PARKSIDE®

PDF ONLINE
parkside-diy.com

PETROL LEAF VACUUM/BLOWER - PBLS 26 A1
BENZIN-LAUBSAUGER/-BLÄSER - PBLS 26 A1
ASPIRATEUR SOUFFLEUR THERMIQUE - PBLS 26 A1

(GB) (IE) (NI) (CY) (MT)

PETROL LEAF VACUUM/BLOWER
Operating and Safety Instructions
Translation of the original operating instructions
Read carefully before use and store safely for future reference.

(FR) (CH) (BE)

ASPIRATEUR SOUFFLEUR THERMIQUE
Consignes d'utilisation et de sécurité
Traduction du mode d'emploi original
À lire attentivement avant l'usage et à conserver en vue d'un usage ultérieur.

(ES)

ASPIRADOR/SOPLADOR DE HOJAS DE GASOLINA
Instrucciones de servicio y seguridad
Traducción del manual de instrucciones original
Lea detenidamente estas indicaciones de seguridad antes de usar el aparato y guárdelas en un lugar seguro para posteriores utilizaciones.

(CZ)

BENZIN-LAUBSAUGER/-BLÄSER
Pokyny k obsluze a bezpečnostní pokyny
Překlad originálního provozního návodu
Před použitím pozorně přečtěte a uschovejte pro pozdější použití.

(HU)

BENZINES LOMBSZÍVÓ/-FÚVÓ
Kezelési és biztonsági utasítások
Az eredeti üzemeltetési útmutató fordítása
Mielőtt használni kezdi a gépet, gondosan olvassa el, és őrizze biztonságos helyen a későbbi használathoz.

(DK)

BENZINDREVET LØVSUGER/-BLÆSER
Betjenings- og sikkerhedsforskrifter
Oversættelse af den originale driftsvejledning
Skal læses nøje før brug og opbevares med omhu for fremtidig brug.

(DE) (AT) (CH)

BENZIN-LAUBSAUGER/-BLÄSER
Bedienungs- und Sicherheitshinweise
Originalbetriebsanleitung
Vor Gebrauch sorgfältig lesen und für den späteren Gebrauch sicher aufbewahren.

(NL) (BE)

BENZINE BLADZUIGER/-BLAZER
Gebruiks- en veiligheidsvoorschriften
Vertaling van de originele gebruiksaanwijzing
Voor gebruik zorgvuldig lezen en veilig opbergen voor toekomstig gebruik.

(IT) (MT) (CH)

ASPIRATORE/SOFFIATORE PER FOGLIE A BENZINA
Indicazioni sul funzionamento e la sicurezza
Traduzione delle istruzioni per l'uso originali
Leggere attentamente prima dell'uso e salvare per uso futuro.

(SK)

BENZÍNOVÝ VYSÁVAČ LÍSTIA/FÚKAČ LÍSTIA
Upozornenia k obsluhe a bezpečnostné upozornenia
Preklad originálneho návodu na obsluhu
Pred použitím pozorne prečítajte a uschovajte pre ďalšie použitie.

(PL)

Benzynowy odkurzacz do liści/dmuchawa
Wskazówki dotyczące obsługi i bezpieczeństwa
Tłumaczenie oryginalnej instrukcji eksploatacji
Przed użyciem przeczytaj uważnie i przechowuj w bezpiecznym miejscu do późniejszego użycia.

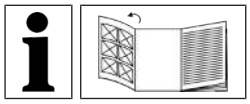

(GB) (IE) (NI) (CY) (MT)

Before reading, unfold the page with the illustrations and then familiarise yourself with all the functions of the product.

(DE) (AT) (CH)

Klappen Sie vor dem Lesen die Seite mit den Abbildungen aus und machen Sie sich anschließend mit allen Funktionen des Produkts vertraut.

(FR) (CH) (BE)

Avant de commencer la lecture, ouvrez la page avec les illustrations et familiarisez-vous avec toutes les fonctions du produit.

(NL) (BE)

Vouw voor het lezen de pagina met de afbeeldingen uit en maak u vervolgens vertrouwd met alle functies van het product.

(ES)

Antes de leer las instrucciones y familiarizarse con todas las funciones del producto, despliegue la página con las ilustraciones.

(IT) (MT) (CH)

Prima di leggere, aprire la pagina con le illustrazioni e familiarizzare con tutte le funzioni del prodotto.

(CZ)

Před čtením si rozložte stránku s obrázky a poté se seznamte se všemi funkcemi výrobku.

(SK)

Pred čítaním otvorte stranu s obrázkami a následne sa oboznámte so všetkými funkciami výrobku.

(HU)

Mielőtt megkezdi az olvasást, hajtsa ki az ábrákat tartalmazó oldalt, majd ismerkedjen meg alaposan a termék összes funkciójával.

(PL)

Przed przeczytaniem należy otworzyć stronę z ilustracjami, a następnie zapoznać się ze wszystkimi funkcjami produktu.

(DK)

Klap siden med illustrationerne ud, og gør dig herefter fortrolig med alle produktets funktioner, før du begynder at læse teksten.

GB / IE / NI / CY / MT	Operating and Safety Instructions	Page	1
DE / AT / CH	Bedienungs- und Sicherheitshinweise	Seite	20
FR / CH / BE	Consignes d'utilisation et de sécurité	Page	40
NL / BE	Gebruiks- en veiligheidsvoorschriften	Pagina	61
ES	Instrucciones de servicio y seguridad	Página	80
IT / MT / CH	Indicazioni sul funzionamento e la sicurezza	Pagina	100
CZ	Pokyny k obsluze a bezpečnostní pokyny	Strana	120
SK	Upozornenia k obsluhe a bezpečnostné upozornenia	Strana	139
HU	Kezelési és biztonsági utasítások	Oldal	158
PL	Wskazówki dotyczące obsługi i bezpieczeństwa	Strona	178
DK	Betjenings- og sikkerhedsforskrifter	Side	198

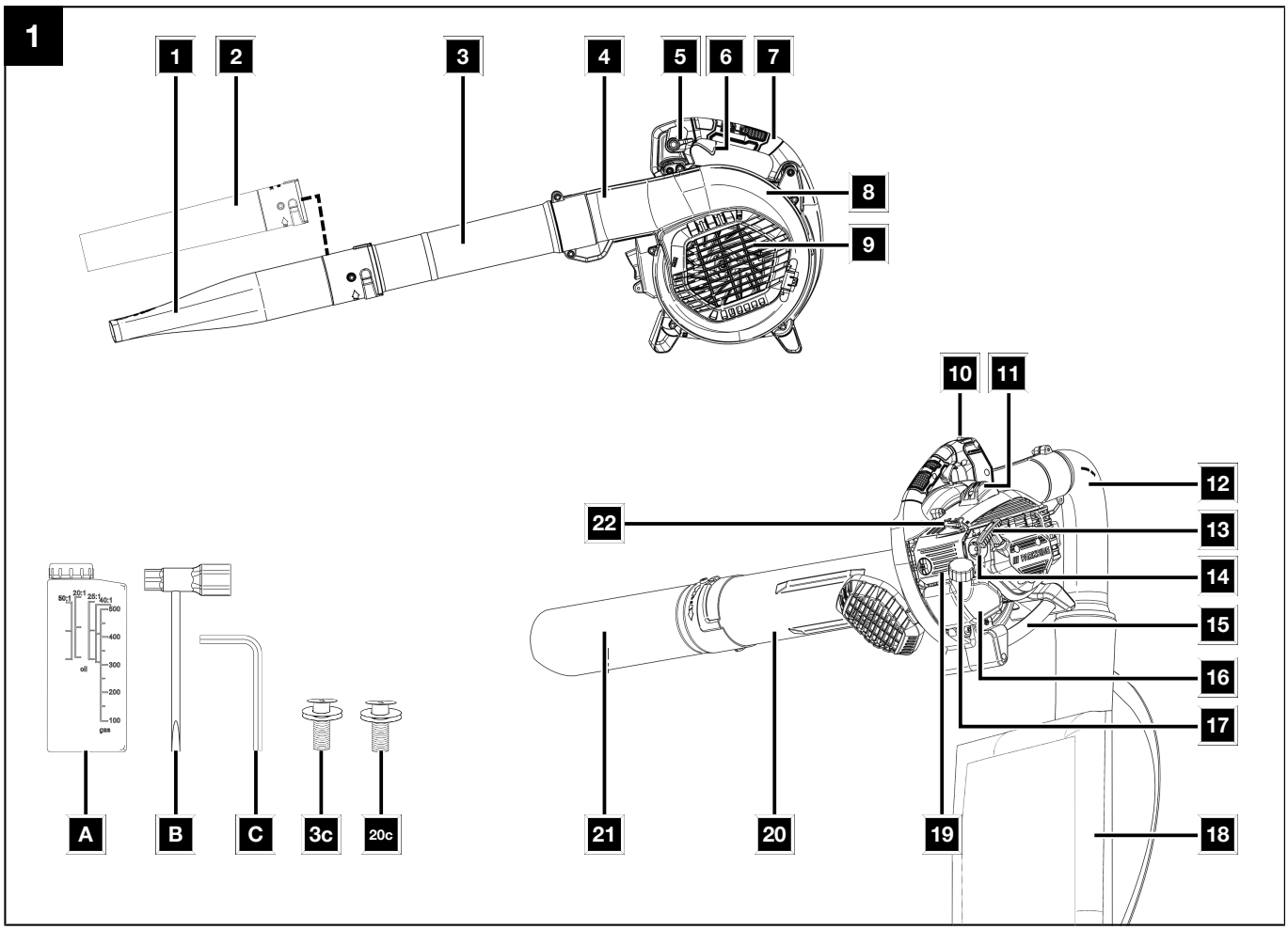
1
1
2
3
4
5
6
7
8
9
10
11
12
13
14
15
16
17
18
19
20
21
22
A
B
C
3c
20c

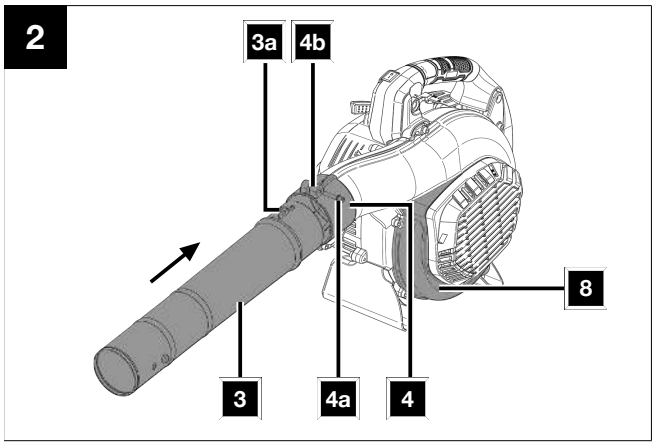
2
3a
4b
8
3
4a
4

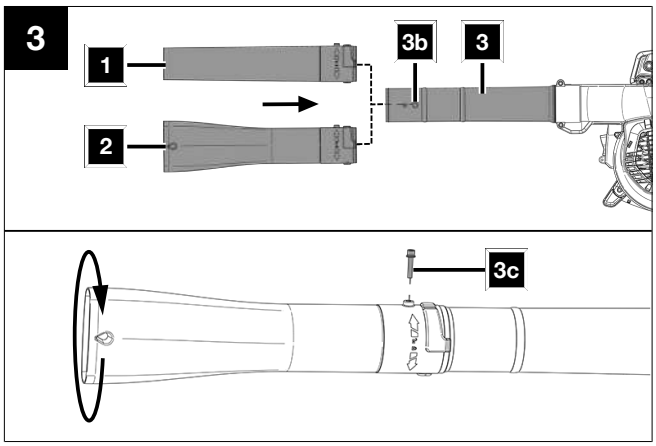
3
1
2
3b
3
3c

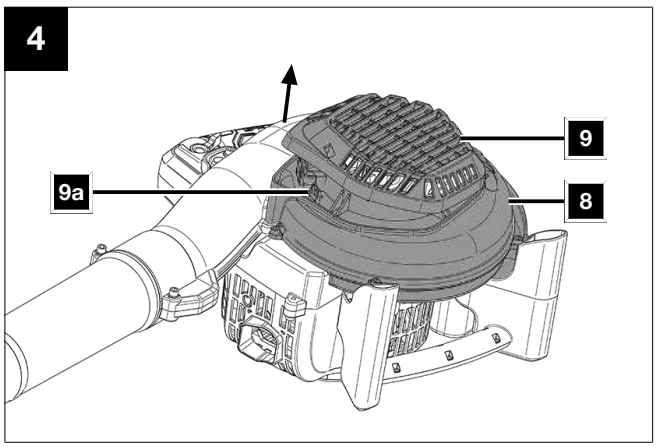
4
9
9a
8

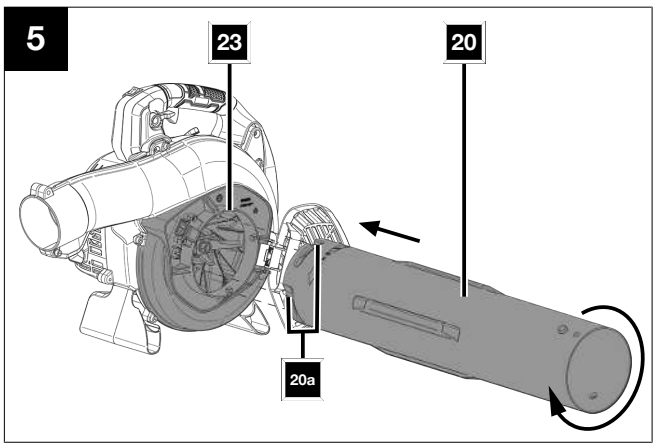
5
23
20
20a

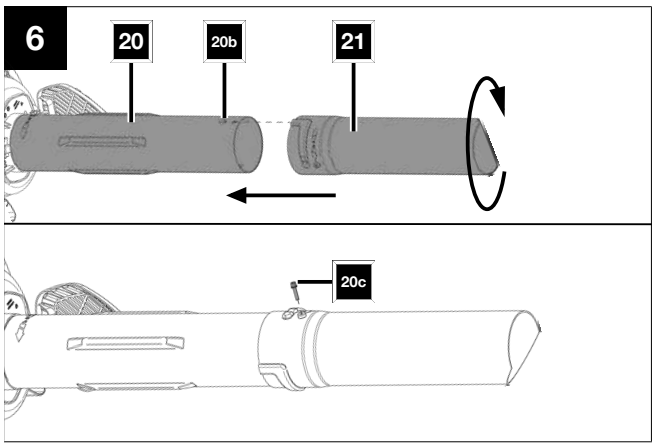
6
20
20b
21
20c

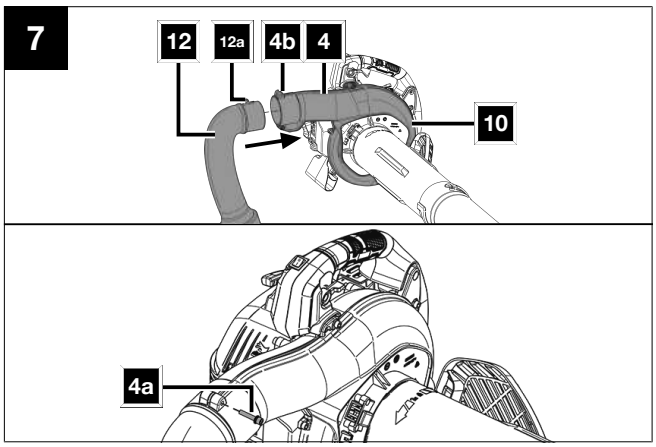
7
12
12a
4b
4
10
4a

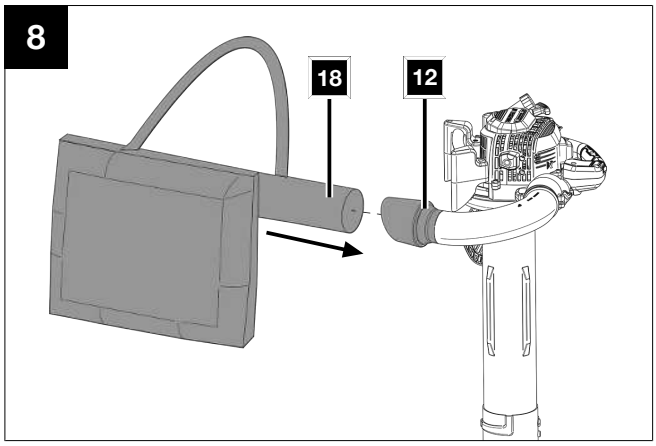
8
18
12

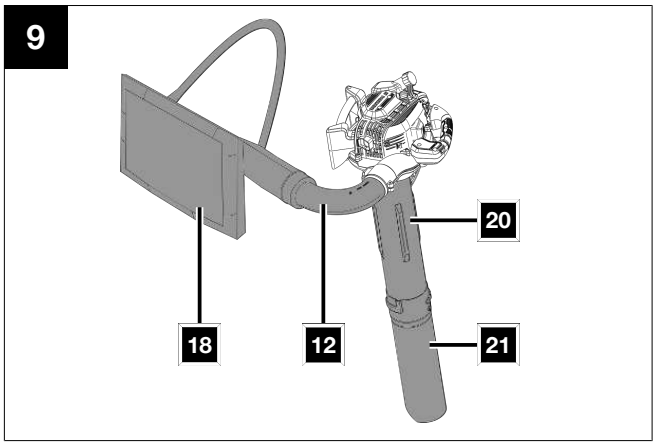
9
20
18
12
21

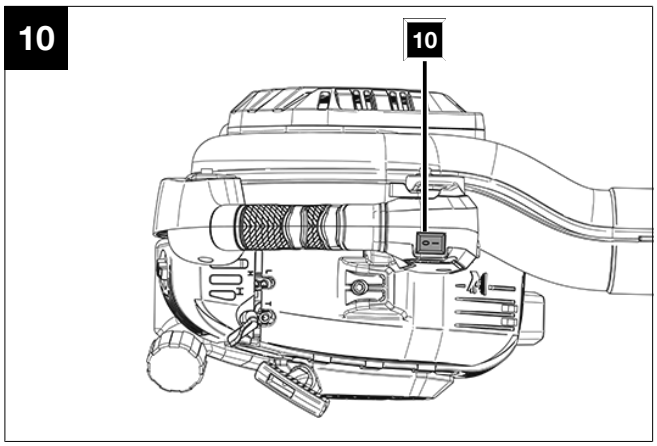
10
10

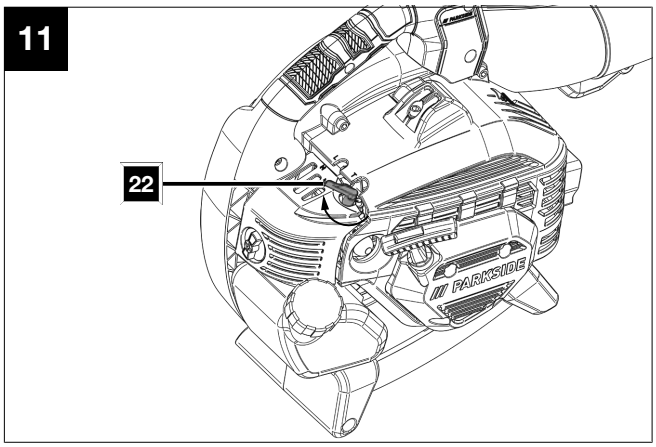
11
22
PARKSIDE

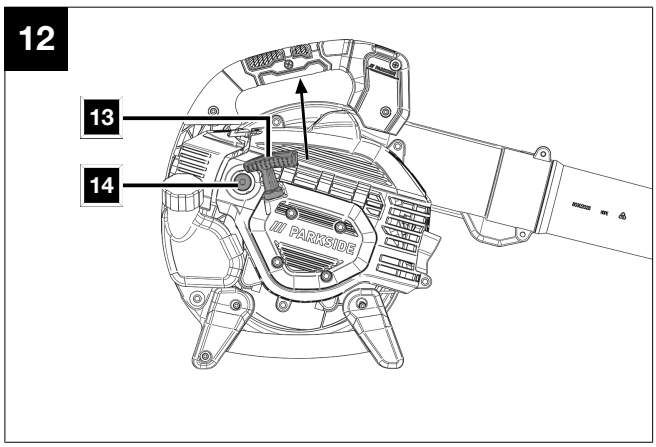
12
13
14
PARKSIDE

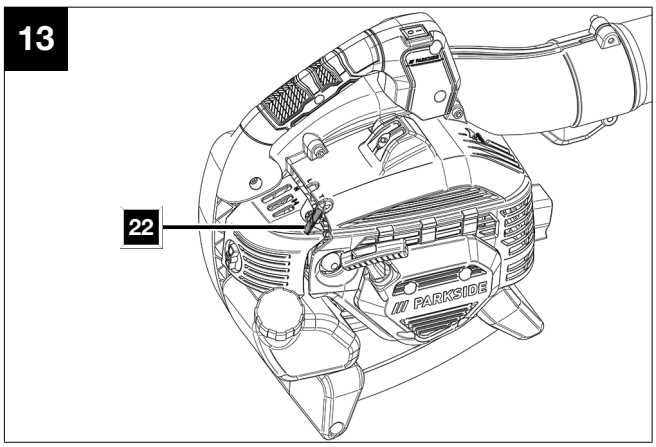
13
22
PARKSIDE

14

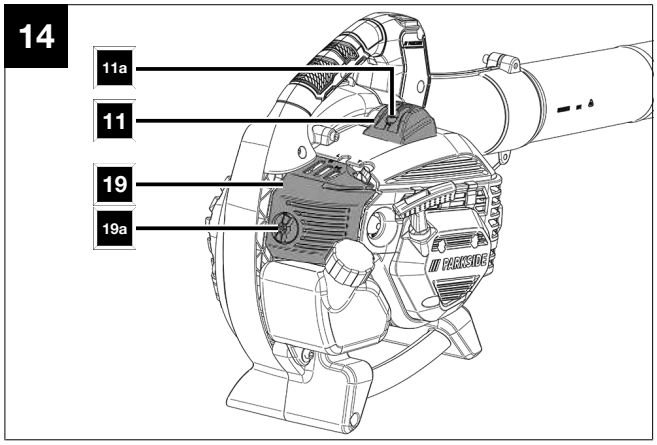
11a
11
19
19a
PARKSIDE

15

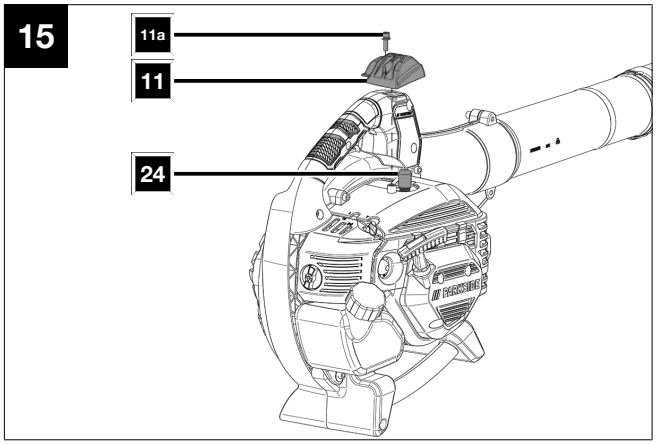
11a
11
24
PARKSIDE

16

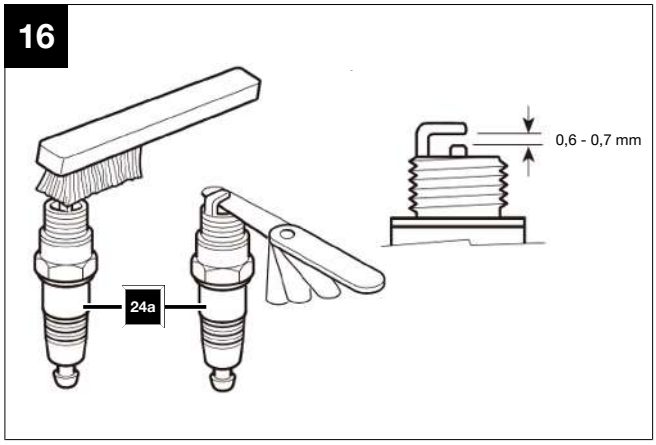
0,6 - 0,7 mm
24a

17

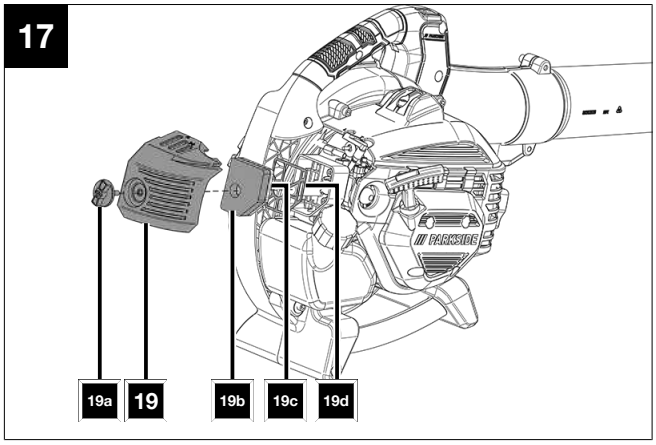
19a
19
19b
19c
19d
PARKSIDE

Table of contents

1 Explanation of the symbols on the product 2
2 Introduction 3
3 Product description (Fig. 1-17) 3
4 Scope of delivery (fig. 1, 2, 5) 3
5 Proper use 3
6 Safety instructions 4
7 Technical data 7
8 Unpacking 7
9 Assembly 8
10 Before commissioning 9
11 Commissioning 10
12 Cleaning and maintenance 13
13 Transport 15
14 Storage 15
15 Repair & ordering spare parts 15
16 Disposal and recycling 16
17 Troubleshooting 16
18 EU Declaration of Conformity 17
19 Warranty certificate 18
20 Exploded view 216

1 Explanation of the symbols on the product

Symbols are used in this manual to draw your attention to potential hazards. The safety symbols and the accompanying explanations must be fully understood. The warnings themselves will not rectify a hazard and cannot replace proper accident prevention measures.

	Before commissioning, read and observe the operating manual and safety instructions!		Tank contents. Petrol: ROZ 95 / ROZ 98
	Wear hearing protection.	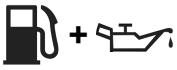	Mixing ratio of fuel to 2-stroke engine oil 40:1
	Wear safety goggles.	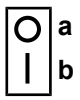	On/off switch a = off b = on
	Wear safety gloves!		“Cold start” start lever (choke) “Warm start and working” start lever (choke)
	Wear sturdy footwear!	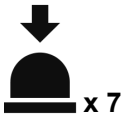	Press the fuel pump (primer) 7 times.
	Make sure that other persons maintain a sufficient safety distance.		Max. air speed
	Attention! The exhaust pipe and other parts of the engine become very hot during operation, do not touch!		Max. air volume
	Danger of injury! Never have your hands near the blades.		Guaranteed sound power level of the product.
	Risk of injury due to rotating cutting roller! Keep hands and feet outside the openings when the product is running.	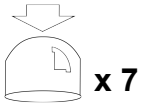	Press the fuel pump (primer) 7 times.
	Danger due to parts flying off while the engine is running.	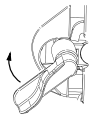	Use choke.
	Attention flammable substances. Fire, naked flames and smoking prohibited.	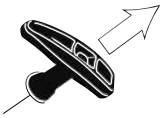	Pull the pull starter.
	2-stroke engine oil: ISO - L - EGD / JASO FD		The product complies with the applicable European directives.

2 Introduction

Manufacturer:

Scheppach GmbH

Günzburger Straße 69

D-89335 Ichenhausen

Dear Customer

We hope your new product brings you much enjoyment and success.

Note:

In accordance with the applicable product liability laws, the manufacturer of this product assumes no liability for damage to the product or caused by the product arising from:

- Improper handling
- Non-compliance with the operating manual
- Repairs carried out by third parties, unauthorised specialists
- Installing and replacing non-original spare parts
- Improper use

Note:

The operating manual is part of this product.

It includes important instructions for the safe, proper and economic operation of the product, for avoiding danger, for minimising repair costs and downtimes and for increasing the reliability and extending the service life of the product. In addition to the safety instructions in this operating manual, you must also observe the regulations applicable to the operation of the product in your country.

Familiarise yourself with all operating and safety instructions before using the product. Only operate the product as described and for the specified areas of application. Keep the operating manual in a good place and hand over all documents when passing the product on to third parties.

3 Product description (Fig. 1-17)

1. Blast pipe flat nozzle
2. Blast pipe round nozzle
3. Blast pipe
3a. Blast pipe attachment point
3b. Blast pipe pin
3c. Blast pipe locking screw
4. Motor unit blast connection
4a. Blast connection clamping screw
4b. Blast connection attachment point
5. Throttle lock
6. Throttle
7. Top handle
8. Motor unit
9. Vacuum connection protective grille
9a. Vacuum connection protective grille lock
10 On/Off button
11. Spark plug connector cover
11a. Spark plug connector cover screw
12. Outlet tube
12a. Outlet tube attachment point
13. Pull starter
14. Fuel pump (primer)
15. Bottom handle
16. Fuel tank
17. Fuel tank cap
18. Collection bag
19. Air filter cover
19a. Air filter screw
19b. Air filter foam insert
19c. Air filter fleece insert
19d. Air filter metal insert
20. Vacuum tube
20a. Vacuum tube grooves
20b. Vacuum tube pin
20c. Vacuum tube locking screw
21. Vacuum tube suction nozzle
22. Choke lever
23. Vacuum connection
24. Spark plug connector
24a. Spark plug

4 Scope of delivery (fig. 1, 2, 5)

Item	Quantity	Designation
1	1	Flat nozzle
2	1	Round nozzle
3	1	Blast pipe
3 a	1	Locking screw (blast pipe)
8	1	Motor unit
12	1	Outlet tube
18	1	Collection bag
20	1	Vacuum tube
20 a	1	Locking screw (vacuum tube)
21	1	Suction nozzle (vacuum tube)
A	1	Mixing container
B	1	Spark plug wrench
C	1	Allen key, 4 mm

5 Proper use

Only use the cordless leaf vacuum/blower for the following purposes:

- In blowing mode for collecting leaves or general garden waste such as prunings or for removing them from hard-to-reach places.
- In suction mode for vacuuming and shredding dry leaves and other light, loose and non-combustible garden waste.
- The product must not be used for collecting flammable or explosive products, hot embers, ashes, burning cigarettes and pieces of branches, sharp objects, metal objects, stones and other objects that could be dangerous for the operator. This can result in injuries and can damage the product.

Do not blow or suck up materials that are hazardous to health!

The product may only be used in the intended manner. Any use beyond this is improper. The user/operator, not the manufacturer, is responsible for damages or injuries of any type resulting from this.

An element of the intended use is also the observance of the safety instructions, as well as the assembly instructions and operating information in the operating manual.

Persons who operate and maintain the product must be familiar with the manual and must be informed about potential dangers.

The liability of the manufacturer and resulting damages are excluded in the event of modifications of the product.

The product may only be operated with original parts and original accessories from the manufacturer.

The safety, operating and maintenance specifications of the manufacturer, as well as the dimensions specified in the technical data, must be observed.

Please note that our products were not designed with the intention of use for commercial or industrial purposes. We assume no guarantee if the product is used in commercial or industrial applications, or for equivalent work.

Explanation of the signal words in the operating manual

⚠ DANGER

Signal word to indicate an imminently hazardous situation which, if not avoided, will result in death or serious injury.

⚠ WARNING

Signal word to indicate a potentially hazardous situation which, if not avoided, could result in death or serious injury.

⚠ CAUTION

Signal word to indicate a potentially hazardous situation which, if not avoided, could result in minor or moderate injury.

ATTENTION

Signal word to indicate a potentially hazardous situation which, if not avoided, could result in product or property damage.

6 Safety instructions

General safety instructions

⚠ WARNING

For your own safety, please thoroughly read this manual and the general safety instructions before turning the product on. If you give the product to third parties, always include these usage instructions.

⚠ WARNING

Use only the fuels recommended in these instructions.

⚠ WARNING

Do not use fuel that has not been correctly mixed with 2-stroke oil. This may cause permanent engine damage and will void the manufacturer's warranty on this product. Never use a fuel mixture that has been stored for more than 90 days.

Keep all safety information and instructions for future reference!

6.1 Briefing

- Read the entire operating manual before using the product.
- Familiarise yourself with the controls and the proper use of the product.
- Learn how to turn off the product in an emergency.
- Only use the product as intended for:
  - The movement and accumulation of leaves and grass of various, but limited, weight and of small size, by blowing.
  - Vacuum collection of leaves and grass, various wastes of limited weight and small size, excluding liquids of any kind.
  - The product must not be used for collecting flammable or explosive products, hot embers, ashes, burning cigarettes and pieces of branches, sharp objects, metal objects, stones and other objects that could be dangerous for the operator. This can result in injuries and can damage the product.
- Children may not work with this product.
- The product shall not be operated by persons (including children) with reduced physical, sensory or mental abilities or who have inadequate experience or knowledge.
- Never operate the product while people, especially children, or animals are nearby.
- Never permit other persons who are not familiar with these operating instructions to use the product. Local regulations may stipulate a minimum age for users.
- Do not use the product while tired or under the influence of drugs, alcohol or medication. Do not use products if you are tired.
- If the device is passed on to a third party then pass all of the documentation on with it.
- Note that the operator or user is responsible for accidents or hazards to other people or their property.
- Always carry out a visual inspection before use to check that the shredder, the bolts of the shredder and other fasteners are secured, that the housing is undamaged and that the guards and shields are in place. Replace worn or damaged components in sets to maintain balance. Replace damaged or illegible labelling.

6.2 General information

- **Dress properly. Do not wear loose clothing or jewellery. Keep your hair and clothing away from moving parts.** Loose clothes, jewellery or long hair can be caught in moving parts.
- Tie long hair back in a hair net.
- Always wear safety gloves, safety goggles, hearing protection, sturdy shoes and long trousers when working with this product.
- Always switch off the engine of the product when you put the product down and before working on the product.
- Check the covers and protective devices for damage and correct seating. Replace them if necessary.
- Never operate the product with defective **guards** or without safety devices.

⚠ WARNING

Fuel is highly flammable:

- Store fuel in tanks specifically designed for this purpose.

- Before refuelling, switch off the combustion engine and let it cool down.
- Refuel outdoors only and do not smoke while refuelling.
- Open the fuel cap carefully and slowly. Wait for the pressure to equalise and only then remove the fuel filler cap completely.
- Use a suitable funnel or filler pipe for refuelling so that no fuel can spill onto the combustion engine and housing.
  Do not overfill the fuel tank!
- Fuel must be filled before starting the engine. While the engine is running or immediately after switching off the product, do not open the fuel filler cap or add fuel.
- If fuel overflows, no attempts should be made to start the engine. Instead, the product must be removed from the area contaminated with fuel. Do not try to start the engine until the fuel vapours have evaporated.
- Always wipe up spilled fuel immediately.
- Start the product at a distance of at least 3 m from the fuel filling point.
- If fuel has got on clothing, it must be changed.
- The tank cover must be properly screwed on and tightened after each refuelling operation. The product must not be put into operation without the original tank cover screwed on.
- Replace defective silencers.
- Always carry out a visual inspection before using of the product. Check in particular:
  – The throttle lever must move freely and should return to the neutral position independently and quickly.
  – The on/off switch must be easy to operate.
  – All electrical cables such as spark plug cables and the spark plug connector must be in perfect condition to avoid sparks. The spark plug connector must be firmly seated on the spark plug.
  – Keep the handle dry, clean and free of oil and grease. Handles and guards must be undamaged.
  – The fan must be undamaged.
  – The collection bag must be undamaged.
- Before starting work, always remove any objects lying on the ground that
  – could be thrown when operating the product (when using as a blower)
  – could jam the vacuum tube (when using as a leaf vacuum)
  – could represent a hazard (stones, sticks, wire, bones, etc.)

6.3 Operation

- Keep hands and feet away from the rotating parts.
- Do not run the combustion engine in closed rooms in which hazardous carbon monoxide can collect.
- Do not fit any products or accessories to the product that are not provided by or approved by the manufacturer.
- Keep your work area clean and well-lit. Cluttered or dark areas invite accidents.
- Do not use a product that has a defective switch. Any product that cannot be switched on or off is dangerous and must be repaired.
- Never use the product:
  – Without having mounted all accessories intended for the respective use (when used as a leaf vacuum or blower)
  – Whilst other persons, in particular children or animals, are nearby.
  – In enclosed spaces, in an explosive environment, where flammable liquids, gases or dusts may be located.
- Always ensure that you have a safe and firm footing so that you can control the product and maintain your working posture even in the event of unexpected movements.
  – If possible, avoid working on wet or slippery ground. Avoid working on uneven or steep ground that does not guarantee the operator a safe working posture.
  – Move slowly, do not run. Pay attention to the ground conditions and any obstacles.
- Make sure the product is fully assembled before starting it.
  – Start the product at a distance of at least 3 m from the fuel filling point.
  – People should keep a safe distance of at least 15 metres from the work area.
  – Do not point the silencer and thus the exhaust gases at combustible materials.
- Do not make any modifications to the engine.
- Do not overload the product. Use the correct tool for your application. The correct tool will do the job better and safer at the rate for which it was designed.
- Make sure that the product does not come into contact with foreign bodies or with foreign bodies and dust that may be stirred up by the air.
- Never point the air stream at people or animals.
- Never insert objects into the openings of the product and avoid sucking in large objects that could damage the fan.
- Keep your hands away from the intake grille and the air outlet during use and never block the fan.
- Stop the engine:
  – When converting the product from a leaf vacuum to a leaf blower.
  – When you are leaving the product unattended.
  – Before refuelling.
  – When you move to a different working area.
- Stop the engine and disconnect the spark plug connector:
  – Before cleaning and maintenance work.
  – If a foreign body is sucked in. Check the product for damage before operating it again.
  – If the product starts to produce unusual vibrations.
  – When you are not using the product.
- Do not leave the product on leaves, dry grass or other combustible material when the engine is hot. **Fire hazard!**
- Do not work with the product in an explosive environment where flammable liquids, gases or dusts may be located. The product creates sparks which may ignite the dust or vapours.

- **Warning!** Do not work near open windows. Watch out for children, pets and blow away foreign objects safely.
- Keep children and other people away while using the product. Distractions may cause you to lose control of the product.
- Avoid abnormal postures. Keep proper footing and balance at all times. This enables better control of the tool in unexpected situations.
- Stay alert, watch what you are doing and use common sense when operating the tool. Do not use any tool while you are tired or under the influence of drugs, alcohol or medication. A moment of carelessness when using the tool can result in serious injuries.
- Prevent unintentional starting. Carrying tools with your finger on the switch on invites accidents.
- Remove any adjusting tools or spanners before turning the tool on. A tool or spanner that is located in a rotating device part may result in injuries.
- It is recommended to operate the product only at reasonable times - not early in the morning or late at night when others may be disturbed.
- Before starting to blow, loosen foreign objects with a rake and broom.
- In dusty conditions, lightly moisten the surface or use an irrigation attachment if available.
- It is recommended to use the entire nozzle attachment so that the airflow can work close to the ground.

6.4 Maintenance and storage

- Take care of tools. Check for misalignment or binding of moving parts, breakage of parts and any other condition that may affect the tool's operation. Have damaged parts repaired before using the device. Many accidents are caused by poorly maintained tools.
- Do not carry out any work on the product that is not described in this manual.
- Never store the product with fuel in the tank inside a building in which fuel vapours may come into contact with naked flames or sparks.
- Allow the engine to cool down before maintenance and cleaning work, as well as before storage.
- Keep the engine, silencer and fuel tank free of dust, branches and leaves. **Fire hazard!**
- Only empty the tank outdoors or in well-ventilated rooms.
- Wear gloves when carrying out maintenance tasks.
- For safety reasons, never operate the product with worn or damaged parts. Damaged parts must be replaced or repaired. Only use original spare parts. Defective parts can cause injuries or damage the product.
- Remove all tools used for maintenance before operating or storing the product.
- Store the product out of the reach of children.

6.5 Transport

- If the product is to be worn, you must:
  - Switch off the engine and disconnect the spark plug connector.
  - Carry the product by the handles. Do not lift the product by the tube.
- When transporting in a vehicle, remove the tubes and load the product in such a way that there is no danger to persons. The product should be secured to prevent it toppling during transport in vehicles in order to ensure that fuel does not escape and to prevent damage and injuries.

6.6 Environmental protection

- Make sure that no fuel gets into the soil.
- Dispose of packaging and waste materials in accordance with applicable local laws.
- Fuel residues, oils and liquids used for cleaning must be disposed of in an environmentally friendly manner!
- Dispose of the product properly in accordance with the regulations in force in your country.

6.7 Safe use of fuels

⚠ WARNING

Fuels and fuel vapours are flammable and can cause serious damage if they are inhaled or come into contact with the skin. You should therefore exercise caution when handling fuel, and ensure good ventilation.

- Before refuelling, switch off the combustion engine and let it cool down.
- Refuel outdoors only and do not smoke while refuelling. Avoid naked flames (danger of explosion!).
- Wear gloves when refuelling.
- Be careful not to spill fuel or oil.
- If fuel overflows, no attempts should be made to start the engine. Instead, the product must be removed from the area contaminated with fuel. Do not try to start the engine until the fuel vapours have evaporated. If fuel or oil is spilled over it, change your clothing immediately.
- Make sure that no fuel gets into the soil.
- The tank cover must be properly screwed on and tightened after each refuelling operation. The product must not be put into operation without the original tank cover screwed on.
- For safety reasons, check fuel line, fuel tank, fuel cap and connections regularly for damage, ageing (brittleness), tight fit and leaks and replace if necessary.
- Only transport and store fuel in containers (canisters) designed for this purpose.
- Keep fuel away from children.
- Do not transport or store fuels in the vicinity of combustible or highly flammable materials/substances, or near sparks or naked flames.
- Start the product at a distance of at least 3 m from the fuel filling point.
- Keep handles and grasping surfaces dry, clean and free from oil and grease. Slippery handles and grasping surfaces do not allow for safe handling and control of the tool in unexpected situations.
- Before refuelling, switch off the combustion engine and let it cool down.

6.8 Residual risks

Despite use as intended, specific risk factors cannot be entirely eliminated. Due to the design and layout of the product, the following risks remain:

- Injury due to ejected parts.
- Breakage and ejection of knife pieces.
- Risk of carbon monoxide poisoning if the device is used in enclosed or poorly ventilated areas.
- Risk of burns when touching hot components.
- Damage to hearing if the stipulated hearing protection is not worn.

Thoughtfulness and caution reduce the risk of personal injury and damage.

Furthermore, despite all precautions having been met, some non-obvious residual risks may still remain.

Residual risks can be minimised if the "Safety Instructions" and the "Intended Use" together with the operating manual as a whole are observed.

7 Technical data

Dimensions	
L x W x H	1081 x 236 x 351 mm
Total weight	6.4 kg
Drive	
Type of motor	2-stroke engine, air-cooled
Displacement	25.4 cm^3
Engine output	0.9 kW (1.22 PS)
Spark plug	L8RCT
Idle speed	3000 ± 300 rpm
Max. tank volume	0.42 l
Mixing ratio fuel / oil	40:1
Fuel/oil	Super E10 / 2-stroke engine oil
Leaf vacuum	
Max. air speed	212 km/h
Shredding rate	10:1
Collection bag volume	50 l
Leaf vacuum weight	5.8 kg
Leaf blower	
Max. air speed	266 km/h
Max. air volume	950 m^3/h
Leaf blower weight	4.8 kg

Subject to technical changes!

Noise and vibration

⚠ WARNING

Noise can have serious effects on your health. If the machine noise exceeds 85 dB, please wear suitable hearing protection for you and persons in the vicinity.

The noise levels have been determined in accordance with EN ISO 3744:1995.and ISO 11094:1991. Total vibration emission values (vector sum of three directions) determined per ISO 22867.

Noise data

Sound pressure level L_{pA}	87 dB
Measurement uncertainty K_{pA}	3 dB
Measured sound power level L_{wA}	107 dB
Measurement uncertainty K_{wA}	1.87 dB
Guaranteed sound power level L_{wA}	109 dB

The specified device emissions values have been measured in accordance with a standardised test procedure and can be used for the comparison of one tool with another.

The specified device emissions values can also be used for an initial estimation of the load.

If necessary, adhere to rest periods and limit the duration of work to the bare minimum.

Vibration parameters

Top handle a_{hv}	5.28 m/s^2
Bottom handle a_{hv}	5.56 m/s^2
Measurement uncertainty K_h	1.5 m/s^2

Keep the noise level and vibration to a minimum!

- Only use faultless products.
- Maintain and clean the product at regular intervals.
- Adapt your working methods to the product.
- Do not overload the product.
- Have the product checked if necessary.
- Switch the product off if it is not in use.
- Wear gloves.

⚠ WARNING

In case of extended working periods, the operating personnel may suffer circulatory disturbances in their hands (vibration white finger) due to vibrations.

Raynaud's syndrome is a vascular disease that causes the small blood vessels on the fingers and toes to cramp in spasms. The affected areas are no longer supplied with sufficient blood and therefore appear extremely pale. The frequent use of vibrating products can cause nerve damage in people whose circulation is impaired (e.g. smokers, diabetics).

If you notice unusual adverse effects, stop working immediately and seek medical advice.

Observe the following information to reduce hazards:

- Keep your body and especially your hands warm in cold weather.
- Take regular breaks and move your hands to promote circulation.
- Ensure as little vibration as possible of the product via regular maintenance and stable parts on the product.

8 Unpacking

- Open the packaging and carefully remove the product.
- Remove the packaging material, as well as the packaging and transport safety devices (if present).
- Check whether the scope of delivery is complete.
- Check the product and accessory parts for transport damage. Immediately report any damage to the transport company that delivered the Product. Later claims will not be recognised.

- If possible, keep the packaging until the expiry of the warranty period.
- Familiarise yourself with the product by means of the operating manual before using for the first time.
- With accessories as well as wearing parts and replacement parts use only original parts. Spare parts can be obtained from your specialist dealer.
- When ordering please provide our article number as well as type and year of manufacture for the product.

ATTENTION

The product and the packaging material are not children's toys! Do not let children play with plastic bags, films or small parts! There is a danger of choking or suffocating!

9 Assembly

Note:

Always set up the product on a level and stable surface.

The product can be used both as a petrol leaf blower and as a petrol leaf vacuum. It is necessary to set up the product in accordance with the respective purpose.

During assembly and maintenance work, the following tools are required:

- Allen key, 4 mm (C)
- Spark plug wrench slotted screwdriver (B)

9.1 Petrol leaf blower assembly (Fig. 2 + 3)

9.1.1 Fitting the blast pipe (4) to the motor unit (8) (Fig. 2)

1. Remove the clamping screw (4a) on the blast connection (4) of the motor unit (8). Use the 4 mm Allen screw (C) provided for this.
2. Align the attachment point (3a) of the blast pipe (3) with the fastening point (4b) of the blast connection (4).
3. Slide the blast pipe (3) into the blasting connection (4).
4. Re-tighten the clamping screw (4a). Use the 4 mm Allen screw (C) provided for this.

9.1.2 Fitting the flat nozzle (1) / round nozzle (2) to the blast pipe (3) (Fig. 3)

The petrol leaf blower can be operated with a flat nozzle (1) or a round nozzle (2).

1. Align the flat nozzle (1) / round nozzle (2) with the pin (3b) of the blast pipe (3).
2. Push the flat nozzle (1) / round nozzle (2) and the blast pipe (3) together and turn them 90° clockwise.
3. Insert the locking screw (3c) and firmly tighten it. Use the slotted screwdriver provided with the spark plug wrench (B).

Note:

The petrol leaf blower is correctly mounted when the flat nozzle (1) / round nozzle (2) points towards the ground.

Note:

The petrol leaf blower cannot be started if the blast pipe (3) is not fitted.

9.2 Petrol leaf vacuum/blower assembly (Fig. 4 - 9)

⚠ WARNING

Danger of personal injury!

Never use the leaf vacuum/blower with only one assembled suction tube part.

9.2.1 Fitting the vacuum tube (20) to the motor unit (8) (Fig. 4 + 5)

1. Open the protective grille (9) by sliding the catch (9a) to the side. Use the slotted screwdriver provided with the spark plug wrench (B).
2. Fold open the protective grille (9).
3. Fit the vacuum tube (20) to the vacuum connection (23). The grooves (20a) in the vacuum tube (20) must match the pins on the vacuum connection (23).
4. Turn the vacuum tube (20) clockwise as far as it will go to secure the vacuum tube (20).

9.2.2 Fitting the suction nozzle (21) to the vacuum tube (20) (Fig. 6)

1. Align the suction nozzle (21) with the pin (20b) of the vacuum tube (20).
2. Push the suction nozzle (21) and the vacuum tube (20) together and turn them 90° clockwise.
3. Insert the locking screw (20c) and firmly tighten it. Use the slotted screwdriver provided with the spark plug wrench (B).

9.2.3 Fitting the outlet tube (12) to the blast connection (4) of the motor unit (8) (Fig. 7)

1. Remove the clamping screw (4a) on the blast connection (4) of the motor unit (8). Use the 4 mm Allen screw (C) provided for this.
2. Align the attachment point (12a) of the outlet tube (12) with the fastening point (4b) of the blast connection (4).
3. Slide the outlet tube (12) into the blasting connection (4).
4. Insert the clamping screw (4a) again and firmly tighten it. Use the 4 mm Allen screw (C) provided for this.

9.2.4 Fitting the collection bag (18) to the outlet tube (12) (Fig. 8)

⚠ WARNING

Danger of injury!

If the collection bag is not secured during operation of the cordless leaf vacuum/blower, this can lead to injuries from flying parts.

– Only use the leaf vacuum when the collection bag is properly fitted.
– Close the zip of the collection bag.
– Ensure that the collection bag is not damaged.

1. Insert the open end of the outlet tube (12) into the opening provided for it in the collection bag (18).
2. Secure the collection bag (18) to the outlet tube (12) with the Velcro strip.
3. Disassembly takes place in reverse order.

9.2.5 Adjusting the carrying strap of the collection bag (18) (Fig. 9)

Note:

Never wear the carrying strap diagonally across your shoulder and chest, but only on one shoulder, this allows you to quickly remove the product from your body in the event of danger.

1. Hook the carrying strap of the collection bag (18) over your right shoulder.
2. Adjust the height of the carrying strap. Make sure that the collection bag (18) is not kinked at the transition to the outlet tube (12).

Note:

The petrol leaf vacuum/blower is correctly mounted when

- The outlet tube (12) points slightly downwards and to the right side of the operator.
- The rounded part of the suction nozzle (21) points towards the ground.

Note:

The petrol leaf vacuum/blower cannot be started if the vacuum tube is not fitted.

10 Before commissioning

⚠ WARNING

Health hazard!

Inhalation of fuel / lubricating oil vapours and exhaust gases can cause serious damage to health, unconsciousness and in extreme cases death.

– Do not breathe fuel / lubricating oil vapours and exhaust gases.
– Operate the product outdoors only.

ATTENTION

Always make sure the product is fully assembled before commissioning!

10.1 Check before operation

- Check all sides of the engine for oil or fuel leaks.
- Check the fuel level – the fuel tank should be at least half-full.
- Check the condition of the air filter.
- Check the condition of the fuel lines.
- Look for signs of damage.
- Check that all protective covers are in place and all screws, nuts and bolts are tightened.
- Ensure that the product is sufficiently ventilated.
- Make sure that the spark plug connector is attached to the spark plug.
- Keep the handle dry, clean and free of oil and grease. Handles and guards must be undamaged. Important for safe guidance of the power tool.
- Check the smooth running of all moving parts.
- Prepare the product for the respective use and make sure that all parts are correctly assembled.

10.2 Filling up fuel/oil mixture

This product is equipped with a 2-stroke engine that requires a mixture of petrol and 2-stroke oil.

Special 2-stroke oil for air-cooled 2-stroke engines with a mixing ratio of 40:1 must be used.

⚠ WARNING

Do not use fuel that has not been correctly mixed with 2-stroke oil. This may cause permanent engine damage and will void the manufacturer's warranty on this product. Never use a fuel mixture that has been stored for more than 90 days.

10.2.1 Suitable fuel

Use only unleaded petrol (min. RON 95).

Note:

Unleaded petrol tends to form deposits in the storage container and tank if stored for longer than 1 month. Always use fresh petrol!

10.2.2 Suitable oil

Only use high-quality 2-stroke engine oil in accordance with the specification ISO - L - EGD / JASO FD. Suitable oils are available from specialist retailers.

Prepare a fuel-oil mixture in a ratio of 40 to 1 in accordance with the fuel mixture table.

Note

Do not use 2-stroke oil that recommends a mixing ratio of 100:1. The engine guarantee of the manufacturer becomes invalid in the event of damage to the engine due to insufficient lubrication.

Never use oil for 4-stroke engines or water-cooled 2-stroke engines. This can cause the spark plug to become fouled, the exhaust part to become blocked or the piston ring to become stuck.

10.2.3 Fuel mixture

⚠ WARNING

Fuels and fuel vapours are flammable and can cause serious damage if they are inhaled or come into contact with the skin. You should therefore exercise caution when handling fuel, and ensure good ventilation.

⚠ WARNING

Avoid direct skin contact with fuel and inhalation of fuel vapours. Wear safety gloves.

⚠ WARNING

Petrol and the fuel-oil mixture are highly flammable!

- Only transport and store fuel in containers (canisters) designed for this purpose.
- Keep fuel tanks out of reach of children.
- Do not smoke when dealing with fuel.
- Do not mix the fuel mixture in the tank.

10.2.4 Preparing the fuel-oil mixture

- Use only a mixture of unleaded petrol (min. RON 95) and special 2-stroke engine oil (ISO - L - EGD / JASO FD).
- Put unused fuel in a designated and approved container and store it in a dark, cool room.
- Never use beverage bottles or similar to dispose of or store operating materials, such as fuel. People, especially children, could be tempted to drink from it.
- Add the 2-stroke oil in accordance with the fuel mixture table.

Fuel mixing table

Fuel	2-stroke engine oil (40:1)
1 litre	0.025 litres
2 litres	0.050 litres
5 litres	0.125 litres

1. Fill about half of the required amount of fuel into the enclosed mixing container (A).
2. Add the 2-stroke oil in accordance with the fuel mixture table.
3. Pour in the remaining quantity of fuel.
4. Close the mixing container (A) and shake the fuel-oil mixture thoroughly.

Notes:

- Do not use a fuel-oil mixture that has been stored for more than 90 days.
- Fuel-oil mixtures that have not been used for one month or longer can clog the carburettor or impair engine operation.
- Keep containers for fuel and fuel-oil mixture separate to avoid misfuelling with normal petrol.

10.3 Fill in fuel-oil mixture

⚠ DANGER

Risk of fire and explosion!

Only fill the fuel when the engine is switched off and has cooled down. Do not smoke when refuelling the product.

⚠ WARNING

Only refuel the product outdoors or in sufficiently ventilated rooms.

1. Set the product down on a flat surface with the tank cap (17) facing upwards.
2. Always clean the area around the fuel tank cap (17) before filling to prevent dirt from falling into the fuel tank (16). Use a dry, lint-free cloth for this purpose.
3. Carefully open the fuel cap (17) to release any excess pressure that may have formed in the fuel tank (16).
4. Shake the mixing container (A) with the fuel-oil mixture thoroughly.
5. Open the mixing container (A) carefully and allow any overpressure to dissipate first.
6. Turn the chain oil tank cap (17) anti-clockwise and open it. The fuel filler cap (17) is connected to an anti-loss device in the fuel tank (16) and thus cannot fall off.
7. Pour the fuel mixture into the fuel tank (16). Do not spill fuel when refuelling and do not fill the fuel tank (16) to the brim.
8. Close the tank cover (17) again.
9. Clean the fuel cap and the surroundings. Wipe up spilled fuel immediately.
10. Check the fuel tank (16) and fuel lines for leaks.

11 Commissioning

ATTENTION

Always make sure the product is fully assembled before commissioning!

⚠ WARNING

Please observe the legal provisions from the noise protection ordinance.

⚠ WARNING

Move at least 3 m away from the refuelling area before starting the engine.

11.1 Starting the engine (Fig. 1, 10-13)

⚠ DANGER

Danger of poisoning!

Only use the product outdoors and never in closed or poorly ventilated rooms.

ATTENTION

- Always pull the pull starter out straight.
- Hold the handle of the pull starter firmly when the pull starter winds back in.
- Do not let the pull starter whip back in. This can result in damage.
- Do not pull the pull starter all the way out. This prevents the starter cable breaking.
- In case of cool weather, it may be necessary to repeat the starting process numerous times.

Notes:

- Set the product down on a solid surface before starting the engine.
- Only use the fuel pump “primer” when the engine is cold!
- If the engine is being started for the first time, several tries are required to start until the fuel has been delivered from the tank to the engine.

11.1.1 Starting the motor when cold (Fig.11, 12)

When the engine is "cold":

1. Set the "choke lever" (22) to the position.
2. In colder temperatures, press the fuel pump “primer” (14) seven times. This makes it easier to start the engine.
3. Hold the product firmly by the top handle (7) and pull the pull starter (13) out slowly until you feel the first resistance.
4. Now pull the pull starter (13) several times more forcefully until the engine starts briefly and then stops again.

5. As soon as the engine has stopped, actuate the throttle (6). The choke lever (22) will automatically spring back to the "warm start" operating position |↟|.
6. Now pull the pull starter (13) and the engine should start. If the engine does not start, repeat the process.
7. Allow the product to run for 1-2 minutes.

Note:

The product has an auto-choke function. As soon as you operate the throttle lever, the choke lever jumps into position |↟|.

With high outside temperatures, it may be necessary to start the engine without the choke even when the engine is cold!

11.1.2 Starting with a warm engine (Fig.11, 12)

The product stood still for less than 15–20 minutes.

When the engine is "warm":

1. The choke lever (22) does not have to be set to position |↖| if the engine is warm.
2. Hold the product firmly by the top handle (7) and pull the pull starter (13) out slowly until you feel the first resistance.
3. Now pull the pull starter (13) quickly. The product should start after 2 pulls. If the product has still not started, repeat the procedure described under *11.1.1*.

Note:

- If the engine does not start even after several attempts, read the *17* chapter.

11.2 Adjusting the engine speed (Fig. 1)

The engine speed should be adapted to the type of material to be removed:

- Use the product at low speed for light material on the ground.
- Use the product at average speed to move grass and light leaves on asphalt or firm ground.
- Use the product at high speed for heavier materials such as dirt.

1. Set the desired engine speed for operating the product using the throttle lever (6). The throttle lever position can be adjusted with the throttle lever lock (5).

Note:

Avoid running the engine at full power for the first 6-8 operating hours.

11.3 Switch off the engine (Fig. 1, 10)

11.3.1 Emergency stop procedure

If it is necessary to stop the product immediately, press the on/off button (10) to position "0" and keep it pressed in this position until the engine has come to a standstill.

11.3.2 Normal procedure

1. Loosen the throttle lock (5).
2. Release the throttle (6).
3. Press the on/off button (10) to position "0" and keep it pressed in this position until the engine has come to a standstill.

11.4 Operating the petrol leaf blower (Fig. 1)

⚠ WARNING

Danger of injury!

If you direct the airflow at people, animals or objects, this can cause injury and damage.

– Direct the air flow away from you.
– Never direct the airflow at other people, animals or objects.
– Do not blow away hard objects such as stones or branches.

⚠ WARNING

Danger of injury

Objects hurled away and rotating parts can cause severe injuries.

– Make sure that other persons maintain a sufficient safety distance.
– Keep uninvolved persons away from the product.
– Hold the product in front of you.
– Never point the product at yourself, other people or animals.
– Always make sure that no objects or dust are blown in the direction of people or animals and make sure that objects will not be damaged.
– Always observe the wind direction and never work against the wind.

Hold the top handle (7) of the product while operating the leaf vacuum/blower.

The speed should be adapted to the type of material to be removed.

11.5 Operating the petrol leaf vacuum/ blower (Fig. 1)

⚠ WARNING

Danger of injury!

If the collection bag is not secured during operation of the cordless leaf vacuum/blower, this can lead to injuries from flying parts.

– Only use the leaf vacuum when the collection bag is properly fitted.
– Close the zip of the collection bag.
– Ensure that the collection bag is not damaged.

⚠ CAUTION

Hold the product with both hands during the work. Grasp both handles.

Notes:

When operating the cordless leaf vacuum/blower, we recommend a medium/high speed.

Do not vacuum too many leaves at once, do not collect any wet grass or leaves, this can lead to blockages. Do not vacuum any hard materials.

A leaf blower is not a wet vacuum cleaner!
Please avoid vacuuming wet materials (leaves, dirt as well as twigs, branches, pine cones, grass, soil, sand, bark mulch/chippings, etc.).
Do not vacuum on damp or wet lawns, grass or meadows, as incorrect use may lead to blockages in the shredding chamber and thus to reduced performance.

The collection bag works like a filter, similar to an ordinary household vacuum cleaner. For this reason, it is best not to fill the collection bag completely and remove bulky objects immediately.

1. Place your left hand on the top handle (7) and your right hand on the bottom handle (15).
2. Hold the bottom handle (15) so that the collection bag (18) is on the right side of the operator.
3. During collection, hold the rounded end of the suction nozzle (21) a few centimetres above the ground.

Note:

To avoid unnecessary wear on the collection bag, avoid dragging it across the ground while working.

11.5.1 Emptying the collection bag (18) (Fig. 1, 9)

If the collection bag is too full this reduces the performance of the product and can cause the motor to overheat.

1. Switch off the engine.
2. Wait until the product has come to a standstill.
3. Open the zip of the collection bag (18) and empty the collection bag (18) without detaching it from the outlet tube (12).

11.5.2 Removing blockages (Fig. 1, 5, 15)

⚠ WARNING

Danger of injury!

If you remove blockages with your bare hands, you may injure yourself.

– Wear protective gloves.
– Use suitable tools (e.g. a wooden stick).

Note:

When using the product as a leaf vacuum, there is a risk of sucking in objects that may block the product and the rotor.

1. Switch off the engine.
2. Remove the spark plug connector cover (11) by loosening the screw (11a). Use the 4 mm Allen screw (C) provided for this.
3. Pull off the spark plug connector (24).
4. Remove the vacuum tube (20).
5. Check the tube for blockages. Gently tap the pipe or use a wooden stick to loosen blockages. If necessary, tap the tube lightly on the ground to loosen the blockage.
6. Remove the foreign object from the vacuum inlet.
7. Make sure that nothing is blocking the rotor before using the product again.

11.6 Working instructions

Notes:

- Some noise pollution from this product is unavoidable. Postpone noisy work to approved and designated times. If necessary, adhere to rest periods and limit the duration of work to the bare minimum.
- For your personal protection and the protection of nearby persons, wear suitable hearing protection.

The product may only be used for the following purposes:

- As a blower for piling up dry foliage or blowing it away from hard-to-reach places.
- As a suction unit for sucking up dry foliage.
  With the suction function, the product also serves as a shredder. The dry leaves are shredded, their volume reduced and prepared for possible composting. The intensity of the shredding depends on the size of the leaves and the residual moisture they still contain.

Any other use may result in damage to the product and pose a danger to the user.

- Before switching on the product, make sure that it is not directed towards people or animals.
- Hold the product with both hands during the work. Grasp both handles.
- Lightly dampen surfaces in dusty conditions.

11.6.1 When used as a petrol leaf blower

- You will achieve optimum results when using the blower at a distance of 5 - 10 cm from the ground.
- Point the air jet forward and move slowly to blow leaves or garden waste together or remove them from hard-to-reach places.
- Use rakes and brooms to loosen up waste before blowing.
- Start work with the highest blowing power to quickly collect the leaves lying around. Select a lower blowing power to compact the previously collected pile of leaves.
- Always observe the wind direction and never work against the wind.

11.6.2 When used as a petrol leaf vacuum

- Make sure that not too many leaves are sucked in at the same time. This will prevent the suction tube from clogging and the shredder from jamming.

11.7 End of work (Fig. 15)

1. Switch off the engine.
2. Remove the spark plug connector (24) to prevent unintentional commissioning.
3. Clean the product.

12 Cleaning and maintenance

⚠ WARNING

Have maintenance and repair tasks that are not described in this operating manual, carried out by a specialist workshop. Use only original spare parts.

There is a risk of accident! Always carry out maintenance work when the engine is switched off. There is a danger of injury! Let the product cool down before maintenance. Elements of the engine are hot. There is a danger of injury and burning!

The product can start unexpectedly and cause injuries.

– Switch the engine off before maintenance.
– Disconnect the spark plug connector from the spark plug.
– Allow the engine to cool down.
– All protective and safety equipment must be reinstalled immediately after servicing and maintenance work is completed.

12.1 Cleaning

Note:

The product should be thoroughly cleaned after each use.

- Keep protective devices, air vents and the motor housing as free of dust and dirt as possible. Rub the product clean with a clean cloth* or blow it off with compressed air* at low pressure. We recommend that you clean the product directly after every use.
- To reduce the risk of fire, regularly clean the cooling fins of the engine with compressed air. Clear the silencer area of dust, leaves or other foreign objects.
- Ventilation openings must always be free.
- Clean the product at regular intervals using a damp cloth and a little soft soap. Do not use any cleaning products or solvents; they could attack the plastic parts of the product. Make sure that no water can penetrate the product interior.
- Never immerse the product in water or other liquids for cleaning.

Cleaning the leaf blower

1. Clean the blast pipe (3) and flat nozzle (1) or round nozzle (2) with a brush when dirty.

Cleaning the leaf vacuum

1. Remove the collection bag (18) after the work. Turn the collection bag (18) inside out, clean it thoroughly and dry it. This prevents the development of mould and unpleasant odours.
2. A heavily soiled collection bag (18) can be washed with soap and water and then dried.
3. If the zip is difficult to operate, rub the zip teeth with a dry soap bar.
4. Clean the vacuum tube (20) and suction nozzle (21) and outlet tube (12) with a brush when dirty.

12.2 Maintenance

Note:

Maintain the product carefully. Check for misalignment or binding of moving parts, breakage of parts and any other condition that may affect the product's operation. Have damaged parts repaired before using the product.

Regular, careful servicing is required to guarantee the safety level and performance of the product.

Remove all tools used for maintenance before operating or storing the product.

All protective and safety equipment must be reassembled immediately after repair and maintenance work is completed.

12.2.1 Maintenance plan

Always comply with the following maintenance intervals in order to ensure problem-free operation.
Attention! The fuel/oil mixture must be filled in before the device is used for the first time.

Component		Before every use	Every 3 months or 20h	Every 6 months or 50h	Every 12 months or 100h	Every 2 years or 300h
Air filter	Check	X				
	Clean		X			
Spark plug	Check and adjust			first time after 10h, then every 50h		
	Replace					X
Spark plug connector	Clean				X	
Cooling fins	Test	X				
Fasteners such as screws and nuts	Check (tighten if necessary)	X				
Fuel/oil mixture	Check	X				
Fuel tank	Check	X				
Fuel filter	Replace				See *12.2.4*	
Fuel line	Check	Before every use. **Have replaced by an authorised specialist company if damaged.**				
Gasifier setting	Check	If the engine stops on its own when releasing the accelerator. **Only to be carried out by an authorised specialist company** (see *12.2.2*)**.**				
Collection bag	Check	Before every use. Replace if damaged.				
	Clean	In the event of heavy contamination.				

12.2.2 Carburettor setting maintenance

If the engine stops by itself when the throttle is released, a carburettor adjustment must be made.

Have carburettor adjustments (e.g. idle speed adjustment) carried out only by qualified specialists to avoid engine damage.

12.2.3 Spark plug maintenance (Fig. 14-16)

ATTENTION

Only replace the spark plug when the engine is cold!

Check the spark plug (24a) for contamination for the first time after 10 operating hours and clean it with a copper wire brush if necessary. Then maintain the spark plug (24a) every 50 operating hours.

1. Remove the spark plug connector cover (11). To do this, loosen the screw (11a). Use the 4mm Allen screw (C) provided for this.
2. Pull off the spark plug connector (24).
3. Loosen the spark plug (24a) with the enclosed spark plug wrench (B).
4. Use a feeler gauge to set the electrode gap to 0.6 -0.7 mm.
5. Refit the spark plug (24a) and take care not to overtighten it.
6. The re-assembly takes place in reverse order.

12.2.4 Fuel filter maintenance (Fig.1)

Inside the fuel tank (16) there is a fuel filter that prevents impurities from entering the engine. The fuel filter should be replaced once a year by your dealer.

12.2.5 Maintenance of the air filter (Fig.17)

ATTENTION

Fouled air filters diminish the engine output due to reduced air supply to the carburettor. Regular inspection is therefore essential.

⚠ DANGER

Risk of fire and explosion!

If not cleaned correctly, fuel may ignite and even explode. This can lead to severe burns or death.

– Clean the air filter foam insert, air filter non-woven insert and the air filter metal insert by tapping or blowing them out.
– Never clean with petrol or combustible solvents.

ATTENTION

Risk of damage!

Operating the engine without a filter element or with a damaged filter element can cause engine damage.

– Never run the engine without the air filter element or with a damaged filter element. This would allow dirt into the engine, which would result in severe damage to the engine.

- The foam insert (19b) with non-woven insert (19c) and the metal insert (19d) should be checked regularly and cleaned if necessary.
- If the air is very dusty, the foam insert (19b) with non-woven insert (19c) and the metal insert (19d) must be checked more frequently.

1. Loosen the air filter screw (19a) by turning anti-clockwise.
2. Remove the air filter cover (19).
3. Remove the foam insert (19b) with non-woven insert (19c) and metal insert (19d).
4. Clean all parts by knocking them out or blowing them out with compressed air.
5. The re-assembly takes place in reverse order.

12.2.6 Draining the fuel-oil mixture (Fig.1)

⚠ DANGER

Danger to life!

Fuel is toxic and highly flammable. Do not smoke when dealing with fuel.

⚠ WARNING

Health hazard!

Inhalation of fuel / lubricating oil vapours and exhaust gases can cause serious damage to health, unconsciousness and in extreme cases death.

– Do not breathe fuel / lubricating oil vapours and exhaust gases.
– Only empty the fuel outdoors or in well-ventilated rooms.

⚠ WARNING

Avoid direct skin contact with fuel and inhalation of fuel vapours. Wear safety gloves.

In case of storage over a longer period of time, the fuel must be drained.

- Make sure that no fuel gets into the soil.
- Only store fuel in containers* (canisters) designed for this purpose.
- Never use beverage bottles or similar to dispose of or store operating materials, such as fuel. People, especially children, could be tempted to drink from it.
- Keep containers for fuel and fuel-oil mixture separate to avoid misfuelling with normal petrol.

1. Slowly remove the fuel tank (16) cap (17) to release any pressure in the tank.
2. Carefully pour the fuel-oil mixture from the tank into a suitable container*.
3. Drain the fuel-oil mixture completely.
4. Retighten the fuel filler cap (17).

12.2.6.1 Drain fuel/oil mixture with a fuel extraction pump

1. Hold a collection bucket under the hose on the fuel extraction pump*.
2. Unscrew the fuel filler cap (17). The fuel filler cap (17) is connected to an anti-loss device in the fuel tank (16) and thus cannot fall off.
3. Push the hose of the fuel extraction pump* into the fuel tank (16) and drain out the fuel/oil mixture completely using the fuel extraction pump*.

4. Retighten the fuel filler cap (17).

* = not included in the scope of delivery!

12.2.6.2 Emptying the carburettor (Fig.1, 14+15)

In case of storage over a longer period of time, the carburettor must be emptied.

Otherwise, the remaining fuel in the carburettor will evaporate and leave a rubbery sediment behind. This could make it difficult to start and result in expensive repair work.

1. Start the engine and let it run until it stops in order to remove the fuel mixture from the carburettor.
2. Allow the engine to cool down (approx. 5 minutes).
3. Remove the spark plug connector cover (11).
4. Remove the spark plug connector (24) from the spark plug (24a).
5. Remove the spark plug (24a).
6. Add 1 teaspoon of clean 2-stroke oil through the cylinder hole of the spark plug mounting into the combustion chamber.
7. Pull the pull starter (13) slowly several times to coat the internal components.
8. Put the spark plug (24a) back in.

13 Transport

ATTENTION

Danger of burning!

Keep the hot silencer away from your body. There is a risk of burns!

⚠ WARNING

Danger of injury!

Unintended and unexpected start-up of the product may lead to injuries.

1. After the engine has cooled down, pull the spark plug connector (24) off the spark plug.
2. Allow the engine to cool down before transporting or loading to avoid burns and to prevent fire hazards.
3. When transporting over longer distances, drain the fuel tank (16) completely.
4. The product must be secured against tipping and slipping during transport in vehicles in order to prevent damage and injuries.

14 Storage

⚠ DANGER

Risk of fire and explosion!

Storing the product near potential sources of ignition can result in a fire or an explosion. This can lead to severe burns or death.

– Eliminate possible sources of ignition, such as furnaces, hot water boilers with gas, gas dryers, etc.

Store the product and its accessories in a dark, dry and frost-free place that is inaccessible to children.
The optimum storage temperature is between 5°C and 30°C.
Store the product in its original packaging.
Cover the product to protect it from dust or moisture. Store the operating manual with the product.

- Never store the product with fuel in the tank inside a building in which fuel vapours may come into contact with naked flames or sparks.
- Allow the engine to cool down before parking the product in enclosed spaces.
- Clean and maintain the product before storage.
- Do not store the product with the collection bag full.
- In order to avoid fire hazards, keep the engine, exhaust pipe and the area around the fuel tank free of grass, leaves and leaking grease (oil).
- Outdoor storage is not advisable. Also secure the product from unauthorised access.

If stored for more than 30 days

If the product will not be used for a period of more than 30 days, the following measures must be taken to prepare it for storage.

- Empty the fuel tank for a longer storage period.
- Empty the carburettor.

15 Repair & ordering spare parts

After repairs or maintenance, make sure that all safety-related parts are installed and are in perfect condition. All parts which may cause injury must be kept where they are inaccessible to children or others.

ATTENTION

According to the German Product Liability Act, no liability is accepted for damage caused by improper repairs or by not using original spare parts.

Such work should be performed by a customer service centre or an authorised specialists. The same applies to accessory parts.

Spare parts and accessories can be obtained from our Service Centre.

Important note in the case of repairs

- When returning the product for repair, for safety reasons, ensure that it is free of oil and fuel when it is sent to the service centre.
- To drain the fuel-oil mixture, see chapter *12.2.6*.

15.1 Ordering spare parts

Please provide the following information when ordering spare parts:

- Model designation
- Item number
- Type plate data

Spare parts / accessories

Article	Article no.
Air filter foam insert	5911106003
Spark plug	3904801048
Collection bag	5911101023

15.2 Service information

With this product, it is necessary to note that the following parts are subject to natural or usage-related wear, or that the following parts are required as consumables.

Wearing parts*: Spark plug, air filter, collection bag

* = may not be included in the scope of delivery!

16 Disposal and recycling

Notes for packaging

The packaging materials are recyclable. Please dispose of packaging in an environmentally friendly manner.

You can find out how to dispose of the disused device from your local authority or city administration.

Fuels and oils

- Before disposing of the product, the fuel tank and the engine oil tank must be emptied!
- Fuel and engine oil do not belong in household waste or drains, but must be collected or disposed of separately!
- Empty oil and fuel tanks must be disposed of in an environmentally friendly manner.

17 Troubleshooting

The following table shows fault symptoms and describes remedial measures in the event of your product failing to work properly. If you cannot localise and rectify the problem with this, please contact your service workshop.

Fault	Possible cause	Remedy
The product cannot be started	Air filter dirty.	Clean/replace the air filter.
	Fuel filter blocked.	Clean or replace the fuel filter.
	Missing fuel supply.	Check fuel tank has sufficient fuel and refill if necessary.
	Fault in the fuel line.	Check the fuel line for kinks or damage.
	Starter unit is defective.	Check the spark plug connector is seated properly. Contact the service point.
	Spark plug is too dirty/too wet due to too much fuel.	Remove spark plug, clean and dry; then pull the starter cable several times; re-insert the spark plug.
	Spark plug connector not plugged in.	Check the spark plug connector is seated correctly.
	No ignition spark.	Check the spark plug connector is seated correctly. Check spark plug for dirt and correct electrode gap. Check ignition cable for damage. Contact the service point.
	Motor defective.	Contact the service point.
	Carburettor defective.	Contact the service point.
	Blast/suction pipe not fully fitted.	Fit the two-part blast/suction pipe.
The product can be started but switches off again immediately.	Incorrect carburettor setting (idle speed).	Contact the service point.
Engine runs unsteadily	Incorrect carburettor setting.	Contact the service point.
	Air filter dirty	Clean or replace the air filter.
	Spark plug dirty	Clean or replace the spark plug.
	On/off switch defective.	Contact the service point.
Smoke is produced	Incorrect fuel mixture.	Use 2-stroke mixture with the mixing ratio of 40:1.
	Incorrect carburettor setting.	Contact the service point.
Product does not work at full power	Air filter dirty.	Clean or replace the air filter.
	Spark plug dirty	Clean or replace the spark plug.
	Incorrect carburettor setting.	Contact the service point.
	Collection bag is full.	Empty collection bag.
	Collection bag is contaminated.	Clean collection bag.
	Tube or shredder are blocked.	Remove any blockage as described in the operating manual.

18 EU Declaration of Conformity

Translation of the original Declaration of Conformity

Manufacturer:

Scheppach GmbH
Günzburger Straße 69
D-89335 Ichenhausen

We declare under our sole responsibility that the product described here complies with the applicable directives and standards.

Brand:	**Parkside**
Art. designation:	**PETROL LEAF VACUUM/BLOWER - PBLS 26 A1**
Item No.:	**3910127977 – 3910127979; 39101279915; 39101279959**
IAN:	**459314_2401**
Series no.:	**01001– 10990**

EU directives:

2014/30/EU, 2006/42/EG, 2000/14/EG_2005/88/EG, 2011/65/EU, 2016/1628/EU*

* The object of the declaration described above fulfils the regulations of the directive 2011/65/EU of the European Parliament and Council from 8th June 2011, on the restriction of the use of certain hazardous substances in electrical and electronic equipment.

Applied standards:

EN 15503:2009+A2:2015; EN ISO 14982:2009

Conformity assessment procedure:

2000/14/EG_2005/88/EC – Appendix: V

Guaranteed sound power level (L_{WA}):	109 dB
Measured sound power level (L_{WA}):	107 dB

2016/1628/EU

Emission. No: e24*2016/1628*2021/1398SHA1/P*0328*01

Documentation authorised representative:

Tobias Ihle
Günzburger Str. 69
D-89335 Ichenhausen

Ichenhausen, 23.07.2024

Simon Schunk
Division Manager Product Center

Andreas Pecher
Head of Project Management

Warranty certificate

Dear Customer,

All of our products undergo strict quality checks to ensure that they reach you in perfect condition. In the unlikely event that your device develops a fault, please contact our service department at the address shown on this guarantee card. Of course, if you would prefer to call us then we are also happy to offer our assistance under the service number printed below. Please note the following terms under which guarantee claims can be made:

- These guarantee terms cover additional guarantee rights and do not affect your statutory warranty rights. We do not charge you for this guarantee.
- Our guarantee only covers problems caused by material or manufacturing defects, and it is restricted to the rectification of these defects or replacement of the device. Please note that our devices have not been designed for use in commercial, trade or industrial applications. Consequently, the guarantee is invalidated if the equipment is used in commercial, trade or industrial applications or for other equivalent activities. The following are also excluded from our guarantee: compensation for transport damage, damage caused by failure to comply with the installation/assembly instructions or damage caused by unprofessional installation, failure to comply with the operating instructions (e.g. connection to the wrong mains voltage or current type), misuse or inappropriate use (such as overloading of the device or use of non-approved tools or accessories), failure to comply with the maintenance and safety regulations, ingress of foreign bodies into the device (e.g. sand, stones or dust), effects of force or external influences (e.g. damage caused by the device being dropped) and normal wear resulting from proper operation of the device.

The guarantee is rendered null and void if any attempt is made to tamper with the device.

- The guarantee is valid for a period of 3 years starting from the purchase date of the device. Guarantee claims should be submitted before the end of the guarantee period within two weeks of the defect being noticed. No guarantee claims will be accepted after the end of the guarantee period. The original guarantee period remains applicable to the device even if repairs are carried out or parts are replaced. In such cases, the work performed or parts fitted will not result in an extension of the guarantee period, and no new guarantee will become active for the work performed or parts fitted. This also applies when an on-site service is used.
- In order to assert your guarantee claim, please contact the service partner shown below. If the complaint is within the guarantee period, we will provide you with a return slip, with which you can return your defective device free of charge to us. It would help us if you could describe the nature of the problem in as much detail as possible. If the defect is covered by our guarantee then your device will either be repaired immediately and returned to you, or we will send you a new device.

Of course, we are also happy offer a chargeable repair service for any defects which are not covered by the scope of this guarantee or for units which are no longer covered. To take advantage of this service, please send the device to our service address.

Processing of warranty claims

To ensure that your request is processed quickly, please follow the instructions below:

- Please have the receipt and article number (e.g. IAN 459314_2401) ready as proof of purchase for all enquiries.
- Please refer to the type plate on the product, an engraving on the product, the title page of your instructions (bottom left) or the sticker on the back or underside of the product for the article number.
- If functional faults or other defects occur, first contact the service department named below by telephone or e-mail.
- You can then send a product recorded as defective to the service address provided to you free of charge, enclosing the proof of purchase (receipt) and stating what the defect is and when it occurred.
- You can view and download these and many other manuals at parkside-diy.com. This QR code will take you directly to parkside-diy.com. Select your country and use the search mask to search for the operating instructions. Enter the article number (IAN) 459314_2401 to access the operating instructions for your article.

Service contact (GB):

Name: Forest Park & Garden
Coed Court, Taffsmead Road
Treforest, Ind. Estate,
Pontypridd CF375SW
Tel: 00800 4003 4003
E-Mail: service.GB@scheppach.com
Location: Great Britain

Service contact (IE):

Name: Forest Park & Garden
Coed Court, Taffsmead Road
Treforest, Ind. Estate,
Pontypridd CF375SW
Tel: 00800 4003 4003
E-Mail: service.IE@scheppach.com
Location: Great Britain

PDF ONLINE
parkside-diy.com

Service contact (NI):

Name: Forest Park & Garden
Coed Court, Taffsmead Road
Treforest, Ind. Estate,
Pontypridd CF375SW

Tel: 00800 4003 4003
E-Mail: service.NI@scheppach.com
Location: Great Britain

Service contact (CY):

Name: GEORGE C
SOLOMONIDES & SON LTD
PO.BOX 56236 / 169,
LEONTIOS A‘
GR - 3022 LIMASSOL/CYPRUS

Tel: 00800 4003 4003
E-Mail: service.CY@scheppach.com
Location: Cyprus

Service contact (IT):

Name: TeleMarCom European
Services GmbH
Am Ziegelweiher 24
DE - 61130 Nidderau

Tel: 00800 4003 4003
E-Mail: service.IT@scheppach.com
Location: Germany

Inhaltsverzeichnis

1 Erklärung der Symbole auf dem Produkt 21
2 Einleitung 22
3 Produktbeschreibung (Abb. 1-17) 22
4 Lieferumfang (Abb. 1, 2, 5) 22
5 Bestimmungsgemäße Verwendung 22
6 Sicherheitshinweise 23
7 Technische Daten 26
8 Auspacken 27
9 Montage 27
10 Vor Inbetriebnahme 28
11 Inbetriebnahme 30
12 Reinigung und Wartung 33
13 Transport 35
14 Lagerung 35
15 Reparatur & Ersatzteilbestellung 36
16 Entsorgung und Wiederverwertung 36
17 Störungsabhilfe 37
18 EU-Konformitätserklärung 38
19 Garantieurkunde 39
20 Explosionszeichnung 216

1 Erklärung der Symbole auf dem Produkt

Die Verwendung von Symbolen in diesem Handbuch soll Ihre Aufmerksamkeit auf mögliche Risiken lenken. Die Sicherheitssymbole und Erklärungen, die diese begleiten, müssen genau verstanden werden. Die Warnungen selbst beseitigen keine Risiken und können korrekte Maßnahmen zum Verhüten von Unfällen nicht ersetzen.

	Vor Inbetriebnahme Bedienungsanleitung und Sicherheitshinweise lesen und beachten!		Tankinhalt. Benzin: ROZ 95 / ROZ 98
	Tragen Sie einen Gehörschutz.	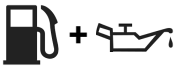	Mischverhältnis von Kraftstoff zu 2-Takt-Motoröl 40:1
	Tragen Sie eine Schutzbrille.		Ein-/Austaster a = Aus b = Ein
	Sicherheitshandschuhe tragen!		Starthebel (Choke) „Kaltstart“ Starthebel (Choke) „Warmstart und Arbeiten“
	Festes Schuhwerk tragen!	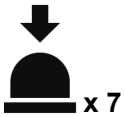	7 x Kraftstoffpumpe (Primer) drücken.
	Stellen Sie sicher, dass andere Personen ausreichend Sicherheitsabstand einhalten.		Max. Luftgeschwindigkeit
	Achtung! Der Auspuff und andere Teile des Motors werden im Betrieb sehr heiß, nicht berühren!		Max. Luftvolumen
	Verletzungsgefahr! Greifen Sie mit Ihren Händen nie in die Nähe der Messer.		Garantierter Schallleistungspegel des Produkts.
	Verletzungsgefahr durch rotierende Messerwalze! Hände und Füße außerhalb der Öffnungen halten, wenn das Produkt läuft.	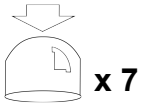	7 x Kraftstoffpumpe (Primer) drücken.
	Gefahr durch fortschleudernde Teile bei laufendem Motor.	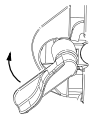	Choke verwenden.
	Achtung feuergefährliche Stoffe. Feuer, offenes Licht und Rauchen verboten.	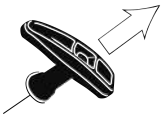	Seilzugstarter ziehen.
	2-Takt-Motoröl: ISO - L - EGD / JASO FD		Das Produkt entspricht den geltenden europäischen Richtlinien.

2 Einleitung

Hersteller:

Scheppach GmbH

Günzburger Straße 69

D-89335 Ichenhausen

Verehrter Kunde

Wir wünschen Ihnen viel Freude und Erfolg beim Arbeiten mit Ihrem neuen Produkt.

Hinweis:

Der Hersteller dieses Produkts haftet nach dem geltenden Produkthaftungsgesetz nicht für Schäden, die an diesem Produkt oder durch dieses Produkt entstehen bei:

- Unsachgemäßer Behandlung
- Nichtbeachtung der Bedienungsanleitung
- Reparaturen durch Dritte, nicht autorisierte Fachkräfte
- Einbau und Austausch von nicht originalen Ersatzteilen
- Nicht bestimmungsgemäßer Verwendung

Beachten Sie:

Die Bedienungsanleitung ist Bestandteil dieses Produkts.

Sie enthält wichtige Hinweise, wie Sie mit dem Produkt sicher, fachgerecht und wirtschaftlich arbeiten, wie Sie Gefahren vermeiden, Reparaturkosten sparen, Ausfallzeiten verringern und die Zuverlässigkeit und Lebensdauer des Produkts erhöhen. Zusätzlich zu den Sicherheitsbestimmungen dieser Bedienungsanleitung müssen Sie unbedingt die für den Betrieb des Produkts geltenden Vorschriften Ihres Landes beachten.

Machen Sie sich vor der Benutzung des Produkts mit allen Bedien- und Sicherheitshinweisen vertraut. Betreiben Sie das Produkt nur wie beschrieben und für die angegebenen Einsatzbereiche. Bewahren Sie die Bedienungsanleitung gut auf und händigen Sie alle Unterlagen bei Weitergabe des Produkts an Dritte mit aus.

3 Produktbeschreibung (Abb. 1-17)

1. Flachdüse Blasrohr
2. Runddüse Blasrohr
3. Blasrohr
3a. Befestigungspunkt Blasrohr
3b. Zapfen Blasrohr
3c. Arretierschraube Blasrohr
4. Blasanschluss Motoreinheit
4a. Klemmschraube Blasanschluss
4b. Befestigungspunkt Blasanschluss
5. Gashebelarretierung
6. Gashebel
7. Haltegriff oben
8. Motoreinheit
9. Schutzgitter Vakuumanschluss
9a. Arretierung Schutzgitter Vakuumanschluss
10 Ein-/Austaster
11. Abdeckung Zündkerzenstecker
11a. Schraube Abdeckung Zündkerzenstecker
12. Auslassrohr
12a. Befestigungspunkt Auslassrohr
13. Seilzugstarter
14. Kraftstoffpumpe (Primer)
15. Haltegriff unten
16. Kraftstofftank
17. Tankdeckel Kraftstofftank
18. Auffangsack
19. Luftfilterabdeckung
19a. Luftfilterschraube
19b. Schaumstoffeinsatz Luftfilter
19c. Vlieseinsatz Luftfilter
19d. Metalleinsatz Luftfilter
20. Vakuumrohr
20a. Nuten Vakuumrohr
20b. Zapfen Vakuumrohr
20c. Arretierschraube Vakuumrohr
21. Ansaugdüse Vakuumrohr
22. Chokehebel
23. Vakuumanschluss
24. Zündkerzenstecker
24a. Zündkerze

4 Lieferumfang (Abb. 1, 2, 5)

Pos.	Anzahl	Bezeichnung
1	1	Flachdüse
2	1	Runddüse
3	1	Blasrohr
3a	1	Arretierschraube (Blasrohr)
8	1	Motoreinheit
12	1	Auslassrohr
18	1	Auffangsack
20	1	Vakuumrohr
20a	1	Arretierschraube (Vakuumrohr)
21	1	Ansaugdüse (Vakuumrohr)
A	1	Mischbehälter
B	1	Zündkerzenschlüssel
C	1	Innensechskantschlüssel 4 mm

5 Bestimmungsgemäße Verwendung

Verwenden Sie den Laubsauger/-bläser nur für folgende Zwecke:

- Im Blasmodus zum Zusammentragen von Laub oder allgemeinen Gartenabfällen wie Schnittgut bzw. um diese von schlecht zugänglichen Stellen zu entfernen.
- Im Ansaugmodus zum Ansaugen und Häckseln von trockenem Laub und anderen leichten, losen und unbrennbaren Gartenabfällen.
- Das Produkt darf nicht zum Sammeln von brennbaren oder explosiven Produkten, heißer Glut, Asche, brennenden Zigaretten und Aststücken, scharfen Gegenständen, Metallgegenständen, Steinen und anderen Gegenständen, die für den Bediener gefährlich sein könnten, verwendet werden. Dies kann zu Verletzungen führen und das Produkt beschädigen.

Keine gesundheitsgefährdenden Materialien blasen oder aufsaugen!

Das Produkt darf nur nach seiner Bestimmung verwendet werden. Jede weitere darüberhinausgehende Verwendung ist nicht bestimmungsgemäß. Für daraus hervorgerufene Schäden oder Verletzungen aller Art haftet der Benutzer/Bediener und nicht der Hersteller.

Bestandteil der bestimmungsgemäßen Verwendung ist auch die Beachtung der Sicherheitshinweise, sowie die Montageanleitung und Betriebshinweise in der Bedienungsanleitung.

Personen, die das Produkt verwenden und warten, müssen mit dieser vertraut und über mögliche Gefahren unterrichtet sein.

Veränderungen an dem Produkt schließen eine Haftung des Herstellers und daraus entstehende Schäden gänzlich aus.

Das Produkt darf nur mit Originalteilen und Originalzubehör des Herstellers betrieben werden.

Die Sicherheits-, Arbeits- und Wartungsvorschriften des Herstellers sowie die in den Technischen Daten angegebenen Abmessungen müssen eingehalten werden.

Bitte beachten Sie, dass unsere Produkte bestimmungsgemäß nicht für den gewerblichen, handwerklichen oder industriellen Einsatz konstruiert wurden. Wir übernehmen keine Gewährleistung, wenn das Produkt in Gewerbe-, Handwerks- oder Industriebetrieben sowie bei gleichzusetzenden Tätigkeiten eingesetzt wird.

Erklärung der Signalwörter in der Bedienungsanleitung

⚠ GEFAHR

Signalwort zur Kennzeichnung einer unmittelbar bevorstehenden Gefährdungssituation, die, wenn sie nicht vermieden wird, den Tod oder eine schwere Verletzung zur Folge hat.

⚠ WARNUNG

Signalwort zur Kennzeichnung einer möglichen Gefährdungssituation, die, wenn sie nicht vermieden wird, den Tod oder eine schwere Verletzung zur Folge haben könnte.

⚠ VORSICHT

Signalwort zur Kennzeichnung einer möglichen Gefährdungssituation, die, wenn sie nicht vermieden wird, eine geringfügige oder mäßige Verletzung zur Folge haben könnte.

ACHTUNG

Signalwort zur Kennzeichnung einer möglichen Gefährdungssituation, die, wenn sie nicht vermieden wird, Sachschäden am Produkt oder Eigentum/Besitz zur Folge haben könnte.

6 Sicherheitshinweise

Allgemeine Sicherheitshinweise

⚠ WARNUNG

Bitte lesen Sie vor der Inbetriebnahme des Produkts zu Ihrer eigenen Sicherheit dieses Handbuch und die allgemeinen Sicherheitshinweise gründlich durch. Wenn Sie das Produkt Dritten überlassen, legen Sie diese Gebrauchsanweisung immer bei.

⚠ WARNUNG

Benutzen Sie nur die in der vorliegenden Anleitung empfohlenen Kraftstoffe.

⚠ WARNUNG

Benutzen Sie niemals Kraftstoff, welcher nicht mit 2-Takt Öl gemischt ist. Dies kann dauerhaften Motorschaden verursachen und schließt die Gewährleistung des Herstellers für dieses Produkt aus. Benutzen Sie nie eine Kraftstoffmischung, welches über 90 Tagen gelagert worden ist.

Bewahren Sie alle Sicherheitshinweise und Anweisungen für die Zukunft auf!

6.1 Einweisung

- Lesen Sie die komplette Bedienungsanleitung, bevor Sie das Produkt benutzen.
- Machen Sie sich mit den Steuer- oder Regeleinrichtungen und der ordnungsgemäßen Verwendung des Produkts vertraut.
- Lernen Sie, wie Sie das Produkt im Notfall abstellen.
- Verwenden Sie das Produkt nur bestimmungsgemäß für:
  - Die Bewegung und Anhäufung von Blättern und Gras mit unterschiedlichem begrenztem Gewicht und kleiner Abmessung durch Blasen.
  - Vakuumsammlung von Blättern und Gras, verschiedenen Abfällen mit begrenztem Gewicht und kleinen Abmessungen, ausgenommen Flüssigkeiten jeglicher Art.
  - Das Produkt darf nicht zum Sammeln von brennbaren oder explosiven Produkten, heißer Glut, Asche, brennenden Zigaretten und Aststücken, scharfen Gegenständen, Metallgegenständen, Steinen und anderen Gegenständen, die für den Bediener gefährlich sein könnten, verwendet werden. Dies kann zu Verletzungen führen und das Produkt beschädigen.
- Kinder dürfen nicht mit diesem Produkt arbeiten.
- Das Produkt darf nicht von Personen (einschließlich Kinder) mit verringerten physischen, sensorischen oder mentalen Fähigkeiten oder Mangel an Erfahrung und Wissen benutzt werden.
- Betreiben Sie das Produkt niemals, wenn Menschen, insbesondere Kinder, oder Tiere in der Nähe sind.
- Lassen Sie niemals andere Personen, die mit diesen Anweisungen nicht vertraut sind, das Produkt benutzen. Örtliche Vorschriften können das Mindestalter für Benutzer vorgeben.
- Benutzen Sie das Produkt nicht, wenn Sie müde sind oder unter dem Einfluss von Drogen, Alkohol oder Medikamenten stehen. Verwenden Sie keine Produkte, wenn Sie müde sind.
- Händigen Sie alle Unterlagen bei Weitergabe des Produkts an Dritte mit aus.
- Beachten Sie, dass der Bediener oder Benutzer für Unfälle oder Gefährdungen anderer Personen oder Ihres Eigentums verantwortlich ist.
- Führen Sie vor der Benutzung immer eine visuelle Inspektion durch, um festzustellen, dass das Häckselwerk, die Bolzen des Häckselwerks und andere Befestigungsmittel gesichert sind, dass das Gehäuse unbeschädigt ist und dass die Schutzeinrichtungen und -schirme vorhanden sind. Ersetzen Sie verschlissene oder beschädigte Komponenten satzweise, um das Gleichgewicht zu bewahren. Ersetzen Sie beschädigte oder unlesbare Beschriftungen.

6.2 Allgemeine Hinweise

- **Tragen Sie geeignete Kleidung. Tragen Sie keine weite Kleidung oder Schmuck. Halten Sie Haare und Kleidung fern von sich bewegenden Teilen.** Lockere Kleidung, Schmuck oder lange Haare können von sich bewegenden Teilen erfasst werden.
- Tragen Sie bei langen Haaren ein Haarnetz.
- Tragen Sie bei der Arbeit mit diesem Produkt immer Sicherheitshandschuhe, eine Schutzbrille, Gehörschutz, festes Schuhwerk und lange Hosen.
- Schalten Sie den Motor des Produkts stets aus, wenn Sie das Produkt ablegen und vor Arbeiten am Produkt.
- Überprüfen Sie Abdeckungen und Schutzeinrichtungen auf Beschädigungen und korrekten Sitz. Tauschen Sie diese gegebenenfalls aus.
- Betreiben Sie das Produkt niemals mit defekten **Schutzeinrichtungen** oder ohne Sicherheitseinrichtungen.

⚠ WARNUNG

Kraftstoff ist hochgradig entflammbar:

- Lagern Sie Kraftstoff in Behältern, die speziell für diesen Zweck vorgesehen sind.
- Stellen Sie vor dem Tanken den Verbrennungsmotor ab und lassen Sie ihn abkühlen.
- Tanken Sie nur im Freien und rauchen Sie während des Betankens nicht.
- Öffnen Sie den Tankverschluss vorsichtig und langsam. Druckausgleich abwarten und erst danach Tankdeckel vollständig abnehmen.
- Verwenden Sie zum Auftanken einen geeigneten Trichter oder ein Einfüllrohr, damit kein Kraftstoff auf Verbrennungsmotor und Gehäuse auslaufen kann.
  Überfüllen Sie den Kraftstofftank nicht!
- Kraftstoff ist vor dem Starten des Motors einzufüllen. Während der Motor läuft oder sofort nach dem Abschalten des Produkts, darf der Tankverschluss nicht geöffnet oder Kraftstoff nachgefüllt werden.
- Falls Kraftstoff übergelaufen ist, darf kein Versuch unternommen werden, den Motor zu starten. Stattdessen ist das Produkt von der Kraftstoffverschmutzten Fläche zu entfernen. Jeglicher Zündversuch ist zu vermeiden, bis sich die Kraftstoffdämpfe verflüchtigt haben.
- Wischen Sie verschütteten Kraftstoff stets auf.
- Starten Sie das Produkt mit Abstand von mind. 3 m zum Auffüllort des Kraftstoffs.
- Wenn Kraftstoff auf die Kleidung geraten ist, muss diese gewechselt werden.
- Der Tankdeckel ist nach jedem Tankvorgang ordnungsgemäß zuzuschrauben und festzuziehen. Das Produkt darf ohne aufgeschraubten Original-Tankdeckel nicht in Betrieb genommen werden.
- Ersetzen Sie defekte Schalldämpfer.
- Führen Sie vor Gebrauch des Produkts eine Sichtprüfung durch. Überprüfen Sie insbesondere:
  - Der Gashebel muss sich frei bewegen lassen und sollte selbstständig und schnell in die neutrale Position zurückkommen.
  - Der Ein-/Austaster muss leicht bedienbar sein.
  - Alle Elektrokabel wie Zündkerzenkabel und der Zündkerzenstecker müssen in einwandfreiem Zustand sein, um die Entstehung von Funken zu vermeiden. Der Zündkerzenstecker muss fest auf der Zündkerze sitzen.
  - Halten Sie Handgriffe trocken, sauber und frei von Öl und Fett. Handgriffe und Schutzvorrichtungen dürfen nicht beschädigt sein.
  - Das Gebläse darf nicht beschädigt sein.
  - Der Auffangsack darf nicht beschädigt sein.
- Entfernen Sie vor Beginn der Arbeit immer alle auf dem Boden liegenden Gegenstände, die beim Betrieb des Produkts
  - weggeschleudert werden könnten (bei der Verwendung als Gebläse)
  - Vakuumrohr blockieren könnte (bei der Verwendung als Vakuumsammler)
  - eine Gefahrenquelle darstellen könnte (Steine, Äste, Eisendraht, Knochen, usw.)

6.3 Betrieb

- Halten Sie Hände und Füße von rotierenden Teilen fern.
- Lassen Sie den Verbrennungsmotor nicht in geschlossenen Räumen laufen, in denen sich gefährliches Kohlenmonoxid sammeln kann.
- Montieren Sie keine Produkte oder Zubehörteile an das Produkt, die nicht vom Hersteller vorgesehen oder zugelassen sind.
- Halten Sie Ihren Arbeitsbereich sauber und gut beleuchtet. Unordnung oder unbeleuchtete Arbeitsbereiche können zu Unfällen führen.
- Benutzen Sie kein Produkt, dessen Schalter defekt ist. Ein Produkt, das sich nicht mehr ein- oder ausschalten lässt, ist gefährlich und muss repariert werden.
- Verwenden Sie das Produkt niemals:
  - ohne die Montage des gesamten Zubehörs, das für jede Verwendung vorgesehen ist (bei Verwendung als Laubsauger oder -bläser)
  - wenn Personen, besonders Kinder, oder Haustiere in der Nähe sind.
  - in geschlossenen Räumen, in explosionsgefährdeter Umgebung, in der sich brennbare Flüssigkeiten, Gase oder Staube befinden.
- Achten Sie stets auf einen sicheren und festen Stand, damit Sie auch bei unerwarteten Bewegungen das Produkt kontrollieren und Ihre Arbeitshaltung beibehalten können.
  - Vermeiden Sie nach Möglichkeit das Arbeiten auf nassem, rutschigem Boden. Vermeiden Sie das Arbeiten auf unebenem oder steilem Boden, der dem Bediener keine sichere Arbeitshaltung garantiert.
  - Bewegen Sie sich langsam, rennen Sie nicht. Achten Sie auf die Bodenbeschaffenheit und eventuelle Hindernisse.
- Stellen Sie sicher, dass das Produkt komplett montiert ist, bevor Sie es starten.
  - Starten Sie das Produkt mit Abstand von mind. 3 m zum Auffüllort des Kraftstoffs.
  - Personen sollten einen Sicherheitsabstand von mindestens 15 Metern zum Arbeitsbereich einhalten.

  - Richten Sie den Schalldämpfer und damit die Abgase nicht auf brennbare Materialien.
- Führen Sie keine Veränderungen am Motor durch.
- Überlasten Sie das Produkt nicht. Verwenden Sie für Ihre Arbeit das dafür bestimmte Werkzeug. Mit dem passenden Werkzeug arbeiten Sie besser und sicherer im angegebenen Leistungsbereich.
- Stellen Sie sicher, dass das Produkt nicht mit Fremdkörpern oder möglicherweise durch die Luft aufgewirbelten Fremdkörpern und Staub in Berührung kommt.
- Richten Sie den Luftstrahl niemals auf Personen oder Tiere.
- Stecken Sie niemals Gegenstände in die Öffnungen des Produkts und vermeiden Sie das Ansaugen von großen Gegenständen, die das Gebläse beschädigen könnten.
- Halten Sie während des Gebrauchs Ihre Hände vom Ansauggitter und vom Luftauslass fern und blockieren Sie auf keinen Fall das Gebläse.
- Stoppen Sie den Motor:
  - Beim Umbau des Produkts vom Laubsauger zum -bläser.
  - Wenn Sie das Produkt unbeaufsichtigt lassen.
  - Vor dem Tanken.
  - Wenn Sie den Arbeitsbereich wechseln.
- Stoppen Sie den Motor und ziehen Sie den Zündkerzenstecker ab:
  - Vor Reinigungs- und Wartungsarbeiten.
  - Wenn ein Fremdköper eingesaugt wird. Untersuchen Sie das Produkt auf Beschädigungen, bevor Sie es wieder in Betrieb nehmen.
  - Wenn das Produkt ungewöhnlich zu vibrieren beginnt.
  - Wenn Sie das Produkt nicht benutzen.
- Lassen Sie das Produkt nicht mit heißem Motor auf Blättern, trockenem Gras oder anderem brennbarem Material stehen. **Brandgefahr!**
- Arbeiten Sie mit dem Produkt nicht in explosionsgefährdeter Umgebung, in der sich brennbare Flüssigkeiten, Gase oder Stäube befinden. Das Produkt erzeugt Funken, die den Staub oder die Dämpfe entzünden können.
- **Warnung!** Arbeiten Sie nicht in der Nähe offener Fenster. Achten Sie auf Kinder, Haustiere und blasen Sie Fremdkörper sicher weg.
- Halten Sie Kinder und andere Personen während der Benutzung des Produkts fern. Bei Ablenkung können Sie die Kontrolle über das Produkt verlieren.
- Vermeiden Sie eine abnormale Körperhaltung. Sorgen Sie für einen sicheren Stand und halten Sie jederzeit das Gleichgewicht. Dadurch können Sie das Werkzeug in unerwarteten Situationen besser kontrollieren.
- Seien Sie aufmerksam, achten Sie darauf, was Sie tun, und gehen Sie mit Vernunft an die Arbeit mit dem Werkzeug. Benutzen Sie kein Werkzeug, wenn Sie müde sind oder unter dem Einfluss von Drogen, Alkohol oder Medikamenten stehen. Ein Moment der Unachtsamkeit beim Gebrauch des Werkzeuges kann zu ernsthaften Verletzungen führen.
- Vermeiden Sie eine unbeabsichtigte Inbetriebnahme. Wenn Sie beim Tragen des Werkzeuges den Finger am Schalter haben kann dies zu Unfällen führen.
- Entfernen Sie Einstellwerkzeuge oder Schraubenschlüssel, bevor Sie das Werkzeug einschalten. Ein Werkzeug oder Schlüssel, der sich in einem drehenden Geräteteil befindet, kann zu Verletzungen führen.
- Es ist empfohlen, das Produkt nur zu vernünftigen Zeiten zu betreiben – nicht frühmorgens oder spät abends, wenn andere gestört werden könnten.
- Vor Blasbeginn sind mit Rechen und Besen Fremdkörper zu lösen.
- Bei staubigen Bedingungen ist die Oberfläche leicht zu befeuchten oder, wenn vorhanden, ein Bewässerungs-Anbauteil zu benutzen.
- Es ist empfohlen, den gesamten Blasdüsenaufsatz zu verwenden, damit der Luftstrom nah am Boden arbeiten kann.

6.4 Wartung und Lagerung

- Pflegen Sie Werkzeuge mit Sorgfalt. Kontrollieren Sie, ob bewegliche Teile einwandfrei funktionieren und nicht klemmen, ob Teile gebrochen oder so beschädigt sind, dass die Funktion des Werkzeuges beeinträchtigt ist. Lassen Sie beschädigte Teile vor dem Einsatz des Gerätes reparieren. Viele Unfälle haben ihre Ursache in schlecht gewarteten Werkzeugen.
- Führen Sie keine Arbeiten am Produkt durch, die nicht in diesem Handbuch beschrieben sind.
- Bewahren Sie das Produkt niemals mit Kraftstoff im Tank innerhalb eines Gebäudes auf, in dem möglicherweise Kraftstoffdämpfe mit offenem Feuer oder Funken in Berührung kommen können.
- Lassen Sie den Motor vor Wartungs- und Reinigungsarbeiten, sowie vor der Lagerung abkühlen.
- Halten Sie den Motor, den Schalldämpfer und den Kraftstofftank frei von Staub, Ästen und Blättern. **Brandgefahr!**
- Entleeren Sie den Tank nur im Freien oder in gut belüfteten Räumen.
- Tragen Sie bei Wartungsarbeiten Handschuhe.
- Verwenden Sie das Produkt aus Sicherheitsgründen niemals mit verschlissenen oder beschädigten Teilen. Beschädigte Teile müssen ausgetauscht oder repariert werden. Verwenden Sie nur Original-Ersatzteile. Fehlerhafte Teile können Verletzungen verursachen oder das Produkt beschädigen.
- Entfernen Sie alle Werkzeuge, die Sie für die Wartung verwenden, bevor sie das Produkt in Betrieb nehmen oder lagern.
- Lagern Sie das Produkt außerhalb der Reichweite von Kindern.

6.5 Transport

- Wenn das Produkt getragen werden soll, müssen Sie:
  - den Motor abstellen und den Zündkerzenstecker abziehen.
  - das Produkt an den Handgriffen tragen. Heben Sie das Produkt nicht an den Rohren.
- Beim Transport in einem Fahrzeug entfernen Sie die Rohre und verladen Sie das Produkt so, dass keine Gefahr für Personen besteht. Um das Auslaufen von Kraftstoff, Beschädigungen und Verletzungen zu verhindern, ist das Produkt beim Transport in Fahrzeugen gegen Umkippen zu sichern.

6.6 Umweltschutz

- Achten Sie darauf, dass kein Kraftstoff ins Erdreich gelangt.
- Entsorgen Sie Verpackungs- und Abfallmaterialien gemäß den geltenden örtlichen Gesetzen.
- Restkraftstoff, Öle und die zur Reinigung benutzte Flüssigkeit müssen umweltgerecht entsorgt werden!
- Entsorgen Sie das Produkt fachgerecht nach den in Ihrem Land geltenden Bestimmungen.

6.7 Sicherer Umgang mit Kraftstoffen

⚠ WARNUNG

Kraftstoffe und Kraftstoffdämpfe sind feuergefährlich und können beim Einatmen und auf der Haut schwere Schäden verursachen. Beim Umgang mit Kraftstoff ist daher Vorsicht geboten und für eine gute Belüftung zu sorgen.

- Stellen Sie vor dem Tanken den Verbrennungsmotor ab und lassen Sie ihn abkühlen.
- Tanken Sie nur im Freien und rauchen Sie während des Betankens nicht. Vermeiden Sie offenes Feuer (Explosionsgefahr!).
- Tragen Sie beim Tanken Handschuhe.
- Achten Sie darauf, Kraftstoff oder Öl nicht zu verschütten.
- Falls Kraftstoff übergelaufen ist, darf kein Versuch unternommen werden, den Motor zu starten. Stattdessen ist das Produkt von der Kraftstoffverschmutzten Fläche zu entfernen. Jeglicher Zündversuch ist zu vermeiden, bis sich die Kraftstoffdämpfe verflüchtigt haben. Wechseln Sie Ihre Kleidung sofort, wenn Sie Kraftstoff oder Öl darüber verschüttet haben.
- Achten Sie darauf, dass kein Kraftstoff ins Erdreich gelangt.
- Der Tankdeckel ist nach jedem Tankvorgang ordnungsgemäß zuzuschrauben und festzuziehen. Das Produkt darf ohne aufgeschraubten Original-Tankdeckel nicht in Betrieb genommen werden.
- Überprüfen Sie aus Sicherheitsgründen Kraftstoffleitung, Kraftstofftank, Tankverschluss und Anschlüsse regelmäßig auf Beschädigungen, Alterung (Brüchigkeit), auf festen Sitz und undichte Stellen und tauschen diese bei Bedarf aus.
- Transportieren und bewahren Sie Kraftstoff nur in dafür vorgesehenen Behältern (Kanistern) auf.
- Halten Sie Kinder von Kraftstoffen fern.
- Transportieren und lagern Sie Kraftstoffe nicht in der Nähe von brennbaren oder leicht entzündlichen Stoffen sowie Funken oder offenem Feuer.
- Starten Sie das Produkt mit Abstand von mind. 3 m zum Auffüllort des Kraftstoffs.
- Halten Sie Griffe und Grifffläche trocken, sauber und frei von Öl und Fett. Rutschige Griffe und Grifffläche erlauben keine sichere Bedienung und Kontrolle des Elektrowerkzeugs in unvorhergesehenen Situationen.
- Stellen Sie vor dem Tanken den Verbrennungsmotor ab und lassen Sie ihn abkühlen.

6.8 Restrisiken

Trotz bestimmungsmäßiger Verwendung können bestimmte Restrisikofaktoren nicht vollständig ausgeräumt werden. Bedingt durch Konstruktion und Aufbau des Produkts können folgende Punkte auftreten:

- Verletzung durch weggeschleuderte Teile.
- Bruch und Herausschleudern von Messerstücken.
- Gefahr einer Kohlenmonoxidvergiftung bei Verwendung des Gerätes in geschlossenen oder schlecht belüfteten Räumen.
- Verbrennungsgefahr bei Berührung heißer Bauteile.
- Schädigung des Gehöres, wenn kein vorgeschriebener Gehörschutz getragen wird.

Rücksichtnahme und Vorsicht verringern das Risiko von Personenverletzungen und Beschädigungen.

Des Weiteren können trotz aller getroffener Vorkehrungen nicht offensichtliche Restrisiken bestehen.

Restrisiken können minimiert werden, wenn die „Sicherheitshinweise“ und die „Bestimmungsgemäße Verwendung“, sowie die Bedienungsanleitung insgesamt beachtet werden.

7 Technische Daten

Abmessungen	
L x B x H	1081 x 236 x 351 mm
Gesamtgewicht	6,4 kg
Antrieb	
Motortyp	2-Takt Motor, luftgekühlt
Hubraum	25,4 cm^3
Motorleistung	0,9 kW (1,22 PS)
Zündkerze	L8RCT
Leerlaufdrehzahl	3000 ± 300 min^{-1}
Max. Tankvolumen	0,42 l
Mischungsverhältnis Kraftstoff / Öl	40:1
Kraftstoff / Öl	Super E10 / 2-Takt Motorenöl
Laubsauger	
Max. Luftgeschwindigkeit	212 km/h
Häckselrate	10:1
Auffangsackvolumen	50 l
Laubsauger Gewicht	5,8 kg
Laubbläser	
Max. Luftgeschwindigkeit	266 km/h
Max. Luftvolumen	950 m^3/h
Laubbläser Gewicht	4,8 kg

Technische Änderungen vorbehalten!

Geräusch und Vibration

⚠ WARNUNG

Lärm kann gravierende Auswirkungen auf Ihre Gesundheit haben. Übersteigt der Maschinenlärm 85 dB, tragen Sie und Personen, die sich in der Nähe befinden bitte einen geeigneten Gehörschutz.

Die Geräuschwerte wurden entsprechend EN ISO 3744:1995 und ISO 11094:1991 ermittelt. Die Schwingungsgesamtwerte (Vektorsumme dreier Richtungen) ermittelt entsprechend ISO 22867.

Geräuschkennwerte

Schalldruckpegel L_{pA}	87 dB
Messunsicherheit K_{pA}	3 dB
Gemessener Schallleistungspegel L_{wA}	107 dB
Messunsicherheit K_{wA}	1,87 dB
Garantierter Schallleistungspegel L_{wA}	109 dB

Die angegebenen Geräuschemissionswerte sind nach einem genormten Prüfverfahren gemessen worden und können zum Vergleich eines Werkzeugs mit einem anderen verwendet werden.

Die angegebenen Geräuschemissionswerte können auch zu einer vorläufigen Einschätzung der Belastung verwendet werden.

Halten Sie sich ggf. an Ruhezeiten und beschränken Sie die Arbeitsdauer auf das Notwendigste.

Vibrationskennwerte

Haltegriff oben a_{hv}	5,28 m/s^2
Haltegriff unten a_{hv}	5,56 m/s^2
Messunsicherheit K_h	1,5 m/s^2

Beschränken Sie die Geräuschentwicklung und Vibration auf ein Minimum!

- Verwenden Sie nur einwandfreie Produkte.
- Warten und reinigen Sie das Produkt regelmäßig.
- Passen Sie Ihre Arbeitsweise dem Produkt an.
- Überlasten Sie das Produkt nicht.
- Lassen Sie das Produkt gegebenenfalls überprüfen.
- Schalten Sie das Produkt aus, wenn es nicht benutzt wird.
- Tragen Sie Handschuhe.

⚠ WARNUNG

Bei längeren Arbeiten kann es auf Grund von Vibrationen in den Händen der Bedienungsperson zu Durchblutungsstörungen (Weißfingersyndrom) kommen.

Das Weißfingersyndrom ist eine Gefäßerkrankung, bei der die kleinen Blutgefäße an den Fingern und Zehen anfallartig verkrampfen. Die betroffenen Areale werden nicht mehr ausreichend mit Blut versorgt und erscheinen dadurch extrem blass. Der häufige Gebrauch von vibrierenden Produkten kann bei Personen, deren Durchblutung beeinträchtigt ist (z. B. Raucher, Diabetiker) Nervenschädigungen auslösen.

Wenn Sie ungewöhnliche Beeinträchtigungen bemerken, beenden Sie sofort die Arbeit und suchen Sie einen Arzt auf.

Beachten Sie die folgenden Hinweise, um die Gefahren zu reduzieren:

- Halten Sie Ihren Körper und besonders die Hände bei kaltem Wetter warm.
- Machen Sie regelmäßig Pausen und bewegen Sie dabei die Hände, um die Durchblutung zu fördern.
- Sorgen Sie für eine möglichst geringe Vibration des Produkts durch regelmäßige Wartung und feste Teile am Produkt.

8 Auspacken

- Öffnen Sie die Verpackung und nehmen Sie das Produkt vorsichtig heraus.
- Entfernen Sie das Verpackungsmaterial sowie Verpackungs-/ und Transportsicherungen (falls vorhanden).
- Überprüfen Sie, ob der Lieferumfang vollständig ist.
- Kontrollieren Sie das Produkt und die Zubehörteile auf Transportschäden. Etwaige Schäden sofort dem Transportunternehmen melden, mit dem das Produkt angeliefert wurde. Spätere Reklamationen werden nicht anerkannt.
- Bewahren Sie die Verpackung nach Möglichkeit bis zum Ablauf der Garantiezeit auf.
- Machen Sie sich vor dem Einsatz anhand der Bedienungsanleitung mit dem Produkt vertraut.
- Verwenden Sie bei Zubehör sowie Verschleiß- und Ersatzteilen nur Originalteile. Ersatzteile erhalten Sie bei Ihrem Fachhändler.
- Geben Sie bei Bestellungen unsere Artikelnummern sowie Typ und Baujahr des Produkts an.

ACHTUNG

Produkt und Verpackungsmaterialien sind kein Kinderspielzeug! Kinder dürfen nicht mit Kunststoffbeuteln, Folien und Kleinteilen spielen! Es besteht Verschluckungs- und Erstickungsgefahr!

9 Montage

Hinweis:

Montieren Sie das Produkt auf einem ebenen, stabilen Untergrund.

Das Produkt kann sowohl als Benzin-Laubbläser als auch als Benzin-Laubsauger verwendet werden. Für den jeweiligen Verwendungszweck ist es notwendig, das Produkt entsprechend aufzubauen.

Beim Zusammenbau und für Wartungsarbeiten benötigen Sie folgendes Werkzeug:

- Innensechskantschlüssel 4 mm (C)
- Schlitzschraubendreher Zündkerzenschlüssel (B)

9.1 Aufbau Benzin-Laubbläser (Abb. 2 + 3)

9.1.1 Blasrohr (4) an der Motoreinheit (8) montieren (Abb. 2)

1. Entfernen Sie die Klemmschraube (4a) am Blasanschluss (4) der Motoreinheit (8). Verwenden Sie hierzu den mitgelieferten Innensechskantschlüssel 4 mm (C).
2. Richten Sie den Befestigungspunkt (3a) des Blasrohrs (3) mit dem Befestigungspunkt (4b) des Blasanschusses (4) aus.
3. Schieben Sie das Blasrohr (3) in den Blasanschluss (4).
4. Ziehen Sie die Klemmschraube (4a) wieder fest. Verwenden Sie hierzu den mitgelieferten Innensechskantschlüssel 4 mm (C).

9.1.2 Flachdüse (1) / Runddüse (2) am Blasrohr (3) montieren (Abb. 3)

Der Benzin-Laubbläser kann mit einer Flachdüse (1) oder einer Runddüse (2) betrieben werden.

1. Richten Sie die Flachdüse (1) / Runddüse (2) mit dem Zapfen (3b) des Blasrohres (3) aus.
2. Schieben Sie die Flachdüse (1) / Runddüse (2) und das Blasrohr (3) zusammen und drehen Sie sie um 90° im Uhrzeigersinn.
3. Setzen Sie die Arretierschraube (3c) ein und ziehen diese fest. Verwenden Sie hierzu den mitgelieferten Schlitzschraubendreher vom Zündkerzenschlüssel (B).

Hinweis:

Der Benzin-Laubbläser ist richtig montiert, wenn die Flachdüse (1) / Runddüse (2) zum Boden zeigt.

Hinweis:

Der Benzin-Laubbläser kann nicht gestartet werden, wenn das Blasrohr (3) nicht montiert ist.

9.2 Aufbau Benzin-Laubsauger (Abb. 4 - 9)

⚠ WARNUNG

Gefahr von Personenschäden!

Verwenden Sie den Laubsauger niemals mit nur einem montierten Saugrohrteil.

9.2.1 Vakuumrohr (20) an der Motoreinheit (8) montieren (Abb. 4 + 5)

1. Öffnen Sie das Schutzgitter (9), indem Sie die Arretierung (9a) zur Seite schieben. Verwenden Sie hierzu den mitgelieferten Schlitzschraubendreher vom Zündkerzenschlüssel (B).
2. Klappen Sie das Schutzgitter (9) auf.
3. Stecken Sie das Vakuumrohr (20) auf den Vakuumanschluss (23). Die Nuten (20a) im Vakuumrohr (20) müssen mit den Zapfen am Vakuumanschluss (23) übereinstimmen.
4. Drehen Sie das Vakuumrohr (20) im Uhrzeigersinn bis zum Anschlag, um das Vakuumrohr (20) zu befestigen.

9.2.2 Ansaugdüse (21) am Vakuumrohr (20) montieren (Abb. 6)

1. Richten Sie die Ansaugdüse (21) mit dem Zapfen (20b) des Vakuumrohrs (20) aus.
2. Schieben Sie die Ansaugdüse (21) und das Vakuumrohr (20) zusammen und drehen Sie sie um 90° im Uhrzeigersinn.
3. Setzen Sie die Arretierschraube (20c) ein und ziehen diese fest. Verwenden Sie hierzu den mitgelieferten Schlitzschraubendreher vom Zündkerzenschlüssel (B).

9.2.3 Auslassrohr (12) am Blasanschluss (4) der Motoreinheit (8) montieren (Abb. 7)

1. Entfernen Sie die Klemmschraube (4a) am Blasanschluss (4) der Motoreinheit (8). Verwenden Sie hierzu den mitgelieferten Innensechskantschlüssel 4 mm (C).
2. Richten Sie den Befestigungspunkt (12a) des Auslassrohres (12) mit dem Befestigungspunkt (4b) des Blasanschlusses (4) aus.
3. Schieben Sie das Auslassrohr (12) in den Blasanschluss (4).
4. Setzen Sie die Klemmschraube (4a) wieder ein und ziehen diese fest. Verwenden Sie hierzu den mitgelieferten Innensechskantschlüssel 4 mm (C).

9.2.4 Auffangsack (18) am Auslassrohr (12) montieren (Abb. 8)

⚠ WARNUNG

Verletzungsgefahr!

Wenn der Auffangsack während des Betriebs des Laubsaugers nicht befestigt ist, kann dies zu Verletzungen durch herumfliegende Teile führen.

– Verwenden Sie den Laubsauger nur mit ordnungsgemäß montiertem Auffangsack.
– Schließen Sie den Reißverschluss des Auffangsacks.
– Achten Sie darauf, dass der Auffangsack nicht beschädigt ist.

1. Stecken Sie das offene Ende des Auslassrohres (12) in die dafür vorgesehene Öffnung des Auffangsackes (18).
2. Fixieren Sie den Auffangsack (18) mit dem Klettverschluss am Auslassrohr (12).
3. Die Demontage erfolgt in umgekehrter Reihenfolge.

9.2.5 Tragegurt des Auffangsackes (18) einstellen (Abb. 9)

Hinweis:

Tragen Sie den Tragegurt niemals diagonal über Schulter und Brust, sondern nur auf einer Schulter, dadurch können Sie in Gefahr das Produkt schnell vom Körper entfernen.

1. Hängen Sie den Tragegurt des Auffangsackes (18) über Ihre rechte Schulter.
2. Stellen Sie die Höhe des Tragegurtes ein. Achten Sie darauf, dass der Auffangsack (18) am Übergang zum Auslassrohr (12) nicht abknickt.

Hinweis:

Der Benzin-Laubsauger ist richtig montiert, wenn

- das Auslassrohr (12) leicht nach unten und zur rechten Seite des Bedieners zeigt.
- der abgerundete Teil der Ansaugdüse (21) zum Boden zeigt.

Hinweis:

Der Benzin-Laubsauger kann nicht gestartet werden, wenn das Vakuumrohr nicht montiert ist.

10 Vor Inbetriebnahme

⚠ WARNUNG

Gesundheitsgefahr!

Das Einatmen von Kraftstoff-/Schmieröldämpfen und Abgasen kann zu schweren gesundheitlichen Schäden, Bewusstlosigkeit und im Extremfall zum Tod führen.

– Atmen Sie Kraftstoff-/Schmieröldämpfe und Abgase nicht ein.
– Betreiben Sie das Produkt nur im Freien.

ACHTUNG

Vor der Inbetriebnahme das Produkt unbedingt komplett montieren!

10.1 Kontrolle vor Bedienung

- Überprüfen Sie alle Seiten des Motors auf Öl- oder Kraftstoffleckagen.
- Überprüfen Sie den Kraftstoffstand – der Kraftstofftank sollte mindestens halb voll sein.
- Überprüfen Sie den Luftfilterzustand.
- Überprüfen Sie den Zustand der Kraftstoffleitungen.
- Achten Sie auf Anzeichen von Beschädigungen.
- Überprüfen Sie, dass alle Schutzabdeckungen angebracht und alle Schrauben, Muttern und Bolzen angezogen sind.
- Sorgen Sie für ausreichende Belüftung des Produkts.
- Vergewissern Sie sich, dass der Zündkerzenstecker der Zündkerze befestigt ist.
- Halten Sie Handgriffe trocken, sauber und frei von Öl und Fett. Handgriffe und Schutzvorrichtungen dürfen nicht beschädigt sein. Wichtig zur sicheren Führung des Motorgerätes.
- Überprüfen Sie die Leichtgängigkeit aller beweglichen Teile.
- Bereiten Sie das Produkt auf den jeweiligen Einsatz vor und achten Sie darauf, dass alle Teile richtig montiert sind.

10.2 Kraftstoff-/Ölgemisch auffüllen

Dieses Produkt ist mit einem 2-Takt-Motor ausgestattet, der eine Mischung aus Benzin und 2-Takt-Öl benötigt.

Es muss spezielles 2-Takt-Öl für luftgekühlte 2-Takt-Motoren mit einem Mischungsverhältnis von 40:1 verwendet werden.

⚠ WARNUNG

Benutzen Sie niemals Kraftstoff, welcher nicht mit 2-Takt Öl gemischt ist. Dies kann dauerhaften Motorschaden verursachen und schließt die Gewährleistung des Herstellers für dieses Produkt aus. Benutzen Sie nie eine Kraftstoffmischung, welches über 90 Tagen gelagert worden ist.

10.2.1 Geeigneter Kraftstoff

Verwenden Sie nur bleifreies Benzin (min. ROZ 95).

Hinweis:

Bleifreies Benzin neigt dazu, Ablagerungen im Lagerbehälter und im Tank zu bilden, wenn es länger als 1 Monat gelagert wird. Verwenden Sie immer frisches Benzin!

10.2.2 Geeignetes Öl

Verwenden Sie nur hochwertiges 2-Takt-Motorenöl nach der Spezifikation ISO - L - EGD / JASO FD. Geeignete Öle erhalten Sie im Fachhandel.

Stellen Sie ein Kraftstoff-Öl-Gemisch im Verhältnis 40:1 gemäß der Kraftstoff-Mischtabelle her.

Hinweis

Verwenden Sie kein 2-Takt-Öl, das ein Mischverhältnis von 100:1 empfiehlt. Bei Motorenschäden auf Grund ungenügender Schmierung entfällt die Motorgarantie des Herstellers.

Verwenden Sie niemals Öl für 4-Takt-Motoren oder wassergekühlte 2-Takt-Motoren. Dadurch können die Zündkerze verschmutzt, das Abluftteil blockiert oder der Kolbenring verklebt werden.

10.2.3 Kraftstoffmischung

⚠ WARNUNG

Kraftstoffe und Kraftstoffdämpfe sind feuergefährlich und können beim Einatmen und auf der Haut schwere Schäden verursachen. Beim Umgang mit Kraftstoff ist daher Vorsicht geboten und für eine gute Belüftung zu sorgen.

⚠ WARNUNG

Direkten Hautkontakt mit Kraftstoff und Einatmen von Kraftstoffdämpfen vermeiden. Tragen Sie Sicherheitshandschuhe.

⚠ WARNUNG

Benzin und das Kraftstoff-Öl-Gemisch sind hoch entflammbar!

- Transportieren und bewahren Sie Kraftstoff nur in dafür vorgesehenen Behältern (Kanistern) auf.
- Bewahren Sie Kraftstoffbehälter unzugänglich für Kinder auf.
- Rauchen Sie nicht beim Umgang mit Kraftstoff.
- Das Kraftstoffgemisch nicht im Tank mischen.

10.2.4 Kraftstoff-Öl-Gemisch herstellen

- Benutzen Sie nur ein Gemisch aus bleifreiem Benzin (min. ROZ 95) und speziellem 2-Takt-Motoröl (ISO - L - EGD / JASO FD).
- Geben Sie nicht benötigten Treibstoff in einen dafür vorgesehenen und zugelassenen Behälter und bewahren Sie diesen in einem dunklen, kühlen Raum auf.
- Verwenden Sie niemals Getränkeflaschen oder Ähnliches zum Entsorgen oder Lagern von Betriebsstoffen, wie z. B. Kraftstoff. Personen, insbesondere Kinder, könnten verleitet werden, daraus zu trinken.
- Fügen Sie das 2-Takt-Öl gemäß der Kraftstoff-Misch-Tabelle hinzu.

Kraftstoff-Misch-Tabelle

Kraftstoff	2-Takt-Motor-Öl (40:1)
1 Liter	0,025 Liter
2 Liter	0,050 Liter
5 Liter	0,125 Liter

1. Füllen Sie etwa die Hälfte des benötigten Kraftstoffs in den beiliegenden Mischbehälter (A).
2. Fügen Sie das 2-Takt-Öl gemäß der Kraftstoff-Misch-Tabelle hinzu.
3. Füllen Sie den Rest des benötigten Kraftstoffs ein.
4. Schließen Sie den Mischbehälter (A) und schütteln Sie das Kraftstoff-Öl-Gemisch gut durch.

Hinweise:

- Verwenden Sie kein Kraftstoff-Öl-Gemisch, das mehr als 90 Tage lang gelagert wurde.
- Kraftstoff-Öl-Gemische, die einen Monat oder länger nicht genutzt wurden, können den Vergaser verstopfen oder den Motorbetrieb beeinträchtigen.

- Halten Sie Behälter für Kraftstoff und Kraftstoff-Öl-Gemisch getrennt, um eine Fehlbetankung mit normalem Benzin zu vermeiden.

10.3 Kraftstoff-Öl-Gemisch einfüllen

⚠ GEFAHR

Brand- und Explosionsgefahr!

Füllen Sie den Kraftstoff nur bei ausgeschaltetem und abgekühltem Motor ein. Rauchen Sie nicht, wenn Sie das Produkt betanken.

⚠ WARNUNG

Betanken Sie das Produkt nur im Freien oder in ausreichend belüfteten Räumen.

1. Stellen Sie das Produkt mit dem Tankdeckel (17) nach oben auf eine ebene Fläche.
2. Reinigen Sie immer den Bereich um den Tankdeckel (17) vor dem Einfüllen, damit kein Schmutz in den Kraftstofftank (16) fällt. Benutzen Sie hierzu ein trockenes, fusselfreies Tuch.
3. Öffnen Sie den Tankdeckel (17) vorsichtig, um evtl. entstandenen Überdruck im Kraftstofftank (16) abzulassen.
4. Schütteln Sie den Mischbehälter (A) mit dem Kraftstoff-Öl-Gemisch kräftig durch.
5. Öffnen Sie den Mischbehälter (A) vorsichtig und lassen Sie zuerst evtl. entstandenen Überdruck entweichen.
6. Drehen Sie den Tankdeckel (17) gegen den Uhrzeigersinn und öffnen Sie ihn. Der Tankdeckel (17) ist mit einer Verliersicherung im Kraftstofftank (16) verbunden und kann so nicht herunterfallen.
7. Füllen Sie das Kraftstoffgemisch in den Kraftstofftank (16). Verschütten Sie beim Auftanken keinen Kraftstoff und füllen Sie den Kraftstofftank (16) nicht randvoll.
8. Verschließen Sie den Tankdeckel (17) wieder.
9. Säubern Sie den Tankverschluss und die Umgebung. Wischen Sie verschütteten Kraftstoff sofort auf.
10. Überprüfen Sie den Kraftstofftank (16) und die Kraftstoffleitungen auf Undichtigkeiten.

11 Inbetriebnahme

ACHTUNG

Vor der Inbetriebnahme das Produkt unbedingt komplett montieren!

⚠ WARNUNG

Beachten Sie bitte die gesetzlichen Bestimmungen zur Lärmschutzverordnung.

⚠ WARNUNG

Entfernen Sie sich vor dem Starten des Motors mindestens 3 m vom Tankplatz.

11.1 Motor starten (Abb. 1, 10-13)

⚠ GEFAHR

Vergiftungsgefahr!

Benutzen Sie das Produkt nur im Außenbereich und niemals in geschlossenen oder schlecht belüfteten Räumen.

ACHTUNG

– Ziehen Sie den Seilzugstarter stets geradeheraus.
– Halten Sie den Griff des Seilzugstarters fest, wenn sich der Seilzugstarter wieder einzieht.
– Lassen Sie den Seilzugstarter nicht zurückschleudern. Dies kann zu Beschädigungen führen.
– Ziehen Sie das Starterseil des Seilzugstarters nicht über die gesamte Länge heraus. So wird ein Reißen des Starterseils vermieden.
– Bei kühlem Wetter kann es erforderlich sein, den Anlassvorgang mehrmals zu wiederholen.

Hinweise:

- Stellen Sie das Produkt vor dem Starten des Motors auf einen festen Untergrund.
- Benutzen Sie die Kraftstoffpumpe „Primer“ nur bei kaltem Motor!
- Wenn der Motor das erste Mal angelassen wird, sind mehrere Versuche zum Anlassen erforderlich, bis der Kraftstoff vom Tank zum Motor befördert worden ist.

11.1.1 Starten bei kaltem Motor (Abb.11, 12)

Im „kalten“ Zustand:

1. Stellen Sie den „Chokehebel“ (22) auf Stellung |↖|.
2. Drücken Sie bei kälteren Temperaturen die Kraftstoffpumpe „Primer“ (14) 7-mal. Dies erleichtert das Starten des Motors.
3. Halten Sie das Produkt am Haltegriff oben (7) fest und ziehen Sie den Seilzugstarter (13) langsam bis zum ersten Widerstand heraus.
4. Ziehen Sie nun den Seilzugstarter (13) mehrmals kräftiger, bis der Motor kurz anspringt und wieder aus geht.
5. Sobald der Motor ausgegangen ist, betätigen Sie den Gashebel (6). Der Chokehebel (22) springt automatisch in die Betriebsstellung „Warmstart“ |↕|.
6. Ziehen Sie nun den Seilzugstarter (13) rasch an, bis der Motor startet. Sollte der Motor nicht starten, wiederholen Sie den Vorgang.
7. Lassen Sie das Produkt 1-2 Minuten warmlaufen.

Hinweis:

Das Produkt verfügt über eine Auto-Choke-Funktion. Sobald Sie den Gashebel betätigen, springt der Chokehebel in Position |↕|.

Bei hohen Außentemperaturen kann es vorkommen, dass auch bei kaltem Motor ohne Choke gestartet werden muss!

11.1.2 Starten bei warmem Motor (Abb.11, 12)

Das Produkt stand für weniger als 15–20 Minuten still.

Im „warmen“ Zustand:

1. Der Chokehebel (22) muss zum Starten des warmen Motors nicht auf die Position |↖| gestellt werden.

2. Halten Sie das Produkt am Haltegriff oben (7) fest und ziehen Sie den Seilzugstarter (13) langsam bis zum ersten Widerstand heraus.
3. Ziehen Sie nun den Seilzugstarter (13) rasch an. Das Produkt sollte nach maximal 2 Zügen starten. Falls das Produkt immer noch nicht startet, wiederholen Sie den Vorgang wie unter *11.1.1* beschrieben.

Hinweis:

- Springt der Motor auch nach mehreren Versuchen nicht an, lesen Sie das Kapitel *17*.

11.2 Motordrehzahl einstellen (Abb. 1)

Die Motordrehzahl sollte an die Art des zu entfernenden Materials angepasst werden:

- Verwenden Sie das Produkt bei niedriger Geschwindigkeit für leichtes Material auf dem Boden.
- Verwenden Sie das Produkt mit durchschnittlicher Geschwindigkeit, um Gras und leichte Blätter auf Asphalt oder festem Boden zu bewegen.
- Verwenden Sie das Produkt mit hoher Geschwindigkeit für schwerere Materialien wie Schmutz.

1. Stellen Sie die gewünschte Motordrehzahl zum Betrieb des Produkts über den Gashebel (6) ein. Die Gashebelposition kann mit der Gashebelarretierung (5) eingestellt werden.

Hinweis:

Vermeiden Sie es, den Motor in den ersten 6-8 Betriebsstunden mit voller Leistung zu betreiben.

11.3 Motor abstellen (Abb. 1, 10)

11.3.1 Not-Aus-Schrittfolge

Falls es notwendig ist, das Produkt sofort zu stoppen, drücken Sie den Ein-/Austaster (10) auf Stellung „0“ und halten Sie ihn auf dieser Stellung gedrückt, bis der Motor zum Stillstand gekommen ist.

11.3.2 Normale Schrittfolge

1. Lösen Sie die Gashebelarretierung (5).
2. Lassen Sie den Gashebel (6) los.
3. Drücken Sie den Ein-/Austaster (10) auf Stellung „0“ und halten Sie ihn auf dieser Stellung gedrückt, bis der Motor zum Stillstand gekommen ist.

11.4 Betrieb des Benzin-Laubbläsers (Abb. 1)

⚠ WARNUNG

Verletzungsgefahr!

Wenn Sie den Luftstrom auf Personen, Tiere oder Gegenstände richten, kann dies zu Verletzungen und Beschädigungen führen.

– Richten Sie den Luftstrom von sich weg.
– Richten Sie den Luftstrom nie auf andere Personen, Tiere oder Gegenstände.
– Blasen Sie keine harten Gegenstände wie Steine oder Äste weg.

⚠ WARNUNG

Verletzungsgefahr

Weggeschleuderte Objekte und rotierende Teile können schwere Verletzungen verursachen.

– Stellen Sie sicher, dass andere Personen ausreichend Sicherheitsabstand einhalten.
– Halten Sie nicht beteiligte Personen vom Produkt fern.
– Halten Sie das Produkt vor sich.
– Nie das Produkt auf sich selbst, andere Personen oder Tiere richten.
– Achten Sie immer darauf, dass keine Gegenstände oder Staub in Richtung von Personen oder Tieren geblasen werden oder Gegenstände beschädigt werden.
– Beachten Sie immer die Windrichtung und arbeiten Sie niemals gegen den Wind.

Halten Sie während des Betriebs des Laubbläsers den oberen Haltegriff (7) des Produkts.

Die Geschwindigkeit sollte an die Art des zu entfernenden Materials angepasst werden.

11.5 Betrieb des Benzin-Laubsaugers (Abb. 1)

⚠ WARNUNG

Verletzungsgefahr!

Wenn der Auffangsack während des Betriebs des Laubsaugers nicht befestigt ist, kann dies zu Verletzungen durch herumfliegende Teile führen.

– Verwenden Sie den Laubsauger nur mit ordnungsgemäß montiertem Auffangsack.
– Schließen Sie den Reißverschluss des Auffangsacks.
– Achten Sie darauf, dass der Auffangsack nicht beschädigt ist.

⚠ VORSICHT

Halten Sie das Produkt während der Arbeit mit beiden Händen fest. Greifen Sie beide Handgriffe.

Hinweise:

Bei Betrieb des Laubsaugers empfehlen wir eine mittlere/hohe Geschwindigkeit.

Saugen Sie nicht zu viele Blätter auf einmal auf, sammeln Sie kein feuchtes Gras oder feuchte Blätter, dies kann zu Verstopfungen führen. Saugen Sie keine harten Materialien auf.

Ein Laubsauger ist kein Nass-Sauger!
Bitte vermeiden Sie das Ansaugen von nassen Materialien (Laub, Schmutz sowie Zweige, Äste, Tannenzapfen, Gras, Erde, Sand, Rindenmulch/Häckselgut usw.).
Saugen Sie nicht auf feuchten oder nassen Rasen-, Gras- oder Wiesenflächen.
Fehlanwendungen können unter Umständen zu Verstopfungen in der Häckselkammer und dadurch zu reduzierter Leistungsfähigkeit führen.

Der Auffangsack funktioniert wie ein Filter, ähnlich einem gewöhnlichen Hausstaubsauger. Aus diesem Grund ist es am besten den Auffangsack nicht vollständig zu füllen und sperrige Objekte umgehend zu entfernen.

1. Legen Sie Ihre linke Hand auf den Haltegriff oben (7) und Ihre rechte Hand an den Haltegriff unten (15).
2. Halten Sie den Haltegriff unten (15) so, dass sich der Auffangsack (18) auf der rechten Seite des Bedieners befindet.
3. Halten Sie während der Sammlung das abgerundete Ende der Ansaugdüse (21) einige Zentimeter über dem Boden.

Hinweis:

Um den Auffangsack nicht unnötig zu verschleißen, vermeiden Sie es, ihn während der Arbeit über den Boden zu schleifen.

11.5.1 Auffangsack (18) entleeren (Abb.1, 9)

Ein zu voller Auffangsack verringert die Leistung des Produkts und kann zur Überhitzung des Motors führen.

1. Schalten Sie den Motor aus.
2. Warten Sie den Stillstand des Produkts ab.
3. Öffnen Sie den Reißverschluss des Auffangsackes (18) und leeren Sie den Auffangsack (18), ohne ihn vom Auslassrohr (12) zu lösen.

11.5.2 Blockierung entfernen (Abb. 1, 5, 15)

⚠ WARNUNG

Verletzungsgefahr!

Wenn Sie Blockierungen mit bloßen Händen entfernen, können Sie sich verletzen.

– Tragen Sie Schutzhandschuhe.
– Verwenden Sie geeignete Werkzeuge (z. B. einen Holzstock).

Hinweis:

Bei Verwendung des Produkts als Laubsauger besteht das Risiko, Gegenstände einzusaugen, die das Produkt und den Rotor blockieren können.

1. Schalten Sie den Motor aus.
2. Entfernen Sie die Abdeckung des Zündkerzensteckers (11), indem Sie die Schraube (11a) lösen. Verwenden Sie hierzu den mitgelieferten Innensechskantschlüssel 4 mm (C).
3. Ziehen Sie den Zündkerzenstecker (24) ab.
4. Demontieren Sie das Vakuumrohr (20).
5. Überprüfen Sie das Rohr auf Blockierungen. Klopfen Sie vorsichtig auf das Rohr oder verwenden Sie einen Holzstock, um Blockierungen zu lösen. Klopfen Sie das Rohr gegebenenfalls leicht auf den Boden, um die Blockierung zu lösen.
6. Entfernen Sie den Fremdkörper aus dem Vakuumeinlass.
7. Stellen Sie sicher, dass nichts den Rotor blockiert, bevor Sie das Produkt erneut benutzen.

11.6 Arbeitshinweise

Hinweise:

- Eine gewisse Lärmbelastung durch dieses Produkt ist nicht vermeidbar. Verlegen Sie lärmintensive Arbeiten auf zugelassene und dafür bestimmte Zeiten. Halten Sie sich ggf. an Ruhezeiten und beschränken Sie die Arbeitsdauer auf das Notwendigste.
- Zu Ihrem persönlichen Schutz und Schutz in der Nähe befindlicher Personen ist ein geeigneter Gehörschutz zu tragen.

Das Produkt darf nur für folgende Einsatzzwecke verwendet werden:

- Als Gebläse zum Anhäufen von dürrem Blattwerk oder zum Wegblasen aus schwer zugänglichen Stellen.
- Als Ansaugwerk zum Ansaugen von dürrem, trockenem Blattwerk.
  Bei Saugfunktion dient das Produkt auch als Häcksler. Die trockenen Blätter werden zerkleinert, ihr Volumen verringert und für eine eventuelle Kompostierung vorbereitet. Die Intensität der Zerkleinerung hängt von der Größe des Laubes und der noch enthaltenen Restfeuchtigkeit ab.

Jede andere als oben beschriebene Verwendung kann zu Schäden am Produkt führen und eine Gefahr für den Benutzer darstellen.

- Vergewissern Sie sich vor dem Einschalten des Produkts, dass es nicht auf Personen oder Tiere gerichtet ist.
- Halten Sie das Produkt während der Arbeit mit beiden Händen fest. Greifen Sie beide Handgriffe.
- Feuchten Sie Oberflächen bei staubigen Verhältnissen leicht an.

11.6.1 Bei Verwendung als Benzin-Laubbläser

- Ein optimales Ergebnis beim Einsatz des Gebläses erhalten Sie mit einem Abstand zum Boden von 5 - 10 cm.
- Richten Sie den Luftstrahl nach vorne und bewegen Sie sich langsam, um Laub oder Gartenabfälle zusammen zu blasen bzw. von schwer zugänglichen Stellen zu entfernen.
- Benutzen Sie Rechen und Besen, um Abfälle vor dem Blasen aufzulockern.
- Beginnen Sie die Arbeit mit der höchsten Blasleistung, um die herumliegenden Blätter rasch zu sammeln. Eine niedrigere Blasleistung wählen Sie, um den zuvor zusammengetragenen Laubhaufen zu verdichten.
- Beachten Sie immer die Windrichtung und arbeiten Sie niemals gegen den Wind.

11.6.2 Bei Verwendung als Benzin-Laubsauger

- Achten Sie darauf, dass nicht zu große Laubmengen gleichzeitig angesaugt werden. So vermeiden Sie, dass das Saugrohr verstopft und das Häckselwerk blockiert.

11.7 Arbeitsende (Abb. 15)

1. Schalten Sie den Motor aus.
2. Entfernen Sie den Zündkerzenstecker (24), um eine unbeabsichtigte Inbetriebnahme zu vermeiden.
3. Reinigen Sie das Produkt.

12 Reinigung und Wartung

⚠ WARNUNG

Lassen Sie Instandsetzungsarbeiten und Wartungsarbeiten, die nicht in dieser Bedienungsanleitung beschrieben sind, von einer Fachwerkstatt durchführen. Benutzen Sie nur originale Ersatzteile.

Es besteht Unfallgefahr! Führen Sie Wartungsarbeiten grundsätzlich bei ausgeschaltetem Motor durch. Es besteht Verletzungsgefahr! Lassen Sie das Produkt vor allen Wartungsarbeiten abkühlen. Elemente des Motors sind heiß. Es besteht Verletzungs- und Verbrennungsgefahr!

Das Produkt kann unerwartet starten und dadurch zu Verletzungen führen.

– Schalten Sie vor allen Wartungsarbeiten den Motor aus.
– Ziehen Sie den Zündkerzenstecker von der Zündkerze.
– Lassen Sie den Motor auskühlen.
– Sämtliche Schutz- und Sicherheitseinrichtungen müssen nach abgeschlossenen Instandsetzungsarbeiten und Wartungsarbeiten sofort wieder montiert werden.

12.1 Reinigung

Hinweis:

Nach jedem Gebrauch sollte das Produkt gründlich gereinigt werden.

- Halten Sie Schutzvorrichtungen, Luftschlitze und Motorengehäuse so staub- und schmutzfrei wie möglich. Reiben Sie das Produkt mit einem sauberen Tuch* ab oder blasen Sie es mit Druckluft* bei niedrigem Druck aus. Wir empfehlen, dass Sie das Produkt direkt nach jeder Benutzung reinigen.
- Um die Brandgefahr zu verringern, reinigen Sie regelmäßig die Kühlrippen des Motors mit Druckluft. Befreien Sie den Schalldämpferbereich von Staub, Blättern oder anderen Fremdkörpern.
- Lüftungsöffnungen müssen immer frei sein.
- Reinigen Sie das Produkt regelmäßig mit einem feuchten Tuch und etwas Schmierseife. Verwenden Sie keine Reinigungs- oder Lösungsmittel; diese könnten die Kunststoffteile des Produkts angreifen. Achten Sie darauf, dass kein Wasser in das Produktinnere gelangen kann.
- Tauchen Sie das Produkt zur Reinigung keinesfalls in Wasser oder andere Flüssigkeiten.

Laubbläser reinigen

1. Reinigen Sie das Blasrohr (3) und die Flachdüse (1) bzw. Runddüse (2) bei Verschmutzung mit einer Bürste.

Laubsauger reinigen

1. Nehmen Sie nach Beendigung der Arbeit den Auffangsack (18) ab. Den Auffangsack (18) umstülpen, gründlich reinigen und ggf. trocknen. Hiermit verhindern Sie das Entstehen von Schimmel und unangenehmen Gerüchen.
2. Ein stark verschmutzter Auffangsack (18) kann mit Wasser und Seife gewaschen und anschließend getrocknet werden.
3. Reiben Sie bei Schwergängigkeit des Reißverschlusses die Reißverschlusszähne mit einer trockenen Seife ein.
4. Reinigen Sie das Vakuumrohr (20), die Ansaugdüse (21) und das Auslassrohr (12) bei Verschmutzung mithilfe einer Bürste.

12.2 Wartung

Hinweis:

Warten Sie das Produkt sorgfältig. Kontrollieren Sie, ob bewegliche Teile einwandfrei funktionieren und nicht klemmen, ob Teile gebrochen oder so beschädigt sind, dass die Funktion des Produkts beeinträchtigt ist. Lassen Sie beschädigte Teile vor dem Einsatz des Produkts reparieren.

Regelmäßige, sorgfältige Instandhaltung ist notwendig, um das Sicherheitsniveau und die Leistung des Produkts unverändert zu garantieren.

Entfernen Sie alle Werkzeuge, die Sie für die Wartung verwenden, bevor sie das Produkt in Betrieb nehmen oder lagern.

Sämtliche Schutz- und Sicherheitseinrichtungen müssen nach abgeschlossenen Instandsetzungsarbeiten und Wartungsarbeiten sofort wieder montiert werden.

12.2.1 Wartungsplan

Die nachfolgenden Wartungsfristen unbedingt einhalten, um den störungsfreien Betrieb sicherzustellen.
Achtung! Bei Erstinbetriebnahme muss Kraftstoff-/Ölgemisch eingefüllt werden.

Bauteil		Vor jedem Gebrauch	Alle 3 Monate oder 20h	Alle 6 Monate oder 50h	Alle 12 Monate oder 100h	Alle 2 Jahre oder 300h
Luftfilter	Überprüfen	X				
	Säubern		X			
Zündkerze	Überprüfen und einstellen			erstmals nach 10h, danach alle 50h		
	Austauschen					X
Zündkerzenstecker	Säubern				X	
Kühlrippen	Prüfung	X				
Verbindungselemente wie Schrauben und Muttern	Überprüfen (festziehen falls notwendig)	X				

Kraftstoff-/Ölgemisch	Überprüfen	X				
Kraftstofftank	Überprüfen	X				
Kraftstofffilter	Austauschen				siehe *12.2.4*	
Kraftstoffleitung	Überprüfen	Vor jedem Gebrauch. **Bei Beschädigung durch autorisierten Fachbetrieb austauschen lassen.**				
Vergasereinstellung	Überprüfen	Wenn der Motor bei Gaswegnahme von allein ausgeht. **Nur bei einem autorisierten Fachbetrieb durchführen lassen** (siehe *12.2.2*)**.**				
Auffangsack	Überprüfen	Vor jedem Gebrauch. Bei Beschädigungen ersetzen.				
	Säubern	Bei starken Verschmutzungen.				

12.2.2 Wartung der Vergasereinstellung

Wenn der Motor bei Gaswegnahme von allein ausgeht, muss eine Vergasereinstellung vorgenommen werden.

Lassen Sie die Vergasereinstellungen (z. B. die Leerlaufeinstellung) nur von qualifiziertem Fachpersonal durchführen, um Motorschäden zu vermeiden.

12.2.3 Wartung der Zündkerze (Abb. 14-16)

ACHTUNG

Zündkerze nur bei kaltem Motor wechseln!

Überprüfen Sie die Zündkerze (24a) erstmals nach 10 Betriebsstunden auf Verschmutzung und reinigen Sie diese gegebenenfalls mit einer Kupferdrahtbürste. Danach die Zündkerze (24a) alle 50 Betriebsstunden warten.

1. Entfernen Sie die Abdeckung des Zündkerzensteckers (11). Lösen Sie hierzu die Schraube (11a). Verwenden Sie hierzu den mitgelieferten Innensechskantschlüssel 4mm (C).
2. Ziehen Sie den Zündkerzenstecker (24) ab.
3. Lösen Sie die Zündkerze (24a) mit dem beiliegenden Zündkerzenschlüssel (B).
4. Stellen Sie unter Verwendung einer Fühlerlehre den Elektrodenabstand auf 0,6 -0,7 mm ein.
5. Bringen Sie die Zündkerze (24a) wieder an und achten Sie darauf, dass Sie diese nicht zu festziehen.
6. Der Zusammenbau erfolgt in umgekehrter Reihenfolge.

12.2.4 Wartung des Kraftstofffilters (Abb.1)

Innerhalb des Kraftstofftanks (16) befindet sich ein Kraftstofffilter, der verhindert, dass Verunreinigungen in den Motor gelangen. Der Kraftstofffilter sollte einmal jährlich von Ihrem Händler ausgetauscht werden.

12.2.5 Wartung des Luftfilters (Abb.17)

ACHTUNG

Verschmutzte Luftfilter verringern die Motorleistung durch zu geringe Luftzufuhr zum Vergaser. Regelmäßige Kontrolle ist daher unerlässlich.

⚠ GEFAHR

Brand- und Explosionsgefahr!

Kraftstoff kann sich bei falscher Reinigung entzünden und gegebenenfalls explodieren. Dies führt zu schweren Verbrennungen oder zum Tod.

– Reinigen Sie den Luftfilter Schaumstoffeinsatz, Luftfilter Vlieseinsatz und den Luftfilter Metalleinsatz nur durch Ausklopfen oder Ausblasen.
– Reinigen Sie niemals mit Benzin oder brennbaren Lösungsmitteln.

ACHTUNG

Beschädigungsgefahr!

Der Betrieb des Motors ohne oder mit einem beschädigten Filterelement kann zu Motorschäden führen.

– Lassen Sie den Motor nie ohne oder mit einem beschädigten Luftfilterelement laufen. Schmutz gelangt so in den Motor, wodurch schwerwiegende Motorschäden entstehen können.

- Der Schaumstoffeinsatz (19b) mit Vlieseinsatz (19c) und der Metalleinsatz (19d) sollten regelmäßig kontrolliert und bei Bedarf gereinigt werden.
- Bei sehr staubiger Luft sind der Schaumstoffeinsatz (19b) mit Vlieseinsatz (19c) und der Metalleinsatz (19d) häufiger zu überprüfen.

1. Lösen Sie die Luftfilterschraube (19a) durch Drehen gegen den Uhrzeigersinn.
2. Entfernen Sie die Luftfilterabdeckung (19).
3. Nehmen Sie den Schaumstoffeinsatz (19b) mit Vlieseinsatz (19c) und den Metalleinsatz (19d) heraus.
4. Reinigen Sie alle Teile, indem Sie sie ausklopfen oder mit Druckluft ausblasen.
5. Der Zusammenbau erfolgt in umgekehrter Reihenfolge.

12.2.6 Kraftstoff-Öl-Gemisch ablassen (Abb.1)

⚠ GEFAHR

Lebensgefahr!

Kraftstoff ist giftig und hochgradig entflammbar. Rauchen Sie nicht beim Umgang mit Kraftstoff.

⚠ WARNUNG

Gesundheitsgefahr!

Das Einatmen von Kraftstoff-/Schmieröldämpfen und Abgasen kann zu schweren gesundheitlichen Schäden, Bewusstlosigkeit und im Extremfall zum Tod führen.

– Atmen Sie Kraftstoff-/Schmieröldämpfe und Abgase nicht ein.
– Entleeren Sie Kraftstoff nur im Freien oder in gut belüfteten Räumen.

⚠ WARNUNG

Direkten Hautkontakt mit Kraftstoff und Einatmen von Kraftstoffdämpfen vermeiden. Tragen Sie Sicherheitshandschuhe.

Bei einer Lagerung über einen längeren Zeitraum, muss der Kraftstoff abgelassen werden.

- Achten Sie darauf, dass kein Kraftstoff ins Erdreich gelangt.
- Bewahren Sie Kraftstoff nur in dafür vorgesehenen Behältern* (Kanistern) auf.
- Verwenden Sie niemals Getränkeflaschen oder Ähnliches zum Entsorgen oder Lagern von Betriebsstoffen, wie z. B. Kraftstoff. Personen, insbesondere Kinder, könnten verleitet werden, daraus zu trinken.
- Halten Sie Behälter für Kraftstoff und Kraftstoff-Öl-Gemisch getrennt, um eine Fehlbetankung mit normalem Benzin zu vermeiden.

1. Nehmen Sie den Tankdeckel (17) des Kraftstofftankes (16) langsam ab, um eventuellen Druck im Tank abzulassen.
2. Gießen Sie das Kraftstoff-Öl-Gemisch vorsichtig aus dem Tank in einen geeigneten Behälter*.
3. Lassen Sie das Kraftstoff-Öl-Gemisch vollständig ab.
4. Schrauben Sie den Tankdeckel (17) wieder fest.

12.2.6.1 Kraftstoff-/Ölgemisch mit einer Kraftstoffabsaugpumpe ablassen

1. Halten Sie einen Auffangbehälter unter den Schlauch der Kraftstoffabsaugpumpe*.
2. Schrauben Sie den Tankdeckel (17) auf. Der Tankdeckel (17) ist mit einer Verliersicherung im Kraftstofftank (16) verbunden und kann so nicht herunterfallen.
3. Schieben Sie den Schlauch der Kraftstoffabsaugpumpe* in den Kraftstofftank (16) und lassen Sie das Kraftstoff-/Ölgemisch mit Hilfe der Kraftstoffabsaugpumpe* vollständig ab.
4. Schrauben Sie den Tankdeckel (17) wieder fest.

* = nicht im Lieferumfang enthalten!

12.2.6.2 Vergaser entleeren (Abb.1, 14+15)

Bei einer Lagerung über einen längeren Zeitraum, muss der Vergaser entleert werden.

Andernfalls verdunstet der im Vergaser befindliche, restliche Treibstoff und lässt einen gummiartigen Bodensatz zurück. Dies könnte den Start erschweren und teure Reparaturarbeiten zur Folge haben.

1. Starten Sie den Motor und lassen Sie ihn laufen, bis dieser anhält, um das Kraftstoffgemisch aus dem Vergaser zu entfernen.
2. Lassen Sie den Motor abkühlen (ca. 5 Minuten).
3. Entfernen Sie die Abdeckung des Zündkerzensteckers (11).
4. Ziehen Sie den Zündkerzenstecker (24) von der Zündkerze (24a) ab.
5. Entfernen Sie die Zündkerze (24a).
6. Geben Sie 1 Teelöffel sauberes 2-Takt-Öl durch die Zylinderbohrung der Zündkerzenaufnahme in die Verbrennungskammer.
7. Ziehen Sie mehrere Male langsam am Seilzugstarter (13), um die internen Komponenten zu beschichten.
8. Setzen Sie die Zündkerze (24a) wieder ein.

13 Transport

ACHTUNG

Verbrennungsgefahr!

Halten Sie den heißen Schalldämpfer vom Körper weg. Es besteht Verbrennungsgefahr!

⚠ WARNUNG

Verletzungsgefahr!

Ein unbeabsichtigtes und unerwartetes Anlaufen des Produkts kann zu Verletzungen führen.

1. Ziehen Sie, nachdem der Motor abgekühlt ist, den Zündkerzenstecker (24) von der Zündkerze.
2. Lassen Sie den Motor vor dem Transport oder dem Verladen abkühlen, um Verbrennungen zu vermeiden und Brandgefahr auszuschließen.
3. Entleeren Sie bei einem Transport über längere Distanzen den Kraftstofftank (16) restlos.
4. Um Beschädigungen und Verletzungen zu verhindern, ist das Produkt beim Transport in Fahrzeugen gegen Umkippen und Verrutschen zu sichern.

14 Lagerung

⚠ GEFAHR

Brand- und Explosionsgefahr!

Beim Lagern des Produkts in der Nähe von möglichen Entzündungsquellen, kann es zu einem Brand oder einer Explosion kommen. Dies führt zu schweren Verbrennungen oder zum Tod.

– Beseitigen Sie mögliche Entzündungsquellen, wie z.B. Öfen, Heißwasserboiler mit Gas, Gastrockner usw.

Lagern Sie das Produkt und dessen Zubehör an einem dunklen, trockenen und frostfreien sowie für Kinder unzugänglichen Ort.
Die optimale Lagertemperatur liegt zwischen 5°C und 30°C.
Bewahren Sie das Produkt in der Originalverpackung auf.
Decken Sie das Produkt ab, um es vor Staub oder Feuchtigkeit zu schützen. Bewahren Sie die Bedienungsanleitung bei dem Produkt auf.

- Bewahren Sie das Produkt niemals mit Kraftstoff im Kraftstofftank innerhalb eines Gebäudes auf, in dem möglicherweise Kraftstoffdämpfe mit offenem Feuer oder Funken in Berührung kommen können.
- Lassen Sie den Motor abkühlen, bevor Sie das Produkt in geschlossenen Räumen abstellen.

- Reinigen und warten Sie das Produkt vor der Lagerung.
- Lagern Sie das Produkt nicht mit gefülltem Auffangsack.
- Um Brandgefahr zu vermeiden, halten Sie Motor, Auspuff und den Bereich um den Kraftstofftank frei von Gras, Blättern oder austretendem Fett (Öl).
- Eine Lagerung im Freien ist nicht ratsam. Sichern Sie das Produkt auch vor unbefugtem Zugriff.

Bei einer Lagerung von mehr als 30 Tagen

Wenn das Produkt für einen Zeitraum von mehr als 30 Tagen nicht eingesetzt wird, müssen folgende Maßnahmen ergriffen werden, um es für die Lagerung vorzubereiten.

- Entleeren Sie bei längerer Lagerung den Kraftstofftank.
- Entleeren Sie den Vergaser.

15 Reparatur & Ersatzteilbestellung

Nach Reparatur oder Wartung vergewissern Sie sich, ob alle sicherheitstechnischen Teile angebracht und in einwandfreiem Zustand sind. Verletzungsgefährdende Teile vor anderen Personen und Kindern unzugänglich aufbewahren.

ACHTUNG
Laut Produkthaftungsgesetz wird nicht für Schäden gehaftet, die durch unsachgemäße Reparaturen oder durch Nichtverwendung von Originalersatzteilen verursacht werden. Beauftragen Sie einen Kundendienst oder eine autorisierte Fachkraft. Entsprechendes gilt auch für Zubehörteile.

Ersatzteile und Zubehör erhalten Sie in unserem Service-Center.

Wichtiger Hinweis im Fall einer Reparatur

- Bei Rücklieferung des Produkts zur Reparatur beachten Sie bitte, dass das Produkt aus Sicherheitsgründen öl- und kraftstofffrei an die Servicestation gesendet werden muss.
- Um das Kraftstoff-Öl-Gemisch abzulassen siehe Kapitel *12.2.6*.

15.1 Ersatzteilbestellung

Bei der Ersatzteilbestellung sollten folgende Angaben gemacht werden:

- Modellbezeichnung
- Artikelnummer
- Daten des Typenschildes

Ersatzteile / Zubehör

Artikel	**Artikel-Nr.**
Luftfilter Schaumstoffeinsatz	5911106003
Zündkerze	3904801048
Auffangsack	5911101023

15.2 Service-Informationen

Es ist zu beachten, dass bei diesem Produkt folgende Teile einem gebrauchsgemäßen oder natürlichen Verschleiß unterliegen bzw. folgende Teile als Verbrauchsmaterialien benötigt werden.

Verschleißteile*: Zündkerze, Luftfilter, Auffangsack

* = nicht zwingend im Lieferumfang enthalten!

16 Entsorgung und Wiederverwertung

Hinweise zur Verpackung

Die Verpackungsmaterialien sind recycelbar. Bitte Verpackungen umweltgerecht entsorgen.

Möglichkeiten zur Entsorgung des ausgedienten Gerätes erfahren Sie bei Ihrer Gemeinde- oder Stadtverwaltung.

Kraftstoffe und Öle

- Vor der Entsorgung des Produkts müssen der Kraftstofftank und der Motorölbehälter geleert werden!
- Kraftstoff und Motoröl gehören nicht in den Hausmüll oder Abfluss, sondern sind einer getrennten Erfassung bzw. Entsorgung zuzuführen!
- Leere Öl- und Kraftstoffbehälter müssen umweltgerecht entsorgt werden.

17 Störungsabhilfe

Die folgende Tabelle zeigt Fehlersymptome auf und beschreibt, wie Sie Abhilfe schaffen können, wenn Ihr Produkt einmal nicht richtig arbeitet. Wenn Sie das Problem damit nicht lokalisieren und beseitigen können, wenden Sie sich an Ihre Service-Werkstatt.

Störung	**Mögliche Ursache**	**Abhilfe**
Das Produkt lässt sich nicht starten	Luftfilter verschmutzt.	Luftfilter reinigen/ersetzen.
	Kraftstofffilter verstopft.	Kraftstofffilter reinigen oder erneuern.
	Fehlende Kraftstoffversorgung.	Kraftstoffbehälter auf genügend Kraftstoff überprüfen und gegebenenfalls tanken.
	Fehler in der Kraftstoffleitung.	Kraftstoffleitung auf Knicke oder Beschädigungen überprüfen.
	Startvorrichtung ist defekt.	Zündkerzenstecker auf richtigen Sitz überprüfen. Servicestelle kontaktieren.
	Zündkerze ist zu verschmutzt/zu nass durch zu viel Kraftstoff.	Zündkerze entfernen, reinigen und trocknen; anschließend das Starterseil mehrmals ziehen; Zündkerze wieder einsetzen.
	Zündkerzenstecker nicht aufgesteckt.	Richtigen Sitz des Zündkerzensteckers überprüfen.
	Kein Zündfunke.	Richtigen Sitz des Zündkerzensteckers überprüfen. Zündkerze auf Verschmutzung und richtigem Elektrodenabstand überprüfen. Zündkabel auf Beschädigungen prüfen. Servicestelle kontaktieren.
	Motor defekt.	Servicestelle kontaktieren.
	Vergaser defekt.	Servicestelle kontaktieren.
	Blas-/Saugrohr nicht vollständig montiert.	Zweiteiliges Blas-/Saugrohr montieren.
Das Produkt lässt sich starten und geht sofort wieder aus.	Falsche Vergasereinstellung (Leerlaufdrehzahl).	Servicestelle kontaktieren.
Motor läuft unruhig	Falsche Vergasereinstellung.	Servicestelle kontaktieren.
	Luftfilter verschmutzt	Luftfilter reinigen oder ersetzen.
	Zündkerze verschmutzt	Zündkerze reinigen oder ersetzen.
	Ein-/Austaster defekt.	Servicestelle kontaktieren.
Rauchentwicklung	Falsche Kraftstoffmischung.	2-Takt-Gemisch im Mischverhältnis 40:1 verwenden.
	Falsche Vergasereinstellung.	Servicestelle kontaktieren.
Produkt arbeitet nicht mit voller Leistung	Luftfilter verschmutzt.	Luftfilter reinigen oder ersetzen.
	Zündkerze verschmutzt	Zündkerze reinigen oder ersetzen.
	Falsche Vergasereinstellung.	Servicestelle kontaktieren.
	Auffangsack ist voll.	Auffangsack leeren.
	Auffangsack ist verschmutzt.	Auffangsack reinigen.
	Rohr oder Häckselwerk sind blockiert.	Entfernen Sie mögliche Blockierungen wie in der Bedienungsanleitung beschrieben.

18 EU-Konformitätserklärung

Originalkonformitätserklärung

Hersteller:

Scheppach GmbH
Günzburger Straße 69
D-89335 Ichenhausen

Wir erklären in alleiniger Verantwortung, dass das hier beschriebene Produkt mit den geltenden Richtlinien und Normen übereinstimmt.

Marke:	**Parkside**
Art.-Bezeichnung:	**BENZIN-LAUBSAUGER/-BLÄSER - PBLS 26 A1**
Art.-Nr.:	**3910127977 – 3910127979; 39101279915; 39101279959**
IAN:	**459314_2401**
Serien-Nr.:	**01001 – 10990**

EU-Richtlinien:

2014/30/EU, 2006/42/EG, 2000/14/EG_2005/88/EG, 2011/65/EU, 2016/1628/EU*

* Der oben beschriebene Gegenstand der Erklärung erfüllt die Vorschriften der Richtlinie 2011/65/EU des Europäischen Parlaments und des Rates vom 8. Juni 2011 zur Beschränkung der Verwendung bestimmter gefährlicher Stoffe in Elektro- und Elektronikgeräten.

Angewandte Normen:

EN 15503:2009+A2:2015; EN ISO 14982:2009

Konformitätsbewertungsverfahren:

2000/14/EG_2005/88/EG – Anhang: V

Garantierter Schallleistungspegel (L_{WA}):	109 dB
Gemessener Schallleistungspegel (L_{WA}):	107 dB

2016/1628/EU

Emission. No: e24*2016/1628*2021/1398SHA1/P*0328*01

Dokumentationsbevollmächtigter:

Tobias Ihle
Günzburger Str. 69
D-89335 Ichenhausen

Ichenhausen, 23.07.2024

Simon Schunk
Division Manager Product Center

Andreas Pecher
Head of Project Management

Garantieurkunde

Sehr geehrte Kundin, sehr geehrter Kunde,

unsere Produkte unterliegen einer strengen Qualitätskontrolle. Sollte dieses Gerät dennoch einmal nicht einwandfrei funktionieren, bedauern wir dies sehr und bitten Sie, sich an unseren Servicedienst unter der auf dieser Garantieurkunde angegebenen Adresse zu wenden. Gern stehen wir Ihnen auch telefonisch über die unten angegebene Servicerufnummer zur Verfügung. Für die Geltendmachung von Garantieansprüchen gilt Folgendes:

- Diese Garantiebedingungen regeln zusätzliche Garantieleistungen. Ihre gesetzlichen Gewährleistungsansprüche werden von dieser Garantie nicht berührt. Unsere Garantieleistung ist für Sie kostenlos.
- Die Garantieleistung erstreckt sich ausschließlich auf Mängel, die auf Material- oder Herstellungsfehler zurückzuführen sind und ist auf die Behebung dieser Mängel bzw. den Austausch des Gerätes beschränkt. Bitte beachten Sie, dass unsere Geräte bestimmungsgemäß nicht für den gewerblichen, handwerklichen oder industriellen Einsatz konstruiert wurden. Ein Garantievertrag kommt daher nicht zustande, wenn das Gerät in Gewerbe-, Handwerks- oder Industriebetrieben sowie bei gleichzusetzenden Tätigkeiten eingesetzt wird. Von unserer Garantie sind ferner Ersatzleistungen für Transportschäden, Schäden durch Nichtbeachtung der Montageanleitung oder aufgrund nicht fachgerechter Installation, Nichtbeachtung der Gebrauchsanleitung (wie durch z. B. Anschluss an eine falsche Netzspannung oder Stromart), missbräuchliche oder unsachgemäße Anwendungen (wie z. B. Überlastung des Gerätes oder Verwendung von nicht zugelassenen Einsatzwerkzeugen oder Zubehör), Nichtbeachtung der Wartungs- und Sicherheitsbestimmungen, Eindringen von Fremdkörpern in das Gerät (wie z. B. Sand, Steine oder Staub), Gewaltanwendung oder Fremdeinwirkungen (wie z. B. Schäden durch Herunterfallen) sowie durch verwendungsgemäßen, üblichen Verschleiß ausgeschlossen.

Der Garantieanspruch erlischt, wenn an dem Gerät bereits Eingriffe vorgenommen wurden.

- Die Garantiezeit beträgt 3 Jahre und beginnt mit dem Kaufdatum des Gerätes. Garantieansprüche sind vor Ablauf der Garantiezeit innerhalb von zwei Wochen, nachdem Sie den Defekt erkannt haben, geltend zu machen. Die Geltendmachung von Garantieansprüchen nach Ablauf der Garantiezeit ist ausgeschlossen. Die Reparatur oder der Austausch des Gerätes führt weder zu einer Verlängerung der Garantiezeit noch wird eine neue Garantiezeit durch diese Leistung für das Gerät oder für etwaige eingebaute Ersatzteile in Gang gesetzt. Dies gilt auch bei Einsatz eines Vor-Ort-Services.
- Für die Geltendmachung Ihres Garantieanspruches wenden Sie sich bitte an die unten angegebene Service-Adresse. Sofern die Reklamation innerhalb der Garantiezeit liegt, werden wir Ihnen einen Retourenschein zur Verfügung stellen, mit dem Sie Ihr defektes Gerät kostenfrei an uns zurücksenden können. Beschreiben Sie uns bitte den Reklamationsgrund möglichst genau. Ist der Defekt des Gerätes von unserer Garantieleistung erfasst, erhalten Sie umgehend ein repariertes oder neues Gerät zurück.

Selbstverständlich beheben wir gegen Erstattung der Kosten auch gerne Defekte am Gerät, die vom Garantieumfang nicht oder nicht mehr erfasst sind. Dazu senden Sie das Gerät bitte an unsere Serviceadresse.

Abwicklung im Garantiefall

Um eine schnelle Bearbeitung Ihres Anliegens zu gewährleisten, folgen Sie bitte den folgenden Hinweisen:

- Bitte halten Sie für alle Anfragen den Kassenbon und die Artikelnummer (z. B. IAN 459314_2401) als Nachweis für den Kauf bereit.
- Die Artikelnummer entnehmen Sie bitte dem Typenschild am Produkt, einer Gravur am Produkt, dem Titelblatt Ihrer Anleitung (unten links) oder dem Aufkleber auf der Rück- oder Unterseite des Produktes.
- Sollten Funktionsfehler oder sonstige Mängel auftreten, kontaktieren Sie zunächst die nachfolgend benannte Serviceabteilung telefonisch oder per E-Mail.
- Ein als defekt erfasstes Produkt können Sie dann unter Beifügung des Kaufbelegs (Kassenbon) und der Angabe, worin der Mangel besteht und wann er aufgetreten ist, für Sie portofrei an die Ihnen mitgeteilte Service Anschrift übersenden.
- Auf parkside-diy.com können Sie diese und viele weitere Handbücher einsehen und herunterladen. Mit diesem QR-Code gelangen Sie direkt auf parkside-diy.com. Wählen Sie Ihr Land aus, und suchen Sie über die Suchmaske nach den Bedienungsanleitungen. Mittels Eingabe der Artikelnummer (IAN) 459314_2401 gelangen Sie zur Bedienungsanleitung für Ihren Artikel.

Servicekontakt (DE):

Name: Scheppach GmbH
Günzburger Str. 69
DE - 89335 Ichenhausen
Telefon: 00800 4003 4003
E-Mail: service.DE@scheppach.com
Sitz: Deutschland

Servicekontakt (AT):

Name: Gausch Hubert
Bairisch Kölldorf 267
AT - 8344 Bad Gleichenberg
Telefon: 00800 4003 4003
E-Mail: service.AT@scheppach.com
Sitz: Österreich

Servicekontakt (CH):

Name: Klaus-Häberlin AG
Industriestraße 6
CH - 8610 Uster
Telefon: 00800 4003 4003
E-Mail: service.CH@scheppach.com
Sitz: Schweiz

PDF ONLINE
parkside-diy.com

Sommaire

1 Explication des symboles sur le produit 41
2 Introduction 42
3 Description du produit (fig. 1-17) 42
4 Fournitures (fig. 1) 42
5 Utilisation conforme 42
6 Consignes de sécurité 43
7 Caractéristiques techniques 46
8 Déballage 47
9 Montage 47
10 Avant la mise en service 49
11 Mise en service 50
12 Nettoyage et maintenance 53
13 Transport 55
14 Stockage 56
15 Réparation & commande de pièces de rechange 56
16 Élimination et recyclage 56
17 Dépannage 57
18 Déclaration de conformité UE 58
19 Certificat de garantie 59
20 Vue éclatée 216

1 Explication des symboles sur le produit

L'utilisation de symboles dans ce manuel permet d'attirer votre attention sur les éventuels risques. Les symboles de sécurité et les explications qui les accompagnent doivent être parfaitement compris. Les avertissements en eux-mêmes ne permettent pas d'éliminer les risques et ne dispensent pas de prendre des mesures adaptées pour la prévention des accidents.

	Lisez la notice d'utilisation et observez les consignes de sécurité avant de procéder à la mise en service !		Volume du réservoir. Essence : ROZ 95 / ROZ 98
	Portez une protection auditive.	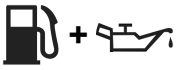	Rapport de mélange carburant huile moteur 2 temps 40:1
	Portez des lunettes de protection.		Bouton marche/arrêt a = arrêt b = marche
	Portez des chaussures de sécurité !		Levier de démarrage (starter manuel) « démarrage à froid » Levier de démarrage (starter manuel) « démarrage et travail à chaud » »
	Porter des chaussures solides !	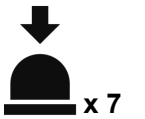	Appuyez 7x sur la pompe à carburant (amorce).
	Vérifiez que chacun respecte une distance de sécurité suffisante.		Vitesse max. de l'air
	Attention ! Le pot d'échappement et d'autres pièces du moteur deviennent brûlants pendant le fonctionnement, ne les touchez pas !		Débit volumique max.
	Risque de blessures ! N'approchez jamais vos mains des lames.		Niveau de puissance acoustique garanti du produit.
	Risque de blessures dû au rouleau scarificateur rotatif ! Gardez vos mains et vos pieds hors des ouvertures lorsque le produit fonctionne.		Appuyez 7x sur la pompe à carburant (amorce).
	Danger lié à la projection de pièces lorsque le moteur est en cours de fonctionnement.	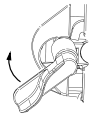	Utilisez le starter manuel.
	Attention substances inflammables. Interdit de faire du feu, de fumer et d'émettre une lumière nue.	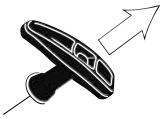	Tirez sur le démarreur à câble.
	Huile moteur 2 temps : ISO - L - EGD / JASO FD		Le produit respecte les directives européennes en vigueur.

2 Introduction

Fabricant :

Scheppach GmbH

Günzburger Straße 69

D-89335 Ichenhausen

Cher client,

Nous espérons que votre nouveau produit vous apportera satisfaction et de bons résultats.

Remarque :

Conformément à la loi en vigueur sur la responsabilité du fait des produits, le fabricant de ce produit n'est pas responsable des dommages survenus sur ce produit dans les cas suivants :

- Manipulation incorrecte
- Non-respect de la notice d'utilisation
- Réparations effectuées par des tiers, des spécialistes non autorisés
- Montage et remplacement des pièces de rechange non originales
- Utilisation non conforme

Attention :

Le mode d'emploi fait partie du produit.

Il contient des remarques importantes sur l'utilisation sécuritaire, réglementaire et économique du produit et sur la façon d'éviter les dangers, de limiter les frais de réparation, de réduire les périodes d'arrêt et d'augmenter la fiabilité et la durée de vie du produit. Outre les dispositions de sécurité figurant dans cette notice d'utilisation, vous devez absolument observer les prescriptions concernant le fonctionnement du produit en vigueur dans votre pays.

Avant d'utiliser le produit, familiarisez-vous avec les consignes de sécurité et d'utilisation. Utilisez le produit uniquement conformément aux descriptions et pour les domaines d'utilisation prescrits. Conservez bien le mode d'emploi et transmettez tous les documents en cas de remise du produit à un tiers.

3 Description du produit (fig. 1-17)

1. Buse plate de tuyère
2. Buse ronde de tuyère
3. Tuyère
3a. Point de fixation de la tuyère
3b. Tenon de la tuyère
3c. Vis de blocage de la tuyère
4. Raccord de soufflage du bloc-moteur
4a. Vis de serrage du raccord de soufflage
4b. Point de fixation du raccord de soufflage
5. Blocage de la gâchette d'accélérateur
6. Gâchette d'accélérateur
7. Poignée de maintien supérieure
8. Bloc-moteur
9. Grille de protection du raccord de vide
9a. Blocage de la grille de protection du raccord de vide
10 Bouton marche/arrêt
11. Couvercle du connecteur de bougie d'allumage
11a. Vis de couvercle du connecteur de bougie d'allumage
12. Tuyau d'évacuation
12a. Point de fixation du tuyau d'évacuation
13. Démarreur à câble
14. Pompe à carburant (amorce)
15. Poignée de maintien inférieure
16. Réservoir de carburant
17. Couvercle du réservoir de carburant
18. Sac collecteur
19. Couvercle du filtre à air
19a. Vis du filtre à air
19b. Cartouche en mousse du filtre à air
19c. Insert de non-tissé du filtre à air
19d. Insert métallique du filtre à air
20. Tuyau de vide
20a. Rainures du tuyau de vide
20b. Tenon du tuyau de vide
20c. Vis de blocage du tuyau de vide
21. Buse d'aspiration du tuyau de vide
22. Manette du starter
23. Raccord de vide
24. Connecteur de bougie d'allumage
24a. Bougie d'allumage

4 Fournitures (fig. 1)

Pos.	Quantité	Désignation
1	1	Buse plate
2	1	Buse ronde
3	1	Tuyère
3 a	1	Vis de blocage (tuyère)
8	1	Bloc-moteur
12	1	Tuyau d'évacuation
18	1	Sac collecteur
20	1	Tuyau de vide
20 a	1	Vis de blocage (tuyau de vide)
21	1	Buse d'aspiration (tuyau de vide)
A	1	Réservoir de mélange
B	1	Clé à bougie d'allumage
C	1	Clé à six pans creux 4 mm

5 Utilisation conforme

Le souffleur/aspirateur de feuilles sans fil ne doit servir qu'aux utilisations suivantes :

- En mode soufflage, pour amasser des feuilles ou d'autres déchets de jardin comme les résidus de coupe afin de les enlever de zones difficiles d'accès.
- En mode aspiration, pour aspirer et broyer les feuilles sèches et autres déchets de jardins légers, lâches et non inflammables.
- L'appareil ne doit pas être utilisé pour collecter des produits inflammables ou explosifs, des braises chaudes, des cendres, des cigarettes et des branches allumées, des objets tranchants, des objets métalliques, des pierres ni tout autre objet pouvant être dangereux pour l'opérateur. Cela pourrait provoquer des blessures et endommager le produit.

Ne soufflez et n'aspirez pas de matériaux nocifs !

Le produit doit être utilisé selon les dispositions correspondantes. Toute autre utilisation est considérée comme étant non conforme. Le fabricant décline toute responsabilité quant aux dommages ou blessures qui en résulteraient. Dans ce cas, l'utilisateur/opérateur est le seul responsable.

Une utilisation conforme consiste également à respecter les consignes de sécurité, ainsi que les instructions de montage et les consignes d'utilisation de la notice d'utilisation.

Les personnes utilisant le produit et en assurant la maintenance doivent être familiarisées avec celui-ci et connaître les dangers possibles qu'il implique.

Toute modification du produit annule toute garantie du fabricant pour les dommages en résultant.

Le produit ne doit être utilisé qu'avec des pièces de rechange et des accessoires originaux du fabricant.

Respectez les prescriptions de sécurité, de travail et de maintenance du fabricant, ainsi que les dimensions indiquées dans les caractéristiques techniques.

Remarque : conformément aux dispositions, nos produits n'ont pas été conçus pour une utilisation commerciale, artisanale ou industrielle. Nous déclinons toute responsabilité si le produit est utilisé dans des exploitations commerciales, artisanales ou industrielles, ou dans le cadre d'activités comparables.

Explication des mots de signalisation dans le mode d'emploi

⚠ DANGER

Terme de signalisation servant à désigner une situation de danger immédiate qui entraîne des blessures graves voire mortelles si elle n'est pas évitée.

⚠ AVERTISSEMENT

Terme de signalisation servant à désigner une situation de danger possible qui peut entraîner des blessures graves voire mortelles si elle n'est pas évitée.

⚠ PRUDENCE

Terme de signalisation servant à désigner une situation de danger possible qui peut entraîner des blessures légères ou modérées si elle n'est pas évitée.

ATTENTION

Terme de signalisation servant à désigner une situation de danger possible qui peut endommager le produit ou les biens environnants.

6 Consignes de sécurité

Consignes de sécurité générales

⚠ AVERTISSEMENT

Pour votre sécurité, merci de lire entièrement cette notice et les consignes de sécurité avant la mise en service du produit. Lorsque vous prêtez le produit, joignez toujours les instructions d'utilisation correspondantes.

⚠ AVERTISSEMENT

Utilisez uniquement les carburants recommandés dans cette notice.

⚠ AVERTISSEMENT

N'utilisez jamais de carburant non mélangé à de l'huile 2 temps. Cela pourrait provoquer des dommages irréversibles au moteur et rendrait la garantie fabricant caduque. N'utilisez jamais de mélange de carburant qui a été stocké pendant plus de 90 jours.

Conservez toutes les consignes de sécurité et instructions pour l'avenir !

6.1 Instructions

- Lisez entièrement la notice d'utilisation avant d'utiliser le produit.
- Familiarisez-vous avec les organes de commande et de réglage et avec l'utilisation correcte du produit.
- Apprenez à arrêter le produit en cas d'urgence.
- Utilisez uniquement le produit de manière conforme pour :
  - Le déplacement et l'accumulation de feuilles et d'herbe légères et de petite taille en les soufflant.
  - La collecte à vide de feuilles et d'herbe, de différents déchets légers et de petite taille, à l'exception des liquides.
  - L'appareil ne doit pas être utilisé pour collecter des produits inflammables ou explosifs, des braises chaudes, des cendres, des cigarettes et des branches allumées, des objets tranchants, des objets métalliques, des pierres ni tout autre objet pouvant être dangereux pour l'opérateur. Cela pourrait provoquer des blessures et endommager le produit.
- Les enfants ne doivent pas jouer avec ce produit.
- Le produit ne doit pas être utilisé par des personnes (y compris des enfants) présentant des capacités physiques, sensorielles ou mentales réduites ou qui ne possèdent pas l'expérience et les connaissances nécessaires.
- N'utilisez jamais le produit lorsque des personnes, en particulier des enfants, ou des animaux se trouvent à proximité.
- Ne laissez jamais une personne qui ne connaîtrait pas ces instructions utiliser le produit. Il est possible que des prescriptions locales donnent un âge minimum d'utilisation.
- N'utilisez pas le produit en cas de fatigue ou si vous êtes sous l'influence de drogues, de l'alcool ou de médicaments. N'utilisez pas le produit si vous êtes fatigué.
- Transmettez tous les documents en cas de remise du produit à un tiers.
- Notez que l'opérateur ou l'utilisateur est responsable des accidents ou des dangers vis-à-vis des autres personnes ou de leurs biens.
- Avant l'utilisation, effectuez toujours une inspection visuelle pour vous assurer que le broyeur, les boulons du broyeur et tout autre dispositif de fixation sont bien fixés, que le boîtier n'est pas endommagé et que les dispositifs de protection et panneaux de protection sont bien en place. Remplacez tout composant usé ou endommagé par jeu afin d'éviter tout déséquilibre. Remplacez les inscriptions endommagées ou illisibles.

6.2 Consignes générales

- **Porter des vêtements adaptés. Ne pas porter de vêtements amples ou de bijoux. Maintenir les cheveux et vêtements à bonne distance des pièces mobiles.** Les vêtements amples, bijoux ou cheveux longs risquent d'être happés par les pièces mobiles.
- Recouvrir les cheveux longs d'un filet.
- Lorsque vous travaillez avec ce produit, portez toujours des gants de sécurité, des lunettes de protection, une protection auditive, des chaussures de sécurité et un pantalon.
- Coupez toujours le moteur du produit lorsque vous déposez le produit et avant d'intervenir sur le produit.
- Vérifiez les endommagements et la bonne fixation des couvercles et dispositifs de protection. Remplacez-les si besoin.
- N'utilisez jamais le produit si les **dispositifs de protection** sont défectueux ou que les dispositifs de sécurité sont absents.

⚠ AVERTISSEMENT

Le carburant est extrêmement inflammable :

- Stockez le carburant dans des récipients conçus à cet effet.
- Avant de faire le plein, arrêtez le moteur à combustion et laissez-le refroidir.
- Faites le plein uniquement en extérieur et ne fumez pas pendant que vous faites le plein.
- Ouvrez prudemment et lentement le bouchon de réservoir. Attendez que la pression soit compensée pour retirer entièrement le couvercle de réservoir.
- Pour faire le plein, utilisez un entonnoir adapté ou un tube de remplissage, afin de ne pas renverser de carburant sur le moteur à combustion et sur le boîtier.
  Ne remplissez pas le réservoir de carburant à ras bord !
- Toujours faire l'appoint de carburant avant de démarrer le moteur. Il est interdit d'ouvrir le bouchon de réservoir et de faire l'appoint de carburant pendant que le moteur tourne ou juste après l'arrêt du produit.
- Si du carburant déborde, il ne faut surtout pas essayer de mettre le moteur en marche. Le produit doit être retiré de l'endroit où le carburant a été renversé. Tout essai de démarrage doit être évité jusqu'à ce que les vapeurs de carburant se soient complètement évaporées.
- Essuyez toujours le carburant renversé.
- Démarrez le produit à une distance d'au moins 3 m de la zone de remplissage de carburant.
- Si du carburant a coulé sur vos vêtements, changez-les.
- Vissez et serrez correctement le couvercle de réservoir après chaque plein. Il est interdit de mettre le produit en service si le couvercle de réservoir d'origine n'est pas vissé.
- Remplacez les silencieux endommagés.
- Avant d'utiliser le produit, effectuez un contrôle visuel. Vérifiez en particulier :
  - Que la gâchette d'accélérateur se déplace librement et revient rapidement d'elle-même en position neutre.
  - Le bouton marche/arrêt doit pouvoir facilement s'enclencher.
  - Que tous les câbles électriques comme le câble de bougie d'allumage et le connecteur de bougie d'allumage sont dans un état irréprochable afin d'éviter la formation d'étincelles. Le connecteur de bougie d'allumage doit être bien fixé sur la bougie d'allumage.
  - Veiller à ce que les poignées soient sèches, propres et exemptes d'huile et de graisse. Les poignées et les dispositifs de protection ne doivent pas être endommagés.
  - La soufflante ne doit pas être endommagée.
  - Le sac de collecte ne doit pas être endommagé.
- Avant le début des travaux, retirez toujours les objets qui se trouvent sur le sol et pourraient
  - être projetés lors du fonctionnement de l'appareil (lors de l'utilisation avec la soufflante)
  - bloquer le tuyau de vide (lors de la collecte à vide)
  - constituer une source de danger (pierres, branches, fils de fer, os, etc.)

6.3 Fonctionnement

- Tenez vos mains et pieds à distance des pièces rotatives.
- Ne faites jamais marcher le moteur à combustion dans des endroits fermés dans lesquels du monoxyde de carbone, gaz dangereux, peut s'accumuler.
- Ne montez pas de produits ou d'accessoires non prévus ou autorisés par le fabricant sur le produit.
- Faire en sorte que la zone de travail soit propre et bien éclairée. Le désordre ou des zones de travail non éclairées peuvent entraîner des accidents.
- N'utilisez pas de produit dont l'interrupteur est défectueux. Un produit qu'il est devenu impossible de mettre en marche ou d'arrêter représente un danger et doit être réparé.
- N'utilisez jamais le produit :
  - si tous les accessoires prévus pour l'utilisation en question ne sont pas montés (lors de l'utilisation comme aspirateur/souffleur de feuilles)
  - si des personnes, en particulier des enfants, ou des animaux de compagnie se trouvent à proximité.
  - dans des pièces fermées, dans un environnement propice aux explosions, où se trouvent des liquides, gaz ou poussières inflammables.
- Veillez à toujours conserver une position sûre et stable afin de garder le contrôle du produit et de conserver votre posture de travail même en cas de mouvements inattendus.
  - Évitez si possible de travailler sur des sols humides et glissants. Évitez de travailler sur des sols irréguliers ou inclinés qui ne permettent pas une posture de travail sûre.
  - Déplacez-vous lentement, ne courez pas. Restez attentif aux caractéristiques du sol et aux éventuels obstacles.
- Assurez-vous que le produit est entièrement monté avant de le démarrer.
  - Démarrez le produit à une distance d'au moins 3 m de la zone de remplissage de carburant.
  - Les personnes doivent observer une distance de sécurité d'au moins 15 mètres par rapport à la zone de travail.

  - N’orientez pas le silencieux et les gaz d’échappement vers des matériaux inflammables.
- N’apportez aucune modification au moteur.
- Ne surchargez pas le produit. Utilisez l’outil adapté à votre travail. L’outil adapté permet un travail de meilleure qualité et plus sûr dans la plage de puissance indiquée.
- Assurez-vous que le produit ne touche pas de corps étrangers au sol, de corps étrangers tourbillonnants, ni de poussière.
- Ne dirigez jamais le flux d’air vers des personnes ou des animaux.
- N’insérez pas d’objet dans les ouvertures du produit et évitez d’aspirer des objets de grande taille, car ils pourraient endommager la soufflante.
- Pendant l’utilisation, gardez vos mains à l’écart de la grille d’aspiration et de l’évacuation d’air et n’obstruez pas la soufflante.
- Arrêtez le moteur :
  - Lorsque vous passez d’une utilisation du produit comme aspirateur de feuilles à une utilisation comme souffleur.
  - Lorsque vous laissez le produit sans surveillance.
  - Avant de faire le plein.
  - Lorsque vous changez de zone de travail.
- Arrêtez le moteur et débranchez le connecteur de bougie d’allumage :
  - Avant les travaux de nettoyage et de maintenance.
  - Si vous avez aspiré un corps étranger. Vérifiez que le produit n’est pas endommagé avant de le remettre en marche.
  - Si le produit commence à vibrer de manière inhabituelle.
  - Si vous n’utilisez pas le produit.
- Ne laissez pas le produit sur des feuilles, de l’herbe sèche, ni tout autre matériau inflammable si le moteur est chaud. **Risque d’incendie !**
- N’utilisez pas le produit dans un environnement propice aux explosions, où se trouvent des liquides, gaz ou poussières inflammables. Le produit génère des étincelles, susceptibles de mettre le feu à la poussière ou aux vapeurs.
- **Avertissement !** Ne travaillez pas à proximité de fenêtres ouvertes. Attention aux enfants, aux animaux et dégagez les corps étrangers en les soufflant dessus dans une autre direction.
- Pendant l'utilisation du produit, maintenez les enfants et tiers à bonne distance du produit. Toute déviation peut entraîner une perte de contrôle du produit.
- Évitez toute position du corps anormale. Veiller à adopter une position stable et à toujours maintenir son équilibre. Vous pourrez ainsi mieux contrôler l'outil en cas de situation inattendue.
- Restez attentif, faites attention à ce que vous faites et soyez prudents lorsque vous travaillez avec un outil électrique. N'utilisez pas d'outil en cas de fatigue ou si vous avez consommé des drogues, de l'alcool ou des médicaments. Tout moment d'inattention lors de l'utilisation de l’outil peut conduire à des blessures graves.
- Éviter toute mise en service involontaire. Le fait de porter l’outil avec le doigt sur l’interrupteur peut entraîner des accidents.
- Avant de mettre l'appareil en marche, retirez les outils de réglage ou clés. Tout outil ou clé se trouvant dans une pièce rotative de l'appareil peut entraîner des blessures.
- Il est recommandé d’utiliser le produit à des heures raisonnables - pas tôt le matin, ni tard le soir, lorsque cela pourrait déranger d’autres personnes.
- Avant de commencer le soufflage, détachez les corps étrangers à l’aide d'un râteau et d'un balai.
- En présence de poussière importante, humidifiez légèrement la surface ou utilisez les accessoires d’arrosage disponibles.
- Il est recommandé d’utiliser l’embout de buse soufflante au complet pour que le flux d’air puisse être soufflé tout près du sol.

6.4 Maintenance et stockage

- Prenez soin de vos outils. Vérifiez que les pièces mobiles fonctionnent parfaitement, ne sont pas bloquées et que certaines pièces ne sont pas cassées ou tellement endommagées qu'elles nuisent au bon fonctionnement de l’outil. Faire réparer les pièces endommagées avant d’utiliser l’appareil. De nombreux accidents sont dus à des outils mal entretenus.
- N’effectuez aucune intervention sur le produit si celle-ci n’est pas décrite dans ce manuel.
- Ne stockez jamais le produit avec du carburant dans le réservoir dans un bâtiment, où des vapeurs de carburant pourraient entrer en contact avec une flamme nue ou des étincelles.
- Laissez le moteur refroidir avant les travaux de maintenance, de nettoyage et avant le stockage.
- Maintenez le moteur, le silencieux et le réservoir de carburant exempts de poussière, de branches et de feuilles. **Risque d’incendie !**
- Videz le réservoir uniquement en extérieur ou dans des locaux biens ventilés.
- Portez des gants pendant les travaux de maintenance.
- N’utilisez jamais le produit avec des composants usés ou endommagés, pour des raisons de sécurité. Les pièces endommagées doivent être remplacées ou réparées. Utilisez uniquement des pièces de rechange d'origine. Les pièces défectueuses peuvent causer des blessures ou endommager le produit.
- Retirez tous les outils utilisés pour la maintenance avant de stocker ou de mettre en service le produit.
- Stockez le produit hors de portée des enfants.

6.5 Transport

- Si vous devez porter le produit :
  - arrêtez le moteur et débranchez le connecteur de bougie d’allumage.
  - portez le produit par les poignées. ne soulevez pas le produit par les tuyaux.
- Si vous transportez le produit dans un véhicule, retirez les tuyaux et chargez le produit de sorte qu’il ne constitue un danger pour personne. Pour éviter les fuites de

carburant ainsi que les dommages et les blessures, le produit doit être arrimé lors de son transport à bord de véhicules afin d'éviter qu'il ne bascule.

6.6 Protection de l'environnement

- Veillez à ce que le carburant ne pénètre pas dans le sol.
- Éliminez les matériaux d'emballage et les déchets selon la réglementation locale en vigueur.
- Les résidus de carburant, les huiles et les liquides utilisés pour le nettoyage doivent être éliminés de manière respectueuse de l'environnement !
- Éliminez ce produit de manière conforme et selon les dispositions en vigueur dans votre pays.

6.7 Manipulation sûre des carburants

⚠ AVERTISSEMENT

Les carburants et les vapeurs de carburant sont inflammables et peuvent causer de graves lésions s'ils sont inhalés ou entrent en contact avec la peau. Soyez donc prudents lorsque vous manipulez du carburant et assurez-vous d'avoir une ventilation adéquate.

- Avant de faire le plein, arrêtez le moteur à combustion et laissez-le refroidir.
- Faites le plein uniquement en extérieur et ne fumez pas pendant que vous faites le plein. Évitez les flammes nues (risque d'explosion !).
- Portez des gants lorsque vous faites le plein.
- Veillez à ne pas renverser de carburant ou d'huile.
- Si du carburant déborde, il ne faut surtout pas essayer de mettre le moteur en marche. Le produit doit être retiré de l'endroit où le carburant a été renversé. Tout essai de démarrage doit être évité jusqu'à ce que les vapeurs de carburant se soient complètement évaporées. Changez-vous immédiatement si vous avez renversé du carburant ou de l'huile sur vos vêtements.
- Veillez à ce que le carburant ne pénètre pas dans le sol.
- Vissez et serrez correctement le couvercle de réservoir après chaque plein. Il est interdit de mettre le produit en service si le couvercle de réservoir d'origine n'est pas vissé.
- Pour des raisons de sécurité, contrôlez régulièrement la conduite de carburant, le réservoir de carburant, le bouchon de réservoir et les raccords pour vérifier leur bonne fixation, détecter les éventuels dommages, traces de vieillissement (fragilité) et zones non étanches. Au besoin, remplacez-les.
- Transportez et stockez le carburant dans des récipients (bidons) spécialement conçus à cet effet.
- Tenez les enfants à l'écart des carburants.
- Ne transportez et ne stockez pas de carburant à proximité de substances combustibles ou facilement inflammables, d'étincelles ou de flamme nue.
- Démarrez le produit à une distance d'au moins 3 m de la zone de remplissage de carburant.
- Veillez à ce que les poignées et leurs surfaces de préhension soient sèches, propres et exemptes d'huile et de graisse. Des poignées et surfaces de préhension de poignées glissantes compromettent la sécurité d'utilisation et de contrôle de l'outil électrique dans les situations inattendues.
- Avant de faire le plein, arrêtez le moteur à combustion et laissez-le refroidir.

6.8 Risques résiduels

Une utilisation conforme ne permet pas d'exclure totalement certains facteurs de risque résiduels. En raison de la construction et de la structure du produit, les événements suivants peuvent se produire :

- Blessure par les pièces projetées.
- Rupture et projection de morceaux de lames.
- Risque d'intoxication au monoxyde de carbone en cas d'utilisation de l'appareil dans des espaces clos ou mal ventilés.
- Risque de brûlures en cas de contact avec des composants brûlants.
- Lésions auditives si la protection auditive prescrite n'est pas portée.

L'attention et la prudence réduisent le risque de blessures et de dommages.

En outre, malgré toutes les précautions prises, il peut demeurer des risques résiduels qui ne sont pas évidents.

Les risques résiduels peuvent être réduits au minimum si les « Consignes de sécurité » et les instructions d'« Utilisation conforme », ainsi que l'ensemble de la notice d'utilisation sont respectés.

7 Caractéristiques techniques

Dimensions	
L x l x h	1081 x 236 x 351 mm
Poids total	6,4 kg
Entraînement	
Type de moteur	Moteur 2 cycles, refroidissement à l'air
Cylindrée	25,4 cm^3
Puissance du moteur	0,9 kW (1,22 CV)
Bougie d'allumage	L8RCT
Régime ralenti	3000 ± 300 min^{-1}
Capacité max du réservoir	0,42 l
Rapport de mélange carburant/huile	40:1
Carburant/huile	Super E10 / huile moteur 2 temps
Aspirateur de feuilles	
Vitesse max. de l'air	212 km/h
Rapport de broyage	10:1
Volume du sac collecteur	50 l
Poids de l'aspirateur de feuilles	5,8 kg
Souffleur de feuilles	
Vitesse max. de l'air	266 km/h
Débit volumique max.	950 m^3/h
Poids du souffleur de feuilles	4,8 kg

Sous réserve de modifications techniques !

Bruits et vibrations

⚠ AVERTISSEMENT

Le bruit peut avoir des conséquences graves sur la santé. Si le niveau sonore de la machine dépasse 85 dB, vous devez, ainsi que les personnes à proximité, porter une protection auditive adaptée.

Les valeurs d'émission de bruit ont été calculées conformément à la norme EN ISO 3744:1995 et ISO 11094:1991. Les valeurs totales des vibrations (somme vectorielle des trois directions) ont été calculées conformément à la norme ISO 22867.

Valeurs caractéristiques sonores

Niveau de pression sonore L_{pA}	87 dB
Incertitude de mesure K_{pA}	3 dB
Niveau de puissance sonore mesuré L_{wA}	107 dB
Incertitude de mesure K_{wA}	1,87 dB
Niveau de puissance sonore garanti L_{wA}	109 dB

Les valeurs d'émission de bruit indiquées ont été mesurées dans le cadre d'une méthode de contrôle normalisée et peuvent être utilisées sur un autre appareil dans le but de comparer un outil.

Les valeurs d'émission de bruit indiquées peuvent être utilisées également afin de réaliser une estimation préalable de la charge.

Observez les heures de repos éventuellement prescrites et limitez la durée du travail au strict nécessaire.

Paramètres de vibrations

Poignée de maintien supérieure a_{hv}	5,28 m/s²
Poignée de maintien inférieure a_{hv}	5,56 m/s²
Incertitude de mesure K_h	1,5 m/s²

Limitez au maximum le développement de bruit et les vibrations !

- Utilisez uniquement des produits en parfait état.
- Entretenez et nettoyez régulièrement le produit.
- Adaptez votre mode de travail au produit.
- Ne surchargez pas le produit.
- Faites au besoin contrôler le produit.
- Arrêtez le produit lorsque vous ne l'utilisez pas.
- Portez des gants.

⚠ AVERTISSEMENT

En cas de travail prolongé, les vibrations qui s'exercent sur les mains de l'opérateur peuvent causer des problèmes de circulation (syndrome de Raynaud).

Le syndrome de Raynaud est une maladie vasculaire qui se caractérise par une contraction brutale des petits vaisseaux sanguins des doigts et des orteils. Le sang n'irrigue plus suffisamment les zones concernées, ce qui leur donne un aspect extrêmement pâle. L'utilisation fréquente de produits vibrants peut causer des atteintes nerveuses pour les personnes souffrant des problèmes de circulation (par exemple, fumeurs, diabétiques).

Si vous constatez des troubles inhabituels, cessez immédiatement le travail et consultez un médecin.

Pour réduire les dangers, respectez les consignes suivantes :

- S'il fait froid, faites en sorte que votre corps et en particulier vos mains restent au chaud.
- Prenez des pauses régulières et bougez vos mains pour stimuler la circulation sanguine.
- Veillez à ce que le produit vibre le moins possible par une maintenance régulière et des pièces fixes sur le produit.

8 Déballage

- Ouvrez l'emballage et sortez délicatement le produit.
- Retirez le matériau d'emballage, ainsi que les protections d'emballage et de transport (s'il y a lieu).
- Vérifiez que les fournitures sont complètes.
- Vérifiez que le produit et les accessoires n'ont pas été endommagés lors du transport. Signalez immédiatement tout dommage au transporteur qui a livré le produit. Les réclamations ultérieures ne seront pas acceptées.
- Conservez si possible l'emballage jusqu'à la fin de la période de garantie.
- Familiarisez-vous avec le produit à l'aide de la notice d'utilisation avant de commencer à l'utiliser.
- N'utilisez que des pièces d'origine pour les accessoires ainsi que les pièces d'usure et de rechange. Vous trouverez les pièces de rechange chez votre revendeur.
- Lors de la commande, indiquez la référence, ainsi que le type et l'année de construction du produit.

ATTENTION

Le produit et les matériaux d'emballage ne sont pas des jouets ! Les enfants ne doivent pas jouer avec les sacs en plastique, films d'emballage et pièces de petite taille ! Il existe un risque d'ingestion et d'étouffement !

9 Montage

Remarque :

Montez le produit sur une surface plane et stable.

Le produit peut être utilisé comme souffleur de feuilles thermique ou comme aspirateur de feuilles thermique. Pour chaque utilisation, il faut monter le produit d'une certaine manière.

Pour le montage et les travaux de maintenance, vous aurez besoin des outils suivants :

- Clé à six pans creux 4 mm (C)
- Tournevis plat pour clé à bougie d'allumage (B)

9.1 Montage du souffleur thermique (fig. 2 + 3)

9.1.1 Montage de la tuyère (4) sur le bloc-moteur (10) (fig. 2)

1. Retirez la vis de serrage (4a) située sur le raccord de soufflage (4) du bloc-moteur (8). Pour ce faire, utilisez la vis à six pans creux 4 mm fournie (C).
2. Alignez le point de fixation (3a) de la tuyère (3) avec le point de fixation (4b) du raccord de soufflage (4).
3. Insérez la tuyère (3) dans le raccord de soufflage (4).

4. Resserrez la vis de serrage (4a). Pour ce faire, utilisez la vis à six pans creux 4 mm fournie (C).

9.1.2 Montage de la buse plate (1) / buse ronde (2) sur la tuyère (3) (fig. 3)

Le souffleur thermique peut être utilisé avec une buse plate (1) ou une buse ronde (2).

1. Alignez la buse plate (1) / buse ronde (2) avec le tenon (3b) de la tuyère (3).
2. Assemblez la buse plate (1) / buse ronde (2) et la tuyère (3) et tournez-les de 90° dans le sens des aiguilles d'une montre.
3. Remettez la vis d'arrêt (3c) en place et serrez-la. Utilisez pour cela le tournevis plat de la bougie d'allumage (B) fourni.

Remarque :

Le souffleur de feuilles à essence est correctement assemblé si la buse plate (1) / buse ronde (2) est orientée vers le sol.

Remarque :

Le souffleur de feuilles thermique ne pourra pas être démarré si la tuyère (3) n'est pas montée.

9.2 Montage de l'aspirateur thermique (fig. 4 - 9)

⚠ AVERTISSEMENT

Risque de blessures !

N'utilisez jamais l'aspirateur avec une seule partie du tuyau d'aspiration.

9.2.1 Montage du tuyau de vide (20) sur le bloc-moteur (8) (fig. 4 + 5)

1. Ouvrez la grille de protection (9) en déplaçant le système de blocage (9a) latéralement. Utilisez pour cela le tournevis plat de la bougie d'allumage (B) fourni.
2. Relevez la grille de protection (9).
3. Insérez le tuyau de vide (20) dans le raccord de vide (23). Les rainures (20a) du tuyau de vide (20) doivent correspondre aux tenons du raccord de vide (23).
4. Faites tourner le tuyau de vide (20) dans le sens des aiguilles d'une montre jusqu'en butée pour fixer le tuyau de vide (20).

9.2.2 Montage de la buse d'aspiration (21) sur le tuyau de vide (20) (fig. 6)

1. Alignez la buse d'aspiration (21) avec le tenon (20b) du tuyau de vide (20).
2. Assemblez la buse d'aspiration (21) avec le tuyau de vide (20) et tournez-les de 90° dans le sens des aiguilles d'une montre.
3. Remettez la vis d'arrêt (20c) en place et serrez-la. Utilisez pour cela le tournevis plat de la bougie d'allumage (B) fourni.

9.2.3 Montage du tuyau d'évacuation (12) sur le raccord de soufflage (4) du bloc-moteur (8) (fig. 7)

1. Retirez la vis de serrage (4a) située sur le raccord de soufflage (4) du bloc-moteur (8). Pour ce faire, utilisez la vis à six pans creux 4 mm fournie (C).
2. Alignez le point de fixation (12a) du tuyau d'évacuation (12) avec le point de fixation (4b) du raccord de soufflage (4).
3. Insérez le tuyau d'évacuation (12) dans le raccord de soufflage (4).
4. Remettez la vis de serrage (4a) en place et serrez-la. Pour ce faire, utilisez la vis à six pans creux 4 mm fournie (C).

9.2.4 Montage du sac collecteur (18) sur le tuyau d'évacuation (12) (fig. 8)

⚠ AVERTISSEMENT

Risque de blessures !

Une mauvaise fixation du sac collecteur pendant le fonctionnement en mode aspiration présente un risque de blessure dû aux objets projetés.

– N'utilisez l'aspirateur souffleur électrique en mode aspiration que lorsque le sac collecteur est correctement monté.
– Fermez la fermeture éclair du sac collecteur.
– Veillez à ce que le sac collecteur soit en parfait état.

1. Insérez l'extrémité ouverte du tuyau d'évacuation (12) dans l'ouverture prévue à cet effet du sac collecteur (18).
2. Fixez le sac collecteur (18) sur le tuyau d'évacuation avec la bande Velcro (12).
3. Le démontage s'effectue en procédant dans l'ordre inverse.

9.2.5 Réglage de la sangle de transport du sac collecteur (18) (fig. 9)

Remarque :

Ne portez jamais la sangle de transport en diagonale sur l'épaule et la poitrine, mais uniquement sur une épaule afin de pouvoir éloigner rapidement le produit de votre corps en cas de danger.

1. Accrochez la sangle de transport du sac collecteur (18) à votre épaule droite.
2. Réglez la hauteur de la sangle de transport. Veillez à ne pas plier le sac collecteur (18) au niveau du raccord avec le tuyau d'évacuation (12).

Remarque :

L'aspirateur-souffleur thermique est correctement monté lorsque

- le tuyau d'évacuation (12) est légèrement orienté vers le bas et vers le côté droit de l'opérateur.
- la partie ronde de la buse d'aspiration (21) est orientée vers le sol.

Remarque :

L'aspirateur-souffleur thermique ne pourra pas être démarré si le tuyau de vide n'est pas monté.

10 Avant la mise en service

⚠ AVERTISSEMENT

Risque sanitaire !

L'inhalation de vapeurs de carburant/d'huile de lubrification et de gaz d'échappement peut causer de graves lésions, une perte de connaissance et, dans des cas extrêmes, la mort.

– Ne respirez pas les vapeurs de carburant/vapeurs d'huile de lubrification ni les gaz d'échappement.
– Utilisez ce produit uniquement à l'extérieur.

ATTENTION

Avant la mise en service, monter impérativement le produit en entier !

10.1 Contrôle avant utilisation

- Vérifiez tous les côtés du moteur à la recherche de fuites d'huile ou de carburant.
- Vérifiez le niveau de carburant – le réservoir de carburant doit être au moins à moitié plein.
- Vérifiez l'état du filtre à air.
- Vérifiez l'état des conduites de carburant.
- Soyez attentifs aux signes de dommages.
- Vérifier que tous les capots de protection sont installés et que l'ensemble des vis, écrous et boulons sont serrés.
- Veillez à assurer une ventilation suffisante pour le produit.
- Assurez-vous que le connecteur de bougie d'allumage est fixé à la bougie d'allumage.
- Veiller à ce que les poignées soient sèches, propres et exemptes d'huile et de graisse. Les poignées et les dispositifs de protection ne doivent pas être endommagés. Important pour un guidage en toute sécurité de l'appareil à moteur.
- Assurez-vous que toutes les pièces mobiles se déplacent facilement.
- Préparez le produit à l'utilisation prévue et veillez à ce que toutes les pièces soient correctement montées.

10.2 Remplissage de mélange carburant/huile

Ce produit est équipé d'un moteur à 2 temps qui fonctionne avec un mélange d'essence et d'huile 2 temps.

Utilisez une huile spéciale pour moteurs 2 temps à refroidissement à l'air dans un rapport de mélange 40:1.

⚠ AVERTISSEMENT

N'utilisez jamais de carburant non mélangé à de l'huile 2 temps. Cela pourrait provoquer des dommages irréversibles au moteur et rendrait la garantie fabricant caduque. N'utilisez jamais de mélange de carburant qui a été stocké pendant plus de 90 jours.

10.2.1 Carburant adapté

Utilisez uniquement de l'essence sans plomb (ROZ 95 au moins).

Remarque :

L'essence sans plomb a tendance à former des dépôts dans le récipient de stockage et dans le réservoir si elle est stockée pendant plus d'un mois. Utilisez toujours de l'essence fraîche !

10.2.2 Huile adaptée

Utilisez uniquement de l'huile moteur 2 temps haut de gamme correspondant à la spécification ISO - L - EGD / JASO FD. Vous trouverez de l'huile de ce type dans les commerces spécialisés.

Effectuez le mélange de carburant et d'huile selon un rapport de 40:1, conformément au tableau des mélanges de carburants.

Remarque

N'utilisez pas d'huile pour moteur 2 temps qui recommande un rapport de mélange de 100:1. Les dommages au moteur résultant d'une lubrification insuffisante ne sont pas couverts par la garantie moteur du fabricant.

N'utilisez jamais d'huile pour moteurs 4 temps ou d'huile pour moteurs 2 temps refroidis à l'eau. Cela pourrait encrasser les bougies d'allumage, obstruer le dispositif d'évacuation d'air ou coller la bague de piston.

10.2.3 Mélange de carburant

⚠ AVERTISSEMENT

Les carburants et les vapeurs de carburant sont inflammables et peuvent causer de graves lésions s'ils sont inhalés ou entrent en contact avec la peau. Soyez donc prudents lorsque vous manipulez du carburant et assurez-vous d'avoir une ventilation adéquate.

⚠ AVERTISSEMENT

Évitez tout contact cutané avec le carburant et l'inhalation de vapeurs de carburant. Portez des gants de sécurité.

⚠ AVERTISSEMENT

L'essence et le mélange huile-carburant sont hautement inflammables !

- Transportez et stockez le carburant dans des récipients (bidons) spécialement conçus à cet effet.
- Conservez le réservoir de carburant hors de portée des enfants.
- Ne fumez pas lorsque vous manipulez du carburant.
- N'effectuez pas le mélange de carburant dans le réservoir.

10.2.4 Mélange huile-carburant

- Utilisez uniquement un mélange d'essence sans plomb (ROZ 95 min.) et d'huile spéciale moteur 2 temps (ISO - L - EGD / JASO FD).
- Versez le carburant non utilisé dans un récipient prévu et homologué à cet effet et stockez-le dans une pièce sombre et fraîche.
- N'utilisez jamais de bouteille ou de contenant similaire pour éliminer ou stocker les combustibles comme le carburant. Certaines personnes, en particulier les enfants, risqueraient d'y boire.

- Ajoutez l'huile 2 temps conformément au tableau des mélanges de carburants.

Tableau des mélanges de carburants

Carburant	Huile moteur 2 temps (40:1)
1 litre	0,025 litre
2 litres	0,050 litre
5 litres	0,125 litre

1. Versez environ la moitié de la quantité de carburant requise dans le réservoir de mélange fourni (A).
2. Ajoutez l'huile 2 temps conformément au tableau des mélanges de carburants.
3. Versez le reste du carburant requis.
4. Fermez le récipient de mélange (A) et secouez bien le mélange huile-carburant.

Remarques :

- N'utilisez pas de mélange huile-carburant qui aurait été stocké plus de 90 jours.
- Les mélanges huile-carburant qui datent d'un mois ou plus ne doivent pas être utilisés, car ils peuvent obstruer le carburateur ou entraver le fonctionnement du moteur.
- Conservez le récipient de carburant à l'écart du récipient de mélange huile-carburant afin d'éviter d'utiliser l'essence normale pour faire le plein.

10.3 Appoint du mélange huile-carburant

⚠ DANGER

Risque d'incendie et d'explosion !

Ne versez le carburant que lorsque le moteur est arrêté et a refroidi. Ne fumez pas lorsque vous faites le plein du produit.

⚠ AVERTISSEMENT

Faites uniquement le plein du produit en extérieur ou dans des locaux suffisamment ventilés.

1. Posez le produit sur une surface plane avec le couvercle de réservoir (17) vers le haut.
2. Nettoyez toujours la zone autour du couvercle de réservoir (17) avant le remplissage, afin d'éviter que des saletés ne pénètrent dans le réservoir de carburant (16). Pour ce faire, utilisez un tissu sec et non pelucheux.
3. Ouvrez prudemment le couvercle de réservoir (17), afin d'évacuer l'éventuelle surpression existante du réservoir de carburant (16).
4. Secouez vivement le récipient de mélange (A) contenant le mélange huile-carburant.
5. Ouvrez prudemment le récipient de mélange (A) et laissez l'éventuelle surpression existante s'échapper.
6. Tournez le couvercle de réservoir (17) dans le sens inverse des aiguilles d'une montre et ouvrez-le. Le couvercle de réservoir (17) est relié au réservoir de carburant (16) par une sécurité afin qu'il ne tombe pas.
7. Remplissez le réservoir de carburant (16) du mélange de carburants. Ne renversez pas de carburant lors du plein et ne remplissez pas le réservoir de carburant (16) à ras bord.
8. Refermez de nouveau le couvercle de réservoir (17).
9. Nettoyez le bouchon du réservoir et son environnement. Essuyez immédiatement tout carburant renversé.
10. Vérifiez l'étanchéité du réservoir de carburant (16) et des conduites de carburant.

11 Mise en service

ATTENTION

Avant la mise en service, monter impérativement le produit en entier !

⚠ AVERTISSEMENT

Observez les dispositions légales relatives à la protection du bruit.

⚠ AVERTISSEMENT

Avant le démarrage du moteur, éloignez-vous d'au moins 3 m du lieu d'approvisionnement en essence.

11.1 Démarrage du moteur (fig. 1, 10-13)

⚠ DANGER

Risque d'intoxication !

Utilisez uniquement le produit à l'extérieur. Ne l'utilisez jamais dans des espaces clos ou mal ventilés.

ATTENTION

- Tirez toujours droit sur le démarreur à câble.
- Tenez la poignée du démarreur à câble lorsque le démarreur à câble revient.
- Ne laissez jamais le câble de démarrage revenir brutalement. Cela risquerait d'entraîner des dommages.
- Ne tirez pas le câble de démarrage du démarreur à câble sur toute la longueur. Vous éviterez ainsi une rupture du câble de démarrage.
- Par temps frais, il peut s'avérer nécessaire de répéter la procédure de démarrage plusieurs fois.

Remarques :

- Posez le produit sur une surface rigide avant de démarrer le moteur.
- N'utilisez la pompe à carburant « Primer » que lorsque le moteur est froid !
- Si vous démarrez le moteur pour la première fois, plusieurs tentatives sont nécessaires pour que le carburant parvienne du réservoir au moteur.

11.1.1 Démarrage lorsque le moteur est froid (fig. 11, 12)

À froid :

1. Placez la « manette du starter » (22) sur |◣|.
2. En cas de températures plus froides, appuyez 7 fois sur la pompe à carburant « amorce » (14). Cela facilite le démarrage du moteur.
3. Tenez le produit par la poignée de maintien supérieure (7) et tirez lentement sur le démarreur à câble (13) jusqu'à sentir une première résistance.

4. Tirez à présent plusieurs fois plus fermement sur le démarreur à câble (13) jusqu'à ce que le moteur démarre et s'arrête à nouveau.
5. Appuyez sur la gâchette d'accélérateur (6) dès que le moteur s'arrête. La manette du starter (22) passe automatiquement en position « Démarrage à chaud » |↟|.
6. Tirez à présent fermement sur le démarreur à câble (13) jusqu'à ce que le moteur démarre. Si le moteur ne démarre pas, répétez l'opération.
7. Laissez le produit chauffer pendant 1-2 minutes.

Remarque :

Le produit dispose d'une fonction de starter automatique. Dès que vous actionnez la gâchette d'accélérateur, la manette du starter passe en position |↟|.

Lorsque les températures extérieures sont élevées, il peut arriver qu'il soit nécessaire de démarrer sans starter manuel même avec un moteur froid !

11.1.2 Démarrage lorsque le moteur est chaud (fig. 11, 12)

Le produit a été arrêté pendant moins de 15–20 minutes.

À chaud :

1. Il n'est pas nécessaire de mettre la manette du starter (22) en position |↖| pour démarrer le moteur à chaud.
2. Tenez le produit par la poignée de maintien supérieure (7) et tirez lentement sur le démarreur à câble (13) jusqu'à sentir une première résistance.
3. Tirez à présent fermement sur le démarreur à câble (13). Le produit doit démarrer après 2 tractions maximum. Si le produit ne démarre toujours pas, répétez l'opération décrite au chapitre *11.1.1*.

Remarque :

- Si le moteur ne démarre toujours pas après plusieurs tentatives, lisez le chapitre *17*.

11.2 Réglage du régime moteur (fig. 1)

Le régime moteur doit être adapté au type de matériau à éliminer :

- Utilisez le produit à bas régime pour éliminer des objets légers sur le sol.
- Utilisez le produit à régime intermédiaire pour déplacer l'herbe et les feuilles légères sur le bitume ou un sol dur.
- Utilisez le produit à haut régime pour éliminer les objets plus lourds comme les saletés.

1. Utilisez la gâchette d'accélérateur (6) pour régler le régime moteur souhaité lors du fonctionnement du produit. Le blocage de la gâchette d'accélérateur (5) permet de régler la position de la gâchette d'accélérateur.

Remarque :

Évitez de faire tourner le moteur à pleine puissance pendant les 6-8 premières heures de fonctionnement.

11.3 Arrêt du moteur (fig. 1, 10)

11.3.1 Procédure d'arrêt d'urgence

Si vous avez besoin d'arrêter immédiatement le produit, mettez le bouton marche/arrêt (10) sur « 0 » et maintenez-le enfoncé dans cette position jusqu'à ce que le moteur s'arrête.

11.3.2 Procédure normale

1. Desserrez le blocage de la gâchette d'accélérateur (5).
2. Relâchez la gâchette d'accélérateur (6).
3. Mettez le bouton marche/arrêt (10) sur « 0 » et maintenez-le enfoncé dans cette position jusqu'à ce que le moteur s'arrête.

11.4 Utilisation du souffleur thermique (fig. 1)

⚠ AVERTISSEMENT

Risque de blessures !

Si vous dirigez le flux d'air vers d'autres personnes, des animaux ou des objets, vous risquez de causer des blessures et des dommages.

– Dirigez le flux d'air dans la direction opposée à votre corps.
– Ne dirigez pas le flux d'air vers d'autres personnes, animaux ou objets.
– Ne soufflez pas d'objets durs comme des pierres ou des branches.

⚠ AVERTISSEMENT

Risque de blessures

Les objets projetés et les pièces en rotation peuvent provoquer des blessures graves.

– Vérifiez que chacun respecte une distance de sécurité suffisante.
– Maintenez à distance du produit les personnes ne participant pas aux travaux.
– Maintenez le produit devant vous.
– N'orientez jamais le produit vers vous, d'autres personnes ou des animaux.
– Veillez constamment à ne pas souffler d'objet ou de poussière vers des personnes ou des animaux, ni vers des objets qui risqueraient d'être endommagés.
– Tenez toujours compte du sens du vent et ne travaillez jamais face au vent.

Pendant l'utilisation du souffleur thermique, maintenez le produit par la poignée de maintien supérieure (7).

La vitesse doit être adaptée au type de matériau à éliminer.

11.5 Utilisation de l'aspirateur thermique (fig. 1)

⚠ AVERTISSEMENT

Risque de blessures !

Une mauvaise fixation du sac collecteur pendant le fonctionnement en mode aspiration présente un risque de blessure dû aux objets projetés.

– N'utilisez l'aspirateur souffleur électrique en mode aspiration que lorsque le sac collecteur est correctement monté.
– Fermez la fermeture éclair du sac collecteur.
– Veillez à ce que le sac collecteur soit en parfait état.

⚠ PRUDENCE

Pendant les travaux, tenez l'appareil fermement à deux mains. Tenez les deux poignées.

Remarques :

Nous recommandons d'utiliser l'aspirateur électrique à vitesse intermédiaire/élevée.

N'aspirez pas trop de feuilles d'un coup, ne collectez pas d'herbe humide ou de feuilles humides, cela risquerait d'obstruer l'aspiration. N'aspirez pas de matériaux durs.

Le souffleur/aspirateur de feuilles sans fil n'est pas adapté aux produits humides !
Évitez d'aspirer des matériaux humides (feuilles, poussières, brindilles, branches, pommes de pin, herbe, terre, sable, écorces/produits broyés, etc.).
N'aspirez pas les pelouses ou prairies humides ou trempées.
Une mauvaise utilisation peut, dans certaines circonstances, provoquer des obstructions de la chambre de broyage et réduire les performances de l'appareil.

Le sac collecteur sert de filtre, à la manière d'un aspirateur domestique classique. Ainsi, il est préférable de ne pas remplir complètement le sac collecteur et de retirer immédiatement les objets pointus.

1. Posez votre main gauche sur la poignée de maintien supérieure (7) et votre main droite sur la poignée de maintien inférieure (15).
2. Tenez la poignée de maintien inférieure (15) de manière à ce que le sac collecteur (18) se trouve du côté droit de l'opérateur.
3. Pendant la collecte, tenez l'extrémité ronde de la buse d'aspiration (21) à quelques centimètres au-dessus du sol.

Remarque :

Pour éviter une usure superflue du sac collecteur, ne le frottez pas contre le sol pendant les travaux.

11.5.1 Vidange du sac collecteur (18) (fig. 1, 9)

Lorsque le sac collecteur est trop rempli, les performances du produit diminuent et le moteur risque de surchauffer.

1. Arrêtez le moteur.
2. Attendez que le produit soit immobilisé.
3. Ouvrez la fermeture éclair du sac collecteur (18) et videz le sac collecteur (18) sans le détacher du tuyau d'évacuation (12).

11.5.2 Retrait des blocages (fig. 1, 5, 15)

⚠ AVERTISSEMENT

Risque de blessures !

Vous risquez de vous blesser si vous retirez les obstructions à mains nues.

– Portez des gants de protection.
– Utilisez des outils appropriés (un bâton en bois p. ex.).

Remarque :

Lorsque vous utilisez le produit comme aspirateur de feuilles, vous risquez d'aspirer des objets qui peuvent bloquer le produit et le rotor.

1. Arrêtez le moteur.
2. Retirez le couvercle du connecteur de bougie d'allumage (11) en desserrant la vis (11a). Pour ce faire, utilisez la vis à six pans creux 4 mm fournie (C).
3. Débranchez le connecteur de bougie d'allumage (24).
4. Démontez le tuyau de vide (20).
5. Vérifiez que le tuyau n'est pas bouché. Frappez doucement sur le tuyau ou utilisez un bâton en bois pour éliminer les obstructions. Si nécessaire, tapotez le tuyau contre le sol pour éliminer l'obstruction.
6. Retirez le corps étranger de l'admission de vide.
7. Vérifiez que plus rien ne bloque le rotor avant d'utiliser à nouveau le produit.

11.6 Consignes de travail

Remarques :

- Un certain niveau de nuisances sonores lié à ce produit est inévitable. Effectuez les travaux bruyants aux heures autorisées et prévues à cet effet. Observez les heures de repos éventuellement prescrites et limitez la durée du travail au strict nécessaire.
- Pour votre protection personnelle et celle des personnes situées à proximité, une protection auditive appropriée doit être portée.

Le produit doit uniquement être utilisé pour les applications suivantes :

- Comme soufflante pour amasser les feuilles sèches ou pour les retirer des zones difficiles d'accès.
- Comme dispositif d'aspiration des feuilles sèches.
  En mode aspiration, le produit sert également de broyeur. Les feuilles sèches sont broyées, leur volume diminue et elles peuvent ensuite servir à un éventuel compost. L'intensité de broyage dépend de la taille des feuilles et de l'humidité résiduelle présente.

Toute autre utilisation que celle mentionnée ci-dessus peut endommager le produit et mettre l'utilisateur en danger.

- Avant de mettre le produit en marche, assurez-vous qu'il n'est pas orienté vers des personnes ou des animaux.
- Pendant les travaux, tenez l'appareil fermement à deux mains. Tenez les deux poignées.
- Humidifiez les surfaces en cas de présence importante de poussière.

11.6.1 En cas d'utilisation comme souffleur thermique

- Pour tirer les meilleures performances de la soufflante, tenez l'appareil à 5 - 10 cm du sol.
- Orientez le flux d'air vers l'avant et déplacez-vous lentement pour souffler les feuilles et déchets de jardin ou les retirer des zones difficiles d'accès.
- Utilisez un râteau ou un balai pour séparer les déchets avant de les souffler.
- Commencez les travaux en utilisant la puissance de soufflage maximale pour amasser rapidement les feuilles éparses. Utilisez une puissance de soufflage inférieure pour compacter les amas de feuilles formés au préalable.
- Tenez toujours compte du sens du vent et ne travaillez jamais face au vent.

11.6.2 En cas d'utilisation comme aspirateur thermique

- Veillez à ne pas aspirer de trop grosses quantités de feuilles à la fois. Vous éviterez ainsi d'obstruer le tuyau d'aspiration et le broyeur.

11.7 Fin des travaux (fig. 15)

1. Arrêtez le moteur.

2. Retirez le connecteur de bougie d'allumage (24) pour éviter toute mise en marche involontaire.
3. Nettoyez le produit.

12 Nettoyage et maintenance

⚠ AVERTISSEMENT

Confiez les travaux de réparation et de maintenance qui ne figurent pas dans cette notice d'utilisation à un atelier spécialisé. Utilisez uniquement des pièces de rechange d'origine.

Risque d'accident ! Par principe, effectuez toujours les travaux de maintenance avec le moteur coupé. Risque de blessure ! Laissez le produit refroidir avant tout travail de maintenance. Des éléments du moteur sont chauds. Risque de blessure et de brûlure !

Le produit pourrait démarrer de manière inattendue et causer des blessures.

– Arrêtez le moteur avant tous les travaux de maintenance.
– Débranchez le connecteur de bougie d'allumage de la bougie d'allumage.
– Laissez le moteur refroidir.
– Tous les équipements de protection et de sécurité doivent être immédiatement remontés à l'issue des travaux de réparation et de maintenance.

12.1 Nettoyage

Remarque :

Après chaque utilisation, nettoyez soigneusement le produit.

- Veillez à ce que les dispositifs de protection, le volet d'aération et le logement du moteur restent aussi exempts de poussières et d'impuretés que possible. Frottez le produit avec un chiffon* propre ou soufflez dessus avec de l'air comprimé* à faible pression. Nous vous recommandons de nettoyer le produit après chaque utilisation.
- Pour réduire le risque d'incendie, nettoyez régulièrement les ailettes de refroidissement du moteur à l'air comprimé. Retirez la poussière, les feuilles et les autres corps étrangers de la zone du silencieux.
- Les ouvertures d'aération ne doivent jamais être obstruées.
- Nettoyez régulièrement le produit avec un chiffon humide et un peu de savon noir. N'utilisez pas de produits de nettoyage ou de solvants qui risqueraient d'attaquer les pièces en plastique du produit. Veillez à ce que l'eau ne puisse pas pénétrer à l'intérieur du produit.
- N'immergez jamais le produit dans l'eau ou tout autre liquide pour le nettoyer.

Nettoyage du souffleur

1. En cas d'encrassement, nettoyez la tuyère (3) et la buse plate (1) / buse ronde (2) à l'aide d'une brosse.

Nettoyage de l'aspirateur

1. À l'issue des travaux, retirez le sac de collecte (18). Retournez le sac de collecte (18), nettoyez-le minutieusement et laissez-le sécher si nécessaire. Vous préviendrez ainsi l'apparition de moisissures et d'odeurs désagréables.
2. Si le sac de collecte est fortement encrassé (18), vous pouvez le laver au savon et à l'eau avant de le sécher.
3. Si la fermeture éclair est difficile à utiliser, frottez ses dents avec un savon sec.
4. En cas d'encrassement, nettoyez le tuyau de vide (20), la buse d'aspiration (21) et le tuyau d'évacuation (12) à l'aide d'une brosse.

12.2 Maintenance

Remarque :

Entretenez soigneusement le produit. Vérifiez que les pièces mobiles fonctionnent parfaitement, ne sont pas bloquées ou si certaines pièces sont cassées ou tellement endommagées qu'elles nuisent au bon fonctionnement du produit. Faites réparer les pièces endommagées avant d'utiliser le produit.

Une maintenance régulière et minutieuse est nécessaire pour maintenir le niveau de sécurité et les performances du produit.

Retirez tous les outils utilisés pour la maintenance avant de stocker ou de mettre en service le produit.

Tous les équipements de protection et de sécurité doivent être immédiatement remontés à l'issue des travaux de réparation et de maintenance.

12.2.1 Plan de maintenance

Observez impérativement les intervalles de maintenance suivants pour garantir un fonctionnement impeccable.
Attention ! Lors de la mise en service initiale, faites l'appoint de mélange carburant/huile.

Composant		Avant chaque utilisation	Tous les 3 mois ou 20 h	Tous les 6 mois ou 50 h	Tous les 12 mois ou 100 h	Tous les 2 ans ou 300 h
Filtre à air	Contrôler	X				
	Nettoyer		X			
Bougie d'allumage	Contrôler et régler			la première fois après 10 h, ensuite après 50 h		
	Remplacer					X
Connecteur de bougie d'allumage	Nettoyer				X	
Ailettes de refroidissement	Contrôle	X				
Éléments de raccordement de type vis et écrous	Contrôler (serrer si nécessaire)	X				
Mélange carburant/huile	Contrôler	X				
Réservoir de carburant	Contrôler	X				
Filtre à carburant	Remplacer				voir *12.2.4*	
Conduite de carburant	Contrôler	Avant chaque utilisation. **En cas de dommages, faites-la remplacer par une entreprise spécialisée agréée.**				
Réglage du carburateur	Contrôler	Si le moteur ne s'arrête pas tout seul une fois les gaz coupés. **Le contrôle doit uniquement être effectué par une entreprise spécialisée agréée**(voir *12.2.2*)**.**				
Sac collecteur	Contrôler	Avant chaque utilisation. Remplacez-le s'il est endommagé.				
	Nettoyer	En cas de fort encrassement.				

12.2.2 Maintenance du dispositif de réglage du carburateur

Si le moteur s'arrête de lui-même à la coupure des gaz, il faut régler le carburateur.

Confiez les réglages du carburateur (réglage du régime ralenti par exemple) à des spécialistes qualifiés pour éviter d'endommager le moteur.

12.2.3 Maintenance de la bougie d'allumage (fig. 14-16)

ATTENTION

Remplacez la bougie d'allumage uniquement lorsque le moteur est froid !

Contrôlez la bougie d'allumage (24a) pour la première fois après 10 heures de fonctionnement et, si nécessaire, nettoyez-la avec une brosse en cuivre. Procédez ensuite à la maintenance de la bougie d'allumage (24a) toutes les 50 heures de fonctionnement.

1. Enlevez le couvercle du connecteur de bougie d'allumage (11). Pour ce faire, desserrez la vis (11a). Pour ce faire, utilisez la vis à six pans creux 4 mm fournie (C).
2. Débranchez le connecteur de bougie d'allumage (24).
3. Retirez la bougie d'allumage (24a) avec la clé à bougie d'allumage fournie (B).
4. Réglez la distance entre les électrodes sur 0,6-0,7 mm à l'aide d'un gabarit.
5. Remettez la bougie d'allumage (24a) en place et veillez à ne pas la serrer trop fortement.
6. Pour l'assemblage, procédez dans l'ordre inverse.

12.2.4 Maintenance du filtre à carburant (fig. 1)

Un filtre à carburant est installé à l'intérieur du réservoir de carburant (16). Il empêche les impuretés de parvenir au moteur. Le filtre à carburant doit être remplacé une fois par an par votre distributeur.

12.2.5 Maintenance du filtre à air (fig. 17)

ATTENTION

Les filtres à air encrassés réduisent la puissance du moteur en raison d'une alimentation en air trop faible vers le carburateur. Pour cette raison, un contrôle régulier est indispensable.

⚠ DANGER

Risque d'incendie et d'explosion !

En cas de mauvais nettoyage, le carburant peut s'enflammer et exploser. Cela cause de graves blessures voire la mort.

– Nettoyez la cartouche en mousse du filtre à air, le non-tissé du filtre à air et l'insert métallique du filtre à air en les tapotant ou en les soufflant.
– Ne nettoyez jamais le filtre à air à l'essence ou à l'aide d'un solvant inflammable.

ATTENTION

Risque d'endommagement !

Le fonctionnement du moteur sans élément filtrant ou avec un élément filtrant endommagé peut endommager le moteur.

– Ne faites pas tourner le moteur sans élément filtrant ou avec un élément filtrant endommagé. Dans le cas contraire, de la saleté parviendrait jusqu'au moteur, lequel pourrait subir de graves dommages.

- La cartouche en mousse (19b), le non-tissé (19c) et l'insert métallique (19d) doivent être contrôlés régulièrement et nettoyés au besoin.
- Si la teneur en poussières de l'air est importante, la cartouche en mousse (19b), le non-tissé (19c) et l'insert métallique (19d) doivent être contrôlés plus souvent.

1. Dévissez la vis du filtre à air (19a) en la faisant tourner dans le sens inverse des aiguilles d'une montre.
2. Retirez le couvercle du filtre à air (19).
3. Retirez la cartouche en mousse (19b) avec le non-tissé (19c) et l'insert métallique (19d).
4. Nettoyez toutes les pièces en tapotant dessus ou en les soufflant à l'air comprimé.
5. Pour l'assemblage, procédez dans l'ordre inverse.

12.2.6 Vidange du mélange huile-carburant (fig. 1)

⚠ DANGER

Danger de mort !

Le carburant est toxique et facilement inflammable. Ne fumez pas lorsque vous manipulez du carburant.

⚠ AVERTISSEMENT

Risque sanitaire !

L'inhalation de vapeurs de carburant/d'huile de lubrification et de gaz d'échappement peut causer de graves lésions, une perte de connaissance et, dans des cas extrêmes, la mort.

– Ne respirez pas les vapeurs de carburant/vapeurs d'huile de lubrification ni les gaz d'échappement.
– Videz le carburant uniquement en extérieur ou dans des locaux biens ventilés.

⚠ AVERTISSEMENT

Évitez tout contact cutané avec le carburant et l'inhalation de vapeurs de carburant. Portez des gants de sécurité.

En cas de stockage prolongé, le carburant doit être vidangé.

- Veillez à ce que le carburant ne pénètre pas dans le sol.
- Stockez le carburant dans des récipients* (bidons) spécialement conçus à cet effet.
- N'utilisez jamais de bouteille ou de contenant similaire pour éliminer ou stocker les combustibles comme le carburant. Certaines personnes, en particulier les enfants, risqueraient d'y boire.
- Conservez le récipient de carburant à l'écart du récipient de mélange huile-carburant afin d'éviter d'utiliser l'essence normale pour faire le plein.

1. Retirez lentement le couvercle de réservoir (17) du réservoir de carburant (16) afin de laisser l'éventuelle pression existante s'échapper.
2. Videz avec précaution le mélange huile-carburant du réservoir dans un récipient* adapté.
3. Laissez le mélange huile-carburant s'écouler entièrement.
4. Revissez le couvercle du réservoir (17).

12.2.6.1 Vidange du mélange carburant/huile avec une pompe d'aspiration de carburant

1. Placez un récipient de collecte sous le flexible de la pompe d'aspiration de carburant*.
2. Dévissez le couvercle du réservoir (17). Le couvercle de réservoir (17) est relié au réservoir de carburant (16) par une sécurité afin qu'il ne tombe pas.
3. Faites passer le flexible de la pompe d'aspiration de carburant* dans le réservoir de carburant (16) et pompez tout le mélange carburant/huile à l'aide de la pompe d'aspiration de carburant*.
4. Revissez le couvercle du réservoir (17).

* = non fourni !

12.2.6.2 Vidange du carburateur (fig. 1, 14+15)

En cas de stockage prolongé, le carburant doit être vidangé.

Dans le cas contraire, le carburant résiduel du carburateur s'évaporera et laissera un résidu caoutchouteux. Cela pourrait compliquer le démarrage et nécessiter des travaux de réparation chers.

1. Démarrez le moteur et laissez-le tourner jusqu'à ce que le moteur s'arrête, pour retirer le mélange de carburant du carburateur.
2. Laissez le moteur refroidir (env. 5 minutes).
3. Enlevez le couvercle du connecteur de bougie d'allumage (11).
4. Débranchez le connecteur de bougie d'allumage (24) de la bougie d'allumage (24a).
5. Retirez la bougie d'allumage (24a).
6. Versez l'équivalent d'une cuillère à café d'huile pour moteur 2 temps propre dans la chambre de combustion via l'alésage cylindrique du logement de la bougie d'allumage.
7. Tirez plusieurs fois lentement sur le câble de démarrage (13) afin d'en recouvrir les composants internes.
8. Remettez la bougie d'allumage (24a) en place.

13 Transport

ATTENTION

Risque de brûlures !

Tenez-vous à l'écart du silencieux chaud. Il existe un risque de brûlures !

⚠ AVERTISSEMENT

Risque de blessures !

Le démarrage non volontaire et inattendu du produit peut causer des blessures.

1. Lorsque le moteur a refroidi, débranchez le connecteur de bougie d'allumage de la bougie d'allumage (24).
2. Avant le transport ou le chargement, laisser le moteur refroidir afin d'éviter les brûlures et d'exclure tout risque d'incendie.
3. Lors d'un transport sur longues distances, videz complètement le réservoir de carburant (16).
4. Pour éviter les dommages et les blessures, le produit doit être sécurisé lors de son transport à bord de véhicules afin d'éviter qu'il ne bascule et ne glisse.

14 Stockage

⚠ DANGER

Risque d'incendie et d'explosion !

Le stockage du produit à proximité d'éventuelles sources d'ignition présente un risque d'incendie et d'explosion. Cela cause de graves blessures voire la mort.

– Éliminez les éventuelles sources d'ignition, comme les fours, les chauffe-eau au gaz, les séchoirs à gaz, etc.

Stockez le produit, ainsi que des accessoires à un endroit sombre, sec, exempt de gel et inaccessible aux enfants.
La température de stockage optimale se situe entre 5 et 30 °C.
Conservez le produit dans son emballage d'origine.
Recouvrez le produit afin de le protéger de la poussière ou de l'humidité. Conservez la notice d'utilisation à proximité du produit.

- Ne stockez jamais le produit avec du carburant dans le réservoir correspondant dans un bâtiment, où des vapeurs de carburant pourraient entrer en contact avec une flamme nue ou des étincelles.
- Laissez refroidir le moteur avant de déposer le produit dans un espace clos.
- Nettoyez et entretenez le produit avant le stockage.
- Ne stockez pas le produit avec le sac de collecte plein.
- Pour éviter tout risque d'incendie, retirez l'herbe, les feuilles et les coulures de graisse (huile) se trouvant sur le moteur, l'échappement et dans la zone proche du réservoir á carburant.
- Nous déconseillons tout stockage en extérieur. Sécurisez le produit contre tout accès non autorisé.

En cas de stockage de plus de 30 jours

Si le produit n'est pas utilisé pendant plus de 30 jours, suivez les étapes ci-dessous pour le préparer au stockage.

- Videz le réservoir de carburant en cas de stockage plus long.
- Videz le carburateur.

15 Réparation & commande de pièces de rechange

Assurez-vous après toute réparation ou travail de maintenance que toutes les pièces relatives à la sécurité sont bien montées et en état irréprochable. Placez les pièces dangereuses hors de portée des autres personnes et des enfants.

ATTENTION

La loi allemande de responsabilité produit décharge le fabricant de toute responsabilité en cas de dommages dus à des réparations incorrectes ou à la non-utilisation de pièces de rechange d'origine.

Faites-les effectuer dans un atelier de service après-vente ou par un spécialiste dûment autorisé. Il en va de même pour les accessoires.

Les pièces de rechange et accessoires sont disponibles auprès de notre centre de service après-ventre.

Remarque importante en cas de réparation

- Lors du retour du produit en vue d'une réparation, celui-ci, pour des raisons de sécurité, doit être expédié à la station service sans huile ni carburant.
- Pour la vidange du mélange carburant-huile, voir le chapitre *12.2.6*.

15.1 Commande de pièces de rechange

Les informations suivantes sont nécessaires pour commander des pièces de rechange :

- Désignation du modèle
- Référence
- Informations de la plaque signalétique

Pièces de rechange/accessoires

Article	Réf.
Cartouche en mousse du filtre à air	5911106003
Bougie d'allumage	3904801048
Sac collecteur	5911101023

15.2 Informations de service

Notez que, pour ce produit, les composants suivants sont soumis à une usure naturelle ou due à l'utilisation et que les composants suivants sont nécessaires en tant que consommables.

Pièces d'usure* : bougie d'allumage, filtre à air, sac collecteur

* = ne sont pas des composants obligatoires des fournitures !

16 Élimination et recyclage

Consignes relatives à l'emballage

Les matériaux d'emballage sont recyclables. Merci d'éliminer les emballages de manière respectueuse de l'environnement.

Pour connaître les possibilités d'élimination de l'appareil usé, adressez-vous aux autorités communales ou municipales.

Carburants et huiles

- Vider le réservoir de carburant et le réservoir d'huile moteur avant d'éliminer le produit !

- Le carburant et l’huile moteur ne doivent pas être jetés avec les ordures ménagères ni dans les égouts, mais éliminés séparément !
- Les réservoirs de carburant et d’huile vides doivent être éliminés de manière respectueuse de l’environnement.

17 Dépannage

Le tableau suivant indique les symptômes d’erreurs et décrit les solutions possibles si votre produit ne fonctionne pas correctement. Si vous n’arrivez pas à localiser et éliminer le problème de cette manière, adressez-vous à l’atelier de service après-vente.

Défaut	**Cause possible**	**Remède**
Le produit ne démarre pas	Filtre à air encrassé.	Nettoyer/remplacer le filtre à air.
	Filtre à carburant obstrué.	Nettoyer ou remplacer le filtre à carburant.
	Aucune alimentation en carburant.	Vérifier qu'il y a suffisamment de carburant dans le réservoir. Faire le plein si nécessaire.
	Erreur dans la conduite de carburant.	Contrôler la conduite de carburant afin de s’assurer qu’elle n’est ni coudée ni endommagée.
	Dispositif de démarrage défectueux.	Vérifier que le connecteur de bougie d’allumage est bien positionné. Contacter le service après-vente.
	La bougie d’allumage est trop encrassée/humide en raison de l’excédent de carburant.	Retirer la bougie d'allumage, la nettoyer et la sécher, puis tirer à nouveau sur le câble de démarrage, remettre la bougie d'allumage en place.
	Connecteur de bougie d’allumage débranché.	Vérifier que le connecteur de bougie d’allumage est bien en place.
	Aucune étincelle d'allumage.	Vérifier que le connecteur de bougie d’allumage est bien en place. Contrôler l'encrassement et l’écart entre les électrodes de la bougie d’allumage. Vérifier que le câble d’allumage n’est pas endommagé. Contacter le service après-vente.
	Moteur défectueux.	Contacter le service après-vente.
	Carburateur défectueux.	Contacter le service après-vente.
	Tuyau d’aspiration/de soufflage par entièrement monté.	Monter le tuyau d’aspiration/de soufflage en deux parties.
Le produit démarre et s’éteint ensuite immédiatement.	Mauvais réglage du carburateur (régime ralenti).	Contacter le service après-vente.
Le moteur fonctionne avec des ratées	Mauvais réglage du carburateur.	Contacter le service après-vente.
	Filtre à air encrassé	Nettoyer ou remplacer le filtre à air.
	Bougie d'allumage encrassée	Nettoyer ou remplacer la bougie d'allumage.
	Interrupteur marche/arrêt défectueux.	Contacter le service après-vente.
Fumée	Mauvais mélange de carburant.	Utiliser un mélange pour moteur 2 temps selon un rapport de 40:1.
	Mauvais réglage du carburateur.	Contacter le service après-vente.
L’appareil ne fonctionne pas à plein régime	Filtre à air encrassé.	Nettoyer ou remplacer le filtre à air.
	Bougie d'allumage encrassée	Nettoyer ou remplacer la bougie d'allumage.
	Mauvais réglage du carburateur.	Contacter le service après-vente.
	Sac collecteur plein.	Vider le sac collecteur.
	Sac collecteur encrassé.	Nettoyer le sac collecteur.
	Obstruction du tuyau ou du broyeur.	Éliminer les éventuelles obstructions comme indiqué dans la notice d’utilisation.

18 Déclaration de conformité UE

Traduction de la déclaration de conformité originale

Fabricant :

Scheppach GmbH
Günzburger Straße 69
D-89335 Ichenhausen

Nous déclarons, sous notre propre responsabilité, que le produit décrit ici est conforme aux directives et normes en vigueur.

Marque :	**Parkside**
Désignation :	**ASPIRATEUR SOUFFLEUR THERMIQUE - PBLS 26 A1**
Réf. :	**3910127977 – 3910127979; 39101279915; 39101279959**
IAN :	**459314_2401**
N° de série :	**01001 – 10990**

Directives UE :

2014/30/EU, 2006/42/EG, 2000/14/EG_2005/88/EG, 2011/65/EU, 2016/1628/EU*

* L'objet de la déclaration décrit ci-dessus répond aux prescriptions de la directive 2011/65/UE du Parlement européen et du Conseil du 8 juin 2011 relative à la limitation de l'utilisation de certaines substances dangereuses dans les équipements électriques et électroniques.

Normes appliquées :

EN 15503:2009+A2:2015; EN ISO 14982:2009

Procédure d'évaluation de la conformité :

2000/14/CE_2005/88/CE – annexe : V

Niveau de puissance sonore garanti (L_{WA}) :	109 dB
Niveau de puissance sonore mesuré (L_{WA}) :	107 dB

2016/1628/UE

Émission. No: e24*2016/1628*2021/1398SHA1/P*0328*01

Responsable de la documentation :

Tobias Ihle
Günzburger Str. 69
D-89335 Ichenhausen

Ichenhausen, 23.07.2024

Simon Schunk
Division Manager Product Center

Andreas Pecher
Head of Project Management

Certificat de garantie

Chère Cliente, Cher Client,

Nos produits sont soumis à un contrôle de qualité très strict. Si cet appareil devait toutefois ne pas fonctionner impeccablement, nous en serions désolés. Dans un tel cas, nous vous prions de bien vouloir prendre contact avec notre service après-vente à l'adresse indiquée sur le bulletin de garantie ou vous adresser au marché de la construction le plus poche. Pour faire valoir une demande de garantie, ce qui suit est valable :

1. Les conditions de garantie règlent les prestations de garantie supplémentaires. Vos droits de garantie légaux ne sont en rien altérés par la garantie présente. Notre prestation de garantie est gratuite.
2. La prestation de garantie s'applique exclusivement aux défauts occasionnés par des vices de fabrication ou de matériau et est limitée à l'élimination de ces défauts ou encore au remplacement de l'appareil. Veillez au fait que nos appareils, conformément à leur affectation, n'ont pas été construits pour être utilisés dans un environnement professionnel, industriel ou artisanal. Un contrat de garantie ne peut avoir lieu dès lors que l'appareil est utilisé à des activités dans des entreprises professionnelles, artisanales ou industrielles ou toute autre activité du même genre. Sont également exclus de notre garantie : les prestations de substitution de dommages dus aux transports, les dommages occasionnés par le non-respect des instructions de montage ou en raison d'une installation non conforme, du non-respect du mode d'emploi (comme par exemple le raccordement à une mauvaise tension réseau ou à un mauvais type de courant), les applications abusives ou non conformes (comme par exemple une surcharge de l'appareil ou encore l'emploi d'accessoires non homologués), le non-respect des prescriptions de maintenance et de sécurité, l'infiltration de corps étrangers dans l'appareil (comme par exemple du sable, des pierres ou de la poussière), l'emploi de la force ou l'influence extérieure (comme par exemple les dommages dus à une chute), ainsi que l'usure normale conforme à l'utilisation. Ceci est particulièrement valable pour les accumulateurs pour lesquels nous offrons toutefois une période de garantie de 12 mois.

   Le droit à la garantie disparaît dès lors que des interventions ont lieu sur l'appareil.
3. Le délai de garantie s'élève à 3 ans et commence à la date de l'achat de l'appareil. Les demandes de garanties doivent être présentées avant écoulement du délai de garantie, dans les deux semaines suivant le moment auquel le défaut a été reconnu. Toute reconnaissance de demande de garantie après écoulement du délai de garantie est exclue. La réparation ou l'échange de l'appareil n'entraîne nullement une prolongation de la durée de garantie. Elle ne fait pas non plus commencer un nouveau délai de garantie, en raison de cette prestation, pour l'appareil ou pour toute autre pièce de rechange intégrée. Ceci est également valable lorsqu'un service après-vente sur place a été consulté.
4. Pour faire valoir votre droit à la garantie, contactez le service après-vente à l'adresse indiquée ci-dessous. Si vous formulez votre réclamation pendant la période de validité de la garantie, nous vous ferons parvenir un bon de retour qui vous permettra de nous retourner sans frais l'appareil défectueux. Décrivez la raison de la réclamation le plus précisément possible. Si le défaut de l'appareil est compris dans notre prestation de garantie, nous vous retournerons sans délai un appareil réparé ou encore un nouveau.

Traitement en cas de garantie

Afin d'assurer un traitement rapide de votre demande, veuillez lire les indications suivantes :

- Veuillez tenir votre ticket de caisse et le numéro d'article le bon de caisse (par ex. IAN 459314_2401) à disposition en tant que justificatif de votre achat.
- Vous trouverez le numéro d'article sur la plaque signalétique du produit, sur une gravure du produit, sur la page de titre de votre manuel (en bas à gauche) ou sur l'autocollant au dos ou en dessous du produit.
- En cas de survenance de dysfonctionnements ou d'autres défauts, veuillez d'abord contacter le département de service dénommé ci-après par voie téléphonique ou par courrier électronique.
- Vous pouvez alors envoyer un produit enregistré comme étant défectueux à l'adresse de service qui vous a été communiquée, sans frais de port, en y joignant le justificatif d'achat (ticket de caisse) et en indiquant en quoi consiste le défaut et quand il est survenu.
- À l'adresse parkside.diy.com, vous pouvez consulter et télécharger ce manuel et bien d'autres. Ce code QR vous permet d'accéder directement à la page parkside-diy.com. Sélectionnez votre pays et recherchez les notices d'utilisation via le masque de recherche. La saisie du numéro d'article (IAN) 459314_2401 vous mène à la notice d'utilisation pour votre article.

Contact de service (FR) :
Nom : Netsend GmbH
Nachtwaid 6
DE - 79206 Breisach am Rhein
Téléphone : 00800 4003 4003
E-mail : service.FR@scheppach.com
Siège : Allemagne

Contact de service (BE) :
Nom : TeleMarCom European Services GmbH
Am Ziegelweiher 24
DE - 61130 Nidderau
Téléphone : 00800 4003 4003
E-mail : service.BE@scheppach.com
Siège : Allemagne

Contact de service (CH) :
Nom : Klaus-Häberlin AG
Industriestraße 6
CH - 8610 Uster
Téléphone : 00800 4003 4003
E-mail : service.CH@scheppach.com
Siège : Suisse

PDF ONLINE
parkside-diy.com

Certificat de garantie
Article L217-16 du Code de la consommation Lorsque l‘acheteur demande au vendeur, pendant le cours de la garantie commerciale qui lui a été consentie lors de l‘acquisition ou de la réparation d‘un bien meuble, une remise en état couverte par la garantie, toute période d‘immobilisation d‘au moins sept jours vient s‘ajouter à la durée de la garantie qui restait à courir. Cette période court à compter de la demande d‘intervention de l‘acheteur ou de la mise à disposition pour réparation du bien en cause, si cette mise à disposition est postérieure à la demande d‘intervention.
Indépendamment de la garantie commerciale souscrite, le vendeur reste tenu des défauts de conformité du bien et des vices rédhibitoires dans les conditions prévues aux articles L217-4 à L217-13 du Code de la consommation et aux articles 1641 à 1648 et 2232 du Code Civil.
Article L217-4 du Code de la consommation Le vendeur livre un bien conforme au contrat et répond des défauts de conformité existant lors de la délivrance.
Il répond également des défauts de conformité résultant de l‘emballage, des instructions de montage ou de l‘installation lorsque celle-ci a été mise à sa charge par le contrat ou a été réalisée sous sa responsabilité.
Article L217-5 du Code de la consommation Le bien est conforme au contrat : 1° S´il est propre à l‘usage habituellement attendu d‘un bien semblable et, le cas échéant : s ‘il correspond à la description donnée par le vendeur et posséder les qualités que celui-ci a présentées à l‘acheteur sous forme d‘échantillon ou de modèle ; s ‘il présente les qualités qu‘un acheteur peut légitimement attendre eu égard aux déclarations publiques faites par le vendeur, par le producteur ou par son représentant, notamment dans la publicité ou l‘étiquetage ; 2°Ou s‘il présente les caractéristiques définies d‘un commun accord par les parties ou être propre à tout usage spécial recherché par l‘acheteur, porté à la connaissance du vendeur et que ce dernier a accepté.
Article L217-12 du Code de la consommation L‘action résultant du défaut de conformité se prescrit par deux ans à compter de la délivrance du bien.
Article 1641 du Code civil Le vendeur est tenu de la garantie à raison des défauts cachés de la chose vendue qui la rendent impropre à l‘usage auquel on la destine, ou qui diminuent tellement cet usage que l‘acheteur ne l‘aurait pas acquise, ou n‘en aurait donné qu‘un moindre prix, s‘il les avait connus.
Article 1648 1er alinéa du Code civil L‘action résultant des vices rédhibitoires doit être intentée par l‘acquéreur dans un délai de deux ans à compter de la découverte du vice.
Les pièces détachées indispensables à l’utilisation du produit sont disponibles pendant la durée de la garantie du produit.

Inhoudsopgave

1 Verklaring van de symbolen op het product 62
2 Inleiding 63
3 Productbeschrijving (afb. 1-17) 63
4 Inhoud van de levering (afb. 1, 2, 5) 63
5 Beoogd gebruik 63
6 Veiligheidsvoorschriften 64
7 Technische gegevens 67
8 Uitpakken 68
9 Montage 68
10 Voor de ingebruikname 69
11 Ingebruikname 71
12 Reiniging en onderhoud 73
13 Transport 75
14 Opslag 76
15 Reparatie & bestellen van reserveonderdelen 76
16 Afvalverwerking en hergebruik 76
17 Verhelpen van storingen 77
18 EU-conformiteitsverklaring 78
19 Garantiebewijs 79
20 Explosietekening 216

1 Verklaring van de symbolen op het product

Het gebruik van symbolen in deze handleiding is bedoeld om uw aandacht te vestigen op eventuele risico's. De veiligheidssymbolen en de bijbehorende uitleg moeten goed worden begrepen. De waarschuwingen zelf voorkomen geen risico's en kunnen de juiste maatregelen betreffende ongevallenpreventie niet vervangen.

	Lees voorafgaand aan de ingebruikname de gebruikshandleiding en de veiligheidsvoorschriften!		Tankinhoud. Benzine: RON 95 / RON 98
	Draag gehoorbescherming.	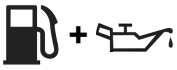	Mengverhouding van brandstof naar de 2-takt-motorolie 40:1
	Draag een veiligheidsbril.		Aan-/uit-knop a = uit b = aan
	Draag veiligheidshandschoenen!		Starthendel (choke) "koude start" Starthendel (Choke) "Warme start en werken"
	Stevig schoeisel dragen!	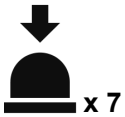	Druk 7x brandstofpomp (primer) in.
	Zorg ervoor dat andere personen voldoende veiligheidsafstand aanhouden.		Max. luchtsnelheid
	Let op! De uitlaat en andere delen van de motor worden tijdens het bedrijf zeer heet, niet aanraken!		Max. luchtvolume
	Gevaar voor letsel! Grijp nooit met uw handen in de nabijheid van de messen.		Gegarandeerd geluidsvermogensniveau van het product.
	Letselgevaar door roterende meswals! Handen en voeten buiten de openingen houden als het product draait.	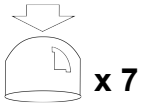	Druk 7x brandstofpomp (primer) in.
	Gevaar door wegslingerende onderdelen bij een draaiende motor.	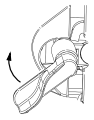	Choke gebruiken.
	Let op brandgevaarlijke stoffen. Vuur, open vlammen en roken verboden.	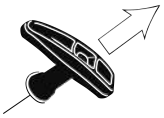	Trekstarter aantrekken.
	2-takt-motorolie: ISO - L - EGD / JASO FD		Het product voldoet aan de geldende EU-bepalingen.

2 Inleiding

Fabrikant:

Scheppach GmbH

Günzburger Straße 69

D-89335 Ichenhausen

Geachte klant,

Wij wensen u veel plezier en succes bij het werken met uw nieuwe product.

Aanwijzing:

De fabrikant van dit product is volgens de van kracht zijnde wet inzake productaansprakelijkheid niet aansprakelijk voor schade die aan dit product of door dit product ontstaan bij:

- Ondeskundige behandeling
- Het niet in acht nemen van de gebruikshandleiding
- Reparaties door derden, niet geautoriseerde vakmensen
- Inbouw en vervanging van niet-originele reserveonderdelen
- Gebruik dat niet conform de voorschriften is

Let op:

De gebruikshandleiding maakt deel uit van dit product.

Deze bevat belangrijke aanwijzingen, hoe u met het product veilig, vakkundig en economisch werkt, hoe u gevaren vermijdt, reparatiekosten uitspaart, uitvaltijden vermindert en de betrouwbaarheid en levensduur van het product verhoogt. Aanvullend op de veiligheidsbepalingen van deze gebruikshandleiding moet u absoluut de voor de werking van het product geldende voorschriften van uw land in acht nemen.

Maak u voor aanvang van de werkzaamheden bekend met alle bedienings- en veiligheidsinstructies. Gebruik het product uitsluitend als beschreven en voor de aangegeven toepassingen. Bewaar de gebruikshandleiding daarom goed, en verstrek alle documentatie als het product wordt doorgegeven aan derden.

3 Productbeschrijving (afb. 1-17)

1. Plat mondstuk blaasbuis
2. Rond mondstuk blaasbuis
3. blaasbuis
3a. Bevestigingspunt blaasbuis
3b. Nok blaasbuis
3c. Blokkeerschroef blaasbuis
4. Blaasaansluiting motoreenheid
4a. Klemschroef blaasaansluiting
4b. Bevestigingspunt blaasaansluiting
5. Gashendelblokkering
6. gashendel
7. Handgreep boven
8. Motoreenheid
9. Beschermrooster vacuümaansluiting
9a. Borging beschermrooster vacuümaansluiting
10 Aan-uitknop
11. Deksel bougiestekker
11a. Schroef afdekking bougiestekker
12. Afvoerbuis
12a. Bevestigingspunt afvoerbuis
13. Startmotor met trekkabel
14. Brandstofpomp (primer)
15. Handgreep onder
16. Brandstoftank
17. Tankdop brandstoftank
18. Opvangzak
19. Luchtfilterdeksel
19a. Schroef voor luchtfilter
19b. Schuimvulling luchtfilter
19c. Filtervlies luchtfilter
19d. Metaalfilter luchtfilter
20. Vacuümbuis
20a. Gleuven vacuümbuis
20b. Nok vacuümbuis
20c. Blokkeerschroef vacuümbuis
21. Zuigmond vacuümbuis
22. chokehendel
23. Vacuümaansluiting
24. Bougiestekker
24a. Bougie

4 Inhoud van de levering (afb. 1, 2, 5)

Pos.	Aantal	Aanduiding
1	1	Plat mondstuk
2	1	Rond mondstuk
3	1	blaasbuis
3 a	1	Blokkeerschroef (blaasbuis)
8	1	Motoreenheid
12	1	Afvoerbuis
18	1	Opvangzak
20	1	Vacuümbuis
20 a	1	Blokkeerschroef (vacuümbuis)
21	1	Zuigmond (vacuümbuis)
A	1	Mengvat
B	1	Bougiesleutel
C	1	Inbussleutel 4 mm

5 Beoogd gebruik

Gebruik de bladzuiger/blazer alleen voor de volgende doeleinden:

- In blaasmodus voor het verzamelen van bladeren of algemeen tuinafval zoals maaisel of om deze te verwijderen van moeilijk bereikbare plaatsen.
- In de zuigmodus voor het opzuigen en versnipperen van droge bladeren en ander licht, los en onbrandbaar tuinafval.
- Het product mag niet worden gebruikt voor het verzamelen van ontvlambare of explosieve producten, hete sintels, as, brandende sigaretten en stukken tak, scherpe voorwerpen, metalen voorwerpen, stenen en andere voorwerpen die gevaarlijk kunnen zijn voor de bediener. Dit kan tot verwondingen leiden en het product beschadigen.

Blaas of zuig geen materialen op die schadelijk zijn voor de gezondheid!

Het product mag uitsluitend worden gebruikt waarvoor het bedoeld is. Elk ander of verdergaand gebruik is niet volgens de voorschriften. De gebruiker/bediener en niet de fabrikant is aansprakelijk voor ontstane schade of elke vorm van letsel.

Ook de naleving van de veiligheidsvoorschriften, de montagehandleiding en de aanwijzingen in de gebruikshandleiding maken deel uit van het beoogd gebruik.

Personen, die het product bedienen of onderhoud aan het product verrichten, moeten hiermee bekend zijn en op de hoogte zijn van de mogelijke gevaren.

De fabrikant is niet aansprakelijk voor wijzigingen die aan het product worden aangebracht en de hieruit voortvloeiende schade.

Het product mag uitsluitend met de originele onderdelen en originele accessoires van de fabrikant worden gebruikt.

De veiligheids-, werk- en onderhoudsvoorschriften van de fabrikant alsook de in de technische gegevens aangegeven afmetingen moeten in acht worden genomen.

Let erop dat onze producten volgens het beoogd gebruik niet voor bedrijfsmatige, ambachtelijke of industriële toepassingen zijn ontworpen. Wij aanvaarden geen aansprakelijkheid wanneer het product in bedrijfsmatige, ambachtelijke of industriële ondernemingen of bij soortgelijke werkzaamheden worden ingezet.

Verklaring van de signaalwoorden in de gebruikshandleiding

⚠ GEVAAR

Signaalwoord voor aanduiding van een direct aanwezige, gevaarlijke situatie die, indien deze niet wordt vermeden, de dood of ernstige verwondingen tot gevolgd heeft.

⚠ WAARSCHUWING

Signaalwoord voor aanduiding van een mogelijke gevaarlijke situatie die, indien deze niet wordt vermeden, tot de dood of ernstige verwondingen kan leiden.

⚠ VOORZICHTIG

Signaalwoord voor aanduiding van een mogelijke gevaarlijke situatie die, indien deze niet wordt vermeden, tot geringe of matige verwondingen kan leiden.

LET OP

Signaalwoord voor aanduiding van een mogelijke gevaarlijke situatie die, indien deze niet wordt vermeden, materiële schade aan producten of eigendommen tot gevolg kan hebben.

6 Veiligheidsvoorschriften

Algemene veiligheidsvoorschriften

⚠ WAARSCHUWING

Lees voor de ingebruikname van het product deze handleiding voor uw eigen veiligheid en de algemene veiligheidsvoorschriften grondig door. Als u het product aan derden geeft om te gebruiken, dient u deze gebruikshandleiding altijd mee te leveren.

⚠ WAARSCHUWING

Gebruik alleen de in de aanwezige handleiding aanbevolen brandstoffen.

⚠ WAARSCHUWING

Gebruik nooit brandstof die niet gemengd is met 2-taktolie. Dit kan permanente motorschade veroorzaken en maakt de fabrieksgarantie op dit product ongeldig. Gebruik nooit een brandstofmengsel dat langer dan 90 dagen opgeslagen is geweest.

Bewaar alle veiligheidsvoorschriften en -aanwijzingen voor toekomstig gebruik!

6.1 Instructies

- Lees de volledige gebruikshandleiding voordat u het product gaat gebruiken.
- Zorg dat u vertrouwd bent met de besturings- en regelinrichtingen en het gebruik van het product conform de voorschriften.
- Zorg, dat u weet hoe u het product in een noodgeval uitzet.
- Gebruik het product alleen volgens de voorschriften voor:
  - Het verplaatsen en ophopen van bladeren en gras van verschillend beperkt gewicht en geringe afmeting door middel van blazen.
  - Het via vacuüm opzuigen van bladeren en gras, evenals van diverse soorten afval van beperkt gewicht en geringe afmetingen, met uitzondering van alle vloeistoffen.
  - Het product mag niet worden gebruikt voor het verzamelen van ontvlambare of explosieve producten, hete sintels, as, brandende sigaretten en stukken tak, scherpe voorwerpen, metalen voorwerpen, stenen en andere voorwerpen die gevaarlijk kunnen zijn voor de bediener. Dit kan tot verwondingen leiden en het product beschadigen.
- Kinderen mogen niet met dit product werken.
- Het product mag niet worden gebruikt door personen (inclusief kinderen) met verminderde fysieke, zintuiglijke of mentale capaciteiten of een gebrek aan ervaring en kennis.
- Bedien het product nooit als er mensen, vooral kinderen, of dieren in de buurt zijn.
- Laat nooit andere personen, die niet bekend zijn met deze aanwijzingen, het product gebruiken. Lokale voorschriften kunnen de minimumleeftijd van de gebruiker definiëren.
- Gebruik het product niet als u moe bent of onder invloed bent van drugs, alcohol of medicamenten. Bedien geen producten als u moe bent.
- Overhandig alle documentatie bij verstrekking van het product aan derden.
- Merk op dat de bediener of gebruiker verantwoordelijk is voor ongevallen of gevaren voor andere personen of hun eigendommen.
- Voer vóór gebruik altijd een visuele inspectie uit om te controleren of het hakselmechanisme en de bouten van het hakselmechanisme en andere bevestigingsmiddelen goed vastzitten, of de behuizing onbeschadigd is en of de veiligheidsvoorzieningen en afschermingen op hun plaats zitten. Vervang versleten of beschadigde componenten in sets om het evenwicht te bewaren. Vervang beschadigde of onleesbare etiketten.

6.2 Algemene aanwijzingen

- **Draag geschikte kleding. Draag geen wijde kleding of sieraden. Houd haren en kleding uit de buurt van bewegende delen.** Loszittende kleding, sieraden of lange haren kunnen worden vastgegrepen door bewegende delen.
- Draag bij lang haar een haarnetje.
- Draag bij de werkzaamheden met dit product altijd veiligheidshandschoenen, een veiligheidsbril, gehoorbescherming, stevige schoenen en een lange broek.
- Schakel de motor van het product altijd uit, als u het weglegt en ook vóórdat u werkzaamheden aan het product uitvoert.
- Controleer afdekkingen en veiligheidsvoorzieningen op beschadigingen en kijk of ze goed zitten. Vervang ze indien nodig.
- Gebruik het product nooit met defecte **veiligheidsvoorzieningen** of zonder veiligheidsvoorzieningen.

⚠ WAARSCHUWING

Brandstof is zeer ontvlambaar:

- Bewaar de brandstof in reservoirs, die speciaal hiervoor zijn bestemd.
- Schakel voor het tanken de verbrandingsmotor uit en laat deze afkoelen.
- Vul de tank uitsluitend bij in de buitenlucht en rook niet tijdens het tanken.
- Open de tankdop voorzichtig en langzaam. Drukcompensatie afwachten en pas daarna de tankdop volledig afnemen.
- Gebruik voor het tanken een geschikte trechter of een invoerbuis, zodat er geen brandstof op de verbrandingsmotor en behuizing kan terechtkomen.
  Vul de brandstoftank niet te vol!
- Brandstof moet voor het starten de motor worden bijgevuld. Open de tankdop niet terwijl de motor loopt of onmiddellijk na het uitschakelen van het product en vul geen brandstof bij.
- Indien er brandstof is overgelopen mag er in geen geval gepoogd worden om de motor te starten. In plaats daarvan moet het product uit de buurt van met brandstof vervuilde oppervlakken worden gehouden. Elke ontstekingspoging moet worden vermeden totdat de brandstofdampen zijn verdampt.
- Veeg gemorste brandstof direct weg.
- Start het product met een afstand van min. 3 m tot de vullocatie van de brandstof.
- Als brandstof op kleding is terechtgekomen, moet deze worden vervangen.
- De tankdop moet na elke keer tanken correct opgeschroefd en aangehaald worden. Het product mag zonder opgeschroefde originele tankdop niet in gebruik worden genomen.
- Vervang defecte geluiddempers.
- Voer een visuele controle uit voordat u het product inschakelt. Controleer met name:
  – De gashendel vrij kan bewegen en vanzelf en snel terugspringt naar de neutrale stand.
  – De aan-uitknop moet licht gaan.
  – Alle stroomkabels, zoals de bougiekabels en de bougiestekker, moeten in perfecte staat verkeren om het ontstaan van vonken te voorkomen. De bougiestekker moet stevig op de bougie zitten.
  – Houd handgrepen droog, schoon en vrij van olie en vet. Handgrepen en veiligheidsvoorzieningen mogen niet beschadigd zijn.
  – De blazer mag niet beschadigd zijn.
  – De opvangzak mag niet beschadigd zijn.
- Verwijder voor aanvang van de werkzaamheden altijd eerst alle voorwerpen die op de grond liggen en tijdens het gebruik van het product
  – -weggeslingerd zouden kunnen worden (bij gebruik als bladblazer)
  – -de vacuümbuis zouden kunnen blokkeren (bij gebruik als bladzuiger)
  – -een gevaar kunnen vormen (stenen, takken, ijzerdraad, botten e.d.)

6.3 Bedrijf

- Houd handen en voeten uit de buurt van de roterende onderdelen.
- Laat de verbrandingsmotor niet in gesloten ruimtes lopen, waarin zich gevaarlijke koolmonoxide kan vormen.
- Monteer geen producten of onderdelen op het product die niet zijn goedgekeurd door de fabrikant.
- Houd uw werkomgeving schoon en goed verlicht. Rommel of slecht verlichte werkplaatsen kunnen leiden tot ongevallen.
- Gebruik geen elektrisch product, waarvan de schakelaar defect is. Een product, dat niet meer in- of uitgeschakeld kan worden, is gevaarlijk en moet gerepareerd worden.
- Gebruik het product nooit:
  – zonder de montage van alle voor de betreffende toepassing voorgeschreven toebehoren (al naar gelang het gebruik als bladzuiger of -blazer)
  – als er andere personen, met name kinderen, of huisdieren in de buurt zijn.
  – in gesloten ruimtes met een potentieel explosieve atmosfeer, bijvoorbeeld een ruimte waarin zich brandbare vloeistoffen, gas of stof bevinden.
- Zorg er altijd voor dat u goed en stevig staat, zodat u het product ook bij onverwachte bewegingen onder controle hebt en uw werkhouding kunt volhouden.
  – Werk bij voorkeur niet op natte, gladde vloeren. Werk ook liever niet op een oneffen of steil terrein waar de bediener geen veilige werkhouding kan aannemen.
  – Beweeg langzaam en ren niet. Let op de bodemgesteldheid en eventuele obstakels.
- Controleer voordat u verder gaat of het product volledig gemonteerd is, voordat u het start.
  – Start het product met een afstand van min. 3 m tot de vullocatie van de brandstof.
  – Mensen moeten een veiligheidsafstand van minstens 15 meter tot het werkgebied bewaren.
  – Richt de geluiddemper en dus ook de uitlaatgassen niet op brandbare materialen.
- Voer geen wijzigingen uit aan de motor.

- Zorg dat het product niet overbelast raakt. Gebruik voor de werkzaamheden het daarvoor bedoelde gereedschap. Met het juiste gereedschap werkt u beter en veiliger in het aangegeven vermogensbereik.
- Voorkom dat het product in contact komt met andere voorwerpen of met deeltjes en stof die eventueel in de lucht zijn opgewerveld.
- Richt de luchtstraal nooit op personen of dieren.
- Steek nooit voorwerpen in de openingen van het product en zuig geen grote voorwerpen aan die de blazer van binnen kunnen beschadigen.
- Houd tijdens het gebruik de handen niet voor het aanzuigrooster of de luchtuitlaat en blokkeer de blazer niet.
- Stop de motor:
  - Op het moment dat u het product ombouwt van een bladzuiger in een bladblazer.
  - Als u het product zonder toezicht achterlaat.
  - Voordat u gaat tanken.
  - Als u van werkomgeving verandert.
- Schakel de motor uit en trek de bougiestekker eraf:
  - Voor reinigings- en onderhoudswerkzaamheden.
  - Als een object onbedoeld wordt opgezogen. Onderzoek of het product niet beschadigd is geraakt, voordat u het weer in gebruik neemt.
  - Als het product vreemd begint te trillen.
  - Als u het product niet gebruikt.
- Laat het product niet met een hete motor op droog blad, gedroogd gras of ander brandbaar materiaal staan. **Brandgevaar!**
- Werk met het product niet in een explosiegevaarlijke omgeving, waarin zich brandbare vloeistoffen, gassen of stoffen bevinden. Het product kan vonken veroorzaken, die het stof of de dampen kan ontsteken.
- **Waarschuwing!** Werk nooit in de buurt van open ramen. Pas op voor kinderen en huisdieren en blaas vreemde voorwerpen veilig weg.
- Houd kinderen en andere personen tijdens het gebruik uit de buurt van het product. Bij afbuiging kunt u de controle over het product verliezen.
- Voorkom een onnatuurlijke lichaamshouding. Zorg voor een stabiele positie en zorg ervoor dat u altijd stabiel staat. Hierdoor kunt u het gereedschap in onverwachte situaties beter onder controle houden.
- Wees altijd voorzichtig, let op waar u mee bezig bent en gebruik gezond verstand bij werkzaamheden met het gereedschap. Maak geen gebruik van gereedschap als u moe bent of onder invloed bent van drugs, alcohol of medicamenten. Een moment van onachtzaamheid bij het gebruik van het gereedschap kan leiden tot ernstige verwondingen.
- Vermijd ingebruikname zonder toezicht. Als u bij het dragen van het gereedschap de vinger op de schakelaar hebt, kan dit tot ongevallen leiden.
- Verwijder instelgereedschap of de moersleutel, voordat u het gereedschap inschakelt. Een gereedschap of sleutel dat/die zich in een draaiend onderdeel bevindt, kan verwondingen veroorzaken.
- Het verdient aanbeveling het product alleen op redelijke tijden te gebruiken - niet 's morgens vroeg of 's avonds laat wanneer anderen kunnen worden gestoord.
- Voor het starten met blazen moeten met hark en bezem vreemde voorwerpen worden verwijderd.
- Bij stoffige omstandigheden moet het oppervlak licht worden bevochtigd of, indien aanwezig moet er een aanbouwdeel voor bewatering worden gebruikt.
- Het wordt aanbevolen om het gehele blaasstuk te gebruiken, zodat de luchtstroom dicht bij de grond kan werken.

6.4 Onderhoud en opslag

- Onderhoud zorgvuldig uw gereedschap. Controleer of bewegende delen probleemloos functioneren en niet klemmen, of onderdelen gebroken of beschadigd zijn, waardoor de functie van het gereedschap wordt beïnvloed. Laat beschadigde onderdelen voor gebruik van het apparaat eerst repareren. Veel ongevallen ontstaan door slecht onderhouden gereedschap.
- Voer geen werkzaamheden aan het product uit die niet in dit handboek worden beschreven.
- Bewaar het product nooit met brandstof in de tank binnen een gebouw, waarin mogelijke brandstofdampen met open vuur of vonken in contact kunnen komen.
- Laat de motor afkoelen voordat u onderhouds- of reinigingswerkzaamheden uitvoert of het apparaat opruimt.
- Houd de motor, de geluiddemper en de brandstoftank vrij van stof, takken en bladeren. **Brandgevaar!**
- Leeg de tank uitsluitend in de buitenlucht of in goed geventileerde ruimtes.
- Draag handschoenen tijdens onderhoudswerkzaamheden.
- Gebruik het product om veiligheidsredenen nooit met versleten of beschadigde onderdelen. Beschadigde onderdelen moeten worden gerepareerd of vervangen. Gebruik uitsluitend originele reserveonderdelen. Kapotte onderdelen kunnen tot verwondingen leiden of het product beschadigen.
- Verwijder alle gereedschap dat u voor het onderhoud hebt gebruikt, voordat u het product gaat gebruiken of opruimt.
- Bewaar het product buiten het bereik van kinderen.

6.5 Transport

- Als het product moet worden meegedragen, dient u:
  - de motor uit te schakelen en de bougiestekker eraf te halen.
  - het product aan de handgrepen te dragen. Til het product niet aan de buizen op.
- Verwijder de buizen bij het transport en verlaadt het product zodanig, dat het geen gevaar voor personen vormt. Om het weglopen van brandstof, beschadigingen en letsel te vermijden, moet het product tijdens het transport in voertuigen worden beveiligd tegen omkantelen.

6.6 Milieubescherming

- Let erop dat er geen brandstof in de grond loopt.
- Gooi verpakkingen en afval weg volgens de ter plaatse geldende voorschriften.
- Restbrandstof, oliën en de voor de reiniging gebruikte vloeistof moeten milieuvriendelijk worden afgevoerd!
- Breng dit product naar een milieupark en laat het vakkundig afvoeren volgens de in uw land geldende voorschriften.

6.7 Veilige omgang met brandstoffen

⚠ WAARSCHUWING

Brandstoffen en brandstofdampen zijn brandgevaarlijk en kunnen bij het inademen en bij contact met de huid ernstig letsel veroorzaken. Bij de omgang met brandstof is daarom voorzichtigheid geboden en moet voor een goede ventilatie worden gezorgd.

- Schakel voor het tanken de verbrandingsmotor uit en laat deze afkoelen.
- Vul de tank uitsluitend bij in de buitenlucht en rook niet tijdens het tanken. Vermijd open vuur (explosiegevaar!).
- Draag handschoenen bij het tanken.
- Erop letten dat brandstof of olie niet morsen.
- Indien er brandstof is overgelopen mag er in geen geval gepoogd worden om de motor te starten. In plaats daarvan moet het product uit de buurt van met brandstof vervuilde oppervlakken worden gehouden. Elke ontstekingspoging moet worden vermeden totdat de brandstofdampen zijn verdampt. Vervang uw kleding direct als u daar brandstof of olie op hebt gemorst.
- Let erop dat er geen brandstof in de grond loopt.
- De tankdop moet na elke keer tanken correct opgeschroefd en aangehaald worden. Het product mag zonder opgeschroefde originele tankdop niet in gebruik worden genomen.
- Controleer vanwege veiligheidsredenen de brandstofleiding, brandstoftank, tankdop en aansluitingen regelmatig op beschadigingen, veroudering (breekbaarheid), op correcte bevestiging en ondichte plaatsen en vervang deze indien nodig.
- Transporteer en bewaar brandstof alleen in daarvoor bedoelde containers (jerrycans).
- Houd kinderen uit de buurt van brandstoffen.
- Transporteer en bewaar brandstoffen niet in de buurt van brandbare of licht ontvlambare stoffen, zoals vonken of open vuur.
- Start het product met een afstand van min. 3 m tot de vullocatie van de brandstof.
- Houd grepen en greepoppervlakken droog, schoon en vrij van olie en vet. Als grepen en greepoppervlakken glad zijn, kan het elektrisch gereedschap in onvoorziene situaties niet veilig bediend en onder controle gehouden worden.
- Schakel voor het tanken de verbrandingsmotor uit en laat deze afkoelen.

6.8 Restrisico's

Ondanks beoogd gebruik kunnen bepaalde restrisicofactoren niet volledig worden vermeden. Op grond van de constructie en montage van het product kan het volgende optreden:

- Verwonding door wegslingerende delen.
- Breuk en wegslingeren van messtukken.
- Gevaar op koolmonoxidevergiftiging bij gebruik van het apparaat in gesloten of slecht geventileerde ruimtes.
- Gevaar voor brandwonden bij aanraken van hete componenten.
- Beschadiging van het gehoor, als de voorgeschreven gehoorbescherming niet wordt gedragen.

Oplettendheid en voorzichtigheid reduceren het risico op persoonlijk letsel en beschadigingen.

Bovendien kunnen er ondanks alle getroffen voorzieningen verborgen restrisico's bestaan.

Restrisico's kunnen worden geminimaliseerd als de “veiligheidsvoorschriften” en het “gebruik conform de voorschriften” alsook de bedieningshandleiding worden opgevolgd.

7 Technische gegevens

Afmetingen	
L x B x H	1081 x 236 x 351 mm
Totaal gewicht	6,4 kg
aandrijving	
Motortype	2-takt motor, luchtgekoeld
Cilinderinhoud	25,4 cm^3
Motorvermogen	0,9 kW (1,22 PS)
Bougie	L8RCT
Stationair toerental	3000 ± 300 min^{-1}
Max. tankvolumes	0,42 l
Mengverhouding brandstof / olie	40:1
Brandstof / olie	Super E10 / 2-takt motorolie
Bladzuiger	
Max. luchtsnelheid	212 km/u
Verkleining van het volume	10:1
Volume opvangzak	50 l
Gewicht bladzuiger	5,8 kg
Bladblazer	
Max. luchtsnelheid	266 km/u
Max. luchtvolume	950 m^3/uur
Gewicht bladblazer	4,8 kg

Technische wijzigingen voorbehouden!

Geluid en trilling

⚠ WAARSCHUWING

Lawaai kan ernstige gezondheidsklachten tot gevolg hebben. Als het geluid van de machine hoger is dan 85 dB, draag dan geschikte gehoorbescherming voor u en personen in de omgeving.

De geluidswaarden zijn bepaald volgens EN ISO 3744:1995 en ISO 11094:1991. De totale trillingswaarden (vectorsom van drie richtingen) zijn bepaald conform ISO 22867.

Geluidswaarden

Geluidsdrukniveau L_{pA}	87 dB
Meetonnauwkeurigheid K_{pA}	3 dB
Gemeten geluidsvermogensniveau L_{wA}	107 dB
Meetonzekerheid K_{wA}	1,87 dB
Gegarandeerd geluidsvermogensniveau L_{wA}	109 dB

De opgegeven geluidsemissiewaarden zijn gemeten volgens een standaardtestmethode en kunnen worden gebruikt om gereedschap met elkaar te vergelijken.

De aangegeven geluidsemissiewaarden kunnen ook worden gebruikt als eerste indicatie van de belasting.

Houd u zo nodig aan rustperiodes en beperk de duur van het werk tot het absolute noodzakelijke.

Trillingseigenschappen

Handgreep boven a_{hv}	5,28 m/s^2
Handgreep onder a_{hv}	5,56 m/s^2
Meetonnauwkeurigheid K_h	1,5 m/s^2

Beperk de geluidsproductie en trilling tot een minimum!

- Gebruik alleen optimale producten.
- Onderhoud en reinig het product regelmatig.
- Pas uw werkwijze aan het product aan.
- Zorg dat het product niet overbelast raakt.
- Laat het product eventueel controleren.
- Schakel het product uit als deze niet in bedrijf is.
- Draag handschoenen.

⚠ WAARSCHUWING

Bij langdurige werkzaamheden kunnen door de trillingen stoornissen in de doorbloeding in de handen van de gebruiker optreden (witte vinger syndroom).

Raynaud-syndroom (dove vingers) is een vaatziekte, waarbij kleine bloedvaten in de vingers en tenen acuut verkrampen. De desbetreffende lichaamsdelen worden dan niet meer voldoende van bloed voorzien waardoor ze een bleke kleur krijgen. Het frequente gebruik van trillende producten kan zenuwbeschadigingen veroorzaken bij personen met een verminderde doorbloeding (bijv. rokers, diabetici).

Als u ongewone beperkingen bespeurt, stopt u direct de werkzaamheden en raadpleegt u een arts.

Neem de volgende aanwijzingen in acht om de risico's te beperken:

- Houd uw lichaam en met name uw handen bij koud weer warm.
- Las regelmatig pauzes in en beweeg hierbij de handen om de doorbloeding te bevorderen.
- Houd de trillingen van het product zo laag mogelijk door regelmatig onderhoud aan vaste onderdelen op het product.

8 Uitpakken

- Open de verpakking en haal het product er voorzichtig uit.
- Verwijder het verpakkingsmateriaal evenals de verpakkings- en transportbeveiligingen (indien voorhanden).
- Controleer of de inhoud van de levering volledig is.
- Controleer het product en de hulpstukken op transportschade. Meld eventuele schade direct bij het transportbedrijf dat het product heeft bezorgd. Reclamaties op een later tijdstip worden niet erkend.
- Bewaar de verpakking indien mogelijk tot na het verstrijken van de garantietijd.
- Maak u voor aanvang van de werkzaamheden bekend met het product aan de hand van de gebruikshandleiding.
- Gebruik bij accessoires alsook slijtage- en reserveonderdelen uitsluitend originele onderdelen. Reserveonderdelen zijn verkrijgbaar bij de leverancier.
- Geef bij bestellingen onze artikelnummers alsook type en bouwjaar van het product aan.

LET OP

Het product en de verpakkingsmaterialen zijn geen kinderspeelgoed! Kinderen mogen niet met plastic zakken, folies en kleine onderdelen spelen! Er bestaat gevaar voor inslikken en verstikkingsgevaar!

9 Montage

Aanwijzing:

Monteer het product op een effen en stabiele ondergrond.

Het product kan als benzine bladblazer en als benzine bladzuiger worden gebruikt. Voor elke van deze twee toepassingen moet het product op de juiste wijze gemonteerd worden.

Bij het monteren en bij onderhoudswerkzaamheden heeft u het volgende gereedschap nodig:

- Inbussleutel 4 mm (C)
- Platte schroevendraaier bougiesleutel (B)

9.1 Montage van de benzine bladblazer (afb. 2 + 3)

9.1.1 Monteer blaasbuis (4) aan motoreenheid (8) (afb. 2)

1. Verwijder de klemschroef (4a) op de blaasaansluiting (4) van de motoreenheid (8). Gebruik hiertoe de meegeleverde inbusbout 4 mm (C).
2. Richt het bevestigingspunt (3a) van de blaasbuis (3) uit met het bevestigingspunt (4b) van de blaasaansluiting (4).
3. Schuif het uiteinde van de blaasbuis (3) in de blaasaansluiting (4).
4. Draai de klembout (4a) weer vast. Gebruik hiertoe de meegeleverde inbusbout 4 mm (C).

9.1.2 Monteer het platte mondstuk (1) / ronde mondstuk (2) op de blaasbuis (3) (afb. 3)

De benzine bladblazer kan zowel met een plat (1) als met een rond mondstuk (2) worden gebruikt.

1. Richt het platte (1) / ronde mondstuk (2) uit met nok (3b) van de blaasbuis (3).
2. Schuif het platte (1) of ronde mondstuk (2) en de blaasbuis (3) in elkaar en draai ze 90° met de klok mee.
3. Plaats de borgschroef (3c) terug en haal deze aan. Gebruik hiertoe de meegeleverde platte schroevendraaier van de bougiesleutel (B).

Aanwijzing:

De benzine bladblazer is correct gemonteerd wanneer het platte (1) resp. ronde mondstuk (2) naar de grond wijst.

Aanwijzing:

De benzine bladblazer kan niet worden gestart, als de blaasbuis (3) niet gemonteerd is.

9.2 Montage van de bladzuiger op benzine (afb. 4 - 9)

⚠ WAARSCHUWING

Gevaar voor persoonlijk letsel!

Gebruik de bladzuiger nooit met slechts één zuigbuisgedeelte gemonteerd.

9.2.1 Monteer de vacuümbuis (20) aan motoreenheid (8) (afb. 4 + 5)

1. Open het beschermrooster (9) door vergrendeling (9a) opzij te schuiven. Gebruik hiertoe de meegeleverde platte schroevendraaier van de bougiesleutel (B).
2. Klap het beschermrooster (9) open.
3. Steek de vacuümbuis (20) op de vacuümaansluiting (23). De gleuven (20a) in de vacuümbuis (20) moeten overeenkomen met de nokken op de vacuümaansluiting (23).
4. Draai de vacuümbuis (20) met de klok mee tot de aanslag, om de vacuümbuis (20) te bevestigen.

9.2.2 Monteer de zuigmond (21) aan de vacuümbuis (20) (afb. 6)

1. Richt de zuigmond (21) uit met de nok (20b) van de vacuümbuis (20).
2. Schuif de zuigmond (21) en de vacuümbuis (20) in elkaar en draai ze 90° met de klok mee.
3. Plaats de borgschroef (20c) terug en haal deze aan. Gebruik hiertoe de meegeleverde platte schroevendraaier van de bougiesleutel (B).

9.2.3 Monteer de afvoerbuis (12) op de blaasaansluiting (4) van de motoreenheid (8) (afb. 7)

1. Verwijder de klemschroef (4a) op de blaasaansluiting (4) van de motoreenheid (8). Gebruik hiertoe de meegeleverde inbusbout 4 mm (C).
2. Richt het bevestigingspunt (12a) van de afvoerbuis (12) uit met het bevestigingspunt (4b) van de blaasaansluiting (4).
3. Schuif de afvoerbuis (12) in de blaasaansluiting (4).
4. Plaats de klemschroef (4a) terug en haal deze aan. Gebruik hiertoe de meegeleverde inbusbout 4 mm (C).

9.2.4 Monteer de opvangzak (18) aan de afvoerbuis (12) (afb. 8)

⚠ WAARSCHUWING

Gevaar voor letsel!

Als de opvangzak niet vastzit wanneer de bladzuiger in werking is, kan dit leiden tot letsel door rondvliegend afval.

– Gebruik de bladblazer uitsluitend met de juist gemonteerde opvangzak.
– Sluit de rits van de opvangzak.
– Zorg ervoor dat de opvangzak niet beschadigd raakt.

1. Steek het open uiteinde van de afvoerbuis (12) in de hiervoor bedoelde opening van de opvangzak (18).
2. Fixeer de opvangzak (18) met behulp van de klittenbandbevestiging aan de afvoerbuis (12).
3. De demontage gebeurt in omgekeerde volgorde.

9.2.5 Stel de draagriem van de opvangzak (18) af (afb. 9)

Aanwijzing:

Draag de draagriem nooit diagonaal over uw schouder en borst, maar slechts over één schouder, omdat u het product dan snel van uw lichaam kunt verwijderen in geval van gevaar.

1. Leg de draagriem van de opvangzak (18) over uw schouder.
2. Stel de hoogte van de draagriem in. Zorg ervoor dat de opvangzak (18) niet knikt bij de overgang naar de afvoerbuis (12).

Aanwijzing:

De benzine-bladzuiger is correct gemonteerd als

- de afvoerbuis (12) licht naar onderen en naar rechts van de bediener wijst.
- het afgeronde deel van de zuigmond (21) naar de grond wijst.

Aanwijzing:

De benzine-bladzuiger kan niet worden gestart, als de vacuümbuis niet gemonteerd is.

10 Voor de ingebruikname

⚠ WAARSCHUWING

Gevaar voor de gezondheid!

Bij het inademen van brandstof-/smeeroliedampen en uitlaatgassen kan er ernstige gezondheidsschade, bewusteloosheid ontstaan en dit in extreme gevallen zelfs tot de dood leiden.

– Adem geen brandstof-/smeeroliedampen en uitlaatgassen in.
– Gebruik het product alleen in de open lucht.

LET OP

Het product voor de ingebruikstelling in ieder geval volledig monteren!

10.1 Controle voor gebruik

- Controleer alle zijdes van de motor op olie of brandstoflekken.
- Controleer het brandstofpeil – de brandstoftank moet minstens halfvol zijn.
- Controleer de conditie van het luchtfilter.
- Controleer de conditie van de brandstofleidingen.
- Let op tekenen van schade.
- Controleer of alle veiligheidsafdekkingen zijn aangebracht en of alle schroeven, moeren en pennen zijn aangedraaid.
- Zorg voor voldoende ventilatie van het product.
- Controleer of de bougiestekker aan de bougie is bevestigd.
- Houd handgrepen droog, schoon en vrij van olie en vet. Handgrepen en veiligheidsvoorzieningen mogen niet beschadigd zijn. Belangrijk voor een veilige geleiding van het motorapparaat.
- Controleer of alle bewegende delen soepel lopen.

- Bereid het product voor op het betreffende gebruik en let erop dat alle onderdelen correct gemonteerd zijn.

10.2 Brandstof/oliemengsel bijvullen

Dit apparaat heeft een 2-takt-motor, die op een mengsel van benzine en 2-takt-olie loopt.

Er moet speciale 2-takt olie voor luchtgekoelde 2-taktmotoren met een mengverhouding van 40:1 worden gebruikt.

⚠ WAARSCHUWING

Gebruik nooit brandstof die niet gemengd is met 2-taktolie. Dit kan permanente motorschade veroorzaken en maakt de fabrieksgarantie op dit product ongeldig. Gebruik nooit een brandstofmengsel dat langer dan 90 dagen opgeslagen is geweest.

10.2.1 Geschikte brandstof

Gebruik uitsluitend loodvrije benzine (min. ROZ 95).

Aanwijzing:

Loodvrije benzine heeft de neiging neerslag in het voorraadvat of de tank te vormen als het langer dan 1 maand staat opgeslagen. Gebruik altijd verse benzine!

10.2.2 Geschikte olie

Gebruik uitsluitend hoogwaardige 2-takt-motorolie volgens de specificatie ISO - L - EGD / JASO FD. Geschikte olie is in de vakhandel verkrijgbaar.

Maak een brandstof-olie-mengsel aan in de verhouding 40:1 volgens de brandstofmengtabel.

aanwijzing

Gebruik geen 2-takt olie dat een mengverhouding van 100:1 adviseert. Bij schade aan de motor op basis van onvoldoende smering vervalt de garantie van de fabrikant.

Gebruik nooit olie voor 4-takt-motoren of watergekoelde 2-takt-motoren. Hierdoor kan de bougie verontreinigd raken, de uitlaat geblokkeerd raken of de zuigerveer verstopt raken.

10.2.3 Brandstofmengsel

⚠ WAARSCHUWING

Brandstoffen en brandstofdampen zijn brandgevaarlijk en kunnen bij het inademen en bij contact met de huid ernstig letsel veroorzaken. Bij de omgang met brandstof is daarom voorzichtigheid geboden en moet voor een goede ventilatie worden gezorgd.

⚠ WAARSCHUWING

Voorkom direct contact van brandstof met de huid en adem geen brandstofdamp in. Draag hiervoor veiligheidshandschoenen.

⚠ WAARSCHUWING

Benzine en het brandstof-olie-mengsel zijn zeer licht ontvlambaar!

- Transporteer en bewaar brandstof alleen in daarvoor bedoelde containers (jerrycans).
- Bewaar brandstoftanks buiten het bereik van kinderen.
- Rook niet wanneer u met brandstof bezig bent.
- Het brandstofmengsel niet in de tank mengen.

10.2.4 Brandstof-olie-mengsel aanmaken

- Gebruik uitsluitend een mengsel van loodvrije benzine (min. RON 95) en speciale 2-takt-motorolie (ISO - L - EGD / JASO FD).
- Doe ongebruikte brandstof in een daarvoor bestemde en goedgekeurde tank en bewaar deze in een donkere, koele ruimte.
- Gebruik nooit drinkflessen of gelijksoortig voor het verwijderen of opslaan van bedrijfsmiddelen, zoals bijv. brandstof. Personen, in het specifiek kinderen, kunnen verleid worden daaruit te drinken.
- Voeg de 2-taktolie toe volgens de brandstof-mengtabel.

Brandstof-mengtabel

Brandstof	2-takt-motorolie (40:1)
1 liter	0,025 liter
2 liter	0,050 liter
5 liter	0,125 liter

1. Doe ongeveer de helft van de benodigde brandstof in de meegeleverde mengfles (A).
2. Voeg de 2-taktolie toe volgens de brandstof-mengtabel.
3. Voeg de rest van de benodigde brandstof toe.
4. Sluit het mengreservoir (A) en schud het brandstof-olie-mengsel goed door.

Aanwijzingen:

- Gebruik geen brandstof-olie-mengsel dat meer dan 90 dagen lang opgeslagen is geweest.
- Brandstof-olie-mengsels die een maand of langer niet zijn gebruikt, kunnen de carburateur verstoppen of de werking van de motor beïnvloeden.
- Houd tanks voor brandstof en voor het brandstof-olie-mengsel gescheiden van elkaar, en voorkom zo het tanken met alleen benzine.

10.3 Brandstof-olie-mengsel tanken

⚠ GEVAAR

Brand- en explosiegevaar!

Vul de brandstof alleen bij als de motor is uitgeschakeld en afgekoeld. Rook niet wanneer u het product tankt.

⚠ WAARSCHUWING

Gebruik het product uitsluitend in de buitenlucht of in goed geventileerde ruimtes.

1. Zet het product op een vlak oppervlak met de tankdop (17) naar boven.
2. Reinig altijd het gebied rondom de tankdop (17) voor het bijvullen, zodat er geen vuil in de brandstoftank (16) terechtkomt. Gebruik hiervoor een droge, niet-pluizende doek.
3. Open de tankdop (17) voorzichtig, zodat eventuele overdruk in de brandstoftank (16) kan ontsnappen.
4. Schud het mengreservoir (A) met het brandstof-olie-mengsel krachtig door.
5. Open het mengreservoir (A) voorzichtig en laat eerst mogelijk opgetreden overdruk ontsnappen.

6. Draai de tankdop (17) linksom en maak hem open. De tankdop (17) is via een verlieszekering verbonden met de brandstoftank (16) en kan zo niet vallen.
7. Giet het brandstofmengsel in de brandstoftank (16). Mors geen brandstof tijdens het tanken en maak de brandstoftank (16) niet helemaal tot aan de rand vol.
8. Sluit de tankdop (17) weer.
9. Maak het tankdeksel en de omgeving goed schoon. Veeg gemorste brandstof direct op.
10. Controleer de brandstoftank (16) en de brandstofleidingen op lekkages.

11 Ingebruikname

LET OP

Het product voor de ingebruikstelling in ieder geval volledig monteren!

⚠ WAARSCHUWING

Neem de wettelijke voorschriften inzake geluidsbescherming in acht.

⚠ WAARSCHUWING

Neem minimaal 3 m van de plek waar u brandstof hebt bijgevuld voordat u de motor start.

11.1 Motor starten (afb. 1, 10-13)

⚠ GEVAAR

Gevaar voor vergiftiging!

Gebruik het product alleen buitenshuis en nooit in gesloten of slecht geventileerde ruimten.

LET OP

- Trek het starterkoord er altijd recht uit.
- Houd de greep van het starterkoord vast tot de starterkoord weer opwikkelt.
- Laat het starterkoord niet terugschieten. Dit kan tot schade leiden.
- Trek het starterkoord van de starter niet verder dan de maximale lengte uit. Zo voorkomt u dat het starterkoord scheurt.
- Bij koel weer kan het noodzakelijk zijn om het startproces meerdere te herhalen.

Aanwijzingen:

- Om de motor te starten zet u het product op een stevige ondergrond.
- Gebruik de brandstofpomp “Primer” alleen bij een koude machine!
- Als de motor voor de eerste keer wordt gestart, zijn er meerdere pogingen nodig, totdat de brandstof van de tank naar de motor is verplaatst en deze aanspringt.

11.1.1 Starten bij koude motor (afb. 11, 12)

In "koude" staat:

1. Zet de "Chokehendel" (22) in stand |\|.
2. Druk bij koudere temperaturen de brandstofpomp “Primer” (14) 7 keer in. Dit vereenvoudigt het starten van de motor.
3. Houd het product bij de handgreep bovenaan (7) vast en trek het starterkoord (13) er langzaam tot aan de eerste weerstand uit.
4. Trek nu opnieuw meerdere keren krachtig aan het starterkoord (13) tot de motor kort start en weer uitgaat.
5. Zodra de motor is uitgegaan, bedient u de gashendel (6). De chokehendel (22) springt automatisch naar de stand “warme start” |⫿|.
6. Trek nu het starterkoord (13) snel aan tot de motor start. Als de motor niet start, herhaalt u de werkwijze.
7. Laat het product 1-2 minuten niet zonder toezicht draaien.

Aanwijzing:

Het product beschikt over een auto-choke-functie. Zodra u gashendel bedient, springt de chokehendel naar de stand |⫿|.

Bij hoge buitentemperaturen kan het voorkomen dat ook bij een koude motor zonder choke moet worden gestart!

11.1.2 Starten bij warme motor (afb. 11, 12)

Het product stond minder dan 15-20 minuten stil.

In "warme" stand:

1. De chokehendel (22) hoeft voor het starten met een warme motor niet in deze stand |\| te worden gezet.
2. Houd het product bij de handgreep bovenaan (7) vast en trek het starterkoord (13) er langzaam tot aan de eerste weerstand uit.
3. Trek nu snel aan het starterkoord (13). Het product moet na maximaal 2 keer trekken starten. Als het product nog steeds niet start, herhaalt u de procedure zoals bij *11.1.1* beschreven.

Aanwijzing:

- Als de motor ook na meerdere pogingen niet aanspringt, dient u hoofdstuk *17* te raadplegen.

11.2 Motortoerental instellen (afb. 1)

Het motortoerental dient te worden aangepast aan het soort te verwijderen materiaal:

- Voor licht materiaal op het gazon zet u het product op een laag toerental.
- Om gras en licht bladeren op asfalt of een verharde grond te verplaatsen, gebruikt u het product bij een gemiddeld toerental.
- Voor zwaar materiaal zoals sneeuw of afval zet u het product op een hoog toerental.

1. U stelt het gewenste motortoerental voor het gebruik van het product in met behulp van de gashendel (6). De positie van de gashendel kan met de bijbehorende vergrendeling (5) worden vastgezet.

Aanwijzing:

Tijdens de eerste 6-8 bedrijfsuren is het beter om de motor niet op volle kracht te laten lopen.

11.3 Motor uitschakelen (afb. 1, 10)

11.3.1 Nood-uit stappen

Mocht het nodig zijn om het product direct te stoppen, zet u de aan-uitknop (10) op “0” en houdt hem in deze stand ingedrukt tot de motor stilstaat.

11.3.2 Normaal uitschakelen

1. Klik de gashendel-vergrendeling (5) los.
2. Laat de gashendel (6) los.
3. Druk de aan-uitknop (10) in de “0” stand en houdt hem in deze stand ingedrukt tot de motor stilstaat.

11.4 Gebruik van de benzine-bladblazer (afb. 1)

⚠ WAARSCHUWING

Gevaar voor letsel!

Als u de luchtstroom op mensen, dieren of voorwerpen richt, kan dit leiden tot letsel en schade.

– Richt de luchtstroom van u af.
– Richt de luchtstroom nooit op andere mensen, dieren of voorwerpen.
– Blaas geen harde voorwerpen zoals stenen of takken weg.

⚠ WAARSCHUWING

Gevaar voor letsel

Wegslingerende objecten en roterende onderdelen kunnen ernstig letsel veroorzaken.

– Zorg ervoor dat andere personen voldoende veiligheidsafstand aanhouden.
– Houd onbevoegde personen uit de buurt van het Product.
– Houd het product voor u.
– Nooit het product op uzelf, andere personen of dieren richten.
– Let er altijd op, dat u geen voorwerpen of stof in de richting van personen of dieren blaast of dat er voorwerpen beschadigd raken.
– Let altijd op de windrichting en werk nooit tegen de wind in.

Houd tijdens het gebruik de bladblazer de bovenste handgreep (7) van het product vast.

De snelheid dient te worden aangepast aan het soort te verwijderen materiaal.

11.5 Gebruik van de benzine-bladzuiger (afb. 1)

⚠ WAARSCHUWING

Gevaar voor letsel!

Als de opvangzak niet vastzit wanneer de bladzuiger in werking is, kan dit leiden tot letsel door rondvliegend afval.

– Gebruik de bladblazer uitsluitend met de juist gemonteerde opvangzak.
– Sluit de rits van de opvangzak.
– Zorg ervoor dat de opvangzak niet beschadigd raakt.

⚠ VOORZICHTIG

Houd het product tijdens het werken stevig met beide handen vast. Pak beide handgrepen vast.

Aanwijzingen:

Wij raden een gemiddelde/hoge snelheid aan wanneer u de bladzuiger gebruikt.

Zuig niet te veel bladeren tegelijk op, verzamel geen vochtig gras of vochtige bladeren, want dit kan leiden tot verstoppingen. Zuig geen harde materialen op.

Een bladzuiger is geen natzuiger!
Vermijd het opzuigen van natte materialen (bladeren, vuil, maar ook takjes, dennenappels, gras, aarde, zand, schorssnippers etc.).
Zuig niet op vochtige of natte gazons, gras of weilanden.
Verkeerd gebruik kan leiden tot verstoppingen in de versnipperkamer en daardoor tot verminderde prestaties.

De opvangzak werkt als een filter, vergelijkbaar met een gewone stofzuiger. Om deze reden kunt u de opvangzak beter niet helemaal vullen en grote voorwerpen onmiddellijk verwijderen.

1. Leg uw linkerhand op de handgreep boven (7) en uw rechterhand op de handgreep onder (15).
2. Houd de handgreep onderaan (15) zo vast, dat de opvangzak (18) zich aan de rechterkant van de bediener bevindt.
3. Houd het afgeronde uiteinde van de zuigmond (21) tijdens het opzuigen enkele centimeters boven de grond.

Aanwijzing:

Om onnodige slijtage aan de opvangzak te voorkomen, moet u deze tijdens het werk niet over de grond slepen.

11.5.1 Opvangzak (18) legen (afb. 1, 9)

Een te volle opvangzak vermindert de prestaties van het product en kan de motor oververhitten.

1. Schakel de motor uit.
2. Wacht tot het product tot stilstand is gekomen.
3. Open de rits van de opvangzak (18) en maak de opvangzak (18) leeg, zonder hem los te maken van de afvoerbuis (12).

11.5.2 Blokkering verwijderen (afb. 1, 5, 15)

⚠ WAARSCHUWING

Gevaar voor letsel!

Als u verstoppingen met uw blote handen verwijdert, kunt u zich verwonden.

– Draag veiligheidshandschoenen.
– Gebruik geschikt gereedschap (bijv. een houten stok).

Aanwijzing:

Bij gebruik van het product als bladzuiger bestaat het risico, dat u voorwerpen opzuigt die het product en de rotor kunnen blokkeren.

1. Schakel de motor uit.
2. Verwijder de afdekking van de bougiestekker (11) door de bout (11a) los te maken. Gebruik hiertoe de meegeleverde inbusbout 4 mm (C).
3. Trek de bougiestekker (24) eraf.
4. Demonteer de vacuümbuis (20).
5. Controleer de buis op verstoppingen. Tik zachtjes op de buis of gebruik een houten stok om eventuele verstoppingen los te maken. Tik indien nodig lichtjes op de grond om de verstopping los te maken.
6. Haal het voorwerp uit de inlaat van de zuiger.

7. Controleer of de rotor verder niet meer geblokkeerd is, voordat u het product weer inschakelt.

11.6 Werkinstructies

Aanwijzingen:

- Enige geluidsoverlast van dit product is onvermijdelijk. Stel werkzaamheden met lawaai uit tot goedgekeurde en aangewezen tijden. Houd u zo nodig aan rustperiodes en beperk de duur van het werk tot het absolute noodzakelijke.
- Voor uw persoonlijke bescherming en de bescherming van personen in de buurt, dient u geschikte gehoorbescherming te dragen.

Het product mag uitsluitend worden gebruikt voor de volgende gebruikstoepassingen:

- Als blazer om droog gebladerte op een hoop of uit moeilijk bereikbare plaatsen te blazen.
- Als zuigmechanisme voor het opzuigen van droog gebladerte.
  Met de zuigfunctie doet het product ook dienst als hakselaar. De droge bladeren worden versnipperd, hun volume wordt verkleind en ze worden voorbereid voor eventuele compostering. De intensiteit van het versnipperen hangt af van de grootte van de bladeren en het resterende vocht dat ze nog bevatten.

Elk ander gebruik dan hierboven beschreven kan het product beschadigen en een risico vormen voor de gebruiker.

- Controleer voordat u het product inschakelt of het niet op mensen of dieren gericht is.
- Houd het product tijdens het werken stevig met beide handen vast. Pak beide handgrepen vast.
- Maak oppervlakken in stoffige omstandigheden licht vochtig.

11.6.1 Bij gebruik als benzine bladblazer

- Optimale resultaten worden bereikt wanneer u de blazer op een afstand van 5 - 10 cm van de grond gebruikt.
- Richt de luchtstraal naar voren en maak rustige bewegingen om bladeren of tuinafval bijeen te blazen of uit lastig toegankelijke plaatsen te verwijderen.
- Gebruik harken en bezems om afval los te maken voordat u gaat blazen.
- Begin te werken met het hoogste blaasvermogen om de rondslingerende bladeren snel te verzamelen. Kies een lager blaasvermogen om de eerder verzamelde hoop bladeren te verdichten.
- Let altijd op de windrichting en werk nooit tegen de wind in.

11.6.2 Bij gebruik als benzine-bladzuiger

- Let op dat er niet te veel bladeren tegelijk worden opgezogen. Dit voorkomt dat de zuigbuis verstopt raakt en de hakselaar blokkeert.

11.7 Einde van de werkzaamheden (afb. 15)

1. Schakel de motor uit.
2. Verwijder de bougiestekker (24) om een onvoorziene ingebruikname te vermijden.
3. Reinig het product.

12 Reiniging en onderhoud

⚠ WAARSCHUWING

Laat reparatie- en onderhoudswerkzaamheden, die niet in deze gebruikshandleiding beschreven staan, uitvoeren door een gespecialiseerde werkplaats. Gebruik uitsluitend originele reserveonderdelen.

Er bestaat gevaar voor ongevallen! Voer de onderhoudswerkzaamheden altijd uit bij uitgeschakelde motor. Er bestaat gevaar voor verwonding! Laat het product altijd afkoelen voordat onderhoudswerkzaamheden worden uitgevoerd. Elementen van de motor zijn heet. Er bestaat gevaar voor letsel en brandwonden!

Het product kan onverwacht starten en kan daardoor verwondingen veroorzaken.

– Zet de motor af uit voordat u onderhoudswerkzaamheden uitvoert.
– Trek de bougiedop van de bougie.
– Laat de motor afkoelen.
– Alle beschermings- en veiligheidsvoorzieningen moeten direct worden teruggeplaatst nadat de instandhoudingswerkzaamheden en onderhoudswerkzaamheden zijn voltooid.

12.1 Reiniging

Aanwijzing:

Na elk gebruik moet het product grondig worden gereinigd.

- Zorg dat de veiligheidsinrichtingen, de ventilatiesleuven en de motorbehuizing zo stof- en vuilvrij mogelijk zijn. Wrijf het product met een schone doek* af en blaas deze met perslucht* bij lage druk uit. Wij adviseren u, om het product direct na elk gebruik te reinigen.
- Reinig de koelribben van de motor regelmatig met perslucht om brandgevaar tegen te gaan. Maak het gebied rondom de geluiddemper vrij van stof, bladeren of andere ongerechtigheden.
- Ventilatieopeningen moeten altijd vrij zijn.
- Maak het product regelmatig schoon met een vochtige doek en een beetje zachte zeep. Gebruik geen reinigingsmiddelen of oplosmiddelen; deze kunnen de kunststofonderdelen van het product aantasten. Zorg ervoor dat er geen water in het product kan komen.
- Dompel het product om te reinigen nooit onder in water of andere vloeistoffen.

Bladblazer reinigen

1. Reinig de blaasbuis (3) en het platte mondstuk (1) resp. ronde mondstuk (2) met een borstel bij eventuele verontreiniging.

Bladzuiger reinigen

1. Neem na het beëindigen van de werkzaamheden de opvangzak (18) weg. Keer de opvangzak (18) binnenstebuiten, reinig deze grondig en evt. drogen. Dit voorkomt schimmelvorming en onaangename geurtjes.
2. Als de opvangzak (18) sterk is verontreinigd, kunt u deze met water en zeep wassen en vervolgens laten drogen.
3. Als de ritssluiting zwaar gaat, wrijft u de tandjes van de ritssluiting in met droge zeep.

4. Reinig de vacuümbuis (20), het aanzuigmondstuk (21) en de afvoerbuis (12) met een borstel bij eventuele verontreiniging.

12.2 Onderhoud

Aanwijzing:

Onderhoud het product zorgvuldig. Controleer of bewegende delen probleemloos functioneren en niet klemmen, of onderdelen gebroken of beschadigd zijn, waardoor de functie van het product wordt beïnvloed. Laat beschadigde onderdelen voor gebruik van het elektrische product eerst repareren.

Regelmatig, zorgvuldig onderhoud is noodzakelijk om het veiligheidsniveau en het vermogen van het product ongewijzigd te garanderen.

Verwijder alle gereedschap dat u voor het onderhoud hebt gebruikt, voordat u het product gaat gebruiken of opruimt.

Alle beschermings- en veiligheidsvoorzieningen moeten direct worden teruggeplaatst nadat de instandhoudingswerkzaamheden en onderhoudswerkzaamheden zijn voltooid.

12.2.1 Onderhoudsschema

De volgende onderhoudstermijnen absoluut in acht nemen om een storingsvrij bedrijf te waarborgen.
Let op! Het brandstof/oliemengsel moet tijdens de eerste inbedrijfstelling worden bijgevuld.

Component		Voor elk gebruik	Elke 3 maanden of 20u	Elke 6 maanden of 50u	Elke 12 maanden of 100u	Elke 2 jaar of 300u
Luchtfilter	Controleren	X				
	Reinigen		X			
Bougie	Controleren en instellen			eerste keer na 10 uur, daarna elke 50 uur		
	Vervangen					X
Bougiestekker	Reinigen				X	
Koelribben	Controle	X				
Bevestigingsmiddelen zoals schroeven en moeren	Controleren (indien nodig vastdraaien)	X				
Brandstof/oliemengsel	Controleren	X				
Brandstoftank	Controleren	X				
brandstoffilter	Vervangen				zie *12.2.4*	
brandstofleiding	Controleren	Voor elk gebruik. **Bij beschadiging door een geautoriseerd bedrijf laten vervangen.**				
Carburatorafstelling	Controleren	Als de motor bij het wegnemen van gas vanzelf uitgaat. **Uitsluitend bij een geautoriseerd bedrijf laten uitvoeren** (zie *12.2.2*)**.**				
Opvangzak	Controleren	Voor elk gebruik. Bij beschadigingen vervangen.				
	Reinigen	Bij sterke verontreinigingen.				

12.2.2 Instellen en onderhoud van de carburateur

Als de motor bij het wegnemen van gas vanzelf uitgaat, moet de carburateur opnieuw worden afgesteld.

Laat de instellingen van de carburateur (bijv. de instelling voor het stationair toerental) uitsluitend door gekwalificeerd vakpersoneel wijzigen, om schade aan de motor te voorkomen.

12.2.3 Onderhoud van de bougie (afb. 14-16)

LET OP
Vervang de bougie alleen als de motor koud is!

Controleer de bougie (24a) voor de eerste keer na 10 bedrijfsuren op verontreiniging en reinig deze eventueel met een koperdraadborstel. Daarna de bougie (24a) elke 50 bedrijfsuren onderhouden.

1. Verwijder het deksel van de bougiestekker (11). Draai hiervoor bout (11a) los. Gebruik hiertoe de meegeleverde inbusbout 4 mm (C).
2. Trek de bougiestekker (24) eraf.
3. Verwijder de bougie (24a) met de bijgeleverde bougiesleutel (B).
4. Stel onder gebruik van een voelermaat de afstand in op 0,6-0,7 mm.
5. Breng de bougie (24a) weer aan en let erop dat u deze niet te vast draait.
6. De assemblage volgt in omgekeerde volgorde.

12.2.4 Onderhoud van het brandstoffilter (afb. 1)

Binnenin de brandstoftank (16) zit een brandstoffilter, dat voorkomt dat er verontreinigingen in de motor terechtkomen. Het brandstoffilter moet eenmaal per jaar door de dealer worden vervangen.

12.2.5 Onderhoud van het luchtfilter (afb. 17)

LET OP
Vervuilde luchtfilters verminderen het motorvermogen door een te geringe luchttoevoer naar de carburateur. Regelmatige controle is daarom absoluut noodzakelijk.

⚠ GEVAAR

Brand- en explosiegevaar!

Brandstof kan bij een incorrecte reiniging ontsteken en eventueel exploderen. Dit leidt tot ernstige verbrandingen of zelfs de dood.

– Reinig het schuimvulling van het luchtfilter, het filtervlies en het metalen inzetstuk van het luchtfilter alleen door deze uit te kloppen of uit te blazen.
– Reinig nooit met benzine of brandbare oplosmiddelen.

LET OP

Risico op materiële schade!

Het bedrijf van de motor zonder of met een beschadigd filterelement kan tot motorschade leiden.

– Laat de motor nooit zonder of met een beschadigd luchtfilterelement draaien. Dan komen er verontreinigingen in de motor terecht, die de motor ernstig kunnen beschadigen.

- De schuimvulling (19b) met vliesvulling (19c) en metalen inzetstuk (19d) moeten regelmatig worden gecontroleerd en indien nodig worden gereinigd.
- Controleer de schuimvulling (19b), het filtervlies (19c) en het metalen inzetstuk (19d) vaker als u in erg stoffige lucht werkt.

1. Maak de schroef voor het luchtfilter (19a) los door deze linksom te draaien.
2. Verwijder het luchtfilterdeksel (19).
3. Neem de schuimvulling (19b) met filtervlies (19c) en metalen inzetstuk (19d) er uit.
4. Reinig alle onderdelen door deze uit te kloppen of met perslucht uit te blazen.
5. De assemblage volgt in omgekeerde volgorde.

12.2.6 Brandstof-olie-mengsel aftappen (afb. 1)

⚠ GEVAAR

Levensgevaar!

Brandstof is giftig en zeer ontvlambaar. Rook niet wanneer u met brandstof bezig bent.

⚠ WAARSCHUWING

Gevaar voor de gezondheid!

Bij het inademen van brandstof-/smeeroliedampen en uitlaatgassen kan er ernstige gezondheidsschade, bewusteloosheid ontstaan en dit in extreme gevallen zelfs tot de dood leiden.

– Adem geen brandstof-/smeeroliedampen en uitlaatgassen in.
– Tap brandstof uitsluitend af in de buitenlucht of in goed geventileerde ruimtes.

⚠ WAARSCHUWING

Voorkom direct contact van brandstof met de huid en adem geen brandstofdamp in. Draag hiervoor veiligheidshandschoenen.

Bij opslag voor langere tijd moet de brandstof worden afgetapt.

- Let erop dat er geen brandstof in de grond loopt.
- Bewaar brandstof alleen in daarvoor bedoelde containers* (jerrycans).
- Gebruik nooit drinkflessen of gelijksoortig voor het verwijderen of opslaan van bedrijfsmiddelen, zoals bijv. brandstof. Personen, in het specifiek kinderen, kunnen verleid worden daaruit te drinken.
- Houd tanks voor brandstof en voor het brandstof-oliemengsel gescheiden van elkaar, en voorkom zo het tanken met alleen benzine.

1. Haal de tankdop (17) langzaam van de brandstoftank (16) af om eventuele druk in de tank te laten ontsnappen.
2. Giet het brandstof-olie-mengsel voorzichtig uit de tank in de container*.
3. Tap het brandstof-olie-mengsel volledig af.
4. Schroef de tankdop (17) er weer op.

12.2.6.1 Brandstof/oliemengsel aftappen met een brandstofafzuigpomp

1. Houd een opvangbak onder de slang van de brandstofafzuigpomp*.
2. Schroef de tankdop (17) er op. De tankdop (17) is via een verlieszekering verbonden met de brandstoftank (16) en kan zo niet vallen.
3. Schuif de slang van de brandstofafzuigpomp* in de brandstoftank (16) en tap het brandstof/oliemengsel met behulp van de brandstofafzuigpomp* volledig af.
4. Schroef de tankdop (17) er weer op.

* = niet meegeleverd!

12.2.6.2 Carburateur legen (afb.1, 14+15)

Bij opslag voor langere tijd moet de carburateur worden geleegd.

Anders zal de in de carburateur aanwezige, resterende brandstof verdund worden en kan een rubberachtig bezinksel achterblijven. Hierdoor wordt het starten moeilijker en zullen er kostbare reparatiewerkzaamheden moeten worden uitgevoerd.

1. Start de motor en laat deze draaien tot de motor stopt om het brandstofmengsel uit de carburateur te verwijderen.
2. Laat de motor afkoelen (ca. 5 minuten).
3. Verwijder het deksel van de bougiestekker (11).
4. Verwijder de bougiestekker (24) van de bougie (24a).
5. Verwijder de bougie (24a).
6. Doe 1 theelepel schone 2-takt-olie via de cilinderboring van de bougiehouder in de verbrandingskamer.
7. Trek nu meerdere keren langzaam aan het starterkoord (13) om de interne componenten te voorzien van een laagje olie.
8. Plaats de bougie (24a) weer terug.

13 Transport

LET OP

Gevaar voor brandwonden!

Houd de hete geluiddemper uit de buurt van uw lichaam. Er bestaat gevaar voor brandwonden!

⚠ WAARSCHUWING

Gevaar voor letsel!

Het ongewenst en onverwacht starten van het product kan leiden tot letsel.

1. Trek, nadat de motor afgekoeld is, de bougiestekker (24) van de bougie af.
2. Laat de motor afkoelen voordat u deze vervoert of laadt om brandwonden en brandgevaar te voorkomen.
3. Maak de brandstoftank (16) volledig leeg bij transport over lange afstanden.
4. Om beschadigingen en letsel te vermijden, moet het product tijdens het transport in voertuigen worden beveiligd tegen omvallen en wegglijden.

14 Opslag

⚠ GEVAAR

Brand- en explosiegevaar!

Bij het opslaan van het product in de buurt van mogelijke ontstekingsbronnen, kan er een brand of explosie ontstaan. Dit leidt tot ernstige verbrandingen of zelfs de dood.

– Verwijder mogelijke ontstekingsbronnen, zoals bijv. ovens, heetwaterboilers met gas, gasdrogers, enz.

Bewaar het product en de bijbehorende accessoires op een donkere, droge en vorstvrije en voor kinderen ontoegankelijke plaats.
De optimale bewaartemperatuur ligt tussen 5 °C en 30 ˚C.
Bewaar het product in de originele verpakking.
Dek het product af om het te beschermen tegen stof of vocht. Bewaar de gebruikshandleiding bij het product.

- Bewaar het product nooit met brandstof in de brandstoftank binnen een gebouw, waarin mogelijke brandstofdampen met open vuur of vonken in contact kunnen komen.
- Laat de motor afkoelen, voordat u het product in gesloten ruimtes plaatst.
- Reinig en onderhoud het product voordat u dit opbergt.
- Bewaar het product niet met een volle opvangzak.
- Om brandgevaar te vermijden, dient u de motor, uitlaat en het bereik rond de brandstoftank vrij het houden van gras, bladeren en uittredend vet (olie).
- Opslag in de buitenlucht wordt afgeraden. Beveilig het product ook tegen onrechtmatige toegang.

Bij een opslag langer dan 30 dagen

Als het product gedurende een periode langer dan 30 dagen niet wordt gebruikt, moeten de volgende maatregelen worden genomen om deze voor te bereiden voor opslag.

- Leeg bij langdurige opslag de brandstoftank.
- Maak de carburateur leeg.

15 Reparatie & bestellen van reserveonderdelen

Na reparatie of onderhoud controleren of alle veiligheidstechnische delen zijn bevestigd en in optimale toestand zijn. Delen, waarbij er gevaar voor verwonding voor andere personen en kinderen bestaat, ontoegankelijk bewaren.

LET OP

Conform de wetgeving voor productgaranties wordt er geen garantie geboden voor schade die ontstaan is door incorrecte reparaties of door het niet gebruiken van originele reserveonderdelen.

Neem contact op met een servicecentrum of een erkende specialist. Overeenkomstig geldt dit ook voor accessoires.

Reserveonderdelen en accessoires zijn verkrijgbaar bij ons servicecentrum.

Belangrijke aanwijzing bij reparatie

- Houd er bij retourlevering van het product voor reparatie rekening mee dat het product om veiligheidsredenen vrij van olie en brandstof naar het servicestation moet worden gestuurd.
- Om het brandstof-oliemengsel af te tappen, zie hoofdstuk *12.2.6*.

15.1 Bestelling van reserveonderdelen

Bij het bestellen van reserveonderdelen moeten de volgende gegevens worden vermeld:

- Modelaanduiding
- Artikelnummer
- Gegevens op het typeplaatje

Reserveonderdelen/accessoires

Artikel	Artikelnr.
Luchtfilter schuimvulling	5911106003
Bougie	3904801048
Opvangzak	5911101023

15.2 Service-informatie

Let op dat bij dit product de volgende delen onderhevig zijn aan gebruiksmatige of natuurlijke slijtage, resp. de volgende delen als verbruiksmateriaal wordt gebruikt.

Slijtageonderdelen*: Bougie, luchtfilter, opvangzak

* = niet altijd meegeleverd!

16 Afvalverwerking en hergebruik

Aanwijzingen op de verpakking

De verpakkingsmaterialen zijn recyclebaar. Verpakkingen milieuvriendelijk afvoeren.

Informatie over het afvoeren van versleten apparatuur kunt u opvragen bij uw gemeente.

Brandstoffen en oliën

- Voor het afvoeren van het apparaat moeten de brandstoftank en het motorolie-reservoir worden leeggemaakt!
- Brandstof en motorolie horen niet bij het huishoudelijke afval of in het riool, maar moeten worden ingezameld resp. gescheiden worden afgevoerd!
- Lege olie- en brandstoftanks moet milieuvriendelijk worden afgevoerd.

17 Verhelpen van storingen

De volgende tabel toont storingssymptomen en beschrijft hoe u deze op kunt lossen, als uw product niet goed werkt. Als u het probleem hiermee niet kunt vinden en oplossen, neem dan contact op met uw service-werkplaats.

Storing	Mogelijke oorzaak	Oplossing
Het product kan niet worden gestart	Luchtfilter vervuild.	Luchtfilter reinigen/vervangen.
	Brandstoffilter verstopt.	Brandstoffilter reinigen of vervangen.
	Ontbrekende brandstofvoorziening.	Brandstoftank op voldoende brandstof controleren en evt. tanken.
	Fout in de brandstofleiding.	Brandstofleiding op knikken of beschadigingen controleren.
	Startinrichting is defect.	Controleren of de bougiestekker goed pakt. Contact opnemen met een servicepunt.
	Bougie is vervuild/nat door te veel brandstof.	Bougie verwijderen, reinigen en drogen; vervolgens meerdere keren aan het starterkoord trekken; bougie weer plaatsen.
	Bougiestekker niet opgestoken.	Juiste bevestiging van de bougiestekker controleren.
	Geen ontstekingsvonk.	Juiste bevestiging van de bougiestekker controleren. Bougie op vervuiling en juiste elektrodenafstand controleren. Bougiekabel op beschadigingen controleren. Contact opnemen met een servicepunt.
	Motor defect.	Contact opnemen met een servicepunt.
	Carburateur defect.	Contact opnemen met een servicepunt.
	Blaas-/zuigbuis niet volledig gemonteerd.	Tweedelige blaas-/zuigbuis monteren.
Het product kan worden gestart en gaat direct weer uit.	Onjuiste instelling carburateur (stationair toerental).	Contact opnemen met een servicepunt.
Motor loopt onrustig	Onjuiste instelling carburateur.	Contact opnemen met een servicepunt.
	Luchtfilter vervuild	Luchtfilter reinigen of vervangen.
	Bougie vervuild	Bougie reinigen of vervangen.
	Aan-uitknop defect.	Contact opnemen met een servicepunt.
Rookontwikkeling	Onjuist brandstofmengsel.	2-takt-mengsel in mengverhouding 40:1 gebruiken.
	Onjuiste instelling carburateur.	Contact opnemen met een servicepunt.
Product werkt niet met het volledige vermogen	Luchtfilter vervuild.	Luchtfilter reinigen of vervangen.
	Bougie vervuild	Bougie reinigen of vervangen.
	Onjuiste instelling carburateur.	Contact opnemen met een servicepunt.
	Opvangzak is vol.	Maak de opvangzak leeg.
	De opvangzak is verontreinigd.	Maak de opvangzak schoon.
	De buis of het hakselmechanisme is geblokkeerd.	Verwijder eventuele verstoppingen zoals beschreven in de gebruikshandleiding.

18 EU-conformiteitsverklaring

Vertaling van de originele conformiteitsverklaring

Fabrikant:

Scheppach GmbH
Günzburger Straße 69
D-89335 Ichenhausen

Wij verklaren onder eigen verantwoordelijkheid dat het hier beschreven product voldoet aan de geldende richtlijnen en normen.

Merk:	**Parkside**
Art.-aanduiding:	**BENZINE-BLADZUIGER/-BLAZER - PBLS 26 A1**
Art.nr.:	**3910127977 – 3910127979; 39101279915; 39101279959**
IAN:	**459314_2401**
Serienr.:	**01001 – 10990**

EU-richtlijnen:

2014/30/EU, 2006/42/EG, 2000/14/EG_2005/88/EG, 2011/65/EU, 2016/1628/EU*

* Het hierboven beschreven onderwerp van deze verklaring voldoet aan de voorschriften van richtlijn 2011/65/EU van het Europese Parlement en de Raad van 8 juni 2011 omtrent de beperking van het gebruik van bepaalde gevaarlijke stoffen in elektrische en elektronische apparaten.

Toegepaste normen:

EN 15503:2009+A2:2015; EN ISO 14982:2009

Conformiteitsbeoordelingsprocedure:

2000/14/EG_2005/88/EG – Bijlage: V

Gegarandeerd geluidsvermogensniveau (L_{WA}):	109 dB
Gemeten geluidsvermogensniveau (L_{WA}):	107 dB

2016/1628/EU

Emissie. No: e24*2016/1628*2021/1398SHA1/P*0328*01

Documentatie gevolmachtigde:

Tobias Ihle
Günzburger Str. 69
D-89335 Ichenhausen

Ichenhausen, 23.07.2024

Simon Schunk
Division Manager Product Center

Andreas Pecher
Head of Project Management

Garantiebewijs

Geachte klant,

onze producten zijn aan een strenge kwaliteitscontrole onderhevig. Mocht dit apparaat echter ooit niet naar behoren functioneren, spijt het ons ten zeerste en vragen u zich tot onze servicedienst onder het adres vermeld op dit garantiebewijs te wenden. Wij staan ook graag telefonisch tot uw dienst via het hieronder vermelde servicetelefoonnummer. Voor vorderingen in verband met garantie geldt het volgende:

- Deze garantievoorwaarden regelen bijkomende garantieprestaties. Uw wettelijke garantieclaims blijven onaangetast door deze garantie. Onze garantieprestatie is voor uw gratis.
- De garantieprestatie heeft uitsluitend betrekking op gebreken die te wijten zijn aan materiaal- of fabricagefouten en is beperkt tot het verhelpen van deze gebreken of het vervangen van het apparaat. Wij wijzen erop dat onze apparaten overeenkomstig hun bestemming niet geconstrueerd zijn voor commercieel, ambachtelijk of industrieel gebruik. Een garantieovereenkomst komt daarom niet tot stand als het apparaat in ambachtelijke of industriële bedrijven alsmede bij gelijk te stellen activiteiten wordt gebruikt. Uitgesloten van onze garantie zijn verder schadeloosstellingen voor transportschade, schade door nietnaleving van de montage-instructies of op grond van ondeskundige installatie, niet-naleving van de handleiding (zoals door b.v. aansluiting op een verkeerde netspanning of stroomsoort), oneigenlijke of onoordeelkundige toepassingen (zoals b.v. overbelasting van het apparaat of gebruik van niet toegestane inzetgereedschappen of toebehoren), niet-naleving van de onderhouds- en veiligheidsbepalingen, binnendringen van vreemde voorwerpen in het apparaat (zoals b.v. zand, stenen of stof), gebruikmaking van geweld of invloeden van buitenaf (zoals b.v. schade door neervallen) alsmede door normale slijtage die zich bij het doelmatig gebruik van het apparaat voordoet.

Er kan geen aanspraak op garantie worden gemaakt als op het apparaat reeds ingrepen werden uitgevoerd.

- De garantieperiode bedraagt 3 jaar en gaat in op de datum van aankoop van het apparaat. Garantieclaims dienen voor het verloop van de garantieperiode binnen de twee weken na het vaststellen van het defect geldend te worden gemaakt. Het geldend maken van garantieclaims na verloop van de garantieperiode is uitgesloten. De herstelling of vervanging van het apparaat leidt noch tot een verlenging van de garantieperiode noch wordt door deze prestatie een nieuwe garantieperiode voor het apparaat of voor eventueel ingebouwde wisselstukken op gang gebracht. Dit geldt ook bij het ter plaatse uitvoeren van een serviceactiviteit.
- Om een garantieclaim geldend te maken neem contact op met het hieronder vermelde serviceadres. Als de klacht binnen de garantieperiode valt, ontvangt u van ons een retourbon waarmee u uw defecte apparaat gratis naar ons kunt retourneren. Wij verzoeken u de reden van de klacht zo nauwkeurig mogelijk te beschrijven. Valt het defect van het apparaat binnen onze garantieprestatie bezorgen wij u per omgaande een hersteld of nieuw apparaat terug.

Uiteraard staan wij ook tot u dienst om mits betaling van de kosten defecten van het apparaat te verhelpen die buiten de garantieomvang vallen. Te dien einde stuurt u het apparaat aan ons serviceadres op.

Afhandeling van een garantieclaim

Volg de onderstaande instructies om ervoor te zorgen dat uw claim snel wordt afgehandeld:

- Houd voor alle aanvragen de kassabon en het artikelnummer (bijv. IAN 459314_2401bij de hand als bewijs van aankoop.
- Het artikelnummer vindt u op het typeplaatje op het product, een gravure op het product, de titelpagina van uw handleiding (linksonder) of op de sticker op de achterkant of onderkant van het product.
- Neem bij functiestoringen of andere defecten eerst telefonisch of per e-mail contact op met de hieronder genoemde serviceafdeling.
- U kunt dan een als defect geregistreerd product, met bijvoeging van het aankoopbewijs (kassabon) en met vermelding van wat het defect is en wanneer het defect is opgetreden, gratis opsturen naar het aan u opgegeven serviceadres.
- U kunt deze en vele andere handleidingen bekijken en downloaden op parkside-diy.com. Met deze QR-code komt u direct op parkside-diy.com. Selecteer uw land en gebruik het zoekvenster om de gebruikshandleiding te zoeken. Als u het artikelnummer (IAN) 459314_2401 invoert, gaat u naar de gebruikshandleiding voor uw artikel.

Servicecontact (NL):

Naam:	TeleMarCom European Services GmbH Am Ziegelweiher 24 DE - 61130 Nidderau
Telefoon:	00800 4003 4003
E-mail:	service.NL@schep-pach.com
Vestiging:	Duitsland

Servicecontact (BE):

Naam:	TeleMarCom European Services GmbH Am Ziegelweiher 24 DE - 61130 Nidderau
Telefoon:	00800 4003 4003
E-mail:	service.BE@schep-pach.com
Vestiging:	Duitsland

PDF ONLINE
parkside-diy.com

Índice

1 Explicación de los símbolos del producto 81
2 Introducción 82
3 Descripción del producto (figs. 1-17) 82
4 Volumen de suministro (fig. 1, 2, 5) 82
5 Uso previsto 82
6 Indicaciones de seguridad 83
7 Datos técnicos 86
8 Desembalaje 87
9 Montaje 87
10 Antes de la puesta en marcha 88
11 Puesta en marcha 90
12 Limpieza y mantenimiento 93
13 Transporte 95
14 Almacenamiento 95
15 Reparación y pedido de piezas de repuesto 96
16 Eliminación y reciclaje 96
17 Solución de averías 97
18 Declaración de conformidad UE 98
19 Certificado de garantía 99
20 Plano de explosión 216

1 Explicación de los símbolos del producto

Este manual utiliza símbolos para llamar su atención sobre los posibles riesgos. Los símbolos de seguridad y explicaciones que acompañan a estos deben ser comprendidos perfectamente. Las propias advertencias no descartan ningún riesgo y no sustituyen las medidas correctas para prevenir accidentes.

	Antes de la puesta en marcha, lea y siga el manual de instrucciones, así como las indicaciones de seguridad.		Capacidad del depósito. Gasolina: ROZ 95 / ROZ 98
	Utilice protección auditiva.	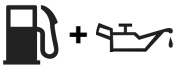	Proporción de mezcla de combustible aceite de motor de 2 tiempos: 40:1
	Use gafas de protección.		Interruptor de conexión/desconexión a = Off b = On
	¡Utilizar guantes de seguridad!		Palanca de arranque (estrangulador de aire) "Arranque en caliente" Palanca de arranque (estrangulador de aire) "Arranque en caliente"
	Llevar calzado robusto	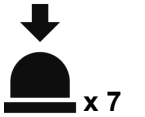	Pulse 7 veces la bomba de combustible (cebador).
	Asegúrese de que otras personas mantengan una distancia de seguridad satisfactoria.		Temperatura del aire máx.
	¡Atención! Tanto el tubo de escape como otras partes del motor se calientan considerablemente durante el funcionamiento. ¡No los toque!		Volumen del aire máx.
	¡Peligro de lesiones! Nunca acerque las manos a las cuchillas.		Nivel de potencia acústica garantizado del producto.
	¡Peligro de lesiones por el cilindro de cuchillas en rotación! No introduzca las manos ni los pies en las aberturas cuando el producto esté en marcha.		Pulse 7 veces la bomba de combustible (cebador).
	Peligro por piezas lanzadas con el motor en marcha.	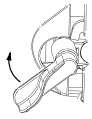	Utilizar el estrangulador de aire.
	Atención: sustancias inflamables. Prohibido hacer fuegos o llama viva y fumar.	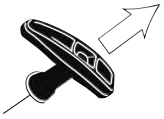	Tirar del cable de arranque.
	Aceite de motor de 2 tiempos: ISO - L - EGD / JASO FD		El producto cumple con las normativas europeas vigentes.

2 Introducción

Fabricante:

Scheppach GmbH

Günzburger Straße 69

D-89335 Ichenhausen (Alemania)

Estimado cliente:

Esperamos que el trabajo con su nuevo producto sea muy satisfactorio y fructífero.

Nota:

El fabricante de este producto, de acuerdo con la legislación alemana de responsabilidad sobre productos, no se hace responsable de los daños originados en este producto o causados por éste en los siguientes casos:

- Tratamiento incorrecto
- Inobservancia del manual de instrucciones
- Reparaciones efectuadas por personal técnico no autorizado, ajeno a nuestra empresa
- Montaje y sustitución de piezas de repuesto no originales
- Uso no conforme a lo previsto

Observe lo siguiente:

El manual de instrucciones forma parte de este producto.

Contiene indicaciones importantes sobre cómo trabajar con el producto de forma segura, adecuada y rentable y cómo evitar peligros, ahorrar costes de reparaciones, reducir periodos de inactividad y aumentar la fiabilidad y la vida útil del producto. Además de las normas de seguridad incluidas en este manual de instrucciones, se deberán observar estrictamente las prescripciones vigentes en su país para el funcionamiento del producto.

Antes de utilizar el producto, familiarícese con todas las indicaciones de funcionamiento y seguridad. Utilice el producto únicamente de la forma descrita y para los usos indicados. Guarde bien el manual de instrucciones y entregue todos los documentos en caso de ceder el producto a terceros.

3 Descripción del producto (figs. 1-17)

1. Boquilla plana del tubo de soplado
2. Boquilla redonda del tubo de soplado
3. Tubo de soplado
3a. Punto de fijación del tubo de soplado
3b. Espiga del tubo de soplado
3c. Tornillo de bloqueo del tubo de soplado
4. Conexión de soplado de la unidad de motor
4a. Tornillo de apriete de la conexión de soplado
4b. Punto de fijación de la conexión de soplado
5. Bloqueo de la palanca de aceleración
6. Palanca de aceleración
7. Asa de sujeción superior
8. Unidad de motor
9. Rejilla protectora de la conexión de vacío
9a. Bloqueo de la rejilla protectora de la conexión de vacío
10 Interruptor de conexión/desconexión
11. Cubierta del conector de la bujía de encendido
11a. Tornillo de la cubierta del conector de la bujía
12. Tubo de salida
12a. Punto de fijación del tubo de salida
13. Arrancador de cable
14. Bomba de combustible (cebador)
15. Asa de sujeción inferior
16. Depósito de combustible
17. Tapa del depósito de combustible
18. Saco de recogida
19. Cubierta del filtro de aire
19a. Tornillo del filtro de aire
19b. Elemento de espuma del filtro de aire
19c. Inserto de vellón del filtro de aire
19d. Inserto de metal del filtro de aire
20. Tubo de vacío
20a. Ranuras del tubo de vacío
20b. Espiga del tubo de vacío
20c. Tornillo de bloqueo del tubo de vacío
21. Boquilla de aspiración del tubo de vacío
22. Palanca del estrangulador de aire
23. Conexión de vacío
24. Conector de bujía de encendido
24a. Bujía de encendido

4 Volumen de suministro (fig. 1, 2, 5)

Pos.	Cantidad	Denominación
1	1	Boquilla para juntas
2	1	Boquilla redonda
3	1	Tubo de soplado
3 a	1	Tornillo de bloqueo (tubo de soplado)
8	1	Unidad de motor
12	1	Tubo de salida
18	1	Saco de recogida
20	1	Tubo de vacío
20 a	1	Tornillo de bloqueo (tubo de vacío)
21	1	Boquilla de aspiración (tubo de vacío)
A	1	Recipiente de mezcla
B	1	Llave de bujías de encendido
C	1	Llave Allen de 4 mm

5 Uso previsto

Utilice el aspirador/soplador de hojas de batería únicamente para los siguientes fines:

- En modo soplado para recoger hojas o residuos de jardín en general, como restos de poda, o para retirarlos de lugares de difícil acceso.
- En modo aspiración, para aspirar y triturar hojas secas y otros residuos de jardín ligeros, sueltos e incombustibles.
- El producto no debe utilizarse para recoger productos inflamables o explosivos, brasas calientes, cenizas, cigarrillos encendidos y astillas de ramas, objetos cortantes, objetos metálicos, piedras y otros objetos que puedan ser peligrosos para el operario. Esto podría provocar lesiones y causar daños en el producto.

¡No soplar ni aspirar materiales nocivos para la salud!

El producto solo debe utilizarse para el uso previsto. Se considerará inapropiado cualquier uso que vaya más allá. Los daños o lesiones de cualquier tipo producidos a consecuencia de lo anterior serán responsabilidad del usuario/operario, no del fabricante.

El cumplimiento de las indicaciones de seguridad también forma parte del uso conforme al previsto, al igual que el manual de montaje y las instrucciones de funcionamiento en el manual de instrucciones.

Las personas que se ocupen del manejo y uso del producto deben estar familiarizadas con este e informadas sobre los posibles peligros.

Si el usuario hiciera modificaciones en el producto, el fabricante no se responsabilizará de ningún daño que ello pueda causar.

El producto debe usarse únicamente con piezas y accesorios originales del fabricante.

Deben observarse las prescripciones de seguridad, trabajo y mantenimiento del fabricante, así como las dimensiones indicadas en los Datos técnicos.

Recuerde que nuestros productos no están diseñados para usos comerciales, artesanales ni industriales. No concedemos ningún tipo de garantía si se utiliza el producto en empresas comerciales, artesanales o industriales, ni en actividades de características similares.

Explicación de las palabras de señalización en las instrucciones de uso

⚠ PELIGRO

Palabra de advertencia para indicar una situación de peligro inminente que, de no evitarse, provocará la muerte o lesiones graves.

⚠ ADVERTENCIA

Palabra de advertencia para indicar una situación potencialmente peligrosa que, de no evitarse, podría provocar la muerte o lesiones graves.

⚠ PRECAUCIÓN

Palabra de advertencia para indicar una situación potencialmente peligrosa que, de no evitarse, podría provocar lesiones leves o moderadas.

ATENCIÓN

Palabra de advertencia para indicar una situación potencialmente peligrosa que, de no evitarse, podría provocar daños materiales al producto o a la propiedad.

6 Indicaciones de seguridad

Indicaciones generales de seguridad

⚠ ADVERTENCIA

Por su propia seguridad, lea detenidamente este manual y las indicaciones generales de seguridad antes de la puesta en marcha del producto. Si cede el producto a un tercero, incluya siempre estas instrucciones de uso.

⚠ ADVERTENCIA

Use solamente los combustibles recomendados en estas instrucciones.

⚠ ADVERTENCIA

No use nunca combustible que no esté mezclado con aceite de 2 tiempos. Ello podría causar daños permanentes en el motor y anular la garantía del fabricante de este producto. No utilice nunca una mezcla de combustible que lleve almacenada más de 90 días.

Conserve todas las indicaciones de seguridad e instrucciones para futuros usos.

6.1 Iniciación

- Lea por completo las instrucciones de manejo antes de usar el producto.
- Familiarícese con los elementos de mando o regulación y con el uso correcto del producto.
- Aprenda a apagar el producto en caso de emergencia.
- Utilice el producto solo para el uso previsto:
  - Desplazamiento y apilado mediante soplado de hojas y hierba con un peso limitado diferente, de diferente y pequeñas dimensiones.
  - Recogida por aspiración de hojas y hierba, residuos varios de peso limitado y pequeñas dimensiones, quedando excluidos los líquidos de cualquier tipo.
  - El producto no debe utilizarse para recoger productos inflamables o explosivos, brasas calientes, cenizas, cigarrillos encendidos y astillas de ramas, objetos cortantes, objetos metálicos, piedras y otros objetos que puedan ser peligrosos para el operario. Esto podría provocar lesiones y causar daños en el producto.
- Los niños no deben trabajar con este producto.
- El producto no debe ser utilizado por personas (incluidos niños) con capacidades físicas, sensoriales o mentales reducidas o con falta de experiencia y conocimientos.
- No utilice nunca el producto cuando haya personas, especialmente niños, o animales cerca.
- Nunca deje usar el producto una persona que no haya leído estas instrucciones. Las normas locales pueden definir la edad mínima que debe tener el usuario.
- No utilice el producto si está cansado o si está bajo el efecto de drogas, alcohol o medicamentos. No utilice ningún producto si se encuentra cansado.
- Entregue todos los documentos cuando ceda el producto a terceros.
- Tenga en cuenta que el operador o usuario es responsable de cualquier accidente o peligro para otras personas o sus bienes.
- Realice siempre una inspección visual antes de usar el producto para comprobar que la trituradora, los pernos de la trituradora y otros elementos de fijación estén bien sujetos, que la carcasa no presente daños y que los dispositivos de protección y las pantallas de protección estén en su sitio. Sustituya los componentes desgastados o dañados por lotes para mantener el equilibrio. Sustituya las etiquetas dañadas o ilegibles.

6.2 Indicaciones generales

- **Use ropa adecuada. No use ropa holgada ni adornos. No acerque el cabello ni la ropa a las piezas móviles.** La ropa holgada, las joyas y el cabello largo pueden engancharse en las piezas móviles.
- En caso de tener el cabello largo, utilice una red para el pelo.
- Lleve siempre guantes de seguridad, protección auditiva, gafas de protección, calzado resistente y pantalones largos cuando trabaje con este producto.
- Apague el motor del producto siempre que vaya a posarlo o a trabajar en él.

- Compruebe que las cubiertas y los dispositivos de protección no estén dañados y estén bien ajustados. En caso necesario, sustitúyalos.
- No utilice nunca el producto con **dispositivos de protección** defectuosos o sin los dispositivos de seguridad.

⚠ ADVERTENCIA

El combustible es altamente inflamable:

- Almacene el combustible en recipientes especialmente previstos para este fin.
- Antes de reponer combustible, apague el motor de combustión y déjelo enfriar.
- Reposte siempre al aire libre y no fume mientras lo haga.
- Abra el tapón del depósito con cuidado y lentamente. Espere a que la presión se iguale y solo entonces retire completamente la tapa del depósito.
- Utilice un embudo o tubo de llenado adecuado para repostar, de forma que no se derrame combustible sobre el motor de combustión y la carcasa.
  No llene en exceso el depósito de combustible.
- El combustible se debe repostar antes de arrancar el motor. El tapón del depósito no se debe abrir ni se debe repostar combustible mientras el motor esté en marcha ni inmediatamente después de apagar el producto.
- En caso de que se derrame combustible, no debe realizarse ningún intento de encender el motor. En vez de ello, se debe retirar el producto de la superficie contaminada con combustible. Se debe evitar cualquier intento de encendido hasta que los vapores de combustible se hayan evaporado.
- Limpie siempre el combustible derramado.
- Ponga en marcha el producto a una distancia de al menos 3 m del lugar de llenado de combustible.
- Si el combustible entra en contacto con la ropa, hay que cambiarse de ropa.
- La tapa del depósito debe enroscarse y apretarse correctamente después de cada repostaje. El producto no debe utilizarse si la tapa del depósito original no está enroscada.
- Reemplace los silenciadores defectuosos.
- Antes de cada uso, realice una inspección visual del producto. Revise en especial:
  – La palanca de aceleración debe moverse libremente y volver a la posición neutra por sí sola y rápidamente.
  – El interruptor de conexión/desconexión debe ser fácil de usar.
  – Todo el cableado eléctrico, como el cable de la bujía de encendido y el conector de la bujía de encendido, debe estar en buenas condiciones para evitar chispas. El conector de la bujía de encendido debe estar firmemente asentado en la bujía.
  – Mantenga las empuñaduras secas, limpias y sin aceite ni grasa. Las asas de sujeción y los dispositivos de protección no deben estar dañados.
  – El soplador no debe estar dañado.
  – La bolsa colectora no debe estar dañada.
- Retire siempre antes del comienzo del trabajo todos los objetos que, con el uso del producto
  – puedan salir proyectados (al utilizarse como soplador)
  – puedan bloquear el tubo de vacío (al utilizarse como colector de vacío)
  – puedan suponer una fuente de peligro (piedras, ramas, alambre de hierro, huesos, etc.)

6.3 Funcionamiento

- Mantenga alejados las manos y los pies de las piezas giratorias.
- No permite el funcionamiento del motor de combustión en espacios cerrados, en los que se puede acumular monóxido de carbono nocivo.
- No conecte ningún dispositivo o accesorio al producto que no estén diseñados o no hayan sido aprobados por el fabricante.
- Tenga su zona de trabajo ordenada y bien iluminada. Las zonas de trabajo desordenadas o mal iluminadas pueden causar accidentes.
- No emplee un producto cuyo interruptor esté defectuoso. Un producto que ya no se pueda conectar o desconectar de nuevo, es peligroso y se debe reparar.
- No utilice nunca el producto:
  – sin el montaje de todos los accesorios previstos para cada uso (cuando se utiliza como aspirador o soplador de hojas eléctrico)
  – cerca de personas, sobre todo niños, ni animales domésticos.
  – en habitáculos cerrados, en entornos en peligro de explosión en los que haya líquidos, gases o polvos inflamables.
- Asegúrese siempre de tener una adherencia firme y segura para poder controlar el producto y mantener su postura de trabajo incluso en caso de movimientos inesperados.
  – En lo posible, evite trabajar en suelos mojados y resbaladizos. Evite trabajar en terrenos irregulares o escarpados que no garanticen al operador una posición de trabajo segura.
  – Muévase despacio, no corra. Preste atención a las condiciones del suelo y a la posible presencia de obstáculos.
- Asegúrese de que el producto esté completamente montado antes de arrancarlo.
  – Ponga en marcha el producto a una distancia de al menos 3 m del lugar de llenado de combustible.
  – Hay que mantener una distancia de seguridad de, como mínimo, 15 metros respecto a la zona de trabajo.
  – No dirija el silenciador y, por lo tanto, los gases de escape hacia materiales combustibles.
- No haga ninguna modificación en el motor.
- No sobrecargue el producto. Trabaje con las herramientas adecuadas. Si usa las herramientas adecuadas, trabajará mejor y más seguro dentro del rango de potencia indicado.
- Asegúrese de que el producto no esté en contacto con objetos extraños o posibles objetos extraños y polvo suspendidos en el aire.

- Nunca dirija el chorro de aire hacia personas o animales.
- Nunca inserte objetos en las aberturas del producto y evite aspirar objetos grandes que puedan dañar el soplador.
- Mantenga sus manos alejadas de la rejilla de succión y la salida de aire durante el uso, y nunca bloquee el soplador.
- Detenga el motor:
  – Al modificar el producto de aspirador a soplador de hojas eléctrico.
  – Si deja el producto desatendido.
  – Antes de reponer combustible.
  – Cuando cambie su zona de trabajo.
- Detenga el motor y retire el conector de la bujía de encendido:
  – Antes de realizar trabajos de limpieza y mantenimiento.
  – Si aspira un cuerpo extraño. Inspeccione el producto antes de volver a utilizarlo por si hubiera daños.
  – Si el producto comienza a vibrar de manera anormal.
  – Cuando no esté utilizando el producto.
- No deje el producto sobre hojas, hierba seca u otro material combustible cuando el motor esté caliente. **¡Peligro de incendio!**
- Con el producto, no trabaje en entornos en peligro de explosión en los que haya líquidos, gases o polvos inflamables. Este producto produce chispas que pueden inflamar el polvo o los vapores.
- **¡Advertencia!** No trabaje en las inmediaciones de ventanas abiertas. Tenga precaución ante la posible presencia de niños o animales domésticos, y aparte cualquier cuerpo extraño de forma segura soplando sobre éste.
- Cuando use este producto, no permita que se acerquen niños u otras personas. Al distraerse puede perder el control del producto.
- Evite posturas forzadas. Procure una buena estabilidad y mantenga siempre el equilibrio. Así controlará mejor la herramienta si surge una situación imprevista.
- Concéntrese, fíjese en lo que hace y sea sensato cuando trabaje con la herramienta. No use ninguna herramienta si está cansado o si está bajo el efecto de drogas, alcohol o medicamentos. Un descuido durante el uso de la herramienta puede causar lesiones graves.
- Evite una puesta en marcha accidental. Si transporta la herramienta con el dedo puesto en el interruptor, puede causar un accidente.
- Antes de encender la aparato, quite las herramientas de ajuste y las llaves de tuercas. Una herramienta o una llave puesta en una pieza giratoria del aparato pueden causar lesiones.
- Se recomienda utilizar el producto solo a horas razonables: no lo use a primera hora de la mañana ni a última de la tarde, ya que puede molestar a los demás.
- Antes de empezar a soplar, elimine con un rastrillo y una escoba los cuerpos extraños.
- Si hay polvo, humedezca ligeramente la superficie o use el suplemento de irrigación si lo tiene.
- Se recomienda usar todo el suplemento de tobera de soplado para que la corriente de aire pueda trabajar cerca del suelo.

6.4 Mantenimiento y almacenamiento

- Cuide las herramientas con esmero. Compruebe que las piezas móviles funcionan bien y no se atascan, que no hay piezas rotas ni dañadas, y que la herramienta funciona correctamente. Si hay alguna pieza dañada, repárela antes de usar el aparato. Muchos accidentes se deben a herramientas que no han recibido el debido mantenimiento.
- No realice ningún trabajo en el producto que no esté descrito en este manual.
- No almacene nunca el producto con el depósito lleno de combustible en el interior de un edificio en el que haya posibilidad de que los vapores del combustible puedan entrar en contacto con llamas abiertas o chispas.
- Deje que el motor se enfríe antes de realizar cualquier trabajo de mantenimiento y limpieza y antes del almacenamiento.
- Mantenga el motor, el silenciador y el depósito de combustible libres de polvo, ramas y hojas. **¡Peligro de incendio!**
- Vacíe el depósito solo al aire libre o en estancias con buena ventilación.
- Use guantes protectores de manos cuando realice trabajos de mantenimiento.
- Por razones de seguridad, nunca utilice el producto con piezas desgastadas o dañadas. Las piezas dañadas deben reemplazarse o repararse. Utilice únicamente piezas de repuesto originales. Las piezas defectuosas pueden causar lesiones o dañar el producto.
- Retire todas las herramientas que utiliza para el mantenimiento antes de poner en funcionamiento o almacenar el producto.
- Almacene el producto fuera del alcance de los niños.

6.5 Transporte

- Si se va a transportar el producto, debe:
  – apagar el motor y retirar el conector de la bujía de encendido.
  – transportar el producto por las asas de sujeción. No levante el producto por los tubos.
- Cuando lo transporte en un vehículo, retire los tubos y cargue el producto de forma que no pueda existir peligro para las personas. Para impedir el derrame de combustible, los posibles daños o las lesiones, el producto deberá asegurarse para que no vuelque durante el transporte en vehículos.

6.6 Protección medioambiental

- No deje que penetre combustible en la tierra.
- Deseche el embalaje y los materiales de desecho de acuerdo con las leyes locales aplicables.
- ¡El combustible residual, los aceites y el líquido utilizado para la limpieza deben desecharse de forma respetuosa con el medio ambiente!
- Deseche el producto correctamente de acuerdo con las normas aplicables en su país.

6.7 Manipulación segura de los combustibles

⚠ ADVERTENCIA

Los combustibles y los vapores de combustible son inflamables y pueden causar lesiones graves si se inhalan o entran en contacto con la piel. Por tanto, al manipular combustible tenga cuidado y procure una buena ventilación.

- Antes de reponer combustible, apague el motor de combustión y déjelo enfriar.
- Reposte siempre al aire libre y no fume mientras lo haga. Evite llamas vivas (¡peligro de explosión!).
- Para reponer combustible, use guantes.
- Tenga cuidado de no derramar combustible ni aceite.
- En caso de que se derrame combustible, no debe realizarse ningún intento de encender el motor. En vez de ello, se debe retirar el producto de la superficie contaminada con combustible. Se debe evitar cualquier intento de encendido hasta que los vapores de combustible se hayan evaporado. Si derrama combustible o aceite encima de su ropa, cámbiese inmediatamente.
- No deje que penetre combustible en la tierra.
- La tapa del depósito debe enroscarse y apretarse correctamente después de cada repostaje. El producto no debe utilizarse si la tapa del depósito original no está enroscada.
- Por razones de seguridad, compruebe periódicamente el conducto de combustible, el depósito de combustible, el tapón del depósito y las conexiones para detectar daños, desgaste (fragilidad), estanqueidad y fugas, reemplazándolos en caso necesario.
- Transporte y almacene el combustible solo en los contenedores designados para ello (bidones).
- Mantenga los combustibles fuera del alcance de los niños.
- No transporte ni almacene los combustibles cerca de materiales inflamables ni cerca de chispas o llamas descubiertas.
- Ponga en marcha el producto a una distancia de al menos 3 m del lugar de llenado de combustible.
- Mantenga las empuñaduras y sus superficies secas, limpias y libres de aceite y grasa. Unas empuñaduras y unas superficies de agarre resbaladizas no permiten realizar un manejo y control seguro de la herramienta eléctrica en situaciones imprevistas.
- Antes de reponer combustible, apague el motor de combustión y déjelo enfriar.

6.8 Riesgos residuales

A pesar de que el uso sea conforme a lo previsto, no se pueden descartar por completo determinados factores de riesgos residuales. Condicionados por la construcción y la estructura del producto, se pueden producir las siguientes situaciones:

- Lesiones por expulsión de piezas.
- Rotura y expulsión de fragmentos de cuchilla.
- Peligro de intoxicación por monóxido de carbono si el aparato se usa en espacios cerrados o mal ventilados.
- Peligro de quemaduras si se tocan componentes calientes.
- Lesiones auditivas, cuando se utiliza sin la protección auditiva obligatoria.

Teniendo consideración y cuidado se reduce el riesgo de daños personales y materiales.

Además, a pesar de todas las precauciones adoptadas puede seguir habiendo riesgos residuales no evidentes.

Los riesgos residuales pueden minimizarse si se tienen en cuenta las “indicaciones de seguridad” y el “uso previsto”, así como el ‘‘manual de instrucciones’’.

7 Datos técnicos

Dimensiones	
L x An x Al	1081 × 236 × 351 mm
Peso total	6,4 kg
Accionamiento	
Tipo del motor	Motor de 2 tiempos, refrigerador por aire
Cilindrada	25,4 cm^3
Potencia del motor	0,9 kW (1,22 PS)
Bujía de encendido	L8RCT
Número de revoluciones en régimen de marcha al ralentí	3000 ± 300 rpm
Capacidad del depósito máx.	0,42 l
Proporción de la mezcla combustible/aceite	40:1
Combustible/aceite	Super E10/aceite de motor de 2 tiempos
Aspirador de hojas	
Temperatura del aire máx.	212 km/h
Relación de trituración	10:1
Volumen de la bolsa colectora	50 l
Peso del aspirador de hojas	5,8 kg
Soplador de hojas	
Temperatura del aire máx.	266 km/h
Volumen del aire máx.	950 m^3/h
Peso del soplador de hojas	4,8 kg

Reservado el derecho a introducir modificaciones técnicas.

Ruidos y vibraciones

⚠ ADVERTENCIA

El ruido puede tener consecuencias graves para su salud. Si el ruido de la máquina supera los 85 dB, póngase una protección auditiva adecuada y asegúrese de que las personas que se encuentren cerca hagan lo mismo.

Los valores de ruido se han determinado de acuerdo con las normas EN ISO 3744:1995 e ISO 11094:1991. Valores totales de vibración (suma vectorial de tres direcciones) determinados conforme a la norma ISO 22867.

Valores característicos de ruido

Nivel de presión acústica L_{pA}	87 dB
Inseguridad de medición K_{pA}	3 dB
Nivel de potencia acústica L_{wA} medido	107 dB

Inseguridad de medición K_{wA}	1,87 dB
Nivel garantizado de potencia acústica L_{wA}	109 dB

Los valores de emisiones de ruido indicados se han medido siguiendo un proceso de comprobación normalizado y pueden utilizarse para comparar una herramienta con otra.

Los valores de emisión de ruidos indicados se pueden emplear también para una evaluación provisional de la carga.

Respete los períodos de descanso y limite el tiempo de trabajo a lo esencial.

Valores característicos de vibración

Asa de sujeción superior a_{hv}	5,28 m/s²
Asa de sujeción inferior a_{hv}	5,56 m/s²
Inseguridad de medición K_h	1,5 m/s²

¡Limite la generación de ruidos y la vibración al mínimo!

- Utilice únicamente productos en perfecto estado.
- Efectúe el mantenimiento del producto y límpielo con regularidad.
- Adapte su forma de trabajo al producto.
- No sobrecargue el producto.
- En caso necesario, haga revisar el producto.
- Desconecte el producto si no lo utiliza.
- Use guantes.

⚠ ADVERTENCIA

Si se usa para trabajos más prolongados, las vibraciones pueden causar alteraciones del riego sanguíneo en las manos de la persona que la use (fenómeno de Raynaud).

El fenómeno de Raynaud es una enfermedad de los vasos sanguíneos que produce espasmos en los capilares de los dedos de manos y pies. Las zonas afectadas dejan de recibir suficiente sangre y a causa de ello se ponen muy pálidas. El uso frecuente de productos que vibran puede causar daños neurológicos en personas que no tienen un buen riego sanguíneo (p. ej., en las personas fumadoras o diabéticas).

Si nota alguna dolencia extraordinaria, deje inmediatamente de trabajar y llame a un médico.

Tenga en cuenta las siguientes indicaciones para reducir los riesgos:

- Abrigue su cuerpo, y sobre todo sus manos, cuando haga frío.
- Haga pausas regularmente y, durante las pausas, mueva las manos para estimular la circulación.
- Procure que el producto vibre lo menos posible, realizando un mantenimiento regular del mismo y apretando las piezas que estén flojas.

8 Desembalaje

- Abra el embalaje y extraiga el producto cuidadosamente.
- Retire el material de embalaje y los seguros de embalaje y transporte (si los hubiera).
- Compruebe la integridad del volumen de suministro.
- Compruebe que no haya daños de transporte en el producto y en los componentes de los accesorios. Notifique de inmediato cualquier daño detectado a la empresa de transporte encargada de entregar el producto. Las reclamaciones realizadas posteriormente no serán atendidas.
- Conserve el embalaje por si fuera preciso hasta la extinción del período de garantía.
- Familiarícese con el producto antes de su uso con ayuda del manual de instrucciones.
- Emplee únicamente piezas originales para los accesorios, las piezas de desgaste y piezas de repuesto. Puede encargar las piezas de repuesto a su proveedor técnico.
- Indique en los pedidos nuestro número de artículo, el tipo de producto y su año de construcción.

ATENCIÓN

El producto y los materiales de embalaje no son aptos como juguetes para niños. Los niños no deben jugar con bolsas de plástico, láminas o piezas pequeñas. Existe peligro de atragantamiento y asfixia.

9 Montaje

Nota:

Monte el producto en una superficie nivelada y estable.

El producto se puede utilizar tanto como soplador de hojas de gasolina como aspirador/soplador de hojas de gasolina. Es necesario configurar el producto de acuerdo con el uso previsto.

A la hora del montaje y para trabajos de mantenimiento necesitará la siguiente herramienta:

- Llave Allen de 4 mm (C)
- Destornillador ranurado de la llave de bujías (B)

9.1 Estructura del soplador de hojas de gasolina (fig. 2 + 3)

9.1.1 Montar el tubo de soplado (4) en la unidad del motor (8) (fig. 2)

1. Retire el tornillo de apriete (4a) del conector de soplado (4) de la unidad de motor (8). Utilice para ello el tornillo Allen de 4 mm (C) suministrado.
2. Alinee el punto de fijación (3a) del tubo de soplado (3) con el punto de fijación (4b) de la conexión de soplado (4).
3. Deslice el tubo de soplado (3) dentro de la conexión de soplado (4).
4. Apriete de nuevo el tornillo de apriete (4a). Utilice para ello el tornillo Allen de 4 mm (C) suministrado.

9.1.2 Montar la boquilla plana (1)/boquilla redonda (2) en el tubo de soplado (3) (fig. 3)

El soplador de hojas de gasolina puede funcionar con una boquilla plana (1) o una boquilla redonda (2).

1. Alinee la boquilla plana (1)/boquilla redonda (2) con la espiga (3b) del tubo de soplado (3).
2. Deslice la boquilla plana (1) / boquilla redonda (2) y el tubo de soplado (3) y gírelos 90° en el sentido de las agujas del reloj.
3. Coloque de nuevo el tornillo de bloqueo (3c) y apriételo. Utilice para ello el destornillador suministrado de la llave de bujías (B).

Nota:

El soplador de hojas de gasolina está correctamente montado cuando la boquilla plana (1)/boquilla redonda (2) apunta hacia el suelo.

Nota:

El soplador de hojas de gasolina no se puede poner en marcha si el tubo de soplado (3) no está montado.

9.2 Estructura del aspirador/soplador de hojas de gasolina (fig. 4 - 9)

⚠ ADVERTENCIA

¡Riesgo de daños personales!

No utilice nunca el aspirador/soplador de hojas eléctrico con una sola sección de tubo de aspiración montada.

9.2.1 Montar el tubo de vacío (20) en la unidad de motor (8) (fig. 4, 5)

1. Abra la rejilla protectora (9) empujando el bloqueo (9a) hacia el lado. Utilice para ello el destornillador suministrado de la llave de bujías (B).
2. Abra la rejilla protectora (9).
3. Introduzca el tubo de vacío (20) en la conexión de vacío (23). Las ranuras (20a) del tubo de vacío (20) deben coincidir con las espigas de la conexión de vacío (23).
4. Gire el tubo de vacío (20) en el sentido de las agujas del reloj hasta que se detenga para fijar el tubo de vacío (20).

9.2.2 Montar la boquilla de aspiración (21) en el tubo de aspiración (20) (fig. 6)

1. Alinee la boquilla de aspiración (21) con la espiga (20b) del tubo de vacío (20).
2. Empuje la boquilla de aspiración (21) y el tubo de vacío (20) juntos y gírelos 90° en el sentido de las agujas del reloj.
3. Coloque de nuevo el tornillo de bloqueo (20c) y apriételo. Utilice para ello el destornillador suministrado de la llave de bujías (B).

9.2.3 Montar el tubo de salida (12) en la conexión de soplado (4) de la unidad de motor (8) (fig. 7)

1. Retire el tornillo de apriete (4a) del conector de soplado (4) de la unidad de motor (8). Utilice para ello el tornillo Allen de 4 mm (C) suministrado.
2. Alinee el punto de fijación (12a) del tubo de salida (12) con el punto de fijación (4b) de la conexión de soplado (4).
3. Deslice el tubo de salida (12) dentro de la conexión de soplado (4).
4. Coloque de nuevo el tornillo de apriete (4a) y apriételo. Utilice para ello el tornillo Allen de 4 mm (C) suministrado.

9.2.4 Montar la bolsa colectora (18) en el tubo de salida (12) (fig. 8)

⚠ ADVERTENCIA

¡Peligro de lesiones!

Si la bolsa colectora no está sujeta durante el funcionamiento del aspirador de hojas, pueden producirse lesiones debido a piezas que salgan despedidas.

– Utilice el aspirador de hojas únicamente cuando la bolsa colectora esté correctamente colocada.
– Cierre la cremallera de la bolsa colectora.
– Asegúrese de que la bolsa colectora no esté dañada.

1. Introduzca el extremo abierto del tubo de salida (12) en la abertura prevista para ello en la bolsa colectora (18).
2. Fije la bolsa colectora (18) al tubo de salida (12) con el cierre de velcro.
3. El desmontaje se efectúa en orden inverso.

9.2.5 Ajuste la correa de sujeción de la bolsa colectora (18) (fig. 9)

Nota:

No lleve nunca la correa portadora colgada en diagonal sobre el hombro y el pecho. Llévela colgada únicamente de un hombro, lo que le permitirá alejar rápidamente el producto de su cuerpo en caso de peligro.

1. Cuelgue la correa de portadora de la bolsa colectora (18) sobre su hombro derecho.
2. Ajuste la altura de la correa portadora. Asegúrese de que la bolsa colectora (18) no presente dobleces en la transición al tubo de salida (12).

Nota:

El aspirador/soplador de hojas de gasolina está instalado correctamente cuando

- el tubo de salida (12) apunta ligeramente hacia abajo y hacia la derecha del operador.
- la parte redondeada de la boquilla de aspiración (21) apunta hacia el suelo.

Nota:

El aspirador/soplador de hojas de gasolina no se puede poner en marcha si el tubo de vacío no está montado.

10 Antes de la puesta en marcha

⚠ ADVERTENCIA

Riesgo para la salud

La inhalación de vapores de combustible/lubricantes y gases de escape puede provocar daños graves a la salud, la pérdida del conocimiento y, en casos extremos, la muerte.

– No inhale los vapores de combustible/lubricantes ni los gases de escape.
– Opere el producto únicamente al aire libre.

ATENCIÓN

Antes de la puesta en marcha, es imprescindible montar por completo el producto.

10.1 Control previo al funcionamiento

- Compruebe todos los lados del motor en busca de fugas de aceite o combustible.
- Verifique el nivel de combustible: el depósito de combustible debe estar al menos medio lleno.
- Compruebe el estado del filtro de aire.
- Compruebe el estado de los conductos de combustible.
- Busque signos de daños.
- Compruebe que todas las cubiertas protectoras estén colocadas y que todos los tornillos, las tuercas y los pernos estén apretados.
- Proporcione una ventilación adecuada para el producto.
- Asegúrese de que el conector de bujía de encendido esté fijado a la bujía de encendido.
- Mantenga las empuñaduras secas, limpias y sin aceite ni grasa. Las asas de sujeción y los dispositivos de protección no deben estar dañados. Importante para el guiado seguro del aparato del motor.
- Compruebe la marcha suave de todas las piezas móviles.
- Prepare el producto para el uso correspondiente y asegúrese de que todas las piezas estén montadas correctamente.

10.2 Llenar mezcla de combustible y aceite

Este producto está equipado con un motor de 2 tiempos que requiere una mezcla de gasolina y aceite de 2 tiempos.

Se debe usar aceite especial de 2 tiempos para motores de 2 tiempos refrigerados por aire mezclado en una proporción de 40:1.

⚠ ADVERTENCIA

No use nunca combustible que no esté mezclado con aceite de 2 tiempos. Ello podría causar daños permanentes en el motor y anular la garantía del fabricante de este producto. No utilice nunca una mezcla de combustible que lleve almacenada más de 90 días.

10.2.1 Combustible apto

Emplee únicamente gasolina sin plomo (mín. RON 95).

Nota:

La gasolina sin plomo tiende a formar sedimentos en el recipiente de almacenamiento y en el depósito si se almacena durante más de 1 mes. ¡Utilice siempre gasolina nueva!

10.2.2 Aceite adecuado

Use solo aceite de motor de 2 tiempos de alta calidad, según la especificación ISO - L - EGD/JASO FD. Puede obtener aceites adecuados en comercios especializados.

Prepare una mezcla de combustible/aceite en una proporción de 40:1 de acuerdo con la tabla de mezcla de combustible.

Nota

No utilice aceite de dos tiempos con una proporción de mezcla recomendada de 100:1. En caso de daños de motor debido a una lubricación insuficiente, se suprime la garantía del motor del fabricante.

No utilice nunca aceite para motores de cuatro tiempos o para motores de dos tiempos refrigerados por agua. De lo contrario, se pueden ensuciar la bujía de encendido, bloquear la sección de escape de aire o quedar adherido el aro de pistón.

10.2.3 Mezclado del combustible

⚠ ADVERTENCIA

Los combustibles y los vapores de combustible son inflamables y pueden causar lesiones graves si se inhalan o entran en contacto con la piel. Por tanto, al manipular combustible tenga cuidado y procure una buena ventilación.

⚠ ADVERTENCIA

Evite el contacto directo de la piel con el combustible y la inhalación de vapores de combustible. Póngase calzado de seguridad.

⚠ ADVERTENCIA

¡La gasolina y la mezcla de combustible y aceite son altamente inflamables!

- Transporte y almacene el combustible solo en los contenedores designados para ello (bidones).
- Mantenga los depósitos de combustible fuera del alcance de los niños.
- No fume durante la manipulación de combustible.
- No mezclar el combustible en el depósito.

10.2.4 Preparar la mezcla de combustible y aceite

- Utilice solo una mezcla de gasolina sin plomo (mín. ROZ 95) y aceite especial para motores de 2 tiempos (ISO -L - EGD/JASO - FD).
- Añada el combustible no necesario en un recipiente previsto y aprobado para ello y aprobado y consérvelo en un espacio oscuro y fresco.
- Nunca utilice botellas de bebidas o similares para desechar o almacenar sustancias de servicio, como combustible. Alguna persona, especialmente algún niño, podría tener la tentación de beber de ella.
- Añada el aceite para motores de 2 tiempos de acuerdo con la tabla de mezcla de combustible.

Tabla de mezcla de combustible

Combustible	Aceite de motor de 2 tiempos (40:1)
1 litros	0,025 litros
2 litros	0,050 litros
5 litros	0,125 litros

1. Llene aproximadamente la mitad de la cantidad necesaria de combustible en el recipiente de mezcla adjunto (A).
2. Añada el aceite para motores de 2 tiempos de acuerdo con la tabla de mezcla de combustible.
3. Llene el resto de la cantidad requerida de combustible.
4. Cierre el recipiente de mezcla (A) y agite bien la mezcla de combustible/aceite.

Notas:

- No use ninguna mezcla de combustible y aceite que se haya almacenado durante más de 90 días.
- Las mezclas de combustible que no se hayan empleado durante un mes o más, pueden obstruir el carburador o menoscabar el funcionamiento del motor.
- Mantenga separados los recipientes de combustible y de mezcla de combustible/aceite para evitar el repostaje incorrecto con gasolina normal.

10.3 Llene con la mezcla de combustible y aceite

⚠ PELIGRO

Peligro de incendio y explosión

Llene el combustible solo cuando el motor esté apagado y se haya enfriado. No fume cuando reposte el producto.

⚠ ADVERTENCIA

Reposte el producto solo al aire libre o en estancias suficientemente ventiladas.

1. Coloque el producto sobre una superficie plana con la tapa del depósito (17) hacia arriba.
2. Limpie siempre la zona alrededor de la tapa del depósito (17) antes del llenado para evitar que caiga suciedad en el depósito de combustible (16). Para ello, utilice un paño seco y sin pelusa.
3. Abra con cuidado la tapa del depósito (17) para liberar cualquier exceso de presión que se haya formado en el depósito de combustible (16).
4. Agite con fuerza el recipiente de mezcla (A) con la mezcla de combustible y aceite.
5. Abra con cuidado el recipiente de mezcla (A) dejando primero escapar el posible exceso de presión.
6. Gire la tapa del depósito (17) en sentido antihorario y ábrala. La tapa del depósito (17) está conectada a un protector contra pérdidas en el depósito de combustible (16), de forma que no puede caerse.
7. Llene la mezcla de combustible en el depósito de combustible (16). Durante el repostaje, no derrame combustible ni llene el depósito de combustible (16) hasta el borde.
8. Cierre de nuevo la tapa del depósito (17).
9. Limpie el tapón del depósito y la zona de alrededor. Elimine de inmediato el combustible derramado.
10. Compruebe que no haya fugas en el depósito de combustible (16) ni en los conductos de combustible.

11 Puesta en marcha

ATENCIÓN

Antes de la puesta en marcha, es imprescindible montar por completo el producto.

⚠ ADVERTENCIA

Tenga en cuenta las disposiciones legales sobre la ordenanza de protección contra el ruido.

⚠ ADVERTENCIA

Antes de arrancar el motor, aléjese por lo menos 3 m del lugar del depósito.

11.1 Arrancar el motor (fig. 1, 10 - 13)

⚠ PELIGRO

Peligro de intoxicación

Utilice el producto únicamente al aire libre y nunca en espacios cerrados o mal ventilados.

ATENCIÓN

- Tire del cable de arranque siempre en línea recta.
- Sujete el asa del cable de arranque firmemente cuando el cable de arranque se vuelva a retraer.
- No deje que el arranque por cable de accionamiento retroceda rápidamente. Esto podría ocasionar daños.
- No tire de la totalidad del cable de arranque del arrancador. Así se evita el desgarramiento del cable del arrancador.
- En caso de clima frío, puede ser necesario repetir el procedimiento de arranque varias veces.

Notas:

- Deposite el producto sobre una superficie estable antes de arrancar el motor.
- ¡Utilice el cebador de la bomba de combustible solo cuando el motor esté frío!
- Si se arranca el motor por primera vez, se requerirán varios intentos para el arranque, hasta que se haga llegar el combustible al motor desde el depósito.

11.1.1 Arrancar con el motor frío (fig. 11, 12)

En estado «frío»:

1. Coloque la ‘‘palanca del estrangulador de aire’’ (22) en la posición |↖|.
2. En temperaturas más frías, presione la bomba de combustible "Primer" (cebador) (14) 7 veces. Esto facilita el arranque del motor.
3. Sujete fijamente el producto por el asa de sujeción superior (7) y tire del cable de arranque (13) lentamente hasta notar la primera resistencia.
4. Ahora tire del arrancador del cable de arranque (13) varias veces con más fuerza hasta que el motor arranque brevemente y luego se detenga de nuevo.
5. Una vez que el motor se haya detenido, accione la palanca de aceleración (6). La palanca del estrangulador de aire (22) salta automáticamente a la posición de servicio "Arranque en caliente»|↕|.
6. A continuación, tire rápidamente del cable de arranque (13) hasta que el motor arranque. Si el motor no arranca, repita el procedimiento.
7. Deje que el producto marche en caliente 1- 2 minutos.

Nota:

El producto dispone de una función de estrangulador de aire automático. Tan pronto como active la palanca de aceleración, la palanca del estrangulador de aire saltará a la posición |↕|.

¡A altas temperaturas exteriores, puede ocurrir que el motor tenga que ponerse en marcha sin estrangulador de aire incluso cuando esté frío!

11.1.2 Arrancar con el motor caliente (fig. 11, 12)

El producto ha estado menos de 15 - 20 minutos parado.

En estado «caliente»:

1. No es necesario colocar la palanca del estrangulador de aire (22) en la posición |↯| para arrancar un motor caliente.
2. Sujete fijamente el producto por el asa de sujeción superior (7) y tire del cable de arranque (13) lentamente hasta notar la primera resistencia.
3. A continuación, tire rápidamente del cable de arranque (13). El producto debería ponerse en marcha después de máx. 2 tracciones. En caso de que el producto siga sin ponerse en marcha, repita el procedimiento descrito en *11.1.1*.

Nota:

- Si el motor no arranca tras varios intentos, lea el capítulo *17*.

11.2 Ajustar la velocidad del motor (fig. 1)

La velocidad del motor debe adaptarse al tipo de material a eliminar:

- Utilice el producto a baja velocidad para material ligero en el suelo.
- Utilice el producto a una velocidad media para mover hierba y hojas ligeras sobre asfalto o suelo firme.
- Utilice el producto a alta velocidad para materiales más pesados como suciedad.

1. Ajuste la velocidad del motor deseada para poner en funcionamiento el producto utilizando la palanca de aceleración (6). La posición de la palanca de aceleración se puede ajustar con el bloqueo de la palanca de aceleración (5).

Nota:

Evite hacer funcionar el motor a plena potencia durante las primeras 6 a 8 horas de servicio.

11.3 Apagado del motor (figs. 1, 10)

11.3.1 Procedimiento de emergencia

Si es necesario, pare el producto inmediatamente, presione el interruptor de conexión/desconexión (10) hasta la posición "0" y manténgalo presionado en esta posición hasta que el motor se haya detenido.

11.3.2 Procedimiento normal

1. Afloje el bloqueo de la palanca de aceleración (5).
2. Suelte la palanca de aceleración (6).
3. Presione el interruptor de conexión/desconexión (10) hasta la posición "0" y manténgalo presionado en esta posición hasta que el motor se haya detenido.

11.4 Funcionamiento del soplador de hojas de gasolina (fig. 1)

⚠ ADVERTENCIA

¡Peligro de lesiones!

Dirigir el flujo de aire hacia personas, animales u objetos puede provocar lesiones y daños.

– Dirija el flujo de aire lejos de usted.
– No dirija nunca el flujo de aire hacia otras personas, animales u objetos.
– No sople objetos duros como piedras o ramas.

⚠ ADVERTENCIA

Peligro de lesiones

Los objetos que salen despedidos y las piezas giratorias pueden producir lesiones graves.

– Asegúrese de que otras personas mantengan una distancia de seguridad satisfactoria.
– Mantenga alejado del producto a toda persona no pertinente.
– Lleve el producto delante.
– No dirija nunca el producto hacia uno mismo, otras personas o animales.
– Tenga siempre cuidado de no soplar objetos o polvo hacia personas o animales, ni de provocar daños materiales.
– Preste siempre atención a la dirección del viento y nunca trabaje contra el viento.

Mantenga el asa de sujeción superior (7) durante el funcionamiento del soplador de hojas de batería.

La velocidad debe adaptarse a la clase de material a eliminar.

11.5 Funcionamiento del aspirador/soplador de hojas de gasolina (fig. 1)

⚠ ADVERTENCIA

¡Peligro de lesiones!

Si la bolsa colectora no está sujeta durante el funcionamiento del aspirador de hojas, pueden producirse lesiones debido a piezas que salgan despedidas.

– Utilice el aspirador de hojas únicamente cuando la bolsa colectora esté correctamente colocada.
– Cierre la cremallera de la bolsa colectora.
– Asegúrese de que la bolsa colectora no esté dañada.

⚠ PRECAUCIÓN

Sujete el producto con ambas manos al utilizarlo. Agarre ambas asas.

Notas:

Para utilizar el aspirador de hojas, recomendamos una velocidad media/alta.

No aspire demasiadas hojas a la vez ni recoja hierba ni hojas húmedas, ya que ello podría ocasionar atascos. No aspire materiales duros.

Un aspirador/soplador de hojas de batería no debe utilizarse para aspirar humedad.
Evite aspirar materiales húmedos (hojas, suciedad, ramos, ramas, piñas, pasto, tierra, arena, corteza molida/paja cortada, etc.).
No aspire sobre césped, hierba o prados húmedos o mojados.
En determinadas circunstancias, un uso incorrecto puede provocar obstrucciones en la cámara de triturado y, por tanto, reducir el rendimiento.

La bolsa colectora también funciona como un filtro, similar a un aspirador doméstico normal. Por esta razón, es mejor no llenar completamente la bolsa colectora y retirar inmediatamente los objetos voluminosos.

1. Coloque su mano izquierda en el asa de sujeción superior (7) y su mano derecha en el asa de sujeción inferior (15).
2. Sostenga el asa de sujeción inferior (15) de forma que la bolsa colectora (18) quede a la derecha del operador.
3. Sostenga el extremo redondeado de la boquilla de aspiración (21) a unos pocos centímetros por encima del suelo.

Nota:

Para no desgastar el saco de recogida innecesariamente, evite arrastrarlo por el suelo durante el trabajo.

11.5.1 Vaciar la bolsa colectora (18) (fig. 1, 9)

Llenar en exceso la bolsa colectora reduce la potencia del producto y puede provocar el sobrecalentamiento del motor.

1. Apague el motor.
2. Espere a que el producto se detenga.
3. Abra la cremallera de la bolsa colectora (18) y vacíe la bolsa colectora (18) sin desmontarla del tubo de salida (12).

11.5.2 Quitar bloqueo (fig. 1, 5, 15)

⚠ ADVERTENCIA

¡Peligro de lesiones!

Retirar obstrucciones con las manos desnudas puede provocar lesiones.

– Lleve guantes de protección.
– Utilice herramientas adecuadas (por ejemplo, un palo de madera).

Nota:

Al utilizar el producto como aspirador/soplador de hojas eléctrico, existe el riesgo de aspirar objetos que puedan bloquear el producto y el rotor.

1. Apague el motor.
2. Retire la tapa de la llave de bujías (11) aflojando el tornillo (11a). Utilice para ello el tornillo Allen de 4 mm (C) suministrado.
3. Extraiga el conector de la bujía de encendido (24).
4. Desmonte el tubo de vacío (20).
5. Compruebe los bloqueos en el tubo. Golpee suavemente el tubo o utilice un palo de madera para liberar las obstrucciones. Si es necesario, golpee ligeramente el tubo contra el suelo para liberar la obstrucción.
6. Retire el cuerpo extraño de la entrada de vacío.
7. Asegúrese de que no haya nada bloqueando el rotor antes de volver a utilizar el producto.

11.6 Indicaciones de trabajo

Notas:

- Es inevitable que este producto emita cierta contaminación acústica. Posponga el trabajo ruidoso a los tiempos aprobados y designados. Respete los períodos de descanso y limite el tiempo de trabajo a lo esencial.
- Para su protección personal y para la protección de las personas que se encuentran en las inmediaciones, hay que llevar una protección auditiva adecuada.

El producto solo debe utilizarse para los fines siguientes:

- Como soplador para amontonar follaje seco o para sacarlo de lugares de difícil acceso.
- Como unidad de aspiración para aspirar follaje seco.
  En su función de aspiración, el producto también sirve como trituradora silenciosa: Las hojas secas se trituran, se reduce su volumen y se preparan para un posible compostaje. La intensidad de la trituración depende del tamaño de las hojas y de la humedad residual que aún contengan.

Cualquier otro uso diferente al descrito anteriormente puede dañar el producto y suponer un peligro para el usuario.

- Antes de encender el producto, asegúrese de que este no apunte hacia personas o animales.
- Sujete el producto con ambas manos al utilizarlo. Agarre ambas asas.
- Humedezca ligeramente las superficies con mucho polvo.

11.6.1 En caso de utilizarlo como soplador de hojas de gasolina

- Los mejores resultados se obtienen cuando se utiliza el soplador a una distancia de 5 a 10 cm del suelo.
- Dirija el chorro de aire hacia delante y muévase lentamente para amontonar hojas o residuos de jardín, o eliminar tales restos de puntos de difícil acceso mediante soplado.
- Utilice rastrillos y escobas para ablandar los restos antes de soplarlos.
- Comience con la máxima potencia de soplado para recoger rápidamente las hojas que haya por los alrededores. Seleccione una potencia de soplado menor para compactar la pila de hojas previamente recogida.
- Preste siempre atención a la dirección del viento y nunca trabaje contra el viento.

11.6.2 En caso de utilizarlo como aspirador/soplador de hojas de gasolina

- Asegúrese de que no se aspiren simultáneamente cantidades demasiado grandes de hojas. De este modo, evita que el tubo de aspiración se obstruya y se bloquee el mecanismo picador.

11.7 Fin del trabajo (fig. 15)

1. Apague el motor.
2. Quite en conector de la bujía (24) para evitar una puesta en marcha accidental.
3. Limpie el producto.

12 Limpieza y mantenimiento

⚠ ADVERTENCIA

Encargue todos los trabajos de mantenimiento y reparación que no se describan en este manual de instrucciones a un taller especializado. Utilice únicamente piezas de repuesto originales.

¡Hay riesgo de accidente! Realice siempre los trabajos de mantenimiento con el motor apagado. ¡Existe peligro de lesión! Deje que el producto se enfríe antes de realizar trabajos de mantenimiento. Los elementos del motor están calientes. ¡Hay riesgo de lesiones y quemaduras!

El producto puede arrancar inesperadamente, provocando lesiones personales.

– Apague el motor antes de realizar trabajos de mantenimiento.
– Retire el conector de bujía de encendido de la bujía de encendido.
– Deje que el motor se enfríe.
– Todos los dispositivos de protección y seguridad deben volver a montarse tras concluir los trabajos de puesta apunto y mantenimiento.

12.1 Limpieza

Nota:

Después de cada uso, el producto debe limpiarse en profundidad.

- En lo posible, mantenga los dispositivos de protección, las ranuras de aire y el cárter del motor libres de polvo y suciedad. Limpie el producto con un paño* limpio o sóplelo con aire comprimido* a baja presión. Recomendamos limpiar el producto directamente después del uso.
- Para reducir el riesgo de incendio, limpie periódicamente las aletas de refrigeración del motor con aire comprimido. Limpie el área del silenciador de polvo, hojas u otros cuerpos extraños.
- Los orificios de ventilación deben estar siempre libres.
- Limpie regularmente el producto con un paño húmedo y algo de jabón blando. No utilice ningún producto de limpieza ni disolventes; estos podrían deteriorar las piezas de plástico del producto. Asegúrese de que no pueda entrar agua en el producto.
- Para limpiar el producto, este no debe sumergirse en agua ni en ningún otro líquido.

Limpiar el soplador de hojas de batería

1. Limpie el tubo de soplado (3) y la boquilla plana (1) o la boquilla redonda (2) con un cepillo si están sucios.

Limpiar el aspirador/soplador de hojas eléctrico

1. Extraiga la bolsa colectora (18) una vez finalizado el trabajo. Dé la vuelta a la bolsa colectora (18), límpiela a fondo y séquela si es necesario. Así se evita la aparición de moho y olores desagradables.
2. Un saco colector muy sucio (18) puede lavarse con agua y jabón y luego secarse.
3. En caso de que la cremallera no funcione con suavidad, unte los dientes de la cremallera con un jabón seco.
4. Limpie el tubo de vaciado (20) y la boquilla de aspiración (21) y el tubo de salida (12) con un cepillo si están sucios.

12.2 Mantenimiento

Nota:

Lleve a cabo un mantenimiento cuidadoso del producto. Compruebe que las piezas móviles funcionen bien y no se atasquen, que no haya piezas rotas ni dañadas y que el producto funcione correctamente. Si hay alguna pieza dañada, repárela antes de usar el producto.

Es necesaria una conservación regular y cuidadosa a fin de garantizar el nivel de seguridad sin modificar el rendimiento del producto.

Retire todas las herramientas que utiliza para el mantenimiento antes de poner en funcionamiento o almacenar el producto.

Todos los dispositivos de protección y seguridad deben volver a montarse tras concluir los trabajos de puesta apunto y mantenimiento.

12.2.1 Plan de mantenimiento

Es esencial respetar los siguientes intervalos de mantenimiento para garantizar un funcionamiento libre de problemas.
¡Atención! Durante la primera puesta en marcha, se debe llenar la mezcla de combustible y aceite.

Pieza		Antes de cada uso	Cada 3 meses o 20 h	Cada 6 meses o 50 h	Cada 12 meses o 100 h	Cada 2 años o 300 h
Filtro de aire	Comprobar	X				
	Limpiar		X			
Bujía de encendido	Comprobar y ajustar			la primera vez tras 10 h, después cada 50 h		
	Sustituir					X
Conector de bujía de encendido	Limpiar				X	
Aletas de refrigeración	Comprobación	X				
Elementos de conexión como tornillos y tuercas	Comprobar (apretar en caso necesario)	X				

Mezcla de combustible/aceite	Comprobar	X				
Depósito de combustible	Comprobar	X				
Filtro de combustible	Sustituir				véase *12.2.4*	
Conducto de combustible	Comprobar	Antes de cada uso. **En caso de daños, hágalo sustituir por una empresa especializada autorizada.**				
Ajuste del carburador	Comprobar	Cuando el motor se para solo al soltar el acelerador. **A ejecutar solo por una empresa especializada autorizada** (véase *12.2.2*)**.**				
Saco de recogida	Comprobar	Antes de cada uso. Sustituir en caso de daños.				
	Limpiar	En caso de mucha suciedad.				

12.2.2 Mantenimiento del ajuste del carburador

Si el motor se detiene por sí solo cuando se le suelta el acelerador, realizar un ajuste del carburador.

Los ajustes del carburador (p. ej., ajuste del ralentí) debe llevarlos a cabo exclusivamente personal técnico cualificado con el fin de evitar daños en el motor.

12.2.3 Mantenimiento de la bujía (fig. 14 - 16)

ATENCIÓN

Cambiar la bujía de encendido únicamente cuando el motor esté frío.

Revise la bujía de encendido (24a) por primera vez al cabo de 10 horas de servicio en busca de suciedad y, en caso necesario, límpiela con un cepillo de alambre de cobre. Posteriormente, la bujía de encendido (24a) deberá someterse a un mantenimiento cada 50 horas de servicio.

1. Retire la cubierta del conector de la bujía de encendido (11). Para ello, suelte el tornillo (11a). Utilice para ello el tornillo Allen de 4 mm (C) suministrado.
2. Extraiga el conector de la bujía de encendido (24).
3. Retire la bujía (24a) con la llave de bujías (B) adjunta.
4. Ajuste la distancia de los electrodos a 0,6 - 0,7 mm mediante el uso de una galga de espesores.
5. Coloque de nuevo la bujía de encendido (24a) y vigile de no apretarla demasiado.
6. El montaje se realiza en el orden inverso.

12.2.4 Mantenimiento del filtro de combustible (fig. 1)

Dentro del depósito de combustible (16) hay un filtro de combustible que impide que entre suciedad en el motor. Una vez al año, su distribuidor comercial debe cambiar este filtro de combustible.

12.2.5 Mantenimiento del filtro de aire (fig. 17)

ATENCIÓN

Los filtros de aire contaminados reducen la potencia del motor debido a una menor alimentación de aire hacia el carburador. Por lo tanto, es indispensable realizar verificaciones regulares.

⚠ PELIGRO

Peligro de incendio y explosión

Si no se limpia adecuadamente, el combustible puede prenderse, provocando una potencial explosión. Esto tendría como consecuencia quemaduras graves o la muerte.

– Limpie el elemento de espuma del filtro de aire, el elemento de vellón del filtro de aire y el elemento de metal del filtro de aire solo sacudiéndolos o soplando.
– No limpie nunca los filtros de aire con gasolina o con disolventes inflamables.

ATENCIÓN

Riesgo de daños

El manejo del motor sin un elemento de filtro insertado o con un elemento de filtro insertado dañado puede provocar daños en el motor.

– Nunca haga funcionar el motor sin o con un elemento del filtro de aire dañado. La suciedad llegaría al motor, con lo que podrían producirse daños graves en él.

- El elemento de espuma (19b) con el elemento de vellón (19c) y el elemento de metal (19d) deben revisarse regularmente y limpiarse en caso necesario.
- Si el aire está muy polvoriento, el elemento de espuma (19b) con el elemento de vellón (19c) y el elemento de metal (19d) deben revisarse con más frecuencia.

1. Afloje el tornillo del filtro de aire (19a) girándolo en sentido contrario de las agujas del reloj.
2. Retire la cubierta del filtro de aire (19).
3. Extraiga el elemento de espuma (19b) con el elemento de vellón (19c) y el elemento de metal (19d).
4. Limpie todas las piezas sacudiéndolas o con aire comprimido.
5. El montaje se realiza en el orden inverso.

12.2.6 Drenar la mezcla de combustible y aceite (fig. 1)

⚠ PELIGRO

Peligro de muerte

El combustible es tóxico y altamente inflamable. No fume durante la manipulación de combustible.

⚠ ADVERTENCIA

Riesgo para la salud

La inhalación de vapores de combustible/lubricantes y gases de escape puede provocar daños graves a la salud, la pérdida del conocimiento y, en casos extremos, la muerte.

– No inhale los vapores de combustible/lubricantes ni los gases de escape.
– Vacíe el combustible solo al aire libre o en estancias con buena ventilación.

⚠ ADVERTENCIA

Evite el contacto directo de la piel con el combustible y la inhalación de vapores de combustible. Póngase calzado de seguridad.

Si se va a realizar el almacenamiento durante un largo periodo de tiempo, debe vaciarse el combustible.

- No deje que penetre combustible en la tierra.
- Almacene el combustible solo en los recipientes* designados para ello (bidones).
- Nunca utilice botellas de bebidas o similares para desechar o almacenar sustancias de servicio, como combustible. Alguna persona, especialmente algún niño, podría tener la tentación de beber de ella.
- Mantenga separados los recipientes de combustible y de mezcla de combustible/aceite para evitar el repostaje incorrecto con gasolina normal.

1. Retire lentamente la tapa (17) del depósito de combustible (16) para liberar cualquier presión que pueda haber en él.
2. Con cuidado, vierta la mezcla de combustible y aceite del depósito en un recipiente* adecuado.
3. Drene por completo la mezcla de combustible y aceite.
4. Vuelva a enroscar la tapa del depósito (17).

12.2.6.1 Drenar la mezcla de aceite/combustible con una bomba de aspiración de combustible

1. Sostenga un recipiente colector debajo de la manguera de la bomba de aspiración de combustible*.
2. Enrosque la tapa del depósito (17). La tapa del depósito (17) está conectada a un protector contra pérdidas en el depósito de combustible (16), de forma que no puede caerse.
3. Utilice la manguera de la bomba de aspiración de combustible* en el deposito de combustible (16) y drene completamente la mezcla de aceite/combustible con la bomba de aspiración de combustible*.
4. Vuelva a enroscar la tapa del depósito (17).

* = no incluido en el volumen de suministro.

12.2.6.2 Vaciar el carburador (fig. 1, 14 + 15)

Si se va a realizar el almacenamiento durante un largo periodo de tiempo, hay que vaciar el cargador.

De lo contrario, el combustible residual en el carburador se evapora y deja un sedimento gomoso. Esto podría dificultar el arranque y ocasionar costosas reparaciones.

1. Arranque el motor y déjelo en marcha hasta que se detenga para retirar la mezcla de combustible del carburador.
2. Deje enfriar el motor (aprox. 5 minutos).
3. Retire la cubierta del conector de la bujía de encendido (11).
4. Quite el conector de la bujía o (24) de la bujía (24a).
5. Retire la bujía (24a).
6. Vierta 1 cucharadita de aceite limpio para motores de 2 tiempos en la cámara de combustión a través del orificio del cilindro de la bujía.
7. Tire varias veces despacio del arrancador del cable de arranque (13) para recubrir los componentes internos.
8. Vuelva a colocar la bujía (24a).

13 Transporte

ATENCIÓN

Peligro de quemaduras

Mantenga el silenciador caliente alejado de su cuerpo. ¡Peligro de quemaduras!

⚠ ADVERTENCIA

¡Peligro de lesiones!

La puesta en marcha involuntaria e inesperada del producto puede provocar lesiones.

1. Después de que el motor se haya enfriado, quite el conector de la bujía (24), de la bujía.
2. Deje que el motor se enfríe antes de transportarlo o cargarlo para evitar quemaduras y prevenir el riesgo de incendio.
3. Para el transporte en distancias más largas, vacíe completamente el depósito de combustible (16).
4. Para evitar daños y lesiones, el producto debe asegurarse contra vuelcos y resbalones durante el transporte en vehículos.

14 Almacenamiento

⚠ PELIGRO

Peligro de incendio y explosión

Si el producto se almacena cerca de posibles fuentes de ignición, puede producirse un incendio o una explosión. Esto tendría como consecuencia quemaduras graves o la muerte.

– Eliminar posibles fuentes de ignición como estufas, calentadores de agua a gas, secadoras de gas, etc.

Almacene el producto y sus accesorios en un lugar oscuro, seco y sin riesgo de heladas, donde no esté accesible a ningún niño.
La temperatura de almacenamiento óptima se da entre un rango de 5 °C a 30 °C.
Conserve el producto en su embalaje original.
Cubra el producto para protegerlo del polvo o de la humedad. Guarde el manual de instrucciones junto con el producto.

- En ningún caso almacene el producto con el depósito de combustible lleno en el interior de un edificio en el que haya la posibilidad de que los vapores del combustible puedan entrar en contacto con llamas abiertas o chispas.

- Deje que el motor se enfríe antes de colocar el producto en espacios cerrados.
- Limpie el producto y lleve a cabo su mantenimiento antes de su almacenamiento.
- No guarde el producto con la bolsa colectora llena.
- Para evitar el peligro de incendio, mantenga el motor, el tubo de escape y la zona del depósito de combustible libres de césped, hojas y de grasa derramada.
- No es aconsejable el almacenamiento al aire libre. Proteja también el producto contra el acceso no autorizado.

En caso de almacenamiento durante más de 30 días

Si el producto nova a utilizarse durante un período de más de 30 días, deberán adoptarse las siguientes medidas para prepararlo para su almacenamiento.

- En caso de un almacenamiento más largo, vacíe el depósito de combustible.
- Vacíe el carburador.

15 Reparación y pedido de piezas de repuesto

Tras la reparación o el mantenimiento, asegúrese de que todas las piezas de seguridad técnica estén colocadas y se encuentran en estado óptimo. Las piezas que conllevan peligros de lesión deben estar inaccesibles a otras personas y a los niños.

ATENCIÓN
Según la ley de responsabilidad de los productos, no se asume ninguna responsabilidad por daños ocasionados por reparaciones no profesionales o por no utilizar piezas de repuesto originales. Contrate a un servicio técnico o un profesional autorizado. Esto también es válido para las piezas de accesorios.

Encontrará las piezas de repuesto y los accesorios en nuestro centro de servicio.

Nota importante en caso reparación

- Si necesita devolver el producto para su reparación, tome en cuenta que, por motivos de seguridad, el aparato debe enviarse a la estación de servicio técnico libre de aceite y combustible.
- Para liberar la mezcla de combustible/aceite véase el capítulo *12.2.6*.

15.1 Pedido de piezas de repuesto

Al efectuar el pedido de piezas de repuesto, deben incluirse las siguientes indicaciones:

- Designación del modelo
- Número de artículo
- Datos de la placa de características

Piezas de repuesto / accesorios

Artículo	N.º de artículo
Elemento de espuma del filtro de aire	5911106003
Bujía de encendido	3904801048
Saco de recogida	5911101023

15.2 Información sobre el servicio técnico

Hay que tener en cuenta que los siguientes componentes de este producto están sometidos a desgaste natural o por el uso o que se requieren los siguientes materiales de consumo.

Piezas de desgaste*: Bujía, filtro de aire, bolsa colectora

* = ¡No incluidos obligatoriamente en el volumen de suministro!

16 Eliminación y reciclaje

Notas sobre el embalaje

Los materiales de embalaje son reciclables. Deseche los embalajes de forma respetuosa con el medio ambiente.

En su ayuntamiento o administración municipal podrá obtener información sobre las distintas opciones de eliminación de un aparato fuera de uso.

Combustibles y aceites

- ¡Antes de desechar el producto, se deben vaciar el depósito de combustible y el depósito de aceite del motor!
- ¡El combustible y el aceite de motor no deben tirarse a la basura ni a los desagües domésticos, sino que deben recogerse y eliminarse por separado!
- Los depósitos de aceite y combustible vacíos deben desecharse de forma respetuosa con el medio ambiente.

17 Solución de averías

La tabla siguiente indica síntomas de fallos y describe cómo se pueden solucionar si su producto no funciona correctamente. Si no es capaz de localizar y eliminar así el problema, póngase en contacto con su taller de servicio.

Avería	Posible causa	Solución
El producto no se puede arrancar	Filtro de aire sucio.	Limpie o reemplace el filtro de aire.
	Filtro de combustible obstruido.	Limpie o renueve el filtro de combustible.
	Falta de alimentación de combustible.	Comprobar que el depósito de combustible tenga suficiente combustible y repostar si fuera necesario.
	Hay un fallo en el conducto de combustible.	Observar si el conducto de combustible está doblado o dañado.
	El dispositivo de arranque está defectuoso.	Compruebe el asiento correcto del conector de la bujía de encendido. Póngase en contacto con el centro de servicio.
	La bujía muy demasiado sucia/mojada por demasiado combustible.	Retirar, limpiar y secar la bujía; tirar a continuación varias veces del cable del arrancador; montar de nuevo la bujía.
	El conector de la bujía de encendido no está enchufado.	Comprobar que el conector de la bujía esté correctamente colocado.
	No hay chispas de encendido.	Comprobar que el conector de la bujía esté correctamente colocado. Comprobar que la bujía no esté sucia y la distancia de electrodos correcta. Comprobar que el cable de encendido no tenga daños. Póngase en contacto con el centro de servicio.
	Motor averiado.	Póngase en contacto con el centro de servicio.
	El carburador está defectuoso.	Póngase en contacto con el centro de servicio.
	El tubo de soplado/aspiración no está completamente montado.	Montar el segundo tubo de soplado/aspiración.
El producto arranca pero se apaga de inmediato.	Ajuste incorrecto del carburador (número de revoluciones en régimen de marcha al ralentí).	Póngase en contacto con el centro de servicio.
El motor marcha de forma inestable	Ajuste incorrecto del carburador.	Póngase en contacto con el centro de servicio.
	Filtro de aire sucio	Limpiar o reemplazar el filtro de aire.
	Bujía de encendido sucia	Limpie o sustituya la bujía de encendido.
	Interruptor de conexión/desconexión defectuoso.	Póngase en contacto con el centro de servicio.
Formación de humo	La mezcla de combustible no es correcta.	Utilizar una mezcla de 2 tiempos en una proporción de mezcla de 40:1.
	Ajuste incorrecto del carburador.	Póngase en contacto con el centro de servicio.
El producto no trabaja a su máxima potencia	Filtro de aire sucio.	Limpiar o reemplazar el filtro de aire.
	Bujía de encendido sucia	Limpie o sustituya la bujía de encendido.
	Ajuste incorrecto del carburador.	Póngase en contacto con el centro de servicio.
	La bolsa colectora está llena.	Vaciar bolsa colectora.
	La bolsa colectora está sucia.	Limpie la bolsa colectora.
	El tubo o la trituradora están bloqueados.	Elimine las posibles obstrucciones como se describe en el manual de instrucciones.

18 Declaración de conformidad UE

Traducción de la Declaración de conformidad original

Fabricante:

Scheppach GmbH
Günzburger Straße 69
D-89335 Ichenhausen

Declaramos, bajo nuestra exclusiva responsabilidad, que el producto aquí descrito cumple las directivas y normas aplicables.

Marca:	**Parkside**
Denominación del art.:	**ASPIRADOR/SOPLADOR DE HOJAS DE GASOLINA - PBLS 26 A1**
N.º de art.:	**3910127977 – 3910127979; 39101279915; 39101279959**
IAN:	**459314_2401**
N.º de serie:	**01001 – 10990**

Directivas UE:

2014/30/EU, 2006/42/EG, 2000/14/EG_2005/88/EG, 2011/65/EU, 2016/1628/EU*

* El asunto descrito más arriba de la declaración cumple las disposiciones de la Directiva 2011/65/UE del Parlamento Europeo y el Consejo del 8 de junio de 2011 sobre restricciones a la utilización de determinadas sustancias peligrosas en aparatos eléctricos y electrónicos.

Normas aplicadas:

EN 15503:2009+A2:2015; EN ISO 14982:2009

Procedimiento de evaluación de conformidad:

2000/14/CE_2005/88/CE – Anexo: V

Nivel garantizado de potencia acústica (L_{WA}):	109 dB
Nivel de potencia acústica (L_{WA}) medido:	107 dB

2016/1628/UE

Emisión. No: e24*2016/1628*2021/1398SHA1/P*0328*01

Apoderado de la documentación:

Tobias Ihle
Günzburger Str. 69
D-89335 Ichenhausen

Ichenhausen, 23.07.2024

Simon Schunk
Division Manager Product Center

Andreas Pecher
Head of Project Management

Certificado de garantía

Estimado cliente,

Nuestros productos están sometidos a un estricto control de calidad. No obstante, lamentaríamos que este aparato dejara de funcionar correctamente, en tal caso, le rogamos que se dirija a nuestro servicio de atención al cliente en la dirección indicada en la parte inferior de la presente tarjeta de garantía. Con mucho gusto le atenderemos también telefónicamente en el número de servicio indicado a continuación. Para hacer válido el derecho de garantía, proceda de la siguiente forma:

- Estas condiciones de garantía regulan prestaciones de la garantía adicionales. Sus derechos legales a prestación de garantía no se ven afectados por la presente garantía. Nuestra prestación de garantía es gratuita para usted. La prestación de garantía se extiende exclusivamente a defectos ocasionados por fallos de material o de producción y está limitada a la reparación de los mismos o al cambio del aparato. Tenga en consideración que nuestro aparato no está indicado para un uso comercial, en taller o industrial. Por lo tanto, no procederá un contrato de garantía cuando se utilice el aparato en zonas industriales, comerciales o talleres, así como actividades similares. De nuestra garantía se excluye cualquier otro tipo de prestación adicional por daños ocasionados por el transporte, daños ocasionados por la no observancia de las instrucciones de montaje o por una instalación no profesional, no observancia de las instrucciones de uso (como, p. ej., conexión a una tensión de red o corriente no indicada), aplicaciones impropias o indebidas (como, p. ej., sobrecarga del aparato o uso de herramientas o accesorios no homologados), no observancia de las disposiciones de mantenimiento y seguridad, introducción de cuerpos extraños en el aparato (como, p. ej., arena, piedras o polvo), uso violento o influencias externa (como, p. ej., daños por caídas), así como por el desgaste habitual por el uso.

El derecho a garantía pierde su validez cuando ya se hayan realizado intervenciones en el aparato.

- El periodo de garantía es de 3 años y comienza en la fecha de la compra del aparato. El derecho de garantía debe hacerse válido, antes de finalizado el plazo de garantía, dentro de un periodo de dos semanas una vez detectado el defecto. El derecho de garantía vence una vez transcurrido el plazo de garantía. La reparación o cambio del aparato no conllevará ni una prolongación del plazo de garantía ni un nuevo plazo de garantía ni para el aparato ni para las piezas de repuesto montadas. Esto también se aplica en el caso de un servicio in situ.
- Para reclamar sus derechos de garantía, póngase en contacto con la dirección de servicio que aparece a continuación. Si la reclamación se encuentra dentro del período de garantía, pondremos a su disposición un impreso de devolución con el que podrá devolvernos su aparato defectuoso sin cargo alguno. Describa con la mayor precisión posible el motivo de la reclamación. Si nuestra prestación de garantía incluye el defecto aparecido en el aparato, recibirá de inmediato un aparato reparado o nuevo de vuelta.

Naturalmente, también solucionaremos los defectos del aparato que no se encuentren comprendidos o ya no se encuentren comprendidos en la garantía, en este caso contra reembolso de los costes. Para ello, envíe el aparato a nuestra dirección de servicio técnico.

Tramitación en caso de garantía

Para asegurarnos de que su solicitud se transmite con rapidez, siga las indicaciones a continuación:

- Para cualquier consultas, tenga a mano el recibo y el número de artículo (por ejemplo, IAN 459314_2401) como prueba de compra.
- Encontrará el número de artículo en la placa de características del producto, en un grabado del producto, en la portada de su manual (abajo, a la izquierda) o en la pegatina de la parte posterior o inferior del producto.
- En caso de fallos de funcionamiento u otros defectos, póngase primero en contacto por teléfono o correo electrónico con el departamento de servicio que se indica más abajo.
- Después podrá enviar gratuitamente el producto registrado como defectuoso a la dirección de servicio que se le ha facilitado, adjuntando el comprobante de compra (recibo) e indicando cuál es el defecto y cuándo se ha producido.
- Puede consultar y descargar estos y muchos otros manuales en: parkside-diy.com. Este código QR le llevará directamente a parkside-diy.com. Seleccione su país y utilice la máscara de búsqueda para encontrar los manuales de instrucciones. Al introducir el número de artículo (IAN) 459314_2401 accederá al manual de instrucciones de su artículo.

Contacto de servicio (ES):

Nombre: ISTEGA S.L.
Ctra. De Cambre al Temple, 106 - A Barcala
ES - 15660 Cambre (A Coruna)
Teléfono: 00800 4003 4003
Correo electrónico: service.ES@scheppach.com
Sede: España

PDF ONLINE
parkside-diy.com

Indice

1 Spiegazione dei simboli sul prodotto 101
2 Introduzione 102
3 Descrizione del prodotto (Fig. 1-17) 102
4 Contenuto della fornitura (Fig. 1, 2, 5) 102
5 Impiego conforme alla destinazione d'uso 102
6 Indicazioni di sicurezza 103
7 Dati tecnici 106
8 Disimballaggio 107
9 Montaggio 107
10 Prima della messa in funzione 108
11 Messa in funzione 110
12 Pulizia e manutenzione 113
13 Trasporto 115
14 Stoccaggio 115
15 Riparazione e ordine dei pezzi di ricambio 116
16 Smaltimento e riciclaggio 116
17 Risoluzione dei guasti 117
18 Dichiarazione di conformità UE 118
19 Certificato di garanzia 119
20 Disegno esploso 216

1 Spiegazione dei simboli sul prodotto

L'utilizzo di simboli in questo manuale serve ad attirare la vostra attenzione sui possibili rischi. I simboli di sicurezza e le spiegazioni che li accompagnano devono essere perfettamente compresi. Le avvertenze in quanto tali non eliminano i rischi e non possono sostituire le misure atte a prevenire gli infortuni.

	Prima della messa in funzione leggere attentamente e attenersi alle istruzioni per l'uso e alle indicazioni di sicurezza!		Capacità del serbatoio. Benzina: ROZ 95 / ROZ 98
	Indossare degli otoprotettori.	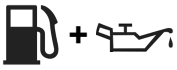	Rapporto di miscelazione carburante per olio motore a 2 tempi 40:1
	Indossare degli occhiali protettivi.		Pulsante On/Off a = Off b = On
	Indossare guanti di sicurezza!		Leva di avviamento (starter)"Avviamento a freddo" Leva di avviamento (starter) "Avviamento a caldo e funzionamento"
	Indossare calzature rigide!	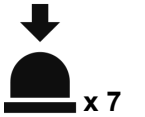	Premere 7 volte la pompa del carburante (primer).
	Assicurarsi che le altre persone mantengano una distanza di sicurezza sufficiente.		Max. velocità dell'aria
	Attenzione! Lo scarico e altre parti del motore diventano molto caldi durante il funzionamento; non toccarli!		Max. volume d'aria
	Pericolo di lesioni! Non allungare mai le mani nei pressi delle lame.		Il livello di potenza acustica del prodotto è garantito.
	Pericolo di lesioni a causa del rullo con le lame rotante! Tenere le mani e i piedi lontano dalle aperture quando il prodotto è in funzione.	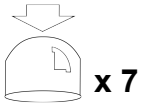	Premere 7 volte la pompa del carburante (primer).
	Pericolo di pezzi proiettati in avanti con motore in funzione.	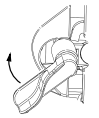	Usare lo starter.
	Attenzione: sostanze potenzialmente infiammabili. Divieto di fuoco, fiamme libere e di fumare	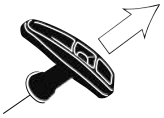	Tirare il sistema di avviamento a strappo
	Olio motore a 2 tempi: ISO - L - EGD / JASO FD		Il prodotto è conforme alle direttive europee in vigore.

2 Introduzione

Produttore:

Scheppach GmbH

Günzburger Straße 69

89335 Ichenhausen, Germania

Egregio cliente,

Le auguriamo un lavoro piacevole e di successo con il suo nuovo prodotto.

Nota:

Sulla base della legge attualmente in vigore sulla responsabilità per prodotti difettosi, il fabbricante del presente prodotto non risponde dei danni al prodotto in questione o derivanti da esso in caso di:

- Trattamento improprio
- Mancato rispetto delle istruzioni per l'uso
- Riparazioni da parte di terzi, personale tecnico non autorizzato
- Montaggio e sostituzione di pezzi di ricambio non originali
- Utilizzo non conforme

Da osservare:

Le istruzioni per l'uso sono parte integrante del prodotto.

Esse contengono avvertenze importanti su come utilizzare il prodotto in modo sicuro, corretto ed economico, su come evitare i pericoli, risparmiare sui costi di riparazione, ridurre i tempi di inattività ed aumentare l'affidabilità e la durata di vita del prodotto. Oltre alle disposizioni di sicurezza contenute nelle qui presenti istruzioni per l'uso, è necessario altresì osservare le norme in vigore nel proprio Paese per il prodotto.

Cerchi di prendere dimestichezza, prima dell'utilizzo, con tutte le avvertenze di sicurezza e di comando. Utilizzare il prodotto solo come descritto e per i campi di applicazione specificati. Conservare le istruzioni per l'uso in un luogo sicuro e consegnare personalmente tutta la documentazione all'atto del passaggio del prodotto a terzi.

3 Descrizione del prodotto (Fig. 1-17)

1. Bocchetta piatta del tubo soffiatore
2. Bocchetta rotonda del tubo soffiatore
3. Tubo soffiatore
3a. Punto di fissaggio del tubo soffiatore
3b. Perno del tubo di soffiaggio
3c. Vite di bloccaggio del tubo soffiatore
4. Collegamento di soffiaggio unità motore
4a. Vite di bloccaggio collegamento di soffiaggio
4b. Punto di fissaggio collegamento di soffiaggio
5. Blocco leva acceleratore
6. Leva gas
7. Impugnatura superiore
8. Unità motore
9. Griglia di protezione collegamento del vuoto
9a. Blocco griglia di protezione collegamento del vuoto
10 Pulsante On/Off
11. Coperchio della pipetta della candela
11a. Vite coperchio pipetta della candela
12. Tubo di scarico
12a. Punto di fissaggio tubo di scarico
13. Sistema di avviamento a strappo
14. Pompa del carburante (primer)
15. Impugnatura inferiore
16. Serbatoio del carburante
17. Coperchio del serbatoio del carburante
18. Sacco raccoglitore
19. Coperchio del filtro dell'aria
19a. Vite del filtro dell'aria
19b. Inserto in schiuma espansa del filtro dell'aria
19c. Inserto in tessuto-non-tessuto del filtro dell'aria
19d. Inserto in metallo del filtro dell'aria
20. Tubo del vuoto
20a. Scanalature tubo del vuoto
20b. Perno tubo del vuoto
20c. Vite di bloccaggio del tubo del vuoto
21. Bocchetta di aspirazione del tubo del vuoto
22. Leva starter
23. Collegamento del vuoto
24. Pipetta della candela
24a. Candela di accensione

4 Contenuto della fornitura (Fig. 1, 2, 5)

Pos.	Quantità	Denominazione
1	1	Ugello piatto
2	1	Bocchetta rotonda
3	1	Tubo soffiatore
3 a	1	Vite di bloccaggio (tubo soffiatore)
8	1	Unità motore
12	1	Tubo di scarico
18	1	Sacco raccoglitore
20	1	Tubo del vuoto
20 a	1	Vite di bloccaggio (tubo del vuoto)
21	1	Bocchetta di aspirazione (tubo del vuoto)
A	1	Contenitore di miscelazione
B	1	Chiave per candele
C	1	Chiave a brugola 4 mm

5 Impiego conforme alla destinazione d'uso

Usare l'aspiratore/soffiatore per fogliame a batteria solo per le seguenti finalità:

- Nella modalità operativa di soffiaggio per raccogliere fogliame o scarti generici del giardino come materiale tagliato e/o per rimuovere tali materiali da punti di difficile accesso.
- Nella modalità operativa di aspirazione per aspirare e triturare foglie secche e altri scarti da giardino leggeri, sfusi che non si possono eliminare bruciandoli.
- Il prodotto non può essere utilizzato per raccogliere prodotti infiammabili e esplosivi, brace, cenere, sigarette accese, rami, oggetti appuntiti, oggetti metallici, pietre e altri oggetti pericolosi per l'utilizzatore. Ciò può comportare lesioni e danni al prodotto.

Non soffiare o aspirare materiali nocivi per la salute!

È consentito impiegare il prodotto solo conformemente alla sua destinazione d'uso. Qualsiasi ulteriore impiego che esuli dalla suddetta finalità non è conforme alla destinazione d'uso. L'utente/l'operatore, e non il produttore, è unico responsabile dei danni o di qualsiasi tipo di lesione derivante.

L'osservanza delle indicazioni di sicurezza, nonché il rispetto delle istruzioni di montaggio e delle indicazioni operative contenute nelle istruzioni per l'uso sono fondamentali al fine di un utilizzo del dispositivo conforme alla destinazione d'uso.

Il personale addetto all'uso e alla manutenzione del prodotto deve possedere una certa dimestichezza con lo stesso ed essere al corrente dei possibili pericoli.

Modifiche al prodotto escludono completamente la responsabilità del produttore per i danni che ne derivano.

Il prodotto può essere utilizzato soltanto con componenti e accessori originali del produttore.

Le disposizioni relative alla sicurezza, al lavoro e alla manutenzione del produttore e le misure indicate nei Dati tecnici devono essere rispettate.

Si prega di osservare che i nostri prodotti non sono destinati a un uso commerciale, artigianale o industriale. Si declina ogni responsabilità qualora il prodotto venga impiegato nel quadro di un'attività commerciale, artigianale, industriale o simili.

Spiegazione delle parole di segnalazione nelle istruzioni per l'uso

⚠ PERICOLO

Dicitura di segnalazione indicante la presenza di una situazione imminente di pericolo che, se non viene evitata, porta alla morte o a gravi lesioni.

⚠ AVVISO

Dicitura di segnalazione indicante una possibile situazione di pericolo che, se non viene evitata, può portare alla morte o a gravi lesioni.

⚠ CAUTELA

Dicitura di segnalazione indicante una possibile situazione di pericolo che, se non viene evitata, può comportare lesioni di lieve o media entità.

ATTENZIONE

Dicitura di segnalazione indicante una possibile situazione di pericolo che, se non viene evitata, potrebbe comportare danni materiali al prodotto o proprietà.

6 Indicazioni di sicurezza

Indicazioni di sicurezza generali

⚠ AVVISO

Si prega, per la propria sicurezza personale, di leggere il presente manuale prima della messa in funzione del prodotto e di prendere visione delle indicazioni di sicurezza generali. Qualora il prodotto sia affidato a terzi, allegare sempre questo manuale d'uso.

⚠ AVVISO

Utilizzare solo il carburante consigliato nelle presenti istruzioni per l'uso.

⚠ AVVISO

Non utilizzare mai carburante non miscelato con olio motore a 2 tempi. Questo può causare danni permanenti al motore e fa decadere la garanzia del produttore in relazione a questo prodotto. Non utilizzare mai una miscela di carburante che sia stata tenuta a magazzino per oltre 90 giorni.

Conservare tutte le indicazioni di sicurezza e le istruzioni per ulteriori consultazioni!

6.1 Addestramento

- Prima di utilizzare il prodotto, leggere attentamente tutte le istruzioni per l'uso.
- Familiarizzarsi con gli elementi di comando o di regolazione e l'uso conforme del prodotto.
- Imparare come spegnere il prodotto in caso di emergenza.
- Utilizzare il prodotto solo conformemente all'uso previsto per:
  - Spostamento e accumulo di foglie ed erba di peso più o meno limitato e di piccole dimensioni da parte di bolle.
  - Raccolta tramite aspirazione di foglie ed erba, rifiuti vari di peso limitato e di piccole dimensioni, esclusi i liquidi di qualsiasi tipo.
  - Il prodotto non può essere utilizzato per raccogliere prodotti infiammabili e esplosivi, brace, cenere, sigarette accese, rami, oggetti appuntiti, oggetti metallici, pietre e altri oggetti pericolosi per l'utilizzatore. Ciò può comportare lesioni e danni al prodotto.
- I bambini non devono lavorare con questo prodotto.
- Questo prodotto non deve essere utilizzato da persone (bambini inclusi) con facoltà fisiche, psichiche o mentali ridotte o che manchino di esperienza e conoscenze.
- Non azionare mai il prodotto in presenza di persone, soprattutto bambini o animali.
- Non lasciare mai che altre persone che non abbiano dimestichezza con le presenti istruzioni utilizzino il prodotto. Le norme locali possono definire l'età minima dell'utilizzatore.
- Non utilizzare l'apparecchio quando si è stanchi oppure sotto l'influsso di droghe, alcol o medicinali. Non utilizzare nessun prodotto quando si è stanchi.
- Consegnare personalmente tutta la documentazione all'atto del passaggio del prodotto a terzi.
- L'operatore o l'utente è responsabile di eventuali incidenti o pericoli per altre persone o per la vostra proprietà.
- Prima dell'utilizzo eseguire sempre un'ispezione visiva per garantire che il dispositivo di triturazione, i perni dello stesso e altri mezzi di fissaggio siano ben saldi, l'alloggiamento non presenti danni e che siano presenti i dispositivi di protezione e schermatura. Sostituire i componenti usurati o danneggiati in kit per preservare l'equilibrio. Sostituire le scritte danneggiate o illeggibili.

6.2 Avvertenze generali

- **Indossare abbigliamento adeguato. Non indossare indumenti larghi o gioielli. Tenere capelli e capi d'abbigliamento lontani dalle parti in movimento.** Vestiti larghi, gioielli o capelli lunghi possono impigliarsi nelle parti in movimento.
- In caso di capelli lunghi, indossare una retina per raccogliere i capelli.
- Quando si lavora con questo prodotto, indossare sempre guanti di sicurezza, occhiali protettivi, otoprotettori, calzature solide e pantaloni lunghi.
- Spegnere sempre il motore del prodotto quando lo si appoggia a terra e prima di intervenire sul prodotto.

- Verificare l'eventuale presenza di danni sui coperchi e i dispositivi di protezione e il relativo corretto posizionamento. Sostituirli all'occorrenza.
- Non mettere mai in funzione il prodotto in presenza di **dispositivi di protezione** o schermature difettose o in assenza dei dispositivi di sicurezza.

⚠ AVVISO

Il carburante è altamente infiammabile:

- Conservare il carburante in contenitori appositamente destinati a tale scopo.
- Prima di fare rifornimento, spegnere il motore a combustione e lasciarlo raffreddare.
- Fare rifornimento solo all'aperto e non fumare durante il rifornimento.
- Aprire il tappo del serbatoio con cautela e lentamente. Attendere che la pressione si stabilizzi e solo allora rimuovere completamente il coperchio del serbatoio.
- Per il rifornimento utilizzare un imbuto o un tubo di rifornimento idoneo, in modo da evitare che il carburante si riversi sul motore a combustione, sull'alloggiamento. **Non riempire eccessivamente il serbatoio del carburante!**
- Occorre rabboccare con carburante prima di avviare il motore. Con il motore in funzione o subito dopo aver spento il prodotto, non si deve aprire il tappo del serbatoio né rifornire di carburante.
- In caso di fuoriuscita di carburante, non tentare di avviare il motore. Si deve invece spostare il prodotto dall'area contaminata con la benzina. Ogni tentativo di accensione è da evitare fino a quando i vapori di carburante non siano evaporati.
- Raccogliere sempre il carburante versato.
- Avviare l'apparecchio a una distanza di almeno 3 m dal punto di rifornimento del carburante.
- Se il carburante finisce sugli indumenti, è necessario cambiarli.
- Il coperchio del serbatoio deve essere avvitato e serrato correttamente dopo ogni rifornimento. Il prodotto non deve essere messo in funzione senza il coperchio del serbatoio originale correttamente avvitato.
- Sostituire i silenziatori difettosi.
- Eseguire un controllo visivo prima di utilizzare il prodotto. Controllare in particolare:
  - La leva dell'acceleratore deve muoversi liberamente e deve tornare alla posizione neutra in modo indipendente e rapido.
  - Il pulsante On/Off deve poter essere usato con facilità.
  - Tutti i cavi elettrici come il cavo della candela di accensione e della pipetta della candela devono essere in perfette condizioni per evitare scintille. La pipetta della candela deve essere saldamente inserita nella candela di accensione.
  - Mantenere le impugnature asciutte, pulite e libere da olio e grasso. Le impugnature e le protezioni non devono essere danneggiate.
  - Il soffiatore non deve essere danneggiato.
  - Il sacco raccoglitore non deve essere danneggiato.
- Prima di iniziare a lavorare rimuovere sempre tutti gli oggetti presenti a terra, che
  - potrebbero venire proiettati durante il funzionamento (se usato come soffiatore)
  - potrebbero bloccare il tubo del vuoto (se usato come aspiratore a vuoto)
  - potrebbero rappresentare una fonte di pericolo (pietre, rami, filo di ferro, ossi, ecc.)

6.3 Funzionamento

- Tenere mani e piedi lontani dalle parti in movimento.
- Non fare funzionare il motore a combustione in ambienti chiusi, nei quali possa accumularsi monossido di carbonio pericoloso.
- Non montare sul prodotto dispositivi o accessori non previsti o non approvati dal produttore.
- Tenere la zona di lavoro pulita e ben illuminata. Zone di lavoro disordinate e non illuminate potrebbero provocare infortuni.
- Non utilizzare il prodotto con interruttore difettoso. Un prodotto che non si riesce più ad accendere o spegnere è pericoloso e deve essere riparato.
- Non utilizzare mai il prodotto:
  - senza aver prima montato tutti gli accessori previsti per ogni tipo di utilizzo (se usato come aspiratore o soffiatore per foglie)
  - se nelle vicinanze sono presenti persone, in particolare bambini o animali domestici;
  - in spazi chiusi, in atmosfere potenzialmente esplosive dove sono presenti liquidi, gas o polveri infiammabili.
- Pertanto, assicurarsi sempre di avere un supporto sicuro e solido in modo da poter controllare il prodotto e poter mantenere la propria stabilità durante il lavoro anche in caso di movimenti imprevisti.
  - Se possibile, evitare di lavorare su pavimenti bagnati e scivolosi. Evitare di lavorare su terreni irregolari o ripidi che non garantiscono all'operatore una posizione di lavoro sicura.
  - Muoversi lentamente, non correre. Prestare attenzione alle condizioni del terreno e ad eventuali ostacoli.
- Assicurarsi che il prodotto sia completamente assemblato prima di avviarlo.
  - Avviare l'apparecchio a una distanza di almeno 3 m dal punto di rifornimento del carburante.
  - Le persone dovrebbero rispettare una distanza di sicurezza di almeno 15 metri dall'area di lavoro.
  - Non puntare il silenziatore e quindi i gas di scarico verso materiali combustibili.
- Non apportare alcuna modifica al motore.
- Non sovraccaricare il prodotto. Utilizzare per il proprio lavoro l'attrezzo appositamente previsto. Con un attrezzo adatto, si lavora meglio e con maggior sicurezza mantenendosi entro l'intervallo di potenza specificato.
- Assicurarsi che il prodotto non entri in contatto con corpi estranei o con la polvere sollevata dai corpi estranei che può mescolarsi con l'aria.
- Non puntare mai il getto d'aria verso persone o animali.
- Non inserire mai oggetti nelle aperture del prodotto ed evitare di aspirare oggetti di grandi dimensioni che potrebbero danneggiare il soffiatore.

- Tenere le mani lontane dalla griglia di aspirazione e dall'uscita dell'aria durante l'uso e non bloccare mai il soffiatore.
- Arrestare il motore:
  – Quando si commuta il prodotto da aspiratore a soffiatore foglie.
  – Quando si lascia il prodotto incustodito.
  – Prima di far rifornimento di carburante.
  – Quando si cambia zona di lavoro.
- Spegnere il motore e scollegare la pipetta della candela:
  – Prima di eseguire interventi di riparazione;
  – Qualora venga aspirato un corpo estraneo. Ispezionare il prodotto per escludere eventuali danni prima di rimetterlo in funzione.
  – Se l'apparecchio inizia a vibrare in modo anomalo.
  – Quando non si utilizza il prodotto.
- Non lasciare il prodotto con il motore caldo su foglie, erba secca o altro materiale combustibile. **Pericolo di incendio!**
- Non lavorare con il prodotto in aree a rischio di esplosione, nelle quali si trovano fluidi, gas o polveri infiammabili. Il prodotto genera scintille che possono infiammare la polvere o i vapori.
- **Avviso!** Non lavorare mai nelle vicinanze di finestre aperte. Fare attenzione a bambini e animali domestici, e soffiare via i corpi estranei in modo sicuro.
- Tenere a distanza i bambini e le altre persone durante l'utilizzo del prodotto. In caso di distrazione, si potrebbe perdere il controllo del prodotto.
- Evitare una postura anomala. Accertarsi che la posizione sia sicura e mantenere sempre l'equilibrio. In questo modo è possibile controllare in modo migliore l'attrezzo in situazioni inattese.
- Essere vigili, prestare attenzione a quello che si fa e procedere in modo ragionevole quando si lavora con l'attrezzo. Non utilizzare l'apparecchio quando si è stanchi o sotto l'effetto di droghe, alcool o medicinali. Un momento di disattenzione durante l'uso può causare lesioni gravi.
- Evitare una messa in funzione accidentale. Se durante il trasporto dell'attrezzo si tiene il dito sull'interruttore, possono verificarsi incidenti.
- Rimuovere eventuali strumenti di regolazione o chiavi inglesi prima di accendere l'attrezzo. Un attrezzo o una chiave che si trovano all'interno di una parte del dispositivo in movimento possono provocare lesioni.
- Si consiglia di utilizzare il prodotto solo in orari ragionevoli, non troppo presto al mattino o troppo tardi la sera, poiché si potrebbero disturbare le altre persone.
- Prima dell'inizio della soffiatura, occorre rimuovere con scopa e rastrello i corpi estranei.
- In caso di presenza di polvere, inumidire leggermente la superficie o utilizzare, se disponibile, un accessorio di irrigazione.
- Si consiglia di utilizzare l'alzata completa dell'ugello di soffiaggio, in modo che il flusso d'aria possa agire vicino al fondo.

6.4 Manutenzione e stoccaggio

- Conservare gli strumenti con la massima cura. Controllare che i componenti mobili funzionino in modo impeccabile e non si blocchino; verificare che non ci siano componenti rotti o danneggiati che possano influenzare il funzionamento dell'attrezzo. Fare riparare le parti danneggiate prima dell'utilizzo del dispositivo. Molti infortuni sono causati da una cattiva manutenzione degli strumenti.
- Non eseguire alcun lavoro sul prodotto che non sia descritto in questo manuale.
- Non conservare mai il prodotto con carburante nel serbatoio all'interno di un edificio dove i fumi del carburante possono entrare in contatto con fiamme libere o scintille.
- Lasciare raffreddare il motore prima di eseguire lavori di manutenzione e di pulizia nonché prima dello stoccaggio.
- Mantenere il motore, il silenziatore e il serbatoio del carburante liberi da polvere, rami e foglie. **Pericolo di incendio!**
- Svuotare il serbatoio solo all'aperto o in locali con sufficiente ventilazione.
- Indossare sempre guanti di protezione durante i lavori di manutenzione.
- Per ragioni di sicurezza, non utilizzare mai il prodotto con parti usurate o danneggiate. Le parti danneggiate del prodotto devono essere sostituite o riparate. Utilizzare unicamente pezzi di ricambio originali. Le parti difettose possono causare lesioni alle persone o danni al prodotto.
- Rimuovere tutti gli attrezzi utilizzati per la manutenzione prima di mettere in funzione o riporre il prodotto.
- Conservare l'apparecchio al di fuori della portata dei bambini.

6.5 Trasporto

- Se è necessario mettere a tracolla il prodotto:
  – spegnere il motore ed estrarre la pipetta della candela di accensione.
  – portare il prodotto al corpo afferrandolo per le impugnature. Non sollevare il prodotto per i tubi.
- In caso di trasporto usando un veicolo, rimuovere i tubi e caricare il prodotto in modo tale che non possa costituire un pericolo per le persone. Per evitare la fuoriuscita di carburante, danni e lesioni, occorre mettere in sicurezza il prodotto durante il trasporto per evitare che si rovesci.

6.6 Tutela dell'ambiente

- Assicurarsi che non penetri del carburante all'interno della rete fognaria.
- Smaltire i materiali di imballaggio e i rifiuti in conformità con le leggi locali applicabili.
- Il carburante residuo, gli oli e il liquido utilizzato per la pulizia devono essere smaltiti in modo ecologico!
- Smaltire correttamente questo prodotto secondo le norme vigenti nel proprio paese.

6.7 Trattamento sicuro dei carburanti

⚠ AVVISO

I carburanti e i loro fumi sono potenzialmente infiammabili e possono causare gravi danni se inalati o se vengono a contatto con la pelle. Nel trattamento del carburante, è pertanto necessario prestare la massima cautela e provvedere a una buona ventilazione.

- Prima di fare rifornimento, spegnere il motore a combustione e lasciarlo raffreddare.
- Fare rifornimento solo all'aperto e non fumare durante il rifornimento. Evitare le fiamme libere (rischio di esplosione!).
- Indossare un paio di guanti durante il rifornimento.
- Fare attenzione a non rovesciare il carburante o l'olio.
- In caso di fuoriuscita di carburante, non tentare di avviare il motore. Si deve invece spostare il prodotto dall'area contaminata con la benzina. Ogni tentativo di accensione è da evitare fino a quando i vapori di carburante non siano evaporati. Cambiarsi subito d'abito in caso di versamenti di carburante o olio.
- Assicurarsi che non penetri del carburante all'interno della rete fognaria.
- Il coperchio del serbatoio deve essere avvitato e serrato correttamente dopo ogni rifornimento. Il prodotto non deve essere messo in funzione senza il coperchio del serbatoio originale correttamente avvitato.
- Per motivi di sicurezza, controllare regolarmente il condotto del carburante, il serbatoio del carburante, il tappo del serbatoio e i raccordi per verificare che non siano danneggiati, invecchiati (fragilità), siano stati stretti correttamente e non presentino perdite e, se necessario, sostituirli.
- Trasportare il carburante solo in contenitori (taniche) progettati per questo scopo.
- Tenere i carburanti fuori dalla portata dei bambini.
- Non trasportare e immagazzinare i carburanti nei pressi di sostanze combustibili o facilmente infiammabili, né vicino a scintille o fiamme libere.
- Avviare l'apparecchio a una distanza di almeno 3 m dal punto di rifornimento del carburante.
- Mantenere le maniglie e le relative superfici asciutte, pulite e libere da olio e grasso. Maniglie e superfici della maniglia scivolose non permettono un comando e un controllo dell'attrezzo elettrico sicuri in situazioni imprevedibili.
- Prima di fare rifornimento, spegnere il motore a combustione e lasciarlo raffreddare.

6.8 Rischi residui

Nonostante l'uso conforme alla destinazione d'uso, alcuni fattori di rischio non possono essere completamente eliminati. A causa della struttura e del montaggio del prodotto si può presentare quanto segue:

- Lesioni dovute alla proiezione di pezzi.
- Rottura e proiezione all'esterno di pezzi della lama.
- Pericolo di intossicazione da monossido di carbonio in caso di utilizzo del dispositivo in ambienti chiusi o con scarsa ventilazione.
- Pericolo di ustioni in caso di contatto con componenti caldi.
- Danni all'udito se non si indossano otoprotettori adeguati.

Una grande cautela e attenzione riducono il rischio di lesioni personali e danni materiali.

Inoltre, nonostante tutte le misure precauzionali adottate, possono comunque venirsi a creare dei rischi residui non evidenti.

I rischi residui possono essere ridotti al minimo se si osservano le "Istruzioni di sicurezza" e "Uso previsto", nonché le istruzioni per l'uso nel loro complesso.

7 Dati tecnici

Dimensioni	
L x L x H	1081 x 236 x 351 mm
Peso totale	6,4 kg
Azionamento	
Tipo di motore	Motore a 2 tempi, raffreddato ad aria
Cilindrata	25,4 cm^3
Potenza del motore	0,9 kW (1,22 PS)
Candela di accensione	L8RCT
Velocità di minimo	3000 ± 300 min^{-1}
Max. volume del serbatoio	0,42 l
Rapporto di miscelazione carburante/olio	40:1
Carburante / olio	Super E10 / Olio per motori a 2 tempi
Aspiratore per foglie	
Max. velocità dell'aria	212 km/h
Frequenza di sminuzzatura	10:1
Volume del sacco raccoglitore	50 l
Peso dell'aspiratore per foglie	5,8 kg
Soffiatore per foglie	
Max. velocità dell'aria	266 km/h
Max. volume d'aria	950 m^3/h
Peso del soffiatore per foglie	4,8 kg

Con riserva di modifiche tecniche!

Rumori e vibrazioni

⚠ AVVISO

Il rumore può avere un grave impatto sulla salute. Se il rumore del prodotto è superiore a 85 dB, occorre che voi e le persone nelle vicinanze indossiate degli otoprotettori adeguati.

I valori di rumorosità sono stati determinati secondo EN ISO 3744:1995 e ISO 11094:1991. Valori totali delle vibrazioni (somma vettoriale in tre direzioni) misurati conformemente alla norma ISO 22867.

Valori caratteristici delle emissioni sonore

Livello di pressione acustica L_{pA}	87 dB
Incertezza di misura K_{pA}	3 dB

Livello di potenza sonora misurato L_{wA}	107 dB
Incertezza di misura K_{wA}	1,87 dB
Livello di potenza acustica garantito L_{wA}	109 dB

I valori di emissione dei rumori indicati sono stati misurati con una procedura di controllo standardizzata e possono essere utilizzati per confrontare un utensile con un altro.

I valori delle emissioni sonore indicati possono essere utilizzati anche per una prima valutazione del carico.

Se necessario, rispettare le fasce orarie di riposo e limitare la durata del lavoro al minimo indispensabile.

Valori caratteristici delle vibrazioni

Impugnatura superiore a_{hv}	5,28 m/s^2
Impugnatura inferiore a_{hv}	5,56 m/s^2
Incertezza di misura K_h	1,5 m/s^2

Ridurre al minimo l'emissione sonora e le vibrazioni!

- Utilizzare solo apparecchi in perfetto stato di funzionamento.
- Eseguire regolarmente la manutenzione e la pulizia dell'apparecchio.
- Adattare il proprio modo di lavorare all'apparecchio.
- Non sovraccaricare il prodotto.
- Se necessario, far ispezionare l'apparecchio.
- Spegnere l'apparecchio quando non viene utilizzato.
- Indossare un paio di guanti.

⚠ AVVISO

In caso di utilizzo prolungato, possono presentarsi problemi di vascolarizzazione nelle mani dell'operatore (fenomeno di Raynaud) a causa delle vibrazioni.

La sindrome di Raynaud è un'angiopatia consistente nella costrizione improvvisa dei piccoli vasi sanguigni delle dita delle mani e dei piedi. Le aree interessate non vengono più irrorate di sangue a sufficienza e per questo motivo diventano estremamente pallide. L'utilizzo frequente di prodotti vibranti può causare danni ai nervi nelle persone che soffrono di problemi di vascolarizzazione (ad es. fumatori, diabetici).

Se si notano della alterazioni insolite, terminare subito il lavoro e consultare un medico.

Per ridurre i pericoli, osservare le istruzioni qui riportate:

- Tenere il proprio corpo e soprattutto le mani al caldo se fa freddo.
- Fare delle pause ad intervalli regolari e muovere le mani per favorire la vascolarizzazione.
- Ridurre al minimo le vibrazioni del prodotto mediante una manutenzione regolare e delle parti fisse sul prodotto.

8 Disimballaggio

- Aprire l'imballaggio ed estrarre con cautela il prodotto.
- Rimuovere il materiale di imballaggio nonché le staffe di sicurezza per il trasporto e l'imballaggio (se presenti).
- Controllare se il contenuto della fornitura è completo.
- Controllare il prodotto e gli accessori per rilevare l'eventuale presenza di danni dovuti al trasporto. Segnalare immediatamente eventuali danni al corriere che ha consegnato il prodotto. Non si accettano reclami successivi.
- Ove possibile, conservare l'imballaggio fino alla scadenza della garanzia.
- Prima dell'impiego familiarizzare con il prodotto con l'ausilio delle istruzioni per l'uso.
- Utilizzare solo pezzi originali per quanto riguarda accessori e pezzi di ricambio o soggetti ad usura. È possibile acquistare i pezzi di ricambio presso il proprio rivenditore specializzato.
- In caso di ordinazioni, indicare i nostri codici di articoli, il tipo e l'anno di costruzione del prodotto.

ATTENZIONE

Il prodotto e i materiali d'imballaggio non sono giocattoli per bambini! I bambini non devono giocare con i sacchetti di plastica, pellicole e piccole parti! Sussiste il pericolo di ingerimento e soffocamento!

9 Montaggio

Nota:

Montare il prodotto su una superficie piana e stabile.

Il prodotto può essere utilizzato sia come soffiatore per foglie a benzina che come aspiratore per foglie a benzina. Per utilizzare la rispettiva funzione, è necessario impostare il prodotto di conseguenza.

Per l'assemblaggio e le operazioni di manutenzione sono richiesti i seguenti attrezzi supplementari:

- Chiave a brugola 4 mm (C)
- Cacciavite a taglio chiave per candele (B)

9.1 Struttura del soffiatore per foglie a benzina (Fig. 2 + 3)

9.1.1 Montare il tubo soffiatore (4) sull'unità motore (8) (Fig. 2)

1. Rimuovere la vite di bloccaggio (4a) sul collegamento di soffiaggio (4) dell'unità motore (8). A tale scopo, utilizzare la chiave a brugola da 4 mm (C) fornita in dotazione.
2. Allineare il punto di fissaggio (3a) del tubo soffiatore (3) con il punto di fissaggio (4b) del collegamento di soffiaggio (4).
3. Spingere il tubo soffiatore (3) nel collegamento di soffiaggio (4).
4. Stringere di nuovo la vite di serraggio (4a). A tale scopo, utilizzare la chiave a brugola da 4 mm (C) fornita in dotazione.

9.1.2 Montare la bocchetta piatta (1) / bocchetta rotonda (2) sul tubo soffiatore (3) (Fig. 3)

Il soffiatore per foglie a benzina può essere utilizzato con una bocchetta piatta (1) o una bocchetta rotonda (2).

1. Allineare la bocchetta piatta (1) / bocchetta rotonda (2) con il perno (3b) del tubo soffiatore (3).
2. Assemblare la bocchetta piatta (1)/bocchetta rotonda (2) e il tubo soffiatore (3) e ruotarli di 90° in senso orario.

3. Inserire la vite di bloccaggio (3c) per poi stringerla. A tale scopo, utilizzare il cacciavite a taglio fornito con la chiave per candele (B).

Nota:

Il soffiatore per foglie a benzina è montato correttamente quando la bocchetta piatta (1) / bocchetta rotonda (2) punta verso terra.

Nota:

Il soffiatore per foglie a benzina non può essere avviato senza aver prima montato il tubo soffiatore (3).

9.2 Struttura dell'aspiratore per foglie a benzina (Fig. 4 - 9)

⚠ AVVISO

Pericolo di lesioni alle persone!

Non utilizzare l'aspiratore per foglie con una sola sezione del tubo di aspirazione montato.

9.2.1 Montare il tubo del vuoto (20) sull'unità motore (8) (Fig. 4 + 5)

1. Aprire la griglia di protezione (9) facendo scorrere il fermo (9a) sul lato. A tale scopo, utilizzare il cacciavite a taglio fornito con la chiave per candele (B).
2. Aprire la griglia di protezione (9).
3. Inserire il tubo del vuoto (20) sul collegamento del vuoto (23). Le scanalature (20a) del tubo del vuoto (20) devono corrispondere ai perni del collegamento del vuoto (23).
4. Ruotare il tubo del vuoto (20) in senso orario fino alla battuta di arresto per fissare il tubo del vuoto (20).

9.2.2 Montare la bocchetta di aspirazione (21) sul tubo del vuoto (20) (Fig. 6)

1. Allineare la bocchetta di aspirazione (21) con il perno (20b) del tubo del vuoto (20).
2. Assemblare la bocchetta di aspirazione (21) e il tubo del vuoto (20) e girarli di 90° in senso orario.
3. Inserire la vite di bloccaggio (20c) per poi stringerla. A tale scopo, utilizzare il cacciavite a taglio fornito con la chiave per candele (B).

9.2.3 Montare il tubo di scarico (12) sul collegamento di soffiaggio (4) dell'unità motore (8) (Fig. 7)

1. Rimuovere la vite di bloccaggio (4a) sul collegamento di soffiaggio (4) dell'unità motore (8). A tale scopo, utilizzare la chiave a brugola da 4 mm (C) fornita in dotazione.
2. Allineare il punto di fissaggio (12a) del tubo di scarico (12) con il punto di fissaggio (4b) del collegamento di soffiaggio (4).
3. Spingere il tubo di scarico (12) nel collegamento di soffiaggio (4).
4. Riposizionare la vite di bloccaggio (4a) e poi stringerla saldamente. A tale scopo, utilizzare la chiave a brugola da 4 mm (C) fornita in dotazione.

9.2.4 Montare il sacco raccoglitore (18) sul tubo di scarico (12) (Fig. 8)

⚠ AVVISO

Pericolo di lesioni!

Se il sacco raccoglitore non è fissato durante il funzionamento può causare lesioni dovuti a pezzi scaraventati in aria.

– Utilizzare l'aspiratore per fogliame solo con il sacco raccoglitore montato correttamente.
– Chiudere la cerniera del sacco raccoglitore.
– Prestare attenzione che il sacco raccoglitore non sia danneggiato.

1. Inserire l'estremità aperta del tubo di uscita (12) nell'apertura prevista per il sacco raccoglitore (18).
2. Fissare il sacco raccoglitore (18) al tubo di scarico (12) con il velcro.
3. Lo smontaggio avviene in ordine inverso.

9.2.5 Regolare la tracolla del sacco raccoglitore (18) (Fig. 9)

Nota:

Non posizionare mai la tracolla in diagonale sulla spalla e il petto, ma soltanto su una spalla, in modo da poter allontanare rapidamente il prodotto dal copro in caso di pericolo.

1. Appoggiare la tracolla del sacco raccoglitore (18) sulla spalla destra.
2. Regolare l'altezza della tracolla. Assicurarsi che il sacco raccoglitore (18) non si pieghi sul punto di passaggio al tubo di scarico (12).

Nota:

L'aspiratore per foglie a benzina è montato correttamente quando

- il tubo di scarico (12) punta leggermente verso il basso e verso il lato destro dell'operatore.
- la parte arrotondata della bocchetta di aspirazione (21) è rivolta verso terra.

Nota:

L'aspiratore per foglie a benzina non può essere avviato senza aver prima montato il tubo del vuoto.

10 Prima della messa in funzione

⚠ AVVISO

Pericolo per la salute!

Inalare vapori di carburante o di olio lubrificante e gas di scarico può comportare gravi danni per la salute, perdita di coscienza e, in casi estremi, la morte.

– Non inalare vapori di carburante/olio lubrificante e gas di scarico.
– Azionare il prodotto solo all'aperto.

ATTENZIONE

Prima della messa in funzione è obbligatorio montare completamente il prodotto!

10.1 Controllo prima dell'uso

- Controllare su tutti i lati del motore che non vi siano perdite di olio o carburante.
- Controllare il livello del carburante – il serbatoio del carburante dovrebbe essere almeno mezzo pieno.
- Controllare lo stato del filtro dell'aria.
- Controllare lo stato delle linee del carburante.
- Prestare attenzione ai segni di danneggiamento.
- Controllare che tutte le coperture di protezione siano in posizione e che tutte le viti, i dadi e i perni siano serrati.
- Assicurare un'adeguata ventilazione del prodotto.
- Accertarsi che la pipetta della candela sia fissata alla candela di accensione stessa.
- Mantenere le impugnature asciutte, pulite e libere da olio e grasso. Le impugnature e le protezioni non devono essere danneggiate. Importante per una guida sicura dell'elettroutensile.
- Controllare il corretto funzionamento di tutte le parti in movimento.
- Approntare il prodotto per il rispettivo uso e assicurarsi che tutte le parti siano montate correttamente.

10.2 Rabbocco della miscela di carburante/olio

Questo prodotto è dotato di un motore a due tempi che richiede una miscela di benzina e olio per motori a 2 tempi.

Si deve utilizzare uno speciale olio per motori a 2 tempi raffreddati ad aria con un rapporto di miscelazione di 40:1.

⚠ AVVISO

Non utilizzare mai carburante non miscelato con olio motore a 2 tempi. Questo può causare danni permanenti al motore e fa decadere la garanzia del produttore in relazione a questo prodotto. Non utilizzare mai una miscela di carburante che sia stata tenuta a magazzino per oltre 90 giorni.

10.2.1 Carburante idoneo

Usare solo benzina senza piombo (min. RON 95).

Nota:

La benzina senza piombo tende a formare depositi nel contenitore e nel serbatoio se conservata per più di 1 mese. Usare sempre benzina fresca!

10.2.2 Olio idoneo

Utilizzare esclusivamente olio per motori a 2 tempi di alta qualità conforme alle specifiche ISO - L - EGD / JASO FD. Gli oli idonei sono disponibili presso i rivenditori specializzati.

Preparare una miscela carburante-olio nel rapporto di 1:40 secondo la tabella di miscelazione del carburante.

Indicazione

Non utilizzare olio per motori a 2 tempi con un rapporto di miscelazione raccomandato di 100:1. In caso di danni al motore dovuti a lubrificazione insufficiente, decade la garanzia del produttore sul motore.

Non utilizzare mai olio per motori a 4 tempi o motori a 2 tempi raffreddati ad acqua. Questo potrebbe sporcare la candela d'accensione, bloccare l'elemento di scarico dell'aria o fare incastrare l'anello del pistone.

10.2.3 Miscela di carburante

⚠ AVVISO

I carburanti e i loro fumi sono potenzialmente infiammabili e possono causare gravi danni se inalati o se vengono a contatto con la pelle. Nel trattamento del carburante, è pertanto necessario prestare la massima cautela e provvedere a una buona ventilazione.

⚠ AVVISO

Evitare il contatto diretto della pelle con il carburante e l'inalazione dei vapori di carburante. Indossare i guanti di sicurezza.

⚠ AVVISO

La benzina e la miscela carburante-olio sono altamente infiammabili!

- Trasportare il carburante solo in contenitori (taniche) progettati per questo scopo.
- Tenere i serbatoi del carburante fuori dalla portata dei bambini.
- Non fumare quando si maneggia il carburante.
- Non miscelare la miscela di carburante nel serbatoio.

10.2.4 Preparazione della miscela carburante-olio

- Utilizzare solo una miscela di benzina senza piombo (min. 95 ottani) e di olio speciale per motori a 2 tempi (JASO FD/ISO - L - EGD).
- Mettere il carburante inutilizzato in un apposito contenitore omologato e conservalo in una stanza buia e fresca.
- Non utilizzare mai bottiglie per bevande o simili per smaltire o conservare materie di consumo, come ad es. il carburante. Le persone, soprattutto i bambini, potrebbero essere tentati di bere dalla bottiglia.
- Aggiungere l'olio a 2 tempi secondo la tabella di miscelazione del carburante.

Tabella miscela carburante

Carburante	Olio per motori a 2 tempi (40:1)
1 litri	0,025 litri
2 litri	0,050 litri
5 litri	0,125 litri

1. Versare nel contenitore di miscelazione in dotazione (A) circa la metà del carburante necessario.
2. Aggiungere l'olio a 2 tempi secondo la tabella di miscelazione del carburante.
3. Riempire con il resto del carburante necessario.
4. Chiudere il contenitore di miscelazione (A) e agitare bene la miscela carburante-olio.

Indicazioni:

- Non utilizzare una miscela olio-carburante che sia stata stoccata per un periodo superiore a 90 giorni.
- Le miscele di carburante-olio non utilizzate per un mese o oltre, possono intasare il carburatore o influire sul funzionamento del motore.

- Tenere separato il contenitore del carburante da quello della miscela carburante-olio per evitare di eseguire il rifornimento con benzina normale.

10.3 Riempimento con miscela carburante-olio

⚠ PERICOLO

Pericolo di incendio ed esplosione!

Rabboccare con carburante solo a motore spento e freddo. Non fumare durante il rifornimento del prodotto.

⚠ AVVISO

Rifornire il prodotto solo all'aperto o in aree con sufficiente ventilazione.

1. Posizionare il prodotto su una superficie piana con il coperchio del serbatoio (17) rivolto verso l'alto.
2. Pulire sempre l'area attorno al coperchio del serbatoio (17) prima del riempimento, affinché non penetri sporco all'interno del serbatoio del carburante (16). Utilizzare a tale proposito un panno asciutto privo di pelucchi.
3. Aprire con cautela il coperchio del serbatoio (17) per scaricare la sovrapressione che potrebbe essersi accumulata nel serbatoio del carburante (16).
4. Scuotere vigorosamente il contenitore di miscelazione (A) contenente la miscela olio-carburante.
5. Aprire con cautela il contenitore di miscelazione (A) in modo da scaricare prima la sovrapressione.
6. Ruotare il coperchio del serbatoio (17) in senso antiorario e aprirlo. Il coperchio del serbatoio del carburante (17) è collegato mediante un fermo di sicurezza al serbatoio del carburante (16) e non può dunque cadere.
7. Riempire il serbatoio del carburante (16) con la miscela di carburante. Non rovesciare del carburante durante il rifornimento e non riempire il serbatoio del carburante (16) fino all'orlo.
8. Richiudere il coperchio del serbatoio (17).
9. Pulire il tappo del serbatoio e l'area circostante. Raccogliere subito il carburante versato.
10. Verificare il serbatoio del carburante (16) e le tubazioni del carburante per la presenza di perdite.

11 Messa in funzione

ATTENZIONE

Prima della messa in funzione è obbligatorio montare completamente il prodotto!

⚠ AVVISO

Attenersi alle norme di legge della disposizione sull'inquinamento acustico.

⚠ AVVISO

Prima dell'avvio del motore, allontanarsi di almeno 3 m dal luogo di rifornimento.

11.1 Avvio del motore (Fig. 1, 10-13)

⚠ PERICOLO

Pericolo di intossicazione!

Utilizzare il prodotto solo in ambienti esterni e mai in locali chiusi o scarsamente ventilati.

ATTENZIONE

- Tirare il sistema di avviamento a strappo sempre in modo diritto.
- Tenere saldamente la maniglia del sistema di avviamento a strappo quando questo tende a rientrare.
- Non lasciare che il sistema di avviamento a strappo scatti all'indietro. Questo può provocare dei danni.
- Non estrarre completamente il cordino di avviamento del sistema di avviamento a strappo per tutta la sua lunghezza. Questo previene la rottura del cordino di avviamento.
- In caso di clima freddo, può essere necessario ripetere il processo di messa in moto più volte.

Indicazioni:

- Posizionare il prodotto su una superficie stabile e solida prima di avviare il motore.
- Utilizzare la pompa del carburante "Primer" solo con motore freddo!
- Se il motore non si accende la prima volta, occorre eseguire più tentativi di avviamento, fino a quando il carburante non è affluito dal serbatoio al motore.

11.1.1 Avviamento a motore freddo (Fig. 11, 12)

In stato "freddo":

1. Posizionare il "Leva starter" (22) in posizione |↖|.
2. In caso di temperatura particolarmente basse, premere 7 volte la pompa del carburante "Primer" (14). Questo semplifica l'avvio del motore.
3. Tenere il prodotto per l'impugnatura superiore (7) ed estrarre lentamente il sistema di avviamento a strappo (13) fino a quando non si avverte una prima resistenza.
4. Ora tirare il sistema di avviamento a strappo (13) più volte con più forza fino a quando il motore si avvia brevemente e poi si ferma di nuovo.
5. Non appena il motore si spegne, azionare la leva dell'acceleratore (6). La leva starter (22) ritorna automaticamente in posizione operativa "Avviamento a caldo"|↕| .
6. Tirare a quel punto rapidamente e in un sol colpo l'avviamento a fune (13) fino all'avvio del motore. Se il motore non si avvia, ripetere il processo.
7. Lasciare scaldare il prodotto per 1-2 minuti.

Nota:

Il prodotto dispone di una funzione auto-starter. Non appena viene azionata la leva dell'acceleratore, la leva starter scatta in posizione |↕|.

In caso di elevate temperature può avvenire che anche a motore freddo sia possibile l'avviamento senza valvola dell'aria!

11.1.2 Avviamento a motore caldo (Fig. 11, 12)

Il prodotto è stato fermo per meno di 15–20 minuti.

In stato “caldo”:

1. Per avviare il motore caldo non è necessario portare la leva starter (22) in posizione .
2. Tenere il prodotto per l'impugnatura superiore (7) ed estrarre lentamente il sistema di avviamento a strappo (13) fino a quando non si avverte una prima resistenza.
3. Tirare ora rapidamente l'avviamento a fune (13). Il prodotto dovrebbe avviarsi dopo massimo 2 colpi. Nel caso in cui il prodotto continui a non partire, ripetere l'operazione descritta alla voce *11.1.1*.

Nota:

- Se il motore non si avvia nemmeno dopo molteplici tentativi, leggere il capitolo *17*.

11.2 Regolazione del numero di giri (Fig. 1)

La velocità del motore deve essere regolata in base al tipo di materiale da rimuovere:

- Usare il prodotto a velocità bassa se al suolo è presente materiale leggero.
- Usare il prodotto a velocità media per spostare erba e foglie leggere su asfalto o fondo solido.
- Utilizzare il prodotto a velocità elevata per i materiali più pesanti come lo sporco.

1. Impostare il numero di giri del prodotto desiderato per la modalità di funzionamento dell’apparecchio, utilizzando la leva dell'acceleratore (6). La posizione della leva dell'acceleratore può essere regolata con il blocco della leva dell'acceleratore (5).

Nota:

Evitare di far funzionare il motore a piena potenza per le prime 6-8 ore di servizio.

11.3 Spegnimento del motore (Fig. 1, 10)

11.3.1 Sequenza di arresto d'emergenza

Se è necessario fermare il prodotto immediatamente, premere il pulsante On/Off (10) in posizione “0” e tenerlo premuto in questa posizione finché il motore non si arresta.

11.3.2 Sequenza normale

1. Rilasciare il blocco della leva dell’acceleratore (5).
2. Rilasciare la leva dell'acceleratore (6).
3. Premere il pulsante On/Off (10) in posizione “0” e tenerlo premuto in questa posizione finché il motore non si ferma.

11.4 Funzionamento del soffiatore per foglie a benzina (Fig. 1)

⚠ AVVISO

Pericolo di lesioni!

Se si dirige il flusso d'aria su persone, animali o oggetti può causare lesioni e danni.

– Allontanare il flusso d'aria dal proprio corpo.
– Non dirigere mai il flusso d'aria su altre persone, animali o oggetti.
– Non soffiare oggetti duri come pietre o rami.

⚠ AVVISO

Pericolo di lesioni

Oggetti proiettati e componenti rotanti possono provocare gravi lesioni.

– Assicurarsi che le altre persone mantengano una distanza di sicurezza sufficiente.
– Tenere lontano dal prodotto le persone non coinvolte nell'utilizzo del prodotto.
– Tenere il prodotto davanti a sé.
– Non dirigere mai il prodotto verso sé stessi, altre persone o animali.
– Fare sempre attenzione a non soffiare mai oggetti o polvere in direzione di persone o animali e a non danneggiare oggetti.
– Considerare sempre la direzione del vento e non lavorare mai controvento.

Durante l'utilizzo del soffiatore per foglie, tenere il prodotto per l'impugnatura superiore (7).

La velocità deve essere regolata in base al tipo di materiale da rimuovere.

11.5 Funzionamento del soffiatore per foglie a benzina (Fig. 1)

⚠ AVVISO

Pericolo di lesioni!

Se il sacco raccoglitore non è fissato durante il funzionamento può causare lesioni dovuti a pezzi scaraventati in aria.

– Utilizzare l'aspiratore per fogliame solo con il sacco raccoglitore montato correttamente.
– Chiudere la cerniera del sacco raccoglitore.
– Prestare attenzione che il sacco raccoglitore non sia danneggiato.

⚠ CAUTELA

Tenere sempre ben stretto il prodotto con entrambe le mani durante il lavoro. Afferrare entrambe le maniglie.

Indicazioni:

Per il funzionamento dell'aspiratore per fogliame si consiglia di utilizzare una velocità medio/alta.

Non aspirare troppe foglie in una volta e non raccogliere erba o foglie bagnate, ciò può causare ostruzioni. Non aspirare materiali duri.

L'aspirafoglie non è un aspiratore per liquidi!
Evitare di aspirare materiali bagnati (foglie, sporcizia, rametti, rami, pigne, erba, terra, sabbia, pacciame/cippato di corteccia, ecc.).
Non aspirare su prati, erba o prati umidi o bagnati.
Un uso improprio può causare l'intasamento della camera di triturazione e quindi una riduzione delle prestazioni.

Il sacco raccoglitore funge anche da filtro, simile a quello di un normale aspirapolvere domestico. Per questo motivo è meglio non riempire completamente il sacco raccoglitore e rimuovere immediatamente gli oggetti più grandi.

1. Posizionare la mano sinistra sull’impugnatura superiore (7) e la mano destra sull'impugnatura inferiore (15).

2. Tenere l’impugnatura inferiore (15) in modo che il sacco raccoglitore (18) sia sul lato destro dell'operatore.
3. Durante la raccolta, tenere l'estremità arrotondata della bocchetta di aspirazione (21) a pochi centimetri da terra.

Nota:

Per evitare un'inutile usura del sacco di raccolta, evitare di trascinarlo sul terreno durante il lavoro.

11.5.1 Svuotamento del sacco raccoglitore (18) (Fig. 1, 9)

Un sacco raccoglitore troppo pieno riduce la potenza del prodotto e può causare un surriscaldamento.

1. Spegnere il motore.
2. Attendere che il prodotto si arresti.
3. Aprire la cerniera del sacco raccoglitore (18) e svuotare il sacco raccoglitore (18) senza staccarlo dal tubo di scarico (12).

11.5.2 Rimozione di un'ostruzione (Fig. 1, 5, 15)

⚠ AVVISO

Pericolo di lesioni!

Se i blocchi vengono rimossi con le mani nude è possibile subire delle lesioni.

– Indossare guanti protettivi.
– Utilizzare utensili adatti (ad es. un bastone di legno).

Nota:

Quando si usa il prodotto come aspiratore per foglie, sussiste il rischio di aspirare oggetti che possono ostruire il prodotto e il rotore.

1. Spegnere il motore.
2. Rimuovere il coperchio della pipetta della candela (11) allentando la vite (11a). A tale scopo, utilizzare la chiave a brugola da 4 mm (C) fornita in dotazione.
3. Rimuovere la pipetta della candela (24).
4. Smontare il tubo del vuoto (20).
5. Controllare che il tubo non sia ostruito. Battere con cautela sul tubo o utilizzare un bastone di legno per allentare i blocchi. All'occorrenza, battere il tubo leggermente sul terreno per allentare i blocchi.
6. Rimuovere l'oggetto estraneo dall'ingresso a vuoto.
7. Prima di utilizzare nuovamente l’apparecchio assicurarsi che nulla blocchi il prodotto.

11.6 Istruzioni di lavoro

Indicazioni:

- Un determinato livello di inquinamento acustico dovuto a questo prodotto non è evitabile. Rimandare il lavoro rumoroso a fasce orarie approvate e stabilite. Se necessario, rispettare le fasce orarie di riposo e limitare la durata del lavoro al minimo indispensabile.
- Per la propria protezione personale e per quella delle persone vicine, indossare otoprotettori adeguati.

Il prodotto può essere utilizzato solo per i seguenti scopi:

- Come soffiatore per ammucchiare le foglie secche o soffiarle via dai punti difficili da raggiungere.
- Come aspiratore per aspirare il fogliame secco e asciutto. Con la funzione di aspirazione, il prodotto funge anche da trituratore. Le foglie secche vengono sminuzzate, il loro volume ridotto e preparate per un eventuale compostaggio. L'intensità della triturazione dipende dalle dimensioni delle foglie e dall'umidità residua che ancora contengono.

Qualsiasi uso diverso da quello descritto sopra può danneggiare il prodotto e costituire un rischio per l'utente.

- Prima di accendere il prodotto, assicurarsi che non sia orientato verso persone o animali.
- Tenere sempre ben stretto il prodotto con entrambe le mani durante il lavoro. Afferrare entrambe le maniglie.
- Inumidire le superfici in caso di presenza di polvere.

11.6.1 Se utilizzato come soffiatore per foglie a benzina

- Si ottengono risultati ottimali utilizzando il soffiatore a una distanza di 5 - 10 cm dal terreno.
- Dirigere il getto d'aria in avanti e spostarsi lentamente per soffiare insieme foglie o scarti di giardino, oppure per rimuoverli da punti di difficile accesso.
- Utilizzare un rastrello e una scopa per smuovere gli scarti prima del soffiaggio.
- Iniziare il lavoro con la massima potenza di soffiaggio per riunire rapidamente le foglie sparse in giro. Selezionare una potenza di soffiaggio inferiore per compattare il mucchio di foglie precedentemente raccolto.
- Considerare sempre la direzione del vento e non lavorare mai controvento.

11.6.2 Se utilizzato come aspiratore per foglie a benzina

- Assicurarsi che non vengano aspirate troppe foglie contemporaneamente. In questo modo si evita che il tubo di aspirazione si ostruisca e blocchi l'unità di triturazione.

11.7 Fine lavoro (Fig. 15)

1. Spegnere il motore.
2. Rimuovere la pipetta della candela (24) per evitare un avvio accidentale.
3. Pulire il prodotto.

12 Pulizia e manutenzione

⚠ AVVISO

Lasciare che sia un'officina specializzata ad eseguire operazioni di riparazione e manutenzione non riportati nelle presenti istruzioni per l'uso. Utilizzare solo pezzi di ricambio originali.

Sussiste il pericolo di incidenti! Come principio eseguire le operazioni di manutenzione a motore spento. Sussiste il pericolo di lesioni! Lasciar raffreddare il prodotto prima di ogni intervento di manutenzione. Gli elementi del motore sono caldi. Sussiste il pericolo di lesioni e di ustioni!

Il prodotto può avviarsi in modo inaspettato e dunque portare a lesioni.

– Spegnere il motore prima di ogni intervento di manutenzione.
– Rimuovere la pipetta della candela di accensione.
– Lasciare raffreddare il motore.
– Una volta terminati gli interventi di manutenzione, rimontare immediatamente tutti i dispositivi di sicurezza e protezione.

12.1 Pulizia

Nota:

Il prodotto deve essere pulito dopo ogni utilizzo.

- Mantenere i dispositivi di protezione, le feritoie di ventilazione e l'alloggiamento del motore il più possibile privi di polvere e di sporcizia. Pulire il prodotto strofinando con un panno* pulito o soffiando con aria compressa* a bassa pressione. Si raccomanda di pulire il prodotto subito dopo ogni utilizzo.
- Per ridurre il rischio di incendio, pulire regolarmente le alette di raffreddamento del motore usando aria compressa. Liberare da polvere, foglie o altri oggetti estranei la zona del silenziatore.
- Le aperture di ventilazione devono sempre essere libere.
- Pulire regolarmente il prodotto con un panno umido e un po' di sapone lubrificante. Non impiegare detergenti o solventi; questi potrebbero corrodere i componenti in plastica del prodotto. Assicurarsi che non possa penetrare acqua all'interno del prodotto.
- Non immergere il prodotto mai in acqua o altri liquidi per la pulizia.

Pulizia del soffiatore per foglie

1. In presenza di sporco pulire il tubo soffiatore (3) e la bocchetta piatta (1) o la bocchetta rotonda (2) con una spazzola.

Pulizia dell'aspiratore per foglie

1. Rimuovere il sacco di raccolta (18) al termine del lavoro. Capovolgere il sacco di raccolta (18), pulirlo accuratamente e asciugarlo se necessario. In questo modo si evita la formazione di muffa e odori sgradevoli.
2. È possibile lavare il sacco raccoglitore (18) molto sporco con acqua e sapone e poi asciugarlo.
3. Nel caso in cui la cerniera fosse diventata poco scorrevole, strofinarla con un pezzo di sapone asciutto.
4. In presenza di sporco pulire il tubo del vuoto (20), la bocchetta di aspirazione (21) e il tubo di scarico (12) con una spazzola se sporchi.

12.2 Manutenzione

Nota:

Eseguire una manutenzione accurata del prodotto. Controllare che le parti mobili funzionino correttamente e non siano inceppate, che non siano rotte o danneggiate in modo tale da compromettere il funzionamento del prodotto. Far riparare le parti danneggiate prima di utilizzare il prodotto.

È necessaria una manutenzione regolare ed accurata per garantire che il livello di sicurezza e la potenza del prodotto rimangano invariati.

Rimuovere tutti gli attrezzi utilizzati per la manutenzione prima di mettere in funzione o riporre il prodotto.

Una volta terminati gli interventi di manutenzione, rimontare immediatamente tutti i dispositivi di sicurezza e protezione.

12.2.1 Programma di manutenzione

Per garantire un funzionamento senza problemi è assolutamente necessario attenersi ai seguenti intervalli di manutenzione.
Attenzione! La miscela di carburante/olio deve essere rabboccata in occasione della prima messa in funzione.

Componente		Prima di ogni utilizzo	Ogni 3 mesi o dopo 20 ore	Ogni 6 mesi o dopo 50 ore	Ogni 12 mesi o dopo 100 ore	Ogni 2 anni oppure dopo 300 ore
Filtro dell'aria	Controllare	X				
	Pulire		X			
Candela di accensione	Controllare e regolare			la prima volta dopo 10 ore, poi ogni 50 ore		
	Sostituire					X
Pipetta della candela	Pulire				X	
Alette di raffreddamento	Controllo	X				
Elementi di collegamento come viti e dadi	Controllare (stringere se necessario)	X				

Miscela di carburante/olio	Controllare	X				
Serbatoio del carburante	Controllare	X				
Filtro del carburante	Sostituire				vedere *12.2.4*	
Condotto del carburante	Controllare	Prima di ogni utilizzo. **Se danneggiata, farla sostituire da un'azienda specializzata autorizzata.**				
Regolazione del carburatore	Controllare	Se il motore si arresta da solo quando si rilascia l'acceleratore. **Far eseguire questa operazione solo da un'azienda specializzata autorizzata** (vedere *12.2.2*)**.**				
Sacco raccoglitore	Controllare	Prima di ogni utilizzo. Sostituire se danneggiato.				
	Pulire	In caso di sporco intenso:				

12.2.2 Manutenzione delle regolazioni del carburatore

Se il motore si arresta da solo quando si rilascia l'acceleratore, è necessario effettuare una regolazione del carburatore.

Fare eseguire le regolazioni del carburatore (ad es. la regolazione del minimo) solo da personale qualificato per evitare danni al motore.

12.2.3 Manutenzione della candela di accensione (Fig. 14-16)

ATTENZIONE

Sostituire la candela di accensione solo a motore freddo!

Controllare la presenza di sporco sulla candela di accensione (24a) una prima volta dopo 10 ore di servizio e pulirla poi all'occorrenza con una spazzola metallica in rame. Sottoporre poi a manutenzione la candela di accensione (24a) ogni 50 ore di servizio.

1. Rimuovere il coperchio della pipetta della candela (11). Allentare a tal fine la vite (11a). A tale scopo, utilizzare la chiave a brugola da 4mm (C) fornita in dotazione.
2. Rimuovere la pipetta della candela (24).
3. Allentare la candela di accensione (24a) con la chiave per candele in dotazione (B).
4. Impostare, la distanza tra gli elettrodi a 0,6-0,7 mm utilizzando uno spessimetro.
5. Riapplicare la candela di accensione (24a) e assicurarsi che non sia tirata troppo.
6. Il montaggio avviene seguendo la procedura inversa.

12.2.4 Manutenzione del filtro del carburante (Fig. 1)

All'interno del serbatoio del carburante (16) è presente un filtro carburante che impedisce l'accesso di impurità nel motore. Il filtro carburante dovrebbe essere sostituito una volta all'anno dal proprio rivenditore.

12.2.5 Manutenzione del filtro dell'aria (Fig.17)

ATTENZIONE

Filtri dell'aria sporchi riducono la potenza del motore a causa di un afflusso di aria troppo ridotto al carburatore. È dunque essenziale un controllo regolare.

⚠ PERICOLO

Pericolo di incendio ed esplosione!

Se si effettua una pulizia scorretta, il carburante potrebbe infiammarsi e in alcuni casi esplodere. Questo comporta gravi ustioni o la morte.

– Pulire l'inserto del filtro dell'aria in schiuma, l'inserto del filtro dell'aria in tessuto-non-tessuto e l'inserto del filtro dell'aria in metallo solo battendoli o soffiandoli.
– Non pulirli mai con benzina o solventi infiammabili.

ATTENZIONE

Pericolo di danni!

Il funzionamento del motore senza o con un elemento filtrante danneggiato può provocare gravi danni al motore stesso.

– Non fare mai girare il motore senza un elemento filtrante o con un elemento filtrante danneggiato. Se la sporcizia penetra nel motore possono prodursi gravi danni al motore.

- L'inserto in schiuma (19b), l'inserto in tessuto-non-tessuto (19c) e l'inserto in metallo (19d) devono essere controllati regolarmente e puliti se necessario.
- Se l'aria è molto polverosa, controllare più frequentemente l'inserto in schiuma (19b) con inserto in tessuto-non-tessuto (19c) e l'inserto in metallo (19d).

1. Allentare la vite del filtro dell'aria (19a) ruotandola in senso antiorario.
2. Rimuovere la copertura del filtro dell'aria (19).
3. Rimuovere l'inserto in schiuma (19b) con l'inserto in tessuto-non-tessuto (19c) e l'inserto in metallo (19d).
4. Pulire tutti i pezzi battendoli o soffiandoli con aria compressa.
5. Il montaggio avviene seguendo la procedura inversa.

12.2.6 Scarico della miscela carburante-olio (Fig.1)

⚠ PERICOLO

Pericolo di morte!

Il carburante è tossico e altamente infiammabile. Non fumare quando si maneggia il carburante.

⚠ AVVISO

Pericolo per la salute!

Inalare vapori di carburante o di olio lubrificante e gas di scarico può comportare gravi danni per la salute, perdita di coscienza e, in casi estremi, la morte.

– Non inalare vapori di carburante/olio lubrificante e gas di scarico.
– Svuotare il carburante solo all'aperto o in locali con ventilazione adeguata.

⚠ AVVISO

Evitare il contatto diretto della pelle con il carburante e l'inalazione dei vapori di carburante. Indossare i guanti di sicurezza.

Nel caso di uno stoccaggio per un periodo prolungato è necessario scaricare il carburante.

- Assicurarsi che non penetri del carburante all'interno della rete fognaria.
- Conservare il carburante solo in contenitori* (taniche) destinati a tale utilizzo.
- Non utilizzare mai bottiglie per bevande o simili per smaltire o conservare materie di consumo, come ad es. il carburante. Le persone, soprattutto i bambini, potrebbero essere tentati di bere dalla bottiglia.
- Tenere separato il contenitore del carburante da quello della miscela carburante-olio per evitare di eseguire il rifornimento con benzina normale.

1. Rimuovere lentamente il coperchio del serbatoio (17) del serbatoio del carburante (16) per scaricare la pressione presente nel serbatoio.
2. Versare con cura la miscela di olio e carburante presente nel serbatoio in un contenitore* adatto.
3. Scaricare completamente la miscela carburante-olio.
4. Riavvitare saldamente il coperchio del serbatoio (17).

12.2.6.1 Scarico della miscela di carburante/olio con una pompa di aspirazione del carburante

1. Tenere un contenitore di raccolta sotto il tubo della pompa di aspirazione del carburante*.
2. Avvitare il coperchio del serbatoio (17). Il coperchio del serbatoio del carburante (17) è collegato mediante un fermo di sicurezza al serbatoio del carburante (16) e non può dunque cadere.
3. Spingere il tubo flessibile della pompa di aspirazione del carburante* nel serbatoio del carburante (16) e scaricare completamente la miscela di carburante/olio aiutandosi mediante la pompa di aspirazione del carburante*.
4. Riavvitare saldamente il coperchio del serbatoio (17).

* = non incluso nel contenuto della fornitura!

12.2.6.2 Svuotamento del carburatore (Fig.1, 14+15)

Nel caso di uno stoccaggio per un periodo prolungato è necessario scaricare il carburatore.

In caso contrario il carburante residuo presente nel carburatore evapora e lascia un sedimento gommoso. Questo potrebbe rendere difficile l'avvio e comportare costosi lavori di riparazione.

1. Avviare il motore e farlo funzionare fino a quando non si ferma, al fine di rimuovere la miscela di carburante dal carburatore.
2. Lasciare raffreddare il motore (circa 5 minuti).
3. Rimuovere il coperchio della pipetta della candela (11).
4. Rimuovere la pipetta della candela (24) dalla candela di accensione (24a).
5. Rimuovere la candela di accensione (24a).
6. Versare 1 cucchiaino da tè di olio per motori a 2 tempi nella camera di combustione pulito attraverso il foro del cilindro di alloggiamento della candela di accensione.
7. Tirare più volte lentamente il sistema di avviamento a strappo (13) per umettare i componenti interni.
8. Reinserire la candela di accensione (24a).

13 Trasporto

ATTENZIONE

Pericolo di ustioni!

Tenere il silenziatore caldo lontano dal corpo. Sussiste il pericolo di ustioni!

⚠ AVVISO

Pericolo di lesioni!

Un avvio inaspettato e involontario del prodotto può provocare lesioni.

1. Dopo che il motore si è raffreddato, togliere la pipetta della candela (24) dalla candela di accensione.
2. Lasciare raffreddare il motore prima del caricamento/trasporto per evitare ustioni e rischi di incendio.
3. In caso di trasporto su lunghe distanze, svuotare completamente il serbatoio del carburante (16).
4. Per evitare danni e lesioni, occorre mettere in sicurezza il prodotto durante il trasporto per evitare che si ribalti e scivoli.

14 Stoccaggio

⚠ PERICOLO

Pericolo di incendio ed esplosione!

Conservare il prodotto nelle vicinanze di possibili fonti infiammabili può provocare un incendio o un'esplosione. Questo comporta gravi ustioni o la morte.

– Rimuovere possibili fonti infiammabili, come ad es. forni, boiler dell'acqua calda a gas, asciugatrici a gas, ecc.

Conservare il prodotto e i suoi accessori in un luogo buio, asciutto e al riparo dal gelo, inaccessibile ai bambini.
La temperatura di stoccaggio ottimale è compresa tra 5 e 30 °C.
Conservare il prodotto nella sua confezione originale.
Coprire il prodotto per proteggerlo da polvere o umidità.
Conservare le istruzioni per l'uso nei pressi del prodotto.

- Non conservare mai il prodotto con carburante nel serbatoio all'interno di un edificio dove i fumi del carburante possono entrare in contatto con fiamme libere o scintille.
- Lasciare che il motore si raffreddi prima di posizionare il prodotto in ambienti chiusi.

- Pulire e sottoporre a manutenzione il prodotto prima dello stoccaggio.
- Non riporre il prodotto con il sacco di raccolta pieno.
- Per evitare pericoli di incendio, tenere il motore, lo scarico e l'aria attorno al serbatoio del carburante privi di erba, foglie o grasso (olio) fuoriuscito.
- Non è consigliabile uno stoccaggio all'aperto. Mettere il prodotto in sicurezza in modo da impedirne l'accesso non autorizzato.

In caso di stoccaggio superiore a 30 giorni

Se il prodotto non viene utilizzato per un periodo superiore a 30 giorni, devono essere adottate le seguenti misure per predisporlo all'immagazzinaggio.

- In caso di stoccaggio prolungato, vuotare il serbatoio del carburante.
- Svuotare il carburatore.

15 Riparazione e ordine dei pezzi di ricambio

Dopo la riparazione o la manutenzione, accertarsi che tutti i componenti tecnici di sicurezza siano applicati e si trovino in stato impeccabile. Conservare in un posto inaccessibile i componenti potenzialmente pericolosi per altre persone e bambini.

ATTENZIONE
Come da legge di responsabilità sui prodotti, non si è responsabili di danni dovuti a riparazioni improprie o non utilizzo di pezzi di ricambio originali. Incaricare un servizio clienti o un tecnico specializzato e autorizzato. Lo stesso vale anche per gli accessori.

I pezzi di ricambio e gli accessori sono reperibili presso il nostro Service Center.

Avvertenza importante in caso di riparazione

- In caso di restituzione del prodotto per riparazione, tenere presente che il prodotto, per ragioni di sicurezza, deve essere rispedito alla stazione di servizio senza olio né carburante.
- Per scaricare la miscela carburante-olio, vedere il capitolo *12.2.6*.

15.1 Ordine di pezzi di ricambio

In caso di ordinazione di pezzi di ricambio è necessario indicare quanto segue:

- Denominazione del modello
- Numero di articolo
- Dati della targhetta identificativa

Ricambi / Accessori

Articolo	**N. articolo:**
Filtro dell'aria inserto in schiuma	5911106003
Candela di accensione	3904801048
Sacco raccoglitore	5911101023

15.2 Informazioni sulle riparazioni

Occorre notare che in questo prodotto i seguenti componenti sono soggetti a naturale usura o usura legata all'uso e sono richiesti i seguenti pezzi come materiali di consumo.

Pezzi soggetti a usura*: Candela di accensione, filtro dell'aria, sacco raccoglitore

* non necessariamente compreso nel contenuto della fornitura!

16 Smaltimento e riciclaggio

Avvertenze per l'imballaggio

Il materiale d'imballaggio è riciclabile. Si prega di smaltire gli imballaggi nel rispetto dell'ambiente.

La vostra amministrazione comunale o altri servizi cittadini vi possono fornire informazioni sulle opzioni di smaltimento dell’apparecchio non più in uso.

Carburanti e oli

- Prima dello smaltimento del prodotto, occorre scaricare il serbatoio del carburante e quello dell'olio motore!
- Il carburante e l'olio motore non rientrano nei rifiuti domestici, né possono essere gettati nelle fogne, ma devono essere trattati e smaltiti in modo separato!
- I serbatoi dell’olio e del carburante devono essere smaltiti in modo rispettoso nei confronti dell'ambiente.

17 Risoluzione dei guasti

La seguente tabella indica dei sintomi di malfunzionamento e descrive come porvi rimedio, qualora il prodotto non funzionasse correttamente. Se non si riesce a localizzare e risolvere il problema, rivolgersi all'officina del servizio assistenza.

Guasto	Possibile causa	Rimedio
Il prodotto non si avvia.	Filtro dell'aria sporco.	Pulire/sostituire il filtro dell'aria.
	Filtro del carburante intasato.	Pulire o sostituire il filtro del carburante.
	Mancanza di alimentazione di carburante.	Controllare che il serbatoio del carburante contenga sufficiente carburante e, se necessario, aggiungere carburante.
	Errore nel condotto del carburante.	Controllare la presenza di pieghe o danni sul condotto del carburante.
	Dispositivo di avviamento è difettoso.	Controllare il corretto posizionamento della pipetta della candela. Contattare il centro di assistenza.
	La candela di accensione è troppo sporca/troppo bagnata a causa dell'eccesso di carburante.	Rimuovere la candela di accensione, pulirla e asciugarla; tirare poi più volte il cordino di avviamento; rimontare la candela di accensione.
	Pipetta della candela non inserita.	Controllare che la pipetta della candela sia inserita correttamente.
	Nessuna scintilla di accensione.	Controllare che la pipetta della candela sia inserita correttamente. Controllare che la candela di accensione non sia sporca e che la distanza tra gli elettrodi sia corretta. Controllare che il cavo di accensione non sia danneggiato. Contattare il centro di assistenza.
	Motore difettoso.	Contattare il centro di assistenza.
	Carburatore difettoso.	Contattare il centro di assistenza.
	Tubo di soffiaggio/aspirazione non completamente montato.	Montare il tubo di soffiaggio/aspirazione costituito da due parti.
Il prodotto si avvia ma si spegne subito.	Regolazione del carburatore errata (velocità di minimo).	Contattare il centro di assistenza.
Il motore funziona in modo irregolare	Regolazione del carburatore errata.	Contattare il centro di assistenza.
	Filtro dell'aria sporco	Pulire o sostituire il filtro dell'aria.
	Candela di accensione sporca	Pulire o sostituire la candela di accensione.
	Pulsante On/Off difettoso.	Contattare il centro di assistenza.
Sviluppo di fumo	Miscela di carburante errata.	Utilizzare miscela per motori a 2 tempi con un rapporto di miscelazione di 40:1.
	Regolazione del carburatore errata.	Contattare il centro di assistenza.
Il prodotto non funziona a piena potenza	Filtro dell'aria sporco.	Pulire o sostituire il filtro dell'aria.
	Candela di accensione sporca	Pulire o sostituire la candela di accensione.
	Regolazione del carburatore errata.	Contattare il centro di assistenza.
	Il sacco raccoglitore è pieno.	Svuotare il sacco raccoglitore.
	Il sacco raccoglitore è sporco.	Pulire il sacco raccoglitore.
	Il tubo o il dispositivo di triturazione è bloccato.	Rimuovere eventuali blocchi come descritto nelle istruzioni d'uso.

18 Dichiarazione di conformità UE

Traduzione della dichiarazione di conformità originale

Produttore:

Scheppach GmbH
Günzburger Straße 69
D-89335 Ichenhausen

Dichiariamo sotto la nostra esclusiva responsabilità che il prodotto qui descritto è conforme alle direttive e alle norme vigenti.

Marchio:	**Parkside**
Denominazione art.:	**ASPIRATORE/SOFFIATORE PER FOGLIE A BENZINA - PBLS 26 A1**
N. art.:	**3910127977 – 3910127979; 39101279915; 39101279959**
IAN:	**459314_2401**
N. di serie:	**01001 – 10990**

Direttive UE:

2014/30/EU, 2006/42/EG, 2000/14/EG_2005/88/EG, 2011/65/EU, 2016/1628/EU*

* L'oggetto della dichiarazione, sopra descritto, soddisfa le disposizioni della Direttiva 2011/65/UE del Parlamento Europeo e del Consiglio dell'8 giugno 2011, sulla restrizione nell'utilizzo di determinate sostanze pericolose negli apparecchi elettrici ed elettronici.

Norme applicate:

EN 15503:2009+A2:2015; EN ISO 14982:2009

Procedura di valutazione della conformità:

2000/14/EG_2005/88/CE – Allegato: V

Livello di potenza acustica garantito (L_{WA}):	109 dB
Livello di potenza sonora misurato (L_{WA}):	107 dB

2016/1628/UE

Emiss. No: e24*2016/1628*2021/1398SHA1/P*0328*01

Responsabile per la documentazione:

Tobias Ihle
Günzburger Str. 69
D-89335 Ichenhausen

Ichenhausen, 23.07.2024

Simon Schunk
Division Manager Product Center

Andreas Pecher
Head of Project Management

Certificato di garanzia

Gentili clienti,

i nostri prodotti sono soggetti ad un rigido controllo di qualità. Se l'apparecchio non dovesse tuttavia funzionare correttamente, ci scusiamo e vi preghiamo di rivolgervi al nostro servizio di assistenza clienti all'indirizzo indicato in questa scheda di garanzia. Siamo a vostra disposizione anche telefonicamente al numero del servizio assistenza sotto indicato. Per la rivendicazione dei diritti di garanzia vale quanto segue:

- Queste condizioni di garanzia regolano ulteriori prestazioni di garanzia. La presente garanzia non tocca i vostri diritti al ricorso di garanzia previsti dalla legge. Le nostre prestazioni di garanzia sono per voi gratuite.
- La prestazione di garanzia riguarda esclusivamente le anomalie riconducibili a difetti del materiale o di produzione ed è limitata all'eliminazione di queste anomalie o alla sostituzione dell'apparecchio. Tenete presente che i nostri apparecchi non sono stati costruiti per l'impiego professionale, artigianale o industriale. Un contratto di garanzia non viene concluso quando l'apparecchio viene usato in imprese commerciali, artigianali o industriali, o con attività equivalenti. Dalla nostra garanzia sono escluse inoltre le prestazioni di risarcimento per danni dovuti al trasporto o danni causati dalla mancata osservanza delle istruzioni per il montaggio o per installazione non corretta, dalla mancata osservanza delle istruzioni per l'uso (come per es. collegamento a tensione di rete o tipo di corrente non corretto), dall'uso improprio o illecito (come per es. sovraccarico dell'apparecchio o utilizzo di utensili o accessori non consentiti), dalla mancata osservanza delle norme di sicurezza e di manutenzione, dalla penetrazione di corpi estranei nell'apparecchio (come per es. sabbia, pietre o polvere), dall'impiego della forza o dall'influsso esterno (come per es. danni dovuti a caduta) e dall'usura normale e dovuta all'impiego.

Il diritti di garanzia decadono quando sono già effettuati interventi sull'apparecchio.

- Il periodo di garanzia è 3 anni e inizia alla data d'acquisto dell'apparecchio. I diritti di garanzia devono essere fatti valere prima della scadenza del periodo di garanzia, entro due settimane dopo avere accertato il difetto. È esclusa la rivendicazione di diritti di garanzia dopo la scadenza del relativo periodo. La riparazione o la sostituzione dell'apparecchio non comporta una proroga del periodo di garanzia e con questa prestazione per l'apparecchio o per pezzi di ricambio eventualmente installati non inizia un nuovo periodo di garanzia. Questo vale anche nel caso si ricorra ad un servizio sul posto.
- Per la rivendicazione dei vostri diritti di garanzia, vi preghiamo di rivolgervi all'indirizzo di assistenza sotto indicato. Se il reclamo perviene entro il periodo di garanzia, sarà messa a vostra disposizione una bolla di reso con la quale potrete restituire gratuitamente l'apparecchio difettoso. Indicate il motivo di reclamo nel modo più dettagliato possibile. Se il difetto dell'apparecchio rientra nella nostra prestazione di garanzia, ricevete l'apparecchio riparato o un apparecchio nuovo a stretto giro di posta.

Naturalmente effettuiamo a pagamento anche riparazioni sull'apparecchio che non rientrano o non rientrano più nella garanzia. A tale scopo inviate l'apparecchio all'indirizzo del servizio assistenza.

La prestazione in garanzia vale per difetti del materiale o di fabbricazione. Questa garanzia non si estende a componenti del prodotto esposti a normale logorio, che possono pertanto essere considerati come componenti soggetti a usura (esempio capacità della batteria, calcificazione, lampade, pneumatici, filtri, spazzole…). La garanzia non si estende altresì a danni che si verificano su componenti delicati (esempio interruttori, batterie, parti realizzate in vetro, schermi, accessori vari) nonché danni derivanti dal trasporto o altri incidenti.

Gestione della garanzia

Al fine di garantire una rapida elaborazione della vostra richiesta, si prega di seguire le istruzioni riportate di seguito:

- per qualsiasi richiesta, tenere a portata di mano lo scontrino d'acquisto e il numero dell'articolo (ad es. IAN 459314_2401) come prova d'acquisto.
- Il numero di articolo può essere riportato sulla targhetta identificativa del prodotto, inciso direttamente sul prodotto, sul frontespizio delle istruzioni (in basso a sinistra) oppure sull'adesivo posto sul retro o sul lato inferiore del prodotto.
- In caso di malfunzionamento o altri difetti, contattare innanzitutto il servizio di assistenza sotto indicato per telefono o via e-mail.
- Potete inviare gratuitamente il prodotto difettoso all'indirizzo di assistenza fornito, allegando la prova d'acquisto (scontrino) e indicando il difetto e la data in cui si è verificato.
- È possibile visualizzare e scaricare questo manuale e molti altri su parkside-diy.com. Questo codice QR vi porterà direttamente su parkside-diy.com. Selezionate il vostro Paese e utilizzate la maschera di ricerca per cercare le istruzioni per l'uso. Inserire il numero di articolo (IAN) 459314_2401 per accedere alle istruzioni per l'uso dell'articolo.

Contatto assistenza (IT)

Nome: TeleMarCom European Services GmbH
Am Ziegelweiher 24
DE - 61130 Nidderau
Telefono: 00800 4003 4003
E-Mail: service.IT@scheppach.com
Sede: Germania

Contatto assistenza (CH):

Nome: Klaus-Häberlin AG
Industriestraße 6
CH - 8610 Uster
Telefono: 00800 4003 4003
E-Mail: service.CH@scheppach.com
Sede: Svizzera

PDF ONLINE
parkside-diy.com

Obsah

1 Vysvětlení symbolů na výrobku 121
2 Úvod 122
3 Popis výrobku (obr. 1-17) 122
4 Rozsah dodávky (obr. 1, 2, 5) 122
5 Použití v souladu s určením 122
6 Bezpečnostní pokyny 123
7 Technické údaje 126
8 Rozbalení 127
9 Montáž 127
10 Před uvedením do provozu 128
11 Uvedení do provozu 129
12 Čištění a údržba 132
13 Přeprava 134
14 Skladování 135
15 Oprava & objednávka náhradních dílů 135
16 Likvidace a recyklace 135
17 Odstraňování poruch 136
18 EU prohlášení o shodě 137
19 Záruční list 138
20 Rozpadový výkres 216

1 Vysvětlení symbolů na výrobku

Symboly použité v této příručce vás mají upozornit na možná rizika. Bezpečnostní symboly a vysvětlivky, které je provázejí, musejí být přesně pochopeny. Samotné varování rizika neodstraní a nemohou nahradit správná opatření pro prevenci úrazů.

	Před uvedením do provozu si přečtěte a dodržujte návod k obsluze a bezpečnostní pokyny!		Objem nádrže. Benzín: ROZ 95 / ROZ 98
	Používejte ochranu sluchu.	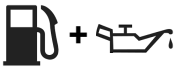	Směšovací poměr paliva a oleje pro dvoutaktní motory 40:1
	Používejte ochranné brýle.		Tlačítko pro zapnutí/vypnutí a = Vyp b = Zap
	Noste ochranné rukavice!		Spouštěcí páka (sytič) „Studený start“ spouštěcí páka (sytič) „Teplý start a práce“
	Noste pevnou obuv!	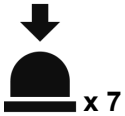	Stiskněte 7 x palivové čerpadlo (Primer).
	Zajistěte, aby jiné osoby dodržovaly dostatečnou bezpečnou vzdálenost.		Max. rychlost vzduchu
	Pozor! Výfuk a ostatní části motoru se za provozu velmi silně zahřívají, nedotýkejte se jich!		Max. objem vzduchu
	Nebezpečí zranění! Nikdy nesahejte rukama do blízkosti nožů.		Garantovaná hladina akustického výkonu výrobku.
	Nebezpečí zranění otáčejícím se nožovým válcem! Když výrobek běží, mějte ruce a nohy mimo otvory.		Stiskněte 7 x palivové čerpadlo (Primer).
	Ohrožení vymrštovanými předměty za chodu motoru.	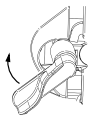	Použijte sytič.
	Pozor hořlavé látky. Zákaz ohně, otevřeného plamene a kouření.	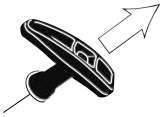	Zatáhněte za lankový startér.
	Olej pro dvoutaktní motory: ISO - L - EGD / JASO FD		Výrobek odpovídá platným evropským směrnicím.

2 Úvod

Výrobce:

Scheppach GmbH

Günzburger Straße 69

D-89335 Ichenhausen

Vážený zákazníku,

Přejeme vám mnoho radosti a úspěchu při práci s novým výrobkem.

Upozornění:

Výrobce tohoto výrobku neručí podle platného zákona o odpovědnosti za vady výrobku za škody, které vzniknou na tomto výrobku nebo jeho prostřednictvím v případě:

- Neodborná manipulace
- Nedodržování návodu k obsluze
- Opravy třetí osobou, neoprávněnými odborníky
- Montáž a výměna neoriginálních náhradních dílů
- Použití, které není v souladu s určením

Mějte na paměti:

Návod k obsluze je součástí tohoto výrobku.

Obsahuje důležité pokyny, jak s výrobkem bezpečně, odborně a hospodárně pracovat, jak zabránit nebezpečí, ušetřit náklady na opravy, snížit prostoje a zvýšit spolehlivost a životnost výrobku. Kromě bezpečnostních ustanovení tohoto návodu k obsluze musíte bezpodmínečně dodržovat předpisy své země, které platí pro provoz výrobku.

Seznamte se před použitím výrobku se všemi pokyny pro obsluhu a bezpečnostními pokyny. Výrobek provozujte pouze v souladu s popisem a ve stanoveném rozsahu použití. Návod k obsluze uložte na vhodném místě a v případě předání výrobku třetím osobám předejte všechny podklady.

3 Popis výrobku (obr. 1-17)

1. Plochá tryska vyfukovací trubky
2. Kulatá tryska vyfukovací trubky
3. Vyfukovací trubka
3a. Upevňovací bod vyfukovací trubky
3b. Čep vyfukovací trubky
3c. Aretační šroub vyfukovací trubky
4. Přípojka vyfukování jednotky motoru
4a. Upínací šroub přípojky vyfukování
4b. Upevňovací bod přípojky vyfukování
5. Aretace plynové páky
6. Plynová páčka
7. Držadlo nahoře
8. Jednotka motoru
9. Ochranná mříž přípojky vakua
9a. Aretační západka ochranné mříže přípojky vakua
10 Tlačítko pro zapnutí/vypnutí
11. Kryt konektoru zapalovací svíčky
11a. Šroub krytu konektoru zapalovací svíčky
12. Výstupní trubka
12a. Upevňovací bod výstupní trubky
13. Lankový startér
14. Palivové čerpadlo (Primer)
15. Držadlo dole
16. Palivová nádrž
17. Víko nádrže palivové nádrže
18. Sběrný vak
19. Víko vzduchového filtru
19a. Šroub vzduchového filtru
19b. Pěnová vložka vzduchového filtru
19c. Vložka z rouna vzduchového filtru
19d. Kovová vložka vzduchového filtru
20. Vakuová trubka
20a. Drážky vakuové trubky
20b. Čep vakuové trubky
20c. Aretační šroub vakuové trubky
21. Sací tryska vakuové trubky
22. Páka sytiče
23. Přípojka vakua
24. Konektor zapalovací svíčky
24a. Zapalovací svíčka

4 Rozsah dodávky (obr. 1, 2, 5)

Pol.	Počet	Označení
1	1	Plochá tryska
2	1	Kulatá tryska
3	1	Vyfukovací trubka
3 a	1	Aretační šroub (vyfukovací trubka)
8	1	Jednotka motoru
12	1	Výstupní trubka
18	1	Sběrný vak
20	1	Vakuová trubka
20 a	1	Aretační šroub (vakuová trubka)
21	1	Sací tryska (vakuová trubka)
A	1	Mísicí nádoba
B	1	Klíč na zapalovací svíčky
C	1	Inbusový klíč 4 mm

5 Použití v souladu s určením

Vysavač/fukar na listí používejte pouze k následujícím účelům:

- V režimu foukání pro sběr listí nebo běžného zahradního odpadu, jako jsou odřezky, nebo pro jejich odstraňování z těžko přístupných míst.
- V režimu sání pro vysávání a drcení suchého listí a jiného lehkého, sypkého a nehořlavého zahradního odpadu.
- Výrobek se nesmí používat na hromadění hořlavých nebo výbušných materiálů, horkých uhlíků, popela, hořících cigaret a nedopalků, ostrých předmětů, kovových předmětů, kamení a dalších předmětů, které by mohly být pro obsluhu nebezpečné. To může vést ke zraněním a poškození výrobku.

Nevyfoukávejte ani nenasávejte zdraví škodlivé materiály!

Výrobek se smí používat pouze v souladu s určením. Jakékoliv další použití kromě tohoto je v rozporu s určením. Za škody nebo zranění všeho druhu, které vzniknou na základě použití v rozporu s určením, zodpovídá uživatel/obsluhující osoba a ne výrobce.

Součástí použití k určenému účelu je dodržování bezpečnostních pokynů a také montážní návod a provozní pokyny v návodu k obsluze.

Osoby, které výrobek používají a udržují, s ním musí být seznámeny a informovány o potenciálních nebezpečích.

Změny na výrobku zcela vylučují ručení výrobce za škody, které takto vzniknou.

Výrobek se smí provozovat jen s originálními díly a originálním příslušenstvím výrobce.

Je nutné dodržovat veškeré předpisy výrobce týkající se bezpečnosti, práce a údržby stroje, a také rozměry uvedené v technických datech.

Mějte na paměti, že naše výrobky nebyly v souladu s určením konstruovány pro komerční, řemeslné a průmyslové použití. Nepřebíráme odpovědnost v případě, kdy se výrobek použije v komerčních, řemeslných nebo průmyslových provozech, a při srovnatelných činnostech.

Vysvětlení signálních slov v návodu k obsluze

⚠ NEBEZPEČÍ

Signální slovo označující bezprostředně nastávající nebezpečnou situaci, která může mít za následek smrt nebo vážné zranění, pokud se jí nezabrání.

⚠ VAROVÁNÍ

Signální slovo označující potenciálně nebezpečnou situaci, která by mohla mít za následek smrt nebo vážné zranění, pokud se jí nezabrání.

⚠ OPATRNĚ

Signální slovo označující potenciálně nebezpečnou situaci, která by mohla mít za následek lehké nebo středně těžké zranění, pokud se jí nezabrání.

POZOR

Signální slovo označující potenciálně nebezpečnou situaci, která by mohla mít za následek poškození výrobku nebo vlastnictví/majetku.

6 Bezpečnostní pokyny

Všeobecné bezpečnostní pokyny

⚠ VAROVÁNÍ

Před uvedením výrobku do provozu si za účelem vlastní bezpečnosti důkladně přečtěte tuto příručku a všeobecné bezpečnostní pokyny. Pokud výrobek přenecháte třetím osobám, přiložte k němu vždy tento návod k použití.

⚠ VAROVÁNÍ

Používejte pouze paliva doporučená v tomto návodu.

⚠ VAROVÁNÍ

Nikdy nepoužívejte palivo, které není smíchané s olejem pro 2taktní motory. To může způsobit trvalé poškození motoru a zánik záruky výrobce za tento produkt. Nikdy nepoužívejte palivovou směs, která je uskladněna déle než 90 dní.

Uschovejte si do budoucna veškeré bezpečnostní pokyny a instrukce!

6.1 Instruktáž

- Než začnete s výrobkem pracovat, pročtěte si celý návod k obsluze.
- Seznamte se s ovládacími a regulačními zařízeními a řádným používáním výrobku.
- Naučte se, jak výrobek odstavit v případě nouze.
- Výrobek používejte pouze v souladu s jeho určením na:
  - Přemisťování a hromadění listí a trávy o různé omezené hmotnosti a malých rozměrech vyfukováním.
  - Hromadění listí a trávy, různého odpadu s omezenou hmotností a malými rozměry, s výjimkou kapalin jakéhokoli druhu, pomocí vakua.
  - Výrobek se nesmí používat na hromadění hořlavých nebo výbušných materiálů, horkých uhlíků, popela, hořících cigaret a nedopalků, ostrých předmětů, kovových předmětů, kamení a dalších předmětů, které by mohly být pro obsluhu nebezpečné. To může vést ke zraněním a poškození výrobku.
- S výrobkem si nesmí hrát děti.
- Výrobek nesmí být používán osobami (včetně dětí) se sníženými fyzickými, senzorickými nebo mentálními schopnostmi nebo s nedostatkem zkušeností a znalostí.
- Nikdy výrobek neprovozujte, pokud jsou v blízkosti lidé, zvláště děti, nebo zvířata.
- Nikdy nenechte výrobek používat jiné osoby, které nejsou seznámeny s těmito pokyny. Místní předpisy mohou stanovit minimální věk uživatele.
- Nepoužívejte výrobek, jste-li unavení nebo pod vlivem drog, alkoholu nebo léků. Nepoužívejte výrobky, pokud jste unavení.
- Při předání výrobku třetím osobám předejte veškeré podklady.
- Upozorňujeme, že provozovatel nebo uživatel nese odpovědnost za nehody nebo ohrožení jiných osob nebo Vašeho majetku.
- Před použitím vždy proveďte vizuální kontrolu, zda jsou řezací ústrojí, čepy řezacího ústrojí a další upevňovací prvky zajištěné, zda je pouzdro nepoškozené a zda jsou ochranná zařízení a kryty na svém místě. Nahraďte opotřebované nebo poškozené součásti v sadách, aby byla zachována rovnováha. Nahraďte poškozené nebo nečitelné popisky.

6.2 Všeobecné pokyny

- **Noste vhodný oděv. Nenoste volný oděv nebo šperky. Udržujte vlasy a oděv v bezpečné vzdálenosti od pohybujících se dílů.** Volný oděv, šperky nebo dlouhé vlasy mohou být zachyceny rotujícími díly.
- V případě dlouhých vlasů noste vlasovou síťku.
- Noste při práci s tímto výrobkem bezpečnostní rukavice, ochranné brýle, ochranu sluchu, pevnou obuv a dlouhé kalhoty.
- Vždy vypínejte motor výrobku, když jej odkládáte a před prováděním veškerých prací na výrobku.
- Zkontrolujte poškození a správné dosednutí krytů a ochranných zařízení. Případně je vyměňte.
- Nikdy nepoužívejte výrobek s poškozenými **ochrannými zařízeními** nebo bez bezpečnostních zařízení.

⚠ VAROVÁNÍ

Palivo je vysoce hořlavé:

- Skladujte palivo v nádobách, které jsou určeny speciálně k tomuto účelu.
- Před tankováním vypněte spalovací motor a nechte jej vychladnout.

- Tankujte pouze venku a během tankování nekuřte.
- Opatrně a pomalu otevřete uzávěr nádrže. Počkejte na vyrovnání tlaků a teprve potom zcela odstraňte víčko nádrže.
- K tankování používejte vhodný trychtýř nebo plnicí trubku, aby žádné palivo nemohlo vytéci na spalovací motor a kryt.
  Nepřeplňujte palivovou nádrž!
- Palivo je nutné naplnit před spuštěním motoru. Za chodu motoru nebo bezprostředně po vypnutí výrobku neotvírejte uzávěr nádrže a nedoplňujte palivo.
- Pokud palivo přeteče, je zakázáno zkoušet nastartovat motor. Namísto toho je třeba palivo odnést z místa znečištěného palivem. Je nutné se vyvarovat jakéhokoliv pokusu o nastartování, než se palivové výpary odpaří.
- Rozlité palivo vždy setřete.
- Startujte výrobek ve vzdálenosti nejméně 3 m od místa plnění paliva.
- Když se palivo dostane na oděv, je třeba se převléknout do jiného.
- Po každém tankování je třeba víčko nádrže řádně zašroubovat a utáhnout. Výrobek se nesmí bez našroubovaného originálního víka nádrže uvádět do provozu.
- Vyměňte vadné tlumiče hluku.
- Před použitím výrobku provádějte vizuální kontrolu. Zkontrolujte zejména:
  – Plynová páčka se musí volně pohybovat a měla by se samočinně a rychle vrátit do neutrální polohy.
  – Tlačítko pro zapnutí/vypnutí musí být snadno obsluhovatelné.
  – Všechny elektrické kabely, jako kabel zapalovací svíčky a konektor zapalovací svíčky musí být v bezvadném stavu, aby se zabránilo vzniku jisker. Konektor zapalovací svíčky musí pevně sedět na zapalovací svíčce.
  – Udržujte rukojeti suché, čisté a zbavené oleje a tuku. Držadla a ochranná zařízení nesmějí být poškozené.
  – Dmychadlo nesmí být poškozené.
  – Záchytný vak nesmí být poškozený.
- Před zahájením práce vždy ze země odstraňte všechny předměty, které by mohly při provozu výrobku
  – být odmrštěny (při použití jako dmychadlo)
  – zablokovat vakuovou trubku (při použití jako vakuový sběrač)
  – představovat zdroj nebezpečí (kameny, větve, kovové dráty, kosti atd.)

6.3 Provoz

- Držte ruce a nohy v bezpečné vzdálenosti od rotujících dílů.
- Nenechávejte běžet spalovací motor v uzavřených prostorech, kde se může shromažďovat nebezpečný oxid uhelnatý.
- Na výrobek nemontujte žádné výrobky ani díly příslušenství, které k tomu nejsou výrobcem určeny ani schváleny.
- Udržujte svou pracovní oblast čistou a dobře osvětlenou. Pracovní oblasti, ve kterých je nepořádek nebo nejsou osvětlené, mohou vést k nehodám.
- Nepoužívejte žádný výrobek, který má vadný spínač. Výrobek, který nelze zapnout ani vypnout, je nebezpečný a musí být opraven.
- Nikdy nepoužívejte výrobek:
  – bez montáže veškerého příslušenství, které je určeno pro každé použití (při použití jako vysavač nebo fukar na listí)
  – pokud jsou v blízkosti osoby, zejména děti nebo domácí zvířata.
  – v uzavřených místnostech, v prostředí ohroženém výbuchem, ve kterém se nacházejí hořlavé kapaliny, plyny nebo prach.
- Vždy dbejte na bezpečný a pevný postoj, abyste dokázali výrobek kontrolovat i při nečekaných pohybech a udržet ho v pracovní poloze.
  – Podle možností se vyvarujte práce na mokré a kluzké zemi. Vyvarujte se práce na nerovné nebo příkré zemi, která obsluze nezaručuje žádný bezpečný pracovní postoj.
  – Pohybujte se pomalu, neběhejte. Dávejte pozor na charakter půdy a případné překážky.
- Ujistěte se, že je výrobek kompletně smontovaný, než ho spustíte.
  – Startujte výrobek ve vzdálenosti nejméně 3 m od místa plnění paliva.
  – Osoby by měly dodržovat bezpečnou vzdálenost alespoň 15 metrů od pracovní oblasti.
  – Nikdy tlumič hluku a tím i výfukové plyny nemiřte na hořlavé materiály.
- Neprovádějte žádné změny na motoru.
- Výrobek nepřetěžujte. Pro svou práci používejte vhodný nástroj. S vhodným nástrojem budete pracovat lépe a bezpečněji v udávaném rozsahu výkonu.
- Ujistěte se, že se výrobek nedostane do styku s cizími předměty nebo případně cizími částicemi a prachem zvířenými vzduchem.
- Nikdy nemiřte proud vzduchu na osoby nebo zvířata.
- Nikdy nevkládejte do otvorů výrobku předměty a vyvarujte se nasávání velkých předměty, které mohou dmychadlo poškodit.
- Během používání nepřibližujte ruce k nasávací mřížce a výstupu vzduchu a v žádném případě neblokujte dmychadlo.
- Zastavte motor:
  – Při přestavbě výrobku z vysavače listí na fukar.
  – Když necháte výrobek bez dozoru.
  – Před tankováním.
  – Když měníte pracovní rozsah.
- Zastavte motor a vytáhněte konektor zapalovací svíčky:
  – Před čištěním a údržbou.
  – Když nasajete cizí předmět. Před dalším provozem zkontrolujte výrobek, zda není poškozený.
  – Když výrobek začne nezvykle vibrovat.
  – Když výrobek nepoužíváte.
- Nenechávejte výrobek stát s horkým motorem na listí, suché trávě nebo jiném hořlavém materiálu. **Nebezpečí požáru!**

- Nepracujte s tímto výrobkem v prostředí ohroženém výbuchem, ve kterém se nacházejí hořlavé kapaliny, plyny nebo prach. Výrobek vytváří jiskry, které mohou zapálit prach nebo výpary.
- **Varování!** Nikdy nepracujte v blízkosti otevřených oken. Dávejte pozor na děti, domácí zvířata a cizí tělesa foukejte bezpečně pryč.
- Během používání výrobku udržujte děti a jiné osoby v patřičné vzdálenosti. Při rozptýlení můžete ztratit kontrolu nad výrobkem.
- Zabraňte nestabilnímu držení těla. Zajistěte si stabilní postoj a vždy udržujte rovnováhu. Tak můžete nástroj v nečekaných situacích lépe udržet pod kontrolou.
- Při práci s nástrojem buďte pozorní, dávejte pozor na to, co děláte a postupujte vždy s rozvahou. Nepoužívejte nástroj, jste-li unavení nebo pod vlivem drog, alkoholu nebo léků. Okamžik nepozornosti při používání nástroje může vést k vážným zraněním.
- Zabraňte neúmyslnému uvedení do provozu. Máte-li při přenášení nástroje prst na spínači, může to způsobit nehody.
- Před zapnutím nástroje odstraňte veškeré seřizovací nástroje nebo klíče na šrouby. Nástroj nebo klíč, který se nachází v otáčejícím se dílu nástroje, může vést ke zraněním.
- Doporučuje se pracovat s výrobkem pouze v rozumnou dobu – ne brzy ráno nebo pozdě večer, kdy mohou být ostatní rušeni.
- Před zahájením foukání je třeba pomocí hrábí a koštěte uvolnit cizí tělesa.
- V prašných podmínkách je třeba povrch lehce zkropit nebo, pokud je k dispozici, použijte skrápěcí nástavbový díl.
- Doporučuje se používat celý nástavec foukací trysky, aby proud vzduchu mohl pracovat blízko země.

6.4 Údržba a skladování

- Pečujte o nástroje svědomitě. Kontrolujte, zda pohyblivé díly fungují bezvadně a nejsou vzpříčené, zda nejsou prasklé nebo tak poškozené, že je omezena funkčnost nástroje. Poškozené díly nechte před používáním nástroje opravit. Příčinou mnoha nehod jsou špatně udržované nástroje.
- Na výrobku nikdy neprovádějte práce, které nejsou popsány v této příručce.
- Výrobek nikdy neskladujte s palivem v nádrži v budově, v níž by se palivové výpary mohly dostat do kontaktu s otevřeným ohněm nebo jiskrami.
- Před údržbou a čištěním a také před uskladněním nechte motor vychladnout.
- Udržujte motor, tlumič hluku a palivovou nádrž čisté a zbavené prachu, větví a listí. **Nebezpečí požáru!**
- Nádrž vyprazdňujte pouze venku nebo v dobře větraných prostorách.
- Při údržbě noste rukavice.
- Z bezpečnostních důvodů nikdy výrobek nepoužívejte s opotřebovanými nebo poškozenými díly. Poškozené díly se musí vyměnit nebo opravit. Používejte pouze originální náhradní díly. Vadné díly mohou způsobit zranění nebo poškodit výrobek.
- Odstraňte všechny nástroje, které používáte pro údržbu, než výrobek uvedete do provozu nebo uskladníte.
- Výrobek ukládejte mimo dosah dětí.

6.5 Přeprava

- Pokud je nutné výrobek přenést, musíte:
  - vypnout motor a vytáhnout konektor zapalovací svíčky.
  - nosit výrobek za držadla. Nezvedejte výrobek za trubky.
- Při přepravě ve vozidle odstraňte trubky a výrobek uložte tak, aby nehrozilo nebezpečí osobám. Pro zabránění vytečení paliva, poškozením a zraněním je třeba výrobek při přepravě ve vozidlech zajistit proti převržení.

6.6 Ochrana životního prostředí

- Dbejte na to, aby se palivo nedostalo do půdy.
- Obalové a odpadové materiály zlikvidujte v souladu s platnými místními předpisy.
- Zbytky paliva, oleje a kapaliny používané k čištění se musí zlikvidovat ekologicky!
- Zlikvidujte tento výrobek správně podle ustanovení platných ve Vaší zemi.

6.7 Bezpečná manipulace s palivy

⚠ VAROVÁNÍ

Paliva a palivové výpary jsou hořlavé a mohou způsobit vážná poškození při vdechnutí a na kůži. Při manipulaci s palivem je proto nutné být opatrný a zajistit dobré větrání.

- Před tankováním vypněte spalovací motor a nechte jej vychladnout.
- Tankujte pouze venku a během tankování nekuřte. Vyvarujte se otevřeného plamene (nebezpečí výbuchu!).
- Při tankování používejte rukavice.
- Dbejte na to, abyste palivo nebo olej nerozlili.
- Pokud palivo přeteče, je zakázáno zkoušet nastartovat motor. Namísto toho je třeba palivo odnést z místa znečištěného palivem. Je nutné se vyvarovat jakéhokoliv pokusu o nastartování, než se palivové výpary odpaří. Pokud si vylijete palivo nebo olej na oděv, ihned se převlékněte.
- Dbejte na to, aby se palivo nedostalo do půdy.
- Po každém tankování je třeba víčko nádrže řádně zašroubovat a utáhnout. Výrobek se nesmí bez našroubovaného originálního víka nádrže uvádět do provozu.
- Z bezpečnostních důvodů pravidelně kontrolujte palivové vedení, palivovou nádrž, uzávěr nádrže a přípojky, zda nejsou poškozené, zestárlé (křehké), zda pevně sedí a zda nejsou netěsné, a v případě potřeby je vyměňte.
- Přepravujte a uchovávejte palivo jen v k tomu určených nádobách (kanystrech).
- Držte paliva mimo dosah dětí.
- Paliva nepřepravujte a neskladujte v blízkosti hořlavých nebo snadno zápalných látek, ani jisker či otevřeného ohně.
- Startujte výrobek ve vzdálenosti nejméně 3 m od místa plnění paliva.

- Rukojeti a úchopné plochy udržujte suché, čisté a bez oleje a tuku. Kluzké rukojeti a úchopné plochy neumožňují bezpečnou obsluhu a kontrolu elektrického nástroje v nepředvídatelných situacích.
- Před tankováním vypněte spalovací motor a nechte jej vychladnout.

6.8 Zbytková rizika

I přes používání v souladu s určením nelze zcela zamezit určitým rizikovým faktorům. Na základě konstrukce a uspořádání výrobku se mohou vyskytnout následující body:

- Zranění v důsledku odmrštěných dílů.
- Prasknutí a vymrštění kusů nože.
- Nebezpečí otravy oxidem uhelnatým při použití přístroje v uzavřených nebo špatně větraných prostorách.
- Nebezpečí popálení při kontaktu s horkými součástmi.
- Poškození sluchu, pokud není používána předepsaná ochrana sluchu.

Ohled a opatrnost snižují nebezpečí zranění osob a poškození.

Kromě toho mohou přes všechna přijatá preventivní opatření existovat zbytková rizika, která nejsou zjevná.

Zbytková rizika lze minimalizovat, pokud budete dodržovat „bezpečnostní pokyny“ a „použití v souladu s určeným účelem“ a kompletní návod k obsluze.

7 Technické údaje

Rozměry	
D x Š x V	1081 x 236 x 351 mm
Celková hmotnost	6,4 kg
Pohon	
Typ motoru	Dvoutaktní motor, vzduchem chlazený
Zdvihový objem	25,4 cm^3
Výkon motoru	0,9 kW (1,22 PS)
Zapalovací svíčka	L8RCT
Volnoběžné otáčky	3000 ± 300 min^{-1}
Max. obsah nádrže	0,42 l
Směšovací poměr palivo / olej	40:1
Palivo / olej	Super E10 / olej pro dvoutaktní motory
Vysavač listí	
Max. rychlost vzduchu	212 km/h
Rychlost drcení	10:1
Objem záchytného vaku	50 l
Hmotnost vysavače listí	5,8 kg
Fukar na listí	
Max. rychlost vzduchu	266 km/h
Max. objem vzduchu	950 m^3/h
Hmotnost fukaru na listí	4,8 kg

Technické změny vyhrazeny!

Hluk a vibrace

⚠ VAROVÁNÍ

Hluk může mít závažný vliv na vaše zdraví. Pokud hluk stroje překročí 85 dB, používejte vhodnou ochranu sluchu pro sebe i osoby v okolí.

Hodnoty hluku byly stanoveny podle EN ISO 3744:1995 a ISO 11094:1991. Celkové hodnoty vibrací (vektorový součet tří směrů) zjištěny podle ISO 22867.

Charakteristiky hlučnosti

Hladina akustického tlaku L_{pA}	87 dB
Nepřesnost měření K_{pA}	3 dB
Naměřená hladina akustického výkonu L_{wA}	107 dB
Nepřesnost měření K_{wA}	1,87 dB
Zaručená hladina akustického výkonu L_{wA}	109 dB

Uvedené hodnoty hlukových emisí byly měřeny normovaným zkušebním postupem a mohou být použity ke srovnání nástroje s jiným.

Uvedené hodnoty hlukových emisí lze použít rovněž k předběžnému odhadu zatížení.

V případě potřeby dodržujte přestávky na odpočinek a omezte dobu práce na nezbytně nutnou.

Charakteristiky vibrací

Držadlo nahoře a_{hv}	5,28 m/s^2
Držadlo dole a_{hv}	5,56 m/s^2
Nepřesnost měření K_h	1,5 m/s^2

Omezte hlučnost a vibrace na minimum!

- Používejte pouze bezvadné výrobky.
- Pravidelně provádějte údržbu a čištění výrobku.
- Přizpůsobte svůj styl práce výrobku.
- Výrobek nepřetěžujte.
- Případně nechte výrobek přezkoušet.
- Výrobek vypněte, když se nepoužívá.
- Používejte rukavice.

⚠ VAROVÁNÍ

V případě delší práce může v důsledku vibrací v rukou dojít k poruše prokrvení rukou (syndrom bílých prstů).

Syndrom bílých prstů je vaskulární onemocnění, při němž se křečovitě stahují malé krevní cévy v prstech rukou a nohou. Dotčené oblasti již nejsou dostatečně zásobovány krví, a proto vypadají velmi bledě. Časté používání vibrujících výrobků může u osob s narušením krevního oběhu (např. kuřáci, diabetici) způsobit poškození nervů.

Pokud zaznamenáte neobvyklé negativní účinky, okamžitě ukončete práci a poraďte se s lékařem.

Dodržujte následující pokyny pro snížení rizik:

- Tělo a zvláště ruce udržujte v chladném počasí teplé.
- Provádějte pravidelné přestávky a pohybujte rukama, abyste podpořili krevní oběh.
- Pravidelnou údržbou a pevnými díly na výrobku zajistěte co možná nejnižší vibrace výrobku.

8 Rozbalení

- Otevřete obal a výrobek opatrně vyjměte.
- Odstraňte balicí materiál a obalové a přepravní pojistky (pokud je jimi výrobek opatřen).
- Zkontrolujte, zda je rozsah dodávky úplný.
- Zkontrolujte výrobek a díly příslušenství, zda nevykazují škody způsobené přepravou. Případné škody ihned nahlaste přepravní společnosti, která vám výrobek dodala. Pozdější reklamace nebudou uznány.
- Uchovejte obal dle možností až do uplynutí záruční doby.
- Před použitím se s výrobkem seznamte podle návodu k obsluze.
- Používejte u příslušenství a opotřebitelných a náhradních dílů pouze originální díly. Náhradní díly obdržíte u specializovaného prodejce.
- Uveďte při objednávání naše čísla výrobku a rovněž typ a rok výroby.

POZOR

Výrobek a balicí materiály nejsou dětská hračka! S plastovými sáčky, fóliemi a drobným díly si nesmějí hrát děti! Hrozí nebezpečí spolknutí těchto věcí a udušení!

9 Montáž

Upozornění:

Výrobek montujte na rovném, stabilním podkladu.

Výrobek lze použít jak benzínový fukar na listí, tak i jako benzínový vysavač listí. Pro příslušný účel použití je nutné výrobek příslušně smontovat.

Pro montáž a údržbu budete potřebovat následující nástroje:

- Inbusový klíč 4 mm (C)
- Plochý šroubovák klíče na zapalovací svíčky (B)

9.1 Konstrukce benzínového fukaru na listí (obr. 2 + 3)

9.1.1 Montáž vyfukovací trubky (4) na jednotku motoru (8) (obr. 2)

1. Odstraňte upínací šroub (4a) z vyfukovací přípojky (4) jednotky motoru (8). Použijte k tomu dodávaný inbusový klíč 4 mm (C).
2. Vyrovnejte upevňovací bod (3a) vyfukovací trubky (3) vůči upevňovacímu bodu (4b) vyfukovací přípojky (4).
3. Zasuňte vyfukovací trubku (3) do vyfukovací přípojky (4).
4. Upínací šroub (4a) opět pevně dotáhněte. Použijte k tomu dodávaný inbusový klíč 4 mm (C).

9.1.2 Montáž ploché trysky (1) / kulaté trysky (2) na vyfukovací trubku (3) (obr. 3)

Benzínový fukar na listí lze používat s plochou (1) nebo kulatou (2) tryskou.

1. Vyrovnejte plochou trysku (1) / kulatou trysku (2) vůči čepu (3b) vyfukovací trubky (3).
2. Spojte dohromady plochou trysku (1) / kulatou trysku (2) a vyfukovací trubku (3) a otočte je o 90° ve směru hodin.
3. Nasaďte aretační šroub (3c) a utáhněte jej. Použijte k tomu dodávaný plochý šroubovák klíče na zapalovací svíčky (B).

Upozornění:

Benzínový fukar na listí je správně smontovaný, pokud plochá tryska (1) / kulatá tryska (2) směřuje k zemi.

Upozornění:

Benzínový fukar na listí nelze spustit, pokud není namontovaná vyfukovací trubka (3).

9.2 Konstrukce benzínového vysavače listí (obr. 4 - 9)

⚠ VAROVÁNÍ

Nebezpečí zranění!

Nikdy nepoužívejte vysavač listí s nasazenou pouze jednou částí sací trubky.

9.2.1 Montáž vakuové trubky (20) na jednotku motoru (8) (obr. 4 + 5)

1. Otevřete ochrannou mřížku (9) odsunutím aretační západky (9a) ke straně. Použijte k tomu dodávaný plochý šroubovák klíče na zapalovací svíčky (B).
2. Vyklopte ochrannou mřížku (9).
3. Nasaďte vakuovou trubku (20) na vakuovou přípojku (23). Drážky (20a) ve vakuové trubce (20) musí souhlasit s čepy na vakuové přípojce (23).
4. Otáčejte vakuovou trubku (20) ve směru hodin až na doraz, abyste vakuovou trubku (20) upevnili.

9.2.2 Montáž sací trysky (21) na vakuovou trubku (20) (obr. 6)

1. Vyrovnejte sací trysku (21) vůči čepu (20b) vakuové trubky (20).
2. Spojte sací trysku (21) a vakuovou trubku (20) dohromady a otočte je o 90° ve směru hodin.
3. Nasaďte aretační šroub (20c) a utáhněte jej. Použijte k tomu dodávaný plochý šroubovák klíče na zapalovací svíčky (B).

9.2.3 Montáž výstupní trubky (12) na vyfukovací přípojku (4) jednotky motoru (8) (obr. 7)

1. Odstraňte upínací šroub (4a) z vyfukovací přípojky (4) jednotky motoru (8). Použijte k tomu dodávaný inbusový klíč 4 mm (C).
2. Vyrovnejte upevňovací bod (12a) výstupní trubky (12) vůči upevňovacímu bodu (4b) vyfukovací přípojky (4).
3. Zasuňte výstupní trubku (12) do vyfukovací přípojky (4).
4. Znovu nasaďte upínací šroub (4a) a utáhněte jej. Použijte k tomu dodávaný inbusový klíč 4 mm (C).

9.2.4 Montáž záchytného vaku (18) na výstupní trubku (12) (obr. 8)

⚠ VAROVÁNÍ

Nebezpečí zranění!

Pokud není sběrný vak při provozu vysavače na listí upevněný, může dojít ke zranění odletujícími kusy.

– Vysavač na listí používejte pouze s řádně namontovaným sběrným vakem.
– Zavřete zip sběrného vaku.
– Ujistěte se, že sběrný vak není poškozený.

1. Zasuňte otevřený konec výstupní trubky (12) do příslušného otvoru záchytného vaku (18).

2. Upevněte záchytný vak (18) suchým zipem na výstupní trubku (12).
3. Demontáž probíhá v opačném pořadí.

9.2.5 Nastavení nosného popruhu záchytného vaku (18) (obr. 9)

Upozornění:

Nikdy nenoste nosný popruh šikmo přes rameno a hrudník, ale pouze na jednom rameni, protože tak můžete výrobek v případě nebezpečí rychle sundat z těla.

1. Zavěste si nosný popruh záchytného vaku (18) přes pravé rameno.
2. Nastavte výšku nosného popruhu. Dbejte na to, aby záchytný vak (18) na přechodu k výstupní trubce (12) nebyl přehnutý.

Upozornění:

Benzínový vysavač listí je správně smontovaný, když

- výstupní trubka (12) směřujte mírně dolů a k pravé straně obsluhy.
- zaoblená část sací trysky (21) směřuje k zemi.

Upozornění:

Benzínový vysavač listí nelze spustit, pokud není namontovaná vakuová trubka.

10 Před uvedením do provozu

⚠ VAROVÁNÍ

Nebezpečí ohrožení zdraví!

Dýchání výparů paliva/mazacího oleje a výfukových plynů může způsobit vážné poškození zdraví, bezvědomí a v krajním případě i smrt.

– Nevdechujte výpary paliva/mazacího oleje a výfukové plyny.
– Výrobek používejte pouze ve venkovním prostředí.

POZOR

Před uvedením do provozu výrobek bezpodmínečně kompletně smontujte!

10.1 Kontrola před obsluhou

- Zkontrolujte všechna místa na motoru z hlediska úniku oleje a paliva.
- Zkontrolujte hladinu paliva – palivová nádrž by měla být plná alespoň z poloviny.
- Zkontrolujte stav vzduchového filtru.
- Zkontrolujte stav palivových vedení.
- Dávejte pozor na známky poškození.
- Zkontrolujte, zda jsou nasazeny všechny ochranné kryty a utaženy všechny šrouby, matice a čepy.
- Zajistěte dostatečné odvětrávání přístroje.
- Ujistěte se, že konektor zapalovací svíčky je připevněn k zapalovací svíčce.
- Udržujte rukojeti suché, čisté a zbavené oleje a tuku. Držadla a ochranná zařízení nesmějí být poškozené. Důležité pro bezpečné vedení motorového přístroje.
- Zkontrolujte lehkost chodu všech pohyblivých dílů.
- Připravte výrobek na příslušné použití a dbejte na to, aby byly všechny díly správně namontované.

10.2 Plnění směsí paliva a oleje

Tento výrobek je vybaven dvoutaktním motorem, který potřebuje směs benzínu a oleje pro dvoutaktní motory.

Musí se používat speciální olej pro vzduchem chlazené 2taktní motory v poměru směsi 40:1.

⚠ VAROVÁNÍ

Nikdy nepoužívejte palivo, které není smíchané s olejem pro 2taktní motory. To může způsobit trvalé poškození motoru a zánik záruky výrobce za tento produkt. Nikdy nepoužívejte palivovou směs, která je uskladněna déle než 90 dní.

10.2.1 Vhodné palivo

Používejte pouze bezolovnatý benzín (min. ROZ 95).

Upozornění:

Bezolovnatý benzín má sklon vytvářet usazeniny ve skladovací nádobě a v nádrži, pokud je uskladněn déle než 1 měsíc. Používejte vždy čerstvý benzín!

10.2.2 Vhodný olej

Používejte pouze vysoce kvalitní 2taktní motorový olej dle specifikace ISO - L - EGD / JASO FD. Vhodné oleje obdržíte ve specializovaném obchodě.

Vytvořte směs paliva a oleje v poměru 40:1 podle tabulky mísení paliva.

Upozornění

Nepoužívejte olej pro dvoutaktní motory, u kterého se doporučuje směšovací poměr 100:1. Na poškození motoru, ke kterému dojde v důsledku nedostatečného mazání, se nevztahuje záruka na motor výrobce.

Nikdy nepoužívejte olej pro čtyřtaktní motory nebo dvoutaktní motory chlazené vodou. Tak může dojít ke znečištění zapalovacích svíček, zablokování odvětrávacího dílu nebo ke slepení pístního kroužku.

10.2.3 Palivová směs

⚠ VAROVÁNÍ

Paliva a palivové výpary jsou hořlavé a mohou způsobit vážná poškození při vdechnutí a na kůži. Při manipulaci s palivem je proto nutné být opatrný a zajistit dobré větrání.

⚠ VAROVÁNÍ

Vyvarujte se přímého kontaktu pokožky s palivem a vdechování palivových výparů. Používejte bezpečnostní rukavice.

⚠ VAROVÁNÍ

Benzín a směs paliva a oleje jsou vysoce hořlavé!

- Přepravujte a uchovávejte palivo jen v k tomu určených nádobách (kanystrech).
- Uchovávejte nádoby s palivem na místě nepřístupném dětem.
- Při manipulaci s palivem nekuřte.
- Směs nepřipravujte přímo v nádrži.

10.2.4 Vytvoření směsi paliva a oleje

- Používejte pouze směs bezolovnatého benzínu (min. ROZ 95) a speciálního motorového oleje na dvoutaktní motory (ISO - L - EGD / JASO FD).
- Nepotřebnou pohonnou hmotu nalijte do příslušné a schválené nádoby a uchovávejte ji v tmavé, chladné místnosti.
- K likvidaci nebo uskladnění provozních materiálů, např. paliva, nikdy nepoužívejte lahve od nápojů apod. Osoby a zvláště děti by to mohlo zlákat k napití.
- Přilijte olej pro 2taktní motory podle tabulky mísení paliva.

Tabulka mísení paliva

Palivo	Olej na 2taktní motory (40:1)
1 litru	0,025 litru
2 litry	0,050 litru
5 litry	0,125 litru

1. Nalijte asi polovinu potřebného množství paliva do přiložené mísicí nádoby (A).
2. Přilijte olej pro 2taktní motory podle tabulky mísení paliva.
3. Dolijte zbytek potřebného množství paliva.
4. Zavřete mísicí nádobu (A) a směs paliva a oleje dobře protřepejte.

Upozornění:

- Nepoužívejte žádnou směs paliva a oleje, která byla uskladněna déle než 90 dnů.
- Směsi paliva a oleje, které nebyly používány měsíc nebo déle, mohou ucpat karburátor nebo narušit provoz motoru.
- Uložte nádoby na palivo a směs paliva a oleje odděleně, abyste zabránili chybnému tankování normálním benzínem.

10.3 Nalévání směsi paliva a oleje

⚠ NEBEZPEČÍ

Nebezpečí požáru a výbuchu!

Palivo nalévejte pouze při vypnutém a vychladlém motoru. Když tankujete výrobek, nekuřte.

⚠ VAROVÁNÍ

Tankujte výrobek pouze venku nebo v dostatečně větraných prostorách.

1. Postavte výrobek víkem nádrže (17) nahoru na rovnou plochu.
2. Před plněním vždy vyčistěte oblast kolem víka nádrže (17), aby se do palivové nádrže (16) nedostala nečistota. Použijte k tomu suchý hadřík nepouštějící vlákna.
3. Opatrně otevřete víko nádrže (17), aby mohl uniknout případně vzniklý přetlak v palivové nádrži (16).
4. Mísicí nádobu (A) se směsí paliva a oleje pořádně protřepejte.
5. Mísicí nádobu (A) opatrně otevřete a nechte napřed uniknout příp. vzniklý přetlak.
6. Víko nádrže (17) otevřete otáčením proti směru hodin. Víko nádrže (17) je spojené s pojistkou proti ztracení v palivové nádrži (16) a nemůže tak spadnout.
7. Nalijte do palivové nádrže (16) palivovou směs. Při nalévání palivo nerozlijte a neplňte palivovou nádrž (16) až po okraj.
8. Znovu zavřete víko nádrže (17).
9. Očistěte uzávěr nádrže a okolí. Rozlité palivo ihned setřete.
10. Zkontrolujte palivovou nádrž (16) palivová potrubí, zda nevykazují netěsnosti.

11 Uvedení do provozu

POZOR

Před uvedením do provozu výrobek bezpodmínečně kompletně smontujte!

⚠ VAROVÁNÍ

Dodržujte zákonné předpisy k nařízení o ochraně před hlukem.

⚠ VAROVÁNÍ

Vzdalte se před spuštěním motoru nejméně 3 m od místa tankování.

11.1 Spuštění motoru (obr. 1, 10-13)

⚠ NEBEZPEČÍ

Nebezpečí otravy!

Používejte výrobek pouze venku a nikdy v uzavřených nebo špatně větraných prostorách.

POZOR

- Za lankový startér tahejte vždy přímo.
- Když se lankový startér navíjí zpátky, pevně držte jeho rukojeť.
- Procedural-instruction-alternateNedovolte, aby se lankový startér roztočil zpět. To může vést k poškození.
- Netahejte lankový startér v celé délce. Zamezí se tím přetržení lanka startéru.
- Za studeného počasí může být nutné zopakovat startování několikrát.

Upozornění:

- Před nastartováním motoru postavte výrobek na pevný podklad.
- Palivové čerpadlo "Primer" používejte pouze při studeném motoru!
- Když motor spouštíte poprvé, je zapotřebí více spouštěcích pokusů, než dojde k transportu paliva z nádrže do motoru.

11.1.1 Startování při studeném motoru (obr.11, 12)

Ve „studeném“ stavu:

1. Nastavte „páku sytiče“ (22) do polohy |↖|.
2. Při nižších teplotách stiskněte 7krát tlačítko „Primer“ (14). To usnadňuje spuštění motoru.
3. Podržte výrobek za držadlo nahoře (7) a vytahujte pomalu lankový startér (13), až docílíte odpor.

4. Nyní několikrát silněji zatáhněte za lankový startér (13), až motor krátce naskočí a znovu zhasne.
5. Jakmile se motor vypne, stiskněte plynovou páčku (6). Páka sytiče (22) skočí automaticky do provozní polohy „Teplý start“ |↕|.
6. Nyní prudce zatáhněte za lankový startér (13) a motor nastartujte. Pokud motor nenaskočí, postup opakujte.
7. Nechejte výrobek zahřát během chodu po dobu 1-2 minut.

Upozornění:

Výrobek je vybaven funkcí automatického sytiče. Jakmile stisknete plynovou páčku, zaskočí páka sytiče do polohy |↕|.

Při vysokých venkovních teplotách se může stát, že je nutné startovat bez sytiče i při studeném motoru!

11.1.2 Startování při zahřátém motoru (obr. 11, 12)

Výrobek byl zastavený na méně než 15–20 minut.

V „teplém“ stavu:

1. Páka sytiče (22) se k nastartování zahřátého motoru nemusí nastavovat do polohy |↖|.
2. Podržte výrobek za držadlo nahoře (7) a vytahujte pomalu lankový startér (13), až docílíte odpor.
3. Nyní prudce zatáhněte za lankový startér (13). Výrobek by měl nastartovat po maximálně 2 zatáhnutích. Pokud výrobek stále nenastartuje, opakujte postup, jak je popsáno v *11.1.1*.

Upozornění:

- Pokud motor ani po několika pokusech nenaskočí, přečtěte si kapitolu *17*.

11.2 Nastavení otáček motoru (obr. 1)

Otáčky motoru by měly být přizpůsobené charakteru odstraňovaného materiálu:

- Pro lehký materiál na zemi používejte výrobek při nízké rychlosti.
- Používejte výrobek při průměrné rychlosti pro odstranění trávy a lehkého listí z asfaltu nebo pevného podkladu.
- Pro těžké materiály, jako jsou nečistoty, používejte výrobek při vysoké rychlosti.

1. Nastavte požadované otáčky výrobku pro provoz přístroje pomocí plynové páčky (6). Polohu plynové páčky lze nastavit pomocí aretace plynové páčky (5).

Upozornění:

V prvních 6-8 provozních hodinách se vyvarujte provozu motoru na plný výkon.

11.3 Vypnutí motoru (obr. 1, 10)

11.3.1 Sled kroků při nouzovém vypnutí

Pokud je nutné výrobek okamžitě zastavit, stiskněte tlačítko pro zapnutí/vypnutí (10) do polohy „0“ a podržte ho stisknuté tak dlouho, až se motor zastaví.

11.3.2 Normální sled kroků

1. Povolte aretaci plynové páčky (5).
2. Pusťte plynovou páčku (6).
3. Stiskněte tlačítko pro zapnutí/vypnutí (10) do polohy „0“ a podržte ho stisknuté tak dlouho, až se motor zastaví.

11.4 Provoz benzínového fukaru na listí (obr. 1)

⚠ VAROVÁNÍ

Nebezpečí zranění!

Pokud proud vzduchu nasměrujete na osoby, zvířata nebo předměty, může dojít ke zranění a poškození.

– Směřujte proud vzduchu směrem od sebe.
– Nikdy nesměrujte proud vzduchu na jiné osoby, zvířata nebo předměty.
– Neodfukujte tvrdé předměty, jako jsou kameny nebo větve.

⚠ VAROVÁNÍ

Nebezpečí zranění

Odmrštěné objekty a rotující díly mohou způsobit vážná zranění.

– Zajistěte, aby jiné osoby dodržovaly dostatečnou bezpečnou vzdálenost.
– Nedovolte, aby se k výrobku přibližovaly nepovolané osoby.
– Držte výrobek před sebou.
– Nikdy nemiřte výrobkem na sebe, jiné osoby nebo zvířata.
– Vždy dbejte na to, aby se směrem k osobám či zvířatům nefoukaly žádné předměty ani prach, ani se nepoškodily předměty.
– Vždy mějte na paměti směr větru, nikdy nepracujte proti němu.

Během provozu fukaru na listí držte horní držadlo (7) výrobku.

Rychlost motoru by měla být přizpůsobená charakteru odstraňovaného materiálu.

11.5 Provoz benzínového fukaru na listí (obr. 1)

⚠ VAROVÁNÍ

Nebezpečí zranění!

Pokud není sběrný vak při provozu vysavače na listí upevněný, může dojít ke zranění odletujícími kusy.

– Vysavač na listí používejte pouze s řádně namontovaným sběrným vakem.
– Zavřete zip sběrného vaku.
– Ujistěte se, že sběrný vak není poškozený.

⚠ OPATRNĚ

Během práce držte výrobek pevně oběma rukama. Uchopte obě rukojeti.

Upozornění:

Při provozu vysavače na listí doporučujeme střední/vysokou rychlost.

Nevysávejte příliš mnoho listí najednou, nesbírejte vlhkou trávu nebo vlhké listí, protože to může vést k ucpání. Nevysávejte žádné tvrdé materiály.

Vysavač na listí není mokrý vysavač!
Nevysávejte mokré materiály (listí, hlínu, větvičky, větve, šišky, trávu, zeminu, písek, mulčovací kůru apod.).
Nevysávejte na vlhkém nebo mokrém trávníku, trávě nebo louce.
Za určitých okolností může nesprávné použití vést k ucpání řezací komory, a tím ke snížení výkonu.

Sběrný vak funguje jako filtr, podobně jako u běžného domácího vysavače. Z tohoto důvodu je lepší sběrný vak zcela nenaplnit a objemné předměty ihned odstranit.

1. Položte levou ruku na držadlo nahoře (7) a pravou na držadlo dole (15).
2. Držte držadlo dole (15) tak, aby byl záchytný vak (18) na pravé straně obsluhy.
3. Během sběru držte zaoblený konec sací trysky (21) několik centimetrů nad zemí.

Upozornění:

Abyste zabránili zbytečnému opotřebení sběrného vaku, netahejte jej během práce po zemi.

11.5.1 Vyprazdňování záchytného vaku (18) (obr.1, 9)

Příliš plný sběrný vak snižuje výkon výrobku a může způsobit přehřátí motoru.

1. Vypněte motor.
2. Počkejte, až bude výrobek v klidovém stavu.
3. Otevřete zip záchytného vaku (18) a vyprázdněte ho (18), aniž byste ho uvolňovali z výstupní trubky (12).

11.5.2 Odstranění blokování (obr. 1, 5, 15)

⚠ VAROVÁNÍ

Nebezpečí zranění!

Pokud budete odstraňovat zablokování holýma rukama, můžete se zranit.

– Používejte ochranné rukavice.
– Použijte vhodné nástroje (např. dřevěnou tyč).

Upozornění:

Při použití výrobku jako vysavače listí hrozí riziko, že nasajete předměty, které mohou zablokovat výrobek a rotor.

1. Vypněte motor.
2. Odstraňte kryt konektoru zapalovací svíčky (11) uvolněním šroubu (11a). Použijte k tomu dodávaný inbusový klíč 4 mm (C).
3. Vytáhněte konektor zapalovací svíčky (24).
4. Odmontujte vakuovou trubku (20).
5. Zkontrolujte, zda není trubka zablokovaná. Jemně poklepejte na trubku nebo použijte dřevěnou tyč, abyste uvolnili případná zablokování. V případě potřeby lehce poklepejte trubkou o zem, aby se zablokování uvolnilo.
6. Z přívodu vakua odstraňte cizí předměty.
7. Ujistěte se, že rotor už nic neblokuje, než znovu použijete výrobek.

11.6 Pracovní pokyny

Upozornění:

- Určitému zatížení hlukem z tohoto výrobku se nelze vyhnout. Odložte hlučné práce na schválenou a určenou dobu. V případě potřeby dodržujte přestávky na odpočinek a omezte dobu práce na nezbytně nutnou.
- Pro svou osobní ochranu a ochranu osob v okolí používejte vhodnou ochranu sluchu.

Výrobek se smí používat pouze pro následující účely použití:

- Jako dmychadlo na shrnování suchého listí nebo jeho odfukování z těžko přístupných míst.
- Jako sací mechanismus pro nasávání suchého listí.
  Při funkci sání slouží výrobek také jako drtič. Suché listí se rozdrtí, zmenší se jeho objem a připraví se k případnému kompostování. Intenzita drcení závisí na velikosti listů a zbytkové vlhkosti, kterou ještě obsahují.

Jakékoli jiné než výše popsané použití může výrobek poškodit a představovat nebezpečí pro uživatele.

- Před zapnutím výrobku se ujistěte, že není namířený na lidi nebo zvířata.
- Během práce držte výrobek pevně oběma rukama. Uchopte obě rukojeti.
- V prašném prostředí povrchy lehce navlhčete.

11.6.1 Při použití jako benzínový fukar na listí

- Optimálních výsledků dosáhnete, když budete dmychadlo používat ve vzdálenosti 5 - 10 cm od země.
- Nasměrujte proud vzduchu dopředu a pohybujte se pomalu, abyste sfoukali listí nebo zahradní odpad dohromady nebo je odstranili z těžko přístupných míst.
- K uvolnění odpadu před foukáním používejte hrábě a košťata.
- Začněte pracovat s nejvyšším výkonem foukání, abyste rychle shrnuli listí ležící kolem. Zvolte nižší výkon foukání, abyste zhutnili dříve shrnutou hromadu listí.
- Vždy mějte na paměti směr větru, nikdy nepracujte proti němu.

11.6.2 Při použití jako benzínový fukar na listí

- Dbejte na to, aby nebylo nasáváno příliš mnoho listů najednou. Tím se zabrání ucpání sací trubky a zablokování řezacího ústrojí.

11.7 Ukončení práce (obr. 15)

1. Vypněte motor.
2. Odstraňte konektor zapalovací svíčky (24), aby se zabránilo neúmyslnému uvedení do provozu.
3. Očistěte výrobek.

12 Čištění a údržba

⚠ VAROVÁNÍ

Nechte opravářské práce a údržbové práce, které nejsou popsané v tomto návodu k obsluze, provést ve specializované dílně. Používejte pouze originální náhradní díly.

Hrozí nebezpečí nehody! Údržbářské práce provádějte vždy při vypnutém motoru. Hrozí nebezpečí zranění! Před prováděním veškerých údržbářských prací nechte výrobek vychladnout. Prvky motoru jsou horké. Hrozí nebezpečí poranění a popálení!

Výrobek se může neočekávaně nastartovat a způsobit zranění.

– Před všemi údržbářskými pracemi vypněte motor.
– Vytáhněte konektor zapalovací svíčky ze zapalovací svíčky.
– Nechte motor vychladnout.
– Všechny ochranné a bezpečnostní prostředky musí být namontovány zpět ihned po dokončení oprav a údržby.

12.1 Čištění

Upozornění:

Po každém použití by se měl výrobek důkladně vyčistit.

- Udržujte ochranná zařízení, větrací štěrbiny a plášť motoru pokud možno bez prachu a nečistot. Otřete výrobek čistou tkaninou* nebo jej vyfoukejte stlačeným vzduchem s nízkým tlakem*. Doporučujeme výrobek vyčistit ihned po každém použití.
- Aby se snížilo riziko požáru, čistěte pravidelně chladicí žebra motoru stlačeným vzduchem. Očistěte oblast tlumiče hluku od prachu, listí nebo jiných cizích těles.
- Větrací otvory musí být stále volné.
- Čistěte výrobek pravidelně vlhkým hadrem a trochou mazacího mýdla. Nepoužívejte žádné čisticí prostředky ani rozpouštědla; mohly by poškodit plastové díly výrobku. Dbejte na to, aby se dovnitř výrobku nemohla dostat žádná voda.
- Neponořujte výrobek pro čištění nikdy do vody nebo jiných kapalin.

Čištění fukaru na listí

1. Vyčistěte vyfukovací trubku (3) a plochou trysku (1), resp. kulatou trysku (2) při znečištění kartáčem.

Čištění vysavače listí

1. Po skončení práce vezměte záchytný vak (18). Otočte záchytný vak (18) naruby, důkladně jej vyčistěte a v případě potřeby osušte. Tím se zabrání tvorbě plísní a nepříjemných pachů.
2. Silně znečištěný záchytný vak (18) lze vymýt vodou a mýdlem a následně vysušit.
3. V případě těžkého chodu zipu namažte zuby zipu nasucho mýdlem.
4. V případě znečištění vyčistěte vakuovou trubku (20), sací trysku (21) a výstupní trubku (12) pomocí kartáče.

12.2 Údržba

Upozornění:

Provádějte pečlivou údržbu výrobku. Kontrolujte, zda pohyblivé díly fungují bezvadně a nejsou vzpříčené, zda nejsou prasklé nebo tak poškozené, že je omezena funkčnost výrobku. Poškozené díly nechte před používáním výrobku opravit.

Pravidelná pečlivá technická údržba je nutná k zaručení nezměněné bezpečnosti a výkonnosti výrobku.

Odstraňte všechny nástroje, které používáte pro údržbu, než výrobek uvedete do provozu nebo uskladníte.

Všechny ochranné a bezpečnostní prostředky musí být namontovány zpět ihned po dokončení oprav a údržby.

12.2.1 Plán údržby

Pro zajištění bezporuchového provozu je nutné bezpodmínečně dodržovat následující intervaly údržby.
Pozor! Při prvním uvedení do provozu je třeba nalít směs paliva a oleje.

Součást		Před každým použitím	Každé 3 měsíce nebo 20 h	Každých 6 měsíců nebo 50 h	Každých 12 měsíců nebo 100 h	Každé 2 roky nebo 300 h
Vzduchový filtr	Kontrola	X				
	Čištění		X			
Zapalovací svíčka	Kontrola a nastavení			poprvé po 10h, poté vždy po 50h		
	Výměna					X
Konektor zapalovací svíčky	Čištění				X	
Chladicí žebra	Zkouška	X				
Spojovací prvky, jako jsou šrouby a matice	Kontrola (v případě potřeby dotažení)	X				
Směs paliva a oleje	Kontrola	X				
Palivová nádrž	Kontrola	X				
Palivový filtr	Výměna				viz *12.2.4*	
Palivové vedení	Kontrola	Před každým použitím. **V případě poškození nechte provést výměnu autorizovaným odborným provozem.**				
Nastavení karburátoru	Kontrola	Když se motor sám vypne při ubrání plynu. **Nechte provést pouze u autorizovaného odborného provozu** (viz *12.2.2*)**.**				
Sběrný vak	Kontrola	Před každým použitím. V případě poškození proveďte výměnu.				
	Čištění	Při silných znečištěních.				

12.2.2 Údržba seřízení karburátoru

Pokud motor při redukci plynu sám zhasne, je třeba provést seřízení karburátoru.

Nechte seřízení karburátoru (např. nastavení volnoběžných otáček) provádět pouze kvalifikovaný odborný personál, abyste zamezili poškození motoru.

12.2.3 Údržba zapalovací svíčky (obr. 14-16)

POZOR

Zapalovací svíčku vyměňujte pouze tehdy, když je motor studený!

Zkontrolujte zapalovací svíčku (24a) poprvé po 10 provozních hodinách, zda není znečištěná, a případně ji vyčistěte měděným kartáčem. Poté zapalovací svíčku (24a) čistěte vždy po 50 provozních hodinách.

1. Sejměte kryt konektoru zapalovací svíčky (11). Za tím účelem povolte šroub (11a). Použijte k tomu dodávaný inbusový klíč 4mm (C).
2. Vytáhněte konektor zapalovací svíčky (24).
3. Povolte zapalovací svíčku (24a) přiloženým klíčem na zapalovací svíčky (B).
4. Pomocí spárové měrky nastavte rozteč elektrod na 0,6 -0,7 mm.
5. Znovu namontujte zapalovací svíčku (24a) a dbejte na to, aby nebyla příliš utažená.
6. Smontování probíhá v opačném pořadí.

12.2.4 Údržba palivového filtru (obr.1)

Uvnitř palivové nádrže (16) je umístěn palivový filtr, který brání tomu, aby se do motoru dostaly nečistoty. Palivový filtr byste měli jednou za rok nechat vyměnit u svého prodejce.

12.2.5 Údržba vzduchového filtru (obr.17)

POZOR

Znečištěné vzduchové filtry snižují výkon motoru omezením přívodu vzduchu do karburátoru. Proto je nezbytná pravidelná kontrola.

⚠ NEBEZPEČÍ

Nebezpečí požáru a výbuchu!

Při nesprávném čištění se palivo může vznítit a případně vybuchnout. To může způsobit těžké popáleniny nebo smrt.

– Pěnovou vložku vzduchového filtru, vložku z rouna a kovovou vložku vzduchového filtru čistěte pouze vyklepáním nebo vyfouknutím.
– Čištění nikdy neprovádějte benzínem nebo hořlavými čisticími prostředky.

POZOR

Nebezpečí poškození!

Provoz motoru bez filtračního prvku nebo s poškozeným filtračním prvkem může způsobit poškození motoru.

– Nikdy nenechte motor běžet bez vzduchové filtrační vložky nebo s poškozenou vložkou. Nečistota tak vnikne do motoru, čímž může dojít k závažným poškozením motoru.

- Pěnovou vložku (19b) s vložkou z rouna (19c) a kovovou vložku (19d) byste měli pravidelně kontrolovat a podle potřeby vyčistit.
- Ve velmi zaprášeném prostředí je nutné kontrolovat pěnovou vložku (19b) s vložkou z rouna (19c) a kovovou vložku (19d) častěji.

1. Povolte šroub vzduchového filtru (19a) otáčením proti směru hodinových ručiček.
2. Sejměte kryt vzduchového filtru (19).
3. Vyjměte pěnovou vložku (19b) s vložkou z rouna (19c) a kovovou vložku (19d).
4. Vyčistěte všechny části vyklepáním nebo vyfoukáním stlačeným vzduchem.
5. Smontování probíhá v opačném pořadí.

12.2.6 Vypuštění směsi paliva a oleje (obr.1)

⚠ NEBEZPEČÍ

Smrtelné nebezpečí!

Palivo je jedovaté a vysoce vznětlivé. Při manipulaci s palivem nekuřte.

⚠ VAROVÁNÍ

Nebezpečí ohrožení zdraví!

Dýchání výparů paliva/mazacího oleje a výfukových plynů může způsobit vážné poškození zdraví, bezvědomí a v krajním případě i smrt.

– Nevdechujte výpary paliva/mazacího oleje a výfukové plyny.
– Vyprazdňujte palivo pouze venku nebo v dobře větraných prostorách.

⚠ VAROVÁNÍ

Vyvarujte se přímého kontaktu pokožky s palivem a vdechování palivových výparů. Používejte bezpečnostní rukavice.

Při delší době skladování se musí palivo vypustit.

- Dbejte na to, aby se palivo nedostalo do půdy.
- Uchovávejte palivo jen v k tomu určených nádobách* (kanystrech).
- K likvidaci nebo uskladnění provozních materiálů, např. paliva, nikdy nepoužívejte lahve od nápojů apod. Osoby a zvláště děti by to mohlo zlákat k napití.
- Uložte nádoby na palivo a směs paliva a oleje odděleně, abyste zabránili chybnému tankování normálním benzínem.

1. Pomalu sejměte víko (17) palivové nádrže (16), abyste uvolnili případný tlak v nádrži.
2. Přelijte směs paliva a oleje opatrně z nádrže do vhodné nádoby*.
3. Úplně vypusťte směs paliva a oleje.
4. Víko nádrže (17) opět pevně zašroubujte.

12.2.6.1 Vypuštění směsi paliva a oleje pomocí odsávacího čerpadla na palivo

1. Pod hadicí odsávacího čerpadla na palivo podržte sběrnou nádobu*.
2. Odšroubujte víko nádrže (17). Víko nádrže (17) je spojené s pojistkou proti ztracení v palivové nádrži (16) a nemůže tak spadnout.
3. Zasuňte hadici odsávacího čerpadla na palivo* do palivové nádrže (16) a pomocí odsávacího čerpadla na palivo* zcela odčerpejte směs paliva a oleje.
4. Víko nádrže (17) opět pevně zašroubujte.

* = není v rozsahu dodávky!

12.2.6.2 Vyprázdnění karburátoru (obr.1, 14+15)

Při delší době skladování se musí vyprázdnit karburátor.

V opačném případě se zbytek pohonné hmoty karburátoru bude vypařovat a zanechá gumovité usazeniny. To by mohlo ztížit start a mohlo by být příčinou drahé opravy.

1. Nastartujte motor a nechte ho běžet tak dlouho, dokud se palivová směs z karburátoru nevyčerpá a motor se sám nezastaví.
2. Nechte motor vychladnout (cca 5 minut).
3. Sejměte kryt konektoru zapalovací svíčky (11).
4. Vytáhněte konektor zapalovací svíčky (24) ze zapalovací svíčky (24a).
5. Vyšroubujte zapalovací svíčku (24a).
6. Do spalovací komory nalijte 1 čajovou lžičku čistého oleje pro dvoutaktní motory válcovým otvorem uchycení zapalovací svíčky.
7. Několikrát pomalu zatáhněte za lankový startér (13), aby se vnitřní komponenty pokryly olejem.
8. Zapalovací svíčku (24a) znovu nasaďte.

13 Přeprava

POZOR

Nebezpečí popálení!

Držte horký tlumič hluku od těla. Hrozí nebezpečí popálení!

⚠ VAROVÁNÍ

Nebezpečí zranění!

Neúmyslné a neočekávané spuštění výrobku může způsobit zranění.

1. Po vychladnutí motoru vytáhněte konektor zapalovací svíčky (24) ze zapalovací svíčky.
2. Nechejte motor před přepravou nebo nakládáním ochladit, aby se zabránilo popálení a vyloučilo se nebezpečí požáru.
3. Před přepravou na delší vzdálenosti beze zbytku vyprázdněte palivovou nádrž (16).
4. Abyste zabránili poškození a zranění, zajistěte výrobek proti převrácení a posunutí během přepravy ve vozidlech.

14 Skladování

⚠ NEBEZPEČÍ

Nebezpečí požáru a výbuchu!

Při skladování výrobku v blízkosti možných zdrojů vznícení může dojít k požáru nebo výbuchu. To může způsobit těžké popáleniny nebo smrt.

– Odstraňte možné zdroje vznícení, jako jsou kamna, teplovodní plynové kotle, plynové sušičky apod.

Uložte výrobek a jeho příslušenství na tmavém, suchém místě chráněném před mrazem a nedostupném pro děti.
Optimální skladovací teplota se pohybuje mezi 5 C a 30°C.
Výrobek uchovávejte v originálním balení.
Výrobek zakryjte, aby byl chráněn před prachem nebo vlhkostí. Návod k obsluze uchovávejte v blízkosti výrobku.

- Výrobek nikdy neskladujte s palivem v palivové nádrži v budově, v níž by se palivové výpary mohly dostat do kontaktu s otevřeným ohněm nebo jiskrami.
- Nechte napřed vychladnout motor, než výrobek odstavíte v uzavřené místnosti.
- Před uskladněním výrobek očistěte a proveďte údržbu.
- Neskladujte výrobek s naplněným záchytným vakem.
- Aby se zabránilo požáru, udržujte motor, výfuk a prostor kolem palivové nádrž čistý bez trávy, listí a uniklého maziva (oleje).
- Skladování venku se nedoporučuje. Zajistěte výrobek také před nepovolaným přístupem.

Při skladování déle než 30 dní

Pokud se výrobek nepoužívá déle než 30 dnů, proveďte následující kroky pro jeho přípravu ke skladování.

- Při delším skladování vyprázdněte palivovou nádrž.
- Vyprázdněte karburátor.

15 Oprava & objednávka náhradních dílů

Po opravě nebo údržbě se přesvědčte, zda byly namontovány všechny bezpečnostní prvky a zda jsou v bezvadném stavu. Nebezpečné součásti skladujte mimo dosah jiných osob včetně dětí.

POZOR

Podle zákona o záruce na výrobky neručíme za škody způsobené neodbornými opravami nebo nevyužitím originálních náhradních dílů.

Obraťte se na oddělení služeb zákazníkům nebo autorizovaného odborníka. Totéž platí i pro součásti příslušenství.

Náhradní díly a příslušenství obdržíte v našem servisním středisku.

Důležité upozornění v případě opravy

- Při zpětné dodávce výrobku kvůli opravě pamatujte, že se výrobek z bezpečnostních důvodů smí do servisní stanice posílat jen tehdy, když neobsahuje palivo a olej.
- Pro vypuštění směsi paliva a oleje viz kapitola *12.2.6*.

15.1 Objednávání náhradních dílů

Při objednávání náhradních dílů je třeba vyplnit tyto údaje:

- Označení modelu
- Číslo výrobku
- Údaje na typovém štítku

Náhradní díly/příslušenství

Výrobek	Č. výrobku
Vzduchový filtr s pěnovou vložkou	5911106003
Zapalovací svíčka	3904801048
Sběrný vak	5911101023

15.2 Servisní informace

Je nutno dbát na to, že v případě tohoto výrobku následující díly podléhají opotřebení, které je dáno používáním nebo se tak děje přirozeně, příp. že na následující díly je pohlíženo jako na spotřební materiál.

Opotřebitelné díly*: Zapalovací svíčka, vzduchový filtr, záchytný vak

* = není nutně zahrnuto v rozsahu dodávky!

16 Likvidace a recyklace

Upozornění k obalu

Balicí materiály jsou recyklovatelné. Obaly prosím likvidujte způsobem šetrným k životnímu prostředí.

O možnostech likvidace vysloužilého přístroje vám podá informace správa vaší obce nebo vašeho města.

Paliva a oleje

- Před likvidací výrobku je nutné vyprázdnit palivovou nádrž a nádrž na motorový olej!
- Palivo a motorový olej nepatří do domovního odpadu nebo odtoku, ale musí se zachycovat a likvidovat odděleně!
- Prázdné zásobníky oleje a paliva musí být zlikvidovány ekologicky.

17 Odstraňování poruch

Následující tabulka zobrazuje příznaky vad a popisuje, jak lze vady odstranit, pokud výrobek nepracuje správně. Pokud nemůžete problém takto lokalizovat a odstranit, obraťte se na svou servisní dílnu.

Porucha	**Možná příčina**	**Řešení**
Výrobek se nedá spustit	Znečištěný vzduchový filtr.	Vyčistěte/vyměňte vzduchový filtr.
	Ucpaný palivový filtr.	Vyčistěte nebo vyměňte palivový filtr.
	Chybějící přívod paliva.	Zkontrolujte, zda je v zásobníku paliva dostatek paliva a v případě potřeby jej natankujte.
	Závada v palivovém vedení.	Kontrola palivového vedení, zda není zalomené nebo poškozené.
	Vadné startovací zařízení.	Zkontrolujte správné uložení konektoru zapalovací svíčky. Kontaktujte servisní místo.
	Zapalovací svíčka je příliš znečištěná/příliš mokrá kvůli příliš velkému množství paliva.	Vyjměte zapalovací svíčku, vyčistěte ji a vysušte, poté několikrát zatáhněte za lanko startéru a nasaďte zapalovací svíčku zpět.
	Konektor zapalovací svíčky nezapojen.	Zkontrolujte správné usazení konektoru zapalovací svíčky.
	Žádná zapalovací jiskra.	Zkontrolujte správné usazení konektoru zapalovací svíčky. Zkontrolujte, zda není zapalovací svíčka znečištěná a je správná rozteč elektrod. Zkontrolujte případné poškození kabelu zapalování. Kontaktujte servisní místo.
	Vadný motor.	Kontaktujte servisní místo.
	Vadný karburátor.	Kontaktujte servisní místo.
	Vyfukovací / sací trubka nejsou kompletně namontované.	Namontujte dvoudílnou vyfukovací / sací trubku.
Výrobek lze nastartovat a okamžitě se opět vypne.	Nesprávné nastavení karburátoru (volnoběžné otáčky).	Kontaktujte servisní místo.
Motor běží neklidně	Nesprávné seřízení karburátoru.	Kontaktujte servisní místo.
	Vzduchové filtry jsou znečištěné	Vyčistěte nebo vyměňte vzduchový filtr.
	Znečištěná zapalovací svíčka	Vyčistěte nebo vyměňte zapalovací svíčku.
	Tlačítko pro zapnutí/vypnutí je vadné.	Kontaktujte servisní místo.
Vznik kouře	Chybná směs paliva.	Použijte směs pro 2taktní motory ve směšovacím poměru 40:1.
	Nesprávné seřízení karburátoru.	Kontaktujte servisní místo.
Výrobek nepracuje na plný výkon	Znečištěný vzduchový filtr.	Vyčistěte nebo vyměňte vzduchový filtr.
	Znečištěná zapalovací svíčka	Vyčistěte nebo vyměňte zapalovací svíčku.
	Nesprávné seřízení karburátoru.	Kontaktujte servisní místo.
	Záchytný vak je plný.	Vyprázdněte záchytný vak.
	Záchytný vak je znečištěný.	Vyčistěte záchytný vak.
	Trubka nebo řezací ústrojí jsou zablokované.	Odstraňte případná zablokování, jak je popsáno v návodu k obsluze.

18 EU prohlášení o shodě

Překlad originálního prohlášení o shodě

Výrobce:

Scheppach GmbH
Günzburger Straße 69
D-89335 Ichenhausen

Prohlašujeme na svou výlučnou odpovědnost, že zde popsaný výrobek odpovídá platným směrnicím a normám.

Značka:	**Parkside**
Název výrobku:	**BENZÍNOVÝ VYSAVAČ/FUKAR NA LISTÍ - PBLS 26 A1**
Č. výr.:	**3910127977 – 3910127979; 39101279915; 39101279959**
IAN:	**459314_2401**
Sériové č.:	**01001 – 10990**

Směrnice EU:

2014/30/EU, 2006/42/EG, 2000/14/EG_2005/88/EG, 2011/65/EU, 2016/1628/EU*

* Výše popsaný předmět prohlášení splňuje předpisy směrnice 2011/65/EU Evropského parlamentu a Rady ze dne 8. června 2011 pro omezení používání určitých nebezpečných látek v elektrických a elektronických zařízeních.

Použité normy:

EN 15503:2009+A2:2015; EN ISO 14982:2009

Postup posuzování shody:

2000/14/EG_2005/88/EG – Příloha: V

Zaručená hladina akustického výkonu (L_{WA}):	109 dB
Naměřená hladina akustického výkonu (L_{WA}):	107 dB

2016/1628/EU

Emise. No: e24*2016/1628*2021/1398SHA1/P*0328*01

Pracovník pověřený dokumentací:

Tobias Ihle
Günzburger Str. 69
D-89335 Ichenhausen

Ichenhausen, 23.07.2024

Simon Schunk
Division Manager Product Center

Andreas Pecher
Head of Project Management

Záruční list

Vážena zakaznice, važeny zakazniku,

naše výrobky podléhají přísné kontrole kvality. Pokud i přesto tento přístroj bezvadně nefunguje, velice toho litujeme a prosíme Vás, abyste se obrátili na náš zákaznický servis, jehož adresa je uvedena na tomto záručním listu. Rádi Vám budeme k dispozici také telefonicky na níže uvedeném servisním čísle. Pro uplatňování nároků na záruku platí následující:

- Tyto záruční podmínky upravují dodatečný záruční servis. Vašich zákonných nároků na záruku se tato záruka netýká. Náš záruční servis je pro Vás bezplatný.
- Záruční servis se vztahuje výhradně na nedostatky, které lze odvodit z vad materiálu nebo výrobních vad a je také omezen pouze na odstranění těchto nedostatků, resp. výměnu přístroje. Dbejte prosím na to, že naše přístroje nebyly podle svého účelu určení konstruovány pro živnostenské, řemeslnické nebo průmyslové použití. Záruční smlouva tak není realizována, pokud byl přístroj používán v živnostenských, řemeslných nebo průmyslových podnicích a při srovnatelných činnostech. Z naší záruky je dále vyloučeno poskytnutí náhrady za dopravní škody, škody způsobené nedodržováním montážního návodu nebo z důvodů neodborné instalace, nedodržování návodu k použití (jako např. připojení na chybné síťové napětí nebo druh proudu), nedovoleného nebo neodborného používání (jako např. přetížení přístroje nebo použití neschválených vložných nástrojů nebo příslušenství), nedodržování pokynů pro údržbu a bezpečnostních pokynů, vniknutí cizích těles do přístroje (jako např. písek, kameny nebo prach), použití násilí nebo poškození v důsledku cizích vlivů (jako např. škody způsobené pádem), jakož také běžného opotřebení způsobeného používáním.

Nárok na záruku zaniká, pokud bylo do přístroje již zasahováno

- Záruční doba činí 3 roky a začíná datem koupě přístroje. Nároky na záruku před vypršením záruční doby je třeba uplatňovat během dvou týdnů od zjištění defektu. Uplatňování nároků na záruku po vypršení záruční doby je vyloučeno. Oprava nebo výměna přístroje nevede k prodloužení záruční doby, ani k zahájení nové záruční doby za provedený výkon pro přístroj nebo pro případné zamontované náhradní díly. Toto platí také v případě servisu v místě Vašeho bydliště.
- Pro uplatnění nároku ze záruky se prosím obraťte na adresu servisu uvedenou dole. Pokud se reklamace uplatňuje v záruční době, dáme Vám k dispozici formulář pro vrácení, pomocí kterého nám můžete vadný přístroj zdarma zaslat zpět. Popište nám prosím pokud možno přesně důvod reklamace. Je-li defekt přístroje v našem záručním servisu obsažen, obdržíte obratem opravený nebo nový přístroj.

Samozřejmě rádi za úhradu nákladů odstraníme defekty na přístroji, které nespadají nebo již nespadají do rozsahu záruky. K tomu nám přístroj prosím zašlete na naši servisní adresu.

Postup v případě záruky

Abyste zajistili rychlé vyřízení své žádosti, postupujte podle níže uvedených pokynů:

- Pro všechny dotazy si prosím připravte účtenku a číslo výrobku (např. IAN 459314_2401) jako doklad o nákupu.
- Číslo výrobku naleznete na typovém štítku na výrobku, na rytině na výrobku, na titulní straně návodu (vlevo dole) nebo na nálepce na zadní nebo spodní straně výrobku.
- V případě chyb funkce nebo jiných závad se nejprve telefonicky nebo e-mailem obraťte na níže uvedené servisní oddělení.
- Poté můžete bezplatně zaslat výrobek označený jako vadný na adresu servisu, přiložit doklad o koupi (účtenku) a uvést, o jakou vadu se jedná a kdy k ní došlo.
- Tyto a mnoho dalších příruček si můžete prohlédnout a stáhnout na stránkách parkside-diy.com. Tento QR kód vás přenese přímo na stránky parkside-diy.com. Vyberte svou zemi a pomocí vyhledávací masky vyhledejte návody k obsluze. Zadejte číslo výrobku (IAN) 459314_2401, abyste získali přístup k návodu k obsluze vašeho výrobku.

Kontakt na servis (CZ):

Jméno: S&E Solutions s.r.o. - Zahrada v akci
Moravská 1278
CZ - 57001 Litomyšl
Telefon: 00800 4003 4003
E-mail: service.CZ@scheppach.com
Sídlo: Česká republika

PDF ONLINE
parkside-diy.com

Obsah

1 Vysvetlenie symbolov na výrobku ... 140
2 Úvod ... 141
3 Popis výrobku (obr. 1 – 17) ... 141
4 Rozsah dodávky (obr. 1, 2, 5) ... 141
5 Použitie v súlade s určením ... 141
6 Bezpečnostné upozornenia ... 142
7 Technické údaje ... 145
8 Vybalenie ... 146
9 Montáž ... 146
10 Pred uvedením do prevádzky ... 147
11 Uvedenie do prevádzky ... 148
12 Čistenie a údržba ... 151
13 Preprava ... 153
14 Skladovanie ... 153
15 Oprava a objednávanie náhradných dielov ... 154
16 Likvidácia a recyklácia ... 154
17 Odstraňovanie porúch ... 155
18 EÚ vyhlásenie o zhode ... 156
19 Záručný list ... 157
20 Rozložený výkres ... 216

1 Vysvetlenie symbolov na výrobku

Použitie symbolov v tejto príručke má upriamiť vašu pozornosť na možné riziká. Bezpečnostné symboly a vysvetlenia, ktoré ich sprevádzajú, musia byť presne pochopené. Výstrahy samotné neodstraňujú riziká a nemôžu nahradiť správne opatrenia na zabránenie nehodám.

	Pred uvedením do prevádzky si prečítajte návod na obsluhu a bezpečnostné upozornenia a dodržiavajte ich!		Objem nádrže. Benzín: ROZ 95/ROZ 98
	Noste ochranu sluchu.	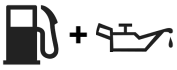	Miešací pomer paliva a oleja pre 2-taktné motory 40:1
	Noste ochranné okuliare.		Zapínač/vypínač a = vypnúť b = zapnúť
	Noste bezpečnostnú obuv!		Štartovacia páka (sýtič) „Studený štart“ Štartovacia páka (sýtič) „Teplý štart a práca“
	Noste pevnú obuv!	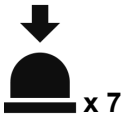	7x stlačte palivové čerpadlo (primer).
	Zabezpečte, aby iné osoby dodržiavali dostatočnú bezpečnostnú vzdialenosť.		Max. rýchlosť vzduchu
	Pozor! Výfuk a iné diely motora sa počas prevádzky veľmi zohrejú, nedotýkajte sa ich!		Max. objem vzduchu
	Nebezpečenstvo poranenia! Rukami nikdy nesiahajte do blízkosti nožov.		Zaručená hladina akustického výkonu výrobku.
	Nebezpečenstvo poranenia v dôsledku rotujúceho nožového valca! Keď je výrobok v prevádzke, držte ruky a nohy mimo otvorov.	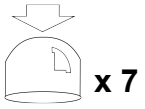	7x stlačte palivové čerpadlo (primer).
	Nebezpečenstvo spôsobené vymršťovaním častí pri bežiacom motore.	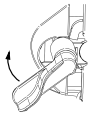	Použite sýtič.
	Pozor, horľavé látky. Oheň, otvorený plameň a fajčenie sú zakázané.	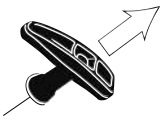	Zatiahnite za štartovacie tiahlo.
	2-taktný motorový olej: ISO - L - EGD/ JASO FD		Výrobok zodpovedá platným európskym smerniciam.

2 Úvod

Výrobca:

Scheppach GmbH

Günzburger Straße 69

D-89335 Ichenhausen

Vážený zákazník,

Želáme vám veľa zábavy a úspechov pri práci s vaším novým výrobkom.

Upozornenie:

Výrobca tohto výrobku neručí podľa platného zákona o ručení za výrobok za škody, ktoré vzniknú na tomto výrobku alebo budú spôsobené týmto výrobkom pri:

- neodbornom zaobchádzaní,
- nedodržiavaní návodu na obsluhu,
- opravách tretími stranami, nie autorizovanými odborníkmi,
- montáži a výmene neoriginálnych náhradných dielov,
- používaní v rozpore s určením,

Dodržiavajte:

Návod na obsluhu je súčasťou tohto výrobku.

Obsahuje dôležité pokyny, ako máte s výrobkom pracovať bezpečne, odborne a ekonomicky, ako máte predchádzať nebezpečenstvám, ušetriť náklady na opravu, znížiť doby výpadkov a zvýšiť spoľahlivosť a životnosť výrobku. Okrem bezpečnostných ustanovení tohto návodu na obsluhu musíte bezpodmienečne dodržiavať predpisy svojej krajiny platné pre prevádzku výrobku.

Pred použitím výrobku sa oboznámte so všetkými pokynmi na obsluhu a bezpečnostnými upozorneniami. Výrobok prevádzkujte len tak, ako je popísané, a v uvedených oblastiach použitia. Návod na obsluhu uchovávajte na bezpečnom mieste a pri odovzdávaní výrobku tretím osobám odovzdajte všetky dokumenty.

3 Popis výrobku (obr. 1 – 17)

1. Plochá dýza fúkacej rúry
2. Okrúhla dýza fúkacej rúry
3. Fúkacia rúra
3a. Bod upevnenia fúkacej rúry
3b. Čap fúkacej rúry
3c. Aretačná skrutka fúkacej rúry
4. Fúkacia prípojka motorovej jednotky
4a. Upínacia skrutka fúkacej prípojky
4b. Upevňovací bod fúkacej prípojky
5. Aretácia plynovej páky
6. Plynová páka
7. Rukoväť, hore
8. Motorová jednotka
9. Ochranná mreža vákuovej prípojky
9a. Aretácia ochrannej mreže vákuovej prípojky
10 Zapínač/vypínač
11. Kryt konektora zapaľovacej sviečky
11a. Skrutka krytu konektora zapaľovacej sviečky
12. Výfuková rúra
12a. Upevňovací bod výstupnej rúry
13. Štartér s lankovým tiahlom
14. Palivové čerpadlo (primer)
15. Rukoväť, dole
16. Palivová nádrž
17. Veko palivovej nádrže
18. Zachytávacie vrecko
19. Kryt vzduchového filtra
19a. Skrutka vzduchového filtra
19b. Penová vložka vzduchového filtra
19c. Flísová vložka vzduchového filtra
19d. Kovová vložka vzduchového filtra
20. Vákuová rúra
20a. Drážky vákuovej rúry
20b. Čap vákuovej rúry
20c. Aretačná skrutka vákuovej rúry
21. Nasávacia dýza vákuovej rúry
22. Páčka sýtiča
23. Vákuová prípojka
24. Konektor zapaľovacej sviečky
24a. Zapaľovacia sviečka

4 Rozsah dodávky (obr. 1, 2, 5)

Pol.	Počet	Označenie
1	1	Dýza s plochým nástrekom
2	1	Okrúhla dýza
3	1	Fúkacia rúra
3 a	1	Aretačná skrutka (fúkacia rúra)
8	1	Motorová jednotka
12	1	Výfuková rúra
18	1	Zachytávacie vrecko
20	1	Vákuová rúra
20 a	1	Aretačná skrutka (vákuová rúra)
21	1	Nasávacia dýza (vákuová rúra)
A	1	Zmiešavacia nádoba
B	1	Kľúč na zapaľovacie sviečky
C	1	Imbusový kľúč 4 mm

5 Použitie v súlade s určením

Vysávač lístia/fúkač lístia používajte len na nasledujúce účely:

- V režime fúkania na zber lístia alebo všeobecného záhradného odpadu ako odrezky, resp. na ich odstraňovanie z ťažko prístupných miest.
- V režime vysávania na vysávanie a sekanie suchého lístia a iného ľahkého, voľného a nehorľavého záhradného odpadu.
- Výrobok sa nesmie používať na hromadenie horľavých alebo výbušných výrobkov, žeravých uhlíkov, popola, horiacich cigariet a kusov vetiev, ostrých predmetov, kovových predmetov, kameňov a iných predmetov, ktoré by mohli byť nebezpečné pre obsluhujúcu osobu. Môže to mať za následok poranenia a poškodenie výrobku.

Nefúkajte ani nenasávajte materiály ohrozujúce zdravie!

Výrobok sa smie používať iba v súlade so svojím určením. Každé iné použitie presahujúce určenie je považované za používanie v rozpore s určením. Za škody z neho vzniknuté alebo poranenia akéhokoľvek druhu ručí používateľ/obsluha, a nie výrobca.

Súčasťou používania v súlade s určením je aj dodržiavanie bezpečnostných upozornení, ako aj návodu na montáž a prevádzkových pokynov v návode na obsluhu.

Osoby, ktoré používajú a udržiavajú výrobok, musia byť oboznámené s výrobkom a možnými nebezpečenstvami.

Zmeny na výrobku úplne vylučujú ručenie výrobcu za škody, ktoré tým vzniknú.

Výrobok sa smie používať iba s originálnymi dielmi a originálnym príslušenstvom od výrobcu.

Musia sa dodržiavať bezpečnostné, pracovné predpisy a predpisy týkajúce sa údržby, ako aj rozmery uvedené v technických údajoch.

Majte na pamäti, že naše výrobky neboli v súlade s určením skonštruované na komerčné, remeselné ani priemyselné použitie. Ak sa výrobok používa v komerčných, remeselných alebo priemyselných podnikoch, ako aj na podobné činnosti, nepreberáme žiadnu záruku.

Vysvetlenie signálnych slov v návode na obsluhu

⚠ NEBEZPEČENSTVO

Signálne slovo na označenie bezprostredne hroziacej nebezpečnej situácie, ktorá, ak sa jej nezabráni, bude mať za následok smrť alebo vážne poranenie.

⚠ VAROVANIE

Signálne slovo na označenie možnej nebezpečnej situácie, ktorá, ak sa jej nezabráni, by mohla mať za následok smrť alebo vážne poranenie.

⚠ OPATRNE

Signálne slovo na označenie možnej nebezpečnej situácie, ktorá, ak sa jej nezabráni, môže viesť k ľahkému alebo stredne ťažkému poraneniu.

POZOR

Signálne slovo na označenie možnej nebezpečnej situácie, ktorá, ak sa jej nezabráni, môže viesť k materiálnym škodám na výrobku alebo majetku/vlastníctve.

6 Bezpečnostné upozornenia

Všeobecné bezpečnostné upozornenia

⚠ VAROVANIE

Pred uvedením výrobku do prevádzky si v záujme vlastnej bezpečnosti dôkladne prečítajte túto príručku a všeobecné bezpečnostné upozornenia. Ak výrobok prenechávate tretím osobám, vždy k nemu priložte tento návod na použitie.

⚠ VAROVANIE

Používajte len palivá odporúčané v tomto návode.

⚠ VAROVANIE

Nikdy nepoužívajte palivo, ktoré nie je zmiešané s 2-taktným olejom. Môže to spôsobiť trvalé poškodenie motora a vylučuje záruku výrobcu na tento výrobok. Nikdy nepoužívajte palivovú zmes, ktorá bola skladovaná dlhšie ako 90 dní.

Všetky bezpečnostné upozornenia a pokyny uschovajte pre prípad neskoršieho použitia!

6.1 Poučenie

- Predtým, ako výrobok použijete, prečítajte si celý návod na obsluhu.
- Oboznámte sa s ovládacími a regulačnými zariadeniami a riadnym používaním výrobku.
- Naučte sa, ako výrobok vypnúť v prípade núdze.
- Výrobok používajte len na určený účel:
  - Presúvanie a hromadenie listov a trávy s rôznou obmedzenou hmotnosťou a malým rozmerom fúkaním.
  - Vákuový zber listov a trávy, rôznych odpadov s obmedzenou hmotnosťou a malými rozmermi, s výnimkou kvapalín akéhokoľvek druhu.
  - Výrobok sa nesmie používať na hromadenie horľavých alebo výbušných výrobkov, žeravých uhlíkov, popola, horiacich cigariet a kusov vetiev, ostrých predmetov, kovových predmetov, kameňov a iných predmetov, ktoré by mohli byť nebezpečné pre obsluhujúcu osobu. Môže to mať za následok poranenia a poškodenie výrobku.
- Deti nesmú s týmto produktom pracovať.
- Výrobok nesmú používať osoby (vrátane detí) so zníženými telesnými, zmyslovými alebo duševnými schopnosťami ani osoby s nedostatkom skúseností a znalostí.
- Výrobok nikdy neprevádzkujte, ak sú v blízkosti ľudia, najmä deti alebo domáce zvieratá.
- Nikdy nenechávajte výrobok používať inými osobami, ktoré nie sú oboznámené s týmito pokynmi. Miestne predpisy môžu stanovovať minimálny vek používateľa.
- Nepoužívajte výrobok, ak ste unavení alebo ste pod vplyvom drog, alkoholu či liekov. Nepoužívajte žiadne výrobky, ak ste unavení.
- Pri odovzdávaní produktu tretím stranám odovzdávajte všetku dokumentáciu.
- Majte na pamäti, že operátor alebo používateľ je zodpovedný za úrazy alebo ohrozenia iných osôb alebo ich majetku.
- Pred použitím vždy vykonajte vizuálnu kontrolu, aby ste zistili, či sú rezací mechanizmus, čapy rezacieho mechanizmu a iné upevňovacie prvky zaistené, či je kryt nepoškodený a či sú prítomné ochranné zariadenia a štíty. Aby sa zachovala rovnováha, opotrebované alebo poškodené komponenty vymieňajte v súpravách. Nahraďte poškodené alebo nečitateľné nápisy.

6.2 Všeobecné pokyny

- **Noste vhodný odev. Nenoste voľný odev ani šperky. Udržiavajte vlasy a odev mimo dosahu pohybujúcich sa dielov.** Voľný odev, šperky či dlhé vlasy sa môžu zachytiť do pohybujúcich sa dielov.
- Pri dlhých vlasoch noste sieťku na vlasy.
- Pri práci s týmto výrobkom vždy noste bezpečnostné rukavice, ochranné okuliare, ochranu sluchu, pevnú obuv a dlhé nohavice.
- Pri odložení výrobku a pred prácou na výrobku vždy vypnite motor výrobku.
- Skontrolujte kryty a ochranné zariadenia, či nie sú poškodené a či sú správne uložené. Prípadne ich vymeňte.
- Výrobok nikdy neprevádzkujte s chybnými **ochrannými zariadeniami** ani bez ochranných zariadení.

⚠ VAROVANIE

Palivo je značne horľavé:

- Uložte palivo do nádob, ktoré sú určené špeciálne na tento účel.

- Pred tankovaním vypnite spaľovací motor a nechajte ho vychladnúť.
- Tankujte iba vonku a počas plnenia nefajčite.
- Otvorte uzáver palivovej nádrže opatrne a pomaly. Počkajte na vyrovnanie tlaku a až potom úplne odoberte veko palivovej nádrže.
- Na tankovanie používajte vhodný lievik alebo plniacu rúru, aby sa palivo nedostalo na spaľovací motor a kryt. **Palivovú nádrž neprepĺňajte!**
- Palivo je potrebné naplniť pred spustením motora. Počas chodu motora alebo hneď po vypnutí výrobku sa nesmie otvárať uzáver palivovej nádrže ani dopĺňať palivo.
- Ak palivo pretieklo, nesmie sa vykonať pokus o naštartovanie motora. Výrobok je namiesto toho potrebné odstrániť z plochy znečistenej palivom. Je potrebné zabrániť akémukoľvek pokusu o naštartovanie, kým sa výpary paliva nevyparia.
- Rozliate palivo vždy poutierajte.
- Spustite výrobok vo vzdialenosti min. 3 m od miesta plnenia palivom.
- Ak sa palivo dostalo na odev, musí sa odev vymeniť.
- Veko nádrže sa musí po každom tankovaní riadne zaskrutkovať a dotiahnuť. Výrobok sa nesmie uviesť do prevádzky bez naskrutkovaného originálneho veka palivovej nádrže.
- Vymeňte chybné tlmiče hluku.
- Pred použitím výrobku vykonajte vizuálnu kontrolu. Skontrolujte predovšetkým:
  - Plynovou pákou sa musí dať voľne pohybovať a táto by sa mala samočinne a rýchlo vrátiť do neutrálnej pozície.
  - Zapínač/vypínač sa musí dať ľahko ovládať.
  - Všetky elektrické káble, ako je kábel zapaľovacej sviečky a konektor zapaľovacej sviečky, musia byť v bezchybnom stave, aby sa zabránilo vzniku iskier. Konektor zapaľovacej sviečky musí byť pevne nasadený na zapaľovacej sviečke.
  - Rukoväte udržiavajte suché, čisté a bez známok oleja a tuku. Rukoväti a ochranné zariadenia nesmú byť poškodené.
  - Dúchadlo nesmie byť poškodené.
  - Zachytávacie vrece nesmie byť poškodené.
- Pred začatím práce vždy odstráňte všetky predmety ležiace na zemi, ktoré by počas prevádzky výrobku
  - mohli byť vymrštené (pri použití ako dúchadlo),
  - mohli blokovať vákuovú rúru (pri použití ako vákuový zberač),
  - mohli predstavovať zdroj nebezpečenstva (kamene, vetvy, oceľový drôt, kosti atď.).

6.3 Prevádzka

- Držte ruky a nohy v bezpečnej vzdialenosti od rotujúcich dielov.
- Spaľovací motor nenechajte bežať v uzavretých priestoroch, v ktorých sa môže hromadiť nebezpečný oxid uhoľnatý.
- Na výrobok nemontujte žiadne výrobky ani diely príslušenstva, ktoré nie sú určené alebo schválené výrobcom.
- Pracovný priestor udržiavajte čistý a dobre osvetlený. Neporiadok a neosvetlené pracovné priestory môžu viesť k úrazom.
- Nepoužívajte výrobok, ktorého spínač je chybný. Výrobok, ktorý sa nedá zapnúť alebo vypnúť, je nebezpečný a musí sa opraviť.
- Nikdy nepoužívajte výrobok:
  - bez montáže celého príslušenstva, ktoré je určené pre každé použitie (pri použití ako vysávač alebo fúkač lístia)
  - keď sú v blízkosti osoby, predovšetkým deti alebo domáce zvieratá,
  - v uzatvorených miestnostiach, vo výbušnom prostredí, v ktorom sa nachádzajú horľavé kvapaliny, plyny alebo prach.
- Vždy dbajte na bezpečný a pevný postoj, aby ste výrobok mohli ovládať aj pri neočakávaných pohyboch a mohli ste si zachovať svoj pracovný postoj.
  - Podľa možnosti predchádzajte práci na mokrej, klzkej zemi. Vyhnite sa práci na nerovnej alebo strmej zemi, ktorá obsluhujúcej osobe nezaručuje bezpečný pracovný postoj.
  - Pohybujte sa pomaly, nebežte. Zohľadnite pôdne pomery a prípadné prekážky.
- Zabezpečte, aby bol výrobok pred naštartovaním kompletne zmontovaný.
  - Spustite výrobok vo vzdialenosti min. 3 m od miesta plnenia palivom.
  - Osoby by mali dodržiavať bezpečnostnú vzdialenosť minimálne 15 metrov od pracovnej oblasti.
  - Tlmič zvuku a tým aj spaliny nesmerujte na horľavé materiály.
- Na motore nevykonávajte žiadne zmeny.
- Výrobok nepreťažujte. Pri práci používajte nástroj určený na daný účel. Je lepšie a bezpečnejšie pracovať s vhodným nástrojom v udávanom rozsahu výkonu.
- Zabezpečte, aby sa výrobok nedostal do kontaktu s cudzími telesami alebo prípadne prostredníctvom vzduchu rozvírenými cudzími telesami a prachom.
- Prúd vzduchu nikdy nesmerujte na ľudí ani zvieratá.
- Nikdy nevkladajte predmety do otvorov výrobku a vyhýbajte sa vysávaniu veľkých predmetov, ktoré by mohli poškodiť dúchadlo.
- Počas používania držte svoje ruky mimo nasávacej mriežky a výstupu vzduchu a v žiadnom prípade neblokujte dúchadlo.
- Vypnite motor:
  - pri prestavbe výrobku z vysávača lístia na fúkač lístia,
  - keď výrobok necháte bez dozoru,
  - pred tankovaním,
  - keď meníte pracovnú oblasť.
- Zastavte motor a vytiahnite konektor zapaľovacej sviečky:
  - pred čistiacimi a údržbárskymi prácami,
  - keď nasajete cudzie teleso. Skôr ako výrobok uvediete znovu do prevádzky, skontrolujte ho, či nie je poškodený.
  - keď výrobok začne neobvykle vibrovať,
  - keď výrobok nepoužívate.

- Výrobok s horúcim motorom nenechávajte položený na lístí, suchej tráve alebo inom horľavom materiáli. **Nebezpečenstvo požiaru!**
- Výrobok nepoužívajte vo výbušnom prostredí, v ktorom sa nachádzajú horľavé kvapaliny, plyny alebo prach. Výrobok vytvára iskry, ktoré môžu zapáliť prach alebo výpary.
- **Varovanie!** Nepracujte v blízkosti otvorených okien. Dávajte pozor na deti, domáce zvieratá a bezpečne odfúknite cudzie telesá.
- Deti a iné osoby držte v dostatočnej vzdialenosti od výrobku počas jeho používania. Pri nepozornosti môžete stratiť kontrolu nad výrobkom.
- Vyhýbajte sa abnormálnemu držaniu tela. Zaistite si bezpečný postoj a vždy udržiavajte rovnováhu. Vďaka tomu budete môcť nástroj lepšie kontrolovať pri neočakávaných situáciách.
- Buďte pozorní, dávajte pozor na to, čo robíte, a s nástrojom pracujte rozvážne. Nepoužívajte žiadny nástroj, ak ste unavení alebo ste pod vplyvom drog, alkoholu či liekov. Jediná chvíľka nepozornosti pri používaní nástroja môže viesť k závažným poraneniam.
- Zabráňte neúmyselnému uvedeniu do prevádzky. Ak máte pri prenášaní náradia prst na spínači, môže to viesť k úrazom.
- Pred zapnutím nástroja odstráňte nastavovacie nástroje alebo skrutkovače. Nástroj alebo kľúč, ktorý sa nachádza v otáčajúcej sa časti prístroja, môže viesť k poraneniam.
- Výrobok sa odporúča prevádzkovať len v primeranom čase – nie skoro ráno ani neskoro večer, kedy by mohol rušiť iných ľudí.
- Pred začatím fúkania sa musia hrabľami a metlou uvoľniť cudzie telesá.
- Pri prašných podmienkach sa musí povrch zľahka navlhčiť a použiť zavlažovací dodatočný diel, pokiaľ je k dispozícii.
- Odporúča sa použiť celý nadstavec fúkacej dýzy, aby prúd vzduchu mohol pracovať blízko pri zemi.

6.4 Údržba a skladovanie

- O nástroje sa dôkladne starajte. Skontrolujte, či pohyblivé časti fungujú bezchybne a nie sú zablokované a či sú diely zlomené alebo natoľko poškodené, že by sa mohla negatívne ovplyvniť funkcia nástroja. Pred použitím prístroja nechajte poškodené diely opraviť. Príčinou mnohých nehôd je nesprávna údržba nástrojov.
- Na výrobku nevykonávajte žiadne práce, ktoré nie sú opísané v tomto návode.
- Nikdy neuschovávajte výrobok s palivom v nádrži v budove, v ktorej môže dôjsť ku kontaktu výparov paliva s otvoreným ohňom alebo iskrami.
- Pred údržbovými a čistiacimi prácami, ako aj pred skladovaním nechajte vychladnúť motor.
- Z motora, tlmiča zvuku a palivovej nádrže odstraňujte prach, konáre a listy. **Nebezpečenstvo požiaru!**
- Nádrž vyprázdňujte len vonku alebo v dostatočne vetraných miestnostiach.
- Pri údržbových prácach noste rukavice.
- Z bezpečnostných dôvodov výrobok nikdy nepoužívajte s opotrebovanými alebo poškodenými dielmi. Poškodené diely sa musia vymeniť alebo opraviť. Používajte iba originálne náhradné diely. Chybné diely môžu spôsobiť poranenia alebo poškodiť výrobok.
- Pred uvedením výrobku do prevádzky alebo jeho skladovaním odstráňte všetky náradia používané na údržbu..
- Výrobok skladujte mimo dosahu detí.

6.5 Preprava

- Ak chcete výrobok nosiť, musíte:
  - vypnúť motor a vytiahnuť konektor zapaľovacej sviečky,
  - výrobok prenášať za rukoväte. Výrobok nedvíhajte za rúry.
- Pri preprave vo vozidle odstráňte rúry a výrobok naložte tak, aby nedošlo k ohrozeniu osôb. Aby ste zabránili vytečeniu paliva, poškodeniam a poraneniam, musí sa výrobok pri preprave vo vozidlách zaistiť proti prevráteniu.

6.6 Ochrana životného prostredia

- Dbajte na to, aby sa do pôdy nedostalo žiadne palivo.
- Obalové a odpadové materiály zlikvidujte podľa platných miestnych zákonov.
- Zvyšné palivo, oleje a kvapalina použitá na čistenie sa musia zlikvidovať ekologicky!
- Tento výrobok zlikvidujte odborne podľa ustanovení platných vo vašej krajine.

6.7 Bezpečné zaobchádzanie s palivami

⚠ VAROVANIE

Palivá a palivové výpary sú horľavé a pri vdychovaní a na pokožke môžu spôsobiť ťažké poškodenia. Pri zaobchádzaní s palivami preto dbajte na opatrnosť a zabezpečte dobré vetranie.

- Pred tankovaním vypnite spaľovací motor a nechajte ho vychladnúť.
- Tankujte iba vonku a počas plnenia nefajčite. Vyhnite sa otvorenému ohňu (riziko výbuchu!).
- Pri tankovaní noste rukavice.
- Dávajte pozor, aby ste nerozliali palivo alebo olej.
- Ak palivo pretieklo, nesmie sa vykonať pokus o naštartovanie motora. Výrobok je namiesto toho potrebné odstrániť z plochy znečistenej palivom. Je potrebné zabrániť akémukoľvek pokusu o naštartovanie, kým sa výpary paliva nevyparia. Ihneď si prezlečte odev, ak ste ho obliali palivom alebo olejom.
- Dbajte na to, aby sa do pôdy nedostalo žiadne palivo.
- Veko nádrže sa musí po každom tankovaní riadne zaskrutkovať a dotiahnuť. Výrobok sa nesmie uviesť do prevádzky bez naskrutkovaného originálneho veka palivovej nádrže.
- Z bezpečnostných dôvodov pravidelne kontrolujte palivové potrubie, palivovú nádrž, uzáver palivovej nádrže a prípojky ohľadom poškodení, starnutia (lámavosť), pevného uloženia a netesných miest a v prípade potreby sa musia vymeniť.
- Palivo prepravujte a uchovávajte iba v nádobách na to určených (kanistre).

- Deti držte v dostatočnej vzdialenosti od palív.
- Palivá neprepravujte a neskladujte v blízkosti horľavých alebo ľahko zápalných látok, ako aj iskier alebo otvoreného ohňa.
- Spustite výrobok vo vzdialenosti min. 3 m od miesta plnenia palivom.
- Rukoväti a uchopovacie plochy rukovätí udržiavajte vždy suché, čisté a bez oleja a tuku. Klzké rukoväti a uchopovacie plochy rukovätí neumožňujú bezpečnú obsluhu a kontrolu elektrického náradia v nepredvídateľných situáciách.
- Pred tankovaním vypnite spaľovací motor a nechajte ho vychladnúť.

6.8 Zvyškové riziká

Napriek používaniu v súlade s určením nie je možné celkom vylúčiť určité faktory zostatkového rizika. Podmienené konštrukciou a výstavbou výrobku sa môžu vyskytnúť nasledujúce prípady:

- poranenie spôsobené vymrštenými dielmi,
- zlomenie alebo vymrštenie kusov noža,
- nebezpečenstvo otravy oxidom uhoľnatým pri použití prístroja v uzatvorených alebo zle vetraných priestoroch,
- nebezpečenstvo popálenia pri kontakte s horúcimi konštrukčnými dielmi,
- Poškodenie sluchu, ak sa nenosí predpísaná ochrana sluchu.

Ohľaduplnosť a opatrnosť znižujú riziko poranení osôb a poškodení.

Napriek všetkým prijatým opatreniam môžu pretrvávať zvyškové riziká, ktoré nie sú očividné.

Zvyškové riziká je možné minimalizovať, ak sa spolu dodržiavajú „bezpečnostné upozornenia“ a „použitie v súlade s určením“, ako aj návod na obsluhu.

7 Technické údaje

Rozmery	
D x Š x V	1081 x 236 x 351 mm
Celková hmotnosť	6,4 kg
Pohon	
Typ motora	2-taktný motor, chladený vzduchom
Zdvihový objem	25,4 cm^3
Výkon motora	0,9 kW (1,22 k)
Zapaľovacia sviečka	L8RCT
Otáčky pri chode naprázdno	3000 ± 300 min^{-1}
Max. objem nádrže	0,42 l
Zmiešavací pomer paliva/oleja	40:1
Palivo/olej	Super E10/olej pre 2-taktné motory
Vysávač lístia	
Max. rýchlosť vzduchu	212 km/h
Rýchlosť sekania	10:1
Objem zachytávacieho vreca	50 l
Hmotnosť vysávača lístia	5,8 kg
Fúkač lístia	
Max. rýchlosť vzduchu	266 km/h
Max. objem vzduchu	950 m^3/h
Hmotnosť fúkača lístia	4,8 kg

Technické zmeny vyhradené!

Hluk a vibrácie

⚠ VAROVANIE

Hluk môže mať závažný vplyv na vaše zdravie. Ak hluk stroja prekročí 85 dB, noste vy aj všetky osoby, ktoré sa nachádzajú v jeho blízkosti, vhodnú ochranu sluchu.

Hodnoty emisie hluku boli určené podľa normy EN ISO 3744:1995 a ISO 11094:1991. Celkové hodnoty vibrácií (vektorový súčet troch smerov) stanovené podľa normy ISO 22867.

Hodnoty hluku

Hladina akustického tlaku L_{pA}	87 dB
Neistota merania K_{pA}	3 dB
Nameraná hladina akustického výkonu L_{wA}	107 dB
Neistota merania K_{wA}	1,87 dB
Zaručená hladina akustického výkonu L_{wA}	109 dB

Uvedené hodnoty emisií hluku boli merané podľa normovanej skúšobnej metódy a môže sa použiť na porovnanie nástroja s iným.

Uvedené hodnoty emisií hluku sa môžu použiť aj na predbežný odhad zaťaženia.

V prípade potreby dodržiavajte čas odpočinku a obmedzte pracovný čas na to, čo je potrebné.

Hodnoty vibrácií

Horná rukoväť a_{hv}	5,28 m/s^2
Dolná rukoväť a_{hv}	5,56 m/s^2
Neistota merania K_h	1,5 m/s^2

Vznik hluku a vibrácií obmedzte na minimum!

- Používajte iba bezchybné výrobky.
- Výrobok pravidelne čistite a vykonávajte jeho údržbu.
- Svoj spôsob práce prispôsobte výrobku.
- Výrobok nepreťažujte.
- V prípade potreby nechajte výrobok prekontrolovať.
- Ak sa výrobok nepoužíva, vypnite ho.
- Noste rukavice.

⚠ VAROVANIE

Pri dlhších prácach môže z dôvodu vibrácií dôjsť v rukách obsluhujúcej osoby k poruchám prekrvenia (syndróm bielych prstov).

Syndróm bielych prstov je cievne ochorenie, pri ktorom sa v záchvatoch kŕčovito sťahujú cievy na prstoch na rukách a nohách. Postihnuté oblasti už nie sú dostatočne zásobované krvou a preto sa zdajú extrémne bledé. Časté používanie vibrujúcich výrobkov môže u osôb, ktorých prekrvenie je narušené (napr. fajčiari, diabetici), vyvolať nervové poškodenia.

Ak spozorujete neobvyklé zhoršenia stavu prstov, okamžite ukončite prácu a vyhľadajte lekára.

V záujme zníženia nebezpečenstiev dbajte na nasledujúce upozornenia:

- V chladnom počasí udržiavajte svoje telo a najmä ruky v teple.
- Pravidelne si robte prestávky a pohybujte pritom rukami, aby ste podporili ich prekrvenie.
- Pravidelnou údržbou a pevnými dielmi na výrobku sa postarajte o čo najmenšie vibrácie výrobku.

8 Vybalenie

- Otvorte balenie a opatrne vyberte výrobok.
- Odstráňte baliaci materiál, ako aj obalové a prepravné poistky (ak sú použité).
- Skontrolujte, či je rozsah dodávky kompletný.
- Skontrolujte výrobok a diely príslušenstva, či nedošlo k škodám pri preprave. Prípadné škody okamžite nahláste dopravnej spoločnosti, ktorá výrobok dodala. Neskoršie reklamácie nebudú uznané.
- Obal podľa možnosti uschovajte až do uplynutia záručnej doby.
- Pred použitím sa oboznámte s výrobkom na základe návodu na obsluhu.
- Pri príslušenstve, ako aj pri dieloch podliehajúcich opotrebovaniu a náhradných dieloch, používajte iba originálne diely. Náhradné diely získate u svojho špecializovaného predajcu.
- Pri objednávkach uvádzajte naše čísla výrobkov, ako aj typ a rok výroby výrobku.

POZOR

Výrobok a baliace materiály nie sú hračky pre deti! Deti sa nesmú hrať s plastovými vreckami, fóliami a malými dielmi! Hrozí nebezpečenstvo prehltnutia a zadusenia!

9 Montáž

Upozornenie:

Výrobok montujte na rovnom a stabilnom podklade.

Výrobok sa môže používať nielen ako benzínový vysávač lístia, ale aj ako benzínový fúkač lístia. Výrobok je potrebné zostaviť podľa príslušného účelu použitia.

Na montáž a údržbu budete potrebovať nasledujúce náradie:

- Imbusový kľúč 4 mm (C)
- Skrutkovač s plochým kľúčom na zapaľovacie sviečky (B)

9.1 Konštrukcia benzínového fúkača lístia (obr. 2 + 3)

9.1.1 Montáž fúkacej rúry (4) na motorovú jednotku (8) (obr. 2)

1. Odstráňte upínaciu skrutku (4a) na fúkacej prípojke (4) motorovej jednotky (8). Použite na to dodaný imbusový kľúč 4 mm (C).
2. Upevňovací bod (3a) výfukovej rúry (3) zarovnajte s upevňovacím bodom (4b) fúkacej prípojky (4).
3. Fúkaciu rúru (3) zasuňte do fúkacej prípojky (4).
4. Znovu pevne utiahnite upínaciu skrutku (4a). Použite na to dodaný imbusový kľúč 4 mm (C).

9.1.2 Montáž plochej dýzy (1)/okrúhlej dýzy (2) na fúkaciu rúru (3) (obr. 3)

Benzínový fúkač lístia sa môže prevádzkovať s plochou dýzou (1) alebo okrúhlou dýzou (2).

1. Plochú dýzu (1)/okrúhlu dýzu (2) zarovnajte s čapom (3b) fúkacej rúry (3).
2. Plochú dýzu (1)/okrúhlu dýzu (2) a fúkaciu rúru (3) zasuňte dokopy a otočte o 90° v smere hodinových ručičiek.
3. Opäť nasaďte aretačnú skrutku (3c) a pevne ju utiahnite. Použite na to dodaný skrutkovač s plochým kľúčom na zapaľovacie sviečky (B).

Upozornenie:

Benzínový fúkač lístia je správne namontovaný, keď plochá dýza (1)/okrúhla dýza (2) smeruje k zemi.

Upozornenie:

Benzínový fúkač lístia sa nedá naštartovať, keď nie je namontovaná fúkacia rúra (3).

9.2 Konštrukcia benzínového vysávača lístia (obr. 4 – 9)

⚠ VAROVANIE

Nebezpečenstvo poranenia osôb!

Vysávač lístia nikdy nepoužívajte len s jedným dielom sacej rúrky.

9.2.1 Montáž vákuovej rúry (20) na motorovú jednotku (8) (obr. 4 + 5)

1. Otvorte ochrannú mrežu (9) tým, že aretáciu (9a) posuniete do strany. Použite na to dodaný skrutkovač s plochým kľúčom na zapaľovacie sviečky (B).
2. Vyklopte ochrannú mrežu (9).
3. Vákuovú rúru (20) nasuňte na vákuovú prípojku (23). Drážky (20a) vo vákuovej rúre (20) sa musia zhodovať s čapom na vákuovej prípojke (23).
4. Vákuovú rúru (20) otočte v smere hodinových ručičiek až na doraz, aby ste upevnili vákuovú rúru (20).

9.2.2 Montáž nasávacej dýzy (21) na vákuovú rúru (20) (obr. 6)

1. Nasávaciu dýzu (21) zarovnajte s čapom (20b) vákuovej rúry (20).
2. Nasávaciu dýzu (21) a vákuovú rúru (20) zasuňte dokopy a otočte o 90° v smere hodinových ručičiek.
3. Opäť nasaďte aretačnú skrutku (20c) a pevne ju utiahnite. Použite na to dodaný skrutkovač s plochým kľúčom na zapaľovacie sviečky (B).

9.2.3 Montáž výfukovej rúry (12) na fúkaciu prípojku (4) motorovej jednotky (8) (obr. 7)

1. Odstráňte upínaciu skrutku (4a) na fúkacej prípojke (4) motorovej jednotky (8). Použite na to dodaný imbusový kľúč 4 mm (C).
2. Upevňovací bod (12a) výfukovej rúry (12) zarovnajte s upevňovacím bodom (4b) fúkacej prípojky (4).
3. Výfukovú rúru (12) zasuňte do fúkacej prípojky (4).
4. Opäť nasaďte upínaciu skrutku (4a) a pevne ju utiahnite. Použite na to dodaný imbusový kľúč 4 mm (C).

9.2.4 Montáž zachytávacieho vreca (18) na výfukovú rúru (12) (obr. 8)

⚠ VAROVANIE

Nebezpečenstvo poranenia!

Ak nie je zachytávacie vrece počas prevádzky vysávača lístia upevnené, môže dôjsť k poraneniam odletujúcimi dielmi.

– Vysávač lístia používajte len s riadne namontovaným zachytávacím vrecom.
– Zapnite zips zachytávacieho vreca.
– Dbajte na to, aby sa zachytávacie vrece nepoškodilo.

1. Otvorený koniec výfukovej rúry (12) zasuňte do otvoru zachytávacieho vreca (18) na to určeného.
2. Zachytávacie vrece (18) zafixujte suchým zipsom na výfukovej rúre (12).
3. Demontáž sa uskutočňuje v opačnom poradí.

9.2.5 Nastavenie ramenného popruhu zachytávacieho vreca (18) (obr. 9)

Upozornenie:

Nikdy nenoste nosný popruh diagonálne cez rameno a hrudník, ale len na jednom ramene. V prípade nebezpečenstva sa tak dá výrobok rýchlo odstrániť z tela.

1. Ramenný popruh zachytávacieho vreca (18) si zaveste cez pravé rameno.
2. Nastavte výšku ramenného popruhu. Dbajte na to, aby sa zachytávacie vrece (18) nezalomilo na prechode k výfukovej rúre (12).

Upozornenie:

Benzínový vysávač lístia je správne zmontovaný, keď

- výfuková rúra (12) smeruje mierne nadol a k pravej strane obsluhujúcej osoby,
- zaoblená časť nasávacej dýzy (21) smeruje k zemi.

Upozornenie:

Benzínový vysávač lístia sa nedá naštartovať, keď nie je namontovaná vákuová rúra.

10 Pred uvedením do prevádzky

⚠ VAROVANIE

Ohrozenie zdravia!

Vdýchnutie výparov paliva/mazacieho oleja a spalín môže viesť k ťažkých poškodeniam zdravia, strate vedomia a v extrémnom prípade k smrti.

– Nevdychujte výpary paliva/mazacieho oleja a spaliny.
– Výrobok prevádzkujte len v exteriéri.

POZOR

Pred uvedením do prevádzky je nevyhnutné výrobok úplne zmontovať!

10.1 Kontrola pred obsluhou

- Skontrolujte všetky strany motora, či sa na ňom nenachádzajú netesné miesta s presakovaním oleja alebo paliva.
- Skontrolujte hladinu paliva – palivová nádrž by mala byť naplnená minimálne do polovice.
- Skontrolujte stav vzduchového filtra.
- Skontrolujte stav palivových vedení.
- Dávajte pozor na náznaky poškodení.
- Skontrolujte, či sú pripevnené všetky ochranné kryty a dotiahnuté všetky skrutky, matice a čapy.
- Postarajte sa o dostatočné vetranie výrobku.
- Uistite sa, že je konektor zapaľovacej sviečky upevnený na zapaľovacej sviečke.
- Rukoväte udržiavajte suché, čisté a bez známok oleja a tuku. Rukoväti a ochranné zariadenia nesmú byť poškodené. Dôležité pre bezpečné vedenie motorového zariadenia.
- Skontrolujte ľahkosť chodu všetkých pohyblivých dielov.
- Výrobok pripravte na príslušné použitie a dbajte na to, aby boli správne namontované všetky diely.

10.2 Naplnenie zmesi paliva a oleja

Tento výrobok je vybavený 2-taktným motorom, ktorý potrebuje zmes benzínu a 2-taktného oleja.

Pre vzduchom chladené 2-taktné motory sa musí použiť špeciálny olej pre 2-taktné motory so zmiešavacím pomerom 40:1.

⚠ VAROVANIE

Nikdy nepoužívajte palivo, ktoré nie je zmiešané s 2-taktným olejom. Môže to spôsobiť trvalé poškodenie motora a vylučuje záruku výrobcu na tento výrobok. Nikdy nepoužívajte palivovú zmes, ktorá bola skladovaná dlhšie ako 90 dní.

10.2.1 Vhodné palivo

Použite iba bezolovnatý benzín (min. ROZ 95).

Upozornenie:

Bezolovnatý benzín má sklony k vytváraniu usadenín v skladovacej nádobe a v nádrži, keď sa skladuje dlhšie ako 1 mesiac. Vždy používajte čerstvý benzín!

10.2.2 Vhodný olej

Používajte iba vysokokvalitný olej pre 2-taktné motory podľa špecifikácie ISO - L - EGD / JASO FD. Vhodné oleje dostanete v špecializovanom predaji.

Vytvorte zmes paliva a oleja v pomere 40:1 podľa tabuľky na miešanie paliva.

Upozornenie

Nepoužívajte olej pre 2-taktné motory s odporúčaným miešacím pomerom 100:1. V prípade poškodenia motora z dôvodu nedostatočného mazania zaniká záruka výrobcu na motor.

Nikdy nepoužívajte olej pre 4-taktné motory ani vodou chladené 2-taktné motory. Môže sa tým znečistiť zapaľovacia sviečka, zablokovať časť odpadového vzduchu alebo zalepiť piestový krúžok.

10.2.3 Palivová zmes

⚠ VAROVANIE

Palivá a palivové výpary sú horľavé a pri vdychovaní a na pokožke môžu spôsobiť ťažké poškodenia. Pri zaobchádzaní s palivami preto dbajte na opatrnosť a zabezpečte dobré vetranie.

⚠ VAROVANIE

Zabráňte priamemu kontaktu pokožky s palivom a vdychovaniu výparov z paliva. Noste bezpečnostné rukavice.

⚠ VAROVANIE

Benzín a zmes paliva a oleja sú vysoko zápalné!

- Palivo prepravujte a uchovávajte iba v nádobách na to určených (kanistre).
- Nádobu na palivo uschovajte mimo dosahu detí.
- Pri zaobchádzaní s palivom nefajčite.
- Palivovú zmes nemiešajte v nádrži.

10.2.4 Výroba zmesi paliva a oleja

- Používajte iba zmes bezolovnatého benzínu (min. ROZ 95) a špeciálneho 2-taktného motorového oleja (ISO - L - EGD / JASO FD).
- Nepotrebné palivo nalejte do nádoby na to určenej a schválenej a túto uskladnite v tmavej, chladnej miestnosti.
- Nikdy nepoužívajte nápojové fľaše alebo podobne na likvidáciu alebo skladovanie prevádzkových látok, ako napr. palivá. Osoby, predovšetkým deti, by mohli byť zvádzané piť z týchto nádob.
- Nalejte 2-taktný olej podľa tabuľky na miešanie paliva.

Tabuľka na miešanie paliva

Palivo	Olej pre 2-taktné motory (40:1)
1 litrov	0,025 litra
2 litrov	0,050 litra
5 litrov	0,125 litra

1. Do priloženej zmiešavacej nádoby (A) naplňte približne polovicu potrebného množstva paliva.
2. Nalejte 2-taktný olej podľa tabuľky na miešanie paliva.
3. Doplňte zvyšok požadovaného paliva.
4. Zatvorte zmiešavaciu nádobu (A) a zmes paliva a oleja dobre premiešajte.

Upozornenia:

- Nepoužívajte zmes paliva a oleja, ktorá bola skladovaná dlhšie ako 90 dní.
- Zmesi paliva a oleja, ktoré sa nepoužili mesiac alebo dlhšie, môžu upchať karburátor alebo negatívne ovplyvniť prevádzku motora.
- Nádobu na palivo a zmes paliva a oleja uchovávajte oddelene, aby ste zabránili chybnému tankovaniu normálnym benzínom.

10.3 Naplnenie zmesi paliva a oleja

⚠ NEBEZPEČENSTVO

Nebezpečenstvo požiaru a výbuchu!

Palivo plňte len pri vypnutom a vychladnutom motore. Pri tankovaní výrobku nefajčite.

⚠ VAROVANIE

Výrobok tankujte len vonku alebo v dostatočne vetraných miestnostiach.

1. Výrobok postavte na rovnú plochu vekom palivovej nádrže (17) nahor.
2. Pred plnením vždy vyčistite oblasť okolo veka palivovej nádrže (17), aby sa do palivovej nádrže (16) nedostala žiadna nečistota. Použite na to suchú handru neuvoľňujúcu vlákna.
3. Opatrne otvorte veko palivovej nádrže (17), aby ste vypustili prípadný pretlak, ktorý vznikol v palivovej nádrži (16).
4. Zmiešavaciu nádobu (A) so zmesou paliva a oleja silne pretrepte..
5. Opatrne otvorte zmiešavaciu nádobu (A) na palivo a nechajte uniknúť prípadný vzniknutý pretlak.
6. Veko palivovej nádrže (17) otáčajte proti smeru hodinových ručičiek a otvorte ho. Veko palivovej nádrže (17) je pripojené k poistke proti strate v palivovej nádrži (16) a nemôže preto vypadnúť.
7. Do palivovej nádrže (16) nalejte správnu palivovú zmes. Pri tankovaní nerozlievajte palivo a palivovú nádrž (16) nenapĺňajte po okraj.
8. Opäť zatvorte veko palivovej nádrže (17).
9. Vyčistite uzáver nádrže a okolie. Okamžite rozliate palivo poutierajte.
10. Palivovú nádrž (16) a palivové vedenia skontrolujte ohľadom netesností.

11 Uvedenie do prevádzky

POZOR

Pred uvedením do prevádzky je nevyhnutné výrobok úplne zmontovať!

⚠ VAROVANIE

Dodržiavajte zákonné ustanovenia k nariadeniu na ochranu proti hluku.

⚠ VAROVANIE

Pred naštartovaním motora sa vzdiaľte aspoň 3 metre od miesta tankovania.

11.1 Naštartovanie motora (obr. 1, 10-13)

⚠ NEBEZPEČENSTVO

Nebezpečenstvo otravy!

Výrobok používajte len vo vonkajších priestoroch a nikdy nie v uzavretých alebo zle vetraných miestnostiach.

POZOR

– Štartovacie tiahlo vždy vyťahujte rovno.
– Pevne držte rukoväť štartovacieho tiahla, keď sa štartovacie tiahlo opäť vtiahne.
– Nenechajte štartér s lankovým tiahlom rýchlo sa vrátiť späť. Môže to viesť k poškodeniam.
– Lanko štartéra štartovacieho tiahla nevyťahujte po celej dĺžke. Tým sa zabráni pretrhnutiu lanka štartéra.
– Pri chladnom počasí môže byť potrebné zopakovať štartovanie viackrát.

Upozornenia:

- Výrobok pred naštartovaním motora postavte na pevný podklad.
- Palivové čerpadlo „Primer“ používajte iba pri studenom motore!
- Keď sa motor prvýkrát štartuje, je potrebných viac pokusov na spustenie, kým sa palivo prečerpá z nádrže do motora.

11.1.1 Štartovanie pri studenom motore (obr. 11, 12)

V „studenom“ stave:

1. Prestavte „páčku sýtiča“ (22) do polohy |↖|.
2. Pri nižších teplotách stlačte 7-krát tlačidlo palivového čerpadla „Primer“ (14). To uľahčuje štartovanie motora.
3. Pevne držte výrobok za hornú rukoväť (7) a pomaly ťahajte štartovacie tiahlo (13) až po prvý odpor.
4. Teraz viackrát silno potiahnite štartovacie tiahlo (13), kým sa na krátku dobu nenaštartuje motor a opäť sa vypne.
5. Len čo sa motor zastaví, stlačte plynovú páku (6). Páčka sýtiča (22) automaticky preskočí do prevádzkovej polohy „Teplý štart“ |↕|.
6. Teraz rýchlo priťahujte štartér s lankovým tiahlom (13), kým sa nenaštartuje motor. Ak by sa motor nenaštartoval, zopakujte proces.
7. Výrobok nechajte zahriať 1 – 2 minúty.

Upozornenie:

Výrobok má funkciu automatického sýtiča. Len čo stlačíte plynovú páku, páčka sýtiča skočí do polohy |↕|.

Pri vysokých vonkajších teplotách sa môže stať, že je nutné naštartovať aj pri studenom motore bez sýtiča!

11.1.2 Štartovanie pri teplom motore (obr. 11, 12)

Výrobok bol odstavený menej ako 15 – 20 minút.

V „zahriatom“ stave:

1. Páčka sýtiča (22) sa pri štarte teplého motora nemusí prestaviť do polohy |↖|.
2. Pevne držte výrobok za hornú rukoväť (7) a pomaly ťahajte štartovacie tiahlo (13) až po prvý odpor.
3. Teraz rýchlo pritiahnite štartér s lankovým tiahlom (13). Výrobok by sa mal spustiť po 2 potiahnutiach. Ak výrobok stále neštartuje, zopakujte proces podľa opisu v kapitole *11.1.1*.

Upozornenie:

- Ak motor nenaskočí ani po viacerých pokusoch, prečítajte si kapitolu *17*.

11.2 Nastavenie otáčok motora (obr. 1)

Otáčky motora by sa mali prispôsobiť odstraňovanému materiálu:

- Výrobok pri nízkej rýchlosti používajte pre ľahší materiál na zemi.
- Výrobok s priemernou rýchlosťou používajte na fúkanie trávy a ľahkých listov na asfalte alebo pevnej podlahe.
- Výrobok s vysokou rýchlosťou používajte pre ťažké materiály, ako sú nečistoty.

1. Prostredníctvom plynovej páky (6) nastavte požadované otáčky motora pre prevádzku výrobku. Pozícia plynovej páky sa dá nastaviť aretáciou plynovej páky (5).

Upozornenie:

Počas prvých 6 – 8 prevádzkových hodín sa vyhnite prevádzke motora na plný výkon.

11.3 Odstavenie motora (obr. 1, 10)

11.3.1 Postup pri núdzovom vypnutí

Ak je nutné okamžité zastavenie výrobku, zapínač/vypínač (10) prepnite do polohy „0“ a v tejto polohe ho držte stlačený, kým sa nezastaví motor.

11.3.2 Bežný postup

1. Uvoľnite aretáciu plynovej páky (5).
2. Uvoľnite plynovú páku (6).
3. Zapínač/vypínač (10) stlačte do polohy „0“ a v tejto polohe ho držte stlačený, kým sa nezastaví motor.

11.4 Prevádzka benzínového vysávača lístia/ fúkača lístia (obr. 1)

⚠ VAROVANIE

Nebezpečenstvo poranenia!

Ak nasmerujete prúd vzduchu na osoby, zvieratá alebo predmety, môže dôjsť k zraneniam a poškodeniam.

– Smerujte prúd vzduchu od seba.
– Nikdy nesmerujte prúd vzduchu n iné osoby, zvieratá alebo predmety.
– Neodfukujte tvrdé predmety ako kamene alebo konáre.

⚠ VAROVANIE

Nebezpečenstvo poranenia

Vymrštené objekty a otáčajúce sa diely môžu zapríčiniť závažné poranenia.

– Zabezpečte, aby iné osoby dodržiavali dostatočnú bezpečnostnú vzdialenosť.
– Zabráňte prístupu nezúčastnených osôb k výrobku.
– Držte výrobok pred sebou.
– Výrobok nikdy nesmerujte na seba, na iné osoby ani na zvieratá.
– Vždy dbajte na to, aby sa smerom k osobám alebo zvieratám nefúkali žiadne predmety alebo nepoškodili sa predmety.
– Vždy dávajte pozor na smer vetra a nikdy nepracujte proti vetru.

Počas prevádzky fúkača lístia držte hornú rukoväť (7) výrobku.

Rýchlosť by mala byť nastavená v závislosti od druhu odstraňovaného materiálu.

11.5 Prevádzka benzínového vysávača lístia/fúkača lístia (obr. 1)

⚠ VAROVANIE

Nebezpečenstvo poranenia!

Ak nie je zachytávacie vrece počas prevádzky vysávača lístia upevnené, môže dôjsť k poraneniam odletujúcimi dielmi.

– Vysávač lístia používajte len s riadne namontovaným zachytávacím vrecom.
– Zapnite zips zachytávacieho vreca.
– Dbajte na to, aby sa zachytávacie vrece nepoškodilo.

⚠ OPATRNE

Počas práce pevne držte výrobok oboma rukami. Uchopte obidve rukoväti.

Upozornenia:

Pri prevádzke vysávača lístia odporúčame strednú/vysokú rýchlosť.

Nevysávajte príliš veľa lístia naraz, nezbierajte vlhkú trávu ani vlhké lístie, pretože to môže viesť k upchatiam. Nevysávajte tvrdé materiály.

Vysávač lístia nie je mokrý vysávač!
Nevysávajte mokré materiály (lístie, nečistoty, ako aj vetvy, konáre, jedľové šišky, tráva, pôda, piesok, mulčovacia kôra/sečka atď.).
Nevysávajte na vlhkých alebo mokrých trávnikoch, tráve alebo lúkach.
Za určitých okolností môže chybné používanie viesť k upchatiu rezacej komory, a tým k zníženiu výkonu.

Zachytávacie vrece funguje ako filter, podobne ako bežný vysávač v domácnosti. Z tohto dôvodu je najlepšie zachytávacie vrece nenaplniť úplne a neskladné predmety ihneď odstrániť.

1. Ľavú ruku položte na hornú rukoväť (7) a pravú ruku na dolnú rukoväť (15).
2. Dolnú rukoväť (15) držte tak, aby sa zachytávacie vrece (18) nachádzalo na pravej strane obsluhujúcej osoby.
3. Počas zberu držte zaoblený koniec nasávacej dýzy (21) niekoľko centimetrov nad podlahou.

Upozornenie:

Aby ste zabránili zbytočnému opotrebovaniu zachytávacieho vreca, neťahajte ho počas práce po zemi.

11.5.1 Vyprázdnenie zachytávacieho vreca (18) (obr. 1, 9)

Príliš plné zachytávacie vrece znižuje výkon výrobku a môže viesť k prehriatiu motora.

1. Vypnite motor.
2. Počkajte, kým sa výrobok zastaví.
3. Otvorte zips zachytávacieho vreca (18) a zachytávacie vrece (18) vyprázdnite bez toho, aby ste ho uvoľnili z výfukovej rúry (12).

11.5.2 Odstránenie blokovania (obr. 1, 5, 15)

⚠ VAROVANIE

Nebezpečenstvo poranenia!

Ak budete blokovania odstraňovať holými rukami, môžete sa zraniť.

– Noste ochranné rukavice.
– Používajte vhodné nástroje (napr. drevenú palicu).

Upozornenie:

Pri používaní výrobku ako vysávač lístia vzniká riziko nasatia predmetov, ktoré môžu blokovať výrobok a rotor.

1. Vypnite motor.
2. Odstráňte kryt konektora zapaľovacej sviečky (11) uvoľnením skrutky (11a). Použite na to dodaný imbusový kľúč 4 mm (C).
3. Vytiahnite konektor zapaľovacej sviečky (24).
4. Demontujte vákuovú rúru (20).
5. Skontrolujte, či rúra nie je upchatá. Na uvoľnenie blokovaní opatrne poklopte rúrku alebo použite drevenú palicu. Na uvoľnenie blokovaní prípadne zľahka poklopte o zem.
6. Odstráňte cudzie teleso zo vstupu vákua.
7. Pred opätovným použitím výrobku sa uistite, že nič neblokuje rotor.

11.6 Pracovné pokyny

Upozornenia:

- Určité množstvo hluku spôsobené týmto výrobkom je neodvratné. Vykonávajte hlučnú prácu v schválených a na to určených časoch. V prípade potreby dodržiavajte čas odpočinku a obmedzte pracovný čas na to, čo je potrebné.
- Na vašu osobnú ochranu a ochranu osôb v blízkosti sa musí používať vhodná ochrana sluchu.

Výrobok sa smie používať iba na nasledujúce účely použitia:

- Ako dúchadlo na nahromadenie suchého lístia alebo odfúknutie z ťažko prístupných miest.
- Ako vysávací mechanizmus na vysávanie vyprahnutého, suchého lístia.
  Pri sacej funkcii súži výrobok aj ako tichý drvič. Suché lístie sa rozdrví, jeho objem sa zmenší a pripraví na prípadné kompostovanie. Intenzita drvenia závisí od veľkosti lístia a ešte prítomnej zvyškovej vlhkosti.

Každé iné než vyššie opísané použitie môže viesť k poškodeniu výrobku a pre používateľa môže predstavovať nebezpečenstvo.

- Pred zapnutím výrobku sa uistite, že nie je nasmerovaný na osoby alebo zvieratá.
- Počas práce pevne držte výrobok oboma rukami. Uchopte obidve rukoväti.
- V prašných podmienkach zľahka navlhčite povrchy.

11.6.1 Pri používaní ako benzínového fúkača lístia

- Optimálny výsledok dosiahnete, ak budete dúchadlo používať vo vzdialenosti 5 až 10 cm od zeme.
- Nasmerujte prúd vzduchu dopredu a pohybujte sa pomaly, aby ste sfúkli lístie alebo záhradný odpad k sebe, resp. ich odstránili z ťažko prístupných miest.

- Pred fúkaním použite hrable a metlu na uvoľnenie odpadu.
- Začnite pracovať s najvyšším fúkacím výkonom, aby ste rýchlo pozbierali okolité lístie. Zvoľte nižší fúkací výkon, aby ste stlačili predtým zozbieranú hromadu lístia.
- Vždy zohľadnite smer vetra a nikdy nepracujte proti vetru.

11.6.2 Pri používaní ako benzínového vysávača lístia

- Dbajte na to, aby ste naraz nevysávali veľké množstvá lístia. Predídete upchatiu sacej rúrky a zablokovaniu sekacieho mechanizmu.

11.7 Koniec práce (obr. 15)

1. Vypnite motor.
2. Odstráňte konektor zapaľovacej sviečky (24), aby ste zabránili neúmyselnému spusteniu.
3. Vyčistite výrobok.

12 Čistenie a údržba

⚠ VAROVANIE

Opravárske a údržbárske práce, ktoré nie sú opísané v tomto návode na obsluhu, nechajte vykonať v odbornej dielni. Používajte len originálne náhradné diely.

Hrozí nebezpečenstvo nehody! Údržbové práce vykonávajte vždy s vypnutým motorom. Hrozí nebezpečenstvo poranenia! Pred vykonaním akejkoľvek údržby nechajte výrobok vychladnúť. Prvky motora sú horúce. Hrozí nebezpečenstvo poranenia a popálenia!

Výrobok sa môže nečakane spustiť a spôsobiť tak poranenia.

– Pred všetkými údržbovými prácami vypnite motor.
– Konektor zapaľovacej sviečky vytiahnite zo zapaľovacej sviečky.
– Nechajte vychladnúť motor.
– Všetky ochranné a bezpečnostné zariadenia sa musia po ukončení opráv a údržbových prácach okamžite znovu namontovať.

12.1 Čistenie

Upozornenie:

Po každom použití by sa mal výrobok dôkladne vyčistiť.

- Ochranné zariadenia, vzduchové štrbiny a teleso motora udržiavajte podľa možností bez prachu a nečistôt. Výrobok vydrhnite čistou handričkou* alebo vyfúkajte stlačeným vzduchom* pri nízkom tlaku. Výrobok odporúčame čistiť bezprostredne po každom použití.
- Aby ste zabránili nebezpečenstvu požiaru, pravidelne čistite chladiace rebrá motora pomocou stlačeného vzduchu. Oblasť tlmiča zvuku zbavte prachu, lístia alebo iných cudzích telies.
- Vetracie otvory musia byť vždy voľné.
- Výrobok pravidelne čistite vlhkou handričkou a trochou mazľavého mydla. Nepoužívajte čistiace prostriedky ani rozpúšťadlá, mohli by poškodiť plastové diely výrobku. Dbajte na to, aby sa do vnútra výrobku nedostala voda.
- Výrobok v žiadnom prípade za účelom čistenia neponárajte do vody ani iných kvapalín.

Čistenie fúkača lístia

1. Fúkaciu rúru (3) a plochú dýzu (1), resp. okrúhlu dýzu (2) pri znečistení vyčistite kefou.

Čistenie vysávača lístia

1. Po skončení práce vyberte zachytávacie vrece (18). Zachytávacie vrece (18) obráťte naruby, dôkladne ho vyčistite a v prípade potreby vysušte. Zabránite tým vzniku plesní a nepríjemným zápachom.
2. Silne znečistené zachytávacie vrece (18) sa môže umyť vodou a mydlom a následne vysušiť.
3. Pri ťažkom chode zipsu natrite zuby zipsu suchým mydlom.
4. Vákuovú rúru (20) a nasávaciu dýzu (21) a výfukovú rúru (12) pri znečistení vyčistite kefou.

12.2 Údržba

Upozornenie:

Vykonávajte dôkladnú údržbu výrobku. Skontrolujte, či pohyblivé časti fungujú bezchybne a nie sú zablokované a či nie sú diely zlomené alebo natoľko poškodené, že by mohla byť negatívne ovplyvnená funkcia výrobku. Pred použitím výrobku dajte poškodené diely opraviť.

Pravidelná, dôsledná údržba je potrebná, aby ste zaručili nemennú bezpečnostnú úroveň a výkon výrobku.

Pred uvedením výrobku do prevádzky alebo jeho skladovaním odstráňte všetky náradia používané na údržbu..

Všetky ochranné a bezpečnostné zariadenia sa musia po ukončených opravárskych a údržbových prácach okamžite znovu namontovať.

12.2.1 Plán údržby

Na zaistenie bezporuchovej prevádzky bezpodmienečne dodržiavajte nasledujúce lehoty údržby.
Pozor! Pri prvom uvedení do prevádzky sa musí naplniť zmes paliva a oleja.

Konštrukčný diel		Pred každým použitím	Každé 3 mesiace alebo 20 hodín	Každých 6 mesiacov alebo 50 hodín	Každých 12 mesiacov alebo 100 hodín	Každé 2 roky alebo 300 hodín
Vzduchový filter	Skontrolovať	X				
	Vyčistiť		X			
Zapaľovacia sviečka	Skontrolovať a nastaviť			prvýkrát po 10 hodinách, potom každých 50 hodín		
	Vymeňte.					X

Konektor zapaľovacej sviečky	Vyčistiť				X	
Chladiace rebrá	Skontrolovať	X				
Spojovacie prvky ako skrutky a matice	Skontrolovať (v prípade potreby utiahnuť)	X				
Zmes paliva a oleja	Skontrolovať	X				
Palivová nádrž	Skontrolovať	X				
Palivový filter	Vymeňte.				Pozri *12.2.4*	
Palivové potrubie	Skontrolovať	Pred každým použitím. **Ak je poškodené, nechajte ho vymeniť v autorizovanej špecializovanej firme.**				
Nastavenie karburátora	Skontrolovať	Ak sa motor po uvoľnení plynu sám zastaví. **Vykonáva len autorizovaná špecializovaná firma** (pozri *12.2.2*)**.**				
Zachytávacie vrecko	Skontrolovať	Pred každým použitím. Ak je poškodené, vymeňte ho.				
	Vyčistiť	Pri silnom znečistení.				

12.2.2 Údržba nastavenia karburátora

Ak motor pri ubratí plynu sám od seba zhasne, musí sa vykonať nastavenie karburátora.

Nastavenia karburátora (napr. nastavenie voľnobehu) nechajte vykonať len kvalifikovanému odbornému personálu, aby ste zabránili poškodeniam motora.

12.2.3 Údržba zapaľovacej sviečky (obr. 14-16)

POZOR

Zapaľovaciu sviečku vymieňajte len pri studenom motore!

Zapaľovaciu sviečku (24a) prvýkrát skontrolujte po 10 prevádzkových hodinách ohľadom znečistenia a prípadne ju vyčistite kefou s medenými štetinami. Údržbu zapaľovacej sviečky (24a) vykonávajte každých 50 prevádzkových hodín.

1. Odstráňte kryt konektora zapaľovacej sviečky (11). Za týmto účelom uvoľnite skrutku (11a). Použite na to dodaný imbusový kľúč 4mm (C).
2. Vytiahnite konektor zapaľovacej sviečky (24).
3. Uvoľnite zapaľovaciu sviečku (24a) pomocou priloženého kľúča na zapaľovacie sviečky (B).
4. Použitím škáromeru nastavte vzdialenosť medzi elektródami na 0,6-0,7 mm.
5. Znovu namontujte zapaľovaciu sviečku (24a) a dbajte na to, aby ste ju nedoťahovali príliš pevno.
6. Zmontovanie sa vykonáva v opačnom poradí.

12.2.4 Údržba palivového filtra (obr. 1)

V palivovej nádrži (16) sa nachádza palivový filter, ktorý zabraňuje tomu, aby sa do motora dostali nečistoty. Palivový filter by mal váš predajca vymeniť raz ročne.

12.2.5 Údržba vzduchového filtra (obr. 17)

POZOR

Znečistené vzduchové filtre znižujú výkon motora vplyvom príliš malého prívodu vzduchu ku karburátoru. Preto je nevyhnutná pravidelná kontrola.

⚠ NEBEZPEČENSTVO

Nebezpečenstvo požiaru a výbuchu!

Palivo sa môže pri nesprávnom čistení vznietiť a prípadne vybuchnúť. To vedie k ťažkým popáleninám alebo k smrti.

– Penovú vložku vzduchového filtra, flísovú vložku vzduchového filtra a kovovú vložku vzduchového filtra čistite iba vyklepaním alebo vyfúkaním.
– Nikdy nečistite benzínom ani horľavými rozpúšťadlami.

POZOR

Nebezpečenstvo poškodenia!

Prevádzka motora bez filtračnej vložky alebo s poškodenou filtračnou vložkou môže viesť k poškodeniam motora.

– Nikdy nenechajte bežať motor bez vložky vzduchového filtra alebo s poškodenou vložkou vzduchového filtra. Nečistoty sa tak dostanú do motora, čím môžu vzniknúť závažné poškodenia motora.

- Penová vložka (19b) s flísovou vložkou (19c) a kovová vložka (19d) by sa mali pravidelne kontrolovať a v prípade potreby vyčistiť.
- Penová vložka (19b) s flísovou vložkou (19c) a kovová vložka (19d) sa pri veľmi prašnom vzduchu musia kontrolovať častejšie.

1. Uvoľnite skrutku vzduchového filtra (19a) otočením proti smeru hodinových ručičiek.
2. Zložte kryt vzduchového filtra (19).
3. Vyberte penovú vložku (19b) s flísovou vložkou (19c) a kovovú vložku (19d).
4. Všetky časti vyčistite vyklepaním alebo vyfúkaním stlačeným vzduchom.
5. Zmontovanie sa vykonáva v opačnom poradí.

12.2.6 Vypustenie zmesi paliva a oleja (obr. 1)

⚠ NEBEZPEČENSTVO

Nebezpečenstvo ohrozenia života!

Palivo je jedovaté a veľmi zápalné. Pri zaobchádzaní s palivom nefajčite.

⚠ VAROVANIE

Ohrozenie zdravia!

Vdýchnutie výparov paliva/mazacieho oleja a spalín môže viesť k ťažkých poškodeniam zdravia, strate vedomia a v extrémnom prípade k smrti.

– Nevdychujte výpary paliva/mazacieho oleja a spaliny.
– Palivo vyprázdňujte len vonku alebo v dobre vetraných miestnostiach.

⚠ VAROVANIE

Zabráňte priamemu kontaktu pokožky s palivom a vdychovaniu výparov z paliva. Noste bezpečnostné rukavice.

Pri dlhšom skladovaní sa musí vypustiť palivo.

- Dbajte na to, aby sa do pôdy nedostalo žiadne palivo.
- Palivo uchovávajte iba v nádobách* na to určených (kanistre).
- Nikdy nepoužívajte nápojové fľaše alebo podobne na likvidáciu alebo skladovanie prevádzkových látok, ako napr. palivá. Osoby, predovšetkým deti, by mohli byť zvádzané piť z týchto nádob.
- Nádobu na palivo a zmes paliva a oleja uchovávajte oddelene, aby ste zabránili chybnému tankovaniu normálnym benzínom.

1. Veko (17) palivovej nádrže (16) odoberajte pomaly, aby ste vypustili prípadný tlak v nádrži.
2. Zmes paliva a oleja opatrne vylejte do vhodnej nádoby*.
3. Úplne vypustite zmes paliva a oleja.
4. Pevne naskrutkujte späť veko palivovej nádrže (17).

12.2.6.1 Vypustenie zmesi paliva a oleja pomocou pumpy na odsávanie paliva

1. Držte zbernú nádobu pod hadicou pumpy na odsávanie paliva*.
2. Odskrutkujte veko palivovej nádrže (17). Veko palivovej nádrže (17) je pripojené k poistke proti strate v palivovej nádrži (16) a nemôže preto vypadnúť.
3. Zasuňte hadicu pumpy na odsávanie paliva* do palivovej nádrže (16) a nechajte úplne vypustiť zmes paliva a oleja pomocou pumpy na odsávanie paliva*.
4. Pevne naskrutkujte späť veko palivovej nádrže (17).

* = nie je v rozsahu dodávky!

12.2.6.2 Vyprázdnenie karburátora (obr. 1, 14+15)

Pri dlhšom skladovaní sa musí vyprázdniť karburátor.

V opačnom prípade sa vyparí zvyšné palivo nachádzajúce sa v karburátore a zanechá usadeninu podobnú gume. Mohlo by to sťažiť štart a mať za následok drahé opravy.

1. Naštartujte motor a nechajte ho bežať, kým sa motor nezastaví, aby ste odstránili palivovú zmes z karburátora.
2. Motor nechajte vychladnúť (cca 5 minút).
3. Odstráňte kryt konektora zapaľovacej sviečky (11).
4. Odstráňte konektor zapaľovacej sviečky (24) zo zapaľovacej sviečky (24a).
5. Odstráňte zapaľovaciu sviečku (24a).
6. Do spaľovacej komory nalejte cez otvor valca zásuvky zapaľovacej sviečky 1 čajovú lyžičku oleja pre 2-taktné motory.
7. Niekoľkokrát pomaly potiahnite za štartovacie tiahlo (13), aby ste na vnútorné komponenty naniesli olej.
8. Zapaľovaciu sviečku (24a) nasaďte späť.

13 Preprava

POZOR

Nebezpečenstvo popálenia!

Horúci tlmič zvuku držte ďalej od tela. Vzniká nebezpečenstvo popálenia!

⚠ VAROVANIE

Nebezpečenstvo poranenia!

Neúmyselný a nečakaný rozbeh výrobku môže viesť k zraneniam.

1. Po vychladnutí motora odstráňte kryt zapaľovacej sviečky (24) zo zapaľovacej sviečky.
2. Pred prepravou alebo naložením nechajte motor vychladnúť, aby ste predišli popáleninám a zabránili nebezpečenstvu požiaru.
3. Pri preprave na veľké vzdialenosti úplne vyprázdnite palivovú nádrž (16).
4. Aby ste zabránili poškodeniam a poraneniam, musí sa výrobok pri preprave vo vozidlách zaistiť proti preklopeniu a posunutiu.

14 Skladovanie

⚠ NEBEZPEČENSTVO

Nebezpečenstvo požiaru a výbuchu!

Pri skladovaní výrobku v blízkosti možných zápalných zdrojov môže dôjsť k požiaru alebo k výbuchu. To vedie k ťažkým popáleninám alebo k smrti.

– Odstráňte možné zápalné zdroje, ako napr. pece, teplovodné plynové kotle, plynové sušičky atď.

Výrobok a jeho príslušenstvo skladujte na tmavom, suchom a mieste bez mrazu, ktoré nie je prístupné deťom.
Optimálna skladovacia teplota je 5 °C až 30 °C.
Uchovávajte výrobok v originálnom balení.
Výrobok zakryte na ochranu pred prachom alebo vlhkosťou.
Návod na obsluhu uschovajte pri výrobku.

- Nikdy neuschovávajte výrobok s palivom v palivovej nádrži v budove, v ktorej môže dôjsť ku kontaktu výparov paliva s otvoreným ohňom alebo iskrami.
- Pred odstavením výrobku v uzatvorených priestoroch nechajte motor vychladnúť.
- Čistite a udržujte výrobok pred uskladnením.
- Neskladujte výrobok s naplneným zachytávacím vrecom.
- Na zabránenie nebezpečenstvu požiaru udržiavajte motor a oblasť okolo palivovej nádrže čisté od trávy, lístia alebo unikajúceho oleja (mazivo).
- Neodporúčame skladovať prístroj vonku. Výrobok zaistite aj pred neoprávneným prístupom.

Pri skladovaní dlhšom ako 30 dní

Ak výrobok nebudete používať dlhšie ako 30 dní, prijmite nasledujúce opatrenia na jeho prípravu na uskladnenie.

- Pri dlhšom skladovaní vyprázdnite palivovú nádrž.
- Vyprázdnite karburátor.

15 Oprava a objednávanie náhradných dielov

Po oprave alebo údržbe sa uistite, že sú namontované všetky bezpečnostné diely a v bezchybnom stave. Diely, ktoré môžu spôsobovať nebezpečenstvá, uchovávajte mimo dosahu iných osôb a detí.

POZOR
Podľa zákona o zodpovednosti za chyby výrobkov neručíme za chyby, ktoré boli spôsobené neodbornými opravami alebo nepoužívaním originálnych náhradných dielov. Poverte zákaznícky servis alebo autorizovaného odborníka. To isté platí aj pre diely príslušenstva.

Náhradné diely a príslušenstvo získate v našom servisnom centre.

Dôležité upozornenie pre prípad opravy

- V prípade zasielania výrobku na opravu majte na pamäti, že výrobok sa z bezpečnostných dôvodov musí zasielať na servisnú stanicu bez oleja a paliva.
- Ak chcete vypustiť zmes paliva a oleja, pozrite si kapitolu *12.2.6*

15.1 Objednávanie náhradných dielov

Pri objednávaní náhradných dielov je potrebné uviesť nasledovné údaje:

- Označenie modelu
- Číslo výrobku
- Údaje typového štítka

Náhradné diely/príslušenstvo

Artikel	**Č. výrobku**
Penová vložka vzduchového filtra	5911106003
Zapaľovacia sviečka	3904801048
Zachytávacie vrecko	5911101023

15.2 Servisné informácie

Je potrebné dbať na to, že pri tomto výrobku podliehajú nasledujúce diely použitiu primeranému alebo prirodzenému opotrebovaniu, resp. nasledujúce diely sú potrebné ako spotrebné materiály.

Diely podliehajúce opotrebovaniu*: Zapaľovacia sviečka, vzduchový filter, zachytávacie vrece

* = nie nevyhnutne obsiahnuté v rozsahu dodávky!

16 Likvidácia a recyklácia

Upozornenia k baleniu

Baliace materiály sa dajú recyklovať. Prosím, likvidujte balenia ekologicky.

O možnostiach likvidácie opotrebovaného prístroja sa informujte na vašej samospráve alebo štátnej správe.

Palivá a oleje

- Pred likvidáciou výrobku sa musí palivová nádrž a nádoba na motorový olej vyprázdniť!
- Palivo a motorový olej nepatria do domového odpadu, ale musia sa zbierať, resp. likvidovať oddelene!
- Prázdne olejové a palivové nádrže sa musia ekologicky zlikvidovať.

17 Odstraňovanie porúch

V nasledujúcej tabuľke sú uvedené príznaky chýb a je tam opísané, ako môžete urobiť nápravu, ak váš produkt nefunguje správne.. Ak pomocou toho nedokážete lokalizovať a odstrániť problém, obráťte sa na vašu servisnú dielňu.

Porucha	**Možná príčina**	**Náprava**
Výrobok sa nedá spustiť	Vzduchový filter zanesený.	Vyčistite/vymeňte vzduchový filter.
	Upchatý palivový filter.	Vyčistite alebo vymeňte palivový filter.
	Chýbajúce zásobovanie palivom.	Skontrolujte, či je v palivovej nádrži dostatok paliva, a v prípade potreby ho doplňte.
	Chyba v palivovom potrubí.	Palivové potrubie skontrolujte ohľadom zalomení alebo poškodení.
	Štartovacie zariadenie je chybné.	Konektor zapaľovacej sviečky skontrolujte ohľadom správneho pripojenia. Kontaktujte servisné stredisko.
	Zapaľovacia sviečka je príliš znečistená/ príliš mokrá v dôsledku príliš veľkého množstva paliva.	Odstráňte, vyčistite a vysušte zapaľovaciu sviečku; následne viackrát potiahnite lanko štartéra; opäť nasaďte zapaľovaciu sviečku.
	Nezasunutý konektor zapaľovacej sviečky.	Skontrolujte, či je konektor zapaľovacej sviečky správne nasadený.
	Žiadna zapaľovacia iskra.	Skontrolujte, či je konektor zapaľovacej sviečky správne nasadený. Skontrolujte, či zapaľovacia sviečka nie je znečistená a či je vzdialenosť medzi elektródami správna. Skontrolujte zapaľovací kábel, či nie je poškodený. Kontaktujte servisné stredisko.
	Chybný motor.	Kontaktujte servisné stredisko.
	Chybný karburátor.	Kontaktujte servisné stredisko.
	Neúplne namontované fúkacie/nasávacie potrubie.	Namontujte dvojdielne fúkacie/nasávacie potrubie.
Výrobok je možné spustiť a ihneď sa opäť vypne.	Nesprávne nastavenie karburátora (otáčok pri chode naprázdno).	Kontaktujte servisné stredisko.
Motor nebeží pokojne	Nesprávne natavenie karburátora.	Kontaktujte servisné stredisko.
	Vzduchový filter znečistený	Vyčistite alebo vymeňte vzduchový filter.
	Zapaľovacia sviečka znečistená	Vyčistite alebo vymeňte zapaľovaciu sviečku.
	Chybný zapínač/vypínač.	Kontaktujte servisné stredisko.
Vznik dymu	Nesprávna zmes paliva.	Použite 2-taktovú zmes s miešacím pomerom 40:1.
	Nesprávne natavenie karburátora.	Kontaktujte servisné stredisko.
Výrobok nepracuje na plný výkon	Vzduchový filter zanesený.	Vyčistite alebo vymeňte vzduchový filter.
	Zapaľovacia sviečka znečistená	Vyčistite alebo vymeňte zapaľovaciu sviečku.
	Nesprávne natavenie karburátora.	Kontaktujte servisné stredisko.
	Zachytávacie vrece je plné.	Vyprázdnite zachytávacie vrece.
	Zachytávacie vrece je znečistené.	Vyčistite zachytávacie vrece.
	Rúrka alebo rezací mechanizmus sú zablokované.	Odstráňte možné blokovania podľa opisu v návode na obsluhu.

18 EÚ vyhlásenie o zhode

Preklad originálneho vyhlásenia o zhode

Výrobca:

Scheppach GmbH
Günzburger Straße 69
D-89335 Ichenhausen

Na vlastnú zodpovednosť vyhlasujeme, že tu popísaný výrobok je v súlade s platnými smernicami a normami.

Značka:	**Parkside**
Označenie výrobku:	**BENZÍNOVÝ VYSÁVAČ/FÚKAČ LÍSTIA - PBLS 26 A1**
Č. výr.:	**3910127977 – 3910127979; 39101279915; 39101279959**
IAN:	**459314_2401**
Sériové č.:	**01001 – 10990**

Smernice EÚ:

2014/30/EU, 2006/42/EG, 2000/14/EG_2005/88/EG, 2011/65/EU, 2016/1628/EU*

* Vyššie opísaný predmet vyhlásenia je v súlade s predpismi smernice Európskeho parlamentu a Rady 2011/65/EÚ z 8. júna 2011 o obmedzení používania určitých nebezpečných látok v elektrických a elektronických zariadeniach.

Uplatnené normy:

EN 15503:2009+A2:2015; EN ISO 14982:2009

Postupy posudzovania zhody:

2000/14/ES_2005/88/ES – Príloha: V

Zaručená hladina akustického výkonu (L_{wA}):	109 dB
Nameraná hladina akustického výkonu (L_{WA}):	107 dB

2016/1628/EÚ

Emisie. No: e24*2016/1628*2021/1398SHA1/P*0328*01

Osoba splnomocnená pre dokumentáciu:

Tobias Ihle
Günzburger Str. 69
D-89335 Ichenhausen

Ichenhausen, 23.07.2024

Simon Schunk
Division Manager Product Center

Andreas Pecher
Head of Project Management

Záručný list

Vážená zákazníčka, vážený zákazník,

naše výrobky podliehajú prísnej kontrole kvality. V prípade, že nebude prístroj napriek tomu bezchybne fungovať, je nám to veľmi ľúto a prosíme Vás, aby ste sa obrátili na našu servisnú službu na adrese uvedenej na tomto záručnom liste. Radi Vám budeme k dispozícii taktiež telefonicky na uvedenom servisnom telefónnom čísle. Pri uplatňovaní nárokov na záručné plnenie platia nasledujúce podmienky:

- Tieto záručné podmienky upravujú dodatočné záručné plnenie. Vaše zákonné nároky na záruku nie sú touto zárukou dotknuté. Naše záručné plnenie je pre Vás zadarmo.
- Záručné plnenie sa vzťahuje výlučne len na nedostatky, ktoré sú spôsobené chybami materiálu alebo výrobnými chybami, a je obmedzené na odstránenie týchto nedostatkov resp. výmenu prístroja. Prosím, dbajte na to, že naše prístroje neboli svojim určením konštruované na profesionálne, remeselnícke ani priemyselné použitie. Táto záručná zmluva sa preto neuzatvára, ak sa prístroj bude používať v profesionálnych, remeselníckych alebo priemyselných prevádzkach ako aj na činnosti rovnocenné s takýmto použitím. Z našej záruky sú okrem toho vylúčené náhradné plnenie za škody pri transporte, škody spôsobené nedodržaním návodu na montáž alebo na základe neodbornej inštalácie, nedodržaním návodu na použitie (ako napr. pripojením na nesprávne sieťové napätie alebo druh prúdu), zneužívaním alebo nesprávnym používaním (ako napr. preťaženie prístroja alebo použitie neprípustných pracovných nástrojov alebo príslušenstva), nedodržaním pokynov pre údržbu a bezpečnostných pokynov, vniknutím cudzích telies do prístroja (ako napr. piesok, kamene alebo prach), použitím násilia alebo cudzieho pôsobenia (napr. škody spôsobené pádom), a taktiež je vylúčené bežné opotrebenie primerané použitiu.

Nárok na záruku zaniká, ak už boli na prístroji svojvoľne uskutočnené zásahy.

- Doba záruky je 3 roky a začína sa dátumom nákupu prístroja. Nároky na záruku sa musia uplatniť pred koncom uplynutia záručnej doby do dvoch týždňov od zistenia nedostatku. Uplatnenie nárokov na záruku po uplynutí záručnej doby je vylúčené. Oprava alebo výmena prístroja nevedie k predĺženiu záručnej doby ani nedochádza na základe tohto plnenia ku vzniku novej záručnej doby pre prístroj ani pre akékoľvek inštalované náhradné diely. To platí taktiež pri nasadení miestneho servisu.
- Pre uplatnenie Vášho nároku na záruku sa, prosím, obráťte na nižšie uvedenú adresu servisu. Pokiaľ reklamácia prebieha počas záručnej doby, dáme Vám k dispozícii formulár o vrátení tovaru, s ktorým nám môže svoj chybný prístroj bezplatne poslať späť. Prosím, popíšte nám čo najpresnejšie dôvod reklamácie. Ak spadá defekt prístroja pod naše záručné plnenie, dostanete obratom naspäť opravený alebo nový prístroj.

Samozrejme Vám radi opravíme závady na prístroji na vaše náklady, ak tieto závady nespadajú alebo už nespadajú do rozsahu záruky. Prosím, pošlite nám v takom prípade prístroj na našu servisnú adresu.

Spracovanie záruky

Aby sme mohli zaručiť rýchle vybavenie Vašej žiadosti, riaďte sa nasledujúcimi pokynmi:

- Pre všetky otázky si pripravte pokladničný blok a číslo artikla (napr. IAN 459314_2401) ako doklad o kúpe.
- Číslo artikla nájdete na typovom štítku na výrobku, vyryté na výrobku, na titulnej strane vášho návodu (vľavo dole) alebo na nálepke na zadnej alebo spodnej strane výrobku.
- Ak by sa vyskytli funkčné poruchy alebo iné chyby, najskôr kontaktujte nižšie uvedené servisné oddelenie telefonicky alebo e-mailom.
- Výrobok, ktorý bol zachytený ako chybný, potom môžete bezplatne zaslať na Vám oznámenú adresu servisu. Priložte k nemu doklad o kúpe (pokladničný blok) a uveďte, o akú chybu ide a kedy sa vyskytla.
- Túto príručku a mnohé ďalšie si môžete prečítať a stiahnuť na stránke parkside-diy.com. Pomocou tohto QR kódu sa dostanete priamo na stránku parkside-diy.com. Vyberte svoju krajinu a hľadajte návody na obsluhu pomocou masky vyhľadávania. K návodu na obsluhu vášho artikla sa dostanete zadaním čísla artikla (IAN) 459314_2401.

Kontakt na servis (SK):

Meno: S&E Solutions s.r.o. - Zahrada v akci
Moravská 1278
CZ - 57001 Litomyšl
Telefón: 00800 4003 4003
E-mail: service.SK@scheppach.com
Sídlo: Česká republika

PDF ONLINE
parkside-diy.com

Tartalomjegyzék

1 A terméken található szimbólumok magyarázata 159
2 Bevezetés 160
3 A termék leírása (1 - 17. ábra) 160
4 Szállított elemek (1, 2, 5 ábra) 160
5 Rendeltetésszerű használat 160
6 Biztonsági utasítások 161
7 Műszaki adatok 164
8 Kicsomagolás 165
9 Összeszerelés 165
10 Üzembe helyezés előtt 166
11 Üzembe helyezés 168
12 Tisztítás és karbantartás 170
13 Szállítás 172
14 Tárolás 173
15 Javítás és pótalkatrészek rendelése 173
16 Ártalmatlanítás és újrahasznosítás 173
17 Hibaelhárítás 174
18 EU megfelelőségi nyilatkozat 175
19 JÓTÁLLÁSI TÁJÉKOZTATÓ 176
20 Robbantott ábra 216

1 A terméken található szimbólumok magyarázata

A kézikönyvben használt szimbólumok arra szolgálnak, hogy felhívják a figyelmet a lehetséges kockázatokra. A biztonsági szimbólumokat, valamint az ezeket kísérő magyarázatokat pontosan értelmezni kell. Maguk a figyelmeztetések nem hárítják el a kockázatokat, és nem helyettesítik a balesetek megelőzése érdekében hozott megfelelő intézkedéseket.

	Üzembe helyezés előtt olvassa el és vegye figyelembe a kezelési útmutatót és a biztonsági utasításokat!		Tartály térfogata. Benzin: ROZ 95 / ROZ 98
	Viseljen hallásvédőt.	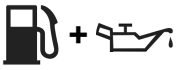	Az üzemanyag és a 2 ütemű motorolaj keverési aránya 40:1
	Viseljen védőszemüveget.		Be-/kikapcsoló gomb a = Ki b = Be
	Viseljen munkavédelmi kesztyűt!		Indítókar (szívató) „Hidegindítás” Indítókar (szívató) „Melegindítás és munkavégzés”
	Viseljen zárt lábbelit!	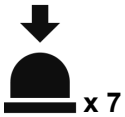	Nyomja meg 7-szer az üzemanyag-szivattyú (primer) gombját.
	Biztosítsa, hogy mások is kellő biztonsági távolságot tartsanak.		Max. levegősebesség
	Figyelem! A kipufogó és a motor egyéb alkatrészei üzem közben felforrósodnak, ne érintse meg őket!		Max. légtömegáram
	Sérülésveszély! Kezével soha ne nyúljon a kések közelébe.		A termék garantált hangteljesítményszintje.
	Sérülésveszély a késes hengernél! A termék működése során tartsa a kezeket és lábakat a nyílásokon kívül.	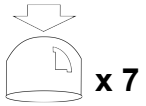	Nyomja meg 7-szer az üzemanyag-szivattyú (primer) gombját.
	Ha jár a motor, a kirepülő tárgyak veszélyt okozhatnak.	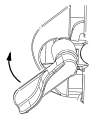	Használja a szívatót.
	Figyelem, tűzveszélyes anyagok. Tilos a tűz, a nyílt láng használata és a dohányzás.	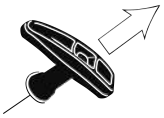	Húzza meg az indítóbovdent.
	2 ütemű motorolaj: ISO - L - EGD / JASO FD		A termék megfelel a hatályos európai irányelveknek.

2 Bevezetés

Gyártó:

Scheppach GmbH

Günzburger Straße 69

D-89335 Ichenhausen

Tisztelt Ügyfelünk!

Sok örömet és sikert kívánunk új terméke használatához.

Megjegyzés:

A termék gyártója a hatályos termékfelelősségi törvény szerint nem felelős a terméken esett vagy a termék által okozott károkért a következő esetekben:

- Szakszerűtlen kezelés
- A kezelési útmutató be nem tartása
- Illetéktelen szakember, harmadik fél által végzett javítás
- Nem eredeti pótalkatrészek beépítése és cseréje
- Nem rendeltetésszerű használat

Vegye figyelembe a következőket:

A kezelési útmutató a termék részét képezi.

Fontos megjegyzéseket tartalmaz arról, hogyan dolgozhat a termékkel biztonságosan, szakszerűen és gazdaságosan, hogyan kerülheti el a veszélyeket, csökkentheti a javítási költségeket és az időkieséseket, és növelheti a termék megbízhatóságát és élettartamát. A jelen kezelési útmutató biztonsági rendelkezésein túl feltétlenül tartsa be az országában a termék üzemeltetésével kapcsolatosan érvényes előírásokat is.

A termék használata előtt ismerkedjen meg az összes kezelési és biztonsági utasítással. A terméket csak a leírtaknak megfelelően, a megadott alkalmazási területen üzemeltesse. Őrizze meg jól a kezelési útmutatót, és ha a terméket továbbadja harmadik személynek, adja át vele együtt az összes dokumentumot is.

3 A termék leírása (1 - 17. ábra)

1. Fúvócső lapos fúvókája
2. Fúvócső kerek fúvókája
3. Fúvócső
3a. Fúvócső rögzítési pontja
3b. Fúvócső csapszegei
3c. Fúvócső reteszelő csavarja
4. Motoregység fúvócsatlakozója
4a. Fúvócsatlakozó rögzítőcsavarja
4b. Fúvócsatlakozó rögzítési pontja
5. Gázkar reteszelése
6. Gázkar
7. Felső tartókar
8. Motoregység
9. Vákuumcsatlakozó védőrácsa
9a. Vákuumcsatlakozó védőrácsának reteszelése
10 Be-/kikapcsoló gomb
11. Gyertyapipa borítása
11a. Gyertyapipa borításának csavarja
12. Kimeneti cső
12a. Kimeneti cső rögzítési pontja
13. Berántó szerkezet
14. Üzemanyag-szivattyú (AC pumpa)
15. Alsó tartókar
16. Üzemanyagtartály
17. Üzemanyagtartály tanksapkája
18. Felfogózsák
19. Légszűrő fedele
19a. Légszűrő csavarja
19b. Légszűrő habszivacs betét
19c. Légszűrő flízbetétje
19d. Légszűrő fémbetétje
20. Vákuumcső
20a. Vákuumcső hornyai
20b. Vákuumcső csapszegei
20c. Vákuumcső reteszelő csavarja
21. Vákuumcső szívófúvókája
22. Szívatókar
23. Vákuumcsatlakozó
24. Gyertyapipa
24a. Gyújtógyertya

4 Szállított elemek (1, 2, 5 ábra)

Tétel	Darab-szám	Megnevezés
1	1	Lapos fúvóka
2	1	Kerek fúvóka
3	1	Fúvócső
3 a	1	Reteszelő csavar (fúvócső)
8	1	Motoregység
12	1	Kimeneti cső
18	1	Felfogózsák
20	1	Vákuumcső
20 a	1	Reteszelő csavar (vákuumcső)
21	1	Szívó fúvóka (vákuumcső)
A	1	Keverőedény
B	1	Gyertyakulcs
C	1	Imbuszkulcs, 4 mm

5 Rendeltetésszerű használat

Az elektromos lombszívót/-fúvót kizárólag a következő célokra használja:

- Fúvás üzemmódban lomb vagy általános kerti hulladékok, mint pl. lemetszett gallyak összehordására, illetve ezeknek a nehezen hozzáférhető helyekről való eltávolításához.
- Szívás üzemmódban száraz lomb és egyéb könnyű, laza és nem éghető kerti hulladékok felszívására és aprítására.
- A terméket nem szabad éghető vagy robbanásveszélyes termékek, forró parázs, hamu, égő csikkek és ágak, éles tárgyak, fémtárgyak, kövek és egyéb olyan tárgyak összegyűjtésére használni, melyek veszélyt jelenthetnek a kezelőre nézve. Ez személyi sérülést okozhat, és kárt tehet a termékben.

Ne fújjon és ne szívjon fel vele egészségre káros anyagokat!

Csak a rendeltetésének megfelelően használja a terméket. Minden ettől eltérő használat nem rendeltetésszerűnek minősül. Az ebből fakadó minden kárért és sérülésért nem a gyártó, hanem a felhasználó/kezelő viseli a felelősséget.

A rendeltetésszerű használat része a biztonsági utasítások betartása, valamint a kezelési útmutatóban foglalt szerelési és üzemeltetési utasítások betartása is.

A terméket használó és karbantartó személyeknek ismerniük kell ezeket, és tájékozottnak kell lenniük a lehetséges veszélyekről.

Ha a terméken módosítást végez, az ebből eredő károkért a gyártó nem vállal felelősséget.

A terméket kizárólag a gyártó eredeti alkatrészeivel és eredeti tartozékaival szabad üzemeltetni.

Tartsa be a gyártó biztonsági, munkavégzési és karbantartási előírásait, valamint a műszaki adatokban meghatározott méreteket.

Kérjük, vegye figyelembe, hogy termékeinket rendeltetésük szerint nem kisipari, kéziipari vagy ipari használatra tervezték. A termékre semmilyen garanciát nem vállalunk, ha kisipari, kéziipari vagy ipari, valamint ezekkel egyenértékű tevékenységekhez használja.

A kezelési útmutatóban használt jelzőszavak magyarázata

⚠ VESZÉLY

Ez a jelzőszó olyan közvetlenül fenyegető veszélyes helyzetre utal, amely súlyos sérülést vagy halálos balesetet okoz, ha nem kerülik el.

⚠ FIGYELMEZTETÉS

Ez a jelzőszó olyan lehetséges veszélyhelyzetre utal, amely súlyos sérülést vagy halálos balesetet okozhat, ha nem kerülik el.

⚠ VIGYÁZAT

Ez a jelzőszó olyan lehetséges veszélyhelyzetre utal, amely csekélyebb vagy könnyebb sérülést okozhat, ha nem kerülik el.

FIGYELEM

Ez a jelzőszó olyan lehetséges veszélyhelyzetre utal, amely anyagi járt okozhat a termékben vagy más vagyontárgyakban/tulajdonban, ha nem kerülik el.

6 Biztonsági utasítások

Általános biztonsági utasítások

⚠ FIGYELMEZTETÉS

Kérjük, hogy a saját biztonsága érdekében a termék üzembe helyezése előtt figyelmesen olvassa el ezt a kézikönyvet és az általános biztonsági utasításokat. Ha a terméket továbbadja harmadik félnek, mindig mellékelje a használati utasítást is.

⚠ FIGYELMEZTETÉS

Csak a jelen útmutatóban javasolt üzemanyagokat használja.

⚠ FIGYELMEZTETÉS

Soha ne használjon olyan üzemanyagot, amely nincs 2 ütemű olajjal keverve. Ez maradandó motorkárosodást okozhat, és érvényteleníti a termékre vonatkozó gyártói jótállást. Soha ne használjon 90 napnál hosszabb ideig tárolt üzemanyag-keveréket.

Az összes biztonsági utasítást és útmutatót őrizze meg későbbi használat céljából!

6.1 Bevezetés

- A termék használata előtt olvassa el a teljes kezelési útmutatót.
- Ismerkedjen meg a vezérlő és szabályozó berendezésekkel és a termék szakszerű használatával.
- Tanulja meg, hogyan kell leállítani a terméket vész esetén.
- A terméket csak rendeltetésszerűen használja, az alábbi célokra:
  - Kisebb méretű, csekélyebb súlyú különféle levelek és fűmaradék mozgatására és felhalmozására fúvással.
  - Kisebb méretű, csekélyebb súlyú levelek, fűmaradék és különböző hulladékok vákuummal végzett felszívására, kivéve mindenfajta folyadékot.
  - A terméket nem szabad éghető vagy robbanásveszélyes termékek, forró parázs, hamu, égő csikkek és ágak, éles tárgyak, fémtárgyak, kövek és egyéb olyan tárgyak összegyűjtésére használni, melyek veszélyt jelenthetnek a kezelőre nézve. Ez személyi sérülést okozhat, és kárt tehet a termékben.
- Gyermekek nem végezhetnek munkát a termékkel.
- A terméket nem használhatják csökkent fizikai, érzékszervi vagy mentális képességű, vagy tapasztalattal és tudással nem rendelkező személyek (vagy gyermekek).
- Soha ne működtesse a terméket, ha emberek, különösen gyerekek, illetve állatok vannak a közelben.
- Soha ne engedje, hogy olyan személyek használják a terméket , akik nem ismerik ezeket az útmutatásokat. Helyi előírások kitérhetnek a kezelő alsó korhatárára is.
- Ne használja a terméket, ha fáradt, vagy ha drogok, alkohol vagy gyógyszerek hatása alatt áll. Ha fáradt, ne használja a terméket.
- Ha a terméket továbbadja harmadik személynek, azzal együtt az összes dokumentációt is adja át.
- Vegye figyelembe, hogy az üzemeltető vagy felhasználó felelős a balesetekért, illetve a más személyeket vagy azok tulajdonát fenyegető veszélyekért.
- Használat előtt mindig végezzen szemrevételezéses ellenőrzést, hogy meggyőződjön róla, az aprítómű csapja és az egyéb rögzítőelemek rögzítve vannak-e, hogy a ház sértetlen-e, valamint hogy a védőszerkezetek és -pajzsok a helyükön vannak-e. Az egyensúly fenntartása érdekében a kopott vagy sérült alkatrészeket készletenként cserélje. Cserélje ki a sérült vagy olvashatatlan címkéket.

6.2 Általános megjegyzések

- **Megfelelő ruházatot viseljen. Ne viseljen túl bő ruházatot vagy ékszereket. Haját és ruházatát tartsa távol a maguktól mozgó alkatrészektől.** A mozgó alkatrészek elkaphatják a laza ruházatot, az ékszereket vagy a hosszú hajat.
- Ha hosszú a haja, viseljen hajhálót.
- A termékkel történő munkavégzés során mindig viseljen védőkesztyűt, védőszemüveget, hallásvédőt, szilárd cipőt és hosszú nadrágot.
- Ha leteszi a terméket, illetve mielőtt bármilyen munkát végezne a terméken, mindig kapcsolja ki a motort.

- Ellenőrizze a burkolatok és biztonsági berendezések épségét és helyes elhelyezkedését. Adott esetben cserélje ki őket.
- Soha ne üzemeltesse a terméket hibás **védőburkolattal**, illetve biztonsági eszközök nélkül.

⚠ FIGYELMEZTETÉS

Az üzemanyag rendkívül gyúlékony:

- Az üzemanyagot csak kifejezetten erre a célra előirányzott tartályokban tárolja.
- Tankolás előtt állítsa le a belső égésű motort, és hagyja lehűlni.
- Csak a szabadban tankoljon, és a tankolás közben ne dohányozzon.
- Lassan és óvatosan nyissa ki a tanksapka zárját. Várja meg, hogy kiegyenlítődjön a nyomás, és csak ezután vegye le teljesen a tanksapkát.
- A tankoláshoz használjon megfelelő tölcsért vagy betöltő csövet, hogy ne folyhasson üzemanyag a belső égésű motorra és a burkolatra.
  Ne töltse túl az üzemanyagtartályt!
- Az üzemanyagot a motor indítása előtt töltse be. Amíg jár a motor, vagy közvetlenül a termék leállítása után a tanksapkát nem szabad kinyitni, és nem szabad üzemanyagot betölteni.
- Ha kifolyt az üzemanyag, ne próbálja meg elindítani a motort. Ehelyett távolítsa el a terméket a benzinnel szennyezett területről. Minden gyújtási kísérletet mellőzzön, amíg el nem párolgott az üzemanyag gőze.
- Mindig törölje fel a kifolyt üzemanyagot.
- A terméket az üzemanyag feltöltési helyétől legalább 3 m távolságban indítsa el.
- Ha üzemanyag került a ruhájára, cserélje le a ruhadarabot.
- A tanksapkát minden tankolási folyamat után szabályosan csavarja a helyére és húzza meg. A terméket nem szabad üzembe helyezni, amíg az eredeti tanksapka nincs rendesen a helyére csavarva.
- Cserélje ki a meghibásodott hangtompítókat.
- A termék használata előtt mindig végezzen szemrevételezéses ellenőrzést. Különösen a következőket ellenőrizze:
  – A gázkarnak szabadon mozgathatónak kell lennie, és magától gyorsan vissza kell ugrania semleges helyzetbe.
  – A be-/kikapcsoló gombnak könnyen kezelhetőnek kell lennie.
  – Az összes elektromos kábel, például a gyertyakábel és a gyertyapipa kifogástalan állapotban kell legyen, hogy elkerülhető legyen a szikraképződés. A gyertyapipának szilárdan kell ülnie a gyújtógyertyán.
  – A fogantyúkat tartsa szárazon és tisztán, olajtól és zsírtól mentesen. A fogantyúk és védőszerkezetek nem lehetnek sérültek.
  – A ventilátor nem lehet sérült.
  – A gyűjtőzsák nem lehet sérült.
- A munka megkezdése előtt mindig távolítsa el a talajon fekvő összes tárgyat, melyek a termék üzemeltetése során
  – kirepülhetnének (lombfúvóként használva)
  – eltömhetnék a vákuumcsövet (vákuumos gyűjtőként használva)
  – veszély forrását képezhetnék (kövek, ágak, vasdrót, csont, stb.)

6.3 Üzemeltetés

- Tartsa távol a kezét és a lábát a forgó alkatrészektől.
- Ne üzemeltesse a belső égésű motort olyan zárt helyiségekben, ahol veszélyes szén-monoxid gyűlhet össze.
- A termékre ne szereljen fel olyan terméket vagy tartozékot, melyet a gyártó nem javasolt vagy engedélyezett.
- Gondoskodjon a munkahely tisztaságáról és megfelelő megvilágításáról. A rendetlenség, illetve a megvilágítatlan munkaterületek balesetekhez vezethetnek.
- Ne használjon olyan terméket, amelynek hibás a kapcsolója. Az a termék, amelyet nem lehet be- vagy kikapcsolni, veszélyesnek számít, és meg kell javítani.
- Soha ne használja a terméket, ha:
  – nincs felszerelve rá az összes tartozék, amely az adott célú használathoz elő van írva (lombszívóként vagy lombfúvóként használva)
  – más személyek, különösen gyerekek, vagy háziállatok tartózkodnak a közelben.
  – zárt térben, robbanásveszélyes környezetben, ahol éghető folyadékok, gázok vagy porok találhatók.
- Mindig ügyeljen arra, hogy szilárdan és biztosan álljon a lábán, hogy váratlan helyzetekben is uralni tudja a terméket, és fenn tudja tartani a munkavégzéshez szükséges testhelyzetet.
  – Lehetőleg kerülje a munkavégzést nedves, csúszós talajon. Kerülje a munkavégzést egyenetlen vagy meredek talajon, ahol nem szavatolható a kezelő biztonságos munkavégzési helyzete.
  – Lassan haladjon, ne rohanjon. Ügyeljen a terepviszonyokra és az esetleges akadályokra.
- A termék beindítása előtt győződjön meg arról, hogy teljesen össze van szerelve.
  – A terméket az üzemanyag feltöltési helyétől legalább 3 m távolságban indítsa el.
  – Az embereknek legalább 15 méteres biztonsági távolságot kell tartaniuk a munkaterülettől.
  – A hangtompítót, és ezzel a kipufogógázt ne irányítsa éghető anyagokra.
- A motoron ne végezzen semmilyen módosítást.
- Ne terhelje túl a terméket. A munkájához mindig az arra megfelelő szerszámot használja. A megfelelő szerszámmal jobban és biztonságosabban lehet dolgozni a megadott teljesítménytartományban.
- Győződjön meg arról, hogy a termék nem kerül érintkezésbe idegen tárgyakkal, vagy esetleg a légáram által felkavart részecskékkel és porral.
- A légáramot soha ne irányítsa emberekre vagy állatokra.
- Soha ne dugjon semmilyen tárgyat a termék nyílásaiba, és kerülje a nagyobb tárgyak beszívását, melyek kárt tehetnének a ventilátorban.
- Használat közben tartsa távol a kezét a szívónyílás rácsától és a levegő kimeneti nyílásától, és semmiképpen ne akassza meg a ventilátort.
- Állítsa le a motort:
  – Ha átszereli a terméket lombszívó üzemről lombfúvóra.

– Ha felügyelet nélkül hagyja a terméket.
– Tankolás előtt.
– ha másik munkaterületre tér át.

- Állítsa le a motort, és húzza le a gyertyapipát:
  – tisztítási és karbantartási munkálatok előtt.
  – ha idegen tárgyat szippantott fel. Mielőtt ismét használatba venné a terméket, vizsgálja meg, hogy nem sérült-e meg.
  – Ha a termék rendellenes módon rezegni kezd.
  – Ha nem használja a terméket.
- A terméket ne fektesse forró motorral az avarba, száraz fűbe vagy egyéb éghető anyagokra. **Tűzveszély!**
- Ne dolgozzon a termékkel olyan robbanásveszélyes környezetben, ahol éghető folyadékok, gázok vagy porok találhatók. A termék szikrát vet, amely meggyújthatja a port vagy a gőzöket.
- **Figyelmeztetés!** Ne dolgozzon nyitott ablak közelében. Ügyeljen a gyermekekre és a háziállatokra, és biztonságosan fúvassa el az idegen tárgyakat.
- A termék használata során tartsa távol a gyermekeket és más személyeket. A figyelem elterelése miatt elveszítheti uralmát a termék felett.
- Kerülje a rendellenes testtartást. Álljon stabilan a lábán, és mindig őrizze meg egyensúlyát. Így váratlan helyzetekben is jobban irányíthatja a szerszámot.
- Legyen figyelmes, ügyeljen arra, amit csinál, és a szerszám használata során józan ésszel cselekedjen. Ne használja a szerszámot, ha fáradt, illetve ha drogok, alkohol vagy gyógyszerek befolyása alatt áll. A szerszám használata során egy pillanatnyi figyelmetlenség is súlyos sérüléseket okozhat.
- Kerülje el az akaratlan üzembe helyezést. Ha a szerszám viselése során az ujja a kapcsolón van, az balesetveszélyes lehet.
- Mielőtt bekapcsolná a szerszámot, távolítsa el a beállításhoz használt szerszámokat vagy csavarkulcsokat. A készülék forgó részében maradt szerszám vagy kulcs sérüléseket okozhat.
- A terméket csak ésszerű időszakokban működtesse - ne kora reggel vagy késő este, amikor azzal másokat zavarhat.
- A lombszívás megkezdése előtt gereblyével és seprűvel távolítsa el az idegen testeket.
- Poros környezetben juttasson egy kevés nedvességet a felületre, vagy ha van, használja a vizesítő adaptert.
- Ajánlott a teljes fúvókatoldat használata, hogy a légáram a talaj közelében fejtse ki a hatását.

6.4 Karbantartás és tárolás

- Gondosan ápolja a szerszámait. Ellenőrizze, hogy a mozgó alkatrészek kifogástalanul működnek-e, nem szorulnak, nincsenek-e törött vagy sérült alkatrészek, amelyek negatív hatással lennének a szerszám működésére. A készülék használata előtt javíttassa meg a sérült alkatrészeket. Számos balesetet a rosszul karbantartott szerszámok okoznak.
- Ne végezzen olyan munkálatokat a terméken , amelyeket ez a kézikönyv nem ismertet.
- A terméket soha ne tárolja benzinnel az tartályban olyan épületben, ahol az üzemanyag gőze nyílt lánggal vagy szikrával kerülhet érintkezésbe.
- Karbantartási és tisztítási munkálatok, valamint tárolás előtt hagyja lehűlni a motort.
- A motort, a hangtompítót és az üzemanyagtartályt mindig tartsa tisztán a portól, az ágaktól és a levelektől. **Tűzveszély!**
- A tartályt csak a szabadban vagy jól szellőző helyiségben ürítse ki.
- A karbantartási munkálatok során viseljen kesztyűt.
- Biztonsági okokból soha ne használja a terméket kopott vagy sérült alkatrészekkel. A termék sérült alkatrészeit ki kell cserélni vagy meg kell javítani. Csak eredeti pótalkatrészeket használjon. A hibás alkatrészek sérülést okozhatnak, vagy kárt tehetnek a termékben.
- Mielőtt üzembe helyezi vagy tárolja a terméket, távolítsa el az összes, karbantartáshoz használatos szerszámot.
- A terméket gyermekektől elzárva kell tárolni.

6.5 Szállítás

- Ha a terméket hordoznia kell, akkor végezze el a következőket:
  – állítsa le a motort, és húzza le a gyertyapipát.
  – a terméket a fogantyúknál fogva hordozza. A terméket ne emelje a csöveinél fogva.
- Ha járművön szállítja a készüléket, távolítsa el a csöveket, és úgy rakodja fel a terméket, hogy ne jelentsen veszélyt az emberekre. Hogy megakadályozza az üzemanyag kifolyását, a károkat és a sérüléseket, biztosítja a terméket felborulás ellen járműben való szállítás során.

6.6 Környezetvédelem

- Ügyeljen arra, hogy az üzemanyag ne kerüljön a talajba.
- A csomagoló- és hulladékanyagokat ártalmatlanítsa a helyben érvényes előírások szerint.
- A maradék üzemanyagot, olajat és tisztításhoz használt folyadékot környezetbarát módon kell ártalmatlanítani!
- A terméket szakszerűen, az adott országban érvényes rendelkezések szerint ártalmatlanítsa.

6.7 Az üzemanyagok biztonságos kezelése

⚠ FIGYELMEZTETÉS

Az üzemanyag és az üzemanyag gőze tűzveszélyes, ha pedig belélegzi, vagy a bőrére kerül, súlyos sérüléseket okozhat. Az üzemanyagok kezelése során ezért fokozott óvatossággal kell eljárni, és mindig gondoskodni kell a megfelelő szellőzésről.

- Tankolás előtt állítsa le a belső égésű motort, és hagyja lehűlni.
- Csak a szabadban tankoljon, és a tankolás közben ne dohányozzon. Kerülje a nyílt lángot (robbanásveszély!).
- Tankolás közben viseljen kesztyűt.
- Ügyeljen rá, hogy ne folyjon ki az üzemanyag vagy az olaj.
- Ha kifolyt az üzemanyag, ne próbálja meg elindítani a motort. Ehelyett távolítsa el a terméket a benzinnel szennyezett területről. Minden gyújtási kísérletet mellőzzön, amíg el nem párolgott az üzemanyag gőze. Ha az üzemanyag vagy az olaj a ruhájára ömlött, azonnal cserélje le.

- Ügyeljen arra, hogy az üzemanyag ne kerüljön a talajba.
- A tanksapkát minden tankolási folyamat után szabályosan csavarja a helyére és húzza meg. A terméket nem szabad üzembe helyezni, amíg az eredeti tanksapka nincs rendesen a helyére csavarva.
- Biztonsági okokból rendszeresen ellenőrizze, hogy az üzemanyag-vezetékek, az üzemanyagtartály, a tanksapka zárja és a csatlakozások nem sérültek-e, illetve nem öregedtek-e el (ridegedés), valamint szorosan illeszkednek és tömörek-e, és amennyiben szükséges, cserélje le kell őket.
- Az üzemanyagot csak erre szolgáló és bevizsgált tartályban (kannában) tárolja.
- Tartsa távol a gyermekeket az üzemanyagtól.
- Az üzemanyagot ne szállítsa és ne tárolja éghető vagy gyúlékony anyagok, valamint szikra és nyílt láng közelében.
- A terméket az üzemanyag feltöltési helyétől legalább 3 m távolságban indítsa el.
- A fogantyúkat és a megfogási felületeket mindig száraz, tiszta, valamint olajtól és zsírtól mentes állapotban kell tartani. A csúszós fogantyú és megfogási felületek nem teszik lehetővé az elektromos szerszám biztonságos üzemeltetését, illetve hogy megőrizze fölötte az uralmát előre nem látható helyzetekben.
- Tankolás előtt állítsa le a belső égésű motort, és hagyja lehűlni.

6.8 Fennmaradó kockázatok

Bizonyos fennmaradó kockázati tényezők a rendeltetésszerű használat ellenére sem küszöbölhetők ki teljesen. A termék szerkezete és felépítése miatt a következők fordulhatnak elő:

- A kirepülő tárgyak által okozott sérülések.
- A kés darabjainak letörése és kivetődése.
- Szénmonoxid-mérgezés a készülék zárt térben, rosszul szellőző helyiségben való használata miatt.
- Égési sérülések veszélye a forró alkotóelemek megérintése folytán.
- Ha nem viseli az előírt hallásvédőt, halláskárosodást szenvedhet.

Ezek figyelembevétele és az óvatosság csökkentik a személyi sérülések és a károk kockázatát.

Emellett fennállhatnak olyan, nem nyilvánvaló fennmaradó kockázatok is, melyek minden elővigyázatosság ellenére sem szüntethetők meg.

A fennmaradó kockázatok minimálisra csökkenthetők azonban a „Biztonsági utasítások”, a „Rendeltetésszerű használat” és a kezelési útmutató együttes betartásával.

7 Műszaki adatok

Méretek	
H x Sz x M	1081 x 236 x 351 mm
Összsúly	6,4 kg
Meghajtás	
Motor típusa	2-ütemű motor, léghűtéses
Lökettérfogat	25,4 cm^3
Motor teljesítménye	0,9 kW (1,22 LE)
Gyújtógyertya	L8RCT
Üresjárati fordulatszám	3000 ± 300 ford/perc
Tartály max. térfogata	0,42 l
Üzemanyag / olaj keverési arány	40:1
Üzemanyag / olaj	Super E10 / 2 ütemű motorolaj
Lombszívó	
Max. levegősebesség	212 km/h
A forgácsolás mértéke	10:1
Gyűjtőzsák térfogata	50 l
Lombszívó súlya	5,8 kg
Lombfúvó	
Max. levegősebesség	266 km/h
Max. légtömegáram	950 m^3/h
Lombfúvó súlya	4,8 kg

A műszaki változtatás jogát fenntartjuk!

Zaj és vibráció

⚠ FIGYELMEZTETÉS

A zaj súlyos következményekkel járhat az egészségre nézve. Ha a gép zajszintje meghaladja a 85 dB értéket, akkor a közelben tartózkodó személyeknek megfelelő hallásvédőt kell viselniük.

A zajértékek megállapítása az EN ISO 3744:1995 és az ISO 11094:1991 szabvány alapján történt. A teljes rezgési értékek (három irány vektorösszege) meghatározása az ISO 22867 szabvány alapján történt.

Zaj jellemző értékei

L_{pA} hangnyomásszint	87 dB
K_{pA} mérési bizonytalanság	3 dB
L_{wA} mért hangteljesítményszint	107 dB
K_{wA} mérési bizonytalanság	1,87 dB
L_{wA} garantált hangteljesítményszint	109 dB

A megadott zajkibocsátási értékek mérése szabványok által előírt vizsgálati eljárással történt, és az adatok megfelelnek a szerszám más szerszámmal való összehasonlításához.

A megadott zajkibocsátási értékek a terhelés előzetes becsléséhez is használhatók.

Szükség esetén tartson pihenőket, és korlátozza a munkavégzés időtartamát a feltétlenül szükségesre.

Rezgés jellemző értékei

Tartókar fent a_{hv}	5,28 m/s^2
Tartókar lent a_{hv}	5,56 m/s^2
$K_h$mérési bizonytalanság	1,5 m/s^2

Csökkentse minimális szintre a zajképződést és a vibrációt!

- Csak kifogástalan állapotban lévő termékeket használjon.
- Rendszeresen végezze el a termék karbantartását és tisztítását.
- Munkamódszerét igazítsa a termékhez.
- Ne terhelje túl a terméket.
- Szükség szerint vizsgáltassa át a terméket.
- Kapcsolja ki a terméket, ha nem használja.

- Viseljen kesztyűt.

⚠ FIGYELMEZTETÉS

Hosszabb idejű munkavégzés esetén a vibrációk miatt a kezelő személy kezeiben keringési zavarok (fehér ujj szindróma) léphetnek fel.

A fehér ujj szindróma olyan érrendszeri betegség, melynek következtében az ujjak és a lábujjak kis véredényei hirtelen összehúzódnak. Az érintett területek nem kapnak megfelelő vérellátást, és emiatt rendkívül sápadtak lesznek. A rezgő termékek gyakori használata idegkárosodást okozhat olyan a személyeknél, akiknek gyengébb a vérkeringése (például dohányosok, cukorbetegek).

Amennyiben szokatlan negatív hatásokat észlel, azonnal fejezze be a munkát, és forduljon orvoshoz.

A veszélyek csökkentése érdekében tartsa be az alábbi utasításokat:

- Hideg időjárás esetén tartsa melegen a testét és főleg a kezeit.
- Rendszeresen tartson szünetet és közben mozgassa a kezeit, hogy elősegítse a vérkeringést.
- Gondoskodjon a termék lehető legkisebb mértékű rezgéséről rendszeres karbantartással és a termék alkatrészeinek rögzítésével.

8 Kicsomagolás

- Nyissa ki a csomagolást, és óvatosan vegye ki a terméket.
- Távolítsa el a csomagolóanyagot, valamint a csomagolási/szállítási biztosítékokat (ha vannak).
- Ellenőrizze a szállított elemek hiánytalanságát.
- Ellenőrizze, nem szenvedett-e a termék és a tartozékok szállítási sérüléseket. Az esetleges sérüléseket azonnal jelentse a terméket kiszállító szállítmányozónak. Utólagos reklamációkat nem fogadunk el.
- Lehetőleg a jótállási idő lejártáig őrizze meg a csomagolást.
- A használatba vétel előtt ismerkedjen meg a termékkel a kezelési útmutató alapján.
- Tartozékként, valamint kopó- és pótalkatrészként csak eredeti alkatrészeket használjon. Pótalkatrészeket szakkereskedőjénél vásárolhat.
- Rendelésnél adja meg a cikkszámot, valamint a termék típusát és gyártási évét.

FIGYELEM

A termék és a csomagolóanyag nem játékszer! Ne engedje, hogy a gyermekek a műanyag zacskókkal, fóliákkal és apró részekkel játsszanak! Lenyelés és fulladás veszélye áll fenn!

9 Összeszerelés

Megjegyzés:

A terméket szerelését sík és szilárd talajon végezze.

A termék egyaránt használható benzines lombfúvóként és benzines lombszívóként is. Az adott felhasználási célra a terméket ennek megfelelően kell összeszerelni.

Az összeszereléshez és a karbantartási munkálatokhoz a következő szerszámokra van szükség:

- 4 mm-es imbuszkulcs (C)
- Lapos fejű csavarhúzó, gyertyakulcs (B)

9.1 A benzines lombfúvó felépítése (2 + 3. ábra)

9.1.1 A fúvócső (4) felszerelése a motoregységre (8) (2. ábra):

1. Távolítsa el a szorítócsavart (4a) a motoregység (8) fúvó csatlakozásáról (4). Ehhez használja a csomagban található 4 mm-es imbuszkulcsot (C).
2. Igazítsa be a fúvócső (3) rögzítési pontját (3a) a fúvócsatlakozás (4) rögzítési pontjához (4b).
3. Tolja bele a fúvócsövet (3) a fúvó csatlakozásba (4).
4. Ismét húzza meg a szorítócsavart (4a). Ehhez használja a csomagban található 4 mm-es imbuszkulcsot (C).

9.1.2 A lapos fúvóka (1) / kerek fúvóka (2) felszerelése a fúvócsőre (3) (3. ábra)

A benzines lombfúvó lapos fúvókával (1) vagy kerek fúvókával (2) üzemeltethető.

1. Igazítsa a lapos fúvókát (1) / kerek fúvókát (2) a fúvócső (3) csapszegeihez (3b).
2. Tolja össze a lapos fúvókát (1) / kerek fúvókát (2) és a fúvócsövet (3), és forgassa el őket 90°-ban az óramutató járásával megegyező irányba.
3. Tegye vissza a reteszelő csavart (3c), és húzza meg. Ehhez használja a gyertyakulcskulcshoz (B) mellékelt laposfejű csavarhúzót.

Megjegyzés:

A benzines lombfúvó akkor van helyesen összeszerelve, ha a lapos fúvóka (1) / kerek fúvóka (2) a talaj felé mutat.

Megjegyzés:

Ha nincs felszerelve a fúvócső (3), akkor a benzines lombfúvót nem lehet beindítani.

9.2 A benzines lombszívó felépítése (4 - 9. ábra)

⚠ FIGYELMEZTETÉS

Személyi sérülés veszélye!

A lombszívót kizárólag felszerelt szívócsődarabbal használja.

9.2.1 A vákuumcső (20) felszerelése a motoregységre (8) (4 + 5. ábra)

1. Nyissa fel a védőrácsot (9) a reteszelés (9a) oldalra tolásával. Ehhez használja a gyertyakulcskulcshoz (B) mellékelt laposfejű csavarhúzót.
2. Hajtsa fel a védőrácsot (9).
3. Dugja rá a vákuumcsövet (20) a vákuumcsatlakozóra (23). A vákuumcsövön (20) kialakított hornyoknak (20a) illeszkedniük kell a vákuumcsatlakozó (23) csapjához.
4. A vákuumcső (20) rögzítéséhez forgassa el a vákuumcsövet (20) ütközésig az óramutató járásával megegyező irányba.

9.2.2 A szívó fúvóka (21) felszerelése a vákuumcsőre (20) (6. ábra)

1. Igazítsa a szívófúvókát (21) a vákuumcső (20) csapjához (20b).

2. Tolja össze a szívó fúvókát (21) és a vákuumcsövet (20), és forgassa el ezeket 90°-ban az óramutató járásával megegyező irányba.
3. Tegye vissza a reteszelő csavart (20c), és húzza meg. Ehhez használja a gyertyakulcskulcshoz (B) mellékelt laposfejű csavarhúzót.

9.2.3 A kimeneti cső (12) felszerelése a motoregység (8) fúvó csatlakozására (4) (7. ábra)

1. Távolítsa el a szorítócsavart (4a) a motoregység (8) fúvó csatlakozásáról (4). Ehhez használja a csomagban található 4 mm-es imbuszkulcsot (C).
2. Igazítsa a kimeneti cső (12) rögzítési pontját (12a) a fúvócsatlakozás (4) rögzítési pontjához (4b).
3. Tolja bele a kimeneti csövet (12) a fúvó csatlakozásba (4).
4. Tegye vissza a reteszelő csavart (4a), és húzza meg. Ehhez használja a csomagban található 4 mm-es imbuszkulcsot (C).

9.2.4 A gyűjtőzsák (18) felszerelése a kimeneti csőre (12) (8. ábra)

⚠ FIGYELMEZTETÉS

Sérülésveszély!

Ha a gyűjtőzsák az elektromos lombszívó/-fúvó üzemeltetése során nincs rögzítve, a repkedő darabok sérülést okozhatnak.

– Az elektromos lombszívót/-fúvót kizárólag szabályosan felszerelt gyűjtőzsákkal használja.
– Húzza be a gyűjtőzsák húzózárját.
– Ügyeljen rá, hogy a gyűjtőzsák ne sérüljön meg.

1. Dugja a kimeneti cső (12) nyitott végét a gyűjtőzsák (18) erre szolgáló nyílásába.
2. Rögzítse a gyűjtőzsákot (18) a kimeneti csövön (12) található tépőzárral.
3. A leszerelés fordított sorrendben történik.

9.2.5 A gyűjtőzsák (18) hordszíjának beállítása (9. ábra)

Megjegyzés:

Soha ne átlósan viselje a hordozó hevedert a válla és a mellkasa fölött, hanem csak az egyik vállán, így azt vészhelyzet esetén gyorsan leveheti a testéről.

1. Akassza a gyűjtőzsák (18) hordszíját a jobb vállára.
2. Állítsa be a hordszíj hosszát. Ügyeljen arra, hogy a gyűjtőzsák (18) ne törjön meg a kimeneti cső (12) átmeneténél.

Megjegyzés:

A benzines lombszívó akkor van helyesen összeszerelve, ha

- a kimeneti cső (12) enyhén lefelé néz, és a kezelő jobb oldala felé mutat.
- a szívó fúvóka (21) lekerekített része a talaj felé mutat.

Megjegyzés:

Ha nincs felszerelve a vákuumcső, akkor a benzines lombszívót nem lehet beindítani.

10 Üzembe helyezés előtt

⚠ FIGYELMEZTETÉS

Egészségkárosodás veszélye!

Az üzemanyag-/kenőolaj-gőz és a kipufogógáz belélegzése súlyos egészségkárosodást okozhat, eszméletvesztéssel járhat, és szélsőséges esetben halált is okozhat.

– Ne lélegezze be az üzemanyag-/kenőolaj-gőzt és a kipufogógázt.
– A terméket csak a szabadban üzemeltesse.

FIGYELEM

Mielőtt üzembe helyezné a terméket, feltétlenül szerelje össze teljesen!

10.1 Használat előtti ellenőrzés

- Ellenőrizze a motor minden oldalán, hogy nem szivárog-e belőle olaj vagy üzemanyag.
- Ellenőrizze az üzemanyag szintjét, az üzemanyag-tartálynak legalább félig teli kell lennie.
- Ellenőrizze a légszűrő állapotát.
- Ellenőrizze az üzemanyag vezetékeinek állapotát.
- Ügyeljen rá, hogy nem észlelhetők-e károsodás tünetei.
- Ellenőrizze, hogy minden védőburkolat a helyén van-e, és hogy minden csavar, anya és csapszeg meg van-e húzva.
- Gondoskodjon a termék megfelelő szellőzéséről.
- Győződjön meg arról, hogy a gyertyapipa rögzítve van a gyújtógyertyán.
- A fogantyúkat tartsa szárazon és tisztán, olajtól és zsírtól mentesen. A fogantyúk és védőszerkezetek nem lehetnek sérültek. Fontos a motoros készülék biztonságos vezetéséhez.
- Ellenőrizze, hogy az összes mozgó alkatrész könnyedén jár-e.
- Készítse fel a terméket az adott használatra, és ügyeljen arra, hogy minden alkatrész helyesen legyen felszerelve.

10.2 Az üzemanyag/olaj keverék feltöltése

Ez a termék 2 ütemű motorral van felszerelve, mely benzin és 2 ütemű motorolaj keverékével működik.

Alkalmazzon különleges 2 ütemű olajat a léghűtéses 2 ütemű motorokhoz 40:1 keverési arányban.

⚠ FIGYELMEZTETÉS

Soha ne használjon olyan üzemanyagot, amely nincs 2 ütemű olajjal keverve. Ez maradandó motorkárosodást okozhat, és érvényteleníti a termékre vonatkozó gyártói jótállást. Soha ne használjon 90 napnál hosszabb ideig tárolt üzemanyag-keveréket.

10.2.1 Megfelelő üzemanyag

Csak ólommentes benzint használjon (min. 95-ös oktánszámmal).

Megjegyzés:

Az ólommentes benzin hajlamos lerakódást képezni a tárolótartályban és az üzemanyagtartályban, ha 1 hónapnál hosszabb ideig tárolják. Mindig friss benzint használjon!

10.2.2 Megfelelő olaj

Csak csúcsminőségű, az ISO - L - EGD / JASO FD specifikációnak megfelelő 2 ütemű motorolajat használjon. A megfelelő olajat szakkereskedésben tudja beszerezni.

Az üzemanyag-keveréket 40:1 arányban, az üzemanyag keverési táblázata alapján készítse el.

Megjegyzés

Ne használjon olyan 2 olajat, amelyhez 100:1 keverési arány ajánlott. A nem megfelelő kenés miatt bekövetkező motorkárok esetén a gyártó motorra adott garanciája megszűnik.

Soha ne használjon 4-ütemű motorokhoz vagy vízhűtéses 2-ütemű motorokhoz való olajat. Emiatt a gyújtógyertya elszennyeződhet, a füstgázrész eltömődhet vagy a dugattyúgyűrű beragadhat.

10.2.3 Üzemanyag-keverék

⚠ FIGYELMEZTETÉS

Az üzemanyag és az üzemanyag gőze tűzveszélyes, ha pedig belélegzi, vagy a bőrére kerül, súlyos sérüléseket okozhat. Az üzemanyagok kezelése során ezért fokozott óvatossággal kell eljárni, és mindig gondoskodni kell a megfelelő szellőzésről.

⚠ FIGYELMEZTETÉS

Kerülje el, hogy az üzemanyag közvetlenül a bőrével érintkezzen, illetve ne lélegezze be az üzemanyag gőzét. Viseljen védőkesztyűt.

⚠ FIGYELMEZTETÉS

A benzin és az üzemanyag-keverék nagyon gyúlékony!

- Az üzemanyagot csak erre szolgáló és bevizsgált tartályban (kannában) tárolja.
- Az üzemanyagtartályt gyermekek számára elérhetetlen helyen tárolja.
- Az üzemanyag kezelése során ne dohányozzon.
- Az üzemanyag-keveréket ne a tartályban keverje.

10.2.4 Üzemanyag-olaj keverék készítése

- Kizárólag ólommentes benzin (min. RON 95) és speciális 2 ütemű motorolaj (ISO - L - EGD / JASO FD) keverékét használja.
- A fel nem használt üzemanyagot töltse erre a célra szolgáló, engedélyezett tartályba, és tárolja sötét, hűvös helyiségben.
- Az üzemi anyagokat, amilyen például az üzemanyag, soha ne tárolja vagy ártalmatlanítsa italos flakonban vagy hasonlókban. Mások, különösen a gyerekek, tévedésből beleihatnak.
- Adja hozzá az üzemanyag keverési táblázata szerint szükséges mennyiségű 2-ütemű olajat.

Üzemanyag keverési táblázat

Üzemanyag	2 ütemű motorolaj (40:1)
1 liter	0,025 liter
2 liter	0,050 liter
5 liter	0,125 liter

1. Töltse a szükséges üzemanyag nagyjából felét a keverőedénybe (A).
2. Adja hozzá az üzemanyag keverési táblázata szerint szükséges mennyiségű 2-ütemű olajat.
3. Töltse be a szükséges benzinmennyiség fennmaradó részét.
4. Zárja le a keverőtartályt,(A) és rázza fel az üzemanyag-olaj keveréket.

Megjegyzések:

- Ne használjon olyan üzemanyag-olaj keveréket, amelyet 90 napnál hosszabb ideig tároltak.
- Az olyan üzemanyag-olaj keverék, amelyet egy hónapnál hosszabb ideje nem használtak fel, eltömítheti a porlasztót vagy csökkentheti a motor teljesítményét.
- Az üzemanyag és az üzemanyag-olaj keverék tartályát külön tárolja, mert ezzel elkerülhető, hogy véletlenül normál benzint tankoljon.

10.3 Üzemanyag-olaj keverék betöltése

⚠ VESZÉLY

Tűz- és robbanásveszély!

Csak akkor töltsön be üzemanyagot, ha a motor ki van kapcsolva és lehűlt. A termék tankolása során ne dohányozzon.

⚠ FIGYELMEZTETÉS

A terméket csak a szabadban vagy megfelelően szellőző helyiségben tankolja.

1. Állítsa a terméket egy sík felületre, a tanksapkával (17) felfelé.
2. Betöltés előtt mindig tisztítsa meg a tanksapka (17) körüli területet, hogy ne hulljon szennyeződés az üzemanyagtartályba (16). Ehhez használjon száraz, szálmentes kendőt.
3. Óvatosan nyissa ki a tanksapkát (17), hogy az esetleg létrejött túlnyomás leépülhessen az üzemanyagtartályban (16).
4. Alaposan rázza fel az üzemanyag-olaj keveréket a keverőtartályban (A).
5. Óvatosan nyissa ki az keverőtartályt (A), és először várja meg, amíg az esetleg létrejött túlnyomás eltávozik belőle.
6. Nyitáshoz forgassa a tanksapkát (17) az óramutató járásával ellentétes irányba. A tanksapka (17) elvesztés elleni biztosítással az üzemanyagtartályhoz (16) van rögzítve, így nem tud leesni.
7. Töltse be az üzemanyag-keveréket az üzemanyagtartályba (16). Tankolás közben ne öntse ki az üzemanyagot, és ne töltse színültig az üzemanyagtartályt (16).
8. Zárja vissza a tanksapkát (17).
9. Tisztítsa meg a benzintartály kupakját és környékét. A kifolyt üzemanyagot azonnal törölje fel.

10. Ellenőrizze, nem tömítetlen-e az üzemanyagtartály (16) vagy az üzemanyag-vezetékek.

11 Üzembe helyezés

FIGYELEM

Mielőtt üzembe helyezné a terméket, feltétlenül szerelje össze teljesen!

⚠ FIGYELMEZTETÉS

Kérjük, vegye figyelembe a zajvédelmi törvény rendelkezéseit.

⚠ FIGYELMEZTETÉS

A motor beindítása előtt legalább 3 m távolságra távolodjon el a töltőhelytől.

11.1 A motor indítása (1., 10.- 13. ábra)

⚠ VESZÉLY

Mérgezésveszély!

A terméket csak a szabadban használja. Soha ne használja zárt vagy rosszul szellőző helyiségekben.

FIGYELEM

- A berántót mindig egyenesen húzza ki.
- Tartsa erősen a berántó fogantyúját, amikor a berántó újra behúzódik.
- Ne hagyja visszacsapódni az indító berántózsinórt. Ez károsodásokhoz vezethet.
- Ne húzza ki a berántó indítózsinórját annak teljes hosszában. Ezzel elkerülhető, hogy elszakadjon az indítózsinór.
- Hideg időben szükség lehet az indítás folyamat többszöri megismétlésére.

Megjegyzések:

- A motor indítása előtt állítsa a terméket sík talajra.
- A „Primer” üzemanyag-szivattyút csak akkor használja, ha hideg a motor!
- Amikor a motort az első alkalommal indítják be, akkor a beindításhoz többszöri próbálkozás szükséges, hogy az üzemanyag a tartályból a motorba érjen.

11.1.1 Indítás hideg motorral (11., 12 ábra)

„Hideg” állapotban:

1. Állítsa a „szívatókart” (22) kapcsolót az |↖| állásba.
2. Ha hűvösebb az idő, nyomja meg 7-szer az üzemanyag-szivattyú „Primer” (14) gombját. Ez megkönnyíti a motor indítását.
3. Tartsa szorosan a terméket a felső tartókarnál (7) fogva, és lassan húzza meg a berántókötelet (13), amíg ellenállást nem érez.
4. Ezután rántsa meg erősen a berántókötelet (13) többször egymás után, míg a motor rövid időre be nem indul, majd ismét leáll.
5. Amint a motor leáll, működtesse a gázkart (6). A szívatókar (22) automatikusan „Melegindítás” üzemmódba ugrik |↕|.
6. Ezután rántsa meg hirtelen a berántó zsinórt (13), míg be nem indul a motor. Ha a motor nem indul el, ismételje meg a folyamatot.
7. Hagyja a motort 1-2 percig melegen járni.

Megjegyzés:

A készülék automatikus szívató funkcióval rendelkezik. Amint működteti a gázkart, a szívatókar a |↕| állásba ugrik.

Magas külső hőmérsékletek esetén előfordulhat, hogy hideg motor esetén is szívató nélküli indítást kell végezni!

11.1.2 Indítás meleg motorral (11., 12. ábra)

A termék 15-20 percnél rövidebb ideig állt.

„Meleg” állapotban:

1. Meleg motor indításához a szívatókart (22) nem kell |↖| állásba állítani.
2. Tartsa szorosan a terméket a felső tartókarnál (7) fogva, és lassan húzza meg a berántókötelet (13), amíg ellenállást nem érez.
3. Ezután rántsa meg hirtelen a berántó szerkezetet (13). A terméknek maximum 2 rántásra be kell indulnia. Ha a termék továbbra sem indul el, ismételje meg a *11.1.1* pontban leírt eljárást.

Megjegyzés:

- Ha a motor többszöri próbálkozás után sem indul be, akkor olvassa el a *17* fejezetet.

11.2 Motorfordulatszám beállítása (1. ábra)

A motor fordulatszámát az eltávolítandó anyag jellegéhez kell igazítani:

- Ha könnyebb anyagot kell eltávolítania a gyepről, használja alacsony sebességen a terméket.
- Ha könnyebb leveleket és füvet kell eltávolítania az aszfaltról vagy szilárd talajról, használja átlagos sebességen a terméket.
- Ha nehezebb anyagot, pl. frissen hullott havat vagy koszt kell eltávolítania, használja magas sebességen a terméket.

1. A termék üzemeltetéséhez állítsa be a motor fordulatszámát a gázkarral (6). A gázkar helyzete a gázkar reteszelésével (5) állítható be.

Megjegyzés:

Az első 6 - 8 üzemóra során kerülje a motor teljes teljesítményen való üzemeltetését.

11.3 A motor leállítása (1., 10. ábra)

11.3.1 Vészleállítási lépéssorozat

Ha a terméket azonnal le kell állítani, nyomja a be-/kikapcsoló gombot (10) a „0” állásba, és tartsa ebben az állásban lenyomva, míg le nem áll a motor.

11.3.2 Normál lépéssorozat

1. Oldja ki a gázkar reteszelését (5).
2. Engedje el a gázkart (6).
3. Nyomja a be-/kikapcsoló gombot (10) a „0” állásba, és tartsa ebben az állásban lenyomva, míg le nem áll a motor.

11.4 Az benzines lombfúvó üzemeltetése (1. ábra)

⚠ FIGYELMEZTETÉS

Sérülésveszély!

Ha a légáramot emberek, állatok vagy tárgyak felé irányítja, az sérülést és kárt okozhat.

– Irányítsa a légáramot Öntől távolabb.
– Soha ne irányítsa a légáramot más emberekre, állatokra vagy tárgyakra.
– Ne fújjon el kemény tárgyakat, például köveket vagy ágakat.

⚠ FIGYELMEZTETÉS

Sérülésveszély

Az elrepülő tárgyak és a forgó alkatrészek súlyos sérüléseket okozhatnak.

– Biztosítsa, hogy mások is kellő biztonsági távolságot tartsanak.
– A nem résztvevő személyeket tartsa távol a terméktől.
– Tartsa maga előtt a terméket.
– Soha ne irányítsa a terméket saját magára, más emberekre vagy állatokra.
– Mindig ügyeljen arra, hogy ne fújja a tárgyakat vagy a port más személyek vagy állatok irányába, illetve nem tegyen kárt semmilyen tárgyban.
– Mindig vegye figyelembe a szél irányát, és soha ne dolgozzon szél ellen.

A lombfúvó működtetése közben tartsa meg a termék felső fogantyúját (7).

A sebességet az eltávolítandó anyag jellegéhez kell igazítani.

11.5 A benzines lombszívó üzemeltetése (1. ábra)

⚠ FIGYELMEZTETÉS

Sérülésveszély!

Ha a gyűjtőzsák az elektromos lombszívó/-fúvó üzemeltetése során nincs rögzítve, a repkedő darabok sérülést okozhatnak.

– Az elektromos lombszívót/-fúvót kizárólag szabályosan felszerelt gyűjtőzsákkal használja.
– Húzza be a gyűjtőzsák húzózárját.
– Ügyeljen rá, hogy a gyűjtőzsák ne sérüljön meg.

⚠ VIGYÁZAT

Mindig fogja erősen mindkét kezével a terméket munka közben. Fogja meg mindkét fogantyút.

Megjegyzések:

Az elektromos lombszívó/-fúvó üzemeltetésekor közepes/nagy sebességet ajánlunk.

Ne szívjon fel egyszerre túl sok levelet, ne gyűjtsön össze nedves füvet vagy nedves leveleket, ez eltömődéshez vezethet. Ne szívjon fel kemény anyagokat.

Az elektromos lombszívó/-fúvó nem alkalmas nedves szívásra!

Kérjük, kerülje el a nedves anyagok beszívását (lomb, szennyeződés, illetve gallyak, ágak, fenyőtobozok, fű, föld, homok, kéregmulcs/aprított növények stb.).

Ne szívjon fel nedves gyepen, füvön vagy réteken.

Helytelen alkalmazása bizonyos körülmények között eltömődést okozhat az aprítókamrában, és ezáltal csökkentheti a teljesítőképességet.

A gyűjtőzsák afféle szűrőként működik, csakúgy, mint a szokványos háztartási porszívókban. Ezen okból kifolyólag a legjobb, ha nem tölti meg teljesen a gyűjtőzsákot, és azonnal eltávolítja az elakadást okozó tárgyakat.

1. Tegye a bal kezét a felső tartókarra (7), a jobb kezét pedig az alsó tartókarra (15).
2. Úgy tartsa az alsó tartókart (15), hogy a gyűjtőzsák (18) a kezelő jobb oldalára kerüljön.
3. Begyűjtés során tartsa a szívó fúvóka (21) lekerekített végét néhány centiméterrel a talaj fölé.

Megjegyzés:

A gyűjtőzsák elkopásának megakadályozására kerülni kell, hogy munka közben a gyűjtőzsák súrolja a talajt.

11.5.1 A gyűjtőzsák (18) ürítése (1., 9. ábra)

Ha túlságosan tele van a gyűjtőzsák, az rontja a termék hatékonyságát, és a motor túlmelegedéséhez vezethet.

1. Kapcsolja ki a motort.
2. És várja meg, amíg leáll a termék.
3. Nyissa ki a gyűjtőzsák (18) cipzárját, és ürítse ki a gyűjtőzsákot (18) anélkül, hogy leválasztaná a kimeneti csőről (12).

11.5.2 A fűrészlap eltávolítása (1., 5., 15. ábra)

⚠ FIGYELMEZTETÉS

Sérülésveszély!

Ha az elakadást puszta kézzel távolítja el, megsérülhet.

– Viseljen védőkesztyűt.
– Használjon megfelelő szerszámokat (pl. egy fadarabot).

Megjegyzés:

Ha lombszívóként használja a terméket, fennáll a kockázata, hogy olyan tárgyakat szippant be vele, melyek megakaszthatják a terméket és a forgórészt.

1. Kapcsolja ki a motort.
2. Távolítsa el a gyújtógyertya csatlakozójának fedelét (11) a csavar (11a) meglazításával. Ehhez használja a csomagban található 4 mm-es imbuszkulcsot (C).
3. Húzza le a gyertyapipát (24).
4. Szerelje le a vákuumcsövet (20).
5. Ellenőrizze a csövet, hogy nincs-e benne dugulás. Óvatosan ütögesse meg a csövet vagy használjon fadarabot az elakadt darabok kiszabadításához. Finoman ütögesse a csövet a talajhoz az eltömődés eltávolításához.
6. Távolítsa el az idegen tárgyat a vákuumbemenetből.
7. Mielőtt újra használatba veszi a terméket, győződjön meg arról, hogy semmi sem akasztja meg a forgórészt.

11.6 Munkavégzési utasítások

Megjegyzések:

- A termék használata során elkerülhetetlen bizonyos mértékű zajterhelés. Halassza a zajos munkát engedélyezett és arra kijelölt időpontra. Szükség esetén tartson pihenőket, és korlátozza a munkavégzés időtartamát a feltétlenül szükségesre.
- Személyes védelme és a közelben tartózkodók védelme érdekében megfelelő hallásvédőt kell viselni.

Kizárólag a következő célokra használja a terméket:

- Ventilátorként száraz lehullott levelek összegyűjtéséhez vagy nehezen hozzáférhető helyekről való kifúvásához.
- Szívóműként vékony, száraz levelek felszívásához. Szívófunkció esetén a termék benzines késes szecskázóként működik. A száraz leveleket a készülék felaprítja, csökkenti a térfogát és előkészíti az esetleges komposztálásra. Az aprítás intenzitása a lomb méretétől és a lomb maradványnedvességétől függ.

Az üzemeltetési útmutatóban meg nem adott, egyéb célra való használat kárt tehet a termékben, és súlyos veszélyt jelent a felhasználóra nézve.

- A termék bekapcsolása előtt győződjön meg róla, hogy nem személyekre vagy állatokra irányítja azt.
- Mindig fogja erősen mindkét kezével a terméket munka közben. Fogja meg mindkét fogantyút.
- Poros körülmények esetén enyhén nedvesítse meg a felületeket.

11.6.1 Használat benzines lombfúvóként

- A ventilátor használatakor optimális eredményt a terméket a talajtól 510 cm távolságra tartva érhet el.
- A légsugarat előre irányítsa, és lassan mozogva fújja össze a leveleket vagy kerti hulladékot, vagy távolítsa el azokat a nehezen hozzáférhető helyekről.
- Fújás előtt gereblyékkel és seprűkkel lazítsa fel a hulladékot.
- A legnagyobb fúvóteljesítménnyel kezdje meg a munkát, hogy a lehullott leveleket gyorsan összegyűjtse. Alacsonyabb fúvóteljesítményt akkor válasszon, ha az előzőleg összegyűjtött levélkupacot kívánja tömöríteni.
- Mindig vegye figyelembe a szél irányát, és soha ne dolgozzon szél ellen.

11.6.2 Használat benzinüzemű lombszívóként

- Ügyeljen rá, egyszerre ne szívjon be túl nagy mennyiségű lombot. Így elkerülheti, hogy a szívócső eltömődjön és a daráló elakadjon.

11.7 A munkavégzés befejezése (15. ábra)

1. Kapcsolja ki a motort.
2. Távolítsa el a gyújtógyertya csatlakozóját (24), hogy megakadályozza a véletlen indítást.
3. Tisztítsa meg a terméket.

12 Tisztítás és karbantartás

⚠ FIGYELMEZTETÉS

Azokat a javítási és karbantartási munkálatokat, melyeket a jelen kezelési útmutató nem ismertet, végeztesse el szakműhelyben. Csak eredeti pótalkatrészeket használjon.

Balesetveszély áll fenn! A karbantartási munkákat mindig csak olyankor végezze, ha a motor ki van kapcsolva. Sérülésveszély áll fenn! Karbantartási munkálatok előtt mindig hagyja lehűlni a terméket. A motor elemei forrók. Sérülésveszély és égési sérülések veszélye áll fenn!

A termék váratlanul beindulhat, ami sérülést okozhat.

– Karbantartási munkálatok előtt mindig kapcsolja ki a motort.
– Húzza le a pipát a gyújtógyertyáról.
– Hagyja kihűlni a motort.
– A javítási és karbantartási munkálatok végeztével azonnal szereljen a helyére minden védő- és biztonsági berendezést.

12.1 Tisztítás

Megjegyzés:

A terméket minden használat után alaposan meg kell tisztítani.

- A védőberendezéseket, levegőnyílásokat és a motorházat tartsa portól és szennyeződéstől mentesen, amennyire csak lehetséges. Dörzsölje le a terméket tiszta ronggyal*, vagy fúvassa ki alacsony nyomású sűrített* levegővel. Azt javasoljuk, hogy a terméket minden használat után rögtön tisztítsa meg.
- A tűzveszélyt csökkentése érdekében rendszeresen tisztítsa meg a motor hűtőbordáit sűrített levegővel. Távolítsa el a port, a leveleket és egyéb idegen tárgyakat a hangtompító területéről.
- A szellőzőnyílásoknak mindig szabadon átjárhatónak kell lenniük.
- Rendszeresen tisztítsa meg a terméket nedves ronggyal és némi kenőszappannal. Ne használjon tisztító- vagy oldószereket; ezek kikezdhetik a termék műanyag alkatrészeit. Ügyeljen arra, hogy ne juthasson víz a termék belsejébe.
- A terméket a tisztításhoz semmi esetre se merítse vízbe vagy más folyadékba.

A lombfúvó tisztítása

1. Szennyeződés esetén tisztítsa meg kefével a fúvócsövet (3) és a lapos fúvókát (1) / kerek fúvókát (2).

A lombszívó tisztítása

1. A munka befejezése után vegye ki a gyűjtőzsákot (18). Fordítsa ki a gyűjtőzsákot (18), alaposan tisztítsa meg és szükség esetén szárítsa meg. Ezzel megakadályozza a gombásodást és a kellemetlen szagokat.
2. Ha erősen szennyezett a gyűjtőzsák (18), ki lehet mosni vízzel és szappannal, majd meg lehet szárítani.
3. Ha nehezen jár a cipzár, kenje meg a cipzár fogait száraz szappannal.
4. Szennyeződés esetén tisztítsa meg kefével a vákuumcsövet (20), a szívófúvókát (21) és a kivezető csövet(12).

12.2 Karbantartás

Megjegyzés:

Gondosan tartsa karban a terméket. Ellenőrizze, hogy a mozgó alkatrészek kifogástalanul működnek és nem szorulnak-e, illetve nincsenek-e törött vagy sérült alkatrészek, amelyek negatív hatással lennének a termék működésére. A termék használata előtt javíttassa meg a sérült alkatrészeket.

A termék biztonsági szintjének és teljesítményének változatlan biztosításához rendszeres, gondos javítás szükséges.

Mielőtt üzembe helyezi vagy tárolja a terméket, távolítsa el az összes, karbantartáshoz használatos szerszámot.

A javítási és karbantartási munkálatok végeztével azonnal szereljen a helyére minden védő- és biztonsági berendezést.

12.2.1 Karbantartási terv

A zavartalan üzemeltetés biztosítása érdekében feltétlenül tartsa be az alábbi karbantartási időközöket.
Figyelem! Az üzemanyag-/olaj keveréket az első üzembe helyezés során kell feltölteni.

Komponens		Minden egyes használat előtt	3 havonta vagy 20 óránként	6 havonta vagy 50 óránként	12 havonta vagy 100 óránként	2 évente vagy 300 óránként
Légszűrő	Ellenőrzés	X				
	Tisztítás		X			
Gyújtógyertya	Ellenőrzés és beállítás			először 10, majd azt követően minden 50 üzemóra után		
	Csere					X
Gyertyapipa	Tisztítás				X	
Hűtőbordák	Vizsgálat	X				
Kötőelemek, például csavarok és anyák	Ellenőrizze (szükség esetén húzza meg)	X				
Üzemanyag-/olaj keverék	Ellenőrzés	X				
Üzemanyagtartály	Ellenőrzés	X				
Üzemanyagszűrő	Csere				lásd *12.2.4*	
Üzemanyag-vezeték	Ellenőrzés	Minden egyes használat előtt. **Ha megsérült, cseréltesse ki egy erre felhatalmazott szakszervizzel.**				
A karburátor beállítása	Ellenőrzés	Amikor a gáz elvételekor a motor magától leáll. **Kizárólag erre felhatalmazott szakműhellyel végeztessse** (lásd *12.2.2*)**.**				
Felfogózsák	Ellenőrzés	Minden egyes használat előtt. Ha sérült, cserélje ki.				
	Tisztítás	Erős szennyeződés esetén.				

12.2.2 A porlasztó beállításának karbantartása

Ha a motor magától leáll, amikor elveszi a gázt, akkor el kell végezni a porlasztó beállítását.

A porlasztó beállítását (pl. az üresjárat beállítását) csak képzett szakemberrel végeztesse, a motor károsodását elkerülendő.

12.2.3 A gyújtógyertya karbantartása (14. - 16. ábra)

FIGYELEM
A gyújtógyertyát csak hideg motornál cserélje!

Első alkalommal 10 üzemóra múltán ellenőrizze a gyújtógyertyát (24a), hogy nem szennyezett-e, és szükség esetén tisztítsa meg rézszűrő kefével. Ezután végezze el a gyújtógyertya (24a) karbantartását 50 üzemóránként.

1. Távolítsa el a gyertyapipa borítását (11). Ehhez oldja ki a csavart (11a). Ehhez használja a csomagban található 4 mm-es imbuszkulcsot (C).
2. Húzza le a gyertyapipát (24).
3. Vegye ki a gyújtógyertyát (24a) a mellékelt gyertyakulcscsal (B).
4. Hézagmérő használatával állítsa a be a hézagot 0,6 -0,7 mm-re.
5. Szerelje vissza a gyújtógyertyát (24a). és ügyeljen arra, hogy ne húzza meg túl erősen.
6. Az összeszerelés fordított sorrendben történik.

12.2.4 Az üzemanyagszűrő karbantartása (1. ábra)

Az üzemanyagtartályban (16) egy üzemanyagszűrő van elhelyezve, amely megakadályozza, hogy szennyeződés jusson a motorba. A szűrőt évente egyszer érdemes lecseréltetni a kereskedővel.

12.2.5 A levegőszűrő karbantartása (17. ábra)

FIGYELEM
Ha szennyezett a levegőszűrő, kevesebb levegő jut a porlasztóba, és csökken a motor teljesítménye. Ezért a rendszeres ellenőrzés elengedhetetlen.

⚠ VESZÉLY

Tűz- és robbanásveszély!

Ha helytelenül végzi a tisztítást, az üzemanyag begyulladhat, vagy adott esetben fel is robbanhat. Ez súlyos égési sérüléseket, akár halálos balesetet is okozhat.

– A habszivacs légszűrőbetétet, a gyapjú légszűrőbetétet és a fém légszűrőbetétet csak kopogtatással vagy kifújással tisztítsa meg.
– A légszűrőt soha ne tisztítsa benzinnel vagy gyúlékony oldószerekkel.

FIGYELEM

Károsodás veszélye!

Ha a motort szűrőelem nélkül, vagy sérült szűrőelemmel üzemelteti, az a motor károsodásához vezethet.

– Soha ne járassa a motort a szűrőelem nélkül, vagy sérült légszűrő betéttel. Így szennyeződés kerül a motorba, ami miatt súlyos motorkárok keletkezhetnek.

- A légszűrő habszivacs betétjét (19b), flízbetétjét (19c) és fémbetétjét (19d) rendszeresen ellenőrizni kell, és szükség esetén meg kell tisztítani.
- Ha nagyon poros a levegő, akkor ellenőrizze gyakrabban a habszivacs betétet (19b), a flízbetétet (19c) és a fémbetétet (19d).

1. Oldja ki a légszűrő csavarját (19a) az óramutató járásával ellentétes irányba forgatva.
2. Távolítsa el a légszűrő fedelét (19).
3. Vegye ki a habbetétet (19b) a flízbetéttel (19c) és a fémbetéttel (19d) együtt.
4. Tisztítson meg minden alkatrészt kopogtatással vagy sűrített levegővel történő kifúvatással.
5. Az összeszerelés fordított sorrendben történik.

12.2.6 AZ üzemanyag-olaj keverék leeresztése (1. ábra)

⚠ VESZÉLY

Életveszély!

Az üzemanyag mérgező, és rendkívül gyúlékony. Az üzemanyag kezelése során ne dohányozzon.

⚠ FIGYELMEZTETÉS

Egészségkárosodás veszélye!

Az üzemanyag-/kenőolaj-gőz és a kipufogógáz belélegzése súlyos egészségkárosodást okozhat, eszméletvesztéssel járhat, és szélsőséges esetben halált is okozhat.

– Ne lélegezze be az üzemanyag-/kenőolaj-gőzt és a kipufogógázt.
– Az üzemanyagot csak a szabadban vagy megfelelően szellőző helyiségben eressze le.

⚠ FIGYELMEZTETÉS

Kerülje el, hogy az üzemanyag közvetlenül a bőrével érintkezzen, illetve ne lélegezze be az üzemanyag gőzét. Viseljen védőkesztyűt.

Ha hosszabb ideig tárolja a készüléket, le kell ereszteni az üzemanyagot.

- Ügyeljen arra, hogy az üzemanyag ne kerüljön a talajba.
- Az üzemanyagot csak erre szolgáló és bevizsgált tartályban* (kannában) tárolja.
- Az üzemi anyagokat, amilyen például az üzemanyag, soha ne tárolja vagy ártalmatlanítsa italos flakonban vagy hasonlókban. Mások, különösen a gyerekek, tévedésből beleihatnak.
- Az üzemanyag és az üzemanyag-olaj keverék tartályát külön tárolja, mert ezzel elkerülhető, hogy véletlenül normál benzint tankoljon.

1. Lassan vegye le az üzemanyagtartály (16) tanksapkáját (17), hogy eltávozhasson benne az esetleg fennálló nyomás.
2. Óvatosan öntse az üzemanyag-olaj keveréket a tartályból egy megfelelő tartályba*.
3. Teljesen eressze le az üzemanyag-olaj keveréket.
4. Csavarja vissza a helyére a tanksapkát (17).

12.2.6.1 Üzemanyag/olaj keverék leeresztése üzemanyag-szívó szivattyúval

1. Tartson felfogó tartályt az üzemanyag-leszívó szivattyú* tömlője alá.
2. Csavarja le a tanksapkát (17). A tanksapka (17) elvesztés elleni biztosítással az üzemanyagtartályhoz (16) van rögzítve, így nem tud leesni.
3. Nyomja az üzemanyag-szívó szivattyú* tömlőjét az üzemanyagtartályba (16), és az üzemanyag-szívó szivattyú* segítségével teljesen engedje le az üzemanyag-/olaj keveréket.
4. Csavarja vissza a helyére a tanksapkát (17).

* = nem tartozik a szállított elemek közé!

12.2.6.2 A karburátor leürítése (1., 14+15 ábra)

Ha hosszabb ideig tárolja a terméket, le kell üríteni a karburátort.

Különben a porlasztóban lévő maradék üzemanyag elpárolog, és gumiszerű üledéket hagy maga után. Ez megnehezítheti a beindítást, ami kötelező javítási munkálatokat eredményezhet.

1. Indítsa be a motort és hagyja járni, amíg le nem áll, hogy a karburátorból eltávolítsa az üzemanyagot.
2. Hagyja lehűlni a motort (kb. 5 perc).
3. Távolítsa el a gyertyapipa borítását (11).
4. Húzza le a gyertyapipát (24) a gyújtógyertyáról (24a).
5. Távolítsa el a gyújtógyertyát (24a).
6. Töltsön 1 teáskanálnyi tiszta 2 ütemű olajat az égéstérbe a gyújtógyertya-foglalat furatán keresztül.
7. Többször húzza meg lassan az indítókötelet (13), hogy a belső alkatrészeket is bevonja.
8. Csavarja vissza újból a gyújtógyertyát (24a).

13 Szállítás

FIGYELEM

Égési sérülések veszélye!

A forró hangtompítót tartsa távol a testétől. Égési sérülések veszélye áll fenn!

⚠ FIGYELMEZTETÉS

Sérülésveszély!

Ha a termék véletlenül és váratlanul beindul, az sérülést okozhat.

1. Miután lehűlt a motor, húzza le a gyertyapipát (24) a gyújtógyertyáról.
2. Az égési sérülések és a tűzveszély elkerülése érdekében szállítás vagy felrakodás előtt hagyja lehűlni a motort.
3. Ha hosszabb úton szállítja a terméket, előtte ürítse le teljesen az üzemanyagtartályt (16).
4. Hogy megakadályozza a károsodásokat és a sérüléseket, a készüléket szállítás közben biztosítsa a járműben felborulás és elcsúszás ellen.

14 Tárolás

⚠ VESZÉLY

Tűz- és robbanásveszély!

Ha a terméket potenciális gyújtóforrások közelében tárolja, az tüzet vagy robbanást okozhat. Ez súlyos égési sérüléseket, akár halálos balesetet is okozhat.

– Távolítsa el a lehetséges gyújtóforrásokat, mint pl. kályha, gázos vízmelegítő, gázüzemű szárítógép, stb.

A terméket és annak tartozékait sötét, száraz és fagymentes, valamint gyermekek számára hozzáférhetetlen helyen tárolja.
Az optimális tárolási hőmérséklet 5 °C és 30 ˚C között van.
A terméket az eredeti csomagolásban tárolja.
Letakarással védje a terméket a portól és a nedvességtől. A kezelési útmutatót a termék mellett tárolja.

- A terméket soha ne tárolja üzemanyaggal az üzemanyagtartályban olyan épületben, ahol az üzemanyag gőze nyílt lánggal vagy szikrával kerülhet érintkezésbe.
- Mielőtt zárt helyen leállítaná a terméket, hagyja lehűlni a motort.
- Tárolás előtt tisztítsa meg a terméket, és végezzen rajta karbantartást.
- Ne tárolja a terméket tele gyűjtőzsákkal.
- A tűzesetek elkerülése érdekében tartsa a motort, a kipufogót és az üzemanyagtartály környékét fűtől, falevéltől mentesen, és ügyeljen a kijutó zsírra (olajra).
- A szabadban való tárolás nem ajánlatos. Biztosítsa a terméket illetéktelen hozzáférés ellen.

30 napon túli tárolás esetén

Ha 30 napnál hosszabb ideig nem használja a terméket, az alábbi intézkedéseket kell megtennie, hogy előkészítse a terméket a tárolásra.

- Hosszabb tárolás esetén ürítse le az üzemanyagtartályt.
- Ürítse le a karburátort.

15 Javítás és pótalkatrészek rendelése

Javítás vagy karbantartás után bizonyosodjon meg róla, hogy minden biztonságtechnikai alkatrészt felhelyezett, és azok kifogástalan állapotban vannak. A sérülésveszélyes alkatrészeket tartsa más személyek és gyerekek számára nem hozzáférhető helyen.

FIGYELEM

A termékfelelősségről szóló törvény szerint nem felelünk azokért a károkért, amelyek szakszerűtlen javítás vagy nem eredeti pótalkatrészek használata miatt keletkeznek.

Bízzon meg egy vevőszolgálatot vagy egy illetékes szakembert. Ez vonatkozik a tartozékokra is.

Pótalkatrészeket és tartozékokat szervizközpontunktól vásárolhat.

Fontos megjegyzés javítás esetére

- Ha javításra visszaküldi a terméket, akkor ügyeljen arra, hogy a terméket biztonsági okokból olaj és üzemanyag nélkül küldje be a szervizállomásra.
- Az üzemanyag-olaj keverék leeresztéséhez lásd az alábbi fejezetet: *12.2.6*.

15.1 Pótalkatrész rendelése

Pótalkatrész rendelése esetén a következő adatokat kell megadni:

- Típusmegnevezés
- Cikkszám
- A típustáblája adatai

Pótalkatrészek / Tartozékok

Cikk	Cikksz.
Légszűrő habszivacs betétje	5911106003
Gyújtógyertya	3904801048
Felfogózsák	5911101023

15.2 Szervizinformációk

Vegye figyelembe, hogy ennél a terméknél a következő alkatrészek használati vagy természetes kopásnak kitett elemek, illetve a következő alkatrészekre használati anyagokként van szükség.

Kopóalkatrészek*: Gyújtógyertya, légszűrő, gyűjtőzsák

* = nem feltétlenül tartoznak a szállított elemek közé!

16 Ártalmatlanítás és újrahasznosítás

A csomagolásra vonatkozó megjegyzések

A csomagolóanyagok újrahasznosíthatók. Kérjük, ártalmatlanítsa a csomagolásokat környezetbarát módon.

A kiselejtezett készülék ártalmatlanítási lehetőségeiről a helyi önkormányzatnál tájékozódhat.

Üzemanyagok és olajok

- A termék ártalmatlanítása előtt le kell üríteni az üzemanyagtartályt és a motorolaj tartályát!
- Az üzemanyag és a motorolaj nem minősül kommunális hulladéknak, és nem szabad a csatornába önteni, ezek szelektíven gyűjtendők, illetve le kell adni őket ártalmatlanításra!
- Az üres olajoskannákat és üzemanyagtartályokat ártalmatlanítsa környezetbarát módon.

17 Hibaelhárítás

A következő táblázat bemutatja a hibák tüneteit, és ismerteti azok elhárításának módját arra az esetre, ha az Ön által vásárolt termék nem működne megfelelően. Ha a problémát ezzel nem sikerül beazonosítani és orvosolni, forduljon az illetékes szervizhez.

Üzemzavar	Lehetséges ok	Megoldás
A terméket nem lehet beindítani	Szennyezett a légszűrő.	Tisztítsa meg/cserélje ki a légszűrőt.
	Eldugult az üzemanyagszűrő.	Tisztítsa meg, vagy cserélje ki az üzemanyagszűrőt.
	Nincs üzemanyag-ellátás.	Ellenőrizze, hogy az üzemanyagtartályban van-e megfelelő mennyiségű üzemanyag, és szükség esetén töltse fel.
	Hiba az üzemanyag-vezetékben.	Ellenőrizze, hogy az üzemanyag-vezeték nincs-e megtörve vagy megsérülve.
	Meghibásodott az indítószerkezet.	Ellenőrizze, hogy rendesen a helyén van-e a gyertyapipa. Lépjen kapcsolatba a szervizzel.
	A gyújtógyertya a túl sok üzemanyag miatt túl piszkos/túl nedves	egye ki a gyújtógyertyát, tisztítsa meg és szárítsa meg, majd húzza meg többször az indítózsinórt; helyezze vissza a gyertyát
	Nincs feltéve a gyertyapipa.	Ellenőrizze a gyújtógyertya- csatlakozó megfelelő elhelyezkedését
	Nincs gyújtószikra.	Ellenőrizze a gyújtógyertya- csatlakozó megfelelő elhelyezkedését Ellenőrizze a gyújtógyertya szennyeződését és a helyes elektródahézagot. Ellenőrizze a gyújtókábel sérüléseit. Lépjen kapcsolatba a szervizzel.
	Meghibásodott a motor.	Lépjen kapcsolatba a szervizzel.
	Meghibásodott a porlasztó.	Lépjen kapcsolatba a szervizzel.
	Nincs teljesen felszerelve a fúvó-/szívócső.	Szerelje fel a két részes fúvó-/szívócsövet.
A termék elindul, azonban azonnal újra kikapcsol.	Hibás a porlasztó beállítása (üresjárati fordulatszám).	Lépjen kapcsolatba a szervizzel.
A motor egyenetlenül jár	Hibás porlasztóbeállítás.	Lépjen kapcsolatba a szervizzel.
	Szennyezett a légszűrő	Tisztítsa meg vagy cserélje ki a légszűrőt.
	Szennyezett a gyújtógyertya	Tisztítsa meg, vagy cserélje ki a gyújtógyertyát.
	Meghibásodott a be-/kikapcsoló gomb.	Lépjen kapcsolatba a szervizzel.
Füstképződés	Helytelen üzemanyag-keverék.	Használjon 2 ütemű keveréket 40:1 keverési arányban
	Hibás porlasztóbeállítás.	Lépjen kapcsolatba a szervizzel.
A készülék nem működik teljes teljesítménnyel	Szennyezett a légszűrő.	Tisztítsa meg vagy cserélje ki a légszűrőt.
	Szennyezett a gyújtógyertya	Tisztítsa meg, vagy cserélje ki a gyújtógyertyát.
	Hibás porlasztóbeállítás.	Lépjen kapcsolatba a szervizzel.
	Megtelt a gyűjtőzsák.	Ürítse ki a gyűjtőzsákot.
	Szennyezett a gyűjtőzsák.	Tisztítsa meg a gyűjtőzsákot.
	A cső vagy az aprítómű eltömődött.	Távolítsa el az esetleges eltömődéseket az üzemeltetési útmutatóban leírtak szerint.

18 EU megfelelőségi nyilatkozat

Az eredeti megfelelőségi nyilatkozat fordítása

Gyártó:

Scheppach GmbH
Günzburger Straße 69
D-89335 Ichenhausen

Saját kizárólagos felelősségünkre kijelentjük, hogy az itt ismertetett termék megfelel az érvényes irányelveknek és szabványoknak.

Márka:	**Parkside**
Termék megnevezése:	**BENZINES LOMBSZÍVÓ/-FÚVÓ - PBLS 26 A1**
Cikksz.	**3910127977 – 3910127979; 39101279915; 39101279959**
IAN:	**459314_2401**
Szériaszám:	**01001 – 10990**

EU-irányelvek:

2014/30/EU, 2006/42/EG, 2000/14/EG_2005/88/EG, 2011/65/EU, 2016/1628/EU*

* A nyilatkozat fent megnevezett tárgya teljesíti az Európai Parlament és Tanács 2011. június 8-i, egyes veszélyes anyagok elektromos és elektronikus berendezésekben való alkalmazásának korlátozásáról szóló 2011/65/EU irányelvének előírásait.

Alkalmazott szabványok:

EN 15503:2009+A2:2015; EN ISO 14982:2009

Megfelelőségi értékelési eljárás:

2000/14/EK_2005/88/EK – melléklet: V

Garantált hangteljesítményszint (L_{wA}):	109 dB
Mért hangteljesítményszint (L_{WA}):	107 dB

2016/1628/EU

Kibocsátás. No: e24*2016/1628*2021/1398SHA1/P*0328*01

A dokumentáció felelőse:

Tobias Ihle
Günzburger Str. 69
D-89335 Ichenhausen

Ichenhausen, 23.07.2024

Simon Schunk
Division Manager Product Center

Andreas Pecher
Head of Project Management

JÓTÁLLÁSI TÁJÉKOZTATÓ

A termék megnevezése: BENZINES LOMBSZÍVÓ/-FÚVÓ	Gyártási szám: 459314_2401
A termék típusa: - PBLS 26 A1	
A gyártó cégneve, címe, e-mail címe: **Scheppach GmbH** **Günzburger Straße 69** **DE-89335 Ichenhausen** **E-mail cím: (HU):** service.HU@scheppach.com	Szerviz neve, címe, telefonszáma: **ATISGEP Kft** **Szentesi út 100** **HU - 5903 Orosháza** **Szerviz forródrót:** 00800 4003 4003
Az importáló/ forgalmazó neve és címe: Lidl Magyarország Kereskedelmi Bt., H-1037 Budapest, Rádl árok 6.	

1. A jótállási idő a Magyarország területén, Lidl Magyarország Kereskedelmi Bt. üzletében történt vásárlás napjától számított 3 év, amely jogvesztő. A jótállási idő a fogyasztó részére történő átadással, vagy ha az üzembe helyezést a forgalmazó, vagy annak megbízottja végzi, az üzembe helyezés napjával kezdődik.
2. A jótállási igény a jótállási jeggyel és/vagy a vásárlást igazoló blokkal érvényesíthető. A jótállási jegy szabálytalan kiállítása, vagy átadásának elmaradása nem érinti a jótállási kötelezettség-vállalás érvényességét. Kérjük, hogy a vásárlás tényének és időpontjának bizonyítására őrizze meg a pénztári fizetésnél kapott jótállási jegyetés a vásárlást igazoló blokkot.
3. A vásárlástól számított három munkanapon belül érvényesített csereigény esetén a forgalmazó köteles a terméket kicserélni, feltéve ha a hiba a rendeltetésszerű használatot akadályozza. A jótállási jogokat a termék tulajdonosaként a fogyasztó érvényesítheti az áruházakban, valamint a jótállási tájékoztatóban feltüntetett szervizekben. (A magyar Polgári Törvénykönyv alapján fogyasztónak minősül a szakmája, önálló foglalkozása vagy üzleti tevékenysége körén kívül eljáró természetes személy.) A jótállás ideje alatt a fogyasztó hibás teljesítés esetén kérheti a termék kijavítását, kicserélését, vagy ha a termék nem javítható vagy cserélhető, vagy az a forgalmazónak aránytalan többletköltséggel járna, illetve a fogyasztó kijavításhoz, kicseréléshez fűződő érdeke alapos ok miatt megszűnt, árleszállítást kérhet, vagy elállhat a szerződéstől és visszakérheti a vételárat. A kijavítás során a termékbe csak új alkatrész kerülhet beépítésre.
4. A fogyasztó a hiba felfedezése után a lehető legrövidebb időn belül köteles a hibát bejelenteni és a terméket a jótállási jogok érvényesítése céljából átadni. A hiba felfedezésétől számított két hónapon belül bejelentett jótállási igényt időben közöltnek kell tekinteni. A közlés elmaradásából eredő kárért a fogyasztó felelős. A jótállási igény érvényesíthetőségének határideje a termék, vagy fődarabjának kicserélése esetén a csere napján újraindul.
5. A rögzített bekötésű, illetve a 10 kg-nál súlyosabb, vagy tömegközlekedési eszközön nem szállítható terméket az üzemeltetés helyén kell megjavítani. Abban az esetben, ha a javítás a helyszínen nem végezhető el, a termék ki- és visszaszereléséről, valamint szállításáról a forgalmazónak kell gondoskodnia.
6. A jótállás nem áll fenn, ha a hiba a nem rendeltetésszerű használatból, átalakításból, helytelen tárolásból, vagy a használati utasítástól eltérő kezelésből, vagy bármely a vásárlást követő behatásból fakad, vagy elemi kár okozta, és azt a forgalmazó, vagy a szerviz bizonyítja. A jótállás nem vonatkozik a mozgó kopó alkatrészek (világítótestek, gumiabroncsok stb.) rendeltetésszerű elhasználódására. A szerviz és a forgalmazó a kijavítás során nem felel a terméken a fogyasztó vagy harmadik személyek által tárolt adatokért vagy beállításokért.
7. Fogyasztói jogvita esetén a fogyasztó a megyei (fővárosi) kereskedelmi és iparkamarák mellett működő békéltető testület eljárását is kezdeményezheti.
   A jótállás a fogyasztó törvényből eredő szavatossági jogait és azok érvényesíthetőségét nem érinti..

Kijavítást ellenőrző szelvény:

A jótállási igény bejelentésének időpontja:	A hiba oka:
Javításra átvétel időpontja:	A hiba javításának módja:
A fogyasztó részére történő visszaadás időpontja:	
A szerviz bélyegzője, kelt és aláírás:	

Kicserélést ellenőrző szelvény:

A jótállási igény bejelentésének időpontja:	
Kicserélés időpontja:	
A jótállási igény bejelentésének időpontja:	

Garanciális eset lebonyolítása

Igényének gyors feldolgozása érdekében kérjük, kövesse az alábbi útmutatásokat:

- Amikor hozzánk fordul, a vásárlás igazolására minden esetben tartsa kéznél a pénztári bizonylatot és a cikkszámot (pl. IAN 459314_2401).
- A cikkszám a termék típustáblájáról olvasható le, illetve bele van gravírozva a termékbe, valamint az útmutató címlapján (bal oldalt alul) és a termék hátoldalán vagy alján elhelyezett matricán is fel van tüntetve.
- Amennyiben működési hiba lép fel, vagy egyéb hiányosság tapasztalható, először lépjen kapcsolatba az alább megnevezett szervizrészleggel telefonon vagy e-mailben.
- A hibásnak vélt terméket a vásárlást igazoló számlát (pénztári bizonylatot) mellékelve, a hiba vagy hiányosság mibenlétének leírásával és a hiba időpontjának megadásával díjmentesen elküldheti az illetékes szervizrészleg postacímére.
- A parkside-diy.com címen megtekinthető és letölthető ez a kézikönyv és számos másik is. Ezzel a QR-kóddal közvetlenül a parkside-diy.com oldalra jut. Válassza ki az országot, és keresse meg a keresési ablak révén a kezelési útmutatót. A cikkszám (IAN) 459314_2401 megadásával juthat el az adott termékhez tartozó kezelési útmutatóhoz.

Szerviz elérhetősége (HU):

Név: ATISGEP Kft
Szentesi út 100
HU - 5903 Orosháza
Telefon: 00800 4003 4003
E-mail: service.HU@scheppach.com
Székhely: Magyarország

PDF ONLINE
parkside-diy.com

Spis treści

1 Objaśnienie symboli na produkcie ... 179
2 Wprowadzenie ... 180
3 Opis produktu (rys. 1-17) ... 180
4 Zakres dostawy (rys. 1, 2, 5) ... 180
5 Użytkowanie zgodne z przeznaczeniem ... 180
6 Wskazówki dotyczące bezpieczeństwa ... 181
7 Dane techniczne ... 184
8 Rozpakowanie ... 185
9 Montaż ... 185
10 Przed uruchomieniem ... 187
11 Uruchamianie ... 188
12 Czyszczenie i konserwacja ... 191
13 Transport ... 193
14 Przechowywanie ... 194
15 Naprawa i zamawianie części zamiennych ... 194
16 Utylizacja i ponowne wykorzystanie ... 194
17 Pomoc dotycząca usterek ... 195
18 Deklaracja zgodności UE ... 196
19 Gwarancja ... 197
20 Rysunek eksplozji ... 216

1 Objaśnienie symboli na produkcie

Zastosowanie symboli w niniejszym podręczniku ma za zadanie zwrócenie uwagi na możliwe ryzyka. Symbole bezpieczeństwa i ich objaśnienia muszą być dokładnie zrozumiane. Same ostrzeżenia nie powodują usunięcia ryzyka i nie mogą zastąpić prawidłowych środków ochrony przed wypadkami.

	Przed uruchomieniem należy przeczytać niniejszą instrukcję obsługi i przestrzegać wskazówek dotyczących bezpieczeństwa!		Pojemność zbiornika. Benzyna: ROZ 95 / ROZ 98
	Nosić nauszniki ochronne.	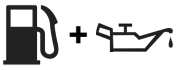	Proporcja mieszanki paliwa i oleju do silników 2-suwowych 40:1
	Stosować okulary ochronne.		Przycisk włączania/wyłączania a = wył. b = wł.
	Nosić rękawice ochronne!		Dźwignia startowa (ssanie) „rozruch na zimno” dźwignia startowa (ssanie) „rozruch na ciepło i praca”
	Zakładać mocne obuwie!	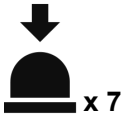	Nacisnąć 7 razy pompę paliwową (primer).
	Upewnić się, że inne osoby zachowują odpowiedni odstęp bezpieczeństwa.		Maks. prędkość powietrza
	Uwaga! Wydmuch i inne części silnika są podczas eksploatacji bardzo gorące, nie należy ich dotykać!		Maks. ilość powietrza
	Niebezpieczeństwo odniesienia obrażeń! Nigdy nie umieszczać rąk w pobliżu noży.		Gwarantowany poziom mocy akustycznej produktu.
	Niebezpieczeństwo odniesienia obrażeń wskutek obracającego się wału nożowego! Ręce i stopy należy trzymać poza otworami, gdy produkt pracuje.		Nacisnąć 7 razy pompę paliwową (primer).
	Niebezpieczeństwo ze strony wirujących części przy włączonym silniku.	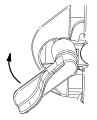	Użyć ssania.
	Uwaga, substancje łatwopalne. Ogień, otwarte źródło światła i palenie zabronione.	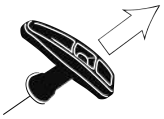	Pociągnąć rozrusznik linkowy.
	Olej do silników 2-suwowych: ISO - L - EGD / JASO FD		Produkt jest zgodny z obowiązującymi europejskimi dyrektywami.

2 Wprowadzenie

Producent:

Scheppach GmbH

Günzburger Straße 69

D-89335 Ichenhausen

Szanowny Kliencie

Życzymy dużo satysfakcji i powodzenia podczas pracy z nowym produktem.

Wskazówka:

Zgodnie z obowiązującą ustawą o odpowiedzialności cywilnej za produkt, producent nie odpowiada za szkody powstałe przy tym produkcie lub przez ten produkt w przypadku:

- Nieprawidłowej obróbki
- Nieprzestrzeganie instrukcji obsługi
- Napraw przeprowadzanych przez osoby trzecie, nieautoryzowanych specjalistów
- montażu i wymiany na nieoryginalne części zamienne
- zastosowania niezgodnego z przeznaczeniem

Przestrzegać:

Instrukcja obsługi jest częścią niniejszego produktu.

Zawiera ona ważne wskazówki dotyczące bezpiecznej, fachowej i ekonomicznej pracy z niniejszym produktem, sposobu unikania zagrożeń, oszczędności kosztów napraw, redukcji czasów przestoju i zwiększenia niezawodności i żywotności produktu. Dodatkowo oprócz zasad bezpieczeństwa zawartych w niniejszej instrukcji obsługi należy przestrzegać przepisów danego kraju obowiązujących dla eksploatacji produktu.

Przed użyciem produktu zapoznać się ze wszystkimi wskazówkami dotyczącymi obsługi i bezpieczeństwa. Eksploatować produkt tylko zgodnie z opisem i dla podanych obszarów zastosowania. Instrukcję obsługi należy przechowywać w bezpiecznym miejscu, a w przypadku przekazywania produktu osobom trzecim należy przekazać wszystkie dokumenty.

3 Opis produktu (rys. 1-17)

1. Dysza płaska dmuchawy
2. Dysza okrągła dmuchawy
3. Dmuchawa
3a. Punkt mocowania dmuchawy
3b. Wypust dmuchawy
3c. Śruba blokująca dmuchawy
4. Przyłącze nadmuchowe zespołu silnika
4a. Śruba mocująca przyłącza nadmuchowego
4b. Punkt mocowania przyłącza nadmuchowego
5. Blokada dźwigni gazu
6. Dźwignia gazu
7. Uchwyt górny
8. Zespół silnika
9. Kratka ochronna przyłącza próżniowego
9a. Blokada kratki ochronnej przyłącza próżniowego
10 Przycisk włączania / wyłączania
11. Osłona końcówki przewodu świecy zapłonowej
11a. Śruba osłony końcówki przewodu świecy zapłonowej
12. Rura wylotowa
12a. Punkt mocowania rury wylotowej
13. Rozrusznik linkowy
14. Pompa paliwowa (Primer)
15. Uchwyt dolny
16. Zbiornik paliwa
17. Korek wlewu paliwa zbiornika paliwa
18. Worek na liście
19. Osłona filtra powietrza
19a. Śruba filtra powietrza
19b. Wkładka piankowa filtra powietrza
19c. Wkładka z włókniny filtra powietrza
19d. Wkładka metalowa filtra powietrza
20. Rura próżniowa
20a. Wpust rury próżniowej
20b. Wypust rury próżniowej
20c. Śruba blokująca rury próżniowej
21. Dysza ssąca rury próżniowej
22. Dźwignia ssania
23. Przyłącze próżniowe
24. Końcówka przewodu świecy zapłonowej
24a. Świeca zapłonowa

4 Zakres dostawy (rys. 1, 2, 5)

Poz.	Liczba	Oznaczenie
1	1	Dysza płaska
2	1	Dysza okrągła
3	1	Dmuchawa
3 a	1	Śruba blokująca (dmuchawa)
8	1	Zespół silnika
12	1	Rura wylotowa
18	1	Worek na liście
20	1	Rura próżniowa
20 a	1	Śruba blokująca (rura próżniowa)
21	1	Dysza ssąca (rura próżniowa)
A	1	Pojemnik do mieszania
B	1	Klucz do świec
C	1	Klucz imbusowy 4 mm

5 Użytkowanie zgodne z przeznaczeniem

Odkurzacza do liści / dmuchawy należy używać wyłącznie do następujących celów:

- W trybie dmuchania do zbierania liści lub ogólnych odpadów ogrodowych, takich jak ścinki, lub do usuwania ich z trudno dostępnych miejsc.
- W trybie ssania do zasysania i rozdrabniania suchych liści i innych lekkich, luźnych i niepalnych odpadów ogrodowych.
- Produkt nie może być używany do zbierania produktów łatwopalnych lub wybuchowych, gorącego żaru, popiołu, palących się papierosów i kawałków gałęzi, ostrych przedmiotów, przedmiotów metalowych, kamieni i innych przedmiotów, które mogą być niebezpieczne dla operatora. Może to prowadzić do obrażeń ciała i uszkodzenia produktu.

Nie wolno wydmuchiwać ani zasysać materiałów niebezpiecznych dla zdrowia!

Produktu wolno użytkować wyłącznie zgodnie z jego przeznaczeniem. Każde inne użycie wykraczające poza to jest niezgodne z przeznaczeniem. Za wynikające z tego szkody i obrażenia wszelkiego rodzaju odpowiada użytkownik/operator, a nie producent.

Do zgodnego z przeznaczeniem wykorzystywania zalicza się również przestrzeganie wskazówek dotyczących bezpieczeństwa, a także instrukcji montażu i wskazówek dot. eksploatacji, zawartych w instrukcji obsługi.

Osoby używające i konserwujące produkt muszą dobrze znać jej działanie oraz zostać poinformowane o ewentualnych zagrożeniach.

Samowolne modyfikacje produktu wykluczają odpowiedzialność producenta za spowodowane tym szkody.

Produktu wolno użytkować wyłącznie z oryginalnymi częściami i oryginalnym wyposażeniem producenta.

Przestrzegać wskazówek producenta dotyczących bezpieczeństwa, pracy i konserwacji oraz wymiarów podanych w rozdziale Dane techniczne.

Należy pamiętać, że zgodnie z przeznaczeniem nasze produkty nie zostały skonstruowane do użytku komercyjnego, rzemieślniczego lub przemysłowego. Nie ponosimy odpowiedzialności w przypadku, gdy produkt jest stosowany w zakładach komercyjnych, rzemieślniczych i przemysłowych oraz do podobnych działalności.

Objaśnienie słów sygnałowych w instrukcji obsługi

⚠ NIEBEZPIECZEŃSTWO

Słowo sygnalizacyjne oznaczające sytuację bezpośredniego niebezpieczeństwa, która, jeśli jej się nie uniknie, spowoduje śmierć lub poważne obrażenia ciała.

⚠ OSTRZEŻENIE

Słowo sygnalizacyjne oznaczające sytuację potencjalnego niebezpieczeństwa, która, jeśli jej się nie uniknie, może spowodować śmierć lub poważne obrażenia ciała.

⚠ OSTROŻNIE

Słowo sygnalizacyjne oznaczające sytuację potencjalnego niebezpieczeństwa, która, jeśli jej się nie uniknie, może spowodować niewielkie lub umiarkowane obrażenia ciała.

UWAGA

Słowo sygnalizacyjne oznaczające sytuację potencjalnego niebezpieczeństwa, która, jeśli jej się nie uniknie, może spowodować uszkodzenie produktu lub własności/posiadanego mienia.

6 Wskazówki dotyczące bezpieczeństwa

Ogólne wskazówki dotyczące bezpieczeństwa

⚠ OSTRZEŻENIE

Przed uruchomieniem produktu dla własnego bezpieczeństwa należy dokładnie zapoznać się z niniejszym podręcznikiem i ogólnymi wskazówkami dotyczącymi bezpieczeństwa. Jeżeli produkt jest przekazywany osobom trzecim, należy zawsze dołączać instrukcję użytkowania.

⚠ OSTRZEŻENIE

Należy stosować wyłącznie paliwa zalecane w niniejszej instrukcji.

⚠ OSTRZEŻENIE

Nigdy nie używać paliwa, które nie może być mieszane z 2-taktowym olejem. Może to spowodować trwałe uszkodzenie silnika i unieważnienie gwarancji producenta na ten produkt. Nigdy nie należy używać mieszanki paliwowej, która była przechowywana dłużej niż 90 dni.

Przechowywać na przyszłość wszystkie wskazówki dotyczące bezpieczeństwa i instrukcje!

6.1 Instruktaż

- Przed użyciem produktu przeczytać całą instrukcję obsługi.
- Należy zapoznać się z urządzeniami sterującymi lub nastawczymi oraz zasadami prawidłowego użytkowania produktu.
- Należy dowiedzieć się, jak wyłączyć produkt w sytuacji awaryjnej.
- Produktu należy używać wyłącznie zgodnie z jego przeznaczeniem do:
  - przemieszczania i zbierania w jednym miejscu liści i trawy o różnej ograniczonej masie i niewielkich wymiarach poprzez wydmuch.
  - Podciśnieniowe zbieranie liści i trawy, różnych odpadów o ograniczonej wadze i niewielkich rozmiarach, z wyłączeniem wszelkiego rodzaju płynów.
  - Produkt nie może być używany do zbierania produktów łatwopalnych lub wybuchowych, gorącego żaru, popiołu, palących się papierosów i kawałków gałęzi, ostrych przedmiotów, przedmiotów metalowych, kamieni i innych przedmiotów, które mogą być niebezpieczne dla operatora. Może to prowadzić do obrażeń ciała i uszkodzenia produktu.
- Nie pozwalać dzieciom pracować z użyciem tego produktu.
- Produkt nie może być używany przez osoby (w tym dzieci) o ograniczonych zdolnościach fizycznych, sensorycznych lub umysłowych lub nieposiadające doświadczenia i wiedzy.
- Nigdy nie należy obsługiwać produktu, gdy w pobliżu znajdują się ludzie, zwłaszcza dzieci, lub zwierzęta.
- Nie należy zezwalać na użytkowanie produktu osobom, które nie zapoznały się z niniejszą instrukcją. Lokalne przepisy mogą określać minimalny wiek użytkowników.
- Nie używać produktu w stanie zmęczenia lub też będąc pod wpływem narkotyków, alkoholu lub leków. Nie należy używać produktów w stanie zmęczenia.
- Przekazać całą dokumentację, jeżeli produkt jest przekazywany osobom trzecim.
- Należy pamiętać, że operator lub użytkownik ponosi odpowiedzialność za wypadki lub zagrożenia dla innych osób lub ich mienia.
- Przed użyciem zawsze przeprowadzać kontrolę wzrokową, aby sprawdzić, czy mechanizm siekania, sworznie mechanizmu siekania i inne elementy mocujące są zabezpieczone, czy obudowa jest nieuszkodzona oraz czy są zamontowane urządzenia i ekrany ochronne. Zużyte lub uszkodzone elementy wymieniać w zestawach, aby zachować równowagę. Wymienić uszkodzone lub nieczytelne napisy.

6.2 Wskazówki ogólne

- **Nosić odpowiednią odzież. Podczas pracy nie nosić luźnej odzieży i biżuterii. Włosy i odzież trzymać z dala od części ruchomych.** Luźna odzież, biżuteria lub długie włosy mogą zostać pochwycone przez części ruchome.
- W przypadku długich włosów nosić siatkę na włosy.
- Podczas pracy z tym produktem należy zawsze nosić rękawice ochronne, okulary ochronne, nauszniki ochronne, solidne obuwie i długie spodnie.
- W razie odkładania produktu i przed pracami przy urządzeniu należy zawsze wyłączyć silnik.
- Sprawdzać osłony i urządzenia zabezpieczające pod kątem uszkodzeń i prawidłowego zamocowania. W razie potrzeby wymienić je.
- Nigdy nie należy używać produktu z uszkodzonymi **urządzeniami ochronnymi** lub bez urządzeń zabezpieczających.

⚠ OSTRZEŻENIE

Paliwo jest wysoce łatwopalne:

- Paliwo przechowywać w specjalnie przeznaczonych do tego celu pojemnikach.
- Przed tankowaniem należy wyłączyć silnik spalinowy i pozwolić mu ostygnąć.
- Paliwo należy tankować wyłącznie na wolnym powietrzu i nie palić podczas tej czynności.
- Zamknięcie zbiornika należy otworzyć ostrożnie i powoli. Poczekać na wyrównanie ciśnienia i dopiero wtedy całkowicie zdjąć korek wlewu paliwa.
- Do tankowania należy używać odpowiedniego lejka lub rury wlewowej, aby paliwo nie wylało się na silnik spalinowy i obudowę.
  Nie przepełniać zbiornika paliwa!
- Przed uruchomieniem silnika należy uzupełnić paliwo. Jeżeli silnik pracuje lub zaraz po wyłączeniu produktu, nie należy otwierać zamknięcia zbiornika, ani nie wlewać paliwa.
- Jeżeli wyciekło paliwo, nie można podejmować próby uruchomienia silnika. Zamiast tego, produkt należy usunąć z powierzchni zabrudzonej paliwem. Należy unikać wszelkich prób zapłonu do momentu całkowitego ulotnienia się oparów paliwa.
- Zawsze należy wytrzeć rozlane paliwo.
- Uruchomić produkt w odległości co najmniej 3 m od miejsca tankowania paliwa.
- Jeśli paliwo znalazło się na ubraniu, należy je zmienić.
- Korek wlewu paliwa musi być prawidłowo założony i dokręcony po każdym tankowaniu. Nie wolno uruchamiać produktu bez przykręconego oryginalnego korka wlewu paliwa.
- Wymieniać uszkodzone tłumiki hałasu.
- Przed przystąpieniem do użytkowania produktu należy przeprowadzić kontrolę wzrokową. Sprawdź w szczególności:
  – dźwignia gazu musi poruszać się swobodnie i powinna samoczynnie i szybko powracać do położenia neutralnego.
  – przycisk włączania/wyłączania musi być łatwy w obsłudze.
  – Wszystkie kable elektryczne, takie jak kable świec zapłonowych i końcówka przewodu świecy zapłonowej, muszą być w doskonałym stanie, aby zapobiec powstawaniu iskier. Końcówka przewodu świecy zapłonowej musi być mocno osadzona na świecy zapłonowej.
  – Uchwyty ręczne utrzymywać w stanie suchym, czystym i wolnym od oleju i smaru. Rękojeści i osłony nie mogą być uszkodzone.
  – Wentylator nie może być uszkodzony.
  – Worek na liście nie może być uszkodzony.
- Przed rozpoczęciem pracy zawsze należy usunąć wszelkie przedmioty leżące na podłożu, które mogłyby podczas pracy produktu
  – zostać wyrzucone (gdy jest ono używane jako dmuchawa)
  – zablokować rurę próżniową (gdy jest ono używane jako kolektor próżniowy)
  – mogą stanowić źródło zagrożenia (kamienie, gałęzie, drut żelazny, kości itp.)

6.3 Eksploatacja

- Nie zbliżać rąk i stóp do obracających się części.
- Nie włączać silnika spalinowego w zamkniętych pomieszczeniach, w których może zbierać się niebezpieczny tlenek węgla.
- Nie należy montować na produkcie żadnych produktów ani akcesoriów, które nie są przeznaczone do tego celu lub nie zostały zatwierdzone przez producenta.
- Utrzymywać obszar roboczy w czystości i zapewnić dobre oświetlenie. Nieporządek lub brak oświetlenia obszaru roboczego może prowadzić do wypadków.
- Nie używać produktu, którego włącznik jest uszkodzony. Produkt, którego nie można włączyć lub wyłączyć, jest niebezpieczny i należy go naprawić.
- Nigdy nie używać produktu:
  – bez montażu wszystkich akcesoriów przeznaczonych do danego zastosowania (w przypadku używania jako odkurzacza do liści lub dmuchawy)
  – jeśli w pobliżu znajdują się ludzie, zwłaszcza dzieci, lub zwierzęta domowe.
  – w przestrzeniach zamkniętych, w strefach zagrożonych wybuchem, w których występują łatwopalne ciecze, gazy lub pyły.
- Zawsze należy zapewnić sobie bezpieczną i stabilną podstawę, aby móc kontrolować produkt i zachować prawidłową postawę podczas pracy, nawet w przypadku nieoczekiwanych ruchów.
  – Jeśli to możliwe, należy unikać pracy na mokrych, śliskich podłogach. Należy unikać pracy na nierównym lub stromym podłożu, które nie gwarantuje operatorowi bezpiecznej pozycji roboczej.
  – Należy poruszać się powoli, nie biegać. Należy zwrócić uwagę na warunki terenowe i ewentualne przeszkody.
- Przed uruchomieniem produktu należy upewnić się, że jest on w pełni zmontowany.
  – Uruchomić produkt w odległości co najmniej 3 m od miejsca tankowania paliwa.
  – Ludzie powinni zachować odstęp bezpieczeństwa co najmniej 15 metrów od miejsca pracy.

  - Nie należy kierować tłumika, a tym samym spalin, na materiały palne.
- Nie należy dokonywać żadnych modyfikacji silnika.
- Nie przeciążać produktu. Używać narzędzia przeznaczonego do danej pracy. Odpowiednie narzędzie umożliwia lepszą i bezpieczniejszą pracę w podanym zakresie mocy.
- Należy dopilnować, aby produkt nie miał kontaktu z ciałami obcymi lub ciałami obcymi i pyłem, które mogą być wzniecane przez powietrze.
- Nigdy nie należy kierować strumienia powietrza w stronę ludzi lub zwierząt.
- Nigdy nie wkładać przedmiotów do otworów w produkcie i unikać zasysania dużych przedmiotów, które mogłyby uszkodzić dmuchawę.
- Podczas użytkowania należy trzymać ręce z dala od kratki wlotowej i wylotu powietrza i nigdy nie blokować wentylatora.
- Zatrzymać silnik:
  - Podczas przebudowy produktu z odkurzacza do liści na dmuchawę do liści.
  - W przypadku pozostawienia produktu bez nadzoru.
  - Przed tankowaniem.
  - W przypadku zmiany obszaru roboczego.
- Zatrzymać silnik i wyciągnąć końcówkę przewodu świecy zapłonowej:
  - Przed czynnościami związanymi z konserwacją i czyszczeniem.
  - Jeśli zostanie wessane ciało obce. Przed ponownym uruchomieniem produktu należy sprawdzić, czy nie jest on uszkodzony.
  - Jeśli produkt zacznie nienormalnie wibrować.
  - Gdy produkt nie jest używany.
- Nie należy pozostawiać produktu z gorącym silnikiem na liściach, suchej trawie lub innych materiałach łatwopalnych. **Zagrożenie pożarowe!**
- Nie pracować z produktem w otoczeniu zagrożonym wybuchem, w którym znajdują się palne ciecze, gazy lub pyły. Produkt wytwarza iskry, które mogą spowodować zapłon pyłu lub oparów.
- **Ostrzeżenie!** Nie należy pracować w pobliżu otwartych okien. Zwracać uwagę na dzieci, zwierzęta domowe i w bezpieczny sposób przedmuchiwać ciała obca.
- Nie dopuszczać, aby dzieci i inne osoby zbliżały się podczas używania produktu. Podczas odchylania można stracić kontrolę nad produktem.
- Unikać nietypowej pozycji ciała. Zadbać o stabilną pozycję i zachowanie równowagi w każdej chwili. Pozwala to na lepszą kontrolę narzędzia w niespodziewanych sytuacjach.
- Podczas pracy z narzędziem, należy być ostrożnym, zwracać uwagę na wykonywane czynności i zachowywać zdrowy rozsądek. Nie używać narzędzia w stanie zmęczenia lub będąc pod wpływem narkotyków, alkoholu lub leków. Chwila nieuwagi podczas używania narzędzia może spowodować poważne obrażenia.
- Nie dopuszczać do niezamierzonego uruchomienia. Trzymanie palca na włączniku podczas przenoszenia narzędzia może prowadzić do wypadków.
- Przed włączeniem narzędzia usunąć narzędzia nastawcze lub klucze maszynowe płaskie. Narzędzie lub klucz znajdujące się w obracającej się części urządzenia może prowadzić do powstania obrażeń.
- Zaleca się obsługiwanie produktu tylko w rozsądnych godzinach – nie wcześnie rano ani późno wieczorem, gdy może to przeszkadzać innym osobom.
- Przed rozpoczęciem procesu dmuchania usunąć ciała obce za pomocą grabi i szczotki.
- Przy pylących warunkach należy lekko nawilżyć powierzchnię lub, jeżeli jest dostępny, stosować element nawadniający.
- Zaleca się stosować całą nasadkę dyszy wydmuchowej, aby strumień powietrza mógł pracować możliwie blisko podłoża.

6.4 Konserwacja i przechowywanie

- Dbać starannie o narzędzia. Kontrolować, czy części ruchome działają prawidłowo i nie zacinają się, czy części nie są pęknięte lub uszkodzone w sposób wpływający negatywnie na działanie narzędzia. Przed zastosowaniem urządzenia zapewnić naprawę uszkodzonych części. Wiele wypadków jest spowodowanych nieprawidłową konserwacją narzędzi.
- Nie należy wykonywać przy produkcie żadnych prac, które nie zostały opisane w niniejszym podręczniku.
- Nigdy nie przechowywać produktu z paliwem w zbiorniku w pomieszczeniu, w którym opary paliwa mogłyby mieć kontakt z otwartym ogniem lub iskrami.
- Przed rozpoczęciem prac konserwacyjnych i czyszczenia, a także przed przechowywaniem, należy odczekać, aż silnik ostygnie.
- Silnik, tłumik hałasu i zbiornik paliwa należy utrzymywać w stanie wolnym od kurzu, gałęzi i liści. **Zagrożenie pożarowe!**
- Opróżniać zbiornik tylko na zewnątrz lub w dobrze wentylowanych pomieszczeniach.
- Podczas prac konserwacyjnych należy nosić osłonę rąk.
- Ze względów bezpieczeństwa nie należy używać produktu ze zużytymi lub uszkodzonymi częściami. Uszkodzone części należy wymienić lub naprawić. Stosować wyłącznie oryginalne części zamienne. Wadliwe części mogą spowodować obrażenia ciała lub uszkodzenie produktu.
- Przed rozpoczęciem eksploatacji lub przechowywania produktu należy usunąć wszystkie narzędzia używane do konserwacji.
- Przechowywać produkt poza zasięgiem dzieci.

6.5 Transport

- Jeśli produkt ma być noszony, należy:
  - wyłączyć silnik i wyciągnąć końcówkę przewodu świecy.
  - przenosić produkt za uchwyty. Nie należy podnosić produktu za rury.
- W przypadku transportu w samochodzie należy usunąć rury i załadować produkt w taki sposób, aby nie stanowił zagrożenia dla osób. W celu zapobiegania wyciekowi paliwa, uszkodzeniom i obrażeniom, produkt należy zabezpieczyć przed przewróceniem podczas transportu w pojazdach.

6.6 Ochrona środowiska

- Zwracać uwagę, aby paliwo nie przedostało się do gleby.
- Opakowanie i odpady należy utylizować zgodnie z obowiązującymi przepisami lokalnymi.
- Resztki paliwa, oleje i płyny używane do czyszczenia muszą być utylizowane w sposób przyjazny dla środowiska!
- Produkt należy utylizować zgodnie z przepisami obowiązującymi w danym kraju.

6.7 Bezpieczne postępowanie z paliwami

⚠ OSTRZEŻENIE

Paliwa i opary paliwa są łatwopalne, a podczas wdychania lub przy kontakcie ze skórą mogą spowodować ciężkie obrażenia. Podczas postępowania z paliwem konieczna jest zatem ostrożność i zapewnienie dobrej wentylacji.

- Przed tankowaniem należy wyłączyć silnik spalinowy i pozwolić mu ostygnąć.
- Paliwo należy tankować wyłącznie na wolnym powietrzu i nie palić podczas tej czynności. Unikać otwartego ognia (niebezpieczeństwo wybuchu!).
- Podczas tankowania nosić rękawice.
- Zwracać uwagę, aby nie rozlać paliwa lub oleju.
- Jeżeli wyciekło paliwo, nie można podejmować próby uruchomienia silnika. Zamiast tego, produkt należy usunąć z powierzchni zabrudzonej paliwem. Należy unikać wszelkich prób zapłonu do momentu całkowitego ulotnienia się oparów paliwa. Ponadto w razie rozlania paliwa lub oleju natychmiast zmienić ubranie.
- Zwracać uwagę, aby paliwo nie przedostało się do gleby.
- Korek wlewu paliwa musi być prawidłowo założony i dokręcony po każdym tankowaniu. Nie wolno uruchamiać produktu bez przykręconego oryginalnego korka wlewu paliwa.
- Z przyczyn związanych z bezpieczeństwem należy regularnie sprawdzać przewód paliwa, zbiornik paliwa, zamknięcie zbiornika i połączenia pod kątem uszkodzeń, starzenia się (kruchości), szczelności i nieszczelności, a w razie potrzeby wymienić.
- Paliwo transportować i przechowywać tylko w przewidzianych do tego celu zbiornikach (kanistrach).
- Trzymać paliwa z dala od dzieci.
- Nie transportować i przechowywać paliw w pobliżu palnych lub łatwo zapalnych substancji oraz iskier i otwartego ognia.
- Uruchomić produkt w odległości co najmniej 3 m od miejsca tankowania paliwa.
- Uchwyty i powierzchnie uchwytu utrzymywać w stanie suchym, czystym i wolnym od oleju i smaru. Śliskie uchwyty i powierzchnie uchwytu nie pozwalają na bezpieczne trzymanie elektronarzędzia i kontrolę nad nim w nieoczekiwanych sytuacjach.
- Przed tankowaniem należy wyłączyć silnik spalinowy i pozwolić mu ostygnąć.

6.8 Ryzyka szczątkowe

Mimo używanie w sposób zgodny z przeznaczeniem nie można całkowicie uniknąć czynników ryzyka resztkowego. Ze względu na konstrukcję i budowę produktu mogą występować następujące punkty:

- Obrażenie ze strony wyślizgujących się części.
- Pęknięcie lub wyślizgnięcie się kawałków noża.
- Zagrożenie zatrucia czadem przy zastosowaniu urządzenia w pomieszczeniach zamkniętych lub niedostatecznie wentylowanych.
- Niebezpieczeństwo poparzenia przy dotykaniu gorących podzespołów.
- Uszkodzenie słuchu, jeżeli nie są zakładane zalecane nauszniki ochronne

Respektowanie wytycznych i ostrożność zmniejszają ryzyko obrażeń u osób i uszkodzeń.

Ponadto, pomimo wszelkich podjętych kroków, mogą się pojawić ukryte ryzyka szczątkowe.

Ryzyka szczątkowe można zminimalizować przestrzegając rozdziału „Wskazówki bezpieczeństwa” oraz „Użytkowanie zgodne z przeznaczeniem”, jak i całej instrukcji obsługi.

7 Dane techniczne

Wymiary	
dł. x szer. x wys.	1081 x 236 x 351 mm
Ciężar całkowity	6,4 kg
Napęd	
Rodzaj silnika	Silnik 2-taktowy, chłodzony powietrzem
Pojemność skokowa	25,4 cm^3
Moc silnika	0,9 kW (1,22 KM)
Świeca zapłonowa	L8RCT
Prędkość obrotowa na biegu jałowym	3000 ± 300 min^{-1}
Maks. pojemność zbiornika	0,42 l
Stosunek mieszanki paliwo/olej	40:1
Paliwo/olej	Super E10 / olej do silników 2-suwowych
Odkurzacz do liści	
Maks. prędkość powietrza	212 km/h
Współczynnik rozdrabniania	10:1
Pojemność worka na liście	50 l
Ciężar odkurzacza do liści	5,8 kg
Dmuchawa do liści	
Maks. prędkość powietrza	266 km/h
Maks. ilość powietrza	950 m^3/h
Ciężar dmuchawy do liści	4,8 kg

Zmiany techniczne zastrzeżone!

Hałas i drgania

⚠ OSTRZEŻENIE

Hałas może negatywnie oddziaływać na zdrowie. Jeśli hałas maszyny przekracza 85 dB, należy założyć odpowiednie nauszniki ochronne dla siebie i osób znajdujących się w pobliżu.

Wartości hałasu zostały określone zgodnie z normami EN ISO 3744:1995 i ISO 11094:1991. Łączna wartość emisji drgań (suma wektorowa trzech kierunków) określona zgodnie z ISO 22867.

Parametry hałasu

Poziom ciśnienia akustycznego L_{pA}	87 dB
Niepewność pomiaru K_{pA}	3 dB
Zmierzony poziom mocy akustycznej L_{wA}	107 dB
Niepewność pomiaru K_{wA}	1,87 dB
Gwarantowany poziom mocy akustycznej L_{wA}	109 dB

Podane wartości emisji hałasu zostały zmierzone według znormalizowanej metody badań i mogą zostać użyte w celu porównania danego narzędzia z innym.

Podane wartości emisji hałasu mogą zostać wykorzystane również do wykonania tymczasowego oszacowania obciążenia.

Jeśli to konieczne, należy przestrzegać okresów odpoczynku i ograniczyć czas pracy do niezbędnego minimum.

Parametry drgań

Uchwyt górny a_{hv}	5,28 m/s^2
Uchwyt dolny a_{hv}	5,56 m/s^2
Niepewność pomiaru K_h	1,5 m/s^2

Ograniczyć wytwarzanie hałasu i wibracje do minimum!

- Stosować wyłącznie sprawne produkty.
- Produkt poddawać regularnej konserwacji i czyszczeniu.
- Dostosować metodę pracy do produktu.
- Nie przeciążać produktu.
- W razie potrzeby oddać produkt do przeglądu.
- Gdy produkt nie jest używany, powinien być wyłączony.
- Zakładać rękawice.

⚠ OSTRZEŻENIE

Przy dłuższych pracach może wskutek wibracji w rękach osoby obsługującej wystąpić zakłócenie ukrwienia (syndrom białych palców).

Syndrom białych palców stanowi schorzenie naczyń krwionośnych, przy którym małe naczynia krwionośne w palcach rąk i stóp ulegają nagłym skurczom. Dotknięte obszary nie są wystarczająco zaopatrywane w krew i stają się dlatego niesamowicie blade. Częste stosowanie produktów wibrujących może u osób, których ukrwienie jest pogorszone (np. palacze, cukrzycy), spowodować uszkodzenie nerwów.

W razie zaobserwowania nietypowych pogorszeń stanu zdrowia natychmiast zakończyć pracę i skontaktować się z lekarzem.

Aby zredukować niebezpieczeństwo, należy przestrzegać poniższych wskazówek:

- Przy chłodnej pogodzie zapewniać ciepło dla ciała, a zwłaszcza dla rąk.
- Regularnie przerywać pracę i poruszać palcami, aby wspomóc ukrwienie.
- Zadbać o możliwie niewielkie wibracje produktu poprzez jego regularną konserwację i stałe elementy produktu.

8 Rozpakowanie

- Otworzyć opakowanie i wyjąć ostrożnie produkt.
- Usunąć materiał opakowaniowy oraz zabezpieczenia opakowania/transportowe (jeśli występują).
- Sprawdzić, czy zakres dostawy jest kompletny.
- Sprawdzić produkt i elementy wyposażenia pod kątem uszkodzeń w trakcie transportu. Wszelkie szkody zgłosić niezwłocznie firmie przewozowej, która dostarczyła produkt. Późniejsze reklamacje nie będą uznawane.
- W miarę możliwości zachować opakowanie do zakończenia okresu gwarancyjnego.
- Przed zastosowaniem produktu zapoznać się z nim na podstawie instrukcji obsługi.
- W przypadku akcesoriów i części zużywalnych i zamiennych stosować wyłącznie oryginalne części. Części zamienne można nabyć u swojego dystrybutora.
- Przy zamówieniach podawać nasze numery artykułów oraz typ i rok produkcji produktu.

UWAGA

Produkt i materiały opakowaniowe nie mogą służyć jako zabawka dla dzieci! Dzieciom nie wolno bawić się workami z tworzywa sztucznego, foliami i drobnymi elementami! Istnieje niebezpieczeństwo połknięcia i uduszenia!

9 Montaż

Wskazówka:

Produkt montować na równym, stabilnym podłożu.

Produkt może być używany zarówno jako benzynowa dmuchawa do liści, jak i benzynowy odkurzacz do liści. Dane użycie wymaga odpowiedniego zmontowania urządzenia.

Montaż i prace konserwacyjne wymagają użycia poniższego narzędzia:

- Klucz imbusowy 4 mm (C)
- Śrubokręt z płaską końcówką klucza do świec zapłonowych (B)

9.1 Konstrukcja benzynowej dmuchawy do liści (rys. 2 + 3)

9.1.1 Montaż dmuchawy (4) na zespole silnika (8) (rys. 2)

1. Zdjąć śrubę mocującą (4a) z przyłącza nadmuchowego (4) zespołu silnika (8). Do tego celu należy użyć dostarczonego klucza imbusowego 4 mm (C).
2. Wyrównać punkt mocowania (3a) dmuchawy (3) z punktem mocowania (4b) przyłącza nadmuchowego (4).
3. Wsunąć dmuchawę (3) do przyłącza nadmuchowego (4).

4. Dokręcić ponownie śrubę mocującą (4a). Do tego celu należy użyć dostarczonego klucza imbusowego 4 mm (C).

9.1.2 Montaż dyszy płaskiej (1) / dyszy okrągłej (2) na dmuchawie (3) (rys. 3)

Benzynowa dmuchawa do liści może pracować z dyszą płaską (1) lub okrągłą (2).

1. Wyrównać dyszę płaską (1) / dyszę okrągłą (2) z wypustem (3b) dmuchawy (3).
2. Zsunąć razem dyszę płaską (1) / dyszę okrągłą (2) i dmuchawę (3), a następnie obrócić je o 90° w kierunku zgodnym z ruchem wskazówek zegara.
3. Założyć śrubę blokującą (3c) i dokręcić ją. W tym celu użyć śrubokrętu z końcówką płaską klucza do świec zapłonowych (B).

Wskazówka:

Benzynowa dmuchawa do liści jest prawidłowo zamontowana, gdy dysza płaska (1) / dysza okrągła (2) jest skierowana w stronę podłoża.

Wskazówka:

Nie można uruchomić benzynowej dmuchawy do liści, jeżeli nie jest zamontowana dmuchawa (3).

9.2 Konstrukcja benzynowego odkurzacza do liści (rys. 4–9)

⚠ OSTRZEŻENIE

Niebezpieczeństwo zranienia ludzi!

Nigdy nie należy używać odkurzacza do liści z zamontowaną tylko jedną częścią rury ssącej.

9.2.1 Zamontować rurę próżniową (20) na zespole silnika (8) (rys. 4 + 5)

1. Otworzyć kratkę ochronną (9), przesuwając blokadę (9a) w bok. W tym celu użyć śrubokrętu z końcówką płaską klucza do świec zapłonowych (B).
2. Złożyć kratkę ochronną (9).
3. Podłączyć rurę próżniową (20) do przyłącza próżniowego (23). Rowki (20a) w rurze próżniowej (20) muszą pasować do wypustu na przyłączu próżniowym (23).
4. Przekręcić rurę próżniową (20) do oporu w kierunku zgodnym z ruchem wskazówek zegara, aby ją (20) zamocować.

9.2.2 Montaż dyszy ssącej (21) na rurze próżniowej (20) (rys. 6)

1. Wyrównać dyszę ssącą (21) z wypustem (20b) rury próżniowej (20).
2. Docisnąć do siebie dyszę ssącą (21) i rurę próżniową (20), a następnie obrócić je o 90° w kierunku zgodnym z ruchem wskazówek zegara.
3. Założyć śrubę blokującą (20c) i dokręcić ją. W tym celu użyć śrubokrętu z końcówką płaską klucza do świec zapłonowych (B).

9.2.3 Montaż rury wylotowej (12) do przyłącza nadmuchowego (4) zespołu silnika (8) (rys. 7)

1. Zdjąć śrubę mocującą (4a) z przyłącza nadmuchowego (4) zespołu silnika (8). Do tego celu należy użyć dostarczonego klucza imbusowego 4 mm (C).
2. Wyrównać punkt mocowania (12a) rury wylotowej (12) z punktem mocowania (4b) przyłącza nadmuchowego (4).
3. Wsunąć rurę wylotową (12) do przyłącza nadmuchowego (4).
4. Założyć śrubę mocującą (4a) i dokręcić ją. Do tego celu należy użyć dostarczonego klucza imbusowego 4 mm (C).

9.2.4 Montaż worka na liście (18) na rurze wylotowej (12) (rys. 8)

⚠ OSTRZEŻENIE

Niebezpieczeństwo odniesienia obrażeń!

W przypadku niezamocowania worka na liście podczas eksploatacji odkurzacza do liści, może to prowadzić do obrażeń wskutek wyrzucanych części.

– Odkurzacza do liści wolno używać wyłącznie z prawidłowo zamontowanym workiem na liście.
– Zamknąć zamek błyskawiczny worka na liście.
– Zwrócić uwagę, czy worek na liście nie jest uszkodzony.

1. Włożyć otwarty koniec rury wylotowej (12) do otworu w worku na liście (18).
2. Przymocować worek na liście (18) do rury wylotowej (12) za pomocą zapięcia na rzep.
3. Demontaż odbywa się w odwrotnej kolejności.

9.2.5 Regulacja pasa nośnego worka na liście (18) (rys. 9)

Wskazówka:

Nigdy nie należy nosić pasa nośnego ukośnie przez ramię i klatkę piersiową, lecz tylko na jednym ramieniu, ponieważ umożliwia to szybkie zdjęcie produktu z ciała w razie niebezpieczeństwa.

1. Przełożyć pas nośny worka na liście (18) przez prawe ramię.
2. Wyregulować wysokość pasa nośnego. Upewnić się, że worek na liście (18) nie załamuje się na przejściu do rury wylotowej (12).

Wskazówka:

Benzynowy odkurzacz do liści jest prawidłowo zamontowany, gdy

- rura wylotowa (12) jest skierowana lekko w dół i po prawej stronie operatora.
- zaokrąglona część dyszy ssącej (21) jest skierowana w stronę podłogi.

Wskazówka:

Benzynowego odkurzacza do liści nie można uruchomić, jeżeli rura próżniowa nie jest zamontowana.

10 Przed uruchomieniem

⚠ OSTRZEŻENIE

Zagrożenie zdrowia!

Wdychanie oparów paliwa / oleju smarowego i spalin może spowodować poważne szkody dla zdrowia, utratę przytomności, a w skrajnych przypadkach śmierć.

– Nie wdychać oparów paliwa / oleju smarowego ani spalin.
– Urządzenie może być użytkowane wyłącznie na zewnątrz pomieszczeń.

UWAGA

Przed uruchomieniem produkt należy całkowicie zmontować!

10.1 Kontrola obsługi

- Sprawdzić wszystkie strony silnika pod kątem wycieków oleju lub paliwa.
- Sprawdzić poziom paliwa – zbiornik paliwa powinien być napełniony co najmniej do połowy.
- Sprawdzić stan filtra powietrza.
- Sprawdzić stan przewodów paliwowych.
- Sprawdzić, czy nie ma śladów uszkodzeń.
- Sprawdzić, czy wszystkie osłony ochronne są na swoim miejscu i czy wszystkie śruby, nakrętki i sworznie są dokręcone.
- Należy zapewnić wystarczającą wentylację produktu.
- Upewnić się, że końcówka przewodu świecy zapłonowej jest założona na świecę zapłonową.
- Uchwyty ręczne utrzymywać w stanie suchym, czystym i wolnym od oleju i smaru. Rękojeści i osłony nie mogą być uszkodzone. Ważne dla bezpiecznego prowadzenia urządzenia silnikowego.
- Skontrolować sprawność działania wszystkich ruchomych części.
- Przygotować produkt do odpowiedniego zastosowania i upewnić się, że wszystkie części są prawidłowo zmontowane.

10.2 Napełnianie mieszanką paliwowo-olejową

Produkt jest wyposażony w silnik 2-suwowy, który wymaga mieszanki benzyny i oleju do silnika 2-suwowego.

Należy stosować specjalny olej do silników 2-suwowych chłodzonych powietrzem, o proporcji mieszanki 40:1.

⚠ OSTRZEŻENIE

Nigdy nie używać paliwa, które nie może być mieszane z 2-taktowym olejem. Może to spowodować trwałe uszkodzenie silnika i unieważnienie gwarancji producenta na ten produkt. Nigdy nie należy używać mieszanki paliwowej, która była przechowywana dłużej niż 90 dni.

10.2.1 Odpowiednie paliwo

Należy używać wyłącznie benzyny bezołowiowej (min. RON 95).

Wskazówka:

Benzyna bezołowiowa ma tendencję do tworzenia osadów w pojemniku i zbiorniku, jeżeli jest przechowywana dłużej niż 1 miesiąc. Należy zawsze używać świeżej benzyny!

10.2.2 Odpowiedni olej

Należy używać tylko wysokiej jakości oleju do silników 2-suwowych zgodnych ze specyfikacją ISO - L - EGD / JASO FD. Odpowiednie oleje można znaleźć w wyspecjalizowanych sklepach.

Mieszankę paliwowo-olejową należy przygotować w stosunku 40:1 zgodnie z tabelą mieszania paliw.

Wskazówka

Nie stosować oleju 2-taktowego z współczynnikiem mieszania 100:1. W przypadku szkód silnika spowodowanych niewystarczającym smarowaniem gwarancja producenta silnika nie ma zastosowania.

Nigdy nie stosować oleju do silników 4-taktowych lub chłodzonych wodą silników 2-taktowych. W ten sposób może nastąpić zabrudzenie świecy zapłonowej, blokowanie elementu powietrza odlotowego lub sklejenie pierścienia tłokowego.

10.2.3 Mieszanka paliwowa

⚠ OSTRZEŻENIE

Paliwa i opary paliwa są łatwopalne, a podczas wdychania lub przy kontakcie ze skórą mogą spowodować ciężkie obrażenia. Podczas postępowania z paliwem konieczna jest zatem ostrożność i zapewnienie dobrej wentylacji.

⚠ OSTRZEŻENIE

Unikać bezpośredniego kontaktu paliwa ze skórą oraz wdychania oparów paliwowych. Nosić rękawice ochronne.

⚠ OSTRZEŻENIE

Benzyna i mieszanka paliwa i oleju są wysoce łatwopalne!

- Paliwo transportować i przechowywać tylko w przewidzianych do tego celu zbiornikach (kanistrach).
- Zbiornik paliwa należy przechowywać w miejscu niedostępnym dla dzieci.
- Podczas obchodzenia się z paliwem nie wolno palić.
- Nie mieszać mieszanki paliwowej w zbiorniku.

10.2.4 Tworzenie mieszanki paliwa i oleju

- Używać wyłącznie mieszanki bezołowiowej benzyny (min. ROZ 95) i specjalnego oleju do silników 2-suwowych (ISO - L - EGD / JASO FD).
- Niepotrzebne paliwo wlać do przewidzianego do tego celu i dopuszczonego zbiornika, który należy przechowywać w ciemnym i chłodnym pomieszczeniu.
- Nigdy nie używać butelek po napojach lub podobnych do usuwania lub przechowywania materiałów eksploatacyjnych, takich jak paliwo. Mogłoby to skusić człowieka, a w szczególności dziecko do wypicia.
- Dodać olej do silników 2-taktowych zgodnie z tabelą mieszania paliw.

Tabela mieszania paliw

Paliwo	Olej do silników 2-suwowych (40:1)
1 litrów	0,025 litrów
2 litrów	0,050 litrów
5 litrów	0,125 litrów

1. Wlać około połowy wymaganej ilości paliwa do dołączonego pojemnika do mieszania (A).
2. Dodać olej do silników 2-taktowych zgodnie z tabelą mieszania paliw.
3. Uzupełnić pozostałą część wymaganego paliwa.
4. Zamknąć pojemnik do mieszania (A) i dobrze wstrząsnąć mieszanką paliwa i oleju.

Wskazówki:

- Nie stosować mieszanki paliwa i oleju, która była składowana przez ponad 90 dni.
- Mieszanki paliwa i oleju, które nie są używane przez ponad miesiąc, mogą zatkać gaźnik lub pogorszyć pracę silnika.
- Pojemniki na paliwo i mieszankę paliwa i oleju należy przechowywać oddzielnie, aby uniknąć pomyłki przy tankowaniu zwykłą benzyną.

10.3 Napełnianie mieszanki paliwa i oleju

⚠ NIEBEZPIECZEŃSTWO

Niebezpieczeństwo pożaru i wybuchu!

Paliwo należy wlewać tylko wtedy, gdy silnik jest wyłączony i ostygł. Nie należy palić podczas tankowania produktu.

⚠ OSTRZEŻENIE

Tankować produkt tylko na zewnątrz lub w wystarczająco wentylowanych pomieszczeniach.

1. Umieścić produkt na płaskiej powierzchni z korkiem wlewu paliwa skierowanym ku górze (17).
2. Przed rozpoczęciem tankowania należy zawsze oczyścić okolice korka wlewu paliwa (17), aby zapobiec przedostawaniu się zanieczyszczeń do zbiornika paliwa (16). Do tego celu należy użyć suchej, niestrzępiącej się szmatki.
3. Ostrożnie otworzyć korek wlewu paliwa (17), aby uwolnić nadciśnienie w zbiorniku paliwa (16).
4. Energicznie wstrząsnąć pojemnikiem (A) z mieszanką paliwa i oleju.
5. Ostrożnie otworzyć pojemnik do mieszania (A) i najpierw pozwolić, aby uwolniło się powstałe nadciśnienie.
6. Obrócić korek wlewu paliwa (17) w kierunku przeciwnym do ruchu wskazówek zegara i otworzyć go. Korek wlewu paliwa (17) jest połączony z urządzeniem zabezpieczającym przed zgubieniem w zbiorniku paliwa (16), dzięki czemu nie może spaść.
7. Wlać mieszankę paliwową do zbiornika paliwa (16). Nie należy rozlewać paliwa podczas tankowania i nie należy napełniać zbiornika paliwa (16) po brzegi.
8. Zamknąć korek wlewu paliwa (17).
9. Wyczyścić zamknięcie zbiornika i otoczenie. Zetrzeć natychmiast rozlane paliwo.
10. Sprawdzić zbiornik paliwa (16) i przewody paliwowe pod kątem nieszczelności.

11 Uruchamianie

UWAGA

Przed uruchomieniem produkt należy całkowicie zmontować!

⚠ OSTRZEŻENIE

Należy przestrzegać przepisów prawnych dotyczących ochrony przed hałasem.

⚠ OSTRZEŻENIE

Przed uruchomieniem silnika odsunąć się przynajmniej 3 metry od miejsca tankowania.

11.1 Uruchamianie silnika (rys. 1, 10–13)

⚠ NIEBEZPIECZEŃSTWO

Niebezpieczeństwo zatrucia!

Używać produktu tylko na zewnątrz, nigdy nie używać w zamkniętych lub nieodpowiednio wentylowanych pomieszczeniach.

UWAGA

– Rozrusznik linkowy ciągnąć zawsze prosto.
– Mocno przytrzymać uchwyt rozrusznika linkowego, gdy linka rozrusznika jest ponownie wciągana.
– Nie pozwolić, aby rozrusznik linkowy obracał się do tyłu. Może to prowadzić do uszkodzeń.
– Nie wyciągać linki uruchamiającej z rozrusznika linkowego na całej długości. Zapobiega to zerwaniu linki uruchamiającej.
– W przypadku niższych temperatur powietrza może okazać się konieczne kilkukrotne powtórzenie czynności rozruchu.

Wskazówki:

- Przed uruchomieniem silnika należy postawić produkt na twardej powierzchni.
- Pompy paliwa „Primer“ używać tylko wtedy, gdy silnik jest zimny!
- Przy pierwszym uruchomieniu silnika konieczne są wielokrotne próby uruchomienia silnika, aż paliwo zostanie przetransportowane ze zbiornika do silnika.

11.1.1 Uruchamianie przy zimnym silniku (rys. 11, 12)

W „zimnym” stanie:

1. Ustawić „dźwignię ssania” (22) w pozycji |◣|.
2. W niższych temperaturach należy 7 razy nacisnąć „primer” pompy paliwa (14). Ułatwia to uruchamianie produktu.
3. Przytrzymać produkt za uchwyt na górze (7) i powoli wyciągać rozrusznik linkowy (13) aż do pierwszego oporu.
4. Teraz należy kilkakrotnie mocniej pociągnąć rozrusznik linkowy (13), aż silnik na chwilę się uruchomi, a następnie ponownie zatrzyma.

5. Gdy tylko silnik się zatrzyma, należy uruchomić dźwignię gazu (6). Dźwignia ssania (22) automatycznie przeskakuje w położenie robocze „rozruch na ciepło” |⍿|.
6. Teraz szybko pociągnąć rozrusznik linkowy (13), aż do uruchomienia silnika. Jeżeli silnik nie uruchomi się, ponownie powtórzyć czynności.
7. Pozostawić produkt na 1-2 minuty do rozgrzania.

Wskazówka:

Produkt jest wyposażony w funkcję Auto-Choke. Gdy tylko dźwignia gazu zostanie uruchomiona, dźwignia ssania przeskakuje do pozycji |⍿|.

Przy wysokich temperaturach na zewnątrz może się zdarzyć, że przy zimnym silniku będzie konieczne uruchomienie bez ssania!

11.1.2 Uruchamianie przy ciepłym silniku (rys. 11, 12)

Produkt był zatrzymany przez mniej niż 15-20 minut.

W „ciepłym” stanie:

1. Dźwignia ssania (22) w celu uruchomienia ciepłego silnika nie może znajdować się w pozycji |⍾|.
2. Przytrzymać produkt za uchwyt na górze (7) i powoli wyciągać rozrusznik linkowy (13) aż do pierwszego oporu.
3. Szybko pociągnąć uruchamiającą rozrusznik linkowy (13). Produkt powinno się uruchomić po maksymalnie 2 pociągnięciach. Jeżeli produkt nadal się nie uruchomił, powtórzyć proces opisany w *11.1.1*.

Wskazówka:

- Jeżeli silnik nie uruchomi się po kilku próbach, przeczytać rozdział *17*.

11.2 Ustawianie prędkości obrotowej silnika (rys. 1)

Prędkość obrotowa silnika powinna być dostosowana do rodzaju usuwanego materiału:

- Do lekkiego materiału na podłożu należy używać produktu pracującego z małą prędkością obrotową.
- Do przemieszczania trawy i lekkich liści na asfalcie lub twardym podłożu należy używać produktu pracującego ze średnią prędkością obrotową.
- W przypadku cięższych materiałów, takich jak zanieczyszczenia, należy używać produktu pracującego z dużą prędkością obrotową.

1. Za pomocą dźwigni gazu (6) ustawić żądaną prędkość obrotową silnika potrzebną do pracy produktu. Położenie dźwigni gazu można regulować za pomocą blokady dźwigni gazu (5).

Wskazówka:

Przez pierwsze 6-8 godzin pracy należy unikać uruchamiania silnika na pełnej mocy.

11.3 Wyłączanie silnika (rys. 1, 10)

11.3.1 Kolejność postępowania przy wyłączeniu awaryjnym

Jeżeli konieczne jest natychmiastowe zatrzymanie produktu, należy przełączyć przycisk włączania/wyłączania (10) do pozycji „0” i trzymać go w tej pozycji do momentu zatrzymania się silnika.

11.3.2 Normalna kolejność postępowania

1. Odkręcić blokadę dźwigni gazy (5).
2. Zwolnić dźwignię gazu (6).
3. Nacisnąć przycisk włączania/wyłączania (10) do pozycji "0" i trzymać go w tej pozycji do momentu zatrzymania się silnika.

11.4 Obsługa benzynowej dmuchawy do liści (rys. 1)

⚠ OSTRZEŻENIE

Niebezpieczeństwo odniesienia obrażeń!

Skierowanie strumienia powietrza na ludzi, zwierzęta lub przedmioty może spowodować obrażenia i uszkodzenia.

– Skierować strumień powietrza z dala od siebie.
– Nigdy nie należy kierować strumienia powietrza na inne osoby, zwierzęta lub przedmioty.
– Nie należy zdmuchiwać ciężkich przedmiotów, takich jak kamienie lub gałęzie.

⚠ OSTRZEŻENIE

Niebezpieczeństwo odniesienia obrażeń

Wyrzucane przedmioty i obracające się elementy mogą spowodować ciężkie obrażenia.

– Upewnić się, że inne osoby zachowują odpowiedni odstęp bezpieczeństwa.
– Nie pozwalać zbliżać się do produktu osobom nieuczestniczącym w pracy.
– Trzymać produkt przed sobą.
– Nigdy nie kierować produktu w swoją stronę, w stronę innych osób lub zwierząt.
– Należy zawsze upewnić się, że żadne przedmioty ani pył nie są wydmuchiwane w kierunku ludzi lub zwierząt oraz że przedmioty nie ulegają uszkodzeniu.
– Należy zawsze obserwować kierunek wiatru i nigdy nie pracować pod wiatr.

Podczas obsługi dmuchawy do liści trzymać górnych uchwyt (7) produktu.

Prędkość obrotowa powinna być dostosowana do rodzaju usuwanego materiału.

11.5 Obsługa benzynowego odkurzacza do liści (rys. 1)

⚠ OSTRZEŻENIE

Niebezpieczeństwo odniesienia obrażeń!

W przypadku niezamocowania worka na liście podczas eksploatacji odkurzacza do liści, może to prowadzić do obrażeń wskutek wyrzucanych części.

– Odkurzacza do liści wolno używać wyłącznie z prawidłowo zamontowanym workiem na liście.
– Zamknąć zamek błyskawiczny worka na liście.
– Zwrócić uwagę, czy worek na liście nie jest uszkodzony.

⚠ OSTROŻNIE

Podczas pracy należy mocno trzymać produkt obiema rękami. Chwycić oba uchwyty.

Wskazówki:

Podczas eksploatacji odkurzacza do liści zaleca się stosowanie średniej/wysokiej prędkości.

Nie należy zasysać zbyt wielu liści na raz, nie należy zbierać wilgotnej trawy ani wilgotnych liści, ponieważ może to prowadzić do zatkania. Nie zasysać żadnych twardych materiałów.

Odkurzacz do liści nie jest odkurzaczem do pracy na mokro! Należy unikać zasysania mokrych materiałów (liści, brudu, gałązek, gałęzi, szyszek sosnowych, trawy, ziemi, piasku, ściółki z kory / ścinków itp.)
Nie odkurzać na wilgotnych lub mokrych trawnikach, murawach lub łąkach.
Nieprawidłowe użytkowanie może prowadzić do zablokowania komory rozdrabniania, a tym samym do zmniejszenia wydajności.

Worek na liście działa jak filtr, podobnie jak zwykły odkurzacz domowy. Z tego powodu najlepiej jest nie napełniać całkowicie worka na liście i natychmiast usuwać przedmioty o dużych rozmiarach.

1. Położyć lewą rękę na górnym uchwycie (7), a prawą na dolnym uchwycie (15).
2. Przytrzymać uchwyt w dolnej części (15), tak aby worek na liście (18) znajdował się po prawej stronie operatora.
3. Podczas zbierania należy trzymać zaokrągloną końcówkę dyszy ssącej (21) kilka centymetrów nad ziemią.

Wskazówka:

W celu uniknięcia nadmiernego zużycia worka zbierającego należy unikać ciągnięcia go po ziemi podczas pracy.

11.5.1 Opróżnianie worka na liście (18) (rys. 1, 9)

Zbyt pełny worek na liście zmniejsza wydajność produktu i może spowodować przegrzanie silnika.

1. Wyłączyć silnik.
2. Poczekać, aż produkt się zatrzyma.
3. Otworzyć zamek błyskawiczny worka na liście (18) i opróżnić go (18) bez odłączania go od rury wylotowej (12).

11.5.2 Usuwanie blokujących przedmiotów (rys. 1, 5, 15)

⚠ OSTRZEŻENIE

Niebezpieczeństwo odniesienia obrażeń!

Usuwanie blokad gołymi rękami może spowodować obrażenia ciała.

– Nosić rękawice ochronne.
– Należy używać odpowiednich narzędzi (np. drewnianego kija).

Wskazówka:

Gdy produkt jest używany jako odkurzacz do liści, istnieje ryzyko zassania przedmiotów, które mogą zablokować produkt i wirnik.

1. Wyłączyć silnik.
2. Zdemontować osłonę końcówki przewodu świecy zapłonowej (11) poprzez odkręcenie śruby (11a). Do tego celu należy użyć dostarczonego klucza imbusowego 4 mm (C).
3. Wyciągnąć końcówkę przewodu świecy zapłonowej (24).
4. Zdemontować rurę próżniową (20).
5. Sprawdzić, czy rura nie jest zablokowana. Delikatnie postukać w rurę lub użyć drewnianego kija, aby poluzować wszelkie blokady. W razie potrzeby delikatnie postukać rurą w podłogę, aby usunąć blokadę.
6. Wyjąć z wlotu próżni ciało obce.
7. Przed ponownym użyciem produktu należy upewnić się, że nic nie blokuje wirnika.

11.6 Wskazówki dotyczące pracy

Wskazówki:

- Nie można uniknąć hałasu pochodzącego z tego produktu. Prace o dużym natężeniu hałasu wykonywać o dozwolonych, wyznaczonych porach. Jeśli to konieczne, należy przestrzegać okresów odpoczynku i ograniczyć czas pracy do niezbędnego minimum.
- Dla ochrony własnej oraz osób znajdujących się w pobliżu należy stosować odpowiednie nauszniki ochronne.

Produkt może być używany wyłącznie do następujących celów:

- Jako dmuchawa do zbierania suchych liści lub wydmuchiwania ich z trudno dostępnych miejsc.
- Jako jednostka ssąca do zasysania suchych liści.
  Funkcja zasysania sprawia, że produkt służy również jako rozdrabniacz. Suche liście są rozdrabniane, zmniejszana jest ich objętość i przygotowywane do ewentualnego kompostowania. Intensywność rozdrabniania zależy od wielkości liści i pozostałej w nich wilgoci.

Każde użycie inne niż opisane powyżej może uszkodzić produkt i stanowić zagrożenie dla użytkownika.

- Przed włączeniem produktu należy upewnić się, że nie jest on skierowany do ludzi lub zwierząt.
- Podczas pracy należy mocno trzymać produkt obiema rękami. Chwycić oba uchwyty.
- Lekko zwilżyć powierzchnie w warunkach dużego zapylenia.

11.6.1 W przypadku użycia jako benzynowej dmuchawy do liści

- Optymalne wyniki można uzyskać, używając dmuchawy w odległości 5-10 cm od podłoża.
- Skierować strumień powietrza do przodu i poruszać się powoli, by liście lub odpady ogrodowe przedmuchać w jedno miejsce lub usunąć z trudno dostępnych miejsc.
- Przed wydmuchaniem należy użyć grabi i mioteł, aby uprzątnąć odpady.
- Pracę należy rozpocząć z najwyższą mocą nadmuchu, aby szybko zebrać leżące wokół liście. Należy wybrać niższą moc nadmuchu, aby dognieść wcześniej zebrane liście.
- Należy zawsze obserwować kierunek wiatru i nigdy nie pracować pod wiatr.

11.6.2 W przypadku użycia jako benzynowego odkurzacza do liści

- Należy upewnić się, że nie zassano zbyt wielu liści jednocześnie. Zapobiega to zatykaniu się rury ssącej i blokowaniu mechanizmu rozdrabniającego.

11.7 Zakończenie pracy (rys. 15)

1. Wyłączyć silnik.
2. Odłączyć końcówkę przewodu świecy zapłonowej (24), aby zapobiec przypadkowemu uruchomieniu.
3. Wyczyścić produkt.

12 Czyszczenie i konserwacja

⚠ OSTRZEŻENIE

Prace naprawcze i konserwacyjne, które nie są opisane w niniejszej instrukcji eksploatacji, należy zlecać wyspecjalizowanemu warsztatowi. Stosować wyłącznie oryginalne części zamienne.

Istnieje niebezpieczeństwo wypadku! Prace konserwacyjne wykonywać zawsze przy wyłączonym silniku. Istnieje niebezpieczeństwo odniesienia obrażeń! Przed wykonaniem wszelkich prac konserwacyjnych pozostawić produkt do schłodzenia. Elementy silnika są gorące. Istnieje niebezpieczeństwo odniesienia obrażeń i poparzeń!

Produkt może nieoczekiwania się uruchomić i doprowadzić do obrażeń.

– Przed rozpoczęciem konserwacji należy wyłączyć silnik.
– Wyjąć końcówkę przewodu świecy zapłonowej ze świecy.
– Poczekać, aż silnik ostygnie.
– Po zakończeniu naprawy lub konserwacji należy natychmiast zamontować z powrotem wszystkie urządzenia ochronne i zabezpieczające.

12.1 Czyszczenie

Wskazówka:

Produkt należy dokładnie czyścić po każdym użyciu.

- W miarę możliwości osłony, szczeliny wentylacyjne i obudowę silnika powinny być wolne od pyłu i zanieczyszczeń. Produkt czyścić czystą ściereczką* lub przedmuchiwać sprężonym powietrzem* pod niskim ciśnieniem. Zalecamy czyszczenie produktu bezpośrednio po każdym użyciu.
- Aby zmniejszyć ryzyko pożaru, należy regularnie czyścić żeberka chłodzące silnika za pomocą sprężonego powietrza. Oczyścić obszar tłumika z kurzu, liści i innych ciał obcych.
- Otwory wentylacyjne muszą być zawsze drożne.
- Produkt należy czyścić regularnie przy pomocy wilgotnej szmatki i szarego mydła. Nie używać detergentów ani rozpuszczalników; mogą one spowodować korozję plastikowych części produktu wykonanych. Zwracać uwagę, aby do wnętrza produktu nie dostała się woda.
- W celu czyszczenia nie zanurzać produktu w wodzie lub innych cieczach.

Czyszczenie dmuchawy do liści

1. Dmuchawę (3) oraz dyszę płaską (1) lub dyszę okrągłą (2) należy w przypadku zabrudzenia oczyścić szczotką.

Czyszczenie odkurzacza do liści

1. Po zakończeniu pracy zdjąć worek na liście (18). Worek na liście (18) odwrócić na lewą stroną, dokładnie wyczyścić i w razie potrzeby wysuszyć. Zapobiega to powstawaniu pleśni i nieprzyjemnych zapachów.
2. Mocno zabrudzony worek na liście (18) można umyć wodą z mydłem, a następnie wysuszyć.
3. Jeśli suwak jest sztywny, należy przetrzeć ząbki suwaka suchym mydłem.
4. Rurę próżniową (20), dyszę ssącą (21) i rurę wylotową (12) należy w przypadku zabrudzenia oczyścić szczotką.

12.2 Konserwacja

Wskazówka:

Należy starannie konserwować produkt. Kontrolować, czy części ruchome działają prawidłowo i nie zacinają się, czy części nie są pęknięte lub uszkodzone w sposób wpływający negatywnie na działanie produktu. Przed zastosowaniem produktu, zapewnić naprawę uszkodzonych części.

Regularna, staranna konserwacja jest konieczna w celu zapewnienia odpowiedniego poziomu bezpieczeństwa oraz stałej wydajności produktu.

Przed rozpoczęciem eksploatacji lub przechowywania produktu należy usunąć wszystkie narzędzia używane do konserwacji.

Po zakończeniu naprawy lub konserwacji należy natychmiast zamontować z powrotem wszystkie urządzenia ochronne i zabezpieczające.

12.2.1 Plan konserwacji

Koniecznie przestrzegać poniższych terminów konserwacji, aby zapewnić bezawaryjną eksploatację.
Uwaga! Przy pierwszym uruchomieniu należy wlać mieszankę paliwowo-olejową.

Element		Przed każdym użyciem	Co 3 miesiące lub 20 godz.	Co 6 miesięcy lub 50 godz.	Co 12 miesięcy lub 100 godz.	Co 2 lata lub 300 godz.
Filtr powietrza	Sprawdzić	X				
	Czyścić		X			
Świeca zapłonowa	Spawdzić i ustawić			po raz pierwszy po 10 h, następnie co 50 h		
	Wymienić					X
Końcówka przewodu świecy zapłonowej	Czyścić				X	
Żeberka chłodzące	Kontrola	X				
Elementy łączące jak śruby i nakrętki	Sprawdzić (w razie potrzeby dokręcić)	X				
Mieszanka paliwowo-olejowa	Sprawdzić	X				
Zbiornik paliwa	Sprawdzić	X				
Filtr paliwa	Wymienić				patrz *12.2.4*	
Przewód paliwa	Sprawdzić	Przed każdym użyciem. **W przypadku uszkodzenia zlecić wymianę autoryzowanemu specjalistycznemu zakładowi.**				
Regulacja gaźnika	Sprawdzić	Jeżeli silnik automatycznie gaśnie przy odejmowaniu gazu. **Zlecić wyłącznie autoryzowanemu specjalistycznemu zakładowi** (patrz *12.2.2*)**.**				
Worek na liście	Sprawdzić	Przed każdym użyciem. Wymienić w razie uszkodzenia.				
	Czyścić	W przypadku silnych zabrudzeń.				

12.2.2 Konserwacja ustawienia gaźnika

Jeżeli silnik automatycznie gaśnie przy odejmowaniu gazu, należy ustawić gaźnik.

Ustawienia gaźnika (np. ustawienie biegu jałowego) zlecać do wykonania wyłącznie wykwalifikowanemu, specjalistycznemu personelowi, aby uniknąć uszkodzenia silnika.

12.2.3 Konserwacja świecy zapłonowej (rys. 14–16)

UWAGA

Świecę zapłonową wymieniać tylko wtedy, gdy silnik jest zimny!

Sprawdzić świecę zapłonową (24a) pod kątem zabrudzenia po raz pierwszy po 10 roboczogodzinach i w razie potrzeby oczyścić ją szczotką z drutu miedzianego. Następnie po każdych 50 godzinach pracy należy przeprowadzić konserwację świecy zapłonowej (24a).

1. Zdjąć osłonę końcówki przewodu świecy zapłonowej (11). W tym celu należy poluzować śrubę (11a). Do tego celu należy użyć dostarczonego klucza imbusowego 4mm (C).
2. Wyciągnąć końcówkę przewodu świecy zapłonowej (24).
3. Odkręcić świecę zapłonową (24a) za pomocą dołączonego klucza do świec zapłonowych (B).
4. Przy użyciu szczelinomierza ustawić odstęp między elektrodami 0,6–0,7 mm.
5. Ponownie zamontować świecę zapłonową (24a), uważając, aby nie dokręcić jej zbyt mocno.
6. Montaż odbywa się w odwrotnej kolejności.

12.2.4 Konserwacja filtra paliwa (rys. 1)

W zbiorniku paliwa (16) znajduje się filtr paliwa, który zapobiega przedostawaniu się zanieczyszczeń do silnika. Filtr paliwa należy wymieniać raz w roku u sprzedawcy.

12.2.5 Konserwacja filtra powietrza (rys. 17)

UWAGA

Zabrudzone filtry powietrza zmniejszają wydajność silnika poprzez zbyt małe doprowadzanie powietrza do gaźnika. Dlatego regularna kontrola jest niezbędna.

⚠ NIEBEZPIECZEŃSTWO

Niebezpieczeństwo pożaru i wybuchu!

Paliwo może się zapalić i wybuchnąć, jeśli nie zostanie prawidłowo oczyszczone. Grozi to poważnymi poparzeniami lub śmiercią.

– Wkładkę piankową filtra powietrza, wkładkę włókninową filtra powietrza i wkładkę metalową filtra powietrza czyścić wyłącznie poprzez ostukanie lub wydmuchanie.
– Nigdy nie czyścić za pomocą benzyny lub palnych rozpuszczalników.

UWAGA

Niebezpieczeństwo uszkodzenia!

Praca silnika bez lub z uszkodzonym wkładem filtra może spowodować uszkodzenie silnika.

– Nigdy nie należy uruchamiać silnika bez lub z uszkodzonym wkładem filtra powietrza. W ten sposób brud dostaje się do silnika, co może spowodować jego poważne uszkodzenie.

- Wkładka piankowa (19b) z wkładką z włókniny (19c) i wkładka metalowa (19d) powinny być regularnie sprawdzane i w razie potrzeby czyszczone.
- Jeśli powietrze jest bardzo zapylone, należy częściej sprawdzać wkładkę piankową (19b) z wkładką z włókniny (19c) i wkładkę metalową (19d).

1. Poluzować śrubę filtra powietrza (19a), obracając ją w kierunku przeciwnym do ruchu wskazówek zegara.
2. Wykręcić pokrywę filtra powietrza (19).
3. Wyjąć wkładkę piankową (19b) z wkładką z włókniny (19c) i wkładkę metalową (19d).
4. Wyczyścić wszystkie części poprzez ich ostukanie lub przedmuchanie sprężonym powietrzem.
5. Montaż odbywa się w odwrotnej kolejności.

12.2.6 Spuszczanie mieszanki paliwa i oleju (rys. 1)

⚠ NIEBEZPIECZEŃSTWO

Zagrożenie życia!

Paliwo jest toksyczne i wysoce łatwopalne. Podczas obchodzenia się z paliwem nie wolno palić.

⚠ OSTRZEŻENIE

Zagrożenie zdrowia!

Wdychanie oparów paliwa / oleju smarowego i spalin może spowodować poważne szkody dla zdrowia, utratę przytomności, a w skrajnych przypadkach śmierć.

– Nie wdychać oparów paliwa / oleju smarowego ani spalin.
– Paliwo spuszczać tylko na zewnątrz lub w dobrze wentylowanych pomieszczeniach.

⚠ OSTRZEŻENIE

Unikać bezpośredniego kontaktu paliwa ze skórą oraz wdychania oparów paliwowych. Nosić rękawice ochronne.

W przypadku przechowywania przez dłuższy czas, należy spuścić paliwo.

- Zwracać uwagę, aby paliwo nie przedostało się do gleby.
- Paliwo przechowywać tylko w przewidzianych do tego celu zbiornikach* (kanistrach).
- Nigdy nie używać butelek po napojach lub podobnych do usuwania lub przechowywania materiałów eksploatacyjnych, takich jak paliwo. Mogłoby to skusić człowieka, a w szczególności dziecko do wypicia.
- Pojemniki na paliwo i mieszankę paliwa i oleju należy przechowywać oddzielnie, aby uniknąć pomyłki przy tankowaniu zwykłą benzyną.

1. Powoli zdjąć korek wlewu paliwa (17) ze zbiornika paliwa (16), aby uwolnić ciśnienie w zbiorniku.
2. Ostrożnie przelać mieszankę paliwa i oleju ze zbiornika do odpowiedniego zbiornika*.
3. Całkowicie spuścić mieszankę paliwa i oleju.
4. Ponownie mocno dokręcić korek wlewu paliwa (17).

12.2.6.1 Spuszczanie mieszanki paliwowo-olejowej za pomocą pompy ssącej do paliwa

1. Pod wężem pompy ssącej do paliwa* umieścić zasobnik.
2. Odkręcić korek wlewu paliwa (17). Korek wlewu paliwa (17) jest połączony z urządzeniem zabezpieczającym przed zgubieniem w zbiorniku paliwa (16), dzięki czemu nie może spaść.
3. Wsunąć wąż pompy ssącej do paliwa* do zbiornika paliwa (16) i całkowicie spuścić mieszankę paliwowo-olejową za pomocą pompy ssącej do paliwa*.
4. Ponownie mocno dokręcić korek wlewu paliwa (17).

* = nie wchodzi w zakres dostawy!

12.2.6.2 Opróżnianie gaźnika (rys. 1, 14+15)

W przypadku przechowywania przez dłuższy czas, należy opróżnić gaźnik.

W przeciwnym razie paliwo pozostałe w gaźniku ulotni się, pozostawiając gumowy nalot. Mogłoby to utrudnić uruchomienie i skutkować drogą naprawą.

1. Uruchomić silnik i pozostawić pracujący do momentu aż się zatrzyma, aby usunąć mieszankę paliwową z gaźnika.
2. Pozostawić silnik do ostygnięcia (ok. 5 minut).
3. Zdjąć osłonę końcówki przewodu świecy zapłonowej (11).
4. Wyciągnąć końcówkę przewodu świecy zapłonowej (24) ze świecy zapłonowej (24a).
5. Usunąć świecę zapłonową (24a).
6. Wlać 1 łyżeczkę czystego oleju do silników 2-suwowych przez otwór w gnieździe świecy zapłonowej do komory spalania.
7. Kilkakrotnie pociągnąć powoli rozrusznik linkowy (13), aby pokryć olejem wewnętrzne elementy.
8. Wkręcić z powrotem świecę zapłonową (24a).

13 Transport

UWAGA

Ryzyko poparzenia!

Gorący tłumik hałasu należy trzymać z dala od ciała. Istnieje ryzyko poparzenia!

⚠ OSTRZEŻENIE

Niebezpieczeństwo odniesienia obrażeń!

Niezamierzone i nieoczekiwane uruchomienie urządzenia może spowodować obrażenia ciała.

1. Po ostygnięciu silnika zdjąć końcówkę przewodu świecy zapłonowej (24) ze świecy zapłonowej.
2. Przed transportem lub załadunkiem należy odczekać, aż silnik ostygnie, aby uniknąć poparzeń i zapobiec zagrożeniu pożarowemu.

3. W przypadku transportu maszyny na duże odległości należy całkowicie opróżnić zbiornik paliwa (16).
4. W celu zapobiegania uszkodzeniom i obrażeniom, produkt należy zabezpieczyć przed przechyleniem i przesunięciem podczas transportu w pojazdach.

14 Przechowywanie

⚠ NIEBEZPIECZEŃSTWO

Niebezpieczeństwo pożaru i wybuchu!

W przypadku przechowywania urządzenia w pobliżu potencjalnych źródeł zapłonu może dojść do pożaru lub wybuchu. Grozi to poważnymi poparzeniami lub śmiercią.

– Usunąć potencjalne źródła zapłonu, takie jak kuchenki, gazowe kotły grzewcze, suszarki gazowe itp.

Produkt i jego akcesoria należy przechowywać w ciemnym, suchym i zabezpieczonym przed mrozem miejscu, niedostępnym dla dzieci.
Optymalna temperatura przechowywania wynosi od 5°C do 30°C.
Produkt należy przechowywać w oryginalnym opakowaniu.
Przykryć produkt , by chronić je przed pyłem lub wilgocią.
Przechowywać instrukcję obsługi produktu.

- Nigdy nie przechowywać produktu ze zbiornikiem paliwa w zbiorniku w pomieszczeniu, w którym opary paliwa mogłyby mieć kontakt z otwartym ogniem lub iskrami.
- Pozostawić silnik do ostygnięcia przed odstawieniem produktu w zamkniętych pomieszczeniach.
- Przed przechowywaniem należy oczyścić i zakonserwować produkt.
- Nie należy przechowywać produktu z pełnym workiem na liście.
- W celu uniknięcia zagrożenia pożarowego czyścić silnik, rurę wydechową oraz obszar wokół zbiornika paliwa z trawy, liści lub wyciekającego smaru (oleju).
- Nie zaleca się przechowywania na zewnątrz. Należy również zabezpieczyć produkt przed dostępem osób nieupoważnionych.

W przypadku przechowywania przez okres ponad 30 dni

Jeśli produkt ma nie być używany przez okres ponad 30 dni, należy podjąć następujące działania w celu przygotowania przechowywania.

- W przypadku dłuższego przechowywania opróżnić zbiornik paliwa.
- Opróżnić gaźnik.

15 Naprawa i zamawianie części zamiennych

Po wykonaniu naprawy i konserwacji upewnić się, że elementy istotne pod kątem bezpieczeństwa technicznego są założone i wykazują nienaganny stan techniczny. Elementy mogące powodować obrażenia przechowywać w miejscu niedostępnym dla innych osób i dzieci.

UWAGA

Zgodnie z ustawą o odpowiedzialności cywilnej za produkt nie ponosi się odpowiedzialności za szkody powstałe wskutek nieprawidłowych napraw lub niestosowania oryginalnych części zamiennych.

Zwrócić się do serwisu klienta lub autoryzowanego specjalisty. Powyższe dotyczy również części akcesoriów.

Części zamienne i wyposażenie można zamówić w naszym punkcie serwisowym.

Ważna wskazówka dotycząca naprawy

- W przypadku dostawy zwrotnej produktu do naprawy na stanowisku serwisowym należy pamiętać, aby z przyczyn związanych z bezpieczeństwem został on opróżniony z oleju i paliwa.
- Spuszczanie mieszanki paliwa i oleju – patrz rozdział *12.2.6*.

15.1 Zamawianie części zamiennych

Przy zamawianiu części zamiennych należy podać następujące dane:

- Oznaczenie modelu
- Numer artykułu
- Dane z tabliczki znamionowej

Części zamienne / akcesoria

Artykuł	Nr artykułu
Wkładka piankowa filtra powietrza	5911106003
Świeca zapłonowa	3904801048
Worek na liście	5911101023

15.2 Informacje serwisowe

Należy pamiętać, że w przypadku tego produktu poniższe części podlegają naturalnemu zużyciu lub zużyciu uwarunkowanemu użytkowaniem, bądź są potrzebne jako materiały zużywalne.

Części zużywalne*: Świeca zapłonowa, filtr powietrza, worek na liście

* = opcjonalnie w zakresie dostawy!

16 Utylizacja i ponowne wykorzystanie

Wskazówki dotyczące opakowania

Materiały opakowaniowe nadają się do recyklingu. Opakowania należy utylizować w sposób przyjazny dla środowiska.

Informacji o możliwościach utylizacji starych urządzeń można zasięgnąć w urzędzie miasta lub gminy.

Paliwa i oleje

- Przed utylizacją produktu, należy opróżnić zbiornik paliwa i zbiornik oleju silnikowego!
- Paliwa i oleju silnikowego nie należy wyrzucać do odpadów domowych ani kanalizacji, ale należy je zbierać lub usuwać oddzielnie!
- Puste zbiorniki po oleju i paliwie należy utylizować w sposób przyjazny dla środowiska.

17 Pomoc dotycząca usterek

W poniższej tabeli podano oznaki błędów oraz opisano sposób stosowania środków zaradczych, gdy produkt nie działa prawidłowo. Jeżeli mimo to nie ma możliwości zlokalizowania i usunięcia problemu, należy zwrócić się do warsztatu serwisowego.

Usterka	Możliwa przyczyna	Środek zaradczy
Nie można uruchomić produktu	Filtr powietrza zabrudzony.	Wyczyścić/wymienić filtr powietrza.
	Filtr paliwa zatkany.	Wyczyścić lub wymienić filtr paliwa.
	Brak zasilania paliwem.	Sprawdzić, czy w zbiorniku paliwa znajduje się wystarczająca ilość paliwa i w razie potrzeby wlać paliwo.
	Błąd w przewodzie paliwowym.	Sprawdzić przewód paliwowy pod kątem zgięć lub uszkodzeń.
	Urządzenie rozruchowe jest wadliwe.	Skontrolować końcówkę przewodu świecy zapłonowej pod kątem prawidłowego osadzenia. Skontaktować się z punktem serwisowym.
	Świeca zapłonowa jest zanieczyszczona / zbyt mokra z powodu zbyt dużej ilości paliwa.	Usunąć świecę zapłonową, wyczyścić ją i wysuszyć; następnie kilka razy pociągnąć linkę rozruchową; ponownie zamontować świecę zapłonową.
	Końcówka przewodu świecy zapłonowej nie jest umieszczona.	Sprawdzić prawidłowe osadzenie końcówki przewodu świecy zapłonowej.
	Brak iskry zapłonowej.	Sprawdzić prawidłowe osadzenie końcówki przewodu świecy zapłonowej. Świecę zapłonową sprawdzić pod kątem zanieczyszczenia i prawidłowego odstępu pomiędzy elektrodami. Sprawdzić kabel zapłonowy pod kątem uszkodzeń. Skontaktować się z punktem serwisowym.
	Uszkodzony silnik.	Skontaktować się z punktem serwisowym.
	Uszkodzony gaźnik.	Skontaktować się z punktem serwisowym.
	Rura nadmuchowa/ssąca nie jest całkowicie zamontowana.	Zamontować dwuczęściową rurę nadmuchową/ssącą.
Produkt można uruchomić, lecz natychmiast on gaśnie.	Nieprawidłowe ustawienie gaźnika (prędkość obrotowa biegu jałowego).	Skontaktować się z punktem serwisowym.
Silnik pracuje nierównomiernie	Nieprawidłowe ustawienie gaźnika.	Skontaktować się z punktem serwisowym.
	Filtr powietrza zabrudzony	Wyczyścić lub wymienić filtr powietrza.
	Zabrudzona świeca zapłonowa	Wyczyścić lub wymienić świecę zapłonową.
	Uszkodzony przycisk włączania / wyłączania.	Skontaktować się z punktem serwisowym.
Powstawanie dymu	Nieprawidłowa mieszanka paliwa.	Zastosować mieszankę do silników 2-suwowych w stosunku 40:1.
	Nieprawidłowe ustawienie gaźnika.	Skontaktować się z punktem serwisowym.
Produkt nie pracuje z pełną mocą	Filtr powietrza zabrudzony.	Wyczyścić lub wymienić filtr powietrza.
	Zabrudzona świeca zapłonowa	Wyczyścić lub wymienić świecę zapłonową.
	Nieprawidłowe ustawienie gaźnika.	Skontaktować się z punktem serwisowym.
	Worek na liście jest pełen.	Opróżnić worek na liście.
	Worek na liście jest zabrudzony.	Wyczyścić worek na liście.
	Rura lub mechanizm siekania są zablokowane.	Usunąć wszelkie blokady w sposób opisany w instrukcji obsługi.

18 Deklaracja zgodności UE

Tłumaczenie oryginalnej deklaracji zgodności

Producent:

Scheppach GmbH
Günzburger Straße 69
D-89335 Ichenhausen

Oświadczamy na własną odpowiedzialność, że opisany tutaj produkt jest zgodny z obowiązującymi dyrektywami i normami.

Marka:	**Parkside**
Nazwa artykułu:	**BENZYNOWY ODKURZACZ DO LIŚCI/DMUCHAWA – PBLS 26 A1**
Nr art.:	**3910127977 – 3910127979; 39101279915; 39101279959**
IAN:	**459314_2401**
Nr seryjny:	**01001 – 10990**

Dyrektywy UE:

2014/30/EU, 2006/42/EG, 2000/14/EG_2005/88/EG, 2011/65/EU, 2016/1628/EU*

* Wymieniony powyżej przedmiot niniejszej deklaracji jest zgodny z wymogami dyrektywy 2011/65/UE Parlamentu Europejskiego i Rady z 8 czerwca 2011 r. w sprawie ograniczenia stosowania niektórych niebezpiecznych substancji w sprzęcie elektrycznym i elektronicznym.

Zastosowane normy:

EN 15503:2009+A2:2015; EN ISO 14982:2009

Procedura oceny zgodności:

2000/14/WE_2005/88/WE – załącznik: V

Gwarantowany poziom mocy akustycznej (L_{WA}):	109 dB
Zmierzony poziom mocy akustycznej (L_{WA}):	107 dB

2016/1628/UE

Emisja. No: e24*2016/1628*2021/1398SHA1/P*0328*01

Pełnomocnik ds. dokumentacji:

Tobias Ihle
Günzburger Str. 69
D-89335 Ichenhausen

Ichenhausen, 23.07.2024

Simon Schunk
Division Manager Product Center

Andreas Pecher
Head of Project Management

Gwarancja

Drodzy Klienci,

Wszystkie nasze produkty przechodzą przez rygorystyczną kontrolę jakości, aby zapewnić, że dotrą do Państwa w idealnym stanie. W mało prawdopodobnej sytuacji wystąpienia usterki w Państwa urządzeniu, proszę skontaktować się z naszym działem serwisu pod adresem podanym w niniejszej karcie gwarancyjnej. Oczywiście, jeśli wolelibyście Państwo do nas zadzwonić, jesteśmy również gotowi zaoferować pomoc pod numerem telefonu serwisu wydrukowanym poniżej. Proszę zwrócić uwagę na następujące warunki gwarancyjne, jakich należy przestrzegać w celu zgłaszania roszczeń gwarancyjnych:

- Te warunki gwarancji dotyczą dodatkowych uprawnień gwarancyjnych i w żadnym stopniu nie ograniczają Państwa praw ustawowych. Niniejsza gwarancja jest oferowana bezpłatnie.
- Nasza gwarancja obejmuje jedynie problemy wynikające z wad materiałowych lub wad wykonania i ogranicza się do usunięcia tych wad lub wymiany urządzenia. Proszę zwrócić uwagę, że nasze urządzenia nie są przeznaczone do użytkowania w zastosowaniach komercyjnych, handlowych lub przemysłowych. W związku z powyższym, gwarancja traci ważność, jeśli urządzenie zostanie wykorzystane w zastosowaniach komercyjnych, handlowych lub przemysłowych lub w innych równoważnych zastosowaniach. Gwarancja nie obejmuje również następujących kwestii: odszkodowanie za uszkodzenia w transporcie, uszkodzenia spowodowane nieprzestrzeganiem instrukcji instalacji/montażu lub uszkodzenia spowodowane niefachową instalacją, nieprzestrzeganiem instrukcji obsługi (np. podłączenie do błędnego napięcia lub natężenia sieciowego), błędnym lub nieodpowiednim użytkowaniem (np. przeciążenie urządzenia lub użycie niezatwierdzonych narzędzi lub akcesoriów), nieprzestrzeganiem przepisów konserwacji lub bezpieczeństwa, przedostaniem się ciał obcych do urządzenia (np. piasek, kamienie lub pył), rezultaty użycia siły lub zewnętrznych czynników (np. uszkodzenie spowodowane upuszczeniem urządzenia) i normalne zużycie wynikające z poprawnego użytkowania urządzenia.

Każda próba ingerencji w urządzenie lub jego modyfikacji skutkuje unieważnieniem gwarancji.

- Gwarancja obowiązuje przez 3 lata od dnia zakupu urządzenia. Roszczenia gwarancyjne należy składać przed upływem okresu gwarancji w okresie dwóch tygodni od zauważenia wady. Roszczenia gwarancyjne składane po upływie okresu gwarancji nie będą przyjmowane. Wraz z wymianą urządzenia lub jego części składowych rozpoczyna się ponownie okres gwarancyjny zgodnie z art. 581§1 Kodeksu Cywilnego. Dotyczy to również korzystania z serwisu na miejscu.
- W celu zgłoszenia roszczenia gwarancyjnego należy skorzystać z podanego poniżej adresu serwisu. Jeżeli reklamacja zostanie złożona w okresie objętym gwarancją, udostępnimy Państwu formularz zwrotu, który umożliwi bezpłatne odesłanie uszkodzonego urządzenia. Bardzo pomoże nam jak najbardziej szczegółowe opisanie przez Państwa charakteru problemu. Jeśli wada jest objęta gwarancją, urządzenie zostanie albo niezwłocznie naprawione i przekazane Państwu albo prześlemy Państwu nowe urządzenie.

Oczywiście z przyjemnością oferujemy także usługę odpłatnej naprawy wad, które nie są objęte zakresem niniejszej gwarancji, a także usługi pogwarancyjnej naprawy urządzeń. Aby skorzystać z takich usług, proszę przesłać urządzenie na adres naszego serwisu.

Rozpatrywanie roszczenia gwarancyjnego

Aby zapewnić szybkie rozpatrzenie zapytania, należy postępować zgodnie z poniższymi instrukcjami:

- W przypadku wszystkich zapytań należy przygotować paragon i numer artykułu (np. IAN 459314_2401) jako dowód zakupu.
- Numer artykułu można znaleźć na tabliczce znamionowej produktu, na grawerze na produkcie, na stronie tytułowej instrukcji obsługi (w lewym dolnym rogu) lub na naklejce z tyłu lub na spodzie produktu.
- Jeśli wystąpią usterki w działaniu lub inne wady, należy najpierw skontaktować się telefonicznie lub za pośrednictwem poczty elektronicznej z wymienionym poniżej działem serwisu.
- Następnie można bezpłatnie wysłać produkt zarejestrowany jako wadliwy na podany adres serwisowy, załączając dowód zakupu (paragon) i podając, na czym polega wada i kiedy wystąpiła.
- Te i wiele innych instrukcji można przeglądać i pobierać na stronie parkside-diy.com. Ten kod QR przeniesie Cię bezpośrednio na stronę parkside-diy.com. Należy wybrać kraj i użyć maski wyszukiwania, aby wyszukać instrukcję obsługi. Wprowadzenie numeru artykułu (IAN) 459314_2401 spowoduje przejście do instrukcji obsługi danego artykułu.

Kontakt z serwisem (PL):

Nazwa: Arconet Sp. Z o.o
ul.Grobelnego 4
PL - 05-300 Minsk Mazowiecki
Telefon: 00800 4003 4003
E-mail: service.PL@scheppach.com
Siedziba: Polska

PDF ONLINE
parkside-diy.com

Indholdsfortegnelse

1 Forklaring til symbolerne på produktet 199
2 Indledning 200
3 Produktbeskrivelse (fig. 1-17) 200
4 Leveringsomfang (fig. 1, 2, 5) 200
5 Tilsigtet brug 200
6 Sikkerhedsforskrifter 201
7 Tekniske data 204
8 Udpakning 205
9 Montering 205
10 Før ibrugtagning 206
11 Ibrugtagning 207
12 Rengøring og vedligeholdelse 210
13 Transport 212
14 Opbevaring 212
15 Reparation og bestilling af reservedele 212
16 Bortskaffelse og genanvendelse 213
17 Afhjælpning af fejl 213
18 EU-overensstemmelseserklæring 214
19 Garantibevis 215
20 Eksplosionstegning 216

1 Forklaring til symbolerne på produktet

Symbolerne i denne manual skal henlede din opmærksomhed på eventuelle risici. Det er vigtigt, at du forstår sikkerhedssymbolerne og forklaringerne i forbindelse med symbolerne. Selve advarslerne afhjælper ikke risici og kan ikke erstatte korrekte foranstaltninger til forebyggelse af ulykker.

	Læs og overhold brugsanvisningen og sikkerhedsforskrifterne før ibrugtagning!		Tankindhold. Benzin: ROZ 95 / ROZ 98
	Brug høreværn.	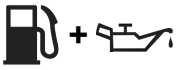	Blandingsforhold mellem brændstof og 2-taktsmotorolie 40:1
	Brug beskyttelsesbriller.		Tænd/Sluk-knap a = Fra b = Til
	Benyt sikkerhedssko!		Startarm (choker) "Koldstart" Startarm (choker) "Varmstart og arbejde"
	Benyt robust fodtøj!	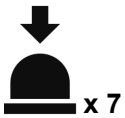	Tryk 7x på brændstofpumpen (primer).
	Sørg for, at andre personer overholder en tilstrækkelig sikkerhedsafstand.		Maks. lufthastighed
	Pas på! Udstødningen og andre motordele bliver meget varme under drift og må derfor ikke berøres!		Maks. luftvolumen
	Fare for personskade! Stik aldrig fingrene ind i nærheden af knivene.		Produktets garanteret lydeffektniveau.
	Fare for personskade pga. roterende knivvalse! Hold hænder og fødder uden for åbningerne, mens produktet kører.		Tryk 7x på brændstofpumpen (primer).
	Fare som følge af udslyngende dele, når motoren kører.	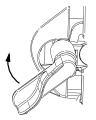	Anvend choker.
	Pas på brandfarlige stoffer. Brand, åben ild og rygning forbudt.	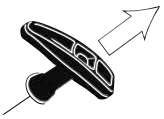	Træk i startkablet.
	2-takt-motorolie: ISO - L - EGD / JASO FD		Produktet opfylder gældende EU-direktiver.

2 Indledning

Producent:

Scheppach GmbH

Günzburger Straße 69

D-89335 Ichenhausen, Tyskland

Kære kunde

Vi ønsker dig rigtig god fornøjelse og held og lykke med arbejdet med dit nye produkt.

Bemærk:

Iht. gældende lov om produktansvar hæfter producenten af dette produkt ikke for skader, der opstår på eller i forbindelse med dette produkt i forbindelse med:

- Forkert behandling
- Tilsidesættelse af brugsanvisningen
- Reparation foretaget af tredjepart og/eller af ikke-autoriserede fagfolk
- Montering og udskiftning af uoriginale reservedele
- Utilsigtet brug

Vær opmærksom på følgende:

Brugsanvisningen er en del af dette produkt.

Den indeholder vigtige oplysninger om, hvordan man bruger produktet sikkert, professionelt og økonomisk, og hvordan man undgår farer, sparer reparationsomkostninger, reducerer driftsstop og øger produktets driftssikkerhed og levetid. Udover sikkerhedsbestemmelserne i denne brugsanvisning skal de forskrifter vedr. brug af produktet, der måtte gælde i det enkelte land (brugslandet), overholdes til punkt og prikke.

Inden du benytter produktet, skal du sørge for at blive fortrolig med alle betjenings- og sikkerhedsanvisninger. Produktet må kun benyttes som beskrevet og kun til det tilsigtede anvendelsesformål. Opbevar brugsanvisningen et sikkert sted, og hvis produktet overdrages til tredjepart, skal alle tilhørende dokumenter følge med.

3 Produktbeskrivelse (fig. 1-17)

1. Fladdyse blæserør
2. Runddyse blæserør
3. Blæserør
3a. Fastgørelsespunkt blæserør
3b. Tapper blæserør
3c. Låseskrue blæserør
4. Blæsetilslutning motorenhed
4a. Klemskrue blæsetilslutning
4b. Fastgørelsespunkt blæsetilslutning
5. Gashåndtagslås
6. Gashåndtag
7. Holdegreb foroven
8. Motorenhed
9. Beskyttelsesgitter vakuumtilslutning
9a. Lås beskyttelsesgitter vakuumtilslutning
10 Tænd/Sluk-knap
11. Afdækning tændrørshætte
11a. Skrue afdækning tændrørshætte
12. Udløbsrør
12a. Fastgørelsespunkt udløbsrør
13. Trækstarter
14. Brændstofpumpe (primer)
15. Holdegreb forneden
16. Brændstoftank
17. Tankdæksel brændstoftank
18. Opsamlingspose
19. Luftfilterlåg
19a. Luftfilterskrue
19b. Skumstof-indsats til luftfilter
19c. Fiberindsats luftfilter
19d. Metalindsats luftfilter
20. Vakuumrør
20a. Noter vakuumrør
20b. Tapper vakuumrør
20c. Låseskrue vakuumrør
21. Indsugningsdyse vakuumrør
22. Choke-arm
23. Vakuumtilslutning
24. Tændrørshætte
24a. Tændrør

4 Leveringsomfang (fig. 1, 2, 5)

Pos.	Stk.	Betegnelse
1	1	Fladdyse
2	1	Runddyse
3	1	Blæserør
3 a	1	Låseskrue (blæserør)
8	1	Motorenhed
12	1	Udløbsrør
18	1	Opsamlingspose
20	1	Vakuumrør
20 a	1	Låseskrue (vakuumrør)
21	1	Indsugningsdyse (vakuumrør)
A	1	Blandingsbeholder
B	1	Tændrørsnøgle
C	1	Unbrakonøgle 4 mm

5 Tilsigtet brug

Løvsugeren/-blæseren må kun anvendes til følgende formål:

- I blæsetilstand til samling af blade eller almindeligt haveaffald såsom afklip eller til fjernelse af samme fra vanskeligt tilgængelige steder.
- I sugetilstand til indsugning og kværning af tørre blade og andet let, løst og ikke-brændbart haveaffald.
- Produktet må ikke bruges til samling af brændbare eller eksplosive produkter, varme gløder, aske, tændte cigaretter og grene, skarpe genstande, metalgenstande, sten og andre genstande, der kan være farlige for operatøren. Dette kan medføre personskader og beskadige produktet.

Undlad at blæse eller opsuge sundhedsfarlige materialer!

Produktet må kun bruges som tilsigtet. Enhver anden form for brug falder uden for tilsigtet brug. Brugeren, ikke producenten, bærer ansvaret for materielle skader eller personskader af enhver art, der måtte opstå som følge heraf.

Tilsigtet anvendelse omfatter også overholdelse af sikkerhedsforskrifterne og monteringsvejledningen samt driftsanvisningerne i brugsanvisningen.

Personer, der anvender og vedligeholder produktet, skal være fortrolige med dette og være informeret om mulige farer.

Hvis der foretages ændringer ved produktet, bortfalder producentens ansvar for deraf følgende skader.

Produktet må kun bruges med originale dele og originalt tilbehør fra producenten.

Producentens forskrifter vedrørende sikkerhed, arbejdsmåde og vedligeholdelse samt målene, som er angivet i de tekniske data, skal overholdes.

Vær opmærksom på, at vores produkter ikke er konstrueret til erhvervsmæssig, håndværksmæssig eller industriel brug. Vi fraskriver os ansvaret, hvis produktet bruges i erhvervs-, håndværks- eller industrivirksomheder samt til lignende arbejde.

Forklaring til signalord i brugsanvisningen

⚠ FARE

Signalord til angivelse af en overhængende farlig situation, som, hvis den ikke undgås, vil medføre død eller alvorlig personskade.

⚠ ADVARSEL

Signalord til angivelse af en potentielt farlig situation, som, hvis den ikke undgås, kan medføre død eller alvorlig personskade.

⚠ FORSIGTIG

Signalord til angivelse af en potentielt farlig situation, som, hvis den ikke undgås, kan medføre mindre eller moderat personskade.

PAS PÅ

Signalord til angivelse af en potentielt farlig situation, som, hvis den ikke undgås, kan medføre materielle skader på produktet eller ejendom/besiddelse.

6 Sikkerhedsforskrifter

Generelle sikkerhedshenvisninger

⚠ ADVARSEL

Læs for din egen sikkerheds skyld denne manual og de generelle sikkerhedsforskrifter grundigt igennem inden ibrugtagning af produktet. Gives produktet videre til tredjemand, skal du sørge for, at brugsanvisningen følger med.

⚠ ADVARSEL

Brug kun brændstoffer, som anbefales i denne brugsanvisning.

⚠ ADVARSEL

Brug aldrig brændstof, som ikke er blandet med 2-taktsolie. Dette kan forårsage permanent motorskade og bevirke, at producentens garanti for dette produkt bortfalder. Brug aldrig en brændstofblanding, der har været opbevaret i mere end 90 dage.

Opbevar alle sikkerhedsforskrifter og anvisninger til fremtidig brug!

6.1 Indledning

- Læs hele brugsanvisningen, inden du bruger produktet.
- Sæt dig ind i, hvordan styre- eller reguleringsanordninger virker, og hvordan produktet anvendes korrekt.
- Lær, hvordan produktet slukkes i nødstilfælde.
- Produktet må kun anvendes som tilsigtet til:
  - Flytning og ophobning af blade og græs med forskellig, begrænset vægt og lille omfang ved hjælp af blæsning.
  - Vakuumsamling af blade og græs, diverse typer affald med begrænset vægt og lille omfang, undtagen væsker af enhver art.
  - Produktet må ikke bruges til samling af brændbare eller eksplosive produkter, varme gløder, aske, tændte cigaretter og grene, skarpe genstande, metalgenstande, sten og andre genstande, der kan være farlige for operatøren. Dette kan medføre personskader og beskadige produktet.
- Børn må ikke lege med dette produkt.
- Produktet må ikke anvendes af personer (herunder børn) med nedsatte fysiske, sensoriske eller mentale evner eller manglende erfaring og viden.
- Brug aldrig produktet, når der er mennesker, især børn, eller dyr i nærheden.
- Lad aldrig andre personer, som ikke er fortrolige med disse anvisninger, bruge produktet. Lokale bestemmelser kan fastlægge brugerens minimumsalder.
- Brug ikke produktet, hvis du er træt eller under indflydelse af narkotika, alkohol eller medikamenter. Undlad at benytte produktet, hvis du er træt.
- Hvis produktet overdrages til tredjepart, skal alle tilhørende dokumenter følge med.
- Vær opmærksom på, at operatøren eller brugeren er ansvarlig for ulykker eller farer for andre personer eller deres ejendom.
- Før brug skal du altid udføre en visuel inspektion for at sikre, at hakkedelen, boltene på hakkedelen og andre fastgørelsesanordninger er sikret, at huset er uskadt, og at beskyttelsesanordninger og -skærme er påmonteret. Udskift slidte eller beskadigede komponenter sætvis for at opretholde ligevægten. Udskift beskadigede eller ulæselige tekstmærkater.

6.2 Generelle bemærkninger

- **Brug egnet tøj. Brug ikke løstsiddende tøj eller smykker. Hold hår og tøj på afstand af bevægelige dele.** Løstsiddende tøj, smykker eller langt hår kan blive viklet ind i bevægelige dele.
- Beskyt langt hår under hårnet.
- Brug altid sikkerhedshandsker, beskyttelsesbriller, høreværn, robuste sko og lange bukser, når du arbejder med dette produkt.
- Sluk altid produktets motor, når du lægger produktet fra dig, og inden du foretager arbejde på produktet.
- Kontrollér afdækninger og beskyttelsesudstyr for skader og korrekt montering. Udskift i givet fald disse.
- Brug aldrig produktet med defekte **beskyttelsesanordninger** eller helt uden sikkerhedsanordninger.

⚠ ADVARSEL

Brændstof er meget brændbart:

- Opbevar brændstof i beholdere, der er særligt beregnet til dette formål.

- Stands forbrændingsmotoren, og lad den køle af inden tankningen.
- Tank kun udendørs, og ryg ikke under tankningen.
- Åbn tanklukningen forsigtigt og langsomt. Afvent trykudligning, og tag først derefter tankdækslet helt af.
- Brug en passende tragt eller et påfyldningsrør til tankningen, så der ikke kan spildes brændstof på forbrændingsmotoren og huset.
  Undgå at overfylde brændstoftanken!
- Påfyld brændstof, før motoren startes. Når motoren kører, eller umiddelbart efter at der er blevet slukket for produktet, må tanklukningen ikke åbnes, og der må ikke påfyldes brændstof.
- Hvis brændstof er løbet over, må man ikke forsøge at starte motoren. Fjern i stedet produktet fra det brændstof-forurenede område. Undgå ethvert forsøg på at tænde, til brændstofdampene er fordampet.
- Tør straks spildt brændstof op.
- Start produktet i en afstand på mindst 3 m fra det sted, hvor brændstoffet blev påfyldt.
- Hvis man får brændstof på tøjet, skal man afføre sig dette.
- Tankdækslet skal skrues ordentligt på og spændes fast efter hver tankning. Produktet må ikke tages i brug uden påskruet originalt tankdæksel.
- Udskift defekte lyddæmpere.
- Foretag en visuel kontrol inden hver ibrugtagning af produktet. Kontrollér især:
  – Gashåndtaget skal kunne bevæges frit og skal returnere til neutral position af sig selv og hurtigt;
  – Tænd/Sluk-knappen skal være let at betjene;
  – alle elkabler såsom tændrørskablet og tændrørshætten skal være i fejlfri stand for at undgå gnistdannelse; tændrørshætten skal sidde fast på tændrøret.
  – Hold håndtag tørre, rene og fri for olie og fedt. Håndgreb og beskyttelsesanordninger må ikke være beskadiget.
  – Blæseren må ikke være beskadiget.
  – Opsamlingsposen må ikke være beskadiget.
- Før arbejdet påbegyndes: Fjern altid alle genstande fra jorden,
  – der kan blive slynget væk under driften (når produktet bruges som blæser)
  – der kan blokere vakuumrøret (når produktet bruges som vakuumsamler)
  – der kan udgøre en farekilde (sten, grene, metaltråd, ben mv.)

6.3 Drift

- Hold hænder og fødder borte fra roterende dele.
- Lad ikke forbrændingsmotoren køre i lukkede rum, hvor der kan dannes farlig carbonmonoxid.
- Tilslut ikke andre produkter eller tilbehørsdele til produktet, som ikke er beregnet til eller godkendt af producenten.
- Hold arbejdsområdet rent og godt oplyst. Uorden eller uoplyste arbejdsområder kan føre til ulykker.
- Brug aldrig et produkt med defekt kontakt. Et produkt, der ikke kan tændes eller slukkes, er farligt og skal repareres.
- Anvend aldrig produktet i følgende tilfælde:
  – uden montering af alt tilbehør, der er beregnet til det pågældende anvendelsesformål (når produktet bruges som løvsuger eller -blæser);
  – hvis personer, især børn, eller husdyr er i nærheden;
  – i lukkede rum, i eksplosionsfarlige omgivelser, hvor der findes brændbare væsker, gasser eller støv.
- Sørg altid for at have et sikkert og fast fodfæste, så du kan kontrollere produktet og bevare arbejdsstillingen - også ved uventede bevægelser.
  – Undgå så vidt muligt at arbejde på våde, glatte underlag. Undgå at arbejde på ujævnt eller stejlt underlag, der ikke kan garantere operatøren en sikker arbejdsstilling.
  – Bevæg dig langsomt, løb ikke. Vær opmærksom på underlagets beskaffenhed og evt. forhindringer.
- Sørg for, at produktet er komplet monteret, inden du starter.
  – Start produktet i en afstand på mindst 3 m fra det sted, hvor brændstoffet blev påfyldt.
  – Personer bør holde en sikkerhedsafstand på mindst 15 meter fra arbejdsområdet.
  – Ret ikke lyddæmperen og dermed udstødningsgasserne mod brændbare materialer.
- Undlad at foretage ændringer ved motoren.
- Undlad at overbelaste produktet. Benyt altid værktøj, der er dimensioneret til det pågældende arbejde. Du arbejder bedre og mere sikkert med det passende værktøj i det angivne effektområde.
- Sørg for, at produktet ikke kommer i kontakt med fremmedlegemer eller fremmedlegemer og støv, der er blevet ophvirvlet af luften.
- Ret aldrig luftstrålen mod personer eller dyr.
- Stik aldrig genstande ind i produktets åbninger, og undgå at indsuge store genstande, som kan beskadige blæseren.
- Hold hænderne væk fra indsugningsgitteret og luftudtaget under brug, og bloker aldrig blæseren.
- Stop motoren:
  – Ved ombygning af produktet fra løvsuger til -blæser.
  – Hvis produktet efterlades uden opsyn.
  – Før tankning.
  – Hvis der skiftes arbejdsområde.
- Stop motoren, og træk tændrørshætten af:
  – Inden rengørings- og vedligeholdelsesarbejde.
  – Hvis der indsuges et fremmedlegeme. Undersøg produktet for skader, inden du tager det i brug igen.
  – Hvis produktet begynder at vibrere unormalt.
  – Når du ikke benytter produktet.
- Efterlad ikke produktet på blade, tørt græs eller andet brændbart materiale, mens motoren er varm. **Brandfare!**
- Undlad at arbejde med produktet i eksplosionsfarlige omgivelser, hvor der findes brandbare væsker, gasser eller støv. Produktet genererer gnister, der kan antænde støv eller dampe.
- **Advarsel!** Der må ikke arbejdes i nærheden af åbne vinduer. Pas på børn og husdyr, og blæs fremmedlegemer sikkert væk.

- Hold børn og andre personer på afstand, når produktet benyttes. Hvis du bliver distraheret, risikerer du at miste kontrollen over produktet.
- Undgå unormale kropsholdninger. Sørg for at stå sikkert, og hold altid ligevægten. På denne måde kan du bedre kontrollere værktøjet, hvis der opstår uventede situationer.
- Vær opmærksom, vær agtpågivende på, hvad du gør, og arbejd altid fornuftigt med værktøjet. Brug ikke noget værktøj, hvis du er træt eller påvirket af narkotika, alkohol eller medikamenter. Et øjebliks uopmærksom mens værktøjet bruges kan føre til alvorlige kvæstelser.
- Undgå utilsigtet ibrugtagning. Hvis du holder fingeren på kontakten, mens du bærer værktøjet, kan dette forårsage ulykker.
- Fjern indstillingsværktøj eller skruenøgler, inden du tilslutter værktøjet. Værktøj eller skruenøgler, som måtte befinde sig i en roterende del af apparatet, kan medføre personskader.
- Det anbefales, at produktet kun benyttes på rimelige tidspunkter - ikke tidligt om morgenen eller sent om aftenen, når andre kan blive forstyrret.
- Inden man påbegynder blæsning, skal fremmedlegemer fjernes med rive og kost.
- Under støvede forhold skal man fugte overfladen let eller evt. bruge en vandings-monteringsdel.
- Det anbefales at bruge hele blæsedysepåsatsen, så luftstrømmen kan arbejde tæt ved gulvet.

6.4 Vedligeholdelse og opbevaring

- Værktøj skal plejes med omhu. Kontrollér med jævne mellemrum, om bevægelige dele fungerer, som de skal, og at de ikke sidder fast, om dele er brækket eller beskadiget på en sådan måde, at værktøjets funktion er forringet. Få beskadigede dele repareret, før apparatet tages i brug. Mange ulykker skyldes dårligt vedligeholdte værktøjer.
- Der må aldrig udføres arbejde på produktet, som ikke er beskrevet i denne brugsanvisning.
- Opbevar aldrig produktet med brændstof i tanken i bygninger, hvor brændstofdampe evt. kan komme i kontakt med åben ild eller gnister.
- Lad motoren afkøle, før der udføres vedligeholdelses- eller indstillingsarbejde, og før apparatet stilles til opbevaring.
- Hold motoren, lyddæmperen og brændstoftanken fri for støv, grene og blade. **Brandfare!**
- Tøm kun tanken udendørs eller i rum med god ventilation.
- Brug handsker i forbindelse med vedligeholdelsesarbejde.
- Af sikkerhedsårsager må produktet aldrig benyttes med slidte eller beskadigede dele. Beskadigede dele skal udskiftes eller repareres. Brug kun originale reservedele. Defekte dele kan forårsage personskader eller beskadige produktet.
- Fjern alle værktøjer, som har været brugt i forbindelse med vedligeholdelsen, inden produktet tages i brug eller stilles til opbevaring.
- Opbevar produktet utilgængeligt for børn.

6.5 Transport

- Hvis produktet skal bæres, skal du:
  - slukke motoren og fjerne tændrørshætten;
  - bære produktet i håndtagene. Undlad at løfte produktet i rørene.
- Ved transport på et køretøj skal man fjerne rørene og læsse produktet på en sådan måde, at det ikke kan udgøre en fare for personer. For at undgå, at brændstof løber ud, og at der opstår materielle skader og personskader, skal produktet sikres mod at vælte, hvis det transporteres på køretøjer.

6.6 Miljøbeskyttelse

- Sørg for, at der ikke trænger brændstof ned i jorden.
- Bortskaf emballage- og affaldsmaterialer i henhold til de lokale bestemmelser.
- Restbrændstof, olie og væsker, der har været benyttet til rengøring, skal bortskaffes i henhold til gældende miljøregler!
- Produktet skal bortskaffes korrekt i henhold til de i brugslandet gældende bestemmelser.

6.7 Sikker omgang med brændstof

⚠ ADVARSEL

Brændstof og brændstofdampe er brandfarlige og kan forårsage alvorlig skade ved indånding eller på huden. Der skal derfor udvises forsigtighed ved omgang med brændstof og sørges for god ventilation.

- Stands forbrændingsmotoren, og lad den køle af inden tankningen.
- Tank kun udendørs, og ryg ikke under tankningen. Undgå åben ild (eksplosionsfare!).
- Brug handsker i forbindelse med tankningen.
- Pas på ikke at spilde brændstof eller olie.
- Hvis brændstof er løbet over, må man ikke forsøge at starte motoren. Fjern i stedet produktet fra det brændstof-forurenede område. Undgå ethvert forsøg på at tænde, til brændstofdampene er fordampet. Skift straks tøjet, hvis du har spildt brændstof eller olie på det.
- Sørg for, at der ikke trænger brændstof ned i jorden.
- Tankdækslet skal skrues ordentligt på og spændes fast efter hver tankning. Produktet må ikke tages i brug uden påskruet originalt tankdæksel.
- Af sikkerhedsårsager skal man med jævne mellemrum kontrollere brændstofledningen, brændstoftanken, tanklukningen og tilslutningerne for skader, ældning (skørhed), for korrekt montering og utætheder, og man skal foretage udskiftning efter behov.
- Brændstof må kun transporteres og opbevares i hertil indrettede og godkendte beholdere (dunke).
- Børn må aldrig komme nær brændstof.
- Brændstof må ikke transporteres og opbevares i nærheden af brændbare eller let-antændelige stoffer eller åben ild.
- Start produktet i en afstand på mindst 3 m fra det sted, hvor brændstoffet blev påfyldt.

- Hold greb og gribeflader tørre, rene og fri for olie og fedt. Glatte greb og gribeflader umuliggør sikker betjening af og kontrol med elværktøjet i uforudsete situationer.
- Stands forbrændingsmotoren, og lad den køle af inden tankningen.

6.8 Restrisici

Selv om maskinen bruges som tilsigtet, kan visse tilbageværende risikofaktorer ikke helt udelukkes. Følgende punkter kan opstå, hvilket skyldes produktets konstruktion og opbygning:

- Personskade pga. udslyngede dele.
- Brud og udslyngning af knivstykker.
- Fare for kulilteforgiftning, hvis apparatet anvendes i lukkede eller dårligt ventilerede rum.
- Fare for forbrænding ved berøring af meget varme komponenter.
- Høreskader, hvis der ikke bruges foreskrevet høreværn.

Hensyn og forsigtighed reducerer risikoen for (person)skader.

Desuden kan der forefindes ikke-åbenbare restrisici, selv om alle foranstaltninger er truffet.

Restrisici kan reduceres til et minimum, hvis "Sikkerhedsforskrifterne" og "Tilsigtet Brug" samt brugsanvisningen overholdes.

7 Tekniske data

Dimensioner	
L x B x H	1081 x 236 x 351 mm
Samlet vægt	6,4 kg
Drev	
Motortype	2-takt-motor, luftkølet
Slagvolumen	25,4 cm^3
Motoreffekt	0,9 kW (1,22 hk)
Tændrør	L8RCT
Omdrejningstal i tomgang	3000 ± 300 min^{-1}
Maks. tankvolumen	0,42 l
Blandingsforhold brændstof/olie	40:1
Brændstof/olie	Super E10 / 2-taktsmotorolie
Løvsuger	
Maks. lufthastighed	212 km/t
Hakkehastighed	10:1
Opsamlingsposevolumen	50 l
Løvsuger vægt	5,8 kg
Løvblæser	
Maks. lufthastighed	266 km/t
Maks. luftvolumen	950 m^3/h
Løvblæser vægt	4,8 kg

Forbehold for tekniske ændringer!

Støj og vibration

⚠ ADVARSEL

Støj kan have alvorlig indvirkning på helbredet. Hvis maskinstøjen overstiger 85 dB, skal du bære passende høreværn til dig selv og personer i nærheden.

Støjværdierne er bestemt i henhold til EN ISO 3744:1995 og ISO 11094:1991. Svingningsværdierne i alt (vektorsum for tre retninger) beregnet i henhold til EN 22867.

Støjværdier

Lydtryksniveau L_{pA}	87 dB
Måleusikkerhed K_{pA}	3 dB
Målt lydeffektniveau L_{wA}	107 dB
Måleusikkerhed K_{wA}	1,87 dB
Garanteret lydeffektniveau L_{wA}	109 dB

De angivne støjemissionsværdier er blevet målt iht. en standardiseret testproces og kan bruges til at sammenligne ét værktøj med et andet.

De angivne støjemissionsværdier kan også bruges til at gennemføre en indledende vurdering af belastningen.

Overhold eventuelle hvileperioder, og begræns arbejdsvarigheden til det absolut nødvendige.

Vibrationsparametre

Holdegreb foroven a_{hv}	5,28 m/s^2
Holdegreb forneden a_{hv}	5,56 m/s^2
Måleusikkerhed K_h	1,5 m/s^2

Begræns støjudvikling og vibration til et minimum!

- Anvend kun fejlfrie produkter.
- Vedligehold og rengør produktet med jævne mellemrum.
- Tilpas arbejdsmåden efter produktet.
- Undlad at overbelaste produktet.
- Få evt. produktet kontrolleret.
- Sluk produktet, når det ikke benyttes.
- Brug handsker.

⚠ ADVARSEL

På grund af vibrationerne kan længere tids brug føre til kredsløbsforstyrrelser i hænderne hos brugeren (Raynauds syndrom).

Raynauds syndrom er en sygdom i blodkarrene, hvor blodkarrene i fingre og tæer pludseligt kramper sammen. De pågældende områder forsynes ikke tilstrækkeligt med blod og ser derfor ekstremt blege ud. Hyppig brug af vibrerende produkter kan ved personer med nedsat blodomløb (f.eks. rygere, diabetikere) medføre ødelæggelse af nervebanerne.

Hvis du observerer usædvanlig nedsat funktion, indstil da straks arbejdet, og kontakt læge.

Overhold følgende anvisninger for at reducere faren:

- Hold kroppen og navnlig hænderne varme, hvis det er koldt udenfor.
- Hold regelmæssige pauser, og bevæg hænderne for at sætte gang i blodomløbet.
- Sørg for minimal vibration ved regelmæssigt at vedligeholde produktet og dets faste dele.

8 Udpakning

- Åbn emballagen, og tag forsigtigt produktet ud.
- Fjern emballeringsmaterialet samt emballage-/transportsikringer (hvis sådanne findes).
- Kontrollér, om leveringsomfanget er fuldstændigt.
- Kontrollér produktet og tilbehørsdelene for transportskader. Rapportér straks evt. skader til den transportvirksomhed, som leverede produktet. Senere reklamationer anerkendes ikke.
- Opbevar så vidt muligt emballagen frem til udløbet af garantiperioden.
- Gør dig fortrolig med produktet ved at læse brugsanvisningen, før arbejdet påbegyndes.
- Tilbehør samt slid- og reservedele må kun være originale dele. Reservedele fås hos faghandlen.
- Husk, at bestillinger skal være forsynet med artikelnumre samt type og fremstillingsår for produktet.

PAS PÅ

Produkt og emballeringsmaterialer er ikke legetøj! Børn må ikke lege med plastposer, folie og smådele! Fare for slugning og kvælning!

9 Montering

Bemærk:

Monter produktet på et plant, stabilt underlag.

Produktet kan bruges som både benzindrevet løvblæser og som benzindrevet løvsuger. Produktet skal opbygges i forhold til det pågældende anvendelsesformål.

Du skal bruge følgende værktøj til monterings- og vedligeholdelsesarbejde:

- Unbrakonøgle 4 mm (C)
- Kærvskruetrækker tændrørsnøgle (B)

9.1 Opbygning af benzindrevet løvblæser (fig. 2 + 3)

9.1.1 Montering af blæserør (4) på motorenheden (8) (fig. 2)

1. Fjern klemskruen (4a) fra motorenhedens (8) blæsetilslutningen (4). Dette gøres ved hjælp af den medfølgende unbrakonøgle 4 mm (C).
2. Juster blæserørets (3) fastgørelsespunkt (3a) i forhold til blæsetilslutningens (4) fastgørelsespunkt (4b).
3. Skub blæserøret (3) ind i blæsetilslutningen (4).
4. Spænd klemskruen (4a) fast igen. Dette gøres ved hjælp af den medfølgende unbrakonøgle 4 mm (C).

9.1.2 Montering af fladdyse (1) / runddyse (2) på blæserør (3) (fig. 3)

Den benzindrevne løvblæser kan benyttes med en fladdyse (1) eller en runddyse (2).

1. Juster fladdysen (1) / runddysen (2) i forhold til blæserørets (3) tapper (3b).
2. Skub fladdysen (1) / runddysen (2) og blæserøret (3) sammen, og drej det 90° i urets retning.
3. Sæt låseskruen (3c) i, og spænd den fast. Dette gøres ved hjælp af den medfølgende kærvskruetrækker til tændrørsnøglen (B).

Bemærk:

Den benzindrevne løvblæser er korrekt monteret, når fladdysen (1) / runddysen (2) vender nedad.

Bemærk:

Den benzindrevne løvblæser kan ikke startes, hvis blæserøret (3) ikke er monteret.

9.2 Opbygning af benzindrevet løvsuger (fig. 4 - 9)

⚠ ADVARSEL

Fare for personskader!

Løvsugeren må aldrig anvendes med kun én monteret sugerørsdel.

9.2.1 Montering af vakuumrør (20) på motorenheden (8) (fig. 4 + 5)

1. Åbn beskyttelsesgitteret (9) ved at skubbe låsen (9a) til siden. Dette gøres ved hjælp af den medfølgende kærvskruetrækker til tændrørsnøglen (B).
2. Klap beskyttelsesgitteret (9) op.
3. Sæt vakuumrøret (20) på vakuumtilslutningen (23). Noterne (20a) i vakuumrøret (20) skal stemme overens med tapperne på vakuumtilslutningen (23).
4. Drej vakuumrøret (20) i urets retning til anslag for at fastgøre vakuumrøret (20).

9.2.2 Montering af indsugningsdyse (21) på vakuumrøret (20) (fig. 6)

1. Juster indsugningsdysen (21) i forhold til tapperne (20b) på vakuumrøret (20).
2. Skub indsugningsdysen (21) og vakuumrøret (20) sammen, og drej det 90° med uret.
3. Sæt låseskruen (20c) i, og spænd den fast. Dette gøres ved hjælp af den medfølgende kærvskruetrækker til tændrørsnøglen (B).

9.2.3 Montering af udløbsrør (12) på motorenhedens (8) blæsetilslutning (4) (fig. 7)

1. Fjern klemskruen (4a) fra motorenhedens (8) blæsetilslutningen (4). Dette gøres ved hjælp af den medfølgende unbrakonøgle 4 mm (C).
2. Juster udløbsrørets (12) fastgørelsespunkt (12a) i forhold til blæsetilslutningens (4) fastgørelsespunkt (4b).
3. Skub udløbsrøret (12) ind i blæsetilslutningen (4).
4. Sæt klemskruen (4a) i igen, og spænd den fast. Dette gøres ved hjælp af den medfølgende unbrakonøgle 4 mm (C).

9.2.4 Montering af opsamlingspose (18) på udløbsrøret (12) (fig. 8)

⚠ ADVARSEL

Fare for personskade!

Hvis opsamlingsposen ikke er sikret, mens løvblæseren er i drift, kan der opstå personskader pga. udslyngede dele.

– Brug kun løvsugeren med en korrekt monterete opsamlingspose.
– Husk at lukke opsamlingsposens lynlås.
– Kontrollér, at opsamlingsposen ikke er beskadiget.

1. Sæt den åbne ende af udløbsrøret (12) ind i den hertil indrettede åbning i opsamlingsposen (18).
2. Fastgør opsamlingsposen (18) til udløbsrøret (12) med burrebåndslukningen.
3. Afmontering skal foretages i omvendt rækkefølge.

9.2.5 Indstilling af opsamlingsposens (18) bærerem (fig. 9)

Bemærk:

Bær aldrig bæreremmen diagonalt over skulder og bryst, men kun på den ene skulder, da dette vil give dig mulighed for hurtigt at fjerne produktet fra krop i tilfælde af fare.

1. Hæng opsamlingsposens (18) bærerem over højre skulder.
2. Indstil bæreremmens højde. Se til, at opsamlingsposen (18) ikke er bukket på overgangen til udløbsrøret (12).

Bemærk:

Den benzindrevne løvsuger er korrekt monteret, når

- udløbsrøret (12) vender en smule nedad og mod operatørens højre side;
- indsugningsdysens (21) afrundede del vender nedad.

Bemærk:

Den benzindrevne løvsuger kan ikke startes, hvis vakuumrøret ikke er monteret.

10 Før ibrugtagning

⚠ ADVARSEL

Sundhedsfare!

Indånding af brændstof-/smøreoliedampe og udstødningsgasser kan forårsage alvorlige sundhedsskader, bevidstløshed og i ekstreme tilfælde dødsfald.

– Undgå at indånde brændstof-/smøreoliedampe og udstødningsgasser.
– Brug kun produktet udendørs.

PAS PÅ

Sørg for, at produktet er monteret fuldstændigt før ibrugtagning!

10.1 Kontrol inden betjening

- Kontrollér alle sider af motoren for olie- eller brændstoflækage.
- Kontrollér brændstofniveauet – brændstoftanken skal være mindst halvt fuld.
- Kontrollér luftfilterets tilstand.
- Kontrollér brændstofledningernes tilstand.
- Vær opmærksom på tegn på skader.
- Kontrollér, at alle beskyttelsesafskærmninger er monteret, og at alle skruer, møtrikker og bolte er spændt fast.
- Sørg for tilstrækkelig udluftning af produktet.
- Kontrollér, at tændrørshætten er fastgjort til tændrøret.
- Hold håndtag tørre, rene og fri for olie og fedt. Håndgreb og beskyttelsesanordninger må ikke være beskadiget. Vigtig information om sikker føring af motorapparatet.
- Kontrollér, at alle bevægelige dele går let og ubesværet.
- Forbered produktet til det pågældende anvendelsesformål, og sørg for, at alle dele er monteret korrekt.

10.2 Påfyldning af brændstof-/olieblanding

Dette produkt er udstyret med en 2-taktsmotor, der kræver en blanding af benzin og 2-taktsolie.

Der skal bruges en særlig 2-taktsolie til luftkølede 2-taktsmotorer med et blandingsforhold på 40:1.

⚠ ADVARSEL

Brug aldrig brændstof, som ikke er blandet med 2-taktsolie. Dette kan forårsage permanent motorskade og bevirke, at producentens garanti for dette produkt bortfalder. Brug aldrig en brændstofblanding, der har været opbevaret i mere end 90 dage.

10.2.1 Egnet brændstof

Brug kun blyfri benzin (min ROZ 95).

Bemærk:

Blyfri benzin har tendens til at danne aflejringer i lagerbeholderen og i tanken, hvis den opbevares længere end 1 måned. Brug altid frisk benzin!

10.2.2 Egnet olie

Brug kun 2-taktsmotorolie af høj kvalitet i henhold til specifikationen ISO - L - EGD / JASO FD. Egnet olie fås i faghandlen.

Fremstil en brændstof-olie-blanding i forholdet 40:1 i henhold til brændstofblandingstabellen.

Bemærk

Brug ikke 2-takt-olie, som anbefaler et blandingsforhold på 100:1. Ved motorskader grundet utilstrækkelig smøring bortfalder producentens motorgaranti.

Brug aldrig olie til 4-takt-motorer eller vandkølede 2-taktmotorer. Dette kan tilsmudse tændrøret, blokere afgangsluftdelen eller fastklæbe stempelringen.

10.2.3 Brændstofblanding

⚠ ADVARSEL

Brændstof og brændstofdampe er brandfarlige og kan forårsage alvorlig skade ved indånding eller på huden. Der skal derfor udvises forsigtighed ved omgang med brændstof og sørges for god ventilation.

⚠ ADVARSEL

Undgå direkte hudkontakt med brændstof og indånding af brændstofdampe. Brug sikkerhedshandsker.

⚠ ADVARSEL

Benzin og brændstof-olie-blandingen er meget brandfarlig!

- Brændstof må kun transporteres og opbevares i hertil indrettede og godkendte beholdere (dunke).
- Opbevar brændstofbeholdere utilgængeligt for børn.
- Undlad at ryge ved omgang med brændstof.
- Brændstofblandingen må ikke blandes i tanken.

10.2.4 Fremstilling af brændstof-olie-blanding

- Brug kun en blanding af blyfri benzin (min. 95 RON) og speciel 2-taktsmotorolie (ISO - L - EGD / JASO FD).
- Kom det brændstof, du ikke har brug for, i en dertil beregnet og godkendt beholder, og opbevar den mørkt og køligt.
- Brug aldrig drikkevareflasker eller lignende til at bortskaffe eller opbevare driftsstoffer, som f.eks. brændstof. Folk, især børn, kunne blive fristet til at drikke af det.
- Tilføj 2-taktsolie i henhold til brændstof-blandingstabellen.

Brændstofblandingstabel

Brændstof	2-taktsmotorolie (40:1)
1 liter	0,025 liter
2 liter	0,050 liter
5 liter	0,125 liter

1. Påfyld ca. halvdelen af den nødvendige mængde brændstof i den medfølgende blandingsbeholder (A).
2. Tilføj 2-taktsolie i henhold til brændstof-blandingstabellen.
3. Påfyld resten af den nødvendige mængde brændstof.
4. Luk blandingsbeholderen (A), og ryst brændstof-olie-blandingen grundigt.

Bemærk:

- Brug ikke brændstof-olie-blandinger, der har været opbevaret i mere end 90 dage.
- Brændstof-olie-blandinger, der ikke har været brugt i en måned eller mere, kan tilstoppe karburatoren eller forstyrre motordriften.
- Hold beholdere til brændstof og brændstof/olie-blanding adskilt for at undgå fejltankning med almindelig benzin.

10.3 Påfyldning af brændstof-olie-blanding

⚠ FARE

Fare for brand og eksplosion!

Påfyld kun brændstof, når motoren er slukket og afkølet. Undlad at ryge under tankning af produktet.

⚠ ADVARSEL

Tank kun produktet udendørs eller i rum med god ventilation.

1. Stil produktet med tankdækslet (17) opad på en plan overflade.
2. Rengør altid området omkring tankdækslet (17) inden påfyldning for at forhindre, at der kommer snavs ned i brændstoftanken (16). Dette gøres med en tør, fnugfri klud.
3. Åbn forsigtigt tankdækslet (17), så et evt. overtryk i brændstoftanken (16) kan slippe ud.
4. Ryst blandingsbeholderen (A) med brændstof-olie-blandingen kraftigt.
5. Åbn forsigtigt blandingsbeholderen (A), og lad først et evt. overtryk slippe ud.
6. Drej tankdækslet (17) imod urets retning, og åbn det. Tankdækslet (17) er forbundet med en tabsbeskyttelse i brændstoftanken (16) og kan således ikke falde af.
7. Fyld brændstofblandingen i brændstoftanken (16). Undgå at spilde brændstof under tankningen, og undlad at fylde brændstoftanken (16) op til randen.
8. Luk tankdækslet (17) igen.
9. Rengør tankdækslet og området omkring det. Tør straks spildt brændstof op.
10. Kontrollér brændstoftanken (16) og brændstofledningerne for utætheder.

11 Ibrugtagning

PAS PÅ

Sørg for, at produktet er monteret fuldstændigt før ibrugtagning!

⚠ ADVARSEL

Overhold gældende lovgivning vedr. støjbeskyttelse.

⚠ ADVARSEL

Gå mindst 3 meter væk fra tankningsstedet, før motoren startes.

11.1 Start af motoren (fig. 1, 10-13)

⚠ FARE

Forgiftningsfare!

Brug kun produktet udendørs og aldrig i lukkede eller dårligt ventilerede rum.

PAS PÅ

– Træk altid startkablet lige ud.
– Hold fast i startkablets greb, når startkablet trækker sig ind igen.
– Lad ikke startkablet gå tilbage af sig selv. Dette kan medføre skader.
– Undlad at trække startkablets startsnor ud i fuld længde. På denne måde undgås det, at startsnoren rives af.
– I koldt vejr kan det være nødvendigt at gentage startprocessen flere gange.

Bemærk:

- Stil produktet på en fast overflade, inden motoren startes.
- Brug kun brændstofpumpen "Primer", når motoren er kold!
- Når motoren startes den første gang, vil det kræve flere forsøg at starte den, før brændstoffet er transporteret fra tanken op til motoren.

11.1.1 Start af kold motor (fig. 11, 12)

I "kold" tilstand:

1. Stil "chokerarmen" (22) i position ⍀.
2. Tryk 7 gange på brændstofpumpen "Primer" (14) ved lave temperaturer. Dette gør det lettere at starte motoren.
3. Hold produktet fast i det øverste holdegreb (7), og træk startkablet (13) langsomt ud, indtil den første modstand mærkes.

4. Træk derefter gentagne gange kraftigere i startkablet (13), indtil motoren kortvarigt starter og slukker igen.
5. Så snart motoren er slukket, skal du aktivere gashåndtaget (6). Chokerarmen (22) springer automatisk i driftsstillingen "Varmstart" |⍋|.
6. Træk nu hurtigt i trækstarteren (13), til motoren går i gang. Skulle motoren ikke starte, gentages processen.
7. Lad produktet varme op i 1-2 minutter.

Bemærk:

Produktet har en automatisk chokerfunktion. Så snart man aktiverer gashåndtaget, springer chokerarmen i position |⍋|.

Ved høje udetemperaturer kan det ske, at motoren skal startes uden choker, selv når motoren er kold!

11.1.2 Start af varm motor (fig. 11, 12)

Produktet har været stoppet i mindre end 15-20 minutter.

I "varm" tilstand:

1. Ved start af en varm motor skal chokerarmen (22) ikke stilles i position |⍋|.
2. Hold produktet fast i det øverste holdegreb (7), og træk startkablet (13) langsomt ud, indtil den første modstand mærkes.
3. Træk derefter hurtigt i trækstarteren (13). Produktet bør starte efter maks. 2 træk. Hvis produktet stadig ikke starter, skal man gentage processen beskrevet i *11.1.1*.

Bemærk:

- Hvis motoren ikke starter efter flere forsøg, henvises der til kapitlet *17*.

11.2 Indstilling af motoromdrejningstal (fig. 1)

Motorhastigheden skal tilpasses efter typen af det materiale, der skal fjernes:

- Brug produktet med lav hastighed til let materiale på jorden.
- Brug produktet med gennemsnitlig hastighed til at flytte græs og lette blade på asfalt eller fast underlag.
- Brug produktet med høj hastighed til tungere materialer såsom snavs.

1. Indstil det ønskede motoromdrejningstal til drift af produktet ved hjælp af gashåndtaget (6). Gashåndtagets position kan indstilles med gashåndtagslåsen (5).

Bemærk:

Undgå at benytte motoren med fuld effekt de første 6-8 driftstimer.

11.3 Slukning af motoren (fig. 1, 10)

11.3.1 Nødstop-sekvens

Hvis det er nødvendigt at stoppe produktet med det samme, skal du trykke Tænd/Sluk-knappen (10) til position "0" og holde den inde i denne stilling, indtil motoren er standset.

11.3.2 Normal sekvens

1. Løsn gashåndtagslåsen (5).
2. Slip gashåndtaget (6).
3. Tryk Tænd/Sluk-knappen (10) i stilling "0", og hold den inde i denne stilling, indtil motoren er standset.

11.4 Brug af benzindrevet løvblæser (fig. 1)

⚠ ADVARSEL

Fare for personskade!

Hvis man retter luftstrømmen mod personer, dyr eller genstande, risikerer man at forårsage personskade eller beskadigelse.

– Ret luftstrømmen væg fra dig selv.
– Ret aldrig luftstrømmen mod personer, dyr eller genstande.
– Undlad at blæse hårde genstande, som f.eks. sten eller grene, væk.

⚠ ADVARSEL

Fare for personskade

Bevægelige genstande og roterende dele kan forårsage alvorlige personskader.

– Sørg for, at andre personer overholder en tilstrækkelig sikkerhedsafstand.
– Uvedkommende personer må ikke komme nær produktet.
– Hold produktet foran dig.
– Ret aldrig produktet mod dig selv, andre personer eller dyr.
– Vær altid forsigtig med ikke at blæse genstande eller støv mod mennesker eller dyr eller beskadige genstande.
– Vær altid opmærksom på vindretningen, og arbejd aldrig op mod vinden.

Under brug af løvblæseren skal du holde fat i produktets øverste holdegreb (7).

Hastigheden skal tilpasses efter typen af det materiale, der skal fjernes.

11.5 Brug af benzindrevet løvsuger (fig. 1)

⚠ ADVARSEL

Fare for personskade!

Hvis opsamlingsposen ikke er sikret, mens løvblæseren er i drift, kan der opstå personskader pga. udslyngede dele.

– Brug kun løvsugeren med en korrekt monterete opsamlingspose.
– Husk at lukke opsamlingsposens lynlås.
– Kontrollér, at opsamlingsposen ikke er beskadiget.

⚠ FORSIGTIG

Hold fast i produktet med begge hænder under arbejdet. Hold produktet i begge håndtag.

Bemærk:

Vi anbefaler, at man benytter løvsugeren med middel/høj hastighed.

Undlad at suge for mange blade på én gang; undlad at samle fugtigt græs eller blade, da dette kan forårsage tilstopning. Undlad at opsuge hårde materialer.

Løvsugere er ikke vådsugere!
Undgå at indsuge våde materialer (blade, snavs, kviste, grene, kogler, græs, jord, sand, barkflis/hakket materiale osv.).

Undlad at suge på fugtige eller våde græsplæner, græs eller enge.
Forkert brug kan føre til blokering i kværnekammeret og dermed reduceret ydeevne.

Opsamlingsposen fungerer som filter, omtrent som i en almindelig husstøvsuger. Derfor er det bedst ikke at fylde opsamlingsposen helt og fjerne voluminøse genstande med det samme.

1. Læg din venstre hånd på det øverste holdegreb (7) og din højre hånd på det nederste holdegreb (15).
2. Hold det nederste holdegreb (15) således, at opsamlingsposen (18) befinder sig på din højre side.
3. Hold den afrundede ende af indsugningsdysen (21) et par centimeter fra jorden under samlingen.

Bemærk:

For at undgå unødvendig slitage på opsamlingsposen skal man undgå at trække den hen over jorden under arbejdet.

11.5.1 Tømning af opsamlingspose (18) (fig. 1, 9)

En for fuld opsamlingspose forringer produktets ydelse og kan føre til overophedning af motoren.

1. Sluk for motoren.
2. Vent, til produktet står stille.
3. Åbn opsamlingsposens (18) lynlås, og tøm opsamlingsposen (18) uden at løsne den fra udløbsrøret (12).

11.5.2 Fjernelse af blokering (fig. 1, 5, 15)

⚠ ADVARSEL

Fare for personskade!

Hvis man fjerner blokeringer med bare hænder, risikerer man at komme til skade.

– Benyt beskyttelseshandsker.
– Brug passende værktøj (f.eks. en træpind).

Bemærk:

Når produktet bruges som løvsuger, er der risiko for indsugning af genstande, der kan blokere produktet og rotoren.

1. Sluk for motoren.
2. Fjern afdækningen til tændrørshætten (11) ved at løsne skruen (11a). Dette gøres ved hjælp af den medfølgende unbrakonøgle 4 mm (C).
3. Tag tændrørshætten (24) af.
4. Afmonter vakuumrøret (20).
5. Kontrollér røret for blokeringer. Bank forsigtigt på røret, eller brug en træpind til at løsne evt. blokeringer. Om nødvendigt kan man banke røret let mod jorden for at løsne blokeringen.
6. Fjern fremmedlegemet fra vakuumindløbet.
7. Sørg for, at intet blokerer rotoren, inden produktet benyttes på ny.

11.6 Arbejdsinstrukser

Bemærk:

- En vis støjforurening fra dette produkt er uundgåelig. Udfør støjende arbejde på godkendte og dertil fastlagte tidspunkter. Overhold eventuelle hvileperioder, og begræns arbejdsvarigheden til det absolut nødvendige.
- Af hensyn til din personlige beskyttelse og til beskyttelse af personer i nærheden skal der bæres egnet høreværn.

Produktet må kun bruges til følgende anvendelsesformål:

- Som blæser til at samle tørre blade eller til at blæse dem væk fra svært tilgængelige steder.
- Som sugesystem til indsugning af lettere, tørre blade.
  I sugefunktionen fungerer produktet også som kompostkværn. De tørre blade findeles, deres volumen reduceres og forberedes til evt. kompostering. Findelingens intensitet afhænger af bladenes størrelse og den indeholdte restfugt.

Enhver anden anvendelse end beskrevet ovenfor kan medføre skader på produktet og udgøre en fare for brugeren.

- Før man tænder for produktet, skal man sikre sig, at det ikke er rettet mod personer eller dyr.
- Hold fast i produktet med begge hænder under arbejdet. Hold produktet i begge håndtag.
- Fugt overflader let under støvede forhold.

11.6.1 Ved brug af benzindrevet løvblæser

- Du får et optimalt resultat ved at bruge blæseren med en afstand til jorden på 5-10 cm.
- Ret luftstrålen fremad, og bevæg den langsomt for at blæse blade eller haveaffald sammen eller fjerne sådant fra vanskeligt tilgængelige steder.
- Brug rive og kost til at løsne affaldet inden blæsningen.
- Påbegynd arbejdet med den højeste blæseydelse for hurtigt at samle omkringliggende blade. Vælg en lavere blæseydelse for at komprimere den samlede bunke af løv.
- Vær altid opmærksom på vindretningen, og arbejd aldrig op mod vinden.

11.6.2 Ved brug af benzindrevet løvsuger

- Sørg for, at der ikke bliver indsuget for store mængder blade ind på samme tid. Dette vil forhindre, at sugerøret tilstoppes, og at hakkedelen sætter sig fast.

11.7 Afslutning af arbejdet (fig. 15)

1. Sluk for motoren.
2. Fjern tændrørshætten (24) for at undgå en utilsigtet ibrugtagning.
3. Rengør produktet.

12 Rengøring og vedligeholdelse

⚠ ADVARSEL

Reparations- og vedligeholdelsesarbejde, der ikke er beskrevet i denne brugsanvisning, må kun udføres på et professionelt værksted. Brug kun originale reservedele.

Risiko for ulykker! Vedligeholdelsesarbejde skal som hovedregel udføres med motoren slukket. Fare for personskader! Lad produktet køle af inden enhver form for vedligeholdelsesarbejde. Motorelementer er meget varme. Risiko for personskade og forbrænding!

Produktet kan starte uventet og derved medføre personskader.

– Sluk motoren inden enhver form for vedligeholdelsesarbejde.
– Træk tændrørshætten af tændrøret.
– Lad motoren køle af.
– Alle beskyttelses- og sikkerhedsanordninger skal genmonteres omgående efter udført reparations- og vedligeholdelsesarbejde.

12.1 Rengøring

Bemærk:

Efter hver brug skal produktet rengøres grundigt.

- Hold beskyttelsesskærme, luftslidser og motorhus fri for støv og snavs. Tør produktet af med en ren klud*, eller blæs den over med trykluft* ved lavt tryk. Vi anbefaler, at produktet altid rengøres umiddelbart efter brug.
- For at mindske risikoen for brand skal motorens køleribber rengøres med trykluft med jævne mellemrum. Rengør lyddæmperområdet for støv, blade eller andre fremmedlegemer.
- Ventilationsåbninger må aldrig tildækkes.
- Rengør produktet med en fugtig klud og en smule smøresæbe med jævne mellemrum. Brug ikke rengørings- eller opløsningsmidler; disse kan angribe produktets plastdele. Sørg for, at vand ikke kan trænge ind i produktet.
- Nedsænk ikke produktet i vand eller andre væsker med henblik på rengøring.

Rengøring af løvblæser

1. Rengør blæserør (3) og fladdyse (1) eller runddyse (2) med en børste i tilfælde af tilsmudsning.

Rengøring af løvsuger

1. Tag opsamlingsposen (18) af efter afslutning af arbejdet. Vend opsamlingsposen (18) om, rengør den, og tør den evt. Herved forhindres dannelse af skimmelsvamp og ubehagelig lugt.
2. En kraftigt tilsmudset opsamlingspose (18) kan vaskes med sæbe og vand og derefter tørres.
3. Hvis lynlåsen går trægt, skal man gnide lynlåstænderne med tør sæbe.
4. Rengør vakuumrør (20), indsugningsdyse (21) og udløbsrør (12) med en børste i tilfælde af tilsmudsning.

12.2 Vedligeholdelse

Bemærk:

Vedligehold produktet med omhu. Kontrollér med jævne mellemrum, om bevægelige dele fungerer, som de skal, og at de ikke sidder fast, om dele er brækket eller beskadiget på en sådan måde, at produktets funktion er forringet. Få beskadigede dele repareret, før produktet tages i brug.

Regelmæssig, omhyggelig vedligeholdelse er nødvendig for at sikre, at sikkerhedsniveauet og produktets effekt opretholdes.

Fjern alle værktøjer, som har været brugt i forbindelse med vedligeholdelsen, inden produktet tages i brug eller stilles til opbevaring.

Alle beskyttelses- og sikkerhedsanordninger skal genmonteres omgående efter udført reparations- og vedligeholdelsesarbejde.

12.2.1 Vedligeholdelsesplan

Af hensyn til problemfri drift er det vigtigt at overholde følgende vedligeholdelsesintervaller.
Pas på! Ved første ibrugtagning skal der påfyldes brændstof-/olieblanding.

Komponent		Før hver brug	Hver 3. måned eller 20h	Hver 6. måned eller 50h	Hver 12. måned eller 100h	Hvert 2. år eller 300h
Luftfilter	Kontrolleres	X				
	Rengøres		X			
Tændrør	Kontrolleres og indstilles			Første gang efter 10 h, derefter for hver 50 h		
	Udskiftes					X
Tændrørshætte	Rengøres				X	
Køleribber	Kontrol	X				
Forbindelseselementer som skruer og møtrikker	Kontrolleres (fastspændes ved behov)	X				
Brændstof-/olieblanding	Kontrolleres	X				
Brændstoftank	Kontrolleres	X				
Brændstoffilter	Udskiftes				se *12.2.4*	

Brændstofledning	Kontrolleres	Før hver brug. **Skal udskiftes af en autoriseret fagmand i tilfælde af skader.**
Justering af karburator	Kontrolleres	Hvis motoren går ud af sig selv, når gashåndtaget slippes. **Må kun udføres af en autoriseret fagmand** (se *12.2.2*)**.**
Opsamlingspose	Kontrolleres	Før hver brug. Udskiftes i tilfælde af skader.
	Rengøres	Ved kraftig tilsmudsning.

12.2.2 Vedligeholdelse indstilling af karburator

Hvis motoren går ud af sig selv, når gashåndtaget slippes, skal karburatoren indstilles.

Få karburatorindstillingerne (f.eks. tomgangsindstillingen) foretaget, men kun af en kvalificeret fagmand, for at undgå motorskader.

12.2.3 Vedligeholdelse af tændrør (fig. 14-16)

PAS PÅ

Tændrøret må kun udskiftes, når motoren er kold!

Kontrollér tændrøret (24a) første gang for tilsmudsning efter 10 driftstimer, og rengør det i givet fald med en kobbertrådbørste. Vedligehold herefter tændrøret (24a) for hver 50 driftstimer.

1. Fjern tændrørshættens (11) afdækning. Dette gøres ved at løsne skruen (11a). Dette gøres ved hjælp af den medfølgende unbrakonøgle 4 mm (C).
2. Tag tændrørshætten (24) af.
3. Løsn tændrøret (24a) med den medfølgende tændrørsnøgle (B).
4. Indstil elektrodeafstanden til 0,6-0,7 mm ved hjælp af et søgerblad.
5. Anbring tændrøret (24a) igen, og sørg for, at dette ikke spændes alt for meget.
6. Samlingen sker i omvendt rækkefølge.

12.2.4 Vedligeholdelse af brændstoffilter (fig. 1)

Inde i brændstoftanken (16) er der et brændstoffilter, der forhindrer forureninger i at trænge ind i motoren. Brændstoffilteret bør udskiftes af din forhandler en gang om året.

12.2.5 Vedligeholdelse af luftfilter (fig. 17)

PAS PÅ

Snavsede luftfiltre forringer motoreffekten, fordi karburatoren forsynes med for lidt luft. Regelmæssig kontrol er derfor nødvendig.

⚠ FARE

Fare for brand og eksplosion!

Ved forkert rengøring kan brændstof antændes og i givet fald eksplodere. Dette medfører alvorlig forbrænding eller død.

– Du må kun rengøre skumstofindsatsen til luftfilteret, fiberindsatsen til luftfilteret og metalindsatsen til luftfilteret ved hjælp af udbankning eller udblæsning.
– Rengør aldrig med benzin eller brændbare opløsningsmidler.

PAS PÅ

Fare for beskadigelse!

Hvis motoren kører uden - eller med beskadiget - filterindsats, kan det forårsage motorskader.

– Lad aldrig motoren køre uden - eller med beskadiget - luftfilterindsats. Der kommer snavs ind i motoren, hvilket kan forårsage alvorlige motorskader.

- Skumstofindsatsen (19b) med fiberindsats (19c) og metalindsatsen (19d) skal regelmæssigt kontrolleres og rengøres ved behov.
- Hvis luften er meget støvet, skal skumstofindsatsen (19b) med fiberindsats (19c) og metalindsatsen (19d) kontrolleres oftere.

1. Løsn luftfilterskruen (19a) ved at dreje den mod uret.
2. Fjern luftfilterafdækningen (19).
3. Tag skumstofindsatsen (19b) med fiberindsats (19c) og metalindsatsen (19d) ud.
4. Rengør alle dele ved hjælp af udbankning eller udblæsning med trykluft.
5. Samlingen sker i omvendt rækkefølge.

12.2.6 Aftapning af brændstof-olie-blanding (fig. 1)

⚠ FARE

Livsfare!

Brændstof er giftigt og ekstremt brændbart. Undlad at ryge ved omgang med brændstof.

⚠ ADVARSEL

Sundhedsfare!

Indånding af brændstof-/smøreoliedampe og udstødningsgasser kan forårsage alvorlige sundhedsskader, bevidstløshed og i ekstreme tilfælde dødsfald.

– Undgå at indånde brændstof-/smøreoliedampe og udstødningsgasser.
– Aftap kun brændstof udendørs eller i rum med god ventilation.

⚠ ADVARSEL

Undgå direkte hudkontakt med brændstof og indånding af brændstofdampe. Brug sikkerhedshandsker.

Ved opbevaring i længere perioder skal brændstoffet aftappes.

- Sørg for, at der ikke trænger brændstof ned i jorden.
- Opbevar kun brændstof i dertil beregnede beholdere* (dunke).
- Brug aldrig drikkevareflasker eller lignende til at bortskaffe eller opbevare driftsstoffer, som f.eks. brændstof. Folk, især børn, kunne blive fristet til at drikke af det.

- Hold beholdere til brændstof og brændstof/olie-blanding adskilt for at undgå fejltankning med almindelig benzin.

1. Tag langsomt tankdækslet (17) af brændstoftanken (16) for at aflaste eventuelt tryk i tanken.
2. Hæld forsigtigt brændstof-olie-blandingen ud af tanken og ned i en egnet beholder*.
3. Lad al brændstof-olie-blandingen løbe af.
4. Skru tankdækslet (17) fast igen.

12.2.6.1 Aftapning af brændstof-olie-blanding med en brændstofopsugningspumpe

1. Hold en opsamlingsbeholder under brændstofopsugningspumpens slange*.
2. Skru tankdækslet (17) på. Tankdækslet (17) er forbundet med en tabsbeskyttelse i brændstoftanken (16) og kan således ikke falde af.
3. Skub brændstofopsugningspumpens slange* ned i brændstoftanken (16), og aftap hele brændstof-olie-blandingen ved hjælp af brændstofopsugningspumpen*.
4. Skru tankdækslet (17) fast igen.

* = medfølger ikke!

12.2.6.2 Tømning af kaburator (fig. 1, 14 + 15)

Ved opbevaring i længere perioder skal kaburatoren tømmes.

Ellers fordamper det resterende brændstof i karburatoren og efterlader et gummiagtigt bundfald. Det kan vanskeliggøre start og medføre dyre reparationsarbejder.

1. Start motoren, og lad den køre, indtil den stopper, for at fjerne brændstofblandingen fra karburatoren.
2. Lad motoren køle af (ca. 5 minutter).
3. Fjern tændrørshættens (11) afdækning.
4. Tag tændrørshætten (24) af tændrøret (24a).
5. Fjern tændrøret (24a).
6. Hæld 1 teskefuld ren 2-taktsolie ned i forbrændingskammeret gennem tændrørsholderens cylinderboring.
7. Træk gentagne gange langsomt i startkablet (13) for at coate de interne komponenter.
8. Sæt tændrøret (24a) i igen.

13 Transport

PAS PÅ

Fare for forbrænding!

Sørg for at holde den varme lyddæmper på afstand af kroppen. Fare for forbrænding!

⚠ ADVARSEL

Fare for personskade!

Utilsigtet og uventet start af produktet kan medføre personskader.

1. Når motoren er kølet af, skal du tage tændrørshætten (24) af tændrøret.
2. Lad motoren køle af, før den transporteres eller læsses for at undgå forbrændinger og brandfare.
3. Tøm brændstoftanken (16) helt, når du transporterer produktet over lange afstande.
4. For at undgå materielle skader og kvæstelser skal produktet sikres mod at vælte og skride, når det transporteres på køretøjer.

14 Opbevaring

⚠ FARE

Fare for brand og eksplosion!

Hvis produktet opbevares i nærheden af mulige antændelseskilder, kan der opstå brand eller eksplosion. Dette medfører alvorlig forbrænding eller død.

– Fjern mulige antændelseskilder som f.eks. komfurer, varmtvandskedler med gas, gastørretumblere osv.

Opbevar produktet og dets tilbehør mørkt, tørt og frostfrit og utilgængeligt for børn.
Den optimale opbevaringstemperatur er mellem 5°C og 30°C.
Opbevar produktet i den originale emballage.
Tildæk produktet for at beskytte det mod støv eller fugt. Opbevar brugsanvisningen sammen med produktet.

- Opbevar aldrig produktet med brændstof i brændstoftanken i bygninger, hvor brændstofdampe evt. kan komme i kontakt med åben ild eller gnister.
- Lad motoren afkøle, før produktet frastilles i lukkede rum.
- Produktet skal rengøres og vedligeholdes, inden det stilles til opbevaring.
- Opbevar ikke produktet med fyldt opsamlingspose.
- For at undgå brandfare skal motor, udstødning og området omkring brændstoftanken holdes fri for græs, blade eller udtrængende fedt (olie).
- Opbevaring udendørs kan ikke anbefales. Produktet skal sikres mod uautoriseret adgang.

Ved opbevaring i mere end 30 dage

Hvis produktet ikke skal anvendes i en periode på mere end 30 dage, skal følgende foranstaltninger træffes for at forberede produktet til opbevaring.

- Tøm brændstoftanken ved længere opbevaring.
- Tøm kaburatoren.

15 Reparation og bestilling af reservedele

Kontrollér efter reparation eller vedligeholdelse, om alle sikkerhedstekniske dele er anbragt og befinder sig i korrekt stand. Opbevar dele, der er forbundet med tilskadekomst, utilgængeligt for andre personer og børn.

PAS PÅ

Iht. produktansvarsloven fraskriver vi os ansvaret for skader, der skyldes forkert reparation eller brug af ikke-originale reservedele.

Kontakt en kundeservice eller en autoriseret fagmand. Det samme gælder også for tilbehørsdele.

Reservedele og tilbehør fås hos vores service-center.

Vigtig oplysning ifm. reparation

- Vær ved returnering af produktet til reparation opmærksom på, at produktet af sikkerhedsårsager skal sendes til servicestationen tømt for olie og brændstof.

- For aftapning af brændstof-olie-blandingen, se kapitlet *12.2.6*.

15.1 Bestilling af reservedele

Husk at angive følgende oplysninger, når der bestilles reservedele:

- Modelbetegnelse
- Varenummer
- Data på mærkepladen

Reservedele/tilbehør

Artikel	Artikel-nr.
Skumstofindsats til luftfilter	5911106003
Tændrør	3904801048
Opsamlingspose	5911101023

15.2 Serviceinformationer

Vær opmærksom på, at følgende dele på dette produkt slides som følge af brug eller naturligt slid, og at der er brug for følgende dele som forbrugsmaterialer.

Sliddele*: Tændrør, luftfilter, opsamlingspose

* = indgår ikke nødvendigvis i leveringsomfanget!

16 Bortskaffelse og genanvendelse

Oplysninger om emballage

Emballeringsmaterialerne er genanvendelige. Emballage skal bortskaffes jf. gældende miljøregler.

Information om muligheder for bortskaffelse af brugt udstyr fås ved henvendelse til kommunen.

Brændstof og olie

- Inden produktet bortskaffes, skal brændstoftanken og motoroliebeholderen tømmes!
- Brændstof og motorolie hører ikke til i husholdningsaffald eller afløb, men skal indsamles og/eller bortskaffes separat!
- Tomme olie- og brændstofbeholdere skal bortskaffes i henhold til gældende miljøregler.

17 Afhjælpning af fejl

Følgende tabel viser fejlsymptomer og beskriver, hvordan disse kan afhjælpes, hvis produktet ikke fungerer korrekt. Hvis man ikke kan lokalisere og afhjælpe problemet, skal man kontakte sit serviceværksted.

Fejl	Mulig årsag	Afhjælpning
Produktet kan ikke startes	Luftfilter snavset.	Rengør/udskift luftfilter.
	Brændstoffilter tilstoppet.	Rens eller udskift brændstoffilter.
	Manglende brændstofforsyning.	Kontrollér brændstofbeholderen for tilstrækkeligt brændstof, og tank evt. op.
	Fejl i brændstofledningen.	Kontrollér brændstofledning for knæk eller skader.
	Starter er defekt.	Kontrollér, at tændrørshætte sidder ordentligt. Kontakt servicested.
	Tændrøret er for snavset/for vådt på grund af for meget brændstof.	Fjern tændrøret, rengør det, og tør det; træk derefter gentagne gange i startsnoren; sæt tændrøret i igen.
	Tændrørshætte ikke påsat.	Kontrollér, at tændrørshætten sidder korrekt.
	Ingen tændgnist.	Kontrollér, at tændrørshætten sidder korrekt. Kontrollér tændrøret for snavs og korrekt elektrodeafstand. Kontrollér tændingskablet for skader. Kontakt servicested.
	Motor defekt.	Kontakt servicested.
	Karburator defekt.	Kontakt servicested.
	Blæse-/sugerør ikke monteret ordentligt.	Monter det todelte blæse-/sugerør.
Produktet kan startes og slukker igen med det samme.	Forkert karburatorindstilling (omdrejningstal i tomgang).	Kontakt servicested.
Motor går uroligt	Forkert karburatorindstilling.	Kontakt servicested.
	Luftfilter snavset	Rens eller udskift luftfilter.
	Tændrør tilsmudset	Rens eller udskift tændrør.
	Tænd/Sluk-kontakt defekt.	Kontakt servicested.
Røgudvikling	Forkert brændstofblanding.	Brug 2-taktsblandingen i blandingsforholdet 40:1.
	Forkert karburatorindstilling.	Kontakt servicested.

Produktet arbejder ikke med fuld ydeevne	Luftfilter snavset.	Rens eller udskift luftfilter.
	Tændrør tilsmudset	Rens eller udskift tændrør.
	Forkert karburatorindstilling.	Kontakt servicested.
	Opsamlingspose er fuld.	Tøm opsamlingspose.
	Opsamlingspose er tilsmudset.	Rengør opsamlingspose.
	Rør eller kværn er blokeret.	Fjern evt. blokeringer som beskrevet i brugsanvisningen.

18 EU-overensstemmelseserklæring

Oversættelse af den originale overensstemmelseserklæring

Producent:

Scheppach GmbH
Günzburger Straße 69
D-89335 Ichenhausen, Tyskland

Vi erklærer under eget ansvar, at det her beskrevne produkt overholder de gældende direktiver og standarder.

Mærke:	**Parkside**
Art.-betegnelse:	**BENZINDREVET LØVSUGER/-BLÆSER - PBLS 26 A1**
Varenr.:	**3910127977 – 3910127979; 39101279915; 39101279959**
IAN:	**459314_2401**
Serienr.:	**01001 – 10990**

EU-direktiver:

2014/30/EU, 2006/42/EG, 2000/14/EG_2005/88/EG, 2011/65/EU, 2016/1628/EU*

* Genstanden, der beskrives ovenfor i erklæringen, opfylder forskrifterne i Europa-Parlamentets og Rådets direktiv 2011/65/EU af 8. juni 2011 om begrænsning af anvendelsen af visse farlige stoffer i elektrisk og elektronisk udstyr.

Anvendte standarder:

EN 15503:2009+A2:2015; EN ISO 14982:2009

Overensstemmelsesvurderingsprocedure:

2000/14/EF_2005/88/EF – Tillæg: V

Garanteret lydeffektniveau (L_{wA}):	109 dB
Målt lydeffektniveau (L_{WA}):	107 dB

2016/1628/EU

Emission. No: e24*2016/1628*2021/1398SHA1/P*0328*01

Dokumentationsansvarlig:

Tobias Ihle
Günzburger Str. 69
D-89335 Ichenhausen, Tyskland

Ichenhausen, Tyskland 23.07.2024

i. V.
Simon Schunk
Division Manager Product Center

i. V.
Andreas Pecher
Head of Project Management

Garantibevis

Kære kunde,

Alle vores produkter gennemgår strenge kvalitetskontrol for at sikre, at de når dig i perfekt stand. I det usandsynlige tilfælde, at enheden udvikler en fejl, bedes du kontakte vores serviceafdeling på den adresse, der vises på dette garantibevis. Selvfølgelig, hvis du foretrækker at ringe til os så er vi også glade for at tilbyde vores bistand under servicenummer trykt nedenfor. Bemærk følgende betingelser, som garantikrav kan gøres:

- Disse garanti vilkår omfatte yderligere garanti rettigheder og påvirker ikke dine lovbestemte rettigheder for garanti. Vi vil ikke debitere dig for denne garanti.
- Vores garanti dækker kun problemer forårsaget af materiale- eller produktionsfejl, og det er begrænset til afhjælpning af disse mangler eller udskiftning af enheden. Bemærk, at vores enheder ikke er designet til brug i kommercielle, handel eller industrielle applikationer. Derfor er garantien ugyldig, hvis udstyret bruges i kommerciel, handel eller industrielle applikationer eller for andre tilsvarende aktiviteter. Følgende er også udelukket fra vores garanti: kompensation for transportskader, skader forårsaget af manglende overholdelse af installations- / monteringsvejledning eller skader forårsaget af uprofessionel installation, manglende overholdelse brugsanvisningen (f.eks tilslutning til den forkerte netspænding eller strøm type), misbrug eller uhensigtsmæssig brug (såsom overbelastning af apparatet eller brug af ikke-godkendte værktøj eller tilbehør), manglende overholdelse af vedligeholdelses- og sikkerhedsforskrifter, indtrængen af fremmedlegemer i apparatet (f.eks sand, sten eller støv) , virkninger af vold eller ydre påvirkninger (f.eks skader forårsaget af enheden bliver droppet) og normal slitage som følge af korrekt funktion af apparatet.

Garantien erklæres ugyldige, hvis der gøres forsøg på at manipulere med enheden.

- Garantien er gyldig i en periode på 3 år fra købsdatoen af enheden. Garantikrav skal indsendes inden udløbet af perioden garanti senest to uger efter defekten blive bemærket. Ingen garantikrav vil blive accepteret efter udløbet af garantiperioden. Den oprindelige garantiperiode fortsat anvendelse til enheden, selvom reparationer udføres eller dele udskiftes. I sådanne tilfælde, det udførte arbejde eller dele monteret vil ikke resultere i en forlængelse af garantiperioden, og ingen ny garanti bliver aktiv for det udførte eller dele monteret arbejde. Dette gælder også, når der anvendes en tjeneste på stedet.
- For at du kan gøre dit garantikrav gældende, bedes du kontakte nedenstående serviceadresse. Hvis reklamationen ligger inden for garantiperioden, vil vi fremsende dig en returmærkat, med hvilken du gratis kan returnere dit defekte apparat til os. Det ville hjælpe os, hvis du kunne beskrive karakteren af problemet så detaljeret som muligt. Hvis fejlen er dækket af vores garanti så din enhed vil enten blive repareret med det samme og returneret til dig, eller vi vil sende dig en ny enhed.

Selvfølgelig er vi også glade tilbyde en afgiftsudløsende reparationsservice for eventuelle mangler, der ikke er omfattet af anvendelsesområdet for denne garanti eller til enheder, som ikke længere er dækket. At drage fordel af denne service, skal du sende enheden til vores service-adresse.

Afvikling i garantitilfælde

For at sikre en hurtig behandling af dit anliggende skal du følgende nedenstående anvisninger:

- Ved alle forespørgsel bedes du holde kassebonen og varenummeret (f.eks. IAN 459314_2401) klar som bevis for købet.
- Varenummeret fremgår af typeskiltet på produktet, en gravure på produktet, forsiden af din vejledning (forneden til venstre) eller mærkaten på bag- eller undersiden af produktet.
- Hvis der opstår funktionsfejl eller øvrige mangler, bedes du først kontakte nedenstående serviceafdeling telefonisk eller via e-mail.
- Et produkt, som registreres som defekt, kan du efterfølgende sende portofrit til den serviceadresse, du får oplyst, med vedlæggelse af kvitteringen (kassebon) og oplysning om manglen, og hvornår den er opstået.
- På parkside-diy.com kan du se og downloade denne og mange andre manualer. Med denne QR-kode kommer du direkte til parkside-diy.com. Vælg dit land, og søg efter brugsanvisninger ved hjælp af søgebilledet. Ved at indtaste varenummeret (IAN) 459314_2401 kommer du til brugsanvisningen for din vare.

Servicekontakt (DK):

Navn: Sotek
Charlottevej 30 E
DK - 4270 Hong
Telefon: 00800 4003 4003
E-mail: service.DK@scheppach.com
Hjemsted: Danmark

PDF ONLINE
parkside-diy.com

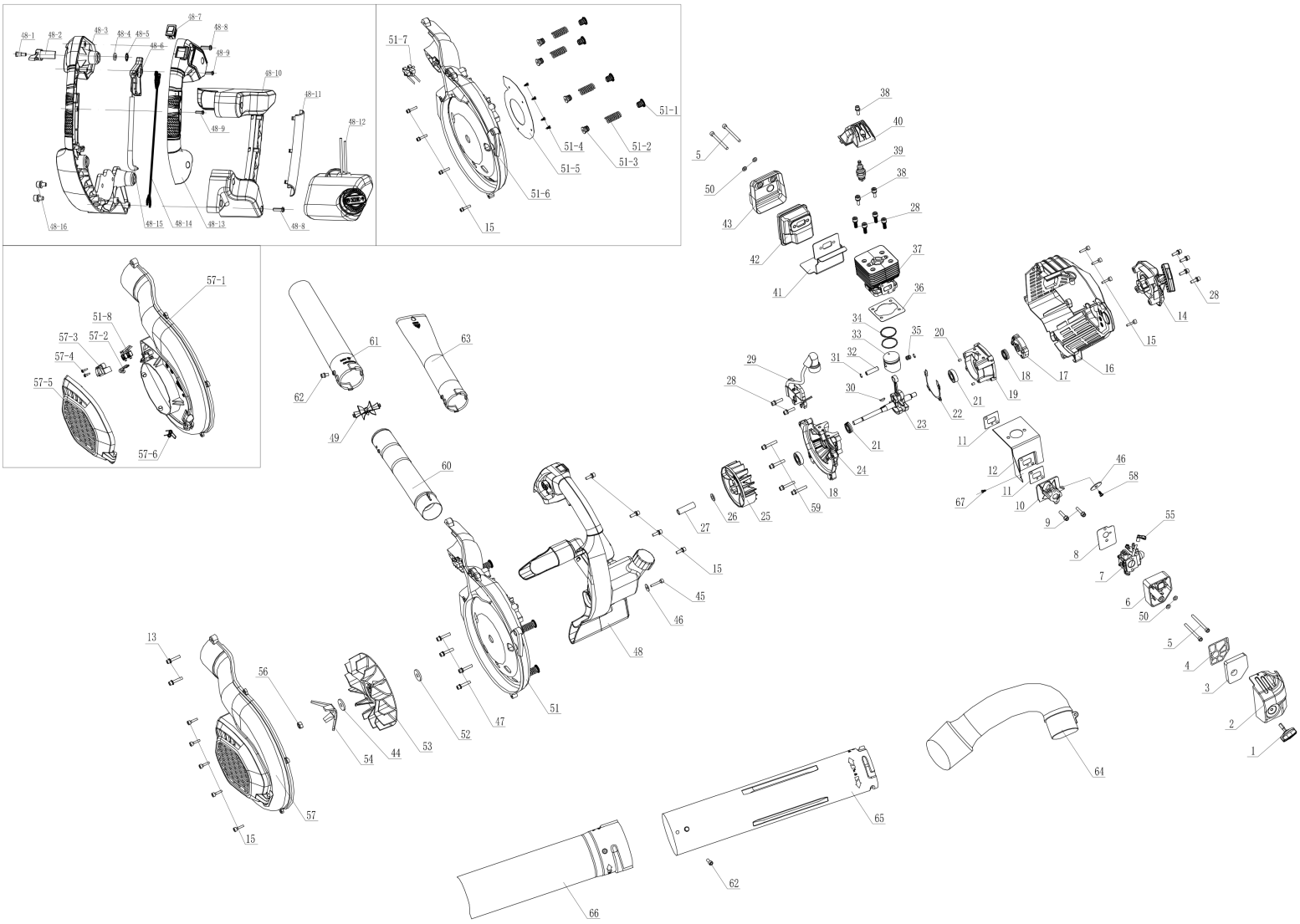
48-1
48-2
48-3
48-4
48-5
48-6
48-7
48-8
48-9
48-10
48-11
48-12
48-13
48-14
48-15
48-16
51-1
51-2
51-3
51-4
51-5
51-6
51-7
15
57-1
57-2
57-3
57-4
57-5
57-6
51-8
61
62
63
49
60
38
40
39
5
50
43
42
41
28
37
36
34
33
35
32
31
30
29
20
21
22
23
24
18
59
26
25
27
17
16
14
19
11
12
10
9
67
46
58
55
8
7
6
4
3
2
1
45
48
47
51
52
53
44
54
56
57
13
64
65
66

Notizen

SCHEPPACH GMBH
Günzburger Str. 69
D-89335 Ichenhausen

FSC www.fsc.org MIX Papier aus verantwortungsvollen Quellen FSC® C144507

FSC www.fsc.org MIX Paper from responsible sources FSC® C144507

FSC www.fsc.org MIXTE Papier issu de sources responsables FSC® C144507

Status of the information · Stand der Informationen · Version des informations · Stand van de informatie · Información disponible · Versione delle informazioni · Stav informací · Stav informácií · Az információk kelte · Stan informacji · Informationsstatus
Update: 05/2024 · Ident.-No.: 459314_2401_39101279915