PARKSIDE

www.lidl-service.com

RANDOM ORBITAL AIR SANDER PDEXS 125 A1

GB IE NI

RANDOM ORBITAL AIR SANDER

Translation of the original instructions

FR BE

PONCEUSE EXCENTRIQUE PNEUMATIQUE

Traduction des instructions d'origine

DE AT CH

DRUCKLUFT-EXZENTERSCHLEIFER

Originalbetriebsanleitung

DK

TRYKLUFT-EXCENTERSLIBER

Oversættelse af den originale driftsvejledning

NL BE

PERSLUCHT-EXCENTERSCHUUR-MACHINE

Vertaling van de originele gebruiksaanwijzing

IAN 304779

GB IE NI
DK BE NL

GB IE NI

Before reading, unfold the page containing the illustrations and familiarise yourself with all functions of the device.

DK

Før du læser, vend siden med billeder frem og bliv bekendt med alle apparatets funktioner.

FR BE

Avant de lire le mode d'emploi, ouvrez la page contenant les illustrations et familiarisez-vous ensuite avec toutes les fonctions de l'appareil.

NL BE

Vouw vóór het lezen de pagina met de afbeeldingen open en maak u vertrouwd met alle functies van het apparaat.

DE AT CH

Klappen Sie vor dem Lesen die Seite mit den Abbildungen aus und machen Sie sich anschließend mit allen Funktionen des Gerätes vertraut.

GB / IE/NI	Translation of the original instructions	Page	1
DK	Oversættelse af den originale driftsvejledning	Side	13
FR / BE	Traduction des instructions d'origine	Page	25
NL / BE	Vertaling van de originele gebruiksaanwijzing	Pagina	37
DE / AT / CH	Originalbetriebsanleitung	Seite	49

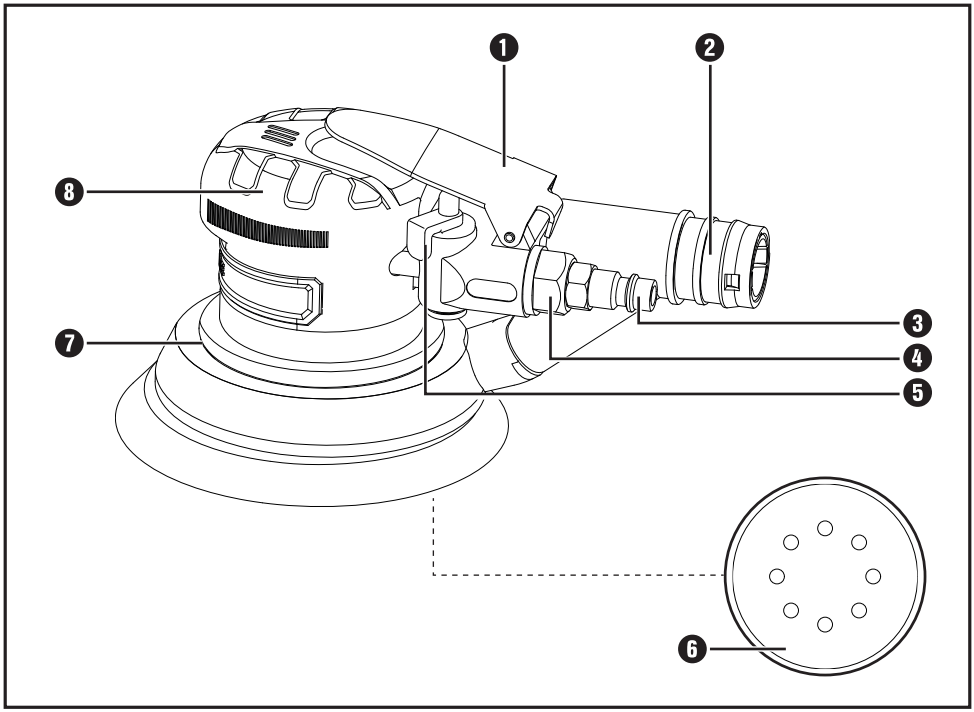
1
2
3
4
5
6
7
8

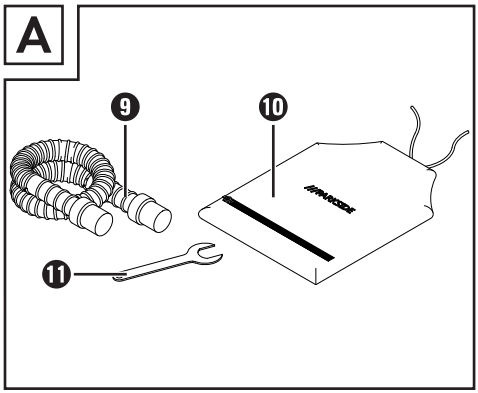
A
9
10
11

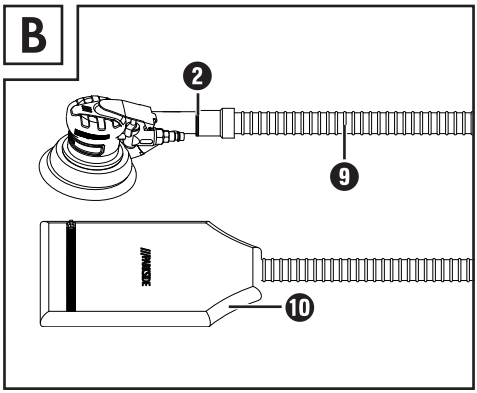
B
2
9
10

Contents

Introduction . . . 2
Intended use . . . 2
Features . . . 2
Package contents . . . 2
Technical data . . . 2
General safety instructions for compressed air tools . . . 3
Hazards caused by flying parts . . . 3
Hazards caused by entanglement . . . 4
Hazards during operation . . . 4
Risks due to repetitive movements . . . 4
Hazards caused by accessories . . . 4
Hazards in the workplace . . . 5
Risks due to dust and vapours . . . 5
Risks due to noise . . . 5
Risks due to vibrations . . . 6
Additional safety instructions for pneumatic machines . . . 6
Appliance-specific safety instructions for sanders . . . 6
Before use . . . 7
Selecting the grinding disc . . . 7
Changing sanding sheets . . . 7
Dust / swarf removal by suction . . . 7
Topping up the oil . . . 7
Preparing for use . . . 7
Connecting the compressed air source . . . 7
Switching on and off . . . 8
Advice on use . . . 8
Sanding surfaces . . . 8
Replacing the backing plate . . . 8
Maintenance and cleaning . . . 8
Troubleshooting . . . 9
Disposal . . . 9
Kompernass Handels GmbH warranty . . . 10
Service . . . 11
Importer . . . 11
Translation of the original Conformity Declaration . . . 11

RANDOM ORBITAL AIR SANDER PDEXS 125 A1

Introduction

Congratulations on the purchase of your new appliance. You have selected a high-quality product. The operating instructions are part of this product. They contain important information about safety, usage and disposal. Before using the product, please familiarise yourself with all operating and safety instructions. Use the product only as described and for the specified areas of application. Please also pass on these operating instructions to any future owner.

Intended use

This compressed air-powered random orbital sander is suitable for sanding, polishing and for the preparation of various surfaces. Any other usage of or modification to the appliance is deemed to be improper and carries a significant risk of accidents. The manufacturer accepts no responsibility for damage(s) resulting from improper usage. This appliance in intended only for domestic use.

Symbols on the compressed air tool

WARNING!	Read the instruction manual before use.
	Wearing of protective gloves and safety clothing is recommended.
	Always wear eye protection when using or maintaining the sander.
	Always wear respiratory protection in the presence of dust.
	Always wear hearing protection.
	Oil daily
	Rotation direction

Features

1. Trigger / control lever
2. Connection for dust extraction
3. Male coupling ¼"
4. Compressed air connection (for male coupling ¼")
5. Speed control
6. Sanding plate with hook and loop fastener
7. Collar
8. Housing
9. Exhaust air hose
10. Dust bag
11. Open-ended spanner (22 mm) for replacing the sanding plate

Package contents

1 Random orbital air sander
1 Open-ended spanner (22 mm)
1 Dust bag
1 Exhaust air hose
1 operating manual

Technical data

Rated speed:	max. 10500 rpm
Rated air pressure:	max. 6.3 bar
Sanding disc:	Ø 125 mm
Weight (without accessories)	approx. 963 g

Noise emission values:

Noise measurement determined in accordance with ISO 15744.

Sound pressure level:	L_{pA} = 79.3 dB (A)
Uncertainty:	K_{pA} = 3 dB
Sound power level:	L_{WA} = 90.3 dB (A)
Uncertainty:	K_{WA} = 3 dB

Wear ear protection!

Vibration emission value:

Vibration emission value determined in accordance with ISO 28927-3 and EN 12096:

a_h = 6.24 m/s²

Uncertainty K = 0.69 m/s²

⚠ WARNING!

- The noise emission levels specified in these instructions have been measured in accordance with the standardised measuring procedure specified in ISO 15744 and can be used to make equipment comparisons. The noise emission values vary in accordance with the use of the compressed air tool and may be higher than the values specified in these instructions in some cases. It is easy to underestimate the noise emission load if the compressed air tool is used regularly in a certain manner.

NOTE

- For an accurate estimate of the noise emission load during a certain working period, the times during which the appliance is switched off or is running but not actually being used must also be taken into consideration. This can significantly reduce the noise emission load over the total working period.

General safety instructions for compressed air tools

⚠ WARNING!

- For multiple hazards: Please ensure that you have read and understood the safety instructions before adjusting, operating, repairing, maintaining or replacing accessories on the sander or working in the vicinity of the machine. Failure to do this can result in serious bodily injury.

- The sanding machine for sanding sheets or the polisher should only be adjusted, set or used by adequately qualified and trained operators.
- This sanding machine for sanding sheets or the polisher may not be modified. Modifications can reduce the effectiveness of the safety measures and increase the risks for the operator.
- The safety instructions should not be lost – give them to the operator.
- Never use damaged sanding machines for sanding sheets or polishers.
- The appliance must be inspected regularly to ensure that it is labelled with the required rated values and markings given in this manual. The user must contact the manufacturer to obtain replacement labels if necessary.

Hazards caused by flying parts

- If a workpiece or accessory or even part of the machine tool itself breaks, parts can be flung out at high speeds.
- When operating the sanding machine for sanding sheets or the polisher or when exchanging accessories on the device, always wear eye protection. The degree of necessary protection must be evaluated separately for each individual task.
- Wear a safety helmet if working above head height. In this case, the risks for others should also be assessed.
- You must ensure that the workpiece has been securely fixed.

Hazards caused by entanglement

- Suffocation, scalping or and/or cut wounds can occur if loose clothing, jewellery, necklaces, hair or gloves are not kept away from the machine and its accessories.

Hazards during operation

- When using the machine, the operator's hands can be subject to hazards such as cuts, grazing and heat. Wear suitable gloves to protect your hands.
- The operator and maintenance personnel must be physically capable of handling the size, mass and power of the machine.
- Hold the machine correctly: be ready to counteract any normal or sudden movements - have both hands ready.
- Ensure that your body is balanced and that you have a secure standing position.
- Release the start/stop control in case of a disruption to the electricity supply.
- Use only lubricants recommended by the manufacturer.
- Avoid direct contact with the movable grinding disc to avoid squashing or cutting your hands or other parts of the body. Always wear suitable gloves to protect your hands.
- Check the sanding disc before every use. Do not use if this is cracked, broken or has been dropped.
- Avoid direct contact with the movable sanding disc to avoid squashing or cutting your hands or other parts of the body. Always wear suitable gloves to protect your hands.
- Never use the machine without an abrasive attachment.
- There is a risk of electrostatic discharge if the machine is used on plastic and other non-conductive materials.
- Dust and vapours created by the sanding and sanding can cause a potentially explosive atmosphere. Always use a dust extraction or suppression system suitable for the material being worked.

Risks due to repetitive movements

- When using a sanding machine for sanding sheets or a polisher to perform work-related activities, operators may experience uncomfortable sensations in their hands and arms, as well as in the neck and shoulders or other parts of the body.
- When using a sanding machine for sanding sheets or a polisher, the operator should adopt a comfortable posture whilst ensuring a secure hold and avoiding awkward postures or positions in which it is difficult to maintain balance. The operator should change positions during the course of long-lasting tasks. This can be helpful in the prevention of discomfort and fatigue.
- If the operator notices symptoms such as persistent or recurring illness, discomfort, throbbing, pain, tingling, burning or stiffness, these indications should not be ignored.
  In this case, the operator should consult a suitably qualified physician.

Hazards caused by accessories

- Disconnect the sanding machine for sanding sheets or the polisher from the power supply before fitting or replacing the machine tools or accessories.
- Avoid direct contact with the machine tool during and after use, since this can have heated up or have become sharp.
- Only machine tools which were designed by the manufacturer for sanding machines with sanding sheets and polishers may be used for sanding machines for sanding sheets and polishers.
- Cutting discs and machines for cutting may not be used.
- Check whether the maximum operational speed of the machine tool (buffs, sanding sheets, fibre discs etc.) is higher than the rated speed of the machine;
- Self-adhesive sanding discs must be applied concentrically on the mounting plate.

Hazards in the workplace

- **Slipping, tripping up and falling are the main causes of injuries at the workplace.** Take note of surfaces which could have become slippery through use of the machine, and also any tripping hazards caused by air or hydraulic hoses.
- These sanding machines for sanding sheets or polishers are not intended for use in explosion-capable atmospheres and is not insulated against contact with electrical power sources.
- Ensure that no electrical service lines, gas pipes, etc. that could cause a hazard if damaged by use of the machine are present.

Risks due to dust and vapours

- The dust and vapours produced by using the sanding machine for abrasive media and polishing can be hazardous to health (e.g. cause cancer, birth defects, asthma and/or dermatitis); it is essential to carry out a risk assessment in respect of these risks and to implement corresponding regulatory mechanisms.
- The risk assessment should include all dust caused by the use of the machine and any existing dust that may be whirled up at the same time.
- The sanding machine for sanding sheets or polisher is to be operated and maintained in accordance with the recommendations contained in this manual to keep the release of dust and vapours to a minimum.
- The exhaust air should be routed so that the raising of dust in already dusty environments is kept to a minimum.
- If dusts or vapours are created, the main priority must be to control these at the site of their release.
- All inserts or accessories of the machine intended for collecting, extracting or suppressing airborne dust or vapours or should be used and serviced in accordance with the manufacturer's instructions.
- Consumables/machine tools should be selected, maintained and replaced in accordance with the recommendations in this guide in order to avoid unnecessary intensification of dust or vapour production.
- Use breathing equipment as per the instructions provided by your employer or as required by health and safety regulations.

Risks due to noise

- Exposure to high noise levels can result in permanent hearing damage, loss of hearing and other problems such as tinnitus (ringing, rushing, whistling or buzzing in the ear) if sufficient hearing protection is not worn. It is essential that a risk assessment with regard to these hazards is carried out and that appropriate regulating mechanisms are implemented.
- Suitable regulatory mechanisms include the use of insulation materials to avoid pinging occurring on the workpieces and similar measures.
- Use ear protection equipment as per the instructions provided by your employer or as required by health and safety regulations.
- The sanding machine for sanding sheets or polisher is to be operated and maintained in accordance with the recommendations contained in this manual to reduce any unnecessary increase of the noise levels.
- Consumables/machine tools should be selected, maintained and replaced in accordance with the recommendations in this guide in order to avoid unnecessary increase of the noise levels.
- If the sanding machine for sanding sheets or the polisher is equipped with a silencer, always ensure that this in its place and is operational while the machine is in operation.

Risks due to vibrations

- Vibrations can damage the nerves and cause malfunctions to the blood circulation in the hands and arms.
- When working in a cold environment, wear warm clothing and keep your hands warm and dry.
- If you notice numbness, tingling or pain in your fingers or hands or notice that the skin of your fingers or hands has become pale, stop working with the sanding machine for sanding sheets or the polisher, inform your employer and consult a doctor.
- The sanding machine for sanding sheets or polisher is to be operated and maintained in accordance with the recommendations contained in this manual to reduce any unnecessary increase in vibration levels.
- Hold the machine securely but not too firmly while maintaining the necessary hand-reaction force, as the vibration risk generally increases the harder the machine is held.

Additional safety instructions for pneumatic machines

- Compressed air can cause serious injury.
  - Ensure that the air supply is switched off, the hose is not under pressure and that the machine is disconnected from the air supply when not in us, and also before exchanging accessories or carrying out repairs.
  - Never aim the airflow towards yourself or any other person.
- Thrashing hoses can cause serious injury. Therefore, always check that the hoses and their fixings are not damaged or have not come loose.
- If universal rotary joints (claw couplings) are used, locking pins must be used to provide protection; Whipchek® air hose restraints must be used to provide protection in case of a failure of the connection of the hose to the machine.
- Ensure that the maximum permissible pressure stated on the machine is not exceeded.
- Never carry compressed air-powered machines by the hose.

Appliance-specific safety instructions for sanders

⚠ WARNING!

- Dusts from materials such as leaded paint, some types of wood and metal can be harmful to your health.
- Contact with or inhalation of these dusts can represent a health hazard for the person operating the appliance and other people in the vicinity.
- Wear safety goggles and a protective dust mask!

Before use

Selecting the grinding disc

Metal Removal and Surface:

The rate of metal removal and the surface quality are determined by the grain size of the grinding disc.

- Lease note that corresponding grinding discs with different grain sizes should be used for processing different materials.

Changing sanding sheets

The air sander is fitted with a hook and loop fastening, which allows for quick and easy replacement of sanding discs.

- Lift the grinding disc at the side and pull it off from the backing pad ❻ in order to remove it.

HINWEIS

- Before securing a new sanding sheet, remove all dust and dirt from the sander plate ❻.

- Ensure that the openings in the sanding sheet concur with the boreholes of the sanding plate ❻.

Dust / swarf removal by suction

⚠ WARNING!

- Please note the "Safety instructions" section.

Using the internal vacuum extraction with dust collection device (see Fig. B):

- Push the exhaust air hose ❾ fully on to the connection for dust extraction ❷.
  You have to evert the opening of the dust bag ❿ first, so that the straps are outside. Put the opening of the dust bag ❿ over the free end of the exhaust air hose ❾ and fasten the dust bag ❿ firmly in position. In this way, the dust bag ❿ can be tied tightly to the exhaust air hose ❾.

NOTE

- Empty the dust bag ❿ in good time and regularly to ensure optimum dust extraction. To do this open the zip fastener on the underside of the dust bag ❿.

Topping up the oil

In order for the air sander to have a long service life, there must always be enough pneumatic oil in the device.

NOTE

- Use safe lubricants.
- When determining which lubricants to use, you must consider the environmental, occupational, and health aspects involved.

You may ensure this in any of the following ways:

- Connect a service unit with an oiler to the compressor.
- Install a line oiler in the compressed air line or at the compressed air device.
- Put approx. 3 – 5 drops of pneumatic oil by hand into the plug nipple ❸ every 15 minutes of operation.

Preparing for use

Connecting the compressed air source

NOTE

- The air sander must be operated using cleaned and condensate-free compressed air only and its maximum allowable working pressure of 6.3 bar at the device must not be exceeded.
- The compressed air source must be fitted with a (filter) pressure reducer so that the air pressure can be regulated.

- Connect the plug nipple ❸ by a quick-release coupler to the compressed air supply.

Switching on and off

NOTE

► Always switch on the air sander before bringing it into contact with the workpiece material.

Switching on the air sander:

- Press the operator's lever ❶ fully down
- Set the speed using the speed control ❺.

Switching off the air sander:

- Release the operator's lever ❶.
- After you finish work, disconnect the device from the compressed air source.

NOTE

► First disconnect the hose from the compressed air source (compressor) and only then disconnect the compressed air supply hose from the device. This will ensure that the compressed air supply hose does not wave around in an uncontrolled manner.

Advice on use

- Wait until the device has come to a standstill before you put it down.

Sanding surfaces

- Switch the air sander on and bring the whole of its sanding area into contact with the surface to be abraded. Move it using even pressure to and fro over the workpiece.

NOTE

► The sanding output and appearance are largely dependent on the choice of sanding sheet and the pressure applied. A sanding sheet must be free of defects to produce a good sanding output.

- Ensure that you use an even pressure. Excessive pressure does not produce a higher sanding output, it just increases the wear on the sanding sheet.
- A sanding sheet previously used on metal must not be used on other materials.

Replacing the backing plate

⚠ WARNING! RISK OF INJURY!

► Always disconnect the device from the compressed air source before you replace the backing plate ❻.

- Push the open-ended spanner ⓫ between the backing plate ❻ and collar ❼.
- Release the backing plate ❻ by turning the plate anticlockwise and holding the open-ended spanner ⓫ still against this movement.
- Screw on a new backing plate ❻ clockwise until tight while holding the open-ended spanner ⓫ still against this movement.

Maintenance and cleaning

WARNING! RISK OF INJURY!
Disconnect the appliance from the compressed air supply.

⚠ CAUTION!

► Before maintenance, clean off any hazardous substances that may (due to working processes) have accumulated on the appliance. Avoid all skin contact with these substances. If the skin comes into contact with hazardous dusts, this can lead to severe dermatitis. If dust is produced or swirled up during maintenance, it can be inhaled.

NOTE

To ensure correct functioning and long-term durability of the sander, pay attention to the following points:

- Sufficient and continuously intact oil lubrication is highly important for optimum functioning.
- Check the speed and vibration levels after each use.
- Check the idle speed regularly and after any maintenance is performed:
  use a rev counter and perform the measurement without any clamped tools. The idle speed may not be exceeded under any circumstances at a residual pressure of 6.3 bar.

- If the appliance is exhibiting excessive vibration levels, the cause of the vibrations must be identified and repaired.
- Use only the genuine replacement parts recommended by the manufacturer, otherwise you could put users at danger. In doubt, contact the Service Centre.
- Check the sanding disc ❻ regularly for damage.
- Clean the appliance with a soft, dry cloth only.
- Never use sharp or scratchy cleaning agents under any circumstances.

Troubleshooting

Fault	Possible cause	Remedy
Speed too slow, air escapes from the outlet.	Motor parts jamming due to dirt.	Check the pressure supply filter for contamination.
	Pressure supply too low.	Check the pressure supply filter for contamination.
		Lubricate appliance as described in the instructions.
		If necessary, repeat the steps outlined above.
Appliance does not move; compressed air escapes completely through the outlet.	Motor is jammed due to material build-up.	Lubricate appliance as described in the instructions.

Disposal

The packaging consists of environmentally friendly material. It can be disposed of in the local recycling containers.

Do not dispose of the appliance in the normal domestic waste!

Your local community or municipal authorities can provide information on how to dispose of the worn-out appliance.

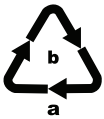

Dispose of the packaging in an environmentally friendly manner. Note the labelling on the packaging and separate the packaging material components for disposal if necessary. The packaging material is labelled with abbreviations (a) and numbers (b) with the following meanings:
1 – 7: Plastics,
20 – 22: Paper and cardboard,
80 – 98: Composites

Your local community or municipal authorities can provide information on how to dispose of the worn-out product.

Kompernass Handels GmbH warranty

Dear Customer,

This appliance has a 3-year warranty valid from the date of purchase. If this product has any faults, you, the buyer, have certain statutory rights. Your statutory rights are not restricted in any way by the warranty described below.

Warranty conditions

The validity period of the warranty starts from the date of purchase. Please keep your original receipt in a safe place. This document will be required as proof of purchase.

If any material or production fault occurs within three years of the date of purchase of the product, we will either repair or replace the product for you at our discretion. This warranty service is dependent on you presenting the defective appliance and the proof of purchase (receipt) and a short written description of the fault and its time of occurrence.

If the defect is covered by the warranty, your product will either be repaired or replaced by us. The repair or replacement of a product does not signify the beginning of a new warranty period.

Warranty period and statutory claims for defects

The warranty period is not prolonged by repairs effected under the warranty. This also applies to replaced and repaired components. Any damage and defects present at the time of purchase must be reported immediately after unpacking. Repairs carried out after expiry of the warranty period shall be subject to a fee.

Scope of the warranty

This appliance has been manufactured in accordance with strict quality guidelines and inspected meticulously prior to delivery.

The warranty covers material faults or production faults. The warranty does not extend to product parts subject to normal wear and tear or fragile parts such as switches, batteries, baking moulds or parts made of glass.

The warranty does not apply if the product has been damaged, improperly used or improperly maintained. The directions in the operating instructions for the product regarding proper use of the product are to be strictly followed. Uses and actions that are discouraged in the operating instructions or which are warned against must be avoided.

This product is intended solely for private use and not for commercial purposes. The warranty shall be deemed void in cases of misuse or improper handling, use of force and modifications/repairs which have not been carried out by one of our authorised Service centres.

Warranty claim procedure

To ensure quick processing of your case, please observe the following instructions:

- Please have the till receipt and the item number (e.g. IAN 12345) available as proof of purchase.
- You will find the item number on the type plate, an engraving on the front page of the instructions (bottom left), or as a sticker on the rear or bottom of the appliance.
- If functional or other defects occur, please contact the service department listed either by **telephone** or by **e-mail**.
- You can return a defective product to us free of charge to the service address that will be provided to you. Ensure that you enclose the proof of purchase (till receipt) and information about what the defect is and when it occurred.

You can download these instructions along with many other manuals, product videos and software on www.lidl-service.com.

Service

GB **Service Great Britain**
Tel.: 0800 404 7657
E-Mail: kompernass@lidl.co.uk

IE **Service Ireland**
Tel.: 1890 930 034
(0,08 EUR/Min., (peak))
(0,06 EUR/Min., (off peak))
E-Mail: kompernass@lidl.ie

IAN 304779

Importer

Please note that the following address is not the service address. Please use the service address provided in the operating instructions.

KOMPERNASS HANDELS GMBH
BURGSTRASSE 21
DE-44867 BOCHUM
GERMANY
www.kompernass.com

Translation of the original Conformity Declaration

We, KOMPERNASS HANDELS GMBH, documents officer: Mr. Semi Uguzlu, BURGSTR. 21, DE - 44867 BOCHUM, GERMANY, hereby declare that this product complies with the following standards, normative documents and EC directives:

Machinery Directive (2006/42/EC)

Applied harmonised standards:

EN ISO 11148-8: 2011

Type designation of machine:

Random orbital air sander PDEXS 125 A1

Year of manufacture: 07-2018

Serial number: IAN 304779

Bochum, 11/07/2018

Semi Uguzlu
- Quality Manager -

The right to effect technical changes in the context of further development is reserved.

Indholdsfortegnelse

Indledning 14
Anvendelsesområde 14
Udstyr 14
Pakkens indhold 14
Tekniske data 14
Generelle sikkerhedsanvisninger for trykluftmaskiner 15
Fare på grund af udslyngede dele 16
Fare på grund af indtrækning 16
Fare under drift 16
Fare på grund af gentagne bevægelser 16
Fare på grund af tilbehør 17
Fare på arbejdspladsen 17
Fare på grund af støv og dampe 17
Fare på grund af støj 18
Fare på grund af vibrationer 18
Yderligere sikkerhedsanvisninger til trykluftmaskiner 18
Maskinspecifikke sikkerhedsanvisninger for slibemaskiner 19
Før første brug 19
Valg af slibeblad 19
Skift af slibeblad 19
Støv- / spånopsugning 19
Påfyldning af olie 19
Første brug 20
Tilslutning af trykluftkilde 20
Tænd/sluk 20
Arbejdsanvisninger 20
Slibning af overflader 20
Skift af slibeskiven 20
Vedligeholdelse og rengøring 21
Afhjælpning af fejl 21
Bortskaffelse 21
Garanti for Kompernass Handels GmbH 22
Service 23
Importør 23
Oversættelse af den originale overensstemmelseserklæring 24

TRYKLUFT-EXCENTERSLIBER PDEXS 125 A1

Indledning

Tillykke med købet af dit nye produkt. Du har valgt et produkt af høj kvalitet. Betjeningsvejledningen er en del af dette produkt. Den indeholder vigtige informationer om sikkerhed, anvendelse og bortskaffelse. Du bør sætte dig ind i alle produktets betjenings- og sikkerhedsanvisninger før brug. Brug kun produktet som beskrevet og kun til de angivne anvendelsesområder. Lad alle dokumenter til produktet følge med, hvis du giver produktet videre til andre.

Anvendelsesområde

Trykluftexcentersliberen er velegnet til slibning, polering og forberedelse af forskellige overflader. Enhver anden anvendelse eller ændring af produktet anses for at være uden for anvendelsesområdet og indebærer betydelige farer for uheld. Vi påtager os intet ansvar for skader, der opstår som følge af anvendelse uden for anvendelsesområdet. Produktet er kun beregnet til privat anvendelse.

Symboler på trykluftværktøjet:

	Før første brug skal betjeningsvejledningen læses.
	Det anbefales at bære beskyttelseshandsker og beskyttelsestøj.
	Brug altid øjenbeskyttelse ved anvendelse eller vedligeholdelse af slibemaskinen.
	Brug altid åndedrætsværn ved støvudvikling.
	Bær altid høreværn.
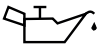	Smør dagligt med olie
	Rotationsretning

Udstyr

❶ Udløser / betjeningsarm
❷ Tilslutning til støvopsugning
❸ Tilslutningsnippel ¼“
❹ Trykluftilslutning (til tilslutningsnippel ¼“)
❺ Hastighedsindstilling
❻ Slibeskive med velcrolukning
❼ Beskyttelseskrave
❽ Hus
❾ Udluftningsslange
❿ Støvpose
⓫ Gaffelnøgle (22 mm) til skift af slibeskiven

Pakkens indhold

1 trykluft-excentersliber
1 gaffelnøgle (22 mm)
1 støvpose
1 udluftningsslange
1 betjeningsvejledning

Tekniske data

Dimensioneret hastighed:	maks. 10500 min^{-1}
Dimensioneret lufttryk:	maks. 6,3 bar
Slibeskive:	Ø 125 mm
Vægt (uden tilbehør):	ca. 963 g

Støjemissionsværdier:

Måleværdi for støj beregnet i henhold til ISO 15744:

Lydtrykniveau:	L_{pA} =	79,3	dB (A)
Usikkerhed:	K_{pA} =	3	dB
Lydeffektniveau:	L_{WA} =	90,3	dB (A)
Usikkerhed:	K_{WA} =	3	dB

Bær høreværn!

Vibrationsemissionsværdi:

Samlet vibrationsværdi målt iht. ISO 28927-3 og EN 12096:

a_h = 6,24 m/s^2

Usikkerhed K = 0,69 m/s^2

⚠ ADVARSEL!

► Støjemissionsværdierne, som er angivet i disse anvisninger, er målt med en målemetode, der er standardiseret efter ISO 15744, og som kan anvendes til sammenligning af maskiner. Støjemissionsværdierne ændrer sig afhængigt af trykluftværktøjets anvendelse og kan i mange tilfælde ligge over de angivne værdier i disse anvisninger. Støjemissionsbelastningen kan undervurderes, hvis trykluftværktøjet anvendes jævnligt på denne måde.

BEMÆRK

► For at opnå en nøjagtig vurdering af støjemissionsbelastningen i et bestemt arbejdstidsrum er man også nødt til at medregne de tidspunkter, hvor produktet er slukket, eller ganske vist er tændt, men ikke anvendes. Dette kan reducere støjemissionsbelastningen over hele tidsrummet betydeligt.

Generelle sikkerhedsanvisninger for trykluftmaskiner

⚠ ADVARSEL!

► Bemærk følgende for at undgå farlige situationer: Sikkerhedsanvisningerne skal være læst og forstået før justering, betjening, reparation, vedligeholdelse og udskiftning af tilbehørsdele på slibemaskinen til slibeblade eller poleringsmaskinen, og før der arbejdes i nærheden af maskinen. Hvis det ikke er tilfældet, kan det føre til alvorlige personskader.

- Slibemaskinen til slibeblade eller poleringsmaskinen må udelukkende justeres, indstilles eller anvendes af kvalificerede og uddannede betjeningspersoner.
- Slibemaskinen til slibeblade eller poleringsmaskinen må ikke ændres. Ændringer kan forringe sikkerhedsanordningernes effektivitet og forøge risikoen for betjeningspersonen.
- Sørg for, at sikkerhedsanvisningerne ikke bliver væk – udlever dem til betjeningspersonen.
- Brug aldrig beskadigede slibemaskiner til slibeblade eller poleringsmaskiner.
- Maskinen skal jævnligt efterses for, om den er mærket med de nominelle værdier og markeringer, som er angivet i denne vejledning. Brugeren skal kontakte producenten for at få nye reservemærkater ved behov.

Fare på grund af udslyngede dele

- Ved brud på arbejdsemnet, tilbehørsdelene eller selve maskinværktøjet kan der slynges dele ud ved høj hastighed.
- Ved betjening af slibemaskinen med slibeblade eller poleringsmaskinen eller ved udskiftning af tilbehørsdele på maskinen skal der altid benyttes slagfast øjenbeskyttelse. Vurder ved hver enkelt anvendelse, hvor nødvendigt det er at bruge beskyttelsesudstyr.
- Ved arbejde over hovedhøjde skal der bæres beskyttelseshjelm. I dette tilfælde skal risikoen for andre personer også tages i betragtning.
- Det skal sikres, at arbejdsemnet er fastgjort sikkert.

Fare på grund af indtrækning

- Det kan føre til kvælning, skalpering og/eller snitsår, hvis løstsiddende tøj, smykker, halskæder, hår eller handsker ikke holdes væk fra maskinen og dens tilbehørsdele.

Fare under drift

- Ved anvendelse af maskinen kan betjeningspersonens hænder blive udsat for risici som f.eks. snitsår, hudafskrabninger eller brandsår. Bær derfor velegnede handsker til beskyttelse af hænderne.
- Betjeningspersonen og vedligeholdelsespersonalet skal fysisk være i stand til at håndtere maskinens størrelse, vægt og effekt.
- Hold maskinen korrekt: Vær parat til at modvirke almindelige eller pludselige bevægelser – hold begge hænder klar.
- Sørg for, at kroppen er i balance, og at du står sikkert.
- Deaktivér udløseren, hvis energiforsyningen afbrydes.
- Brug kun de smøremidler, som anbefales af producenten.
- Beskyttelsesbriller er obligatoriske; det anbefales at bære beskyttelseshandsker og beskyttelsestøj.
- Kontrollér slibeskiven før anvendelse. Den må ikke bruges, hvis den er revnet, knækket eller har været tabt på gulvet.
- Undgå direkte kontakt med den bevægelige slibeskive for at undgå kvæstelser eller snitsår på hænderne eller andre legemsdele. Der skal bæres egnede handsker til beskyttelse af hænderne.
- Brug aldrig maskinen uden slibemiddel.
- Der er risiko for elektrostatisk udladning, hvis maskinen anvendes på plast eller andre ikkeledende materialer.
- Støv og dampe, som udvikles ved slibning og polering, kan føre til en potentielt eksplosiv atmosfære. Brug altid et støvudsugnings- eller undertrykkelsessystem, der passer til det bearbejdede materiale.

Fare på grund af gentagne bevægelser

- Ved anvendelse af en slibe- eller poleringsmaskine kan betjeningspersonen muligvis opleve ubehagelige fornemmelser i hænder og arme samt i hals- og skulderregionen eller andre legemsdele.
- Ved anvendelse af en slibe- eller poleringsmaskine skal betjeningspersonen have en bekvem kropsstilling, have et godt fast greb om maskinen og undgå akavede arbejdsstillinger, som gør det svært at holde balancen. Betjeningspersonen skal skifte kropsstilling, hvis arbejdet varer længe, da det kan være med til at forebygge ubehag og træthed.

- Hvis betjeningspersonen bemærker symptomer som permanent eller gentagne tilfælde af ildebefindende, ubehag, dunken, smerter, prikken, følelsesløshed, en brændende følelse eller stivhed, må disse symptomer ikke ignoreres. Betjeningspersonen skal i så tilfælde konsultere en læge.

Fare på grund af tilbehør

- Afbryd slibe- eller poleringsmaskinen fra energiforsyningen før udskiftning af maskinværktøj eller tilbehørsdele.
- Undgå direkte kontakt med maskinværktøjet under og efter brugen, da det kan være meget varmt eller have skarpe kanter.
- Der må kun anvendes maskinværktøjer til slibemaskiner til slibeblade og poleringsmaskiner, der er godkendt af maskinproducenten.
- Skæreskiver og maskiner til skæring må ikke anvendes.
- Det skal kontrolleres, om maskinværktøjets maksimale driftshastighed (lamelskiver, slibebånd, fiberskiver osv.) er højere end maskinens nominelle rotationshastighed;
- Selvklæbende slibeskiver skal placeres centreret på monteringspladen.

Fare på arbejdspladsen

- **En af hovedårsagerne til skader på arbejdspladsen er, at folk glider, snubler eller falder.** Vær opmærksom på overflader, som kan være blevet glatte ved brug af maskinen samt på risikoen for at snuble over trykluft- eller hydraulikslanger.
- Disse slibemaskiner til slibeblade og poleringsmaskiner er ikke egnede til anvendelse i eksplosionsfarlige atmosfærer og er ikke isolerede mod kontakt med elektriske strømkilder.
- Kontrollér, at der ikke er elektriske ledninger, gasrør osv. i nærheden, som kan føre til farlige situationer, hvis de beskadiges under brug af maskinen.

Fare på grund af støv og dampe

- Støv og dampe, som opstår ved anvendelse af slibe- og poleringsmaskiner, kan føre til sundhedsfarlige skader (som f.eks. kræft, fødselsdefekter, astma og/eller dermatitis); der skal altid foretages en risikovurdering i forbindelse med disse farer og implementeres passende beskyttelsesmekanismer.
- Risikovurderingen skal omfatte alle de støvtyper, som dannes ved brug af maskinen og eventuelle andre støvtyper, som samtidig hvirvles op.
- Slibe- eller poleringsmaskinen skal anvendes og vedligeholdes i overensstemmelse med anbefalingerne i denne vejledning for at reducere frigivelsen af støv og dampe til et minimum.
- Udsugningsluften skal bortledes på en sådan måde, at ophvirvling af støv i støvfyldte miljøer reduceres til et minimum.
- Hvis der opstår støv eller dampe, er det vigtigste at kontrollere dem der, hvor de frigives.
- Alle indsatser eller tilbehørsdele på maskinen til opsamling, udsugning eller bekæmpelse af flyvestøv eller dampe skal anvendes og vedligeholdes i henhold til producentens anvisninger.
- Forbrugsmaterialer/maskinværktøjer skal udvælges, vedligeholdes og udskiftes efter anbefalingerne i denne vejledning for at undgå unødig intensivering af støv- eller dampudviklingen.
- Brug åndedrætsværn i henhold til din arbejdsgivers anvisninger eller som krævet i henhold til arbejdsmiljøreglerne.

Fare på grund af støj

- Ved utilstrækkelig beskyttelse af hørelsen kan høje støjniveauer føre til permanente høreskader, høretab og andre problemer som f.eks. tinnitus (susen, hylen eller summen i ørerne). Der skal altid foretages en risikovurdering i forbindelse med disse farer og implementeres passende beskyttelsesmekanismer.
- Passende beskyttelsesmekanismer omfatter f.eks. anvendelse af isoleringsmaterialer for at undgå høje ringelyde for emnerne.
- Brug høreværn i henhold til din arbejdsgivers anvisninger eller som krævet i henhold til arbejdsmiljøreglerne.
- Slibemaskinen til slibeblade eller poleringsmaskinen skal anvendes og vedligeholdes i overensstemmelse med anbefalingerne i denne vejledning for at undgå unødig forhøjelse af støjniveauet.
- Forbrugsmaterialer/maskinværktøjer skal udvælges, vedligeholdes og udskiftes efter anbefalingerne i denne vejledning for at undgå unødig forøgelse af støjniveauet.
- Hvis slibemaskinen til slibeblade eller poleringsmaskinen er udstyret med en lyddæmper, skal du altid sikre dig, at den er monteret og funktionsdygtig, når maskinen er i drift.

Fare på grund af vibrationer

- Vibrationer kan forårsage skader på nerver og blodcirkulation i hænder og arme.
- Ved arbejde i kolde miljøer skal man være varmt klædt på og holde sine hænder varme og tørre.
- Hvis du mærker følelsesløshed, prikken eller smerter i fingre eller hænder, eller huden på fingre eller hænder bliver hvid, skal du straks afbryde arbejdet med slibemaskinen til slibeblade eller poleringsmaskinen, informere din arbejdsgiver og konsultere en læge.
- Slibemaskinen til slibeblade eller poleringsmaskinen skal anvendes og vedligeholdes i overensstemmelse med anbefalingerne i denne vejledning for at undgå unødig forstærkning af vibrationerne.
- Hold maskinen med et ikke alt for fast greb, men dog sikkert nok til at have den nødvendige reaktionskraft i hænderne, eftersom vibrationsrisikoen som regel bliver større, jo hårdere man holder om maskinen.

Yderligere sikkerhedsanvisninger til trykluftmaskiner

- Trykluft kan forårsage alvorlige personskader.
  - Sørg for, at trykluftforsyningen er slået fra, at luftslangen ikke er under tryk, og at maskinen er koblet fra luftforsyningen, når den ikke er i brug, samt før udskiftning af tilbehør eller udførelse af reparationer.
  - Ret aldrig luftstrømmen mod dig selv eller andre personer.
- Svirpende slanger kan forårsage alvorlige personskader. Kontrollér derfor altid, at slangerne og deres fastgøringssystemer er uden skader og ikke har løsnet sig.

- Hvis der anvendes universal-drejekoblinger (klokoblinger), skal der benyttes låsepinde; slangesikringer af typen Whipcheck skal anvendes for at give beskyttelse, hvis samlingen mellem slangen og maskinen og indbyrdes mellem slangerne svigter.
- Sørg for, at maksimaltrykket, som er angivet på maskinen, ikke overskrides.
- Løft aldrig en trykluftdrevet maskine ved at holde i slangen.

Maskinspecifikke sikkerhedsanvisninger for slibemaskiner

⚠ ADVARSEL!

- Støv fra materialer som blyholdig maling, visse træsorter og metal kan være sundhedsskadelige.
- Berøring eller indånding af disse støvtyper kan udgøre en sundhedsfare for brugeren eller personer i nærheden.
- Brug beskyttelsesbriller og støvmaske!

Før første brug

Valg af slibeblad

Slibning og overflade:

Slibeeffekten og overfladekvaliteten bestemmes af kornstørrelsen på slibebladet.

- Bemærk, at der skal anvendes slibeblade med forskellige kornstørrelser til bearbejdning af de forskellige materialer.

Skift af slibeblad

Trykluftexcentersliberen har en velcro-fastgøring, som gør det nemt og hurtigt at skifte slibebladene.

♦ Løft slibebladet på siden, og tag det af slibeskiven ❻.

BEMÆRK

► Før du sætter et nyt slibeblad på, skal du fjerne støv og snavs fra slibeskiven ❻.

♦ Sørg for, at hullerne i slibebladet stemmer overens med boringerne på slibeskiven ❻.

Støv- / spånopsugning

⚠ OBS!

► Se kapitlet "Sikkerhedsanvisninger".

Egen udsugning med støvsamler (se fig. B):

♦ Sæt udsugningsslangen ❾ helt på støvopsugningens tilslutning ❷. Træk åbningen på støvposen ❿ hen over den løse ende på udsugningsslangen ❾, og bind støvposen ❿ fast.

BEMÆRK

► Tøm støvposen ❿ regelmæssigt og i god tid, så optimal støvopsugning kan garanteres. Åbn hertil lynlåsen på undersiden af støvposen ❿.

Påfyldning af olie

For at trykluftexcentersliberen kan være funktionsdygtig i lang tid, skal det sikres, at der er tilstrækkelig trykluftolie i produktet.

BEMÆRK

► Brug sikre smøremidler.

► Når du bestemmer hvilke smøremidler du skal bruge, skal du overveje de involverede miljømæssige, erhvervsmæssige og sundhedsmæssige aspekter.

Følgende muligheder er til rådighed:

♦ Tilslut en vedligeholdelsesenhed med oliesmører til kompressoren.

♦ Installér en oliesmører i trykluftledningen eller på trykluftmaskinen.

♦ Tilsæt manuelt 3 – 5 dråber trykluftolie til tilslutningsniplen ❸ hvert 15. minut.

Første brug

Tilslutning af trykluftkilde

BEMÆRK

- ► Trykluftexcentersliberen må udelukkende anvendes med renset og kondensatfri trykluft, og produktets maksimale arbejdstryk på 6,3 bar må ikke overskrides.
- ► Trykluftkilden skal være udstyret med en (filter)-trykreduktionsventil, så lufttrykket kan reguleres.

♦ Slut tilslutningsniplen ❸ til trykluftforsyningen med en lynkobling.

Tænd/sluk

BEMÆRK

- ► Tænd altid for trykluftexcentersliberen, før den får kontakt med materialet, og hold den først derefter hen til emnet.

Tænd for trykluftexcentersliberen:

♦ Tryk betjeningsarmen ❶ helt ned.

♦ Indstil hastigheden med hastighedsindstillingen ❺.

Sluk for trykluftexcentersliberen:

♦ Slip betjeningsarmen ❶.

♦ Afbryd produktet fra trykluftkilden, når arbejdet er slut.

BEMÆRK

- ► Løsn først slangen fra trykluftkilden (kompressoren), og fjern derefter forsyningsslangen fra produktet. Derved undgår du, at forsyningsslangen hvirvler rundt.

Arbejdsanvisninger

■ Vent, til produktet er standset, før du lægger det fra dig.

Slibning af overflader

■ Tænd for trykluftexcentersliberen, og stil den med hele slibefladen på underlaget, der skal bearbejdes. Bevæg den med et moderat tryk hen over emnet.

BEMÆRK

- ► Slibeeffekten og slibebilledet bestemmes hovedsageligt af det valgte slibeblad og af trykket, du presser med. Slibebladene skal være i perfekt stand for at give den bedste slibeeffekt.

■ Sørg for at presse ensartet ned. Hvis trykket øges meget, fører det ikke til en bedre slibeeffekt, men derimod til, at slibebladet slides hurtigere.

■ Hvis slibebladet bruges til metal, må det ikke bruges til andre materialer.

Skift af slibeskiven

⚠ ADVARSEL! FARE FOR PERSONSKADER!

- ► Afbryd produktet fra trykluftforsyningen, før du skifter slibeskiven ❻.

♦ Sæt gaffelnøglen ⓫ ind mellem slibeskiven ❻ og beskyttelseskraven ❼.

♦ Løsn slibeskiven ❻ ved at dreje den mod uret og holde igen med gaffelnøglen ⓫.

♦ Skru en ny slibeskive ❻ fast i urets retning, og hold imod med gaffelnøglen ⓫.

Vedligeholdelse og rengøring

ADVARSEL! FARE FOR PERSONSKADER! Afbryd produktet fra trykluftforsyningen, før du foretager vedligeholdelsesarbejde.

⚠ OBS!

► Før vedligeholdelse skal produktet rengøres for farlige stoffer, som kan have samlet sig inde i den (på grund af arbejdsprocesserne). Undgå enhver hudkontakt med disse stoffer. Hvis huden kommer i kontakt med farligt støv, kan det føre til alvorlig dermatitis. Hvis der dannes eller ophvirvles støv under vedligeholdelsesarbejdet, kan det blive indåndet.

BEMÆRK

For at sikre at maskinen fungerer upåklageligt og får en lang levetid, skal følgende punkter overholdes:

- Tilstrækkelig og kontinuerlig oliesmøring er helt afgørende for optimal funktion.
- Kontrollér hastigheden og vibrationsniveauet efter hver anvendelse.
- Kontrollér jævnligt tomgangshastigheden; gør følgende efter vedligeholdelse: Brug en omdrejningstæller og udfør en måling uden opspændt værktøj. Ved et flowtryk på 6,3 bar må tomgangshastigheden under ingen omstændigheder overskrides.
- Hvis maskinen viser tegn på forhøjede vibrationsniveauer, skal årsagen til dette findes og udbedres, før maskinen bruges igen.
- Brug kun originale reservedele fra producenten; ellers kan det udgøre en risiko for betjeningspersonen. I tvivlstilfælde bedes du kontakte servicecentret.
- Kontrollér jævnligt slibeskiven ❻ for skader.
- Rengør udelukkende maskinen med en tør, blød klud eller med trykluft.
- Brug under ingen omstændigheder skrappe og/eller slibende rengøringsmidler.

Afhjælpning af fejl

Fejl	Mulig årsag	Afhjælpning
Hastigheden er for lav, der slipper luft ud af udløbet.	Motordele sidder i klemme på grund af snavs.	Kontrollér filtret i trykluftforsyningen for snavs.
	Trykluftforsyningen er for lav.	Kontrollér filtret i trykluftforsyningen for snavs.
		Smør produktet som beskrevet i vejledningen.
		Gentag de ovennævnte trin ved behov.
Produktet bevæger sig ikke, trykluften slipper ud ved udløbet.	Motoren er blokeret på grund af materialeophobning.	Smør produktet som beskrevet i vejledningen.

Bortskaffelse

Emballagen består udelukkende af miljøvenlige materialer. Den kan bortskaffes i de lokale containere til genbrugsmateriale.

Smid ikke produktet ud sammen med husholdningsaffaldet!

Du kan få oplysninger hos kommunen om bortskaffelse af udtjente produkter.

Bortskaf emballagen miljøvenligt. Vær opmærksom på mærkningen på de forskellige emballagematerialer, og aflever dem sorteret til bortskaffelse. Emballagematerialerne er mærket med forkortelserne (a) og tallene (b) med følgende betydning:

1 – 7: Plast,

20 – 22: Papir og pap,

80 – 98: Kompositmaterialer

Du kan få oplysninger hos kommunen om bortskaffelse af udtjente produkter.

Garanti for Kompernass Handels GmbH

Kære kunde

På dette produkt får du 3 års garanti fra købsdatoen. I tilfælde af mangler ved produktet har du en række juridiske rettigheder i forhold til sælgeren af produktet. Dine juridiske rettigheder forringes ikke af den nedenfor anførte garanti.

Garantibetingelser

Garantiperioden begynder på købsdatoen. Opbevar venligst din originale kvittering et sikkert sted. Dette dokument er nødvendigt for at kunne dokumentere købet.

Hvis der inden for tre år fra købsdatoen for dette produkt opstår en materiale- eller fabrikationsfejl, vil produktet – efter vores valg – blive repareret eller ombyttet gratis for dig. Denne garantiydelse forudsætter, at det defekte produkt og købsbeviset (kvittering) afleveres inden for tre-års-fristen, og der gives en kort skriftlig beskrivelse af, hvori manglen består, og hvornår den er opstået.

Hvis defekten er dækket af vores garanti, får du et repareret eller et nyt produkt retur. Reparation eller ombytning af produktet udløser ikke en ny garantiperiode.

Garantiperiode og juridiske mangelkrav

Garantiperioden forlænges ikke, hvis der gøres brug af garantien. Det gælder også for udskiftede og reparerede dele. Skader og mangler, som eventuelt allerede fandtes ved køb, samt manglende dele, skal anmeldes straks efter udpakningen. Når garantiperioden er udløbet, er reparation af skader betalingspligtig.

Garantiens omfang

Produktet er produceret omhyggeligt efter strenge kvalitetsretningslinjer og testet grundigt inden leveringen.

Garantien dækker materiale- og fabrikationsfejl. Denne garanti omfatter ikke produktdele, der er udsat for normal slitage, og derfor kan betragtes som sliddele, eller for skader på skrøbelige dele, som f.eks. kontakter, batterier, bageforme eller dele som er lavet af glas.

Denne garanti bortfalder, hvis produktet er blevet beskadiget, ikke er forskriftsmæssigt anvendt eller vedligeholdt. For at sikre forskriftsmæssig anvendelse af produktet skal alle anvisninger nævnt i betjeningsvejledningen nøje overholdes. Anvendelsesformål og handlinger, som frarådes eller der advares imod i betjeningsvejledningen, skal ubetinget undgås.

Produktet er kun beregnet til privat og ikke til kommercielt brug. Ved misbrug og uhensigtsmæssig brug, anvendelse af vold og ved indgreb, som ikke er foretaget af vores autoriserede serviceafdeling, bortfalder garantien.

Afvikling af garantisager

For at sikre en hurtig behandling af din anmeldelse bør du følge nedenstående anvisninger:

- Ved alle forespørgsler bedes du have kvitteringen og artikelnummeret (f.eks. IAN 12345) klar som dokumentation for købet.
- Artikelnummeret kan du finde på typeskiltet, som indgravering, på vejledningens forside (nederst til venstre) eller som et klæbemærke på bag- eller undersiden.
- Hvis der opstår funktionsfejl eller øvrige mangler, bedes du først kontakte nedennævnte serviceafdeling **telefonisk** eller **via e-mail**.
- Et produkt, der er registreret som defekt, kan du derefter indsende portofrit til den oplyste serviceadresse med vedlæggelse af købsbevis (kvittering) og en beskrivelse af, hvori manglen består, og hvornår den er opstået.

På www.lidl-service.com kan du downloade denne og mange andre håndbøger, produktvideoer og software.

Service

DK **Service Danmark**
Tel.: 32 710005
E-Mail: kompernass@lidl.dk

IAN 304779

Importør

Bemærk at den efterfølgende adresse ikke er en serviceadresse. Kontakt først det nævnte servicested.

KOMPERNASS HANDELS GMBH
BURGSTRASSE 21
DE-44867 BOCHUM
TYSKLAND
www.kompernass.com

Oversættelse af den originale overensstemmelseserklæring

Vi, KOMPERNASS HANDELS GMBH, dokumentansvarlig: Semi Uguzlu, BURGSTR. 21, DE - 44867 BOCHUM, TYSKLAND, erklærer hermed, at dette produkt stemmer overens med følgende standarder, standardiseringsdokumenter og EU-direktiver:

Maskindirektivet (2006 / 42 / EC)

Anvendte harmoniserede standarder:

EN ISO 11148-8: 2011

Typebetegnelse for maskinen:

Trykluft-excentersliber PDEXS 125 A1

Produktionsår: 07 - 2018

Serienummer: IAN 304779

Bochum, 11.07.2018

Semi Uguzlu

- Kvalitetschef -

Vi forbeholder os ret til tekniske ændringer med henblik på videreudvikling.

Table des matières

Introduction 26
Utilisation conforme à l'usage prévu 26
Équipement 26
Matériel livré 26
Caractéristiques techniques 26
Avertissements de sécurité généraux pour les outils pneumatiques 27
Risques engendrés par des pièces projetées 28
Risques de happage 28
Risques en service 28
Risques engendrés par des mouvements répétitifs 28
Risques engendrés par des accessoires 29
Risques au poste de travail 29
Risques engendrés par la poussière et les vapeurs 29
Risques engendrés par le bruit 30
Risques engendrés par les vibrations 30
Instructions de sécurité supplémentaires pour les machines pneumatiques 30
Consignes de sécurité spécifiques aux ponceuses 31
Avant la mise en service 31
Choisir le disque abrasif 31
Changer de disque abrasif 31
Aspiration de la poussière / des copeaux 31
Rajout d'huile 31
Mise en service 32
Raccordement à la source d'air comprimé 32
Allumer et éteindre 32
Consignes de travail 32
Poncer des surfaces 32
Changer de plateau de ponçage 32
Entretien et nettoyage 33
Dépannage 33
Mise au rebut 34
Garantie de Kompernass Handels GmbH 34
Service après-vente 35
Importateur 35
Traduction de la déclaration de conformité originale 36

PONCEUSE EXCENTRIQUE PNEUMATIQUE PDEXS 125 A1

Introduction

Nous vous félicitons pour l'achat de votre nouvel appareil. Vous venez ainsi d'opter pour un produit de grande qualité. Le mode d'emploi fait partie de ce produit. Il contient des remarques importantes concernant la sécurité, l'usage et la mise au rebut. Avant d'utiliser le produit, veuillez vous familiariser avec toutes les consignes d'utilisation et de sécurité. N'utilisez le produit que conformément aux descriptions et pour les domaines d'utilisation prévus. Si vous cédez le produit à un tiers, remettez-lui également tous les documents.

Utilisation conforme à l'usage prévu

La ponceuse excentrique pneumatique convient au ponçage, au lustrage/polissage et à la préparation de surfaces diverses. Toute utilisation autre ou modification de l'appareil est considérée comme non conforme et s'accompagne de risques d'accident non négligeables. Nous déclinons toute responsabilité pour les dommages causés résultant d'une utilisation non conforme. L'appareil est uniquement conçu pour une utilisation privée.

Symboles sur l'outil pneumatique :

WARNING!	Veuillez lire le mode d'emploi avant la mise en service.
	Le port de gants de protection et d'une tenue de protection est recommandé.
	Lors de l'utilisation ou de la maintenance de la ponçeuse pneumatique, portez toujours une protection oculaire.
	Portez toujours une protection respiratoire en cas de dégagement de poussière.
	Portez toujours une protection auditive.
	Huiler quotidiennement
	Sens de rotation

Équipement

1. Déclencheur / levier de commande
2. Raccord pour aspiration de poussière
3. Embout mâle ¼"
4. Raccord d'air comprimé (pour embout mâle ¼")
5. Variateur de vitesse
6. Plateau de ponçage avec fermeture auto-agrippante
7. Manchette
8. Boîtier
9. Flexible d'évacuation de l'air
10. Sac à poussière
11. Clé plate (22 mm) pour changer le plateau de ponçage

Matériel livré

1 ponceuse excentrique pneumatique

1 clé plate (22 mm)

1 sac à poussière

1 flexible d'évacuation de l'air

1 mode d'emploi

Caractéristiques techniques

Vitesse nominale :	max. 10500 min^{-1}
Pression nominale de l'air :	max. 6,3 bars
Plateau de ponçage :	Ø 125 mm
Poids (sans accessoires) :	env. 963 g

Valeurs d'émission sonore :

Valeur de mesure pour le bruit déterminée conformément à ISO 15744 :

Niveau de pression acoustique :	L_{pA} =	79,3	dB (A)
Imprécision :	K_{pA} =	3	dB
Niveau de puissance acoustique :	L_{WA} =	90,3	dB (A)
Imprécision :	K_{WA} =	3	dB

Porter une protection auditive !

Valeur d'émission des vibrations :

Valeur totale de vibrations déterminée conformément à ISO 28927-3 et EN 12096 :

a_h = 6,24 m/s^2

Imprécision K = 0,69 m/s^2

⚠ AVERTISSEMENT !

► Les valeurs d'émission sonores indiquées dans ces instructions ont été mesurées conformément aux méthodes de mesure décrites dans la norme ISO 15744 et peuvent être utilisées pour la comparaison d'appareils. Les valeurs d'émission sonore vont varier en fonction de l'usage de l'outil pneumatique et peuvent, dans certains cas, excéder la valeur indiquée dans ces instructions. La sollicitation due aux émissions sonores pourrait être sous-estimée si l'outil pneumatique est utilisé régulièrement de cette manière.

REMARQUE

► Pour obtenir une estimation précise de la sollicitation due aux émissions sonores pendant un certain temps de travail, il faut également tenir compte des périodes pendant lesquelles l'appareil est éteint, ou de celles durant lesquelles il est certes allumé mais n'est pas effectivement utilisé. Ceci peut considérablement réduire la sollicitation due aux émissions sonores pendant toute la durée du travail.

Avertissements de sécurité généraux pour les outils pneumatiques

⚠ AVERTISSEMENT !

► Concernant des risques multiples : Les consignes de sécurité doivent avoir été lues et comprises avant l'installation, l'utilisation, la réparation, la maintenance et le remplacement d'accessoires sur la ponceuse à disques abrasifs ou sur la polisseuse/lustreuse, ainsi qu'avant le travail à proximité de la machine. Dans le cas contraire, de graves blessures corporelles peuvent s'ensuivre.

- La ponceuse à disques abrasifs ou la polisseuse/lustreuse doit être exclusivement installée, réglée et utilisée par du personnel qualifié et formé en conséquence.
- Cette ponceuse à disques abrasifs ou cette polisseuse/lustreuse ne doit pas être modifiée. Les modifications risquent de restreindre l'efficacité des mesures de sécurité et d'augmenter les risques pour l'opérateur.
- Les consignes de sécurité ne doivent pas se perdre : remettez-les à l'utilisateur.
- N'utilisez jamais des ponceuses à disques abrasifs ou des polisseuses/lustreuses endommagées.
- L'appareil doit être soumis régulièrement à une inspection afin de contrôler qu'il présente bien les valeurs nominales et les marquages requis dans ce mode d'emploi. L'utilisateur doit contacter le fabricant afin d'obtenir si besoin des plaques de remplacement.

Risques engendrés par des pièces projetées

- Si la pièce, des accessoires voire l'outil machine lui-même cassent, des débris risquent d'être projetés à grande vitesse.
- Lors du fonctionnement de la ponceuse à disques abrasifs ou de la polisseuse/lustreuse, ou lors du remplacement d'accessoires sur la machine, le port d'une protection oculaire résistante aux impacts est obligatoire. Le niveau de protection nécessaire doit être évalué séparément pour chaque utilisation.
- Pendant des travaux au dessus de la tête, toujours porter un casque de protection. Dans ce cas, les risques courus par d'autres personnes doivent également être estimés.
- Il faut s'assurer que la pièce à usiner soit fixée de manière sûre.

Risques de happage

- Si des vêtements amples, bijoux, colliers, cheveux ou gants ne sont pas maintenus loin de la machine et de ses accessoires, cela engendre un risque d'étouffement, d'arrachage du cuir chevelu et/ou de blessures (coupures).

Risques en service

- Pendant l'utilisation de la machine, les mains de l'utilisateur peuvent être exposées à des risques par exemple de coupure ainsi que d'éraflures et d'échaudement. Pour vous protéger les mains, portez des gants appropriés.
- L'utilisateur ainsi que le personnel de maintenance doivent être physiquement en mesure de maîtriser la taille, la masse et la puissance de la machine.
- Tenez la machine correctement : Soyez prêt à contrer les mouvements habituels mais aussi ceux inopinés : tenez vos deux mains prêtes.
- Veillez à placer votre corps bien en équilibre et à tenir l'appareil de manière sûre.
- En cas de coupure de l'alimentation énergétique, relâchez le déclencheur servant à mettre l'appareil en marche et hors service.
- Utilisez uniquement les lubrifiants recommandés par le fabricant.
- Il faut porter des lunettes de protection ; le port de gants de protection et d'une tenue de protection est recommandé.
- Vérifier le plateau de ponçage avant chaque utilisation. Ne pas utiliser lorsque ce dernier est déchiré, cassé ou tombé par terre.
- Éviter tout contact direct avec le plateau de ponçage mobile afin d'éviter que les mains ou d'autres parties du corps soient écrasées ou coupées. Il convient de porter des gants de protection adaptés.
- Ne jamais utiliser la machine sans moyen de ponçage.
- Il y a risque de décharge électrostatique lorsque la machine est utilisée sur du plastique et d'autres matériaux non conducteurs.
- Une atmosphère potentiellement explosive peut être créée par la poussière et les vapeurs causées par le ponçage et le ponçage à l'émeri. Un système d'aspiration des poussières ou de suppression adapté au matériau usiné doit toujours être utilisé.

Risques engendrés par des mouvements répétitifs

- Lors de l'utilisation d'une ponceuse à disques abrasifs ou d'une polisseuse/lustreuse pour réaliser différents travaux, il est possible que l'utilisateur ressente des sensations désagréables dans les mains et les bras ainsi qu'au niveau des épaules et du cou, ou bien sur d'autres parties du corps.
- Lors de l'utilisation d'une ponceuse à disques abrasifs ou d'une polisseuse/lustreuse, l'utilisateur doit adopter une posture agréable, tout en veillant à un maintien sûr et à éviter toute posture défavorable ou rendant difficile le maintien de l'équilibre. L'utilisateur doit changer de posture en cas de travaux de longue durée, ce qui peut être utile afin d'éviter des désagréments et la fatigue.

- Si l'utilisateur ressent des symptômes tels que par ex. un malaise durable ou si réapparaissant à plusieurs reprises des maux, palpitations, douleurs, picotements, engourdissement, une brûlure ou raideur, ces signes ne doivent pas être ignorés.
  L'utilisateur doit dans ce cas consulter un médecin disposant des qualifications adaptées.

Risques engendrés par des accessoires

- Avant de changer l'outil de la machine ou des accessoires, débranchez la ponceuse à disques abrasifs ou la polisseuse/lustreuse de l'alimentation énergétique.
- Pendant et après l'utilisation, évitez tout contact direct avec l'outil de la machine car il peut s'être échauffé ou présenter des arêtes vives.
- Seul un outillage machine prévu par le fabricant de la ponceuse à disques abrasifs ou de la polisseuse/lustreuse peut être utilisé pour les ponceuses à disques abrasifs et polisseuses/lustreuses.
- Il ne faut pas utiliser de disques de tronçonnage ni de machines de découpe.
- Vérifier ceci : la vitesse de service maximale de l'outillage machine (disques flottants, bandes de ponçage, disques en fibre etc.) doit être supérieure à la vitesse nominale de la machine ;
- Les disques autoadhésifs doivent être positionnés de manière concentrique sur la plaque de fixation.

Risques au poste de travail

- **Principales causes de blessures sur le lieu de travail : dérapage, trébuchement et chute.** Faites attention aux surfaces pouvant être devenues glissantes suite à l'utilisation de la machine, et aux risques de trébucher créés par le flexible pneumatique ou le flexible hydraulique.
- Ces ponceuses à disques abrasifs ou polisseuses/lustreuses ne sont pas destinées à être utilisées dans des atmosphères explosives et ne sont pas isolées contre le contact avec des sources de courant électrique.
- Assurez-vous de l'absence de toute ligne électrique, tuyauterie de gaz etc. susceptible d'entraîner un danger en cas de d'endommagement dû à l'utilisation de la machine.

Risques engendrés par la poussière et les vapeurs

- Les poussières et vapeurs dégagées par l'utilisation de ponceuses à disques abrasifs et polisseuses/lustreuses peuvent engendrer des risques pour la santé (comme par ex. cancer, malformations congénitales, asthme et/ou dermatite) ; il est indispensable de réaliser une analyse de risque par rapport à ces dangers et de mettre en œuvre des mécanismes réglementaires correspondants.
- Les poussières créées ainsi que l'éventuel soulèvement des poussières existantes doivent être pris en compte lors de cette analyse de risques.
- La ponceuse à disques abrasifs ou polisseuse/lustreuse doit être utilisée et entretenue conformément aux recommandations données dans ce mode d'emploi, afin de réduire à un minimum le dégagement de poussières et de vapeurs.
- L'air d'échappement doit être évacué de manière à réduire à un minimum le soulèvement de poussière dans des environnements poussiéreux.
- En cas de génération de poussières ou de vapeurs, il convient de les contrôler sur leur lieu de dégagement.
- Toutes les pièces intégrées ou accessoires de la machine prévus pour la collecte, l'aspiration ou la suppression de la poussière volante ou des vapeurs doivent être utilisés et entretenus conformément aux instructions du fabricant.
- Les consommables/outillages machine doivent être sélectionnés, entretenus et remplacés conformément aux recommandations données dans ce mode d'emploi afin d'éviter une intensification inutile du dégagement de poussière ou de vapeur.
- Utilisez des équipements de protection respiratoire conformément aux instructions de votre employeur ou comme prescrits dans les dispositions sanitaires et de protection du travail.

Risques engendrés par le bruit

- L'effet d'un niveau sonore élevé peut, en cas de protection auditive insuffisante, provoquer des lésions auditives, une perte d'acuité auditive ainsi que d'autres problèmes comme par ex. des acouphènes (sonneries, sifflements, bourdonnements, ronronnements dans l'oreille). C'est la raison pour laquelle il est indispensable de réaliser une analyse de risque par rapport à ces dangers et de mettre en œuvre des mécanismes réglementaires correspondants.
- Des mesures comme par ex. l'utilisation de matériaux isolants, visant à éviter les bruits de sonnerie apparaissant sur les pièces à usiner, font partie des mécanismes réglementaires de nature à réduire le risque.
- Utilisez des équipements de protection auditive conformément aux instructions de votre employeur ou comme prescrits dans les dispositions sanitaires et de protection du travail.
- La ponceuse à disques abrasifs ou la polisseuse/lustreuse doit être utilisée et entretenue conformément aux recommandations données dans ce mode d'emploi, afin d'éviter une augmentation inutile du niveau sonore.
- Les consommables/outillages machine doivent être sélectionnés, entretenus et remplacés conformément aux recommandations données dans ce mode d'emploi afin d'éviter une augmentation inutile du niveau sonore.
- Assurez-vous toujours, si la ponceuse à disques abrasifs ou la polisseuse/lustreuse est équipée d'un silencieux, que ce dernier soit en place et opérationnel lorsque la machine est utilisée.

Risques engendrés par les vibrations

- L'influence des vibrations peut provoquer des lésions au niveau des nerfs et des problèmes de circulation sanguine dans les mains et les bras.
- Lors de travaux dans un environnement froid, portez des vêtements chauds et maintenez vos mains au chaud et au sec.
- Si vous constatez une sensation d'engourdissement, des picotements ou des douleurs dans les doigts ou les mains, ou si la peau de vos doigts ou de vos mains devient blanche, arrêtez immédiatement le travail avec la ponceuse à disques abrasifs ou la polisseuse/lustreuse, informez-en votre employeur et consultez un médecin.
- La ponceuse à disques abrasifs ou la polisseuse/lustreuse doit être utilisée et entretenue conformément aux recommandations données dans ce mode d'emploi, afin d'éviter une amplification inutile des vibrations.
- Ne tenez pas la machine trop fermement mais d'une main sûre, en respectant les forces de réaction des mains nécessaires, car le risque lié aux vibrations augmente en règle générale avec l'augmentation de la force de préhension.

Instructions de sécurité supplémentaires pour les machines pneumatiques

- **L'air comprimé peut provoquer des blessures graves.**
  - Si la machine n'est pas utilisée, ainsi que lors de l'échange d'accessoires ou bien avant la réalisation de travaux de réparation, veillez à ce que l'alimentation en air soit fermée, que le flexible pneumatique ne soit pas sous pression et que la machine soit débranchée de l'alimentation d'air.
  - Ne dirigez jamais la sortie d'air vers vous-même ou d'autres personnes.
- Les flexibles qui battent comme un fouet peuvent provoquer des blessures graves. Vérifiez de ce fait toujours si les flexibles et leurs fixations sont intacts ou s'ils ne se sont pas détachés.
- Si des accouplements tournants universels (accouplements à griffes) sont utilisés, des tiges de retenue doivent être intégrées ; des sécurités anti-effet de fouet pour flexibles doivent être utilisées afin de protéger en cas de défaillance du raccord du flexible avec la machine et du raccord des flexibles entre eux.
- Veillez à ce que la pression maximale indiquée sur la machine ne soit pas dépassée.
- Ne portez jamais les machines pneumatiques par leur flexible.

Consignes de sécurité spécifiques aux ponceuses

⚠ AVERTISSEMENT !

- Les poussières de matériaux issues par exemple d'un enduit plombifère, de certains types de bois et de métal peuvent être dangereuses pour la santé.
- Le contact ou l'inhalation de ces poussières nocives/toxiques peut représenter un danger pour l'opérateur ou des personnes situées à proximité.
- Portez des lunettes de protection et un masque anti-poussière !

Avant la mise en service

Choisir le disque abrasif

Enlèvement et surface :

la performance d'enlèvement et la qualité de surface sont déterminées par l'épaisseur du grain du disque abrasif.

- Veuillez tenir compte du fait qu'il convient d'utiliser des disques abrasifs de grains différents pour l'usinage des différents matériaux.

Changer de disque abrasif

La ponceuse excentrique pneumatique dispose d'une surface auto-agrippante qui permet un remplacement simple et rapide des disques abrasifs.

- ♦ Soulevez le disque abrasif sur le côté et détachez-le du plateau de ponçage ❻ pour le retirer.

REMARQUE

- ► Avant de fixer un nouveau disque abrasif retirez la poussière et la saleté du plateau de ponçage ❻.

- ♦ Veillez à ce que les trous du disque abrasif correspondent aux alésages du plateau de ponçage ❻.

Aspiration de la poussière / des copeaux

⚠ ATTENTION !

- ► Tenez compte du chapitre "Consignes de sécurité".

Aspiration propre avec un dispositif de récupération de la poussière (voir fig. B) :

- ♦ Glissez le flexible d'évacuation de l'air ❾ entièrement sur le raccord d'aspiration de la poussière ❷. Enfilez ensuite l'ouverture du sac à poussière ❿ sur l'extrémité libre du flexible d'évacuation de l'air ❾ et attachez-bien le sac à poussière ❿.

REMARQUE

- ► Videz le sac à poussière ❿ à temps et régulièrement pour garantir une aspiration optimale de la poussière. Ouvrez pour cela la fermeture à glissière située en dessous du sac à poussière ❿.

Rajout d'huile

Afin que la ponceuse excentrique pneumatique demeure longtemps fonctionnelle, il faut qu'il y ait suffisamment d'huile pneumatique dans l'appareil.

REMARQUE

- ► Utilisez des lubrifiants sûrs.
- ► Lors de la détermination des lubrifiants à utiliser, vous devez tenir compte des aspects environnementaux, professionnels et sanitaires impliqués.

Vous disposez des possibilités suivantes :

- ♦ Raccordez un conditionneur d'air comprimé avec huileur au compresseur.
- ♦ Installez un huileur intégré dans la conduite d'air comprimé ou sur l'appareil pneumatique.
- ♦ Versez env. 3-5 gouttes d'huile pneumatique manuellement toutes les 15 minutes de fonctionnement dans l'embout mâle ❸.

Mise en service

Raccordement à la source d'air comprimé

REMARQUE

► La ponceuse excentrique pneumatique doit être utilisée exclusivement avec de l'air comprimé épuré exempt de condensat, et la pression maximale de travail (6,3 bars) ne doit pas être dépassée dans l'appareil.

► Pour pouvoir réguler la pression de l'air, la source d'air comprimé doit être équipée d'un détendeur (à filtre).

♦ Raccordez à nouveau l'embout mâle ❸ à l'alimentation en air comprimé à l'aide d'un raccord rapide.

Allumer et éteindre

REMARQUE

► Allumez toujours la ponceuse excentrique pneumatique avant son entrée en contact avec le matériau et ensuite seulement guidez l'appareil sur la pièce à poncer.

Mise en marche de la ponceuse excentrique pneumatique :

♦ Poussez le levier de commande ❶ complètement vers le bas.

♦ Réglez la vitesse à l'aide du variateur de vitesse ❺.

Mise hors service de la ponceuse excentrique pneumatique :

♦ Relâchez le levier de commande ❶.

♦ Débranchez l'appareil de la source d'air comprimé une fois le travail terminé.

REMARQUE

► Desserrez tout d'abord le flexible de la source d'air comprimé (compresseur) puis retirez ensuite le flexible d'alimentation de l'appareil. Vous évitez ainsi un tournoiement du flexible d'alimentation.

Consignes de travail

■ Attendez que l'appareil se soit immobilisé avant de le poser.

Poncer des surfaces

■ Mettez la ponceuse excentrique pneumatique en marche et posez-la avec la surface de ponçage entière sur la surface à travailler. Déplacez-la en exerçant une pression modérée sur la pièce à usiner.

REMARQUE

► La performance d'enlèvement et l'aspect du ponçage sont essentiellement déterminés par le choix du disque abrasif. Seuls des disques abrasifs impeccables donnent une bonne performance de ponçage.

■ Veillez à une pression de contact uniforme. Une augmentation excessive de la pression de contact n'entraîne pas uniquement une performance de ponçage plus élevée, mais une usure plus importante du disque abrasif.

■ N'utilisez plus un disque abrasif, avec lequel du métal a été poncé, sur d'autres matériaux.

Changer de plateau de ponçage

⚠ AVERTISSEMENT ! RISQUE DE BLESSURE !

► Débranchez l'appareil de l'alimentation en air comprimé avant de nettoyer le plateau de ponçage ❻.

♦ Glissez la clé plate ⓫ entre le plateau de poncage ❻ et la manchette ❼.

♦ Desserrez le plateau de ponçage ❻ en le tournant dans le sens antihoraire en contrant avec la clé plate ⓫.

♦ Vissez un nouveau plateau de ponçage ❻ dans le sens horaire et contrez avec la clé plate ⓫.

Entretien et nettoyage

AVERTISSEMENT ! RISQUE DE BLESSURES ! Avant les travaux de maintenance, débranchez l'appareil du réseau d'air comprimé.

⚠ ATTENTION !

► Nettoyez l'appareil avant la maintenance pour éliminer les substances dangereuses qui, suite aux processus de travail, s'y sont déposées. Évitez tout contact cutané avec ces substances. Si la peau entre en contact avec des poussières dangereuses, ceci peut provoquer une dermatite grave. Si de la poussière est dégagée ou soulevée durant les travaux de maintenance, elle risque d'être inspirée.

REMARQUE

Pour garantir un fonctionnement impeccable et une longue durée de vie à la ponceuse, il faut respecter les points suivants :

- Pour un fonctionnement optimal, il est capital que la lubrification par huile soit suffisante et constamment intacte.
- Vérifiez après chaque utilisation la vitesse de rotation et le niveau de vibrations.
- Vérifiez la vitesse de fonctionnement à vide régulièrement ainsi qu'après chaque maintenance : Utilisez pour cela un compte-tours et effectuez la mesure sans serrer d'outil dans l'appareil. À une pression d'écoulement de 6,3 bars, il ne faut en aucun cas dépasser la vitesse de fonctionnement à vide.
- Si un niveau de vibration plus élevé est généré par l'appareil, la cause doit être éliminée ou réparée avant de poursuivre l'utilisation.
- Utilisez uniquement les pièces de rechange et remplacement d'origine du fabricant, sans quoi les utilisateurs encourent des risques. Contactez le centre de service après-vente en cas de doute.
- Vérifiez régulièrement le plateau de ponçage ❻ en vue de détecter des détériorations.
- Nettoyez l'appareil uniquement avec un chiffon doux et sec ou à l'air comprimé.
- N'utilisez en aucun cas de produits nettoyants agressifs et/ou provoquant des rayures.

Dépannage

Panne	Cause possible	Résolution
Vitesse trop basse, de l'air s'échappe par l'orifice d'évacuation.	Pièces moteur coincées par la saleté.	Vérifier l'absence de saleté au niveau du filtre de l'alimentation sous pression.
	Pression d'alimentation trop basse.	Vérifier l'absence de saleté au niveau du filtre de l'alimentation sous pression.
		Lubrifier l'appareil comme décrit dans le mode d'emploi.
		Si nécessaire, répéter les indications ci-dessus.
L'appareil ne bouge pas, l'air comprimé s'échappe entièrement par l'orifice d'évacuation.	Le moteur est bloqué à cause d'une accumulation de matériau.	Lubrifier l'appareil comme décrit dans le mode d'emploi.

Mise au rebut

L'emballage se compose de matériaux respectueux de l'environnement. Il peut être éliminé dans les conteneurs de recyclage locaux.

Ne jetez pas l'appareil avec les ordures ménagères !

Renseignez-vous auprès de votre mairie ou des services de votre commune pour connaître les possibilités de mise au rebut de votre appareil usagé.

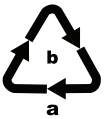

Éliminez l'emballage d'une manière respectueuse de l'environnement. Observez le marquage sur les différents matériaux d'emballage et triez-les séparément si nécessaire. Les matériaux d'emballage sont repérés par des abréviations (a) et des numéros (b) qui ont la signification suivante :

1 – 7 : Plastiques,

20 – 22 : Papier et carton,

80 – 98 : Matériaux composites

Renseignez-vous auprès de votre commune pour connaître les possibilités de mise au rebut de votre appareil usagé.

Garantie de Kompernass Handels GmbH

Chère cliente, cher client,

Cet appareil est garanti 3 ans à partir de la date d'achat. Si ce produit venait à présenter des vices, vous disposez de droits légaux face au vendeur de ce produit. Vos droits légaux ne sont pas restreints par notre garantie présentée ci-dessous.

Conditions de garantie

La période de garantie débute à la date de l'achat. Veuillez bien conserver le ticket de caisse d'origine. Ce document servira de preuve d'achat.

Si dans un délai de trois ans suivant la date d'achat de ce produit, un vice de matériel ou de fabrication venait à apparaître, le produit sera réparé ou remplacé gratuitement par nos soins, selon notre choix. Cette prestation de garantie nécessite dans un délai de trois ans la présentation de l'appareil défectueux et du justificatif d'achat (ticket de caisse) ainsi que la description brève du vice et du moment de son apparition.

Si le vice est couvert par notre garantie, vous recevrez le produit réparé ou un nouveau produit en retour. Aucune nouvelle période de garantie ne débute avec la réparation ou l'échange du produit.

Période de garantie et réclamation légale pour vices cachés

L'exercice de la garantie ne prolonge pas la période de garantie. Cette disposition s'applique également aux pièces remplacées ou réparées. Les dommages et vices éventuellement déjà présents à l'achat doivent être signalés immédiatement après le déballage. Toute réparation survenant après la période sous garantie fera l'objet d'une facturation.

Étendue de la garantie

L'appareil a été fabriqué avec soin conformément à des directives de qualité strictes et consciencieusement contrôlé avant sa livraison.

La prestation de garantie est valable pour des vices de matériel et de fabrication. Cette garantie ne s'étend pas aux pièces du produit qui sont exposées à une usure normale et peuvent de ce fait être considérées comme pièces d'usure, ni aux détériorations de pièces fragiles, par ex. connecteur, accu, moules ou pièces en verre.

Cette garantie devient caduque si le produit est détérioré, utilisé ou entretenu de manière non conforme. Toutes les instructions listées dans le manuel d'utilisation doivent être exactement respectées pour une utilisation conforme du produit. Des buts d'utilisation et actions qui sont déconseillés dans le manuel d'utilisation, ou dont vous êtes avertis doivent également être évités.

Le produit est uniquement destiné à un usage privé et ne convient pas à un usage professionnel.
La garantie est annulée en cas d'entretien incorrect et inapproprié, d'usage de la force et en cas d'intervention non réalisée par notre centre de service après-vente agréé.

Procédure en cas de garantie

Afin de garantir un traitement rapide de votre demande, veuillez suivre les indications suivantes :

- Veuillez avoir à portée de main pour toutes questions le ticket de caisse et la référence article (par ex. IAN 12345) en tant que justificatif de votre achat.
- Vous trouverez la référence sur la plaque signalétique, une gravure, sur la page de garde de votre manuel d'utilisation (en bas à gauche) ou sous forme d'autocollant au dos ou sur le dessous.
- Si des erreurs de fonctionnement ou d'autres vices venaient à apparaître, veuillez d'abord contacter le département service clientèle cité ci-dessous par **téléphone** ou **par e-mail**.
- Vous pouvez ensuite retourner un produit enregistré comme étant défectueux en joignant le ticket de caisse et en indiquant en quoi consiste le vice et quand il est survenu, sans devoir l'affranchir à l'adresse de service après-vente communiquée.

Sur www.lidl-service.com, vous pouvez télécharger ce manuel ainsi que beaucoup d'autres, des vidéos produit et logiciels.

Service après-vente

FR **Service France**
Tel.: 0800 919270
E-Mail: kompernass@lidl.fr

BE **Service Belgique**
Tel.: 070 270 171 (0,15 EUR/Min.)
E-Mail: kompernass@lidl.be

IAN 304779

Importateur

Veuillez tenir compte du fait que l'adresse suivante n'est pas une adresse de service après-vente. Veuillez d'abord contacter le service mentionné.

KOMPERNASS HANDELS GMBH
BURGSTRASSE 21
DE-44867 BOCHUM
ALLEMAGNE
www.kompernass.com

Traduction de la déclaration de conformité originale

Nous soussignés, KOMPERNASS HANDELS GMBH, responsable du document : M. Semi Uguzlu, BURGSTR. 21, DE - 44867 BOCHUM, ALLEMAGNE, déclarons par la présente que ce produit est en conformité avec les normes, documents normatifs et directives CE suivants :

Directive relative aux machines (2006 / 42 / EC)

Normes harmonisées appliquées :

EN ISO 11148-8 : 2011

Désignation du modèle de la machine :

Ponceuse excentrique pneumatique PDEXS 125 A1

Année de fabrication : 07 - 2018

Numéro de série : IAN 304779

Bochum, le 11/07/2018

Semi Uguzlu

- Responsable qualité -

Sous réserve de modifications techniques à des fins de perfectionnement.

Inhoud

Inleiding . . . 38
Gebruik in overeenstemming met bestemming . . . 38
Uitrusting . . . 38
Inhoud van het pakket . . . 38
Technische gegevens . . . 38
Algemene veiligheidsvoorschriften voor persluchtapparaten . . . 39
Risico's door weggeslingerde fragmenten . . . 40
Risico's door verstrikking . . . 40
Risico's tijdens gebruik . . . 40
Risico's door herhaalde bewegingen . . . 40
Risico's door accessoires . . . 41
Risico's op de werkplek . . . 41
Risico's door stof en dampen . . . 41
Risico's door lawaai . . . 42
Risico's door trillingen . . . 42
Aanvullende veiligheidsvoorschriften voor pneumatische machines . . . 42
Apparaatspecifieke veiligheidsvoorschriften voor schuurmachines . . . 43
Vóór de ingebruikname . . . 43
Schuurvel kiezen . . . 43
Schuurvel vervangen . . . 43
Stof-/spaanafzuiging . . . 43
Olie bijvullen . . . 43
Ingebruikname . . . 44
Persluchtbron aansluiten . . . 44
In- en uitschakelen . . . 44
Werkinstructies . . . 44
Vlakken schuren . . . 44
Schuurzool vervangen . . . 44
Onderhoud en reiniging . . . 45
Problemen oplossen . . . 45
Afvoeren . . . 46
Garantie van Kompernaß Handels GmbH . . . 46
Service . . . 47
Importeur . . . 47
Vertaling van de oorspronkelijke conformiteitsverklaring . . . 48

PERSLUCHT-EXCENTERSCHUUR-MACHINE PDEXS 125 A1

Inleiding

Hartelijk gefeliciteerd met de aankoop van uw nieuwe apparaat. U hebt hiermee gekozen voor een hoogwaardig product. De gebruiksaanwijzing maakt deel uit van dit product. Deze bevat belangrijke aanwijzingen voor veiligheid, gebruik en afvoer. Lees alle bedienings- en veiligheidsvoorschriften voordat u het product in gebruik neemt. Gebruik het product uitsluitend op de voorgeschreven wijze en voor de aangegeven doeleinden. Geef alle documenten mee als u het product overdraagt aan een derde.

Gebruik in overeenstemming met bestemming

De perslucht-excenterschuurmachine is geschikt voor het schuren, polijsten en prepareren van uiteenlopende oppervlakken. Elk ander gebruik of wijziging van het apparaat geldt als niet in overeenstemming met de bestemming en brengt ernstig gevaar voor ongelukken met zich mee. Voor schade die voortvloeit uit gebruik dat niet in overeenstemming is met de bestemming aanvaarden wij geen aansprakelijkheid. Het apparaat is alleen bestemd voor privégebruik.

Symbolen op het persluchtapparaat:

⚠ WARNING!	Lees de gebruiksaanwijzing zorgvuldig door voordat u het apparaat in gebruik neemt.
	We raden aan om veiligheidshandschoenen en veiligheidskleding te dragen.
	Draag tijdens het gebruik of onderhoud van de schuurmachine altijd oogbescherming.
	Draag in geval van stofontwikkeling altijd ademhalingsbescherming.
	Draag altijd gehoorbescherming.
	Dagelijks smeren
	Draairichting

Uitrusting

1. Trekker/bedieningshendel
2. Aansluiting voor stofafzuiging
3. Steeknippel ¼"
4. Persluchtaansluiting (voor steeknippel ¼")
5. Snelheidsregelaar
6. Schuurzool met klittenband
7. Manchet
8. Behuizing
9. Luchtafvoerslang
10. Stofzak
11. Steeksleutel (22 mm) voor het vervangen van de schuurzool

Inhoud van het pakket

1 perslucht-excenterschuurmachine
1 steeksleutel (22 mm)
1 stofzak
1 luchtafvoerslang
1 gebruiksaanwijzing

Technische gegevens

Nominaal toerental:	max. 10500 min^{-1}
Nominale luchtdruk:	max. 6,3 bar
Schuurzool:	Ø 125 mm
Gewicht (zonder accessoires):	ca. 963 g

Geluidsemissiewaarden:

Gemeten waarde voor geluid vastgesteld conform ISO 15744:

Geluidsdrukniveau:	L_{pA} =	79,3	dB (A)
Onzekerheid:	K_{pA} =	3	dB
Geluidsvermogensniveau:	L_{WA} =	90,3	dB (A)
Onzekerheid:	K_{WA} =	3	dB

Draag gehoorbescherming!

Trillingsemissiewaarde:

Totale trillingswaarde vastgesteld conform ISO 28927-3 en EN 12096:

a_h = 6,24 m/s²

Onzekerheid K = 0,69 m/s²

⚠ WAARSCHUWING!

- Het in deze gebruiksaanwijzingen vermelde geluidsemissieniveau is gemeten conform een in ISO 15744 genormeerde meetprocedure en kan worden gebruikt om apparaten met elkaar te vergelijken. Het geluidsemissieniveau varieert afhankelijk van het gebruik van het persluchtapparaat en kan in bepaalde gevallen hoger zijn dan de in deze gebruiksaanwijzingen aangegeven waarden. De geluidsemissiebelasting kan worden onderschat wanneer het persluchtapparaat regelmatig op een dergelijke manier wordt gebruikt.

OPMERKING

- Voor een nauwkeurige beoordeling van de geluidsemissiebelasting tijdens een bepaalde werkperiode moeten ook de tijden worden meegerekend waarin het apparaat is uitgeschakeld, of wel draait maar niet wordt gebruikt. Dit kan de geluidsemissiebelasting over de totale werkperiode duidelijk verminderen.

Algemene veiligheidsvoorschriften voor persluchtapparaten

⚠ WAARSCHUWING!

- Voor meerdere gevaren: zorg ervoor dat u de veiligheidsvoorschriften hebt gelezen en begrepen voordat u de schuurmachine instelt, gebruikt, repareert en onderhoudt en voordat u accessoires van de schuurmachine of polijstmachine vervangt en voordat u werken uitvoert in de buurt van de machine. Doet u dit niet, dan kan dit leiden tot zwaar lichamelijk letsel.

- De schuurmachine of polijstmachine mag uitsluitend door ter zake gekwalificeerde en opgeleide personen worden opgesteld, ingesteld of gebruikt.
- Deze schuurmachine of polijstmachine mag niet worden gemodificeerd. Wijzigingen kunnen de werkzaamheid van de veiligheidsvoorzieningen aantasten en de risico's verhogen voor wie het apparaat bedient.
- De veiligheidsvoorschriften mogen niet verloren gaan: geef ze aan degene die het apparaat bedient.
- Gebruik nooit beschadigde schuurmachines of polijstmachines.
- Het apparaat moet regelmatig aan een inspectie worden onderworpen, om te controleren of het apparaat voldoet aan de in deze handleiding voorgeschreven nominale waarden en aanduidingen. Neem contact op met de fabrikant om eventuele vervangende plaatjes aan te vragen.

Risico's door weggeslingerde fragmenten

- Bij een breuk van het werkstuk, van accessoires of van het apparaat zelf kunnen fragmenten met hoge snelheid worden weggeslingerd.
- Draag tijdens het werken met de schuurmachine of polijstmachine of tijdens het vervangen van accessoires altijd schokbestendige oogbescherming. Schat voor elk afzonderlijk gebruik in welke beschermingsgraad u nodig hebt.
- Wanneer u boven uw hoofd werkt, moet u een veiligheidshelm dragen. Houd in dergelijke gevallen ook rekening met de risico's voor andere personen.
- Zorg ervoor dat het werkstuk goed vastgeklemd zit.

Risico's door verstrikking

- Verstikking, scalpering en/of snijwonden kunnen optreden wanneer losse kleding, sieraden, kettingen, haar of handschoenen niet uit de buurt van het apparaat en de accessoires worden gehouden.

Risico's tijdens gebruik

- Tijdens het gebruik van het apparaat kunnen uw handen blootgesteld zijn aan risico's zoals snij- en schaafwonden en aan warmte. Draag geschikte handschoenen om uw handen te beschermen.
- Degenen die het apparaat bedienen en onderhouden, moeten fysiek in staat zijn om de grootte, het gewicht en het vermogen van het apparaat te hanteren.
- Houd het apparaat juist vast. Wees voorbereid op de gebruikelijke of plotselinge bewegingen: houd beide handen gereed.
- Let erop dat uw lichaam in balans is en dat u stevig staat.
- Schakel het apparaat uit in het geval van een stroomonderbreking.
- Gebruik uitsluitend de door de fabrikant aanbevolen smeermiddelen.
- Draag een veiligheidsbril; het dragen van veiligheidshandschoenen en beschermkleding wordt aanbevolen.
- Controleer altijd de schuurzool voordat u de machine gebruikt. Gebruik de machine niet als de schuurzool gescheurd, gebroken of gevallen is.
- Vermijd direct contact met de bewegende schuurzool, om bekneld raken of snijden van de handen of andere lichaamsdelen te voorkomen. Draag passende handschoenen als handbescherming.
- Gebruik de machine nooit zonder schuurmiddel.
- Er bestaat gevaar voor een elektrostatische ontlading wanneer de machine wordt gebruikt op kunststof en andere niet-geleidende materialen.
- Het schuren en polijsten kan stof en dampen produceren die kunnen leiden tot een potentieel explosieve atmosfeer. Maak altijd gebruik van een bij het te bewerken materiaal passend stofafzuig- of stofonderdrukkingssysteem.

Risico's door herhaalde bewegingen

- Beroepsmatig gebruik van een schuurmachine of polijstmachine kan bij degene die het apparaat bedient, leiden tot fysieke klachten in handen, armen, nek, schouders of andere delen van het lichaam.
- Bij het gebruik van een schuurmachine voor schuurpapier of polijstmachine moet degene die het apparaat bedient een geschikte lichaamshouding aannemen en ervoor zorgen dat hij stevig staat, en lichaamshoudingen vermijden waarbij het moeilijk is in evenwicht te blijven. Bij lang werken met het apparaat raden we aan om van tijd tot tijd van lichaamshouding te veranderen, om fysiek ongemak en vermoeidheid te voorkomen.

- Negeer de volgende symptomen van fysiek ongemak niet: aanhoudend onwel zijn of herhaald onwel worden, ongemakken, kloppingen, pijn, tintelingen, versuffing, branderig gevoel of stijfheid.
  Raadpleeg bij dergelijke klachten een voor dit soort problemen gekwalificeerde arts.

Risico's door accessoires

- Koppel de schuurmachine of de polijstmachine los van de energievoorziening voordat u opzetstukken of accessoires vervangt.
- Vermijd tijdens en na het gebruik direct contact met de opzetstukken, omdat deze heet kunnen zijn of scherpe randen kunnen hebben.
- Gebruik uitsluitend die opzetstukken die door de fabrikant van de schuurmachine of polijstmachine voorzien zijn.
- Doorslijpschijven en machines voor afsnijden/afzagen mogen niet worden gebruikt.
- Controleer altijd of het maximale bedrijfstoerental van het opzetstuk (polijstschijf, schuurband, vezelschijf, enz.) hoger is dan het nominale toerental van de machine.
- Zelfhechtende schuurschijven moeten concentrisch op de bevestigingsplaat worden aangebracht.

Risico's op de werkplek

- **Uitglijden, struikelen en vallen zijn de belangrijkste oorzaken van letsel op de werkvloer.** Let op oppervlakken die glad zijn geworden door het gebruik van het apparaat en op door de luchtslang of hydraulische slang veroorzaakt struikelgevaar.
- Deze schuurmachines of polijstmachines zijn niet bestemd voor gebruik in potentieel explosiegevaarlijke omgevingen en zijn niet geïsoleerd tegen contact met elektrische stroombronnen.
- Controleer op de aanwezigheid van elektrische leidingen, gasleidingen enz., die in geval van beschadiging door het gebruik van de machine een gevaar zouden kunnen vormen.

Risico's door stof en dampen

- Stof en dampen die ontstaan bij het gebruik van schuurmachines of polijstmachines kunnen schade aan de gezondheid (zoals kanker, geboorteafwijkingen, astma en/of dermatitis) veroorzaken; het is van cruciaal belang om een risicobeoordeling uit te voeren met betrekking tot deze risico's en geschikte controlemechanismen te implementeren.
- In de risicobeoordeling moeten ook stof dat door het apparaat wordt geproduceerd, en de eventueel opwervelende, reeds aanwezige stofdeeltjes worden opgenomen.
- Gebruik en onderhoud de schuurmachine of polijstmachine overeenkomstig de aanbevelingen van deze gebruiksaanwijzing, om het vrijkomen van stof en dampen tot een minimum te beperken.
- Stoflucht moet zodanig worden afgevoerd, dat het opwervelen van stof in stofrijke omgevingen tot een minimum wordt beperkt.
- Bij het ontstaan van stof en dampen, moeten deze op de plaats van emissie worden gecontroleerd.
- Alle voor het opvangen, afzuigen of onderdrukken van zwevend stof en dampen bedoelde installaties of accessoires van het apparaat moeten volgens de instructies van de fabrikant worden gebruikt en onderhouden.
- De verbruiksmaterialen/opzetstukken moeten volgens de aanbevelingen van deze gebruiksaanwijzing worden geselecteerd, onderhouden en vervangen, om onnodige toename van stof- en dampontwikkeling te voorkomen.
- Gebruik ademhalingsbeschermingsmiddelen volgens de instructies van uw werkgever of zoals vereist door ARBO-voorschriften.

Risico's door lawaai

- Blootstelling aan hoge geluidsniveaus kan in geval van onvoldoende gehoorbescherming leiden tot blijvende gehoorschade, gehoorverlies en andere problemen, zoals tinnitus (rinkelen, suizen, fluiten of zoemen in het oor). Daarom is het essentieel om een risicobeoordeling uit te voeren met betrekking tot deze risico's en adequate controlemechanismen te implementeren.
- Tot de geschikte controlemechanismen voor vermindering van het risico behoren maatregelen zoals het gebruik van geluiddempende materialen, om bij de werkstukken optredende rinkelgeluiden te voorkomen.
- Gebruik gehoorbeschermingsmiddelen volgens de instructies van uw werkgever of zoals vereist door ARBO-voorschriften.
- De schuurmachine of polijstmachine moet volgens de aanbevelingen van deze gebruiksaanwijzing worden gebruikt en onderhouden, om een onnodige toename van het geluidsniveau te voorkomen.
- De verbruiksmaterialen/opzetstukken moeten volgens de aanbevelingen van deze gebruiksaanwijzing worden verwisseld, onderhouden en vervangen, om onnodige toename van het geluidsniveau te voorkomen.
- Als de schuurmachine of polijstmachine is uitgerust met een geluiddemper, zorg er dan voor dat deze op het apparaat geplaatst is en werkt als u het apparaat gebruikt.

Risico's door trillingen

- Trillingen kunnen beschadiging van de zenuwen en storingen van de bloedcirculatie in handen en armen veroorzaken.
- Draag tijdens het werken in een koude omgeving warme kleding en houd uw handen warm en droog.
- Als u doofheid, tintelingen of pijn in uw vingers of handen vaststelt, of de huid van uw vingers of handen wit wordt, onderbreek dan het werk met de schuurmachine of polijstmachine, informeer uw werkgever en raadpleeg een arts.
- De schuurmachine of polijstmachine moet volgens de aanbevelingen van deze gebruiksaanwijzing worden gebruikt en onderhouden, om een onnodige versterking van de trillingen te voorkomen.
- Houd het apparaat niet al te stevig maar toch goed vast en wees voorbereid op reactiekrachten, want het trillingsrisico is doorgaans evenredig aan de stevigheid van de greep.

Aanvullende veiligheidsvoorschriften voor pneumatische machines

- Perslucht kan ernstig letsel veroorzaken.
  - Controleer, als het apparaat niet in gebruik is, vóór het verwisselen van accessoires en vóór het uitvoeren van reparatiewerkzaamheden, of de luchttoevoer is afgesloten, of de luchtslang niet onder druk staat en of het apparaat is losgekoppeld van de luchttoevoer.
  - Richt de luchtstroom nooit op uzelf of op andere personen.
- Rondzwiepende slangen kunnen ernstig letsel veroorzaken. Controleer daarom altijd of de slangen en koppelingen niet beschadigd of losgeraakt zijn.

- Als universele draaikoppelingen (klauwkoppelingen) worden gebruikt, moeten borgpennen worden gebruikt; Whipcheck-slangzekeringen moeten worden gebruikt voor bescherming tegen het losraken van een koppeling met het apparaat of een koppeling tussen twee slangen.
- Zorg ervoor dat de op het apparaat aangegeven hoogste druk niet wordt overschreden.
- Draag persluchtmachines nooit aan de slang.

Apparaatspecifieke veiligheidsvoorschriften voor schuurmachines

⚠ WAARSCHUWING!

- Stof van materialen zoals loodhoudende verf, sommige houtsoorten en metaal kan schadelijk zijn voor de gezondheid.
- Het aanraken of inademen van deze stoffen kan een gevaar vormen voor degene die de machine bedient of personen die zich in de buurt bevinden.
- Draag een veiligheidsbril en een stofmasker!

Vóór de ingebruikname

Schuurvel kiezen

Materiaalafname en oppervlak:

De materiaalafname en het oppervlakteresultaat worden bepaald door de grofheid (korrel) van het schuurvel.

- Gebruik voor de bewerking van de verschillende materialen altijd passende schuurvellen met een verschillende mate van grofheid.

Schuurvel vervangen

De persluchtexcenterschuurmachine is voorzien van een klittenbandbevestiging, zodat de schuurvellen snel en simpel kunnen worden vervangen.

♦ Hef het schuurvel zijwaarts omhoog en trek het van de schuurzool ❻ af om het te verwijderen.

OPMERKING

► Verwijder al het stof en vuil van de schuurzool ❻ voordat u een nieuw schuurvel aanbrengt.

♦ Let erop dat de gaten in het schuurvel overeenkomen met de boorgaten in de schuurzool ❻.

Stof-/spaanafzuiging

⚠ LET OP!

► Raadpleeg het hoofdstuk “Veiligheidsvoorschriften”.

Eigen afzuiging met stofopvangreservoir (zie afb. B):

♦ Schuif de luchtafvoerslang ❾ volledig op de aansluiting voor stofafzuiging ❷. Steek vervolgens de opening van de stofzak ❿ over het losse uiteinde van de luchtafvoerslang ❾ en bind de stofzak ❿ vast.

OPMERKING

► Maak de stofzak ❿ tijdig en regelmatig leeg om een optimale stofafzuiging te waarborgen. Open daartoe de ritssluiting aan de onderzijde van de stofzak ❿.

Olie bijvullen

Om de persluchtexcenterschuurmachine lange tijd te kunnen blijven gebruiken, moet er voldoende pneumatische olie in het apparaat aanwezig zijn.

OPMERKING

► Gebruik veilige smeermiddelen.
► Bij het bepalen welke smeermiddelen moeten worden gebruikt, moet u rekening houden met de betrokken milieu-, werk- en gezondheidsaspecten.

Dat kan op de volgende manieren:

♦ Sluit een luchtconditioneringssysteem met smeerapparaat op de compressor aan.

♦ Installeer een aanbouw-smeerapparaat op de persluchtleiding of op het persluchtapparaat.

♦ Doe elke 15 minuten met de hand ca. 3 - 5 druppels pneumatische olie in de steeknippel ❸.

Ingebruikname

Persluchtbron aansluiten

OPMERKING

- ► De perslucht-excenterschuurmachine mag alleen worden gebruikt met gezuiverde, van olienevel voorziene perslucht, waarbij de maximale werkdruk van 6,3 bar op het apparaat niet mag worden overschreden.
- ► De persluchtbron moet zijn uitgerust met een (filter-)drukregelaar, zodat de luchtdruk kan worden geregeld.

♦ Sluit de steeknippel ❸ via een snelkoppeling aan op de persluchttoevoer.

In- en uitschakelen

OPMERKING

- ► Zet de perslucht-excenterschuurmachine altijd aan voordat deze contact maakt met het materiaal en plaats pas daarna de machine op het werkstuk.

Perslucht-excenterschuurmachine inschakelen:

♦ Druk de bedieningshendel ❶ volledig omlaag.

♦ Stel de snelheid in met behulp van de snelheidsregelaar ❺.

Perslucht-excenterschuurmachine uitschakelen:

♦ Laat de bedieningshendel ❶ los.

♦ Koppel het apparaat los van de persluchtleiding nadat u ermee hebt gewerkt.

OPMERKING

- ► Koppel de toevoerslang eerst los van de persluchtbron (compressor) en pas daarna van het apparaat. Op die manier voorkomt u dat de slang rondzwiept.

Werkinstructies

■ Wacht tot de schuurmachine tot stilstand is gekomen voordat u de machine weglegt.

Vlakken schuren

■ Schakel de perslucht-excenterschuurmachine in en zet die met het volledige schuurvlak op de te bewerken ondergrond. Beweeg de schuurmachine met gematigde druk heen en weer over het werkstuk.

OPMERKING

- ► De materiaalafname en het schuurbeeld worden voornamelijk bepaald door de keuze van het schuurvel en de druk die met de schuurmachine wordt uitgeoefend. Alleen in goede staat verkerende schuurvellen zorgen voor goede schuurprestaties.

■ Oefen met de schuurmachine een gelijkmatige druk uit. Een te sterke verhoging van de druk resulteert niet in betere schuurprestaties maar in een sterkere slijtage van het schuurvel.

■ Gebruik een schuurvel waarmee metaal is bewerkt, niet meer voor andere materialen.

Schuurzool vervangen

⚠ WAARSCHUWING! GEVAAR VOOR LETSEL!

- ► Koppel het apparaat los van de persluchtbron voordat u de schuurzool ❻ vervangt.

♦ Schuif de steeksleutel ⓫ tussen de schuurzool ❻ en de manchet ❼.

♦ Draai de schuurzool ❻ linksom los terwijl u de steeksleutel ⓫ tegenhoudt.

♦ Draai de nieuwe schuurzool ❻ rechtsom vast terwijl u de steeksleutel ⓫ tegenhoudt.

Onderhoud en reiniging

WAARSCHUWING! GEVAAR VOOR LETSEL! Koppel vóór onderhoudswerkzaamheden het apparaat los van de persluchttoevoer.

⚠ LET OP!

► Verwijder gevaarlijke substanties die zich (door werkprocessen) op het apparaat hebben vastgezet, voordat u onderhoudswerkzaamheden aan het apparaat uitvoert. Vermijd elk huidcontact met deze substanties. Wanneer de huid in contact komt met gevaarlijke stoffen, kan dit leiden tot ernstige dermatitis. Rondvliegend stof en stof dat ontstaat tijdens onderhoudswerkzaamheden kan worden ingeademd.

OPMERKING

Neem de volgende punten in acht om een juiste werking en lange levensduur van de schuurmachine te waarborgen:

- Een adequate en voortdurende intacte oliesmering is voor een optimale werking van doorslaggevend belang.
- Controleer na elk gebruik het toerental en het trillingsniveau.
- Controleer regelmatig, en ook na het uitvoeren van onderhoud, het onbelaste toerental. Gebruik daartoe een toerentalmeter en voer de meting uit zonder opzetstukken te monteren. Bij een druk van 6,3 bar mag het onbelaste toerental in geen geval worden overschreden.
- Wanneer het apparaat een hoger trillingsniveau heeft, moet eerst de oorzaak worden verholpen of moet het apparaat worden gerepareerd.
- Gebruik uitsluitend originele vervangings- of reserveonderdelen van de fabrikant, omdat er anders gevaar bestaat voor de gebruikers. Neem bij twijfel contact op met de klantenservice.
- Controleer de schuurzool ❻ regelmatig op beschadigingen.
- Reinig het apparaat uitsluitend met een droge, zachte doek of met persluchtt.
- Gebruik in geen geval scherpe en/of krassende reinigingsmiddelen.

Problemen oplossen

Probleem	Mogelijke oorzaak	Oplossing
Snelheid te laag, er komt wat lucht uit de uitlaat.	Vastzittende motordelen door vuil.	Controleer het filter van de druktoevoer op verontreiniging.
	Druktoevoer te laag.	Controleer het filter van de druktoevoer op verontreiniging.
		Smeer het apparaat zoals beschreven in de gebruiksaanwijzing.
		Herhaal zo nodig de bovenstaande stappen.
Apparaat beweegt niet, alle persluchtt ontsnapt bij de uitlaat.	Vastzittende motor door ophoping van materiaal.	Smeer het apparaat zoals beschreven in de gebruiksaanwijzing.

Afvoeren

De verpakking bestaat uit milieuvriendelijke materialen. De verpakking kan in de plaatselijke kringloopcontainers worden gedeponeerd.

Deponeer het apparaat niet bij het normale huisvuil!

Informatie over mogelijkheden voor het afvoeren van het afgedankte apparaat krijgt u bij uw gemeentereinigingsdienst.

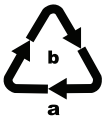

Voer de verpakking af conform de milieuvoorschriften.
Let op de aanduiding op de verschillende verpakkingsmaterialen en voer ze zo nodig gescheiden af. De verpakkingsmaterialen zijn voorzien van afkortingen (a) en cijfers (b) met de volgende betekenis:

1 – 7: kunststoffen,

20 – 22: papier en karton,

80 – 98: composietmaterialen

Mogelijkheden voor het afvoeren van het afgedankte product vindt u bij uw gemeente.

Garantie van Kompernaß Handels GmbH

Geachte klant,

U hebt op dit apparaat 3 jaar garantie vanaf de aankoopdatum. In geval van gebreken in dit product hebt u wettelijke rechten tegenover de verkoper van het product. Deze wettelijke rechten worden door onze hierna beschreven garantie niet beperkt.

Garantievoorwaarden

De garantieperiode geldt vanaf de datum van aankoop. Bewaar de originele kassabon. U hebt de bon nodig als bewijs van aankoop.

Als er binnen drie jaar vanaf de aankoopdatum van dit product een materiaal- of fabricagefout optreedt, wordt het product door ons – naar onze keuze – voor u kosteloos gerepareerd of vervangen. Voorwaarde voor deze garantie is dat binnen de termijn van drie jaar het defecte apparaat en het aankoopbewijs (kassabon) worden overlegd en dat kort wordt omschreven waaruit het gebrek bestaat en wanneer het is opgetreden.

Wanneer het defect door onze garantie wordt gedekt, krijgt u het gerepareerde product of een nieuw product retour. Met de reparatie of vervanging van het product begint er geen nieuwe garantieperiode.

Garantieperiode en wettelijke aanspraken bij gebreken

De garantieperiode wordt door deze waarborg niet verlengd. Dat geldt ook voor vervangen en gerepareerde onderdelen. Eventueel al bij aankoop aanwezige schade en gebreken moeten meteen na het uitpakken worden gemeld. Voor reparaties na afloop van de garantieperiode worden kosten in rekening gebracht.

Garantieomvang

Het apparaat is op basis van strenge kwaliteitsnormen met de grootst mogelijke zorg vervaardigd en voorafgaand aan de levering nauwkeurig gecontroleerd.

De garantie geldt voor materiaal- of fabricagefouten. Deze garantie geldt niet voor productonderdelen die blootstaan aan normale slijtage en derhalve als aan slijtage onderhevige onderdelen kunnen worden aangemerkt, of voor beschadigingen aan breekbare onderdelen, bijv. schakelaars, accu's, bakvormen of onderdelen die van glas zijn gemaakt.

Deze garantie vervalt wanneer het product is beschadigd, ondeskundig is gebruikt of is gerepareerd. Voor deskundig gebruik van het product moeten alle in de gebruiksaanwijzing beschreven aanwijzingen precies worden opgevolgd. Gebruiksdoeleinden en handelingen die in de gebruiksaanwijzing worden afgeraden of waarvoor wordt gewaarschuwd, moeten beslist worden vermeden.

Het product is uitsluitend bestemd voor privégebruik en niet voor bedrijfsmatige doeleinden. Bij verkeerd gebruik en ondeskundige behandeling, bij gebruik van geweld en bij reparaties die niet door ons erkend servicefiliaal zijn uitgevoerd, vervalt de garantie.

Afhandeling bij een garantiekwestie

Voor een snelle afhandeling van uw aanvraag neemt u de volgende aanwijzingen in acht:

- Houd voor alle aanvragen de kassabon en het artikelnummer (bijv. IAN 12345) als aankoopbewijs bij de hand.
- Het artikelnummer vindt u op het typeplaatje, in het product gegraveerd, op de titelpagina van de gebruiksaanwijzing (linksonder) of als sticker op de achter- of onderkant van het product.
- Als er fouten in de werking of andere gebreken optreden, neemt u eerst contract op met de hierna genoemde serviceafdeling, **telefonisch** of **via e-mail**.
- Een als defect geregistreerd product kunt u dan zonder portokosten naar het aan u doorgegeven serviceadres sturen. Voeg het aankoopbewijs (kassabon) bij en vermeld waaruit het gebrek bestaat en wanneer het is opgetreden.

Op www.lidl-service.com kunt u deze en vele andere handboeken, productvideo's en software downloaden

Service

NL **Service Nederland**
Tel.: 0900 0400223 (0,10 EUR/Min.)
E-Mail: kompernass@lidl.nl

BE **Service België**
Tel.: 070 270 171 (0,15 EUR/Min.)
E-Mail: kompernass@lidl.be

IAN 304779

Importeur

Let op: het volgende adres is geen serviceadres. Neem eerst contact op met het opgegeven serviceadres.

KOMPERNASS HANDELS GMBH
BURGSTRASSE 21
DE-44867 BOCHUM
DUITSLAND
www.kompernass.com

Vertaling van de oorspronkelijke conformiteitsverklaring

Wij, KOMPERNASS HANDELS GMBH, documentverantwoordelijke: De heer Semi Uguzlu, BURGSTR. 21, DE - 44867 BOCHUM, DUITSLAND, verklaren hierbij dat dit product voldoet aan de volgende normen, normatieve documenten en EU-richtlijnen:

Machinerichtlijn (2006/42/EC)

Toegepaste geharmoniseerde normen:

EN ISO 11148-8: 2011

Typeaanduiding van het apparaat:

Perslucht-excenterschuurmachine PDEXS 125 A1

Productiejaar: 7-2018

Serienummer: IAN 304779

Bochum, 11-07-2018

Semi Uguzlu

- Kwaliteitsmanager -

Technische wijzigingen vanwege verdere ontwikkeling voorbehouden.

Inhaltsverzeichnis

Einleitung 50
Bestimmungsgemäßer Gebrauch 50
Ausstattung 50
Lieferumfang 50
Technische Daten 50
Allgemeine Sicherheitshinweise für Druckluftgeräte 51
Gefährdungen durch herausgeschleuderte Teile 52
Gefährdungen durch Verfangen 52
Gefährdungen im Betrieb 52
Gefährdungen durch wiederholte Bewegungen 52
Gefährdungen durch Zubehörteile 53
Gefährdungen am Arbeitsplatz 53
Gefährdungen durch Staub und Dämpfe 53
Gefährdungen durch Lärm 54
Gefährdungen durch Schwingungen 54
Zusätzliche Sicherheitsanweisungen für pneumatische Maschinen 54
Gerätespezifische Sicherheitshinweise für Schleifer 55
Vor der Inbetriebnahme 55
Schleifblatt wählen 55
Schleifblatt wechseln 55
Staub- / Späneabsaugung 55
Öl nachfüllen 55
Inbetriebnahme 56
Druckluftquelle anschließen 56
Ein- und ausschalten 56
Arbeitshinweise 56
Flächen schleifen 56
Schleifteller wechseln 56
Wartung und Reinigung 57
Fehlerbehebung 57
Entsorgung 57
Garantie der Kompernaß Handels GmbH 58
Service 59
Importeur 59
Original- Konformitätserklärung 60

DRUCKLUFT-EXZENTERSCHLEIFER PDEXS 125 A1

Einleitung

Wir beglückwünschen Sie zum Kauf Ihres neuen Gerätes. Sie haben sich damit für ein hochwertiges Produkt entschieden. Die Bedienungsanleitung ist Teil dieses Produkts. Sie enthält wichtige Hinweise für Sicherheit, Gebrauch und Entsorgung. Machen Sie sich vor der Benutzung des Produkts mit allen Bedien- und Sicherheitshinweisen vertraut. Benutzen Sie das Produkt nur wie beschrieben und für die angegebenen Einsatzbereiche. Händigen Sie alle Unterlagen bei Weitergabe des Produkts an Dritte mit aus.

Bestimmungsgemäßer Gebrauch

Der Druckluft-Exzenterschleifer ist zum Schleifen, Polieren und zur Vorbereitung von verschiedenen Oberflächen geeignet. Jede andere Verwendung oder Veränderung des Gerätes gilt als nicht bestimmungsgemäß und birgt erhebliche Unfallgefahren. Für aus bestimmungswidriger Verwendung entstandene Schäden übernehmen wir keine Haftung. Das Gerät ist nur für den privaten Einsatz bestimmt.

Symbole auf dem Druckluftwerkzeug:

WARNING!	Vor der Inbetriebnahme die Bedienungsanleitung lesen.
	Das Tragen von Schutzhandschuhen und Schutzkleidung wird empfohlen.
	Tragen Sie beim Einsatz oder Wartung der Schleifmaschine stets einen Augenschutz.
	Tragen Sie stets bei Staubentwicklung einen Atemschutz.
	Tragen Sie stets einen Gehörschutz.
	Täglich ölen
	Drehrichtung

Ausstattung

1. Auslöser / Bedienhebel
2. Anschluss für Staubabsaugung
3. Stecknippel ¼"
4. Druckluftanschluss (für Stecknippel ¼")
5. Geschwindigkeitsregler
6. Schleifteller mit Klettverschluss
7. Manschette
8. Gehäuse
9. Abluftschlauch
10. Staubsack
11. Maulschlüssel (22 mm) zum Wechseln des Schleiftellers

Lieferumfang

1 Druckluft-Exzenterschleifer
1 Maulschlüssel (22 mm)
1 Staubsack
1 Abluftschlauch
1 Betriebsanleitung

Technische Daten

Bemessungsdrehzahl:	max. 10500 min^{-1}
Bemessungsluftdruck:	max. 6,3 bar
Schleifteller:	∅ 125 mm
Masse (ohne Zubehör):	ca. 963 g

Lärmemissionswerte:

Messwert für Lärm ermittelt entsprechend ISO 15744:

Schalldruckpegel:	L_{pA} = 79,3 dB (A)
Unsicherheit:	K_{pA} = 3 dB
Schallleistungspegel:	L_{WA} = 90,3 dB (A)
Unsicherheit:	K_{WA} = 3 dB

Gehörschutz tragen!

Schwingungsemissionswert:

Schwingungsgesamtwert ermittelt entsprechend ISO 28927-3 und EN 12096:

a_h = 6,24 m/s²

Unsicherheit K = 0,69 m/s²

⚠ WARNUNG!

- Die in diesen Anweisungen angegebenen Lärmemissionswerte sind entsprechend einem in ISO 15744 genormten Messverfahren gemessen worden und können für den Gerätevergleich verwendet werden. Die Lärmemissionswerte werden sich entsprechend dem Einsatz des Druckluftwerkzeugs verändern und können in manchen Fällen über den in diesen Anweisungen angegebenen Werten liegen. Die Lärmemissionsbelastung könnte unterschätzt werden, wenn das Druckluftwerkzeug regelmäßig in solcher Weise verwendet wird.

HINWEIS

- Für eine genaue Abschätzung der Lärmemissionsbelastung während eines bestimmten Arbeitszeitraumes sollten auch die Zeiten berücksichtigt werden, in denen das Gerät abgeschaltet ist oder zwar läuft, aber nicht tatsächlich im Einsatz ist. Dies kann die Lärmemissionsbelastung über den gesamten Arbeitszeitraum deutlich reduzieren.

Allgemeine Sicherheitshinweise für Druckluftgeräte

⚠ WARNUNG!

- Für mehrfache Gefährdungen: Die Sicherheitshinweise sind vor dem Einrichten, dem Betrieb, der Reparatur, der Wartung und dem Austausch von Zubehörteilen an der Schleifmaschine für Schleifblätter oder am Polierer sowie vor der Arbeit in der Nähe der Maschine zu lesen und müssen verstanden werden. Ist dies nicht der Fall, so kann dies zu schweren körperlichen Verletzungen führen.

- Die Schleifmaschine für Schleifblätter oder der Polierer sollte ausschließlich von entsprechend qualifizierten und geschulten Bedienungspersonen eingerichtet, eingestellt oder verwendet werden.
- Diese Schleifmaschine für Schleifblätter oder dieser Polierer darf nicht verändert werden. Veränderungen können die Wirksamkeit der Sicherheitsmaßnahmen verringern und die Risiken für die Bedienungsperson erhöhen.
- Die Sicherheitsanweisungen dürfen nicht verloren gehen – Geben Sie sie der Bedienungsperson.
- Benutzen Sie niemals beschädigte Schleifmaschinen für Schleifblätter oder Polierer.
- Das Gerät muss regelmäßig einer Inspektion unterzogen werden, um zu überprüfen, dass das Gerät mit den in dieser Anleitung geforderten Bemessungswerten und Kennzeichnungen gekennzeichnet ist. Der Benutzer muss den Hersteller kontaktieren, um erforderlichenfalls Ersatzschilder zu erhalten.

Gefährdungen durch herausgeschleuderte Teile

- Bei einem Bruch des Werkstücks oder von Zubehörteilen oder gar des Maschinenwerkzeugs selbst können Teile mit hoher Geschwindigkeit herausgeschleudert werden.
- Beim Betrieb der Schleifmaschine für Schleifblätter oder des Polierers bzw. beim Austausch von Zubehörteilen an der Maschine ist immer ein schlagfester Augenschutz zu tragen. Der Grad des erforderlichen Schutzes sollte für jede einzelne Verwendung gesondert bewertet werden.
- Bei Arbeiten über Kopf ist ein Schutzhelm zu tragen. In diesem Falle sollten auch die Risiken für andere Personen bewertet werden.
- Es ist sicherzustellen, dass das Werkstück sicher befestigt ist.

Gefährdungen durch Verfangen

- Ersticken, Skalpierung und/oder Schnittverletzungen können auftreten, wenn locker sitzende Kleidung, Schmuck, Halsschmuck, Haare oder Handschuhe nicht von der Maschine und deren Zubehörteilen ferngehalten werden.

Gefährdungen im Betrieb

- Beim Einsatz der Maschine können die Hände der Bedienungsperson Gefährdungen wie z.B. Schnitten sowie Abschürfungen und Wärme ausgesetzt sein. Tragen Sie geeignete Handschuhe zum Schutz der Hände.
- Die Bedienungsperson und das Wartungspersonal müssen physisch in der Lage sein, die Größe, die Masse und die Leistung der Maschine zu handhaben.
- Halten Sie die Maschine richtig: Seien Sie bereit, den üblichen oder plötzlichen Bewegungen entgegenzuwirken – halten Sie beide Hände bereit.
- Achten Sie darauf, dass Ihr Körper im Gleichgewicht ist und dass Sie sicheren Halt haben.
- Geben Sie die Befehlseinrichtung zum Ingang- und Stillsetzen im Falle einer Unterbrechung der Energieversorgung frei.
- Verwenden Sie nur die vom Hersteller empfohlenen Schmiermittel.
- Es muss eine Schutzbrille getragen werden; das Tragen von Schutzhandschuhen und Schutzkleidung wird empfohlen.
- Vor jeder Nutzung den Schleifteller prüfen. Nicht verwenden, wenn dieser gerissen, gebrochen oder heruntergefallen sind.
- Direkten Kontakt mit dem beweglichen Schleifteller vermeiden, um das Quetschen oder Schneiden der Hände oder anderer Körperteile zu vermeiden. Es sind passende Handschuhe als Handschutz zu tragen.
- Niemals die Maschine ohne Schleifmittel verwenden.
- Es besteht ein Risiko einer elektrostatischen Entladung, wenn die Maschine auf Plastik und anderen nicht-leitenden Materialien verwendet wird.
- Eine potentiell explosive Atmosphäre kann durch Staub und Dämpfe verursacht werden und durch das Schleifen und Schmirgeln entstehen. Ein zu dem bearbeiteten Material passendes Staubabsaug- oder unterdrückungssystem ist immer zu verwenden.

Gefährdungen durch wiederholte Bewegungen

- Bei der Verwendung einer Schleifmaschine für Schleifblätter oder eines Polierers zum Durchführen von arbeitsbezogenen Tätigkeiten kann es möglicherweise bei der Bedienungsperson zu unangenehmen Empfindungen in den Händen und Armen, sowie im Hals- und Schulterbereich oder an anderen Körperteilen kommen.
- Bei der Verwendung einer Schleifmaschine für Schleifblätter oder eines Polierers sollte die Bedienungsperson eine bequeme Körperhaltung einnehmen, dabei auf sicheren Halt achten und ungünstige Körperhaltungen oder solche, bei denen es schwierig ist, das Gleichgewicht zu halten, vermeiden. Die Bedienungsperson sollte im Verlauf von lang andauernden Arbeiten die Körperhaltung verändern, was hilfreich bei der Vermeidung von Unannehmlichkeiten und Ermüdung sein kann.

- Falls die Bedienungsperson Symptome wie z.B. andauerndes oder wiederholt auftretendes Unwohlsein, Beschwerden, Pochen, Schmerz, Kribbeln, Taubheit, Brennen oder Steifheit an sich wahrnimmt, sollten diese Anzeichen nicht ignoriert werden.
  Die Bedienungsperson sollte in diesem Falle einen entsprechend qualifizierten Mediziner konsultieren.

Gefährdungen durch Zubehörteile

- Trennen Sie die Schleifmaschine für Schleifblätter oder den Polierer vor dem Auswechseln des Maschinenwerkzeugs oder von Zubehörteilen von der Energieversorgung.
- Vermeiden Sie während und nach der Verwendung direkten Kontakt mit dem Maschinenwerkzeug, denn dieses kann sich erwärmt haben oder scharfkantig sein.
- Nur Maschinenwerkzeuge für Schleifmaschinen für Schleifblätter und Polierer dürfen verwendet werden, die vom Hersteller der Schleifmaschinen für Schleifblätter und Polierer vorgesehen sind.
- Trennschleifscheiben und Maschinen zum Abschneiden dürfen nicht verwendet werden.
- Es ist zu prüfen, ob die maximale Betriebsdrehzahl des Maschinenwerkzeuges (Flatterscheiben, Schleifbänder, Fiberscheiben usw.) höher als die Bemessungsdrehzahl der Maschine ist;
- Selbsthaftende Schleifscheiben müssen konzentrisch auf der Befestigungsplatte angebracht werden.

Gefährdungen am Arbeitsplatz

- **Ausrutschen, Stolpern und Stürzen sind Hauptgründe für Verletzungen am Arbeitsplatz.** Achten Sie auf Oberflächen, die durch den Gebrauch der Maschine rutschig geworden sein können, und auf durch den Luft- oder den Hydraulikschlauch bedingte Stolpergefahren.
- Diese Schleifmaschinen für Schleifblätter oder Polierer sind nicht zum Einsatz in explosionsfähigen Atmosphären bestimmt und nicht gegen den Kontakt mit elektrischen Stromquellen isoliert.
- Stellen Sie sicher, dass keine elektrischen Leitungen, Gasrohrleitungen usw. vorhanden sind, die im Falle der Beschädigung durch die Verwendung der Maschine zu einer Gefährdung führen könnten.

Gefährdungen durch Staub und Dämpfe

- Die beim Einsatz von Schleifmaschinen für Schleifblätter und Polierern entstehenden Stäube und Dämpfe können gesundheitliche Schäden (wie z. B. Krebs, Geburtsfehler, Asthma und/oder Dermatitis) verursachen; es ist unerlässlich, eine Risikobewertung in Bezug auf diese Gefährdungen durchzuführen und entsprechende Regelungsmechanismen zu implementieren.
- In die Risikobewertung sollten die bei der Verwendung der Maschine entstehenden Stäube und die dabei möglicherweise aufwirbelnden vorhandenen Stäube einbezogen werden.
- Die Schleifmaschine für Schleifblätter oder der Polierer ist nach den in dieser Anleitung enthaltenen Empfehlungen zu betreiben und zu warten, um die Freisetzung von Staub und Dämpfen auf ein Mindestmaß zu reduzieren.
- Die Abluft ist so abzuleiten, dass die Aufwirbelung von Staub in staubhaltigen Umgebungen auf ein Mindestmaß reduziert wird.
- Falls Stäube oder Dämpfe entstehen, muss die Hauptaufgabe sein, diese am Ort ihrer Freisetzung zu kontrollieren.
- Alle zum Auffangen, Absaugen oder zur Unterdrückung von Flugstaub oder Dämpfen vorgesehenen Einbau- oder Zubehörteile der Maschine sollten den Anweisungen des Herstellers entsprechend eingesetzt und gewartet werden.
- Die Verbrauchsmaterialien/Maschinenwerkzeuge sind den Empfehlungen dieser Anleitung entsprechend auszuwählen, zu warten und zu ersetzen, um eine unnötige Intensivierung der Staub- oder Dampfentwicklung zu vermeiden.
- Verwenden Sie Atemschutzausrüstungen nach den Anweisungen Ihres Arbeitgebers oder wie nach den Arbeits- und Gesundheitsschutzvorschriften gefordert.

Gefährdungen durch Lärm

- Die Einwirkung hoher Lärmpegel kann bei ungenügendem Gehörschutz zu dauerhaften Gehörschäden, Hörverlust und anderen Problemen, wie z. B. Tinnitus (Klingeln, Sausen, Pfeifen oder Summen im Ohr), führen. Es ist unerlässlich, eine Risikobewertung in Bezug auf diese Gefährdungen durchzuführen und entsprechende Regelungsmechanismen zu implementieren.
- Zu den für die Risikominderung geeigneten Regelungsmechanismen gehören Maßnahmen wie z. B. die Verwendung von Dämmstoffen, um an den Werkstücken auftretende Klingelgeräusche zu vermeiden.
- Verwenden Sie Gehörschutzausrüstungen nach den Anweisungen Ihres Arbeitgebers oder wie nach den Arbeits- und Gesundheitsschutzvorschriften gefordert.
- Die Schleifmaschine für Schleifblätter oder der Polierer ist nach den in dieser Anleitung enthaltenen Empfehlungen zu betreiben und zu warten, um eine unnötige Erhöhung des Lärmpegels zu vermeiden.
- Die Verbrauchsmaterialien/Maschinenwerkzeuge sind den Empfehlungen dieser Anleitung entsprechend auszuwählen, zu warten und zu ersetzen, um eine unnötige Erhöhung des Lärmpegels zu vermeiden.
- Stellen Sie, falls die Schleifmaschine für Schleifblätter oder der Polierer mit einem Schalldämpfer ausgestattet ist, immer sicher, dass dieser an seinem Platz und funktionstüchtig ist, wenn die Maschine in Betrieb ist.

Gefährdungen durch Schwingungen

- Die Einwirkung von Schwingungen kann Schädigungen an den Nerven und Störungen der Blutzirkulation in Händen und Armen verursachen.
- Tragen Sie bei Arbeiten in kalter Umgebung warme Kleidung und halten Sie ihre Hände warm und trocken.
- Falls Sie ein Taubheitsgefühl, Kribbeln oder Schmerzen in Ihren Fingern oder Händen feststellen oder sich die Haut an Ihren Fingern oder Händen weiß verfärbt, stellen Sie die Arbeit mit der Schleifmaschine für Schleifblätter oder dem Polierer ein, informieren Sie Ihren Arbeitgeber und konsultieren Sie einen Arzt.
- Die Schleifmaschine für Schleifblätter oder der Polierer ist nach den in dieser Anleitung enthaltenen Empfehlungen zu betreiben und zu warten, um eine unnötige Verstärkung der Schwingungen zu vermeiden.
- Halten Sie die Maschine mit nicht allzu festem, aber sicherem Griff unter Einhaltung der erforderlichen Hand-Reaktionskräfte, denn das Schwingungsrisiko wird in der Regel mit zunehmender Griffkraft größer.

Zusätzliche Sicherheitsanweisungen für pneumatische Maschinen

- **Druckluft kann ernsthafte Verletzungen verursachen.**
  - Sorgen Sie im Falle, dass die Maschine nicht gebraucht wird, sowie vor dem Austausch von Zubehörteilen oder vor der Ausführung von Reparaturarbeiten dafür, dass die Luftzufuhr geschlossen ist, der Luftschlauch nicht unter Druck steht und dass die Maschine von der Luftzufuhr getrennt wird.
  - Richten Sie den Luftstrom niemals gegen sich selbst oder gegen andere Personen.
- Umherschlagende Schläuche können ernsthafte Verletzungen verursachen. Überprüfen Sie daher immer, ob die Schläuche und ihre Befestigungsmittel unbeschädigt sind oder sich nicht gelöst haben.
- Falls Universal-Drehkupplungen (Klauenkupplungen) verwendet werden, müssen Arretierstifte eingesetzt werden; Whipcheck-Schlauchsicherungen müssen verwendet werden, um Schutz für den Fall eines Versagens der Verbindung des Schlauchs mit der Maschine und von Schläuchen untereinander zu bieten.
- Sorgen Sie dafür, dass der auf der Maschine angegebene Höchstdruck nicht überschritten wird.
- Tragen Sie mit Luft arbeitende Maschinen niemals am Schlauch.

Gerätespezifische Sicherheitshinweise für Schleifer

⚠ WARNUNG!

- Stäube von Materialien wie bleihaltigem Anstrich, einigen Holzarten und Metall können gesundheitsschädlich sein.
- Die Berührung oder das Einatmen dieser Stäube kann eine Gefährdung für die Bedienperson oder in der Nähe befindliche Personen darstellen.
- Tragen Sie Schutzbrille und Staubschutzmaske!

Vor der Inbetriebnahme

Schleifblatt wählen

Abtrag und Oberfläche:

Die Abtragsleistung und die Oberflächengüte werden von der Kornstärke des Schleifblattes bestimmt.

- Beachten Sie bitte, dass Sie zur Bearbeitung der verschiedenen Materialien entsprechende Schleifblätter mit unterschiedlicher Körnung einsetzen.

Schleifblatt wechseln

Der Druckluft-Exzenterschleifer verfügt über eine Klett-Haftung, die ein schnelles und einfaches Wechseln der Schleifblätter ermöglicht.

♦ Heben Sie das Schleifblatt seitlich an und ziehen es vom Schleifteller ❻ ab, um es abzunehmen.

HINWEIS

► Entfernen Sie vor dem Befestigen eines neuen Schleifblattes Staub und Schmutz vom Schleifteller ❻.

♦ Achten Sie darauf, dass die Löcher des Schleifblattes mit den Bohrungen des Schleiftellers ❻ übereinstimmen.

Staub- / Späneabsaugung

⚠ ACHTUNG!

► Beachten Sie bitte das Kapitel „Sicherheitshinweise".

Eigenabsaugung mit Staubfangeinrichtung (siehe Abb. B):

♦ Schieben Sie den Abluftschlauch ❾ vollständig auf den Anschluss der Staubabsaugung ❷. Stülpen Sie zuerst die Öffnung des Staubsacks ❿ um, damit die Bänder außen liegen. Stülpen Sie dann die Öffnung des Staubsacks ❿ über das lose Ende des Abluftschlauchs ❾ und binden Sie den Staubsack ❿ fest.
So kann der Staubsack ❿ dicht am Abluftschlauch ❾ verschnürt werden.

HINWEIS

► Leeren Sie den Staubsack ❿ rechtzeitig und regelmäßig, um eine optimale Staubabsaugung zu gewährleisten. Öffnen Sie hierzu den Reißverschluss an der Unterseite des Staubsackes ❿.

Öl nachfüllen

Damit der Druckluft-Exzenterschleifer lange einsatzfähig bleibt, muss ausreichend Pneumatik-Öl im Gerät vorhanden sein.

HINWEIS

► Verwenden Sie unbedenkliche Schmiermittel.
► Bei der Festlegung der zu verwendenden Schmiermittel müssen Sie die damit verbundenen umwelt- sowie arbeits- und gesundheitsschutztechnischen Aspekte berücksichtigen.

Folgende Möglichkeiten stehen Ihnen zur Verfügung:

♦ Schließen Sie eine Wartungseinheit mit Öler am Kompressor an.

♦ Installieren Sie einen Anbauöler in der Druckluftleitung oder am Druckluftgerät.

♦ Geben Sie alle 15 Betriebsminuten ca. 3 – 5 Tropfen Pneumatik-Öl von Hand in den Stecknippel ❸.

Inbetriebnahme

Druckluftquelle anschließen

HINWEIS

- ► Der Druckluft-Exzenterschleifer darf ausschließlich mit gereinigter und kondensatfreier Druckluft betrieben werden und darf den maximalen Arbeitsdruck von 6,3 bar am Gerät nicht überschreiten.
- ► Damit Sie den Luftdruck regulieren können, muss die Druckluftquelle mit einem (Filter)-Druckminderer ausgestattet sein.

♦ Schließen Sie den Stecknippel ❸ über eine Schnellkupplung an die Druckluftversorgung an.

Ein- und ausschalten

HINWEIS

- ► Schalten Sie den Druckluft-Exzenterschleifer immer vor Materialkontakt ein und führen Sie das Gerät erst dann auf das Werkstück.

Druckluft-Exzenterschleifer einschalten:

♦ Drücken Sie den Bedienhebel ❶ ganz hinunter.

♦ Stellen Sie die Geschwindigkeit über den Geschwindigkeitsregler ❺ ein.

Druckluft-Exzenterschleifer ausschalten:

♦ Lassen Sie den Bedienhebel ❶ los.

♦ Trennen Sie das Gerät nach Abschluss der Arbeit von der Druckluftquelle.

HINWEIS

- ► Lösen Sie zuerst den Schlauch von der Druckluftquelle (Kompressor) und entfernen Sie erst danach den Versorgungsschlauch von dem Gerät. So vermeiden Sie ein Herumwirbeln des Versorgungsschlauches.

Arbeitshinweise

■ Warten Sie, bis das Gerät zum Stillstand gekommen ist, bevor Sie es ablegen.

Flächen schleifen

■ Schalten Sie den Druckluft-Exzenterschleifer ein und setzen Sie ihn mit ganzer Schleiffläche auf den zu bearbeitenden Untergrund. Bewegen Sie ihn mit mäßigem Druck über das Werkstück.

HINWEIS

- ► Die Abtragsleistung und das Schleifbild werden im Wesentlichen durch die Wahl des Schleifblattes und den Anpressdruck bestimmt. Nur einwandfreie Schleifblätter bringen gute Schleifleistung.

■ Achten Sie auf gleichmäßigen Anpressdruck. Eine übermäßige Erhöhung des Anpressdruckes führt nicht zu einer höheren Schleifleistung, sondern zu stärkerem Verschleiß des Schleifblattes.

■ Benutzen Sie ein Schleifblatt, mit dem Metall bearbeitet wurde, nicht mehr für andere Materialien.

Schleifteller wechseln

⚠ WARNUNG! VERLETZUNGSGEFAHR!

- ► Trennen Sie das Gerät von der Druckluftversorgung, bevor Sie den Schleifteller ❻ wechseln.

♦ Schieben Sie den Maulschlüssel ⓫ zwischen Schleifteller ❻ und Manschette ❼.

♦ Lösen Sie den Schleifteller ❻, indem Sie diesen gegen den Uhrzeigersinn drehen und den Maulschlüssel ⓫ gegenhalten.

♦ Schrauben Sie einen neuen Schleifteller ❻ im Uhrzeigersinn fest und halten Sie mit dem Maulschlüssel ⓫ dagegen.

Wartung und Reinigung

WARNUNG! VERLETZUNGSGEFAHR! Trennen Sie vor Wartungsarbeiten das Gerät vom Druckluftnetz.

⚠ ACHTUNG!

► Reinigen Sie das Gerät vor der Wartung von gefährlichen Substanzen, die sich (aufgrund von Arbeitsprozessen) auf diesem abgelagert haben. Vermeiden Sie jeden Hautkontakt mit diesen Substanzen. Wenn die Haut mit gefährlichen Stäuben in Kontakt kommt, kann dies zu schwerer Dermatitis führen. Falls während der Wartungsarbeiten Staub erzeugt oder aufgewirbelt wird, kann dieser eingeatmet werden.

HINWEIS

Um eine einwandfreie Funktion und lange Haltbarkeit der Schleifmaschine zu gewährleisten, sind folgende Punkte zu beachten:

- Eine ausreichende und ständig intakte Ölschmierung ist für eine optimale Funktion von ganz entscheidender Bedeutung.
- Überprüfen Sie nach jedem Einsatz die Drehzahl und den Schwingungspegel.
- Prüfen Sie regelmäßig die Leerlaufdrehzahl sowie nach jeder durchgeführten Wartung: Benutzen Sie dazu einen Drehzahlmesser und führen Sie die Messung ohne eingespanntes Werkzeug durch. Bei einem Fließdruck von 6,3 bar darf die Leerlaufdrehzahl keinesfalls überschritten werden.
- Wenn von dem Gerät ein erhöhter Schwingungspegel ausgeht, muss vor der weiteren Verwendung die Ursache beseitigt bzw. instandgesetzt werden.
- Benutzen Sie nur Originalersatz- bzw. Austauschteile des Herstellers, da sonst Gefahr für die Benutzer besteht. Kontaktieren Sie im Zweifel das Service-Center.
- Überprüfen Sie den Schleifteller ❻ regelmäßig auf Beschädigungen.
- Reinigen Sie das Gerät nur mit einem trockenen, weichen Tuch oder mit Druckluft.
- Verwenden Sie auf keinen Fall scharfe und/oder kratzende Reinigungsmittel.

Fehlerbehebung

Fehler	Mögliche Ursache	Behebung
Geschwindigkeit zu niedrig, etwas Luft tritt aus dem Auslass aus.	Motorteile durch Schmutz verklemmt.	Filter der Druckversorgung auf Verschmutzung prüfen.
	Druckversorgung zu niedrig.	Filter der Druckversorgung auf Verschmutzung prüfen.
		Gerät schmieren, wie in der Anleitung beschrieben.
		Wenn nötig, Angaben von oben wiederholen.
Gerät bewegt sich nicht, Druckluft tritt komplett beim Auslass aus.	Motor sitzt aufgrund von Materialansammlung fest.	Gerät schmieren, wie in der Anleitung beschrieben.

Entsorgung

Die Verpackung besteht aus umweltfreundlichen Materialien. Sie kann in den örtlichen Recyclebehältern entsorgt werden.

Werfen Sie das Gerät nicht in den Hausmüll!

Möglichkeiten zur Entsorgung des ausgedienten Gerätes erfahren Sie bei Ihrer Gemeinde- oder Stadtverwaltung.

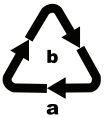

Entsorgen Sie die Verpackung umweltgerecht.
Beachten Sie die Kennzeichnung auf den verschiedenen Verpackungsmaterialien und trennen Sie diese gegebenenfalls gesondert. Die Verpackungsmaterialien sind gekennzeichnet mit Abkürzungen (a) und Ziffern (b) mit folgender Bedeutung:

1 – 7: Kunststoffe,

20 – 22: Papier und Pappe,

80 – 98: Verbundstoffe

Möglichkeiten zur Entsorgung des ausgedienten Produkts erfahren Sie bei Ihrer Gemeinde- oder Stadtverwaltung.

Garantie der Kompernaß Handels GmbH

Sehr geehrte Kundin, sehr geehrter Kunde,

Sie erhalten auf dieses Gerät 3 Jahre Garantie ab Kaufdatum. Im Falle von Mängeln dieses Produkts stehen Ihnen gegen den Verkäufer des Produkts gesetzliche Rechte zu. Diese gesetzlichen Rechte werden durch unsere im Folgenden dargestellte Garantie nicht eingeschränkt.

Garantiebedingungen

Die Garantiefrist beginnt mit dem Kaufdatum. Bitte bewahren Sie den Original-Kassenbon gut auf. Diese Unterlage wird als Nachweis für den Kauf benötigt.

Tritt innerhalb von drei Jahren ab dem Kaufdatum dieses Produkts ein Material- oder Fabrikationsfehler auf, wird das Produkt von uns – nach unserer Wahl – für Sie kostenlos repariert oder ersetzt. Diese Garantieleistung setzt voraus, dass innerhalb der Drei-Jahres-Frist das defekte Gerät und der Kaufbeleg (Kassenbon) vorgelegt und schriftlich kurz beschrieben wird, worin der Mangel besteht und wann er aufgetreten ist.

Wenn der Defekt von unserer Garantie gedeckt ist, erhalten Sie das reparierte oder ein neues Produkt zurück. Mit Reparatur oder Austausch des Produkts beginnt kein neuer Garantiezeitraum.

Garantiezeit und gesetzliche Mängelansprüche

Die Garantiezeit wird durch die Gewährleistung nicht verlängert. Dies gilt auch für ersetzte und reparierte Teile. Eventuell schon beim Kauf vorhandene Schäden und Mängel müssen sofort nach dem Auspacken gemeldet werden. Nach Ablauf der Garantiezeit anfallende Reparaturen sind kostenpflichtig.

Garantieumfang

Das Gerät wurde nach strengen Qualitätsrichtlinien sorgfältig produziert und vor Auslieferung gewissenhaft geprüft.

Die Garantieleistung gilt für Material- oder Fabrikationsfehler. Diese Garantie erstreckt sich nicht auf Produktteile, die normaler Abnutzung ausgesetzt sind und daher als Verschleißteile angesehen werden können oder für Beschädigungen an zerbrechlichen Teilen, z. B. Schalter, Akkus, Backformen oder Teile die aus Glas gefertigt sind.

Diese Garantie verfällt, wenn das Produkt beschädigt, nicht sachgemäß benutzt oder gewartet wurde. Für eine sachgemäße Benutzung des Produkts sind alle in der Bedienungsanleitung aufgeführten Anweisungen genau einzuhalten. Verwendungszwecke und Handlungen, von denen in der Bedienungsanleitung abgeraten oder vor denen gewarnt wird, sind unbedingt zu vermeiden.

Das Produkt ist nur für den privaten und nicht für den gewerblichen Gebrauch bestimmt. Bei missbräuchlicher und unsachgemäßer Behandlung, Gewaltanwendung und bei Eingriffen, die nicht von unserer autorisierten Service-Niederlassung vorgenommen wurden, erlischt die Garantie.

Abwicklung im Garantiefall

Um eine schnelle Bearbeitung ihres Anliegens zu gewährleisten, folgen Sie bitte den folgenden Hinweisen:

- Bitte halten Sie für alle Anfragen den Kassenbon und die Artikelnummer (z. B. IAN 12345) als Nachweis für den Kauf bereit.
- Die Artikelnummer entnehmen Sie bitte dem Typenschild, einer Gravur, auf dem Titelblatt ihrer Anleitung (unten links) oder als Aufkleber auf der Rück- oder Unterseite.
- Sollten Funktionsfehler oder sonstige Mängel auftreten, kontaktieren Sie zunächst die nachfolgend benannte Serviceabteilung **telefonisch** oder per **E-Mail**.
- Ein als defekt erfasstes Produkt können Sie dann unter Beifügung des Kaufbelegs (Kassenbon) und der Angabe, worin der Mangel besteht und wann er aufgetreten ist, für Sie portofrei an die Ihnen mitgeteilte Service-Anschrift übersenden.

Auf www.lidl-service.com können Sie diese und viele weitere Handbücher, Produktvideos und Software herunterladen.

Service

DE **Service Deutschland**
Tel.: 0800 5435 111 (Kostenfrei aus dem dt. Festnetz/Mobilfunknetz)
E-Mail: kompernass@lidl.de

AT **Service Österreich**
Tel.: 0820 201 222 (0,15 EUR/Min.)
E-Mail: kompernass@lidl.at

CH **Service Schweiz**
Tel.: 0842 665566 (0,08 CHF/Min., Mobilfunk max. 0,40 CHF/Min.)
E-Mail: kompernass@lidl.ch

IAN 304779

Importeur

Bitte beachten Sie, dass die folgende Anschrift keine Serviceanschrift ist. Kontaktieren Sie zunächst die benannte Servicestelle.

KOMPERNASS HANDELS GMBH
BURGSTRASSE 21
DE-44867 BOCHUM
DEUTSCHLAND
www.kompernass.com

Original-Konformitätserklärung

Wir, KOMPERNASS HANDELS GMBH, Dokumentenverantwortlicher: Herr Semi Uguzlu, BURGSTR. 21, DE - 44867 BOCHUM, DEUTSCHLAND, erklären hiermit, dass dieses Produkt mit den folgenden Normen, normativen Dokumenten und EG-Richtlinien übereinstimmt:

Maschinenrichtlinie (2006 / 42 / EG)

Angewandte harmonisierte Normen:

EN ISO 11148-8: 2011

Typbezeichnung der Maschine:

Druckluft-Exzenterschleifer PDEXS 125 A1

Herstellungsjahr: 07 - 2018

Seriennummer: IAN 304779

Bochum, 11.07.2018

Semi Uguzlu

- Qualitätsmanager -

Technische Änderungen im Sinne der Weiterentwicklung sind vorbehalten.

KOMPERNASS HANDELS GMBH
BURGSTRASSE 21
DE-44867 BOCHUM
GERMANY
www.kompernass.com

Last Information Update · Tilstand af information · Version des informations
Stand van de informatie · Stand der Informationen:
09/2018 · Ident.-No.: PDEXS125A1-072018-2