PARKSIDE®



PDF ONLINE
parkside-diy.com

HAND WINCH
HANDSEILWINDE
TREUIL À CÂBLE MANUEL

WWS-HSW1-LI01

GB
HAND WINCH
Original instructions

NL
HANDLIER
Originele gebruiksaanwijzing

DE AT
HANDSEILWINDE
Originalbetriebsanleitung

PT
ENROLADOR DE CABOS MANUAL
Tradução do manual de instruções original

FR
TREUIL À CÂBLE MANUEL
Mode d'emploi original

IAN 515851_2510

GB DE AT
FR NL PT

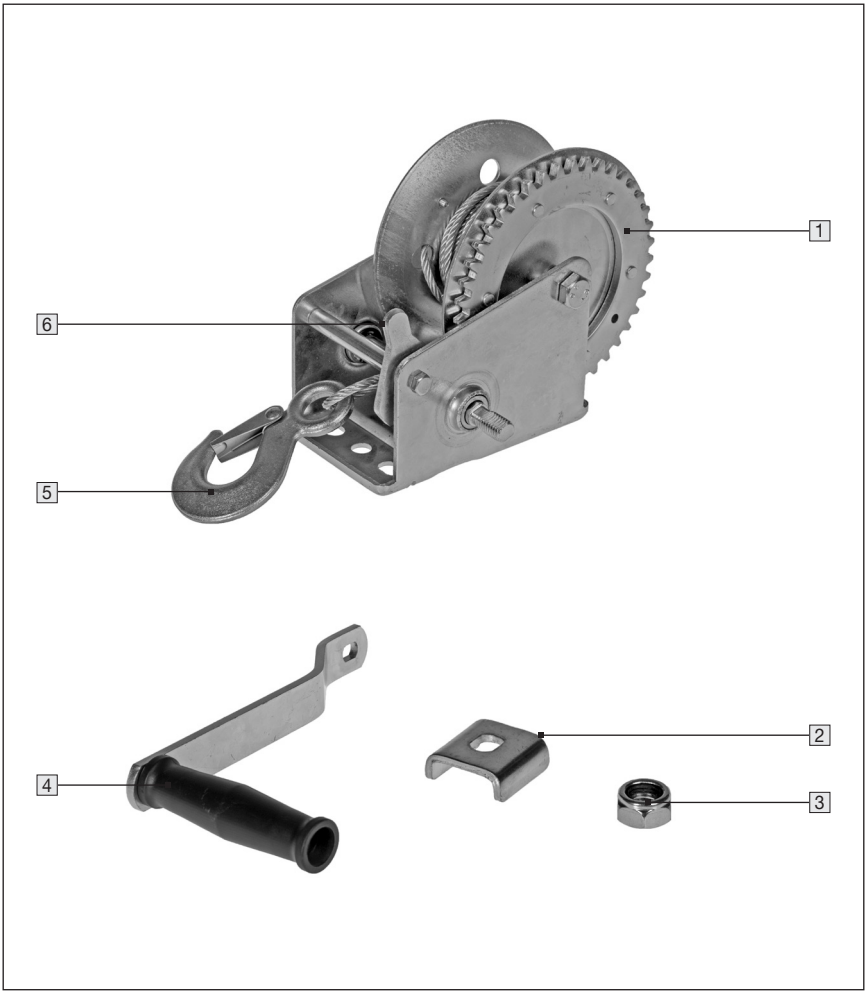
1
6
5
4
2
3

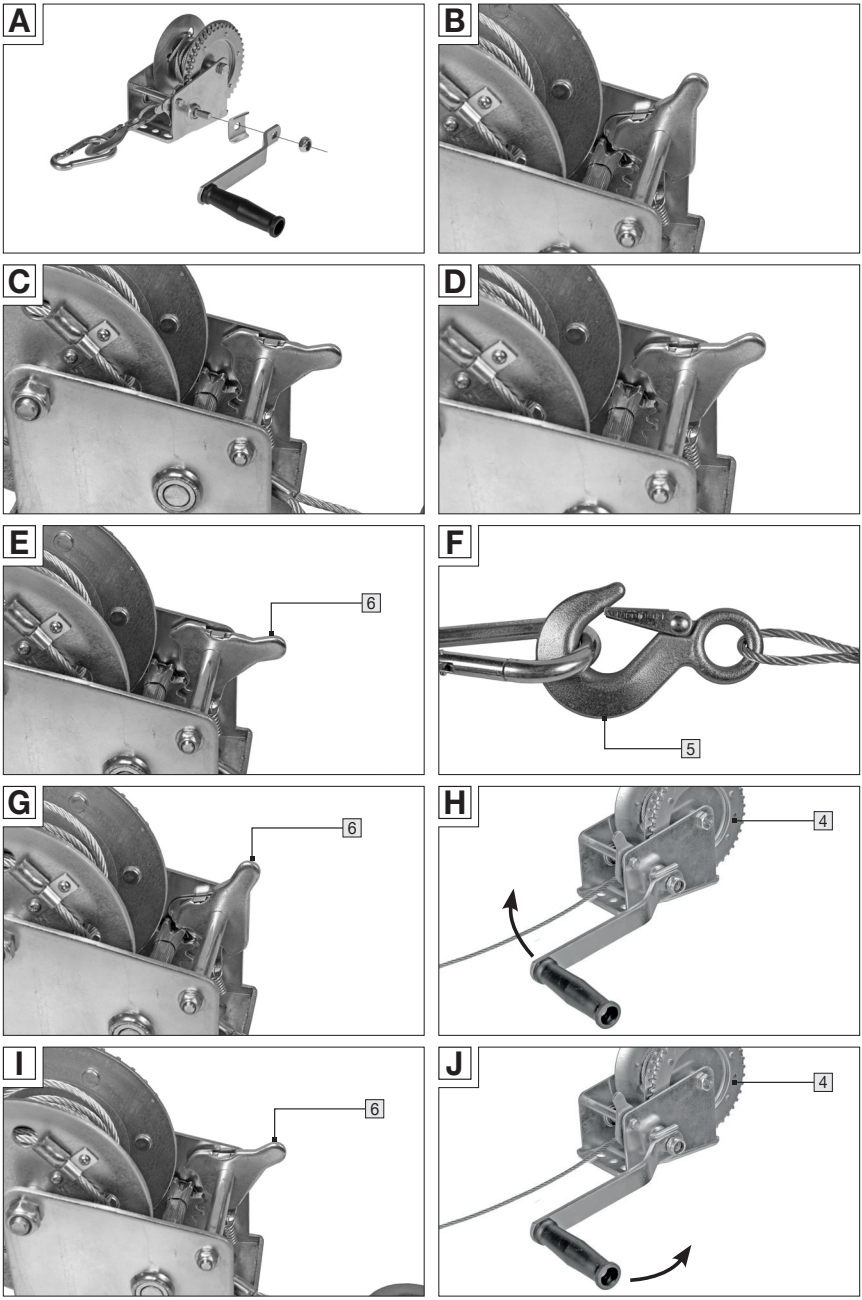
A
B
C
D
E
6
F
5
G
6
H
4
I
6
J
4

Table of contents

1. Introduction **05**
Symbols used **05**
Scope of delivery / parts list **05**

2. Technical data **05**

3. Safety **05**
Intended use **05**
Residual risks **06**
Safety guidelines **06**

4. Before use **07**
Checking the product and scope of delivery **07**
Assembly (Fig. A) **07**

5. Usage **08**
Attaching the load hook (Fig. E, F) **08**
Pulling the load (Fig. G, H) **08**
Release the cable (take the load off the cable) without load (Fig. I, J) **08**

6. Maintenance, cleaning, storage and transport **09**
Maintenance **09**
Cleaning **09**
Storage **09**
Transport **09**

7. Troubleshooting **10**

8. Recycling **10**
Disposal of packaging, paper and printed matter **10**
Disposal of the product **10**

9. Warranty **11**

10. Service **12**

1. Introduction

Congratulations!

With this purchase, you have decided to go in for a high quality product. Please get to know the product before commissioning it. Please read the accompanying operating manual carefully. Use the product only as described and keep this manual carefully for future reference. If the product is passed on to a third party, please provide all documents to the third party together with the product.

Symbols used

The following symbols and key words will be used in this manual, on the product or the packaging.

⚠ WARNING!

Indicates a hazard which, if not avoided, could result in death or serious injury.

⚠ CAUTION!

Signals a hazard that can cause injuries when ignored.



Read the user manual.

Scope of delivery / parts list

1 Cable pulley
2 Locking plate
3 Nut
4 Hand crank
5 Load hook
6 Shift lever

2. Technical data

Model	WWS-HSW1-LI01
Max. permissible tensile force	600 kg
Cable Ø	4.5 mm
Operating temperature	-10°C to +50°C
Working length	10 m
Year of manufacture	04 - 2026

3. Safety

Intended use

The winch has been designed for private use and for the following hobby and DIY applications:

- for horizontal pulling of loads.
- Use by private users in the hobby and "Do it yourself" applications.

The winch should only be used in accordance with the instructions and safety information given in this operating manual. Any other use is prohibited. Neither the manufacturer nor the dealer accepts responsibility for damage, loss or injury resulting from incorrect use of the winches. Examples of improper use include the following, in particular:

- Any use beyond the specified purpose.
- Failure to follow the safety, installation, operating, cleaning and maintenance instructions given in this operating manual.
- Failure to comply with applicable health, safety and accident prevention regulations regarding the use of this winch.
- Using accessories and spare parts which are not suitable for this winch.

- Making changes to the winch.
- Excessive use.

The winch is not designed or suitable for the following applications:

- Lifting loads
- Securing people
- Securing loads

Such use is considered improper use.

Anyone using or maintaining this winch has to be familiar with these instructions and be aware of potential hazards. This winch should only be used by a skilled person - if in doubt ask an expert for advice.

Failure to follow the safety, installation and operating instructions when using this winch is considered as improper use. The winch should not be modified. Any unauthorised modification increases the risk of injury or damage to property.

Residual risks

Despite intended use, non-obvious residual risks cannot be completely ruled out. Due to the nature of the product, the following risks may arise:

- Danger if the steel cable or the load hook breaks during operation.
- Danger if the steel cable is touched during operation

Safety guidelines

- **Check the winch before using for completeness, proper functioning and seating of all the screwed joints and condition of the carabiner hook.**
- **Never use a damaged winch. If the hook or cable shows signs of breakage or damage, then the winch or cable has to be replaced.**
- **The winch is not a toy, keep it away from children.**
- **The winch should not be used for lifting loads or lifting people, but only for pulling loads. The winch is also not suitable for pulling vehicles, objects, etc., inside or on which there are people.**
- **Never exceed the maximum load carrying capacity.**
- **Never use lever extensions.**
- **Operate the hand crank only manually and never with other objects or machines.**
- **Never loop the cable around the load, but use the load hook for attaching.**
- **Never completely uncoil the cable from the pulley.**
- **The attachment point has to be selected such that it can withstand the applied forces. Otherwise it may result is a lot of damage.**
- **Avoid pulling diagonally as well as deflecting the cable. Protect the cable from sharp edges. Never make knots in the cable.**
- **Do not modify the cable (eg: extending, shortening).**
- **Never remove the safety latch from the hook.**
- **When operating the winch ensure that there is nobody in the danger zone. Also, ensure that the operator of the winch is not put at risk either by the device itself or by the load or the attaching elements.**

- **Never leave the winch unattended in the pulling/ tensioned condition for a long time. The locking mechanism can become hot.**
- **Never carry out any welding or repair work on the housing, cable or hook.**
- **Follow the safety and accident prevention regulations applicable in your country when using the winch.**
- **Always wear appropriate protective gear (safety goggles, helmet and safety gloves).**
- **Never allow the winch to fall from a great height. It might be damaged and become unusable.**
- **Do not work with the winch in potentially explosive or corrosive (wet) atmospheres containing flammable liquids, gases, dusts or oily materials.**
- **The user must ensure that loads are not wrapped with the lifting cable.**
- **If loads are being moved that may get caught, jammed, or become trapped in a way that generates additional uncontrollable forces, the user must ensure that only devices equipped with an overload protection system are used for this task.**

4. Before use

Checking the product and scope of delivery

- Take the winch out of its packaging.
- Check whether the delivery is complete (see chapter "SCOPE OF DELIVERY/PARTS LIST")
- Check the winch and the parts lists below before using it each time for any damage and wear:
  a) Pulley
  b) Shift lever
  c) Load hook
  d) Locking mechanism
- Check if the winch is working properly:
  a) Before initial use
  b) After use, or reuse after long periods of non-use
  c) Regularly during use
- Check for defects during use.
- Do not use the winch in case of damage, missing parts, or excessive wear. Contact the manufacturer via the specified service centre or get the winch repaired by a specialist.

Before using the winch, fix it on a flat surface depending on the tensile load using appropriate bolts and nuts.

If welding needs to be carried out, never do it directly on the winch.

Assembly (Fig. A)

- Mount the locking plate 2 on the threaded rod. Then mount the hand crank 4 and then fix it with the nut 3 using a wrench (size 19, not included in the supply).

5. Usage

⚠ WARNING!

Opening the lashing: Before opening, ensure that the object being pulled is still secure and cannot slip, even without being lashed down.

⚠ CAUTION!

Never put your hand into the mechanical parts of the winch when uncoiling!

Leave at least 3 turns (of cable) on the pulley. Never completely uncoil the cable from the pulley.

The winch has a shift lever with 3 different positions:

- **PULLING** or **COILING**: The shift lever is in the uppermost position (Fig. B).
- **UNCOILING** or **RELEASING**: The shift lever is in the lowermost position (Fig. C).
- **PULLING** and also **RELEASING**: The shift lever is in the middle position. Use this position only WITHOUT load. Hold the shift lever firmly when shifting UNDER LOAD (Fig. D).

Attaching the load hook (Fig. E, F)

- Move the shift lever 6 to the lowest position and uncoil the cable.
- Attach the load hook 5 to the load. Check if the safety latch of the hook is fully closed.

Pulling the load (Fig. G, H)

⚠ CAUTION!

Before pulling the load over the desired distance, check if the hook is properly attached and if the attachment point is stable enough for the pulling operation.

- Move the shift lever 6 to the uppermost position.
- Now pull the hand crank 4 such that the cable is coiled. Pay attention to the correct direction as marked on the winch. Make sure that the cable is coiled properly on the pulley and is not tangled.
- Once the load is at the desired position, it has to be secured appropriately.
- Now you can detach the load hook from the load or the attaching elements.

Release the cable (take the load off the cable) without load (Fig. I, J)

Proceed as follows:

- Move the shift lever 6 to the middle position.
- Now pull the hand crank 4 such that the cable is uncoiled. Pay attention to the correct direction as marked on the winch.

6. Maintenance, cleaning, storage and transport

Maintenance

The winch requires very little maintenance.

Only use spare parts / accessories from the manufacturer or authorised and qualified workshops.

Repairs should only be carried out by qualified technicians or by an authorised service centre. Qualified technicians must have relevant training and experience, be familiar with the design and construction requirements of the winch and understand and follow the safety regulations.

Cleaning

⚠ CAUTION!

NEVER immerse the winch in water.

Clean the winch using a damp cloth. Never use strong and / or abrasive cleaning agents or solvents. Allow all parts to dry completely afterwards. Ensure that water does not get into the winch.

Storage

Clean the winch before storage.

If the winch is not being used, keep it in a safe, cool, dry and well-ventilated place, out of the reach of children.

If the winch is not used for a long time, apply an anti-corrosion grease to the axle and gears.

Protect the winch from rain, dust and dirt.

Transport

Use the original packaging and secure the winch against shock and vibrations during transport.

7. Troubleshooting

Problem	Possible cause	Rectification
The cable is not pulled out properly.	Steel cable is not coiled properly	Get the steel cable repaired by a specialist
	Steel cable has jammed in the drum	Get the steel cable repaired by a specialist
	Steel cable is damaged or coiled incorrectly	Get the steel cable replaced by a specialist
The cable jams while pulling.		WARNING! Now secure the load in a suitable manner and relieve the load exceptionally. Release the cable at the jammed point. When the cable works properly again, reattach the cable to the load.

8. Recycling

Disposal of packaging, paper and printed matter



Dispose of packaging, paper and printed matter in accordance with the type of material and local regulations applicable in your area.

Disposal of the product



Dispose the product in accordance with the applicable disposal regulations for your country. Unusable products have to be handed over to a recycling facility for recycling. Do not dispose of the product with household waste.

9. Warranty

Warranty provided by Walter Werkzeuge Salzburg GmbH

Dear customer,

This device comes with a 3 year warranty from the date of purchase. In case of defects in the product you may be entitled to legal claims against the seller of the product. These legal claims are not restricted by the following warranty.

Conditions of warranty

The warranty period begins with the date of purchase. Please preserve the original sales receipt. This document is required as proof of purchase. If a material or fabrication defect occur in this prodict within three years from the date of purchase, the product shall be repaired or replaced free of cost at our discretion. Within the three year period the warranty requires the defective product and the purchase document (sales receipt) to be provided with a brief written description of where the defect lies and when it occurred.

If the defect is covered by our warranty, the repaired product or a new product shall be returned to you. A new warranty period does not begin with the repair or exchange of the product.

Warranty period and legal claims based on defects

The warranty period is not extended by the warranty. This also applies to replaced and repaired parts. Any damages and defects that may exist at the time of purchase must be notified immediately after removal from packaging. Any repairs arising after the expiry of the warranty period are chargeable.

Scope of the warranty

The device has been manufactured according to strict quality guidelines and tested diligently before delivery. The warranty applies to material or fabrication defects. This warranty does not cover product parts that are subject to normal wear and tear and therefore can be considered as parts subject to wear and tear or for the damage to fragile parts, e.g switch, batteries or those made of glass.

This warranty is void if the product is damaged, not used or maintained properly. All the instructions provided in the operating manual must be followed exactly for proper use of the product. The purpose of use and actions which are advised or warned against must necessarily be avoided.

The product is intended solely for private use and not for professional use. The warranty is void in case of misuse or improper handling, use of force and changes that have not been carried out by our authorised service centre.

Processing a warranty case

To ensure quick processing of your issue, please follow the below instructions:

- Please be ready with the sales receipt and the product number (e.g. IAN 12345) as proof or purchase for all queries.
- You can refer the product number from the type label, an engraving, on the cover sheet of your operating instructions (below left) or as sticker on the back or lower side.
- If functional or other defects occur, first **call** or **email** the following service department.

- You can then send a product recorded as defective postage free along with the sales receipt and information about where the defect lies and when it has occurred, to the service centre address provided to you.

This and many other manuals, product videos and software can be downloaded at www.lidl-service.com

10. Service

GB

WALTER Service Centre
E-Mail: service@walteronline.com
Tel.: 00800 925 837 88
IAN 515851_2510

Supplier:

Please note that the following address is not a service centre address. Please contact the above-mentioned service centre first.
Walter Werkzeuge Salzburg GmbH
Gewerbeparkstr. 9, 5081 Anif, Austria

Inhaltsverzeichnis

1. Einleitung **14**
Verwendete Symbole **14**
Lieferumfang / Teilebezeichnung **14**

2. Technische Daten **14**

3. Sicherheit **14**
Bestimmungsgemäße Verwendung **14**
Restrisiken **15**
Sicherheitshinweise **15**

4. Vor Verwendung **17**
Produkt und Lieferumfang prüfen **17**
Montage (Abb. A) **17**

5. Verwendung **17**
Lasthaken befestigen (Abb. E, F) **18**
Last ziehen (Abb. G, H) **18**
Seil lösen (Entlastung des Seils) ohne Last (Abb. I, J) **18**

6. Wartung, Reinigung, Lagerung und Transport **19**
Wartung **19**
Reinigung **19**
Lagerung **19**
Transport **19**

7. Fehlersuche **20**

8. Recycling **20**
Verpackungen, Papier und Druckerzeugnisse entsorgen **20**
Produkt entsorgen **20**

9. Garantie **21**

10. Service **22**

1. Einleitung

Herzlichen Glückwunsch!

Mit Ihrem Kauf haben Sie sich für ein hochwertiges Produkt entschieden. Machen Sie sich vor der ersten Inbetriebnahme mit dem Produkt vertraut. Lesen Sie hierzu aufmerksam die nachfolgende Bedienungsanleitung. Benutzen Sie das Produkt nur wie beschrieben und bewahren Sie diese Anleitung gut auf. Händigen Sie alle Unterlagen bei Weitergabe des Produkts an Dritte ebenfalls mit aus.

Lieferumfang / Teilebezeichnung

1 Seilrolle
2 Fixierungsplatte
3 Mutter
4 Handkurbel
5 Lasthaken
6 Umschalthebel

2. Technische Daten

Modell	WWS-HSW1-LI01
Max. zulässige Zugkraft	600 kg
Seil Ø	4,5 mm
Betriebstemperatur	-10°C bis +50°C
Arbeitslänge	10 m
Baujahr	04-2026

Verwendete Symbole

Die folgenden Symbole und Signalworte werden in dieser Bedienungsanleitung, auf dem Produkt oder auf der Verpackung verwendet.

⚠ WARNUNG!

Bezeichnet eine Gefährdung, die, wenn sie nicht vermieden wird, den Tod oder eine schwere Verletzung zur Folge haben kann.

⚠ VORSICHT!

Bezeichnet eine Gefährdung, die, wenn sie nicht vermieden wird, eine geringfügige oder mäßige Verletzung zur Folge haben kann.



Bedienungsanleitung lesen.

3. Sicherheit

Bestimmungsgemäße Verwendung

Die Seilwinde ist für den Privatgebrauch konstruiert worden und für folgende Einsatzzwecke im Hobby- und DIY Bereich vorgesehen:

- zum horizontalen Ziehen von Lasten.
- Verwendung durch den Privatanwender im Hobby- und „Do it yourself“ Bereich.

Die Seilwinde darf nur in Übereinstimmung mit den Anweisungen und Sicherheitshinweisen in dieser Bedienungsanleitung verwendet werden. Jede weitere, darüber hinausgehende Verwendung ist verboten. Weder der Produzent noch der Händler übernimmt die Verantwortung für Schäden,

Verluste oder Verletzungen, welche aus der falschen Verwendung der Seilwinde resultieren. Beispiele für die missbräuchliche Verwendung sind insbesondere:

- Eine Verwendung, welche über den angegebenen bestimmungsgemäßen Verwendungszweck hinausgeht.
- Die Nichtbeachtung der Sicherheits-, Montage-, Bedienungs-, Reinigungs- und Wartungshinweise in dieser Bedienungsanleitung.
- Die Nichtbeachtung der geltenden Gesundheits-, Sicherheits- und Unfallverhütungsvorschriften, welche die Verwendung dieser Seilwinde betreffen.
- Die Verwendung von Zubehör oder Ersatzteilen, welche nicht für diese Seilwinde geeignet sind.
- Veränderungen an der Seilwinde.
- Die übermäßige Verwendung.

Die Seilwinde ist nicht für folgende Anwendungen konstruiert oder geeignet:

- Heben von Lasten
- Personensicherung
- Ladungssicherung

Derartige Verwendung stellt eine nicht bestimmungsgemäße Verwendung dar.

Wer diese Seilwinde verwendet oder wartet, muss mit diesen Anweisungen vertraut und sich über mögliche Gefahren bewusst sein. Diese Seilwinde darf nur von einer kompetenten Person verwendet werden - im Zweifelsfall lassen Sie sich von einem Experten beraten.

Nichtbeachtung der Sicherheits-, Montage- und Bedienungshinweise bei der Verwendung dieser Seilwinde zählt als missbräuchliche Verwendung. Die Seilwinde darf nicht verändert werden. Jede vorgenommene Veränderung erhöht das Risiko einer Verletzung oder von Sachschäden.

Restrisiken

Trotz bestimmungsgemäßer Verwendung können nicht offensichtliche Restrisiken nicht völlig ausgeschlossen werden. Bedingt durch die Art des Produkts können folgende Gefährdungen auftreten:

- Gefahr durch Reißen des Stahlseils oder des Lasthakens während der Bedienung
- Gefahr durch Berühren des Stahlseils während der Bedienung

Sicherheitshinweise

- **Kontrollieren Sie die Seilwinde vor Verwendung auf Vollständigkeit, Funktion und festen Sitz aller Schraubverbindungen sowie den Zustand der Karabinerhaken.**
- **Benutzen Sie nie eine beschädigte Seilwinde. Falls der Haken oder das Seil Bruchstellen oder Beschädigungen aufweist, muss die Seilwinde oder das Seil unbedingt ausgetauscht werden.**
- **Die Seilwinde ist kein Spielzeug, halten Sie die Seilwinde von Kinder fern.**
- **Die Seilwinde darf nicht zum Heben von Lasten oder Personen verwendet werden, sondern nur zum Ziehen von Lasten. Die Seilwinde ist auch nicht geeignet zum Ziehen von Fahrzeugen, Gegenständen usw., in dem sich noch Personen befinden oder aufhalten.**

- **Überschreiten Sie nie die maximale Tragkraft.**
- **Verwenden Sie nie Hebelverlängerungen.**
- **Betätigen Sie die Handkurbel ausschließlich mit menschlicher Kraft, aber niemals mit anderen Gegenständen oder Maschinen.**
- **Befestigen Sie niemals das Seil als Schlaufe um die Last, sondern nutzen Sie die Lasthaken zur Befestigung.**
- **Wickeln Sie das Seil niemals komplett von der Seilrolle.**
- **Der Befestigungspunkt muss so gewählt werden, dass dieser den auftretenden Kräften standhalten kann, sonst kann es zu großen Schäden kommen.**
- **Vermeiden Sie einen Schrägzug genauso wie eine Umlenkung des Seiles. Schützen Sie das Seil vor scharfen Kanten. Machen Sie nie Knoten in das Seil.**
- **Führen Sie keine Änderungen an dem Seil (z.B.: verlängern, verkürzen) durch.**
- **Entfernen Sie nie den Sicherheitsbügel vom Haken.**
- **Achten Sie beim Bedienen der Seilwinde darauf, dass sich niemand im Gefahrbereich aufhält. Außerdem achten Sie darauf, dass der Bediener der Seilwinde weder durch das Gerät selbst noch durch die Last oder das Tragmittel gefährdet wird.**
- **Lassen Sie die Seilwinde niemals längere Zeit unbeaufsichtigt im ziehenden/ gespannten Zustand. Die Auslösesicherung kann heiß werden.**
- **Führen Sie niemals Schweiß- oder Reparaturarbeiten am Gehäuse, Seil oder Haken durch.**
- **Beachten Sie bei der Verwendung der Seilwinde die in Ihrem Land geltenden Sicherheits- und Unfallverhütungsvorschriften.**
- **Tragen Sie immer eine geeignete Schutzausrüstung (Schutzbrille, Kopfschutz und Schutzhandschuhe).**
- **Lassen Sie die Seilwinde nie aus größerer Höhe fallen, dadurch wird sie beschädigt und unbrauchbar.**
- **Arbeiten Sie mit der Seilwinde nicht in explosionsgefährdeter oder korrosiver (Nässe) Umgebung, in der sich brennbare Flüssigkeiten, Gase, Stäube oder fettige Materialen befinden.**
- **Der Benutzer hat dafür zu sorgen, dass Lasten nicht mit dem Hubseil umschlungen werden.**
- **Werden Lasten bewegt, die sich verhaken, verklemmen oder auf ihrem Weg so eingeklemmt werden können, dass zusätzliche unkontrollierbare Kräfte auftreten, muss der Benutzer dafür sorgen, dass für diese Aufgabe nur Geräte verwendet werden, die mit einer Überlastsicherung ausgestattet sind.**

4. Vor Verwendung

Produkt und Lieferumfang prüfen

- Nehmen Sie die Seilwinde aus der Verpackung.
- Prüfen Sie, ob die Lieferung vollständig ist (siehe Kapitel LIEFERUMFANG / TEILELISTE).
- Kontrollieren Sie vor jedem Gebrauch der Seilwinde, ob die Seilwinde und die nachfolgend aufgelisteten Teile Schäden und Abnutzung aufweisen:
  a) Seilrolle
  b) Umschalthebel
  c) Lasthaken
  d) Sperrradmechanismus
- Prüfen Sie die Seilwinde auf einwandfreier Funktion:
  a) Vor ersten Anwendung
  b) Nach Anwendung, oder wieder nach längerem Nichtgebrauch
  c) Regelmäßig während der Verwendung
- Achten Sie auf während der Verwendung auftretende Defekte.
- Bei Schäden, fehlenden Teilen oder übermäßiger Abnutzung benutzen Sie die Seilwinde nicht. Wenden Sie sich über die angegebene Servicestelle an den Hersteller oder lassen Sie die Seilwinde durch einen Fachmann reparieren.

Vor dem Einsatz der Seilwinde befestigen Sie diese auf einer der Zuglast entsprechenden ebenen Fläche mit entsprechenden Bolzen und Muttern.

Sollten Sie Schweißarbeiten benötigen, führen Sie diese nie direkt an der Seilwinde durch.

Montage (Abb. A)

- Stecken Sie die Fixierungsplatte [2] auf die Gewindestange. Montieren Sie danach die Handkurbel [4] und fixieren diese anschließend mit der Mutter [3] mit einem Schraubenschlüssel (Größe 19, nicht in der Lieferung enthalten).

5. Verwendung

⚠ WARNUNG!

Öffnen der Verzurrung: Vor dem Öffnen ist sicherzustellen, dass der Zuggegenstand auch ohne Sicherung noch sicher steht und nicht wegrutschen kann.

⚠ VORSICHT!

Greifen Sie beim Auswickeln nie in die Mechanik der Seilwinde hinein!

Lassen Sie mindestens 3 Umdrehungen auf der Seilrolle. Ziehen Sie das Seil nie vollständig von der Seilrolle.

Die Seilwinde hat einen Umschalthebel mit 3 verschiedenen Positionen:

- **ZIEHEN** bzw. **AUFWICKELN**: Der Umschalthebel befindet sich in der obersten Position (Abb. B).
- **ABWICKELN** bzw. **LOSLASSEN**: Der Umschalthebel befindet sich in untersten Position (Abb. C).
- **ZIEHEN** und auch zum **LOSLASSEN**: Der Umschalthebel befindet sich in mittleren Position. Benutzen Sie diese Stellung NUR OHNE Last. Halten Sie den Umschalthebel ordentlich fest, wenn Sie UNTER LAST umschalten (Abb. D).

Lasthaken befestigen (Abb. E, F)

- Stellen Sie den Umschalthebel 6 in die unterste Position und wickeln Sie das Seil ab.
- Hängen Sie den Lasthaken 5 an die Last. Kontrollieren Sie, ob der Sicherheitsbügel des Hakens vollständig geschlossen ist.

Last ziehen (Abb. G, H)

⚠ VORSICHT!

Bevor Sie die Last über die gewünschte Distanz ziehen, ist am Beginn des Zugvorgangs zu prüfen, ob der Haken korrekt eingehängt ist und ob der Befestigungspunkt für den Zugvorgang stabil genug sind.

- Stellen Sie den Umschalthebel 6 in die oberste Position.
- Ziehen Sie nun an der Handkurbel 4 , so dass das Seil aufgewickelt wird. Achten Sie dabei auf die richtige Richtung wie auf der Seilwinde markiert. Achten Sie dabei darauf, dass das Seil korrekt auf der Seilrolle aufgewickelt wird und sich nicht verheddert.
- Nachdem die Last an der gewünschten Stelle ist, ist diese in geeigneter Weise zu sichern.
- Jetzt können Sie den Lasthaken von der Last bzw. dem Tragmittel abhängen.

Seil lösen (Entlastung des Seils) ohne Last (Abb. I, J)

Gehen Sie wie folgt vor:

- Stellen Sie den Umschalthebel 6 in die mittlere Position.
- Ziehen Sie nun an der Handkurbel 4 , so dass das Seil abgewickelt wird. Achten Sie dabei auf die richtige Richtung wie auf der Seilwinde markiert.

6. Wartung, Reinigung, Lagerung und Transport

Wartung

Die Seilwinde ist weitgehend wartungsfrei.

Verwenden Sie nur Ersatzteile / Zubehör vom Hersteller bzw. von ermächtigten Fachwerkstätten.

Reparaturen dürfen nur von Sachkundigen oder einer autorisierten Servicestelle durchgeführt werden. Sachkundige sind Personen mit entsprechender Fachausbildung und Erfahrung, die Anforderungen an die Konstruktion und Gestaltung des Seilzuges kennen und sich auf die Sicherheitsbestimmungen verstehen.

Reinigung

⚠ VORSICHT!

Tauchen Sie die Seilwinde NIEMALS ins Wasser.

Reinigen Sie die Seilwinde mit einem feuchten Tuch. Verwenden Sie auf keinen Fall scharfe und/oder kratzende Reinigungs- oder Lösungsmittel. Lassen Sie alle Teile danach vollständig trocknen. Achten Sie darauf, dass kein Wasser in die Seilwinde gelangt.

Lagerung

Reinigen Sie die Seilwinde vor der Lagerung.

Bei Nichtgebrauch lagern Sie die Seilwinde an einem sicheren, kühlen, trockenen und gut belüfteten Ort, außerhalb der Reichweite von Kindern.

Sollte die Seilwinde längere Zeit nicht benutzt werden, fetten Sie Achse und Getriebe mit einem Antikorrosionsfett ein.

Schützen Sie die Seilwinde vor Regen, Staub und Schmutz.

Transport

Transportieren Sie die Seilwinde vor Stößen und Vibrationen geschützt und in der Originalverpackung.

7. Fehlersuche

Problem	Mögliche Ursachen	Behebung
Das Seil kann nicht korrekt ausgezogen werden.	Stahlseil ist nicht korrekt aufgewickelt	Stahlseil vom Fachmann reparieren lassen
	Stahlseil hat sich in der Rolle verklemmt	Stahlseil vom Fachmann reparieren lassen
	Stahlseil beschädigt bzw. falsch aufgewickelt	Stahlseil vom Fachmann austauschen lassen
Das Seil hat sich beim Ziehen eingeklemmt.		WARNUNG! Sichern Sie die Last jetzt in geeigneter Weise und entlasten Sie die Last ausnahmsweise.Befreien Sie das Seil an der eingeklemmten Stelle. Wenn das Seil wieder ordnungsgemäß funktioniert, befestigen Sie das Seil wieder an der Last.

8. Recycling

Verpackungen, Papier und Druckerzeugnisse entsorgen



Entsorgen Sie die Verpackungen, Papier und Druckerzeugnisse in Übereinstimmung mit dem Materialtyp sowie den örtlichen, in Ihrem Gebiet geltenden Vorschriften.

Produkt entsorgen



Entsorgen Sie das Produkt entsprechend den in Ihrem Land geltenden Vorschriften. Geben Sie nicht mehr gebrauchsfähige Produkte zum Recyceln bei einer Wertstoff-Sammelstelle ab. Entsorgen Sie das Produkt nicht mit dem Hausmüll.

9. Garantie

Garantie der Firma Walter Werkzeuge Salzburg GmbH

Sehr geehrte Kundin, sehr geehrter Kunde,

Sie erhalten auf dieses Gerät 3 Jahre Garantie ab Kaufdatum. Im Falle von Mängeln dieses Produkts stehen Ihnen gegen den Verkäufer des Produkts gesetzliche Rechte zu. Diese gesetzlichen Rechte werden durch unsere im Folgenden dargestellte Garantie nicht eingeschränkt.

Garantiebedingungen

Die Garantiefrist beginnt mit dem Kaufdatum. Bitte bewahren Sie den Originalkassenbon gut auf. Diese Unterlage wird als Nachweis für den Kauf benötigt. Tritt innerhalb von drei Jahren ab dem Kaufdatum dieses Produkts ein Material oder Fabrikationsfehler auf, wird das Produkt von uns – nach unserer Wahl – für Sie kostenlos repariert oder ersetzt. Diese Garantieleistung setzt voraus, dass innerhalb der Drei-Jahres-Frist das defekte Gerät und der Kaufbeleg (Kassenbon) vorgelegt und schriftlich kurz beschrieben wird, worin der Mangel besteht und wann er aufgetreten ist.

Wenn der Defekt von unserer Garantie gedeckt ist, erhalten Sie das reparierte oder ein neues Produkt zurück. Mit Reparatur oder Austausch des Produkts beginnt kein neuer Garantiezeitraum.

Garantiezeit und gesetzliche Mängelansprüche

Die Garantiezeit wird durch die Gewährleistung nicht verlängert. Dies gilt auch für ersetzte und reparierte Teile. Eventuell schon beim Kauf vorhandene Schäden und Mängel müssen sofort nach dem Auspacken gemeldet werden. Nach Ablauf der Garantiezeit anfallende Reparaturen sind kostenpflichtig.

Garantieumfang

Das Gerät wurde nach strengen Qualitätsrichtlinien sorgfältig produziert und vor Anlieferung gewissenhaft geprüft. Die Garantieleistung gilt für Material- oder Fabrikationsfehler. Diese Garantie erstreckt sich nicht auf Produktteile, die normaler Abnutzung ausgesetzt sind und daher als Verschleißteile angesehen werden können oder für Beschädigungen an zerbrechlichen Teilen, z. B. Schalter, Akkus oder die aus Glas gefertigt sind.

Diese Garantie verfällt, wenn das Produkt beschädigt, nicht sachgemäß benutzt oder gewartet wurde. Für eine sachgemäße Benutzung des Produkts sind alle in der Bedienungsanleitung aufgeführten Anweisungen genau einzuhalten. Verwendungszwecke und Handlungen, von denen in der Bedienungsanleitung abgeraten oder vor denen gewarnt wird, sind unbedingt zu vermeiden. Das Produkt ist lediglich für den privaten und nicht für den gewerblichen Gebrauch bestimmt. Bei missbräuchlicher und unsachgemäßer Behandlung, Gewaltanwendung und bei Eingriffen, die nicht von unserer autorisierten Serviceniederlassung vorgenommen wurden, erlischt die Garantie.

Abwicklung im Garantiefall

Um eine schnelle Bearbeitung Ihres Anliegens zu gewährleisten, folgen Sie bitte den folgenden Hinweisen:

- Bitte halten Sie für alle Anfragen den Kassenbon und die Artikelnummer (z. B. IAN 12345) als Nachweis für den Kauf bereit.
- Die Artikelnummer entnehmen Sie bitte dem Typenschild, einer

Gravur, auf dem Titelblatt Ihrer Bedienungsanleitung (unten links) oder als Aufkleber auf der Rück oder Unterseite.

- Sollten Funktionsfehler oder sonstige Mängel auftreten, kontaktieren Sie zunächst die nachfolgend benannte Serviceabteilung **telefonisch** oder per **E-Mail**.
- Ein als defekt erfasstes Produkt können Sie dann unter Beifügung des Kaufbelegs (Kassenbon) und der Angabe, worin der Mangel besteht und wann er aufgetreten ist, für Sie portofrei an die Ihnen mitgeteilte Serviceanschrift übersenden.

Auf www.lidl-service.com können Sie diese und viele weitere Handbücher, Produktvideos und Software herunterladen.

10. Service

(DE)
WALTER Werkzeuge Salzburg GmbH
E-Mail: service@walteronline.com
Tel.: 00800 925 837 88
IAN 515851_2510

(AT)
WALTER Werkzeuge Salzburg GmbH
E-Mail: service@walteronline.com
Tel.: 00800 925 837 88
IAN 515851_2510

Lieferant
Bitte beachten Sie, dass die folgende Anschrift keine Serviceanschrift ist. Kontaktieren Sie zunächst die oben benannte Servicestelle.

Walter Werkzeuge Salzburg GmbH
Gewerbeparkstr. 9, 5081 Anif,
Österreich

Tables des matières

1. Introduction **24**
Symboles utilisés **24**
Livraison / description des pièces **24**

2. Caractéristiques techniques **24**

3. Sécurité **24**
Utilisation conforme **24**
Autres risques **25**
Consignes de sécurité **25**

4. Avant l'utilisation **26**
Vérifiez le produit et la livraison **26**
Montage (fig. A) **27**

5. Utilisation **27**
Fixer le crochet de charge (Fig. E, F) **27**
Fixer la charge (fig. G, H) **27**
Détendre le câble (soulagement du câble) sans charge (Fig. I, J) **28**

6. Maintenance, nettoyage, stockage et transport **28**
Entretien **28**
Nettoyage **28**
Stockage **28**
Transport **28**

7. Recherche d'erreurs **29**

8. Recyclage **29**
Éliminer l'emballage, le papier et les imprimés **29**
Élimination du produit **29**

9. Garantie **30**

10. Maintenance **32**

1. Introduction

Félicitations !

Avec votre achat, vous avez choisi un produit de haute qualité. Familiarisez-vous avec le produit avant de l'utiliser pour la première fois. Veuillez lire attentivement les instructions d'utilisation suivantes. Utilisez le produit uniquement comme décrit et conservez ces instructions en un endroit sûr. Remettez également tous les documents en cas de transmission du produit à des tiers.

Symboles utilisés

Les symboles et mots de signalisation suivants sont utilisés dans la présente notice, sur le produit ou sur l'emballage.

⚠ AVERTISSEMENT !

Indique une situation dangereuse qui, si on ne l'évite pas, peut provoquer la mort ou des blessures graves.

⚠ ATTENTION !

Indique une situation dangereuse qui, si on ne l'évite pas, peut provoquer des blessures légères à moyennes.



Lire la notice d'utilisation.

Livraison / description des pièces

1 Poulie de câble
2 Plaque de fixation
3 Écrou
4 Manivelle
5 Crochet de charge
6 Levier de commutation

2. Caractéristiques techniques

Modèle	WWS-HSW1-LI01
Force de traction maximale admissible	600 kg
Ø câble	4,5 mm
Température d'exploitation	-10 °C à +50 °C
Longueur de travail	10 m
Année de construction	04-2026

3. Sécurité

Utilisation conforme

Ce treuil manuel a été conçu pour l'utilisateur privé dans le domaine du loisir et du bricolage et doit être utilisé dans les cas suivants :

- pour la traction horizontale de charges.
- Utilisation pour le loisir et pour le bricolage par des personnes privées.

Le treuil manuel ne peut être utilisé que conformément aux instructions et consignes de sécurité indiquées dans ces instructions de service. Toute autre utilisation sera considérée comme non conforme et est interdite. Ni le fabricant, ni le revendeur n'assume la responsabilité pour les dommages, pertes ou blessures dus à la mauvaise utilisation du treuil manuel. Les exemples d'une mauvaise utilisation sont en particulier :

- Une utilisation dépassant la finalité indiquée.
- Le non-respect des consignes de sécurité, de montage, de service, de nettoyage et de maintenance contenues dans ce manuel d'utilisation.

- Le non-respect des prescriptions de santé, de sécurité et de prévention des accidents concernant l'utilisation du palan à chaîne.
- L'utilisation d'accessoires et pièces de rechange non prévus pour ce palan à chaîne.
- Modifications apportées au treuil manuel.
- Une utilisation trop importante.

Le treuil manuel n'est pas conçu ou adapté pour les utilisations suivantes :

- Le levage de charges
- La sécurisation de personnes
- La sécurisation de chargements

Une telle utilisation représente une utilisation non conforme.

La personne utilisant ou entretenant ce treuil manuel doit être familiarisée avec ces instructions et en connaître les dangers possibles. Ce treuil manuel ne peut être utilisé que par une personne compétente – en cas de doute, faites-vous conseiller par un expert.

Le non-respect des consignes de sécurité, de montage et de service lors de l'utilisation du treuil manuel est considéré comme une mauvaise utilisation. Le treuil manuel ne doit pas être modifié. Toute modification augmente le risque de blessure ou de dommages matériels.

Autres risques

Malgré une utilisation conforme, les risques résiduels évidents ne peuvent être totalement exclus. Les dangers suivants, inhérents au type de produit, peuvent survenir :

- Danger dû à la déchirure du câble d'acier ou du crochet de charge pendant l'utilisation
- Danger dû au contact avec le câble d'acier pendant l'utilisation

Consignes de sécurité

- **Avant utilisation, vérifiez que le treuil manuel est complet, qu'il fonctionne correctement, que toutes les liaisons à vis sont bien serrées et que les mousquetons sont en bon état.**
- **N'utilisez jamais un treuil manuel endommagé. Si le crochet ou le câble se rompt ou est endommagé, le treuil manuel ou le câble doit être impérativement remplacé.**
- **Le treuil manuel n'est pas un jouet, tenez-le éloigné des enfants.**
- **Le treuil manuel ne doit pas être utilisé pour lever des charges ou des personnes, mais uniquement pour la traction de charges. Le treuil manuel n'est également pas adapté à la traction de véhicules, d'objets, etc., dans lesquels des personnes se trouvent ou se tiennent.**
- **Ne dépassez jamais la capacité de charge maximale.**
- **N'utilisez jamais de rallonges de levier.**
- **Actionnez la manivelle uniquement avec la force humaine, mais jamais avec d'autres objets ou des machines.**
- **Ne fixez jamais le câble comme boucle autour de la charge, mais utilisez le crochet de charge pour l'arrimage.**
- **N'enroulez jamais complètement le câble de la poulie.**

- **Le point de fixation doit être choisi de manière à pouvoir résister aux forces exercées, cela peut sinon entraîner des dommages importants.**
- **Évitez une traction diagonale exactement comme un renvoi du câble. Protégez le câble des bords tranchants. Ne faites jamais de nœuds avec le câble.**
- **N'effectuez aucune modification sur le câble (p.ex. prolongation, raccourcissement).**
- **N'enlevez jamais les étriers de sécurité des crochets.**
- **Lors de l'utilisation du treuil manuel, faites attention à ce que personne ne se trouve dans la zone de danger. Faites également attention à ce que l'utilisateur du treuil manuel ne soit pas lui-même en danger à cause de l'appareil ou de la charge ou des moyens de support.**
- **Ne jamais laisser le treuil manuel sans surveillance pendant une longue période à l'état tiré / tendu. La sécurité de débrayage peut devenir chaude.**
- **Ne jamais effectuer de travaux de soudure ou de réparation sur le boîtier, le câble ou les crochets.**
- **Lors de l'utilisation du treuil manuel, respectez les prescriptions de sécurité et règlements de prévention des accidents de votre pays.**
- **Portez toujours un équipement de protection adapté (lunettes de protection, protection de la tête et gants de protection).**
- **Ne jamais laisser tomber le treuil manuel depuis une grande hauteur, il pourrait être endommagé et inutilisable.**
- **Ne travaillez pas dans des environnements explosifs ou corrosifs (humides) avec le treuil manuel, en présence de liquides, de gaz ou de poussières inflammables.**

4. Avant l'utilisation

Vérifiez le produit et la livraison

- Retirer avec précautions le treuil manuel de son emballage.
- Vérifiez que la livraison est complète (voir VOLUME DE LIVRAISON / LISTE DES PIÈCES).
- Avant chaque utilisation du treuil manuel, vérifiez que le treuil manuel et les pièces énumérées ci-dessous ne présentent pas de dommages et d'usure :
  a) Poulie de câble
  b) Levier de commutation
  c) Crochet de charge
  d) Mécanisme à cliquets
- Vérifiez le fonctionnement correct du treuil manuel :
  a) Avant la première utilisation
  b) Après l'utilisation, ou de nouveau après une non-utilisation prolongée
  c) Régulièrement pendant l'utilisation
- Faites attention à des défauts apparaissant pendant l'utilisation.

- En cas de dommages, de pièces manquantes ou d'usure excessive, n'utilisez pas le treuil manuel. Contactez le fabricant au centre de SAV spécifié ou faites réparer le treuil manuel par un spécialiste.

Avant d'utiliser le treuil manuel, fixez-le à une surface plane correspondant à la charge de traction à l'aide de boulons et d'écrous adaptés.

Si vous avez besoin de travaux de soudage, ne les effectuez jamais directement sur le treuil manuel.

Montage (fig. A)

- Placer la plaque de fixation 2 sur la tige filetée. Monter ensuite la manivelle 4 et la fixer avec l'écrou 3 à l'aide d'une clé (taille 19, non comprise dans la livraison).

5. Utilisation

⚠ AVERTISSEMENT !

Ouvrir l'arrimage : Avant l'ouverture, il faut s'assurer que l'objet tracté est toujours à l'arrêt en toute sécurité et qu'il ne peut pas glisser, même sans dispositif de sécurité.

⚠ ATTENTION !

Ne jamais intervenir dans la mécanique du treuil manuel lors du déroulement !

Laissez au moins 3 enroulements sur la poulie. Ne tirez jamais complètement le câble de la poulie.

Le treuil manuel est équipé d'un levier de commutation à 3 positions différentes :

- **TIRER** ou **ENROULER** : Le levier de commutation se trouve dans la position la plus haute (Fig. B).
- **DÉROULER** ou **RELÂCHER** : Le levier de commutation se trouve dans la position la plus basse (Fig. C).
- **TIRER** et aussi pour **RELÂCHER** : Le levier de commutation se trouve dans la position moyenne. Utilisez cette position SEULEMENT SANS charge. Tenez fermement le levier de commutation lorsque vous commutez SOUS CHARGE (Fig. D).

Fixer le crochet de charge (Fig. E, F)

- Placer le levier de commutation 6 sur la position la plus basse et déroulez le câble.
- Accrochez le crochet de charge 5 à la charge. Contrôlez si l'étrier de sécurité du crochet est complètement fermé.

Fixer la charge (fig. G, H)

⚠ ATTENTION !

Avant de tirer la charge sur la distance désirée, vérifiez au début du processus de traction si le crochet est bien accroché et si le point de fixation pour le processus de traction est suffisamment stable.

- Placez le levier de commutation 6 dans la position la plus haute.
- Tirez maintenant sur la manivelle 4 de façon à ce que le câble soit enroulé. Faites attention au sens correct indiqué sur le treuil manuel. Assurez-vous que le câble est correctement enroulé sur la poulie et qu'il ne s'emmêle pas.
- Une fois que la charge a atteint l'emplacement souhaité, elle doit être sécurisée de manière appropriée.
- Vous pouvez maintenant accrocher le crochet à la charge ou aux moyens de support.

Détendre le câble (soulagement du câble) sans charge (Fig. I, J)

Procédez de la manière suivante :

- Placez le levier de commutation 6 en position moyenne.
- Tirez maintenant sur la manivelle 4 de façon à ce que le câble soit déroulé. Faites attention au sens correct indiqué sur le treuil manuel.

6. Maintenance, nettoyage, stockage et transport

Entretien

Le treuil manuel est en majeure partie exempt de maintenance.

Utilisez uniquement des pièces de rechange/accessoires du fabricant ou d'ateliers spécialisés agréés.

Ne confiez les réparations qu'à des spécialistes ou à des centres de service agréés. Les spécialistes sont des personnes ayant une formation spécialisée et une expérience ad hoc, qui connaissent les exigences relatives à la construction et la conception du palan à levier et qui maîtrisent les prescriptions de sécurité.

Nettoyage

⚠ ATTENTION !

Ne plongez JAMAIS le treuil manuel dans l'eau.

Nettoyez le treuil manuel avec un chiffon humide. N'utilisez en aucun cas des produits de nettoyage ou des solvants puissants et/ou abrasifs. Laissez sécher ensuite toutes les pièces complètement. Veillez à ce que l'eau ne parvienne pas dans le treuil manuel.

Stockage

Nettoyez le treuil manuel avant de le ranger.

Lorsqu'il n'est pas utilisé, conservez le treuil manuel dans un endroit sûr, frais, sec et bien aéré et hors de portée des enfants.

Si le treuil manuel ne doit pas être utilisé pendant une longue période, graisser l'axe et l'entrainement avec une graisse anticorrosion.

Protégez le treuil manuel de la pluie et de l'humidité.

Transport

Transportez le treuil manuel protégé des chocs et des vibrations et dans l'emballage d'origine.

7. Recherche d'erreurs

Problème	Cause possible	Dépannage
Le câble ne peut pas être tiré correctement.	Le câble d'acier n'est pas enroulé correctement	Faites réparer le câble d'acier par un spécialiste
	Le câble d'acier s'est coincé dans la poulie	Faites réparer le câble d'acier par un spécialiste
	Corde d'acier endommagée ou mal enroulée	Faites remplacer la corde d'acier par un spécialiste
Le câble s'est coincé en tirant.		AVERTISSEMENT ! Sécurisez maintenant la charge de manière appropriée et déchargez-la exceptionnellement. Libérez le câble à l'endroit où il est coincé. Lorsque le câble fonctionne à nouveau correctement, refixez-le à la charge.

8. Recyclage

Éliminer l'emballage, le papier et les imprimés



Éliminez les emballages, le papier et les imprimés en respectant le type de matériau et les réglementations locales en vigueur dans votre région.

Élimination du produit



Éliminez le produit conformément aux prescriptions en vigueur dans votre pays. Les produits usagés doivent être déposés dans un lieu de collecte pour y être recyclés. N'éliminez pas le produit dans les ordures ménagères.

9. Garantie

Garantie de la société Walter Werkzeuge Salzburg GmbH

Chère cliente, cher client,

Cet appareil est couvert par une garantie de 3 ans à compter de la date d'achat. En cas de défauts du produit, des droits légaux vous sont conférés vis-à-vis du vendeur. Ces droits légaux ne sont pas limités en raison de notre garantie présentée ci-après.

Conditions de garantie

La garantie débute à la date d'achat. Veuillez conserver le ticket de caisse original en lieu sûr. Ce document est nécessaire comme justificatif de l'achat. Si pendant un délai de trois ans à compter de la date d'achat de ce produit, un défaut de matériau ou de fabrication survient, nous réparerons ou remplacerons, à notre choix, gratuitement le produit. Cette garantie implique que l'appareil défectueux et le justificatif de l'achat (ticket de caisse) soient présentés dans le délai de trois ans, accompagnés de la description succincte du défaut et de la date de sa survenance.

Si le défaut est couvert par notre garantie, vous recevez en retour le produit réparé ou un nouveau produit. Une nouvelle période de garantie de débute pas avec la réparation ou le remplacement du produit.

Période de garantie et droits légaux de réclamations

La période de garantie ne sera pas prolongée à la suite d'un recours en garantie. Ceci est également valable pour les pièces remplacées et réparées. Tout endommagement et vice éventuellement décelé au moment de l'achat devra être signalé immédiatement après le déballage.

Toute réparation effectuée après la période de garantie fera l'objet d'une facturation.

Étendue de la garantie

L'appareil a été fabriqué soigneusement selon des directives de qualité strictes et scrupuleusement contrôlé avant la livraison. La garantie s'applique aux vices de matériau ou de fabrication. Cette garantie ne couvre pas les éléments du produit soumis à une usure normale et par conséquent aux pièces pouvant être considérées comme des pièces d'usure, ni aux dommages sur des pièces fragiles, par ex. commutateur, accumulateurs ou fabriquées en verre.

La présente garantie devient caduque si le produit a été endommagé, utilisé ou entretenu de manière non conforme. Pour une utilisation conforme du produit, respecter précisément toutes les instructions indiquées dans la notice d'utilisation. Les emplois et opérations déconseillés ou contre-indiquées dans la notice d'utilisation, doivent être absolument évités.

L'appareil est uniquement destiné pour un usage privé et n'est pas adapté à un usage professionnel. En cas de manipulation abusive et inappropriée, d'utilisation de la force ou d'interventions qui n'ont pas été effectuées par notre centre de réparation agréé, la garantie devient caduque.

Article L217-16 du Code de la consommation

Lorsque l'acheteur demande au vendeur, pendant le cours de la garantie commerciale qui lui a été consentie lors de l'acquisition ou de la réparation d'un bien meuble, une remise en état couverte par la garantie, toute période d'immobilisation d'au moins sept jours

vient s‘ajouter a la durée de la garantie qui restait a courir. Cette période court a compter de la demande d‘intervention de l‘acheteur ou de la mise a disposition pour réparation du bien en cause, si cette mise a disposition est postérieure a la demande d‘intervention.

Indépendamment de la garantie commerciale souscrite, le vendeur reste tenu des défauts de conformité du bien et des vices rédhibitoires dans les conditions prévues aux articles L217-4 a L217-13 du Code de la consommation et aux articles 1641 a 1648 et 2232 du Code Civil.

Article L217-4 du Code de la consommation

Le vendeur livre un bien conforme au contrat et répond des défauts de conformité existant lors de la délivrance.

Il répond également des défauts de conformité résultant de l‘emballage, des instructions de montage ou de l‘installation lorsque celle-ci a été mise a sa charge par le contrat ou a été réalisée sous sa responsabilité.

Article L217-5 du Code de la consommation

Le bien est conforme au contrat :

1° S´il est propre a l‘usage habituellement attendu d‘un bien semblable et, le cas échéant :

- s‘il correspond a la description donnée par le vendeur et posséder les qualités que celui-ci a présentées a l‘acheteur sous forme d‘échantillon ou de modele ;

- s‘il présente les qualités qu‘un acheteur peut légitimement attendre eu égard aux déclarations publiques faites par le vendeur, par le producteur ou par son représentant, notamment dans la publicité ou l‘étiquetage ;

2° Ou s‘il présente les caractéristiques définies d‘un commun accord par les parties ou etre propre a tout usage spécial recherché par l‘acheteur, porté a la connaissance du vendeur et que ce dernier a accepté.

Article L217-12 du Code de la consommation

L‘action resultant du defaut de conformite se prescrit par deux ans a compter de la delivrance du bien.

Article 1641 du Code civil

Le vendeur est tenu de la garantie a raison des défauts cachés de la chose vendue qui la rendent impropre a l‘usage auquel on la destine, ou qui diminuent tellement cet usage que l‘acheteur ne l‘aurait pas acquise, ou n‘en aurait donné qu‘un moindre prix, s‘il les avait connus.

Article 1648 1er alinea du Code civil

L‘action résultant des vices rédhibitoires doit etre intentée par l‘acquéreur dans un délai de deux ans a compter de la découverte du vice.

Les pieces détachées indispensables a l’utilisation du produit sont disponibles pendant la durée de la garantie du produit. Prise en charge sous garantie

Pour garantir un traitement rapide de votre demande, veuillez vous conformez SVP aux instructions ci-après :

- Veuillez toujours avoir à disposition votre ticket de caisse ainsi que la référence de l’article (par ex. IAN 12345) attestant de votre achat et à présenter sur demande.
- La référence de l’article se trouve sur la plaquette signalétique, estampée sur la première page de votre notice d’utilisation (en bas à gauche) ou sur un autocollant au verso ou sur la partie inférieure.

- En cas de dysfonctionnement ou de survenance d'un autre défaut, veuillez d'abord contacter par téléphone ou par email le département après-vente indiqué ci-après.
- Vous pouvez renvoyer un produit défectueux en joignant le justificatif de l'achat (ticket de caisse) et en indiquant la panne et quand celle-ci est survenue, sans frais de port pour vous à l'adresse du SAV qui vous a été communiquée.

Vous pouvez télécharger sur le site www.lidl-service.com la présent notice d'utilisation ainsi que de nombreuses autres, des vidéos des produits et des logiciels.

10. Maintenance

(FR)

WALTER Service Centre Benelux
E-Mail : service-be@walteronline.com
Tél.: 00 800 925 837 88
IAN 515851_2510

Fournisseur

Veuillez noter SVP que l'adresse ci-après n'est pas l'adresse du SAV. Veuillez d'abord contacter le SAV mentionné ci-dessus.
Walter Werkzeuge Salzburg GmbH
Gewerbeparkstr. 9, 5081 Anif, Autriche

Inhoudsopgave

1. Inleiding **34**
Gebruikte symbolen **34**
Inhoud van het pakket / lijst onderdelen **34**

2. Technische specificaties **34**

3. Veiligheid **34**
Normaal gebruik **34**
Restrisico's **35**
Veiligheidsvoorschriften **35**

4. Vóór gebruik **36**
Product en pakket controleren **36**
Montage (afb. A) **36**

5. Toepassing **37**
Wartelhaak bevestigen (afb. E, F) **37**
Last trekken (afb. G, H) **37**
Kabel losmaken (de kabel ontlasten) zonder last (afb. I, J) **37**

6. Onderhoud, reiniging, opslag en transport **38**
Onderhoud **38**
Reiniging **38**
Opslag **38**
Transport **38**

7. Storingopzoeking **39**

8. Recyclage **39**
Gooi verpakkingen, papier en drukwerk weg **39**
Product afvoeren **39**

9. Garantie **39**

10. Service **40**

1. Inleiding

Gefeliciteerd!

Met deze aankoop hebt u voor een hoogwaardig product gekozen. Zorg ervoor dat u met het product vertrouwd bent voor u het voor het eerst gebruikt. Lees hiervoor aandachtig de volgende handleiding. Gebruik het product alleen zoals beschreven wordt en bewaar deze gebruiksaanwijzing goed. Geef alle documenten ook mee als u het product doorgeeft aan derden.

Gebruikte symbolen

Volgende symbolen en signaalwoorden worden in deze gebruiksaanwijzing, op het product of op de verpakking gebruikt.

⚠ WAARSCHUWING!

Wijst op een gevaar dat wanneer het niet vermeden wordt, de dood of een zwaar letsel tot gevolg kan hebben.

⚠ VOORZICHTIG!

Wijst op een gevaar dat wanneer het niet vermeden wordt, een klein of matig letsel tot gevolg kan hebben.



Lees de handleiding.

Inhoud van het pakket / lijst onderdelen

1 Kabelrol
2 Fixeerplaat
3 Moer
4 Handslinger
5 Wartelhaak
6 Schakelbeugel

2. Technische specificaties

Model:	WWS-HSW1-LI01
Max. toegestane trekkracht	600 kg
Kabel Ø	4,5 mm
Bedrijfstemperatuur	-10°C tot +50°C
Bruikbare lengte	10 m
Bouwjaar	04-2026

3. Veiligheid

Normaal gebruik

De lier is gemaakt voor privégebruik en voor de volgende gebruiksdoelen in de hobby- en doe-het-zelfafdeling:

- Het horizontaal trekken van lasten.
- Bedoeld voor privégebruikers in de hobby- en doe-het-zelfsector.

De lier mag alleen gebruikt worden in overeenstemming met de richtlijnen en veiligheidsvoorschriften in deze gebruiksaanwijzing. Elk gebruik dat dit overstijgt, is verboden. De producent noch de handelaar is aansprakelijk voor schade, verlies of letsels die het resultaat zijn van verkeerd gebruik van de lier. Voorbeelden van verkeerd gebruik zijn met name:

- een gebruik dat de aangegeven gebruiksdoelen overstijgt.
- inbreuken op de veiligheids-, montage-, bedienings-, reinigings- en onderhoudsrichtlijnen in deze gebruiksaanwijzing;
- inbreuken op de geldende gezondheids-, veiligheids- en ongevalpreventievoorschriften die het gebruik van dat gebruik betreffen;

- het gebruik van toebehoren of reserveonderdelen die niet geschikt zijn voor die lier;
- aanpassingen aan de lier;
- Overmatig gebruik.

De lier is niet gemaakt of geschikt voor de volgende toepassingen:

- Het optillen van lasten
- Beveiliging personen
- Beveiliging last

Deze toepassingen vallen onder niet normaal gebruik.

De persoon die deze lier gebruikt of onderhoudt moet vertrouwd zijn met deze richtlijnen en zich bewust zijn van de mogelijke gevaren. De lier mag enkel door een competente persoon worden gebruikt. Vraag bij twijfel advies aan een expert.

Inbreuken op de veiligheids-, montage- en bedieningsrichtlijnen tijdens het gebruik van deze lier gelden als verkeerd gebruik. De lier mag niet worden gewijzigd. Elke aanpassing verhoogt het risico op een letsel of op materiële schade.

Restrisico's

Ondanks reglementair gebruik kunnen niet voor de hand liggende restrisico's niet volledig uitgesloten worden. Afhankelijk van het soort product kunnen volgende risico's ontstaan:

- gevaar door het scheuren van de staalkabel of de wartelhaak tijdens de bediening.
- gevaar door aanraking van de staalkabel tijdens de bediening

Veiligheidsvoorschriften

- **Controleer de lier voor gebruik of die compleet is en op werking en de stevigheid van alle schroefverbindingen en de toestand van de karabijnhaak.**
- **Gebruik een beschadigde lier nooit. Als er breukjes of beschadigingen aan de haak of de kabel zijn, moet de lier of de kabel absoluut vervangen worden.**
- **De lier is geen speelgoed. Hou de lier uit de buurt van kinderen.**
- **De lier mag niet gebruikt worden om lasten of personen op te tillen, maar alleen om lasten te trekken. De lier is ook niet geschikt om voertuigen, objecten enz. te trekken waarin nog mensen zitten.**
- **Overschrijd de maximale draagkracht nooit.**
- **Gebruik nooit verlengingen voor de zwengel.**
- **Bedien de handslinger uitsluitend met menselijke kracht, nooit met andere objecten of machines.**
- **Bevestig de kabel nooit als lus rond de last, maar gebruik de lasthaak om hem vast te maken.**
- **Wikkel de kabel nooit volledig van de kabelrol.**
- **Het bevestigingspunt moet zodanig gekozen worden, dat het bestand is tegen de krachten die optreden. Anders kunnen er zware beschadigingen ontstaan.**
- **Vermijd schuin trekken en zorg ervoor dat de kabel niet verdraait. Bescherm de kabel**

tegen scherpe randen. Maak nooit knopen in de kabel.

- **Maak geen aanpassingen aan de kabel (bijv. verlengen, inkorten).**
- **Verwijder de veiligheidsbeugel nooit van de haak.**
- **Let er bij het bedienen van de lier op dat er zich niemand in de gevarenzone bevindt. Let er bovendien op dat degene die de lier bedient niet in gevaar komt door het toestel zelf of door de last of het draagmiddel.**
- **Laat de lier nooit lange tijd zonder toezicht achter in trekkende of gespannen toestand. De veiligheidspal kan heet worden.**
- **Voer nooit las- of herstelwerkzaamheden uit aan de behuizing, kabel of haak.**
- **Hou bij het gebruik van de lier rekening met de veiligheidsmaatregelen en voorschriften ter preventie van ongevallen die in uw land gelden.**
- **Draag altijd een geschikte beschermende uitrusting (veiligheidsbril, hoofdbescherming en veiligheidsbril).**
- **Laat de lier nooit van grote hoogte vallen, dan geraakt hij beschadigd en wordt hij onbruikbaar.**
- **Werk niet met de lier in een omgeving die gevaarlijk is vanwege explosies of of in een corrosieve (natte) omgeving waarin zich brandbare vloeistoffen, gassen of materiaal bevinden.**

4. Vóór gebruik

Product en pakket controleren

- Haal de lier uit de verpakking.
- Controleer of het pakket volledig is (zie hoofdstuk "INHOUD VAN HET PAKKET / AANDUIDINGEN VAN ONDERDELEN").
- Controleer voor elk gebruik van de lier of de lier en de hieronder opgesomde delen beschadigd zijn of aan slijtage onderhevig zijn.
  a) Kabelrol
  b) Schakelbeugel
  c) Wartelhaak
  d) Blokkeerwielmechanisme
- Test de lier op een goede werking:
  a) Voor de eerste toepassing
  b) Na gebruik of opnieuw na langere tijd niet gebruikt te zijn
  c) Regelmatig tijdens het gebruik
- Let erop of er tijdens het gebruik defecten optreden.
- Bij schade, ontbrekende delen of bij overmatige slijtage gebruikt u de lier niet. Wend u tot fabrikant via de opgegeven servicelocatie of laat de lier door een vakman herstellen.

Voor u de lier inzet, bevestigt u die met de correcte bouten en moeren op een effen oppervlak dat de treklast aankan.

Als er laswerkzaamheden nodig zijn, mag u die nooit rechtstreeks aan de lier uitvoeren.

Montage (afb. A)

- Steek de fixeerplaat 2 op de draaistang. Monteer daarna de handslinger 4 en fixeer die daarna met de moer 3 met een schroefsleutel (maat 19, niet bij de levering inbegrepen).

5. Toepassing

⚠ WAARSCHUWING!

De spanmaterialen openen: Voor u ze opent, moet u controleren of het te trekken object ook zonder zekering nog stevig staat en niet kan wegglijden.

⚠ VOORZICHTIG!

Grijp tijdens het afwikkelen nooit in het mechanisme van de lier!

Laat minstens 3 omwikkelingen op de rol. Trek de kabel nooit helemaal van de kabelrol.

De lier heeft een schakelbeugel met drie verschillende posities:

- **TREKKEN** of **OPWIKKELEN**: De schakelbeugel bevindt zich in de bovenste positie (afb. B).
- **AFWIKKELEN** of **LOSLATEN**: De schakelbeugel bevindt zich in de onderste positie (afb. C).
- **TREKKEN** en ook voor het **LOSLATEN**: De schakelbeugel bevindt zich in de middelste positie. Gebruik die positie ENKEL ZONDER last. Hou de schakelbeugel stevig vast wanneer u MET LAST omschakelt (afb. D).

Wartelhaak bevestigen (afb. E, F)

- Zet de schakelbeugel 6 in de onderste positie en wikkel de kabel af.
- Hang de wartelhaak 5 aan de last. Controleer of de veiligheidsbeugel van de haak volledig gesloten is.

Last trekken (afb. G, H)

⚠ VOORZICHTIG!

Voor u de last over de gewenste afstand trekt, moet u bij het begin van de trekprocedure controleren of de haak correct is ingehangen en of het bevestigingspunt voor de trekprocedure stabiel genoeg is.

- Stel de schakelbeugel 6 in de bovenste positie.
- Trek nu aan de handslinger 4, zodat de kabel wordt afgewikkeld. Let op de correcte richting, zoals op de kabel staat aangegeven. Let er intussen op dat de kabel correct op de kabelrol wordt gewikkeld en niet verward raakt.
- Nadat de last op de gewenste plaats zit, moet die op een correcte manier gezekerd worden.
- Nu kunt u de wartelhaak van de last of het draagmiddel losmaken.

Kabel losmaken (de kabel ontlasten) zonder last (afb. I, J)

Handel als volgt:

- Stel de schakelbeugel 6 in de middelste positie.
- Trek nu aan de handslinger 4, zodat de kabel wordt opgewikkeld. Let op de correcte richting, zoals op de kabel staat aangegeven.

6. Onderhoud, reiniging, opslag en transport

Onderhoud

Het lier is grotendeels onderhoudsvrij.

Gebruik alleen vervangonderdelen / accessoires van producenten of gemachtigde professionele werkplaatsen.

Reparaties mogen alleen door experts of een gemachtigde serviceplaats worden uitgevoerd. Experts zijn mensen met de juiste professionele opleiding en ervaring die de eisen bij de constructie en de vormgeving van de lier kennen en op de hoogte zijn van de veiligheidsvoorschriften.

Reiniging

⚠ VOORZICHTIG!

Dompel de lier NOOIT onder in het water.

Reinig de lier met een vochtige doek. Gebruik in geen geval scherpe en/of schurende reinigings- of oplosmiddelen. Laat alle delen daarna volledig drogen. Let erop dat er geen water in de lier komen.

Opslag

Reinig de lier vóór de opslag.

Als u de lier niet gebruikt, berg hem dan op in een veilige, koele, droge en goed verluchte plaats buiten bereik van kinderen.

Als u de lier een langere periode niet gebruikt, vet de as en de aandrijving dan in met anticorrosievet.

Bescherm de lier tegen regen, stof en vuil.

Transport

Bescherm de lier tijdens het transport tegen schokken en trillingen en gebruik de originele verpakking.

7. Storingopzoeking

Probleem	Mogelijke oorzaken	Oplossing
De kabel kan niet correct worden uitgetrokken.	Staalkabel is niet correct opgewikkeld	Laat een vakman de staalkabel herstellen
	Staalkabel zit klem in de rol	Laat een vakman de staalkabel herstellen
	Staalkabel beschadigd of verkeerd opgewikkeld	Laat de staalkabel door een vakman vervangen
De kabel is tijdens het trekken geklemd geraakt.		WAARSCHUWING! Trek de last nu op de juiste manier en maak de last uitzonderlijk los. Maak de kabel op de plaats waar hij geklemd zit los. Wanneer de kabel weer correct functioneert, bevestigt u de kabel weer aan de last.

8. Recyclage

Gooi verpakkingen, papier en drukwerk weg



Voer verpakkingen, papier en drukwerk af in overeenstemming met het soort materiaal en de plaatselijke voorschriften die in uw gebied van toepassing zijn.

Product afvoeren



Voer het product af volgens de in uw land geldende voorschriften. Lever de niet meer bruikbare producten voor recyclage in bij een milieu-inzamelpunt. Doe het product niet bij het huisvuil.

9. Garantie

Garantie van de firma Walter Werkzeuge Salzburg GmbH

Geachte klant,

Op dit toestel krijgt u 3 jaar garantie vanaf de datum van aankoop. Indien dit product gebreken vertoont, heeft u wettelijke rechten tegenover de verkoper van het product. Deze wettelijke rechten worden niet ingeperkt door onze hieronder omschreven garantie.

Garantievoorwaarden

De garantieperiode start vanaf de datum van aankoop. Bewaar de originele kassabon op een veilige plek. Dat document is nodig als bewijs voor de aankoop. Als er binnen drie jaar na de datum van aankoop een materiaal- of fabricagefout zichtbaar wordt, zullen wij het product - volgens onze keuze - voor u gratis repareren of vervangen. Deze waarborg veronderstelt dat binnen de periode van drie jaar het defecte toestel en het aankoopbewijs (kassabon)

worden voorgelegd en dat schriftelijk kort beschreven wordt waaruit het gebrek bestaat en wanneer het is opgetreden.

Als het defect door onze garantie wordt gedekt, krijgt u het gerepareerde product terug of ontvangt u een nieuw product. Er begint geen nieuwe garantieperiode door een reparatie of een vervanging.

Garantieperiode en wettelijke claims vanwege gebreken

De garantieperiode wordt niet verlengd door de kwaliteitsgarantie. Dat geldt ook voor vervangen of gerepareerde onderdelen. Schade en gebreken die eventueel bij de aankoop al aanwezig waren, moeten onmiddellijk na het uitpakken worden gemeld. Na de afloop van de garantietijd moet er voor eventuele reparaties betaald worden.

Garantieniveau

Het toestel wordt zorgvuldig volgens strenge kwaliteitsrichtlijnen geproduceerd en voor de levering zorgvuldig getest. De garantie geldt voor materiaal- en fabricagefouten. Deze garantie geldt niet voor productonderdelen die aan normale slijtage onderhevig zijn en daarom als slijtstukken beschouwd kunnen worden of voor beschadigingen aan breekbare onderdelen, bv. schakelaars, accu‘s of onderdelen die van glas zijn.

Deze garantie vervalt als het product beschadigd werd, niet correct gebruikt of onderhouden werd. Voor een correct gebruik van het product moeten alle richtlijnen die in de gebruiksaanwijzing staan exact worden opgevolgd. Gebruiksdoelen en handelingen die in de gebruiksaanwijzing worden afgeraden of waartegen wordt gewaarschuwd, moeten absoluut worden vermeden.

Het product is uitsluitend bestemd voor privégebruik en niet voor commercieel gebruik. Bij misbruik en onjuiste behandeling, gebruik van geweld en bij ingrepen die niet werden uitgevoerd door onze geautoriseerde servicedienst, vervalt de garantie.

Afhandeling in geval van garantie

Om een snelle verwerking van uw zaak te garanderen, gelieve de volgende richtlijnen op te volgen:

- Hou voor alle aanvragen de kassabon en het artikelnummer (bv. IAN 12345) bij de hand als bewijs voor de aankoop.
- Het artikelnummer vindt u op het kenplaatje, gegraveerd, op het titelblad van uw gebruiksaanwijzing (onderaan links) of als sticker op de achter- of onderkant.
- Mochten er fouten bij het functioneren of andere gebreken optreden, neem dan onmiddellijk **telefonisch** of via **mail** contact op met de hieronder vermelde serviceafdeling.
- Een product dat als defect is geregistreerd kunt u dan portvrij naar het serviceadres sturen dat u werd meegedeeld, samen met het aankoopbewijs (kassabon) en de omschrijving van het gebrek en wanneer het is opgetreden.

Op www.lidl-service.com kunt u deze en heel wat andere handboeken, productfilmpjes en software downloaden.

10. Service

NL

WALTER Service Centre Benelux
E-Mail: service-be@walteronline.com
Tel.: 00 800 925 837 88
IAN 515851_2510

Leverancier
Gelieve er rekening mee te houden dat het onderstaand adres geen serviceadres is. Contacteer eerst de hierboven vermelde servicediensten.
Walter Werkzeuge Salzburg GmbH
Gewerbeparkstraße 9, 5081 Anif,
Oostenrijk

Índice

1. Introdução **42**
Símbolos utilizados **42**
Volume de fornecimento / Designação das peças **42**

2. Dados técnicos **42**

3. Segurança **42**
Utilização em conformidade com as especificações **42**
Riscos residuais **43**
Instruções de segurança **43**

4. Antes da utilização **44**
Verificar o produto e o volume de fornecimento **44**
Montagem (Fig. A) **45**

5. Utilização **45**
Fixar o gancho de carga (Fig. E, F) **45**
Tração da carga (Fig. G, H) **45**
Soltar o cabo (alívio do cabo) sem carga (Fig. I, J) **46**

6. Manutenção, limpeza, armazenamento e transporte **46**
Manutenção **46**
Limpeza **46**
Armazenamento **46**
Transporte **46**

7. Procura de avarias **47**

8. Reciclagem **47**
Eliminar as embalagens, papel e material impresso **47**
Eliminar produto **47**

9. Garantia **47**

10. Assistência técnica **48**

1. Introdução

Parabéns!

Com a sua compra optou por um produto de elevada qualidade. Familiarize-se com o produto antes da primeira utilização. Para isso, leia atentamente o seguinte manual de instruções. Utilize o produto apenas como descrito e guarde este manual em local seguro. Em caso de transmissão do produto a terceiros, entregue igualmente todos os documentos.

Símbolos utilizados

Os seguintes símbolos e palavras de aviso são utilizados neste manual de instruções, no produto ou na embalagem.

⚠ AVISO!

Designa um perigo que, se não for evitado, pode ter como consequência a morte ou ferimentos graves.

⚠ CUIDADO!

Designa um perigo que, se não for evitado, pode resultar em ferimentos ligeiros ou moderados.



Ler o manual de instruções.

Volume de fornecimento / Designação das peças

1 Roldana
2 Placa de fixação
3 Porca
4 Manivela manual
5 Gancho de carga
6 Alavanca de comutação

2. Dados técnicos

Modelo	WWS-HSW1-LI01
Força de tração máx. admissível	600 kg
Ø cabo	4,5 mm
Temperatura de funcionamento	-10°C a +50°C
Comprimento de trabalho	10 m
Data de fabrico	04/2026

3. Segurança

Utilização em conformidade com as especificações

O enrolador de cabos foi concebido para o uso doméstico e está prevista para as finalidades de aplicação que se seguem nas áreas de hobby e bricolage:

- tração horizontal de cargas.
- Utilização por um utilizador particular para um hobby e bricolage.

O enrolador de cabos apenas deve ser utilizado em conformidade com as instruções e indicações de segurança neste manual de instruções. Todas as outras utilizações são proibidas. Nem o fabricante nem o distribuidor se responsabilizam por danos, perdas ou ferimentos que resultem da utilização incorreta do enrolador de cabos. Exemplos de utilização indevida são em especial:

- Uma utilização que não corresponda à utilização adequada indicada.
- A inobservância das indicações de segurança, montagem, operação, limpeza e manutenção neste manual de instruções.
- A inobservância das normas sanitárias, de segurança e de prevenção de

acidentes aplicáveis que dizem respeito à utilização deste enrolador de cabos.
- A utilização de acessórios ou peças de substituição que não são apropriadas para este enrolador de cabos.
- Alterações no enrolador de cabos.
- A utilização excessiva.

O enrolador de cabos não foi concebido nem é adequado para as seguintes aplicações:
- Elevação de cargas
- Segurança pessoal
- Segurança da carga

Este tipo de utilização não está em conformidade com as especificações.

A pessoa que utilizar ou realizar a manutenção deste enrolador de cabos deve estar familiarizado com estas instruções e estar ciente dos possíveis perigos. Este enrolador de cabos deve apenas ser utilizado por uma pessoa competente - em caso de dúvida, consulte um perito.

A inobservância das indicações de segurança, montagem e operação durante a utilização deste enrolador de cabos é considerada uma utilização indevida. O enrolador de cabos não pode ser modificado. Cada modificação efetuada aumenta o risco de ferimentos ou danos materiais.

Riscos residuais

Mesmo com uma utilização adequada, os riscos residuais não evidentes não são possíveis de excluir por completo. Devido ao tipo de produto, podem surgir os seguintes perigos:
- Risco de rutura do cabo de aço ou do gancho de carga durante o funcionamento
- Perigo devido a contacto com o cabo de aço durante o funcionamento

Instruções de segurança

- **Antes da utilização, verifique se o enrolador de cabos está completo, se todas as uniões roscadas estão a funcionar e bem encaixadas e se os ganchos de encaixe estão em bom estado.**
- **Nunca utilize um enrolador de cabos danificado. Se o gancho ou o cabo apresentarem sinais de quebra ou danos, o enrolador de cabos ou o cabo deverão ser substituídos.**
- **O enrolador de cabos não é um brinquedo, mantenha-o afastado de crianças.**
- **O enrolador de cabos não deve ser utilizado para elevar cargas ou pessoas, mas apenas para a tração de cargas. O enrolador de cabos também não é adequado para a tração de veículos, objetos, etc. nos quais ainda se encontrem pessoas.**
- **Nunca exceda a capacidade máxima de carga.**
- **Nunca utilize extensões de alavanca.**
- **Acione a manivela manual apenas com força humana e nunca com outros objetos ou máquinas.**
- **Nunca fixe o cabo como um laço à volta da carga, mas utilize os ganchos de carga para a fixação.**
- **Nunca desenrole completamente o cabo da roldana.**
- **O ponto de fixação deve ser selecionado de modo a poder suportar as forças que ocorrem, caso contrário podem ocorrer danos graves.**

- **Evite a tração diagonal, bem como a deflexão do cabo. Proteja o cabo de arestas vivas. Nunca faça nós no cabo.**
- **Não efetue qualquer alteração no cabo (por exemplo, alongar ou encurtar).**
- **Nunca remova o aro de segurança do gancho.**
- **Assegure-se de que ninguém se encontra na zona de perigo durante a utilização do enrolador de cabos. Certifique-se igualmente de que o operador do enrolador de cabos não é posto em perigo pelo próprio dispositivo, pela carga ou pelo equipamento de suporte da carga.**
- **Nunca deixe o enrolador de cabos sem vigilância no estado de tração/tensão durante longos períodos de tempo. O mecanismo de desbloqueio pode ficar quente.**
- **Nunca efetue trabalhos de soldadura ou de reparação na caixa, no cabo ou no gancho.**
- **Ao utilizar o enrolador de cabos, respeite as normas de segurança e de prevenção de acidentes em vigor no seu país.**
- **Use sempre equipamento de proteção adequado (óculos de proteção, proteção para a cabeça e luvas de proteção).**
- **Nunca deixe cair o enrolador de cabos de uma altura elevada, pois isso danificá-lo-á e torná-lo-á inutilizável.**
- **Nunca deixe o enrolador de cabos sem vigilância no estado de tração/tensão durante longos períodos de tempo.**

4. Antes da utilização

Verificar o produto e o volume de fornecimento

- Retire o enrolador de cabos da embalagem.
- Verifique se o volume de fornecimento está completo (ver capítulo VOLUME DE FORNECIMENTO / LISTA DE PEÇAS).
- Antes de cada utilização, verifique se o enrolador de cabos e as peças listadas abaixo não apresentam qualquer dano e desgaste
  a) Roldana
  b) Alavanca de comutação
  c) Gancho de carga
  d) Mecanismo de roda dentada
- Verifique se o enrolador de cabos funciona corretamente:
  a) Antes da primeira utilização
  b) Após a utilização, ou novamente após um longo período de não utilização
  c) Regularmente durante a utilização
- Preste atenção aos defeitos que ocorrem durante a utilização.
- Em caso de danos, peças em falta ou desgaste excessivo, não utilize o enrolador de cabos. Contacte o fabricante através do ponto de serviço especificado ou mande reparar o enrolador de cabos por um especialista.

Antes de utilizar o enrolador de cabos, fixe-o a uma superfície plana com os parafusos e porcas adequados à carga de tração.

Se for necessário efetuar trabalhos de soldadura, nunca o faça diretamente no enrolador de cabos.

Montagem (Fig. A)

- Coloque a placa de fixação 2 na haste roscada. Em seguida, monte a manivela manual 4 e fixe-a com a porca, 3 utilizando uma chave inglesa (tamanho 19, não incluída na entrega).

Fixar o gancho de carga (Fig. E, F)

- Coloque a alavanca de comutação 6 na posição mais baixa e desenrole o cabo.
- Fixe o gancho de carga 5 à carga. Verifique se o aro de segurança do gancho está totalmente fechado.

5. Utilização

⚠ AVISO!

Abertura da amarração: Antes de abrir, certifique-se de que o objeto de tração continua seguro, mesmo sem estar fixo, e não pode escorregar.

⚠ CUIDADO!

Ao desenrolar, nunca toque no mecanismo do enrolador de cabos!

Deixe pelo menos 3 voltas na roldana. Nunca desenrole completamente o cabo da roldana.

O enrolador de cabos tem uma alavanca de comutação com 3 posições diferentes:

- **PUXAR** ou **ENROLAR**: A alavanca de comutação encontra-se na posição superior (Fig. B).
- **DESENROLAR** ou **SOLTAR**: A alavanca de comutação encontra-se na posição inferior (Fig. C).
- **PUXAR** e também para **SOLTAR**: A alavanca de comutação encontra-se na posição intermédia. Utilize esta posição APENAS SEM carga. Segure firmemente a alavanca de comutação quando muda para SOB CARGA (Fig. D).

Tração da carga (Fig. G, H)

⚠ CUIDADO!

Antes de puxar a carga ao longo da distância necessária, verifique no início do processo de tração se o gancho está corretamente fixado e se o ponto de fixação é suficientemente estável para o processo de tração.

- Coloque a alavanca de comutação 6 na posição mais alta.
- Agora, puxe a manivela 4 para que o cabo fique enrolado. Preste atenção à direção correta marcada no enrolador de cabos. Certifique-se de que o cabo está corretamente enrolado na roldana e não fica emaranhado.
- Quando a carga estiver na posição desejada, deve ser fixada de forma adequada.
- Pode agora suspender o gancho da carga ou do equipamento de suporte da carga.

Soltar o cabo (alívio do cabo) sem carga (Fig. I, J)

Proceda da seguinte forma:

- Coloque a alavanca de comutação 6 na posição intermédia.
- Agora, puxe a manivela 4 para que o cabo fique enrolado. Preste atenção à direção correta marcada no enrolador de cabos.

6. Manutenção, limpeza, armazenamento e transporte

Manutenção

O enrolador de cabos em grande parte não necessita de manutenção.

Apenas utilize peças de substituição / acessórios do fabricante ou de oficinas especializadas autorizadas.

As reparações apenas podem ser executadas por um técnico especializado ou um centro de assistência técnica autorizado. Pessoal qualificado são pessoas com a respetiva formação profissional e experiência, que conhecem os requisitos relativamente à construção e criação do guincho e compreendem os regulamentos de segurança.

Limpeza

⚠ CUIDADO!

NUNCA mergulhe o enrolador de cabos em água.

Limpe o enrolador de cabos com um pano húmido. De forma alguma utilize produtos de limpeza ou solventes agressivos e/ou abrasivos. Deixe todas as peças secar completamente. Certifique-se de que não entra água no enrolador de cabos.

Armazenamento

Limpe o enrolador de cabos antes do armazenamento.

Quando não estiver a utilizar o enrolador de cabos, guarde-o num local seguro, fresco, seco e bem ventilado, fora do alcance das crianças.

Se o enrolador de cabos não for utilizado durante um período de tempo mais longo, lubrifique o eixo e a engrenagem com uma massa lubrificante anti-corrosão.

Proteja o enrolador de cabos da chuva, pó e sujidade.

Transporte

Transporte o enrolador de cabos protegido de impactos e vibrações e na embalagem original.

7. Procura de avarias

Problema	Causas possíveis	Resolução
Não é possível puxar o cabo corretamente.	O cabo de aço não está enrolado corretamente.	Mandar reparar o cabo de aço por um especialista
	O cabo de aço ficou preso na roldana	Mandar reparar o cabo de aço por um especialista
	Cabo de aço danificado ou enrolado incorretamente	Mandar substituir o cabo de aço por um especialista
O cabo ficou preso durante a tração.		AVISO! Fixe agora a carga de forma adequada e alivie a carga excecionalmente, libertando o cabo no ponto de encravamento. Quando o cabo voltar a funcionar corretamente, volte a fixar o cabo à carga.

8. Reciclagem

Eliminar as embalagens, papel e material impresso



Eliminar embalagens, papel e material impresso de acordo com o tipo de material e regulamentos locais aplicáveis na sua área.

Eliminar produto



Elimine o produto de acordo com aos regulamentos vigentes do seu país. Deposite os produtos que já não podem ser utilizados num posto de recolha para materiais recicláveis. Não elimine o produto juntamente com os resíduos domésticos.

9. Garantia

Garantia da empresa Walter Werkzeuge Salzburg GmbH

Caros clientes,

Recebe com este aparelho uma garantia de 3 anos a contar da data de aquisição. Em caso de defeitos neste produto assistem-lhe direitos legais perante o vendedor do produto. Estes direitos legais não são limitados pela nossa garantia apresentada de seguida.

Condições de garantia

O período de garantia começa na data de aquisição. Por favor guarde o talão de compra original. Este documento serve de comprovativo de compra. Se num período de três anos a partir da data de aquisição deste produto surgir um defeito de fabrico ou de material, o produto será por nós reparado ou substituído – decisão que fica ao nosso critério – gratuitamente. Esta prestação de garantia requer que dentro do prazo de três anos o aparelho defeituoso e o comprovativo de compra (talão) sejam apresentados e que se descreva brevemente e por escrito no que consiste o defeito e quando é que o mesmo surgiu.

Se o defeito for abrangido pela nossa garantia, receberá o produto reparado ou um novo produto. A reparação ou substituição do produto reinicia o período de garantia.

Período de garantia e reclamações legais

O período de garantia não é prolongado por uma eventual concessão de garantia. O mesmo se aplica às peças substituídas ou reparadas. Os danos ou falhas detetados no ato da compra têm de ser imediatamente comunicados após o desempacotamento do aparelho. Após a expiração do período de garantia, todos os trabalhos de reparação são sujeitos a pagamento.

Âmbito da garantia

O aparelho foi produzido cuidadosamente em conformidade com rigorosas directivas de qualidade e verificado de forma diligente antes do fornecimento. A prestação da garantia aplica-se a defeitos de fabrico ou de material. Esta garantia não se estende a peças do produto sujeitas a um desgaste normal e que, por isso, podem ser consideradas peças de desgaste, nem a danos em peças frágeis, por ex. interruptores, baterias ou peças de vidro.

Esta garantia perde a sua validade quando o produto tiver sido danificado, não tiver sido utilizado corretamente ou a sua manutenção não tiver sido realizada como previsto. Para uma utilização correta do produto todas as instruções apresentadas no manual de instruções têm de ser respeitadas. Finalidades de utilização e ações desaconselhadas ou para as quais existem alertas no manual de instruções são de evitar tanto quanto possível.

O produto destina-se exclusivamente ao uso privado e não ao uso comercial. Em caso de manuseamento incorreto e abusivo, aplicação de força e em intervenções não realizadas pela nossa filial de assistência autorizada, a garantia perde a sua validade.

Processo em caso de garantia

De forma a garantir um processamento rápido do seu pedido, siga as seguintes indicações:

- Para todas as questões, tenha à mão o talão de compra e o número do artigo (por ex. IAN 12345) como comprovativo de compra.
- Consulte o número de artigo na placa de características, uma gravação na capa do seu manual de instruções (em baixo, à esquerda) ou um autocolante na parte de baixo ou na parte de trás.
- Se surgirem erros de funcionamento ou outros defeitos, contacte em primeiro lugar o departamento de assistência designado de seguida, por **telefone** ou por **e-mail**.
- Um produto registado como defeituoso poderá então ser enviado, juntamente com o comprovativo de compra (talão) e com a indicação da origem do defeito e a data em que o mesmo ocorreu, ao endereço de assistência que lhe foi comunicado, sem portes de envio para si.

Em www.lidl-service.com poderá fazer o download deste e de muitos outros manuais, vídeos do produto e software.

10. Assistência técnica

(PT)

WALTER Service Center Portugal
Email: service-pt@walteronline.com
Tel.: 00 800 925 837 88
IAN 515851_2510

Fornecedor
Lembre-se de que a seguinte morada não é nenhum endereço de assistência técnica. Contacte primeiro o ponto de assistência técnica mencionado anteriormente.
Walter Werkzeuge Salzburg GmbH
Gewerbeparkstr. 9, 5081 Anif, Áustria

Walter Werkzeuge Salzburg GmbH
Gewerbeparkstr. 9
5081 Anif, Österreich

V. 1.0
Last Information Update · Stand der Informationen · Date des informations · Status van de informatie · Versão das informações:
06/2026

IAN 515851_2510