lupilu®



PDF ONLINE
www.lidl-service.com

DOLL'S HOUSE

(GB) (CY)
DOLL'S HOUSE
Instructions for use

(SI)
HIŠA ZA LUTKE
Navodilo za uporabo

(SK)
DOMČEK PRE BÁBIKY
Návod na používanie

(BA)
KUĆICA ZA LUTKE
Upute za upotrebu

(MK)
КУЌА ЗА КУКЛИ
Прирачник за употреба

(RO)
CĂSUȚĂ DE PĂPUȘI
Instrucțiuni de utilizare

(GR) (CY)
ΚΟΥΚΛΟΣΠΙΤΟ
Οδηγίες χρήσης

(HU)
BABAHÁZ
Használati útmutató

(CZ)
DOMEČEK PRO PANENKY
Návod k použití

(HR) (BA)
KUĆA ZA LUTKE
Upute za uporabu

(RS)
IGRAČKA - KUĆICA ZA LUTKE
Uputstvo za korišćenje

(AL) (MK)
SHTËPI KUKULLASH
Udhëzime përdorimi

(BG)
КЪЩИЧКА ЗА КУКЛИ
Ръководството за използване

(DE) (AT) (CH) (BE)
PUPPENHAUS
Gebrauchsanweisung

CE

IAN 521550_2601

(HU) (SI) (CZ) (SK) (HR) (BA)
(RS) (MK) (RO) (BG) (GR) (CY)

A

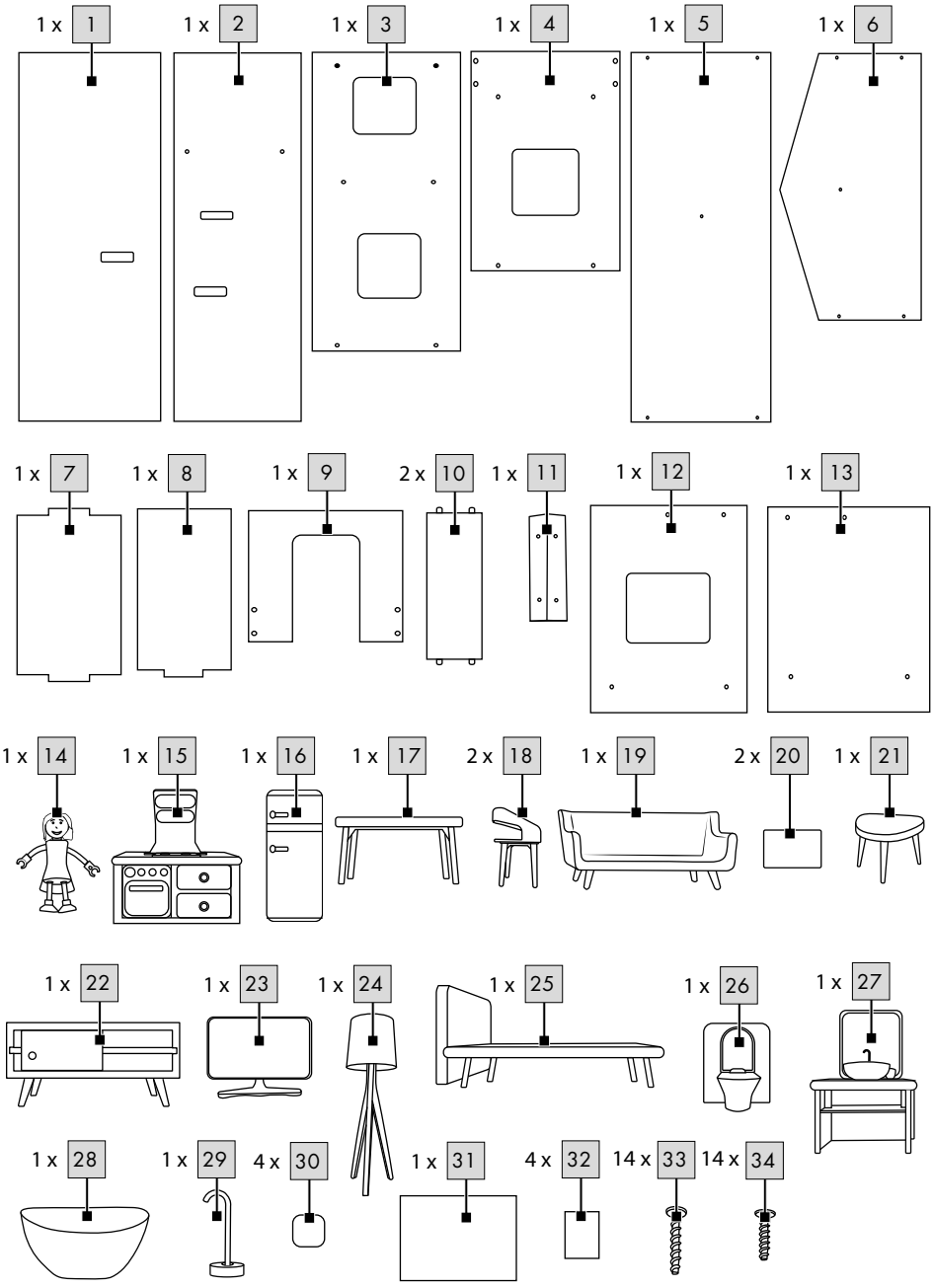
1 x 1
1 x 2
1 x 3
1 x 4
1 x 5
1 x 6
1 x 7
1 x 8
1 x 9
2 x 10
1 x 11
1 x 12
1 x 13
1 x 14
1 x 15
1 x 16
1 x 17
2 x 18
1 x 19
2 x 20
1 x 21
1 x 22
1 x 23
1 x 24
1 x 25
1 x 26
1 x 27
1 x 28
1 x 29
4 x 30
1 x 31
4 x 32
14 x 33
14 x 34

B

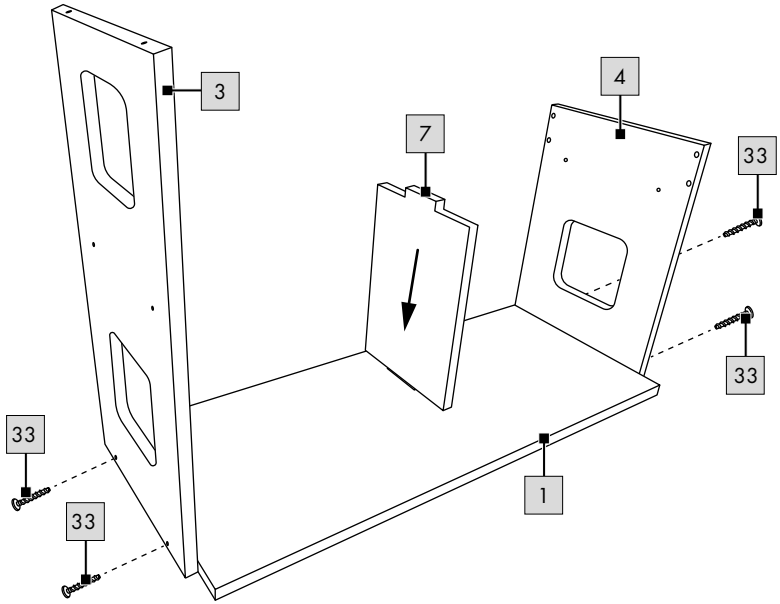

C

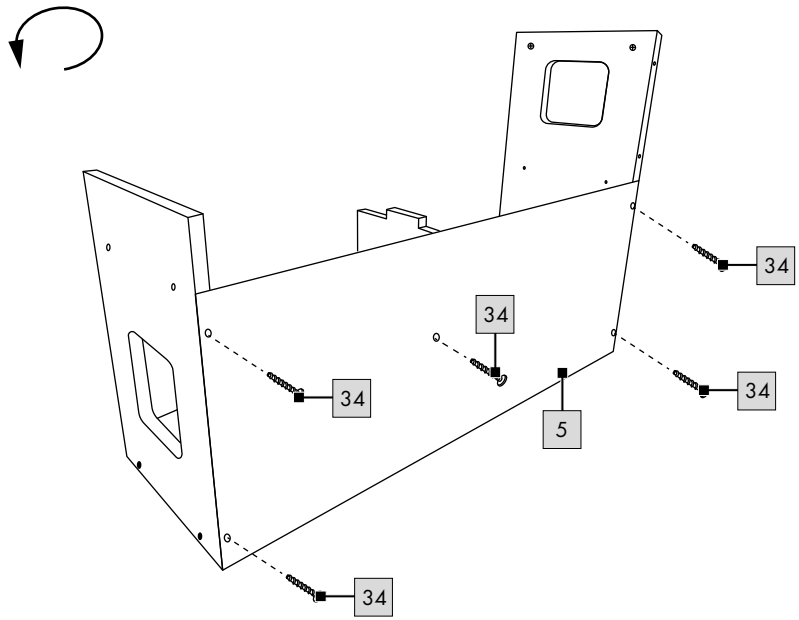

D

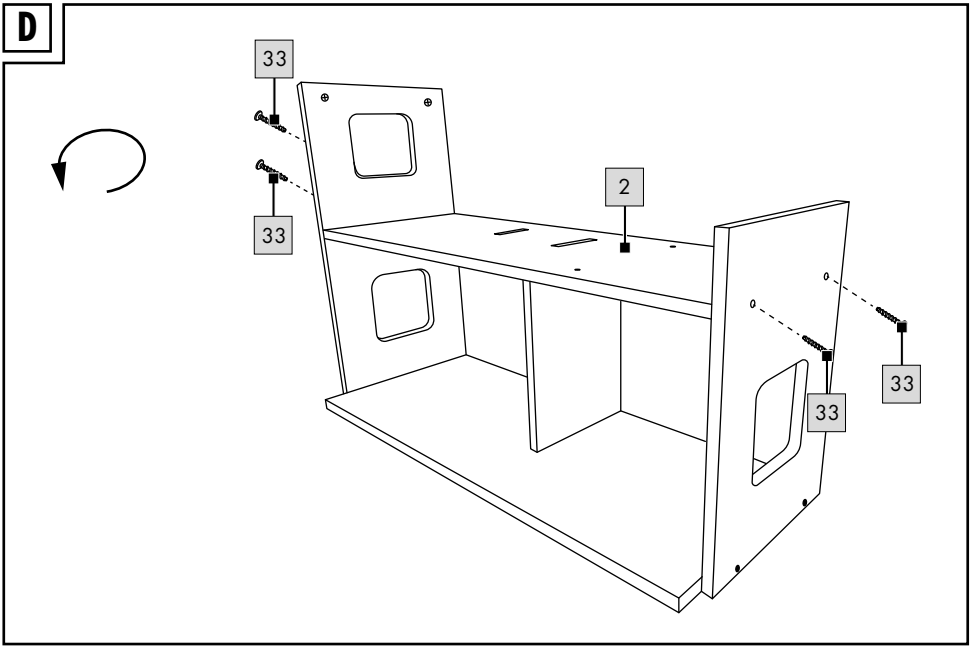

E

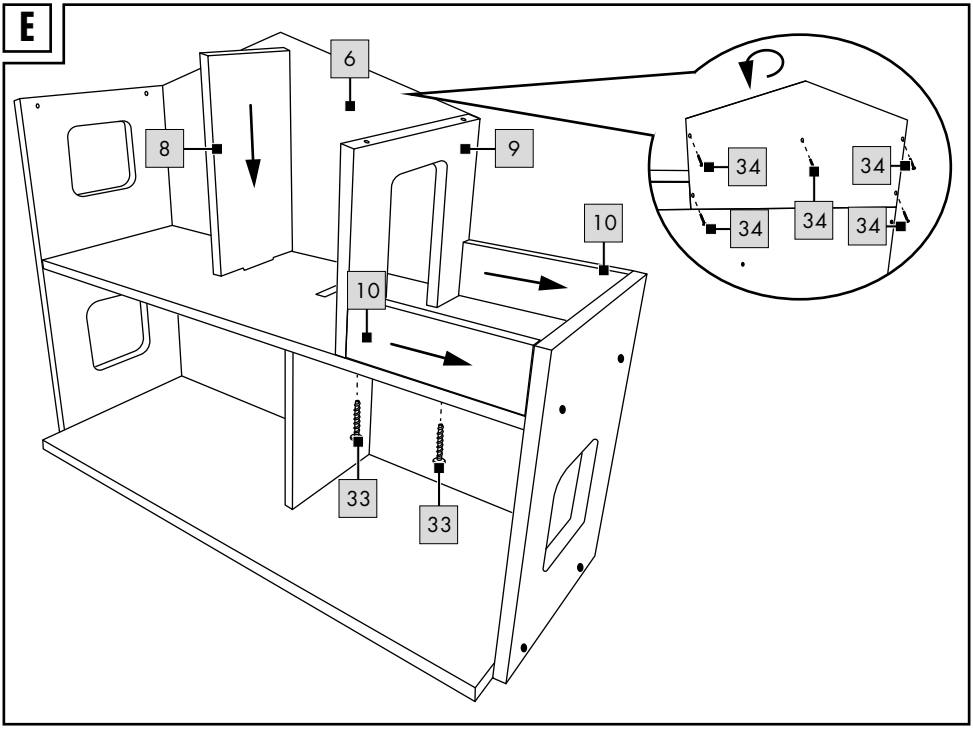

F

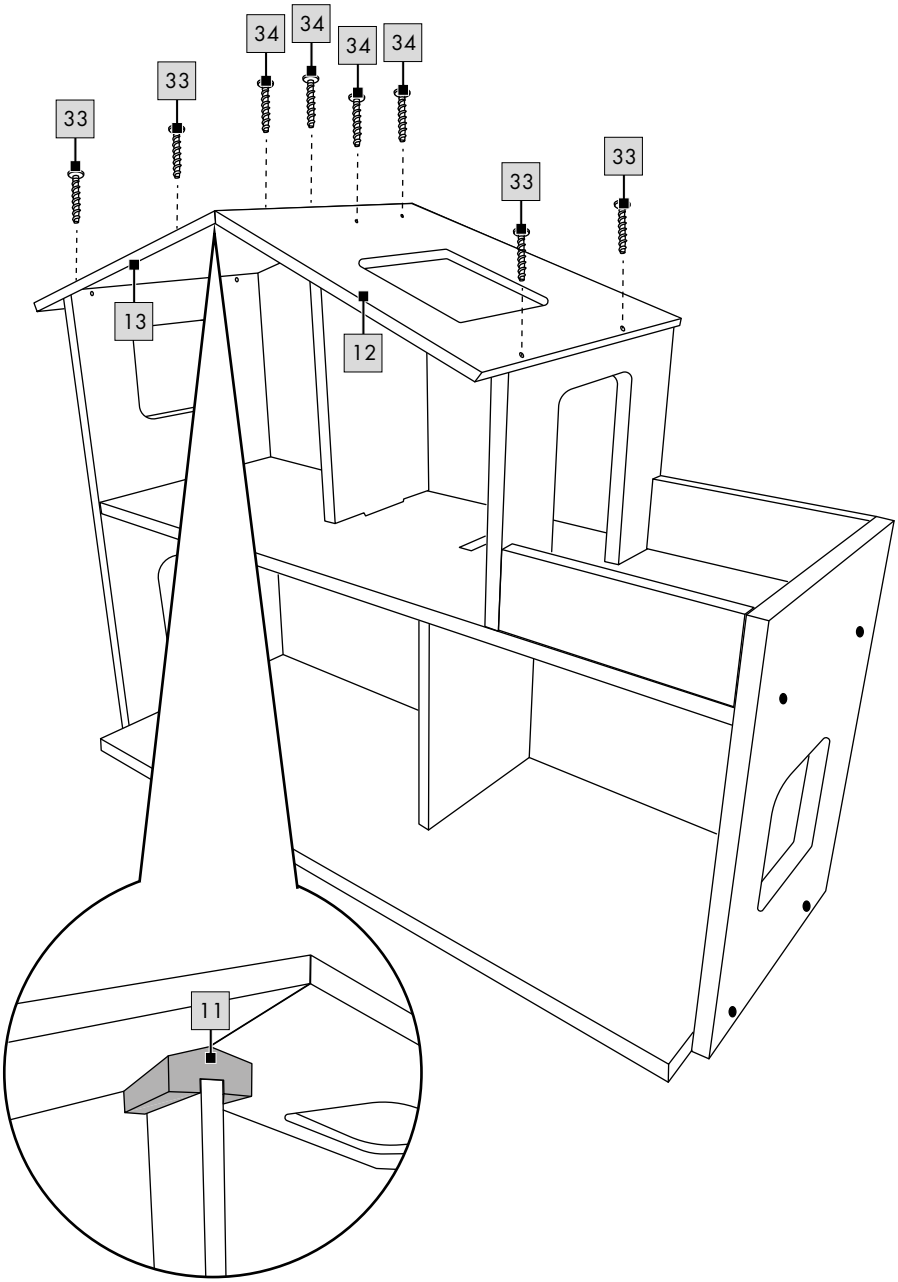

Read carefully the following instructions for use and store them. Use the product only as described and for the range of uses indicated.

Package contents (Fig. A)

1 x doll's house, unassembled (1 - 13)
1 x accessory (14 - 32)
14 x screw (33)
14 x screw (34)
1 x instructions for use

Technical data

CE Delta-Sport Handelskontor GmbH hereby declares that this product complies with the essential requirements and the other relevant provisions.

Date of manufacture (month/year): 06/2026

Intended use

This product is a toy for children three years and up, for personal use.

⚠ Safety information

- Warning. Not suitable for children under 36 months. Choking hazard. Small parts.
- Warning. Neither the packaging/mounting materials nor the 'SUPER DRY' pouch (desiccant) are a constituent part of the toy and they must be removed before the product is given to children to play with.
- Warning. Desiccant contains calcium chloride (CAS 10043-52-4). Keep out of reach of children.
- Children may only play with the product under adult supervision.
- Adult assembly required.
  Ensure that the product and all components are not given to children until after assembly.
- The product is not a toy or climbing apparatus!
  Ensure that people, especially children, do not pull themselves up on the product or stand on it. The product may tip over.
- Check the product for damage or wear before each use. Only use the product if it is in perfect condition!
- Place the item on a horizontal, level surface to prevent it from tipping over.
- Remove the protective foil from the mirror.

Assembly

When assembling the product, bear in mind the following:

- You will need a suitable screwdriver (not included in delivery) to assemble the product.
- Assemble the product on a flat and level surface as shown in figs. B - F.

Storage, cleaning

When not in use, always store the product clean and dry at room temperature. Wipe clean with a dry cloth only. Wash textiles with cold water only and let dry at room temperature.
IMPORTANT! Never clean the product with harsh cleaning agents.

Disposal

Dispose of the product and packaging materials in accordance with current local regulations. Store the packaging materials (foil bags, for example) out of the reach of children. For further information about disposal of the product no longer needed, contact your local council. Dispose of the product and the packaging in an environmentally friendly manner.

The Recycling Code distinguishes different materials to be returned for recycling. The Code consists of the recycling symbol for the recycling process and a number that identifies the material.

Notes on the guarantee and service handling

The product was produced with great care and under continuous quality control. DELTA-SPORT HANDELSKONTOR GmbH gives private end customers a three-year guarantee on this product from the date of purchase (guarantee period) in accordance with the following provisions. The guarantee is only valid for material and manufacturing defects. The guarantee does not cover parts that are subject to normal wear and tear and that are thus considered wear parts (e.g. batteries) and it does not cover fragile parts such as switches or parts that are made of glass.

Claims under this guarantee are excluded if the product has been used incorrectly, improperly, or contrary to the intended purpose, or if the provisions in the instructions for use were not observed, unless the end customer proves that a material or manufacturing defect exists that was not caused by one of the aforementioned circumstances.

Claims under the guarantee can only be made within the guarantee period by presenting the original sales receipt. Please therefore keep the original sales receipt. The guarantee period is not extended by any repairs carried out under the guarantee, under statutory guarantees, or as a gesture of goodwill. This also applies to replaced and repaired parts.

If you wish to make a claim please first contact the service hotline mentioned below or contact us by e-mail. If there is a guarantee case, then the product will be repaired or replaced free of charge to you or the purchase price will be refunded, depending on our choice. There are no further rights from the guarantee.

Your legal rights, in particular guarantee claims against the respective seller, are not limited by this guarantee.

IAN: 521550_2601

(GB) Service Great Britain
Tel.: 0800 404 7657
E-Mail: deltasport@lidl.co.uk

(CY) Service Cyprus
Tel.: 8009 4241
E-Mail: deltasport@lidl.com.cy

Olvassa el figyelmesen a következő használati útmutatót, és őrizze meg azt. A terméket kizárólag a meghatározott módon és a felhasználási célnak megfelelően használja.

Csomag tartalma (A ábra)

1 x babaház, szétszedve (1 - 13)
1 x tartozék (14 - 32)
14 x csavar (33)
14 x csavar (34)
1 x használati útmutató

Műszaki adatok

CE A Delta-Sport Handelskontor GmbH kijelenti, hogy ez a cikk megfelel az alapvető követelményeknek és az egyéb vonatkozó rendelkezéseknek.

Gyártási dátum (hónap/év):
06/2026

Rendeltetésszerű használat

A termék gyermekjáték; 3 éves kortól, magáncélú használatra alkalmas.

⚠ Biztonsági utasítások

- Figyelmeztetés. Csak 36 hónaposnál idősebb gyermekek számára alkalmas. Fulladásveszély. Kis alkatrészek.
- Figyelmeztetés. A csomagoló-/rögzítőanyagok és a „SUPER DRY" tasak (szárítószer) nem képezik a játék részét, és biztonsági okból el kell őket távolítani, mielőtt a terméket odaadná a gyermekeknek játszani.
- Figyelmeztetés. A szárítószerben megtalálható a következő: calcium chloride (CAS 10043-52-4). Gyermekektől elzárva tartandó.
- Gyermekek csak felnőtt felügyelete mellett játszhatnak a termékkel.
- Felnőtt szerelje össze. Ügyeljen arra, hogy a terméket és annak összes elemét, illetve egységét csak teljesen összeszerelt állapotban adja át a gyermeknek.
- A termék nem mászóalkalmatosság és nem játékszer! Gondoskodjon arról, hogy a termékre senki ne álljon fel, és azon senki se húzódzkodjon fel, különösen a gyerekek ne. A termék felborulhat.
- Minden használat előtt ellenőrizze a termék épségét, illetve elhasználódását. A terméket csak kifogástalan állapotban szabad használni!
- Helyezze a tárgyat vízszintes és sík felületre, hogy megakadályozza a felborulást.
- Távolítsa el a védőfóliát a tükörről.

Összeszerelés

A termék összeszerelésekor vegye figyelembe a következőket:

- A termék összeszereléséhez szüksége lesz egy megfelelő csavarhúzót (a csomag ezt nem tartalmazza).
- Szerelje össze a terméket a B - F ábrákon látható módon, sík és egyenletes felületen.

Tárolás, tisztítás

A terméket mindig száraz, tiszta és szobahőmérsékletű helyen tárolja, ha azt nem használja.
Csak törölje tisztára egy száraz ronggyal. A textíliákat csak hideg víz alatt tisztítsa, és hagyja szobahőmérsékleten megszáradni.
FONTOS! Ne használjon éles tisztítószereket a tisztításhoz.

Tudnivalók a hulladékkezelésről

A terméket és a csomagolóanyagokat a hatályos helyi előírásoknak megfelelően semmisítse meg. A csomagolóanyagokat (például fóliatasakokat) tartsa távol a gyermekektől. Az elhasználódott termék ártalmatlanításával kapcsolatos további információkat a települési vagy városi önkormányzattól tudhatja meg. A terméket és a csomagolást környezetkímélő módon kell ártalmatlanítani.



Az újrahasznosítási kód az újrafelhasználási ciklusba való visszavezetésre (újrahasznosítás) szánt különböző anyagok azonosítására szolgál. A kód az újrahasznosítási ciklus újrahasznosítási szimbólumából és az anyagot azonosító számból áll.

A garanciával és a szerviz lebonyolításával kapcsolatos útmutató

A termék nagy gondossággal és állandó ellenőrzés mellett készült. A DELTA-SPORT HANDELSKONTOR GmbH privát végső felhasználóknak a vásárlás dátumától számított három év (garancia időtartama) garanciát ad erre a termékre a következő rendelkezések szerint. A garancia csak anyaghibára és feldolgozási hibára érvényes. A garancia nem terjed ki a szokásos elhasználódásnak kitett, ezért kopó alkatrésznek tekintendő alkatrészekre (pl. elemek), valamint a törékeny alkatrészekre sem, például a kapcsolókra vagy az üvegből készült alkatrészekre.
Kizárásra kerül a garanciaigény, ha a terméket szakszerűtlenül vagy helytelenül, nem rendeltetésszerűen vagy nem az előirányzott felhasználási körben használták, vagy figyelmen kívül hagyták a kezelési útmutató előírásait, kivéve, ha a végső felhasználó bizonyítja, hogy olyan anyag- vagy feldolgozási hiba áll fenn, amely nem a fent említett körülmények valamelyikéből ered.
A garanciaigény csak a garancia időtartamán belül, az eredeti pénztári bizonylat bemutatásával érvényesíthető. Ezért kérjük, őrizze meg az eredeti pénztári bizonylatot. A garancia, a törvényes garancia vagy a méltányosság alapján végzett esetleges javítások a garancia időtartamát nem hosszabbítják meg. Ez vonatkozik a kicserélt és javított alkatrészekre is.

Kérjük, hogy reklamáció esetén először az alábbi szervizvonalat hívja, vagy e-mailen keressen minket. Garanciális esetekben a terméket saját döntésünk alapján ingyenesen megjavítjuk, kicseréljük vagy megtérítjük a vételárat. A garanciából további jogok nem következnek.
A jelen garancia nem korlátozza az Ön törvényes jogait, különösen a mindenkori értékesítővel szembeni garanciaigényét.

IAN: 521550_2601

(HU) Szerviz Magyarország
Tel.: 06800 21225
E-Mail: deltasport@lidl.hu

Pozorno preberite naslednje navodilo za uporabo in ga shranite. Izdelek uporabljajte le na opisan način in za navedena področja uporabe.

Obseg dobave (sl. A)

1 x hiša za lutke, razstavljena (1 - 13)
1 x pribor (14 - 32)
14 x vijak (33)
14 x vijak (34)
1 x navodilo za uporabo

Tehnični podatki

CE Delta-Sport Handelskontor GmbH izjavlja, da ta izdelek izpolnjuje bistvene zahteve in druge ustrezne določbe.

Datum izdelave (mesec/leto): 06/2026

Namenska uporaba

Ta izdelek je igrača za otroke od 3. leta dalje za zasebno uporabo.

⚠ Varnostni napotki

- Opozorilo. Ni primerno za otroke, mlajše od 36 mesecev. Nevarnost zadušitve zaradi tujka. Majhni deli.
- Opozorilo. Embalažni in pritrditveni materiali ter vrečka »SUPER DRY« (sušivo) niso sestavni del igrače in jih je treba iz varnostnih razlogov odstraniti, preden se izdelek preda otrokom za igro.
- Opozorilo. Sušivo vsebuje calcium chloride (CAS 10043-52-4). Hraniti zunaj dosega otrok.
- Otroci se smejo z izdelkom igrati le pod nadzorom odraslih oseb.
- Sestaviti mora odrasla oseba. Pazite, da se izdelek in vsi sestavni deli oz. komponente otrokom predajo le v sestavljenem stanju.
- Izdelek ni plezalo ali igralo! Zagotovite, da osebe, še posebej otroci, ne stopajo na izdelek in se ob njem ne dvigajo. Izdelek se lahko prevrne.
- Pred vsako uporabo preveriti izdelek glede poškodb ali obrabe. Izdelek se sme uporabljati le v brezhibnem stanju!
- Postavite predmet na vodoravno in ravno površino, da se ne prevrne.
- Odstranite zaščitno folijo z ogledala.

Sestavljanje

Pri montaži izdelka upoštevajte naslednje vidike:

- Za sestavljanje izdelka potrebujete ustrezen izvijač (ni priložen v obsegu dobave).
- Izdelek montirajte na ravni pritlični podlagi, kot je prikazano na slikah B–F.

Shranjevanje, čiščenje

Če izdelka ne uporabljate, ga shranite na suho, čisto mesto pri sobni temperaturi.
Izdelek čistite le tako, da ga obrišete s suho krpo za čiščenje. Tekstil čistite le pod hladno vodo in pustite, da se posuši pri sobni temperaturi.
POMEMBNO! Nikoli ne čistite z ostrimi čistilnimi sredstvi.

Napotki za odlaganje v smeti

Izdelek in embalažni material zavrzite v skladu z veljavnimi lokalnimi predpisi. Embalažni material (kot so npr. vrečke iz folije) hranite izven dosega otrok. Druge informacije o odstranjevanju odsluženega izdelka med odpadke lahko dobite pri svoji občinski ali mestni upravi. Izdelek in embalažo zavrzite okolju prijazno.

Koda za recikliranje je namenjena označevanju različnih materialov za vrnitev v cikel recikliranja. Koda je sestavljena iz simbola recikliranja za cikel recikliranja in številke, ki označuje material.

Napotki za garancijo in izvajanje servisne storitve

Izdelek je bil izdelan z veliko skrbnostjo in pod stalno kontrolo. DELTA-SPORT HANDELSKONTOR GmbH zasebnim končnim kupcem od datuma nakupa (garancijskega obdobja) v skladu z naslednjimi določbami odobri triletno garancijo na to postavko. Garancija velja samo za napake v materialu in obdelavi. Garancija ne velja za dele, ki so podvrženi običajni obrabi in jih je zato treba šteti za obrabljive dele (npr. baterije), in za lomljive dele, kot so npr. stikala ali deli iz stekla.

Zahtevki iz te garancije so izključeni, če je bil izdelek uporabljen nepravilno ali pretirano ali če ni bil uporabljen v okviru predvidenega namena ali predvidenega obsega uporabe ali če niso bile upoštevane specifikacije v navodilih za uporabo, razen če končni kupec lahko dokaže, da gre za napako v materialu ali izdelavi, ki ne temelji na eni od zgoraj navedenih okoliščin.

Garancijski zahtevki se lahko uveljavljajo le v garancijskem roku ob predložitvi originalnega računa. Zato originalni račun shranite. Garancijski čas se zaradi morebitnih popravil na podlagi garancije, zakonskega jamstva ali kulance ne podaljša. To velja tudi za zamenjane in popravljene dele.

Pri morebitnih reklamacijah se najprej obrnite na spodaj navedeno servisno številko za nujne primere ali stopite z nami v stik po elektronski pošti.

Če obstaja garancijski primer, vam bomo izdelek po naši izbiri brezplačno popravili, zamenjali ali pa vam bomo povrnili kupnino. Druge pravice iz garancije ne obstajajo.

Ta garancija ne omejuje vaših zakonskih pravic, še posebej garancijskih zahtevkov do prodajalca.

IAN: 521550_2601

(SI) Servis Slovenija
Tel.: 080 080917
E-Mail: deltasport@lidl.si

Garancijski list

1. S tem garancijskim listom DELTA-SPORT HANDELSKONTOR GMBH jamčimo, da bo izdelek v garancijskem roku ob normalni in pravilni uporabi brezhibno deloval in se zavezujemo, da bomo ob izpolnjenih spodaj navedenih pogojih odpravili morebitne pomanjkljivosti in okvare zaradi napak v materialu ali izdelavi oziroma po svoji presoji izdelek zamenjali ali vrnili kupnino.
2. Garancija je veljavna na ozemlju Republike Slovenije.
3. Garancijski rok za proizvod je 3 leta od datuma izročitve blaga. Datum izročitve blaga je razviden iz računa.
4. Če izdelek ne izpolnjuje specifikacij ali nima lastnosti, navedenih v garancijskem listu ali oglaševalskem sporočilu, lahko potrošnik najprej zahteva odpravo napak. O napaki mora potrošnik obvestiti proizvajalca ali pooblaščeni servis (kontaktna številka in elektronski naslov navedena zgoraj) in zahtevati odpravo napak. Kupec je dolžan ob uveljavljanju zahtevka predložiti garancijski list in račun, kot potrdilo in dokazilo o nakupu ter dnevu izročitve blaga. Svetujemo vam, da pred tem natančno preberete navodila o sestavi in uporabi izdelka.
5. Rok za odpravo napake je 30 dni od dneva, ko je proizvajalec ali pooblaščeni servis prejel zahtevo za odpravo napake. Če napake v tem roku niso odpravljene, mora proizvajalec potrošniku brezplačno zamenjati blago z enakim, novim in brezhibnim blagom. Rok se lahko zaradi narave in kompleksnost blaga, narave in resnosti neskladnosti ter napora, ki je potreben za dokončanje popravila ali zamenjave podaljša za najkrajši čas, ki je potreben za dokončanje popravila, vendar največ za 15 dni. O številu dni podaljšanega roka in razlogih za podaljšanje mora biti potrošnik obveščen pred potekom 30 dnevnega roka za odpravo napak.
6. Če v roku 30 dni oz. v primeru podaljšanja v roku 45 dni blago ni popravljeno ali blago ni zamenjano z novim, lahko potrošnik od proizvajalca zahteva vračilo celotne kupnine ali zahteva sorazmerno znižanje kupnine. Sorazmerno znižanje kupnine je sorazmerno zmanjšanju vrednosti blaga, ki ga je potrošnik prejel, v primerjavi z vrednostjo, ki bi jo imelo blago, če bi bilo skladno.
7. Če se neskladnost pojavi v manj kot 30 dneh od dobave blaga, lahko potrošnik ob predložitvi blaga od proizvajalca takoj zahteva vračilo plačanega zneska.
8. Proizvajalec oziroma pooblaščeni servis lahko potrošniku za čas popravila blaga, za katero je bila izdana obvezna garancija, zagotovi brezplačno uporabo podobnega blaga. Če proizvajalec potrošniku ne zagotovi nadomestnega blaga v začasno uporabo, ima potrošnik pravico uveljavljati škodo, ki jo je utrpel, ker blaga ni mogel uporabljati od trenutka, ko je zahteval popravilo ali zamenjavo, do njune izvršitve.
9. Stroške za material, nadomestne dele, delo, prenos in prevoz izdelkov, ki nastanejo pri odpravljanju okvar oziroma nadomestitvi blaga z novim, krije proizvajalec.
10. V primeru zamenjave blaga ali zamenjave bistvenega dela blaga z novim se potrošniku izda nov garancijski list.
11. V primeru, da proizvod popravlja nepooblaščeni servis ali nepooblaščena oseba, kupec ne more uveljavljati zahtevkov iz te garancije.
12. Vzroki za okvaro oziroma nedelovanje izdelka morajo biti lastnosti stvari same in ne vzroki, ki so zunaj proizvajalčeve oziroma prodajalčeve sfere. Kupec ne more uveljavljati zahtevkov iz te garancije, če se ni držal priloženih navodil za sestavo in uporabo izdelka ali če je izdelek kakorkoli spremenjen ali nepravilno vzdrževan.
13. Proizvajalec zagotavlja proti plačilu popravilo, vzdrževanje blaga, nadomestne dele in priklopne aparate vsaj tri leta po poteku garancijskega roka.
14. Obrabni deli oz. potrošni material so izvzeti iz garancije.
15. Vsi potrebni podatki za uveljavljanje garancije in podatki, ki identificirajo blago za katerega velja garancija se nahajajo na dveh ločenih dokumentih (garancijski list, račun).
16. Ta garancija proizvajalca ne izključuje zakonske pravice potrošnika, da zoper prodajalca v primeru neskladnosti blaga brezplačno uveljavlja jamčevalne zahtevke. Ta garancija prav tako ne izkjučuje pravic potrošnika, ki izhajajo iz obveznega jamstva za skladnost blaga.

Prodajalec: Lidl Slovenija d.o.o. k.d.,
Pod lipami 1, SI-1218 Komenda

Pečlivě si přečtěte následující návod k použití a uschovejte jej. Výrobek používejte pouze tak, jak je popsáno, a v uváděných oblastech použití.

Obsah balení (obr. A)

1 x domeček pro panenky, rozložený (1 - 13)
1 x příslušenství (14 - 32)
14 x šroub (33)
14 x šroub (34)
1 x návod k použití

Technické údaje

CE Společnost Delta-Sport Handelskontor GmbH tímto prohlašuje, že tento výrobek splňuje základní požadavky a další příslušná ustanovení.

Datum výroby (měsíc/rok): 06/2026

Použití dle určení

Tento výrobek je hračka pro děti od 3 let, je určen jen pro soukromé použití.

⚠ Bezpečnostní pokyny

- Upozornění. Nevhodné pro děti mladší 36 měsíců. Nebezpečí zalknutí. Malé části.
- Upozornění. Veškeré obalové a upevňovací materiály a sáček „SUPER DRY" (vysoušecí prostředek) nejsou součástí hračky a musí být z bezpečnostních důvodů odstraněny před tím, než je výrobek předán dětem na hraní.
- Upozornění. Vysoušecí prostředek obsahuje calcium chloride (CAS 10043-52-4). Uchovávejte mimo dosah dětí.
- Děti si mohou hrát s výrobkem pouze pod dohledem dospělé osoby.
- Nutné sestavení hračky dospělou osobou. Dbejte na to, abyste výrobek a všechny součásti, resp. komponenty předali dítěti pouze v sestaveném stavu.
- Výrobek není určen k lezení ani ke hraní! Ujistěte se, že osoby, zejména děti, se na výrobek nestaví nebo po něm nešplhají. Výrobek se může převrhnout.
- Před každým použitím zkontrolujte, zda není výrobek poškozený nebo opotřebovaný. Tento výrobek se smí používat pouze v bezvadném stavu!
- Položte předmět na vodorovný a rovný povrch, abyste zabránili jeho převrácení.
- Odstraňte ze zrcadla ochrannou fólii.

Sestavení

Při montáži výrobku respektujte tyto aspekty:

- Pro sestavení výrobku potřebujete vhodný šroubovák (není obsahem dodávky).
- Výrobek montujte tak, jak je ukázáno na obrázcích B - F, na plochém rovném podkladu.

Uskladnění, čistění

Pokud výrobek nepoužíváte, skladujte jej vždy suchý a čistý při pokojové teplotě. Utírejte pouze suchým hadříkem. Textilie čistěte pouze pod studenou vodou a nechte uschnout při pokojové teplotě.
DŮLEŽITÉ! K čištění nikdy nepoužívejte agresivní čisticí prostředky.

Pokyny k likvidaci

Výrobek a obalové materiály likvidujte podle aktuálních místních předpisů. Uchovávejte obalové materiály (jako např. fóliové sáčky) nedostupné pro děti. O možnostech likvidace vysloužilého výrobku se informujte u Vaší obecní nebo městské správy. Výrobek a obaly likvidujte ekologicky.

Recyklační kód slouží ke značení různých materiálů pro proces opětovného zhodnocení (recyklace). Kód sestává ze symbolu recyklace, který má odrážet proces zhodnocení, a čísla, které označuje materiál.

Pokyny k záruce a průběhu služby

Výrobek byl vyroben s velkou péčí a za stálé kontroly. DELTA-SPORT HANDELSKONTOR GmbH poskytuje koncovým privátním zákazníkům na tento výrobek tři roky záruky od data nákupu (záruční lhůta) podle následující ustanovení. Záruka se týká pouze vad materiálu a závad ve zpracování. Záruka se nevztahuje na díly, které podléhají běžnému opotřebení, a proto je třeba je považovat za opotřebitelné díly (např. baterie), ani na křehké díly, jako jsou vypínače nebo díly ze skla.
Nároky z této záruky jsou vyloučeny, pokud výrobek byl používán neodborně nebo nedovoleným způsobem nebo nikoli v rámci stanoveného účelu určení nebo předpokládaného rozsahu používání nebo nebyla dodržena zadání v návodu k obsluze, ledaže by koncový zákazník prokázal, že existuje vada materiálu nebo došlo k chybě ve zpracování, které nevyplývají z některé výše uvedených okolností.
Nároky ze záruky lze uplatnit pouze v rámci záruční lhůty po předložení originálního pokladního dokladu. Proto si prosím uschovejte originál pokladního dokladu. Doba záruky se neprodlužuje případnými opravami na základě záruky, zákonné záruky nebo kulance. Totéž platí také pro vyměněné a opravené díly.
Při reklamacích se prosím obracejte na níže uvedenou horkou linku servisu nebo se s námi spojte e-mailem. Pokud se vyskytne případ reklamace, výrobek Vám – dle naší volby – bezplatně opravíme, vyměníme nebo Vám vrátíme kupní cenu. Další práva ze záruky nevznikají.
Vaše zákonná práva, zejména nároky na zajištění záruky vůči konkrétnímu prodejci, nejsou touto zárukou omezena.

IAN: 521550_2601

(CZ) Servis Česko
Tel.: 800 143 873
E-Mail: deltasport@lidl.cz

Pozorne si prečítajte nasledujúci návod na používanie a uschovajte ho. Výrobok používajte len podľa popisu a na uvedené oblasti používania.

Rozsah dodávky (obr. A)

1 x domček pre bábiky, rozložený (1 - 13)
1 x príslušenstvo (14 - 32)
14 x skrutka (33)
14 x skrutka (34)
1 x návod na používanie

Technické údaje

CE Spoločnosť Delta-Sport Handelskontor GmbH týmto vyhlasuje, že tento výrobok spĺňa základné požiadavky a ostatné príslušné ustanovenia.

Dátum výroby (mesiac/rok):
06/2026

Určené použitie

Tento výrobok je hračka pre deti od 3 rokov na súkromné použitie.

⚠ Bezpečnostné pokyny

- Upozornenie. Nevhodné pre deti vo veku do 36 mesiacov. Nebezpečenstvo dusenia. Malé časti.
- Upozornenie. Všetok obalový/upevňovací materiál a vrecko „SUPER DRY“ (sušiaci prostriedok) nie sú súčasťou hračky a musíte ich z bezpečnostných dôvodov odstrániť predtým, než výrobok odovzdáte deťom na hranie.
- Upozornenie. Sušiaci prostriedok obsahuje calcium chloride (CAS 10043-52-4). Uchovávajte mimo dosahu detí.
- Deti sa s výrobkom môžu hrať len pod dohľadom dospelej osoby.
- Vyžaduje sa dohľad dospelých.
  Dbajte na to, aby sa výrobok a všetky súčasti, resp. komponenty odovzdali dieťaťu len v poskladanom stave.
- Výrobok nie je preliezačka ani hracia zostava! Zabezpečte, aby sa na výrobok nestavali ani nešplhali žiadne osoby, najmä deti. Výrobok sa môže prevrátiť.
- Pred každým použitím skontrolujte, či výrobok nie je poškodený alebo opotrebovaný. Výrobok sa smie používať len v bezchybnom stave!
- Položte predmet na vodorovný a rovný povrch, aby ste zabránili jeho prevráteniu.
- Zo zrkadla odstráňte ochrannú fóliu.

Montáž

Pri montáži výrobku dbajte na nasledovné aspekty:

- Pre montáž výrobku potrebujete vhodný skrutkovač (netvorí obsah balenia).
- Výrobok montujte podľa obrázkov B - F, na plochom a rovnom podklade.

Skladovanie, čistenie

Pri nepoužívaní skladujte výrobok vždy suchý a čistý pri izbovej teplote. Čistite iba suchou handričkou. Textílie čistite len studenou vodou a nechajte ich vyschnúť pri izbovej teplote.
DÔLEŽITÉ! Výrobok nikdy nečistite ostrými čistiacimi prostriedkami.

Pokyny k likvidácii

Výrobok a obalový materiál zlikvidujte podľa aktuálnych miestnych predpisov. Obalový materiál (ako napr. fóliové vrecká) uschovajte mimo dosahu detí. Ďalšie informácie o možnostiach likvidácie zastaraného výrobku dostanete na svojej obecnej alebo mestskej správe. Výrobok a obal zlikvidujte ekologicky.

Recyklačný kód slúži na označenie rôznych materiálov za účelom vrátenia do kolobehu opätovného používania (recyklácia). Kód pozostáva z recyklačného symbolu pre zobrazenie kolobehu opätovného používania a čísla, ktoré označuje materiál.

Pokyny k záruke a priebehu servisu

Výrobok bol vyrobený veľmi starostlivo a pod stálou kontrolou. Na tento výrobok poskytuje DELTA-SPORT HANDELSKONTOR GmbH súkromným koncovým užívateľom trojročnú záruku odo dňa kúpy (záručná lehota) po splnení nasledovných podmienok. Záruka platí len na chyby materiálu a spracovania.
Záruka sa nevzťahuje na diely, ktoré podliehajú bežnému opotrebovaniu a preto sa považujú za diely podliehajúce opotrebovaniu (napr. batérie) alebo krehké diely, ako sú spínače alebo diely vyrobené zo skla.
Nároky z tejto záruky zanikajú, keď sa výrobok používal neodborne alebo nesprávne, mimo určenia na používanie alebo určeného rozsahu používania alebo neboli dodržané pokyny návodu na obsluhu, s výnimkou, že koncový užívateľ preukáže, že ide o chybu materiálu alebo spracovania, ktorá nebola spôsobená niektorou z hore uvedených okolností.
Záruku je možné uplatniť len počas záručnej lehoty po predložení originálu pokladničného dokladu. Originál pokladničného dokladu preto prosím uschovajte. Záručná doba sa kvôli prípadným záručným opravám, zákonnej záruke alebo ako obchodné gesto nepredlžuje. Platí to aj pre vymenené a opravené diely.
Pri reklamáciách sa prosím najskôr obráťte na dole uvedenú Service-Hotline alebo sa s nami spojte prostredníctvom e-mailu. Ak sa jedná o záručný prípad, výrobok – podľa našej voľby – bezplatne opravíme, vymeníme alebo vrátime kúpnu cenu. Ďalšie práva zo záruky nevyplývajú.
Vaše zákonné práva, hlavne nároky na záručné plnenie voči príslušnému predajcovi, nie sú touto zárukou obmedzené.

IAN: 521550_2601

(SK) Servis Slovensko
Tel.: 0850 232001
E-Mail: deltasport@lidl.sk

Pročitajte pažljivo sljedeće upute za uporabu i sačuvajte ih. Upotrebljavajte proizvod samo kako je opisano i za navedena područja primjene.

Opseg isporuke (sl. A)

1 x kuća za lutke, rastavljen (1 - 13)
1 x pribor (14 - 32)
14 x vijak (33)
14 x vijak (34)
1 x upute za upotrebu

Tehnički podaci

CE Delta-Sport Handelskontor GmbH ovime izjavljuje da je ovaj proizvod u skladu s osnovnim zahtjevima i drugim relevantnim odredbama.

Datum proizvodnje (mjesec/godina): 06/2026

Namjenska upotreba

Ovaj je proizvod igračka za djecu od 3 godine i stariju za privatnu upotrebu.

⚠ Sigurnosne napomene

- Upozorenje. Igračka nije prikladna za djecu mlađu od 36 mjeseci. Opasnost od gušenja. Sitni dijelovi.
- Upozorenje. Svi ambalažni materijali/materijali za učvršćivanje i „SUPER DRY"-vrećica (sredstvo za sušenje) nisu sastavni dio igračke te se zbog sigurnosnih razloga uvijek moraju ukloniti, prije nego se proizvod preda djeci na igranje.
- Upozorenje. Sredstvo za sušenje sadrži calcium chloride (CAS 10043-52-4). Čuvati izvan dohvata djece.
- Djeca se smiju igrati proizvodom samo pod nadzorom odraslih.
- Mora sklopiti odrasla osoba. Pripazite da se proizvod i svi njegovi dijelovi, odnosno komponente, daju djetetu samo sastavljeni.
- Proizvod nije namijenjen za upotrebu kao sprava za penjanje ili igru! Pobrinite se da se osobe, pogotovo djeca, ne penju na proizvod i da ga ne povlače. Proizvod se može prevrnuti.
- Prije svake upotrebe provjerite je li proizvod oštećen ili istrošen. Proizvod se smije upotrebljavati samo u besprijekornom stanju!
- Predmet postavite na vodoravnu i ravnu površinu kako biste spriječili njegovo prevrtanje.
- Skinite zaštitnu foliju sa zrcala.

Montaža

Prilikom montaže proizvoda vodite računa o sljedećem:

- Za montažu proizvoda trebate odgovarajući odvijač (nije sadržan u opsegu isporuke).
- Montirajte proizvod, kako je prikazano na slikama B - F, na ravnoj podlozi na podu.

Skladištenje, čišćenje

Kada ne koristite proizvod, čuvajte ga uvijek u suhom i čistom stanju na sobnoj temperaturi. Proizvod samo prebrišite suhom krpom za čišćenje. Tkanine čistite samo pod hladnom vodom i na sobnoj temperaturi. VAŽNO! Proizvod nikad nemojte čistiti oštrim sredstvima za čišćenje.

Uputa za zbrinjavanje

Zbrinite proizvod i ambalažne materijale u skladu s važećim lokalnim propisima. Čuvajte ambalažni materijal (kao što su npr. folijske vrećice) izvan dohvata djece. Za više informacija o zbrinjavanju istrošenog proizvoda obratite se svojoj općinskoj ili gradskoj upravi. Zbrinite proizvod i ambalažu ekološki.

Kod za reciklažu služi za označavanje raznih materijala radi njihova vraćanja u kružni tok za ponovno korištenje (recikliranje). Kod se sastoji od simbola za kružni tok korištenja te broja koji označava materijal.

Napomene vezane za garanciju i usluge servisa

Proizvod je proizveden s velikom pažnjom i pod stalnom kontrolom. Tvrtka DELTA-SPORT HANDELSKONTOR GmbH privatnim krajnjim kupcima na ovaj proizvod daje trogodišnju garanciju od datuma kupovine (garancijsko razdoblje) u skladu s sljedećim odredbama. Garancija se odnosi samo na greške u materijalu i obradi. Garancija se ne odnosi na dijelove koji su podložni uobičajenom habanju te se stoga moraju smatrati potrošenim dijelovima (npr. baterije), niti na lomljive dijelove poput sklopki ili dijelova koji su izrađeni od stakla.
Zahtjevi iz ove garancije su isključeni ako je proizvod korišten nepropisno ili nepravilno ili ako nije korišten u okviru predviđene namjene ili predviđenog opsega uporabe ili ako se nisu poštivale odredbe iz uputa za uporabu, osim ako krajnji kupac može dokazati da se radi o greški u materijalu ili obradi koji se ne temelji na nekoj od gore spomenutih okolnosti.
Zahtjevi iz garancije mogu se ostvariti samo unutar garancijskog roka uz predočenje izvornog računa. Čuvajte stoga izvorni račun. Garancijski rok se načelno ne produžuje uslijed eventualnih popravaka na temelju garancije, zakonskog jamstva ili kulancije. To se također odnosi i na zamijenjene i popravljene dijelove.
U slučaju bilo kakvih pritužbi, molimo kontaktirajte prvo niže navedeni servisni telefon ili nas kontaktirajte putem e-pošte. Ako se radi o garancijskom slučaju, mi ćemo proizvod - po našem izboru - besplatno popraviti ili zamijeniti ili ćemo vam vratiti kupoprodajnu cijenu. Druga prava na temelju garancije ne postoje.
Ovom garancijom nisu ograničena vaša zakonska prava, posebno jamstveni zahtjevi prema dotičnom prodavatelju.

*(1) U slučaju manjeg popravka jamstveni rok se produljuje onoliko koliko je kupac bio lišen uporabe stvari.
(2) Međutim, kad je zbog neispravnosti stvari izvršena njezina zamjena ili njezin bitni popravak, jamstveni rok počinje teći ponovno od zamjene, odnosno od vraćanja popravljene stvari.
(3) Ako je zamijenjen ili bitno popravljen samo neki dio stvari, jamstveni rok počinje teći ponovno samo za taj dio.

IAN: 521550_2601

(HR) Servis Hrvatska
Tel.: 0800 777 999
E-Mail: deltasport@lidl.hr

(BA) Servis Bosna i Hercegovina
Tel.: 0800 82912
E-Mail: deltasport@lidl.ba

*odnosi se samo na Hrvatsku

Molimo vas da pažljivo pročitate sljedeća uputstva i sačuvate ih za svoju evidenciju.
Proizvod koristite samo kako je opisano i za navedene namjene.

Sadržaj paketa (Sl. A)

1 x kućica za lutke, rastavljena (1–13)
1 x dodaci (14–32)
14 x vijci (33)
14 x vijci (34)
1 x upute za upotrebu

Tehničke specifikacije

CE Ovime Delta-Sport Handelskontor GmbH izjavljuje da je ovaj artikal u skladu s osnovnim zahtjevima i ostalim relevantnim propisima.

Datum proizvodnje (mjesec/godina): 06/2026

Namjena

Ovaj predmet je igračka za djecu od 3 godine naviše, namijenjena za privatnu upotrebu.

⚠ Sigurnosne napomene

- Pažnja. Nije za djecu mlađu od 36 mjeseci. Opasnost od gušenja. Sitni dijelovi.
- Pažnja. Ambalažni i pričvrsni materijali i „SUPER DRY" vrećica (desikant) nisu dio igračke i moraju se ukloniti iz sigurnosnih razloga prije nego što se predmet da djeci za igru.
- Pažnja. Desikant sadrži calcium chloride (CAS 10043-52-4). Ne smije dospjeti u ruke djece.
- Djeca smiju koristiti proizvod isključivo pod nadzorom odraslih.
- Sklapanje proizvoda treba izvršiti odrasla osoba. Pazite da se proizvod i svi dijelovi i komponente predaju djetetu samo u sastavljenom stanju.
- Proizvod nije uređaj za penjanje ili igranje! Pobrinite se da se osobe, posebno djeca, ne penju na proizvod ili podižu hvatajući se za proizvod. Proizvod se može prevrnuti.
- Prije svakog korištenja provjerite da li proizvod ima oštećenja ili tragove istrošenosti. Proizvod se smije koristiti samo u ispravnom stanju!
- Postavite predmet na vodoravnu, ravnu površinu kako se ne bi prevrnuo.
- Uklonite zaštitnu foliju sa ogledala.

Struktura

Molimo vas da obratite pažnju na sljedeće tačke prilikom sastavljanja artikla:

- Za sastavljanje artikla trebat će vam odgovarajući odvijač (nije uključen).
- Sastavite artikl na ravnoj, horizontalnoj površini kao što je prikazano na slikama B–F.

Skladištenje, čišćenje

Kada nije u upotrebi, proizvod uvijek čuvajte na suhom, čistom mjestu na sobnoj temperaturi.
Čistite samo suhom krpom za čišćenje. Perite tekstil samo u hladnoj vodi i ostavite ga da se suši na sobnoj temperaturi.
VAŽNO! Nikada ne čistite agresivnim sredstvima za čišćenje.

Napomene za odlaganje

Proizvod i i ambalažni materijal odložite u skladu sa važećim lokalnim propisima. Držite ambalažne materijale (kao što su plastične vrećice) van domašaja djece. Za dodatne informacije o odlaganju dotrajalih predmeta obratite se lokalnoj ili gradskoj upravi. Proizvod i ambalažu na ekološki prihvatljiv način.

Za identifikaciju različitih materijala koristi se kôd radi njihovog vraćanja u proces ponovne upotrebe (reciklaža). Kôd se sastoji od simbola za reciklažu koji označava ciklus reciklaže i broja koji identificira materijal.

Informacije o garanciji i servisiranju

Proizvod je izrađen s velikom pažnjom i pod stalnom kontrolom. DELTA-SPORT HANDELSKONTOR GmbH privatnim krajnjim kupcima daje garanciju u trajanju od tri godine od datuma kupovine (garantni rok), prema sljedećim uslovima. Garancija važi samo za greške u materijalu i izradi. Garancija ne pokriva dijelove koji su podložni redovnom trošenju i smatraju se potrošnim materijalom (npr. baterije), kao ni lomljive dijelove poput prekidača ili dijelova od stakla.

Prava iz ove garancije isključena su ako je proizvod korišten nepravilno, zloupotrijebljen, izvan predviđene namjene ili upotrebljavan mimo uputa/instrukcija, osim ako krajnji korisnik dokaže da se greška odnosi na materijal ili izradu, a ne na navedene okolnosti.

Zahtjevi iz garancije mogu se podnijeti samo unutar garantnog roka uz predočenje originalnog fiskalnog računa. Zato obavezno sačuvajte originalni račun. Garantni rok se ne produžava usljed popravki izvršenih u okviru garancije, zakonske odgovornosti za greške ili iz dobre volje. Isto važi i za zamijenjene ili popravljene dijelove.

U slučaju reklamacije, prvo se obratite servisnoj liniji (hotline) u nastavku ili nas kontaktirajte putem e-maila. Ako se utvrdi da postoji osnov za garanciju, proizvod ćemo – po našem izboru – besplatno popraviti, zamijeniti ili vratiti kupoprodajnu cijenu. Dalja prava iz garancije ne postoje.

Vaša zakonska prava, naročito prava iz odgovornosti za greške prema prodavaču, ovom garancijom nisu ograničena.

IAN: 521550_2601

(BA) Služba za kupce Bosna i Hercegovina
Tel.: 0800 82912
E-Mail: deltasport@lidl.ba

Pažljivo pročitajte ovo uputstvo za korišćenje i sačuvajte ga.
Koristite artikal samo kao što je opisano i u navedenim područjima upotrebe.

Obim isporuke (sl. A)

1 x igračka - kućica za lutke, u delovima (1 - 13)
1 x pribor (14 - 32)
14 x zavrtanj (33)
14 x zavrtanj (34)
1 x uputstvo za korišćenje

Tehnički podaci

CE Delta-Sport Handelskontor GmbH ovim izjavljuje da je ovaj artikal usklađen sa osnovnim zahtevima i drugim relevantnim odredbama.

Srpski znak o usaglašenosti

Datum proizvodnje (mesec/godina): 06/2026

Namenska upotreba

Ovaj proizvod je igračka za decu stariju od 3 godine i namenjen je za privatnu upotrebu.

⚠ Bezbednosne napomene

- Pažnja. Nije pogodno za decu starosti ispod 36 meseci. Opasnost od gušenja. Mali delovi.
- Pažnja. Svi materijali pakovanja/pričvršćivanja i vreća "SUPER DRY" (sredstvo za sušenje) nisu sastavni deo igračke i iz bezbednosnih razloga moraju uvek da budu uklonjeni pre nego što artikal predate deci za igranje.
- Pažnja. Sredstvo za sušenje sadrži calcium chloride (CAS 10043-52-4). Ne sme dospeti u dečije ruke.
- Deca smeju da se igraju proizvodom samo uz nadzor odraslih osoba.
- Sastavljanje mora da izvrši odrasla osoba. Vodite računa da proizvod i sve sastavne delove, odn. komponente, predate detetu samo u montiranom stanju.
- Proizvod nije naprava za penjanje ili igru! Pobrinite se da se osobe, a posebno deca, ne penju na proizvod niti da se na njemu podižu. Proizvod može da se prevrne.
- Pre svake upotrebe proverite da li je proizvod oštećen ili pohaban. Proizvod sme da se koristi samo ako je u besprekornom stanju!
- Postavite predmet na horizontalnu i ravnu površinu kako biste sprečili njegovo prevrtanje.
- Skinite zaštitnu foliju od ogledala.

Montaža

Prilikom montaže artikla obratite pažnju na sledeće aspekte:

- Za montažu artikla potreban vam je odgovarajući odvijač (koji nije isporučen).
- Montirajte artikal kao što je prikazano u slikama B - F na ravnu i stabilnu površinu.

Čuvanje, čišćenje

Kada se ne koristi, proizvod čuvati u suvom i čistom stanju na sobnoj temperaturi. Čistiti samo suvom krpom za čišćenje. Platnene delove prati samo hladnom vodom i ostaviti da se osuši na sobnoj temperaturi.
VAŽNO! Ne čistiti jakim sredstvima za čišćenje.

Napomene u vezi odlaganja u otpad

Odložite artikal i ambalaže u skladu sa važećim lokalnim propisima. Držite materijale za pakovanje (kao što su kese od folije) van domašaja dece. Za više informacija o načinu odlaganja dotrajalog artikla obratite se svojoj lokalnoj ili gradskoj upravi. Odložite artikal i pakovanje u skladu s principima za zaštitu životne sredine.

Kod za reciklažu se koristi za označavanje različitih materijala za povratak u ciklus reciklaže. Kod se sastoji od simbola za reciklažu i broja koji identifikuje materijal.

Napomene za garanciju i postupak za servisiranje

Ovaj proizvod proizveden je pod brižnim nadzorom i stalnom kontrolom. Za ovaj proizvod DELTA-SPORT HANDELSKONTOR GmbH odobrava privatnim krajnjim korisnicima garanciju od tri godine od datuma kupovine (garantni rok) u skladu sa sledećim odredbama. Garancija se odnosi samo na materijalne i obradne greške. Garancijom nisu obuhvaćeni delovi koji podležu standardnom habanju i stoga se smatraju potrošnim delovima (npr. baterije), kao ni lomljivi delovi kao što su prekidači ili delovi izrađeni od stakla.

Prava koja proizlaze iz ove garanciju gube se ako je predmet korišćen nenamenski ili nepravilno i izvan njegove predviđene namene ili predviđenog obima upotrebe, kao i ukoliko se korisnik nije pridržavao navoda iz uputstva za upotrebu izuzev ako krajnji korisnik dokaže da postoji greška u materijalu ili njegovoj obradi koja ne proizlazi iz gorepomenutih okolnosti.

Prava koja proizlaze iz garancije važe isključivo za period u okviru garantnog roka uz predočenje originalnog računa. Zato Vas molimo da sačuvate originalni račun. Garantni rok se ne produžava zbog popravki koje se vrše na osnovu garancije, zakonske garancije ili dobrih poslovnih običaja. To se odnosi i na zamenjene i popravljene delove.

U slučaju bilo kakvih pritužbi, molimo Vas da prvo kontaktirate niže navedeni telefon dežurne servisne službe ili nas kontaktirajte putem e-pošte. U slučaju prava na garanciju, mi ćemo - po našem izboru - besplatno popraviti ili zameniti proizvod ili Vam vratiti novac prema kupoprodajnoj ceni. Druga prava nisu obuhvaćena garancijom.

Ova garancija ne ograničava Vaša zakonska prava, a naročito ne Vaše pravo na potraživanje garancije prema predmetnom prodavcu.

IAN: 521550_2601

(RS) Servis Srbija
Tel.: 0800 300 180
E-Mail: deltasport@lidl.rs

Uvozi i stavlja u promet:
Lidl Srbija KD,
Prva južna radna 3,
22330 Nova Pazova, Republika Srbija
Tel.: 0800 300 180,
E-Mail: kontakt@lidl.rs

Kako izjaviti reklamaciju?

Molimo Vas:

- da pozovete korisnički servis: 0800 300 180
- pošaljete E-Mail na: kontakt@lidl.rs
- posetite najbližu Lidl prodavnicu.

Da bismo osigurali najbržu asistenciju, molimo da sačuvate fiskalni račun i date ga na uvid prilikom izjavljivanja reklamacije.

Lidl i proizvođač nisu u mogućnosti da garantuju obezbeđivanje servisiranja i dostupnost rezervnih delova nakon isteka garantog perioda/perioda saobraznosti. Ukoliko za tim bude potrebe, putem naše Službe za potrošače možete proveriti dostupnost rezervnih delova i opcije za popravku.

Hvala na razumevanju.

GARANCIJA I GARANTNI LIST

Poštovani,

Ovim putem Vas upoznajemo sa Vašim pravima i obavezama koje proističu iz Zakona o zaštiti potrošača, a u pogledu ostvarivanja prava iz garancije.

Ova garancija ni na koji način ne utiče, niti isključuje prava koja kupac ima u skladu sa važećim Zakonom o zaštiti potrošača po osnovu zakonske odgovornosti prodavca za nesaobraznost robe ugovoru koja traje 2 godine od dana kada je roba predata kupcu.

Davalac garancije ovom izjavom preuzima obavezu da kupcima svojih aparata, a pod uslovima definisanim u ovoj izjavi, obezbedi:

- besplatno otklanjanje kvarova u garantnom roku, koji bi nastali kod uobičajene upotrebe ili zbog grešaka u proizvodnji i materijalu, ili
- zamenu aparata, u garantnom roku predviđenim ovom garancijskom izjavom, u slučaju da opravka nije moguća, ili
- ako otklanjanje kvara nije moguće, kupac ima pravo da zahteva od prodavca povrat novca.

Ukupan rok garancije je 3 godine.
Garantni rok počinje da važi od datuma kupovine proizvoda, odnosno od prijema istog od strane kupca, a što se dokazuje fiskalnim računom.

Garancija važi na teritoriji Republike Srbije.

Kupac može da izjavi reklamaciju usmeno u nekom od prodajnih objekata Lidl Srbija KD, odnosno telefonom, pisanim putem ili elektronskim putem na kontakte kompanije Lidl Srbija KD, uz dostavu fiskalnog računa na uvid.

U cilju ispravnog funkcionisanja proizvod se koristi u skladu sa njegovom namenom i Uputstvom za upotrebu.

Na zahtev kupca, koji je izjavljen u garantnom roku, prodavac će izvršiti otklanjanje kvarova i nedostataka na proizvodu u roku predviđenom Zakonom.

Garantni uslovi:
Pre obraćanja prodavcu za tehničku pomoć, potrebno je proveriti ispravnost instalacije i ostalih potrebnih uslova naznačenih u Uputstvu za upotrebu.

Kupac je dužan da prodavcu preda sve pripadajuće delove proizvoda koje je preuzeo u trenutku kupovine.

Popravke u roku garancije:
Garancija važi počev od dana kada je roba predata kupcu, a na osnovu fiskalnog odsečka. U istom periodu davalac garancije, odnosno prodavac je u obavezi da otkloni sve tehničke kvarove bez naknade, u zakonskom roku.

Garancija ne važi u sledećim slučajevima:

1. Ukoliko prodavcu uz aparat nije priložen fiskalni račun sa datumom prodaje.
2. Ukoliko je kvar prouzrokovan udarom groma, strujnim udarom ili sličnim delovanjem spoljne sile na sam uređaj (požar, poplava, naponski udar...).
3. Ukoliko su nastali kvarovi i oštećenja na uređaju posledica delovanja spoljnih uticaja, kao što su: velika vlaga, previsoka i suviše niska temperatura (pucanje cevi usled smrzavanja, oštećenja gumenih delova, rđanje, itd.)
4. Ukoliko proizvod nije korišćen u skladu sa Uputstvom za upotrebu.
5. Ukoliko je proizvod pokušalo da popravi treće neovlašćeno lice.
6. Ukoliko proizvod nije korišćen u skladu sa namenom.
7. Ukoliko je čišćenje i održavanje uređaja urađeno protivno Uputstvu za upotrebu.
8. Ukoliko je proizvod korišćen u profesionalne svrhe.

Naziv proizvoda:	IGRAČKA - KUĆICA ZA LUTKE
Model:	Delta-Sport-Nr.: HP-17946
IAN / Serijski broj:	IAN: 521550_2601
Proizvođač:	DELTA-SPORT HANDELSKONTOR GMBH • Wragekamp 6 • 22397 Hamburg GERMANY
Davalac garancije- uvoznik:	Lidl Srbija KD, Prva južna radna 3, 22330 Nova Pazova, Republika Srbija, Tel.: 0800 300 180, E-Mail: kontakt@lidl.rs
Datum predaje robe potrošaču:	datum sa fiskalnog računa
Uvozi i stavlja u promet:	Lidl Srbija KD, Prva južna radna 3, 22330 Nova Pazova, Republika Srbija, Tel.: 0800 300 180, E-Mail: kontakt@lidl.rs

05.21.2026 / PM 2:49

Внимателно прочитајте го следниот прирачник за употреба и чувајте го.
Користете го производот како што е опишано и за наведената намена.

Содржина на пакувањето (Сл. A)

1 x куќа за кукли, расклопена (1–13)
1 x додатоци (14–32)
14 x завртки (33)
14 x завртки (34)
1 x упатство за употреба

Технички спецификации

CE Со ова Delta-Sport Handelskontor GmbH изјавува дека овој производ ги исполнува основните услови и останатите важечки одредби.

Датум на производство (месец/година): 06/2026

Наменета употреба

Овој предмет е играчка за деца на возраст од 3 години и повеќе за приватна употреба.

⚠ Безбедносни инструкции

- Предупредување. Не е погодно за деца под 36 месеци. Опасност од задушување. Мали делови.
- Предупредување. Сите материјали од пакувањето и за прицврстување и торбичката „SUPER DRY“ (средство за сушење) не се составен дел на специјалната играчка и мора веднаш да се отстранат поради безбедносни причини, пред да им се даде производот на децата за да си играат.
- Предупредување. Средството за сушење содржи calcium chloride (CAS 10043-52-4). Не смее да им биде на дофат на децата.
- Децата смеат да си играат со производот само под надзор на возрасно лице.
- Потребно е да се склопи од возрасно лице. Производот и составните делови или компоненти мора да му се дадат на детето само склопени.
- Производот не е уред за качување или за играње!
  На производот не смеат да стојат или да се дигаат лица, особено деца. Производот може да падне.
- Пред секоја употреба проверете дали производот е оштетен или истрошен. Производот смее да се користи само во беспрекорна состојба!
- Ставете го предметот на хоризонтална, рамна површина за да спречите да се преврти.
- Тргнете го заштитниот филм од огледалото.

Структура

Ве молиме, имајте ги предвид следниве точки при составувањето на производот:

- За составување на производот ќе ви треба соодветен шрафцигер (не е вклучен).
- Составете го производот на рамна, хоризонтална површина како што е прикажано на сликите B–F.

Складирање, чистење

Складирајте го производот сув, чист и на собна температура кога не го користите.
Избришете само со сува крпа за чистење. Перете текстил само во ладна вода и оставете го да се суши на собна температура.
ВАЖНО! Не чистете со силни детергенти.

Напомени за фрлање

Фрлете го производот и материјалите од пакувањето соодветно на тековните локални прописи. Чувајте ги материјалите од пакувањето (како на пр. торбичката од фолија) подалеку од дофат на децата. Дополнителни информации за фрлање на искористениот производ ќе најдете кај општинската или градската администрација.

Фрлете го производот и материјалите од пакувањето без да ѝ наштетите на околината.



Кодот за рециклирање служи за препознавање на разни материјали за враќање во циклусот за повторна употреба (рециклирање). Кодот се состои од симбол за рециклирање за циклусот за употреба и од број што го означува материјалот.

Напомени за гаранција и сервисирање

Производот се произведува многу внимателно и при постојана контрола. DELTA-SPORT HANDELSKONTOR GmbH им дава на приватните крајни корисници тригодишна гаранција од датумот на купување (гарантен рок) според следните правила. Гаранцијата важи само за грешка во материјалот и обработката. Гаранцијата не се однесува на делови, коишто подлежат на нормално истрошување и со тоа се сметаат за потрошни делови (на пр. батерии) како и на кршливи делови како прекинувачи или стаклени делови.
Барањата за оваа гаранција се исклучуваат ако производот не се користи правилно или се злоупотребува или не се користи за соодветната намена или ако не се следат инструкциите во прирачникот/упатството, освен ако крајниот корисник докаже дека постои грешка во материјалот или во обработката, којашто не се заснова на наведените околности.
Барањата за гаранција можат да се поднесат во гарантниот рок со приложување на оригиналната сметка. Затоа чувајте ја оригиналната сметка. Гарантниот рок не се продолжува при поправки што подлежат на обичната гаранција, на законската експлицитна гаранција или на доброволна услуга. Тоа важи и за заменети и поправени делови.
При рекламации, прво обратете се на долунаведената сервисна служба или обратете ни се нам преку е-пошта.

Во случај на активирање на гаранцијата, производот – по наш избор – ќе го поправиме или замениме бесплатно или ќе ја рефундираме сумата за која е купен. Гаранцијата не нуди никакви дополнителни права.
Вашите законски права, поточно барања за гаранција кон соодветниот продавач, не се ограничени со оваа гаранција.

IAN: 521550_2601

(MK) Корисничка служба за Северна Македонија
Тел.: 0800 90698
Е-пошта: deltasport@lidl.mk

Lexoni me kujdes udhëzimet e mëposhtme të përdorimit dhe ruajini ato për referencë në të ardhmen. Përdoreni artikullin vetëm siç përshkruhet dhe për fushat e përdorimit të specifikuara.

Përmbajtja e paketës (Fig. A)

1 x shtëpi kukulle, e paketuar në pjesë (1–13)
1 x aksesorë (14–32)
14 x vida (33)
14 x vida (34)
1 x manual udhëzimesh

Specifikime teknike

Delta-Sport Handelskontor GmbH deklaron me anë të kësaj se ky artikull përputhet me kërkesat thelbësore dhe dispozitat e tjera përkatëse.

Data e prodhimit (muaj/vit):
06/2026

Përdorimi i synuar

Ky artikull është një lodër për fëmijë 3 vjeç e lart për përdorim privat.

Udhëzime sigurie

- Kujdes. Nuk është i përshtatshëm për fëmijë nën 36 muaj. Rrezik mbytjeje. Pjesë të vogla.
- Kujdes. Të gjitha materialet e paketimit/fiksimit dhe qesja "SUPER DRY" (tharës) nuk janë pjesë e lodrës dhe duhet të hiqen për arsye sigurie përpara se artikulli t'u jepet fëmijëve për të luajtur.
- Kujdes. Tharësi përmban calcium chloride (CAS 10043-52-4). Mbajeni larg fëmijëve.
- Fëmijët mund të luajnë me artikullin vetëm nën mbikëqyrjen e të rriturve.
- Montimi duhet të kryhet nga një i rritur. Ju lutemi, sigurohuni që artikulli dhe të gjitha pjesët dhe përbërësit t'i dorëzohen fëmijës vetëm në gjendje të montuar.
- Ky artikull nuk është një pajisje për ngjitje ose lojë! Sigurohuni që njerëzit, veçanërisht fëmijët, të mos qëndrojnë mbi produkt ose të mos ngjiten mbi të. Artikulli mund të bjerë.
- Kontrolloni artikullin për dëmtime ose konsumim para çdo përdorimi. Artikulli mund të përdoret vetëm në gjendje të përsosur!
- Vendosni sendin mbi një sipërfaqe horizontale dhe të rrafshët për të parandaluar që të rrëzohet.
- Hiqni filmën mbrojtëse nga pasqyra.

Strukturë

Ju lutemi vini re pikat e mëposhtme gjatë montimit të artikullit:

- Do t'ju duhet një çelës me vrimë i përshtatshëm (nuk përfshihet) për të montuar artikullin.
- Montoni artikullin mbi një sipërfaqe të sheshtë dhe të rrafshët, siç tregohet në figurat B–F.

Ruajtja, pastrimi

Kur nuk është në përdorim, ruajeni gjithmonë në një vend të thatë dhe të pastër në temperaturë ambienti. Fshijeni vetëm me një leckë të thatë. Lani tekstilet vetëm me ujë të ftohtë dhe lërini të thahet në temperaturë dhome.
E RËNDËSISHME! Mos i pastroni kurrë me detergjentë agresivë.

Udhëzime për asgjësimin

Hidhni artikullin dhe materialet e paketimit në përputhje me rregulloret lokale në fuqi. Mbajini materialet e paketimit (siç janë qeset plastike) larg fëmijëve. Për më shumë informacion për mënyrën e hedhjes së artikullit të përdorur kontaktoni administratën tuaj komunale apo bashkiake. Hidhni artikullin dhe paketimin në një mënyrë miqësore me mjedisin.

Kodi i riciklimit shërben për të shënuar materiale të ndryshme me qëllim që ato të rikthehen në ciklin e ripërdorimit (riciklimit). Kodi përbëhet nga një simbol riciklimi për ciklin e riciklimit dhe një numër që tregon llojin e materialit.

Udhëzime për garancinë dhe procedurate shërbimit

Artikulli është prodhuar me shumë kujdes dhe nën kontroll të vazhdueshëm. DELTA-SPORT HANDELSKONTOR GmbH u jep klientëve privatë një garanci tre-vjeçare për këtë artikull nga data e blerjes (periudha e garancisë) në përputhje me kushtete mëposhtme. Garancia vlen vetëm për defektet në material dhe prodhim. Garancia nuk mbulon pjesët që i nënshtrohen konsumimit normal dhe për këtë arsye konsiderohen materiale të konsumueshme (p.sh. bateritë), apo pjesët e brishta siç janë çelësat ose pjesët e bëra prej xhami.

Të drejtat nga kjo garanci përjashtohen nëse artikulli është përdorur në mënyrë të papërshtatshme, abuzive, jo brenda qëllimit të tij të synuar ose kufijvetë synuar të përdorimit, ose nëse udhëzimet në manual/udhëzime nuk janë ndjekur, përveç nëse klienti përfundimtar vërteton se ka një defekt në materiale ose prodhim që nuk bazohet në njërën nga rrethanat e lartpërmendura.

Kërkesat në bazë tëgarancisë mund të bëhen vetëm brenda periudhës së garancisë me paraqitjen e faturës origjinale. Ju lutemi ruajeni faturën origjinale. Periudha e garancisë nuk do të zgjatet nga asnjë riparim i kryer në bazë të garancisë, garancisë ligjore ose mirëkuptimit të prodhuesit. Kjo vlen edhe për pjesët e zëvendësuara dhe të riparuara.

Nëse keni ndonjë ankesë, ju lutemi të kontaktoni së pari linjën telefonike të shërbimit më poshtë ose të na kontaktoni me email. Nëse paraqitet një rast garancie, ne, sipas gjykimit tonë, do ta riparojmë artikullin falas, do ta zëvendësojmë ose do ta rimbursojmë çmimin e blerjes. Nga kjo garanci nuk lindin të drejta të mëtejshme.

Të drejtat tuaja ligjore, në veçanti kërkesat e garancisë kundër shitësit përkatës, nuk kufizohen nga kjo garanci.

IAN: 521550_2601

(MK) Shërbimi ndaj Klientit në Maqedoninë e Veriut
Tel.: 0800 90698
E-Mail: deltasport@lidl.mk

Citiți cu atenție următoarele instrucțiuni de utilizare și păstrați-le cu grijă.
Folosiți articolul numai conform descrierii și pentru domeniile de utilizare indicate.

Pachet de livrare (fig. A)

1 x căsuță de păpuși, demontată (1 - 13)
1 x accesoriu (14 - 32)
14 x șurub (33)
14 x șurub (34)
1 x instrucțiuni de utilizare

Date tehnice

CE Delta-Sport Handelskontor GmbH declară prin prezenta că acest articol este conform cu cerințele esențiale și cu celelalte dispoziții relevante.

Data de fabricație (luna/anul): 06/2026

Destinație de utilizare

Acest produs este o jucărie destinată copiilor începând cu vârsta de 3 ani, pentru uz personal.

⚠ Indicații cu privire la siguranță

- Avertisment. Nerecomandată copiilor mai mici de 36 de luni. Pericol de sufocare internă. Părți mici.
- Avertisment. Niciun material de ambalare / de montaj și punga „SUPER DRY" (agentul de uscare) nu fac parte din jucărie și trebuie întotdeauna îndepărtate din motive de siguranță, înainte ca produsul să fie utilizat de copii.
- Avertisment. Agentul de uscare conține calcium chloride (CAS 10043-52-4). A nu se lăsa la îndemâna copiilor.
- Copiii se pot juca cu produsul numai sub supravegherea unui adult.
- Este necesară asamblarea de către un adult. Aveți grijă ca produsul și toate componentele să fie disponibile pentru copil doar în stare montată.
- Produsul nu este un echipament pentru cățărat sau pentru joacă! Asigurați-vă că nicio persoană, în special copii, nu se așază pe produs sau nu se urcă pe acesta. Produsul se poate răsturna.
- Înainte de fiecare utilizare, verificați dacă produsul este deteriorat sau uzat. Produsul trebuie utilizat numai în stare ireproșabilă!
- Așezați elementul pe o suprafață orizontală și plană pentru a preveni răsturnarea acestuia.
- Îndepărtați folia de protecție de pe oglindă.

Montare

Când montați articolul, țineți cont de următoarele aspecte:

- Pentru a asambla articolul aveți nevoie de o șurubelniță adecvată (nu este inclusă în cuprinsul livrării).
- Montați articolul conform descrierii din figurile B - F pe o suprafață netedă și plană.

Depozitare și curățare

În cazul în care nu îl folosiți, depozitați întotdeauna produsul în stare uscată și curată, la temperatura camerei. Curățați produsul numai prin ștergere cu o lavetă uscată. Curățați materialele textile doar cu apă rece și lăsați-le să se usuce la temperatura camerei.
IMPORTANT! Nu curățați niciodată produsul cu detergenți agresivi.

Instrucțiuni privind eliminarea

Eliminați produsul și materialele de ambalare în conformitate cu reglementările locale în vigoare. Nu lăsați materialele de ambalare (cum ar fi pungi din folie) la îndemâna copiilor. Puteți afla mai multe informații despre alte opțiuni de eliminare a articolului uzat de la municipalitatea sau administrația orașului. Eliminați articolul și ambalajul în mod ecologic.

Codul de reciclare este folosit pentru a identifica diferite materiale în vederea returnării acestora în ciclul de reciclare (Recycling).

Codul este format din simbolul de reciclare destinat să reflecte ciclul de valorificare și un număr care identifică materialul.

Indicații referitoare la garanție și operațiuni de service

Articolul a fost fabricat cu mare atenție și supus unui control permanent. DELTA-SPORT HANDELSKONTOR GmbH acordă clienților finali privați o garanție de trei ani pentru acest articol de la data achiziției (perioada de garanție) în conformitate cu următoarele dispoziții. Garanția se aplică doar pentru defectele de material și de prelucrare. Garanția nu se extinde asupra pieselor supuse unei uzuri normale, considerate astfel drept piese de uzură (de ex. baterii) și nici asupra pieselor fragile, de ex. comutatoare sau piese fabricate din sticlă.
Se exclude orice drept legal în legătură cu această garanție dacă articolul a fost utilizat necorespunzător sau abuziv, fără respectarea prevederilor stabilite sau al scopului de utilizare prevăzut sau dacă specificațiile din instrucțiunile de utilizare nu au fost respectate, cu excepția cazului în care clientul final poate dovedi că există defecte de material sau de prelucrare care nu se datorează uneia dintre circumstanțele menționate anterior.
Drepturile din garanție pot fi revendicate doar cu respectarea termenului de garanție și prin prezentarea bonului de casă în original. Vă rugăm astfel să păstrați bonul de casă în original. Durata garanției nu se va prelungi prin eventuale reparații realizate în baza garanției, ca urmare a garanției legale sau prin service-ul acordat după expirarea garanției. Acest lucru se aplică și în cazul pieselor înlocuite sau reparate. În cazul lipsei de conformitate survenite în perioada de garanție, termenul de garanție legală de conformitate și termenul garanției comerciale se prelungesc cu durata de nefuncționare a produsului.
Pentru produsele de folosință îndelungată, înlocuite în perioada de garanție, va curge un nou termen de la data înlocuirii acestora.

Pentru reclamații, vă rugăm să vă adresați întâi liniei telefonice de service indicată mai jos sau să luați legătura cu noi prin e-mail. Dacă este un caz de garanție, articolul va fi reparat, înlocuit gratuit sau vi se va restitui prețul de achiziție – la alegerea noastră. Nu se acordă alte drepturi prin prezenta garanție.
Drepturile dvs. legale, în special cererile de garanție față de vânzătorul respectiv, nu sunt restricționate de această garanție.

IAN: 521550_2601

(RO) Service România
Tel.: 0800 896 637
E-Mail: deltasport@lidl.ro

В тази връзка прочетете внимателно ръководството за използване по-долу и го запазете. Използвайте продукта само в съответствие с описанието и за посочените области на приложение.

Обхват на доставката (фиг. A)

1 x къщичка за кукли, разглобена (1 - 13)
1 x аксесоари (14 - 32)
14 x винт (33)
14 x винт (34)
1 x ръководство за използване

Технически данни

CE С настоящото Delta-Sport Handelskontor GmbH декларира, че този артикул отговаря на съществените изисквания и на другите съответни разпоредби.

Дата на производство (месец/година): 06/2026

Използване по предназначение

Този продукт е играчка за деца над 3 години за лична употреба.

⚠ Указания за безопасност

- Внимание. Неподходящо за деца под 36 месеца. Опасност от задавяне. Малки части.
- Внимание. Всички опаковъчни/крепежни материали и торбичката „SUPER DRY“ (влагоабсорбиращ материал) не са част от играчката и от съображения за сигурност трябва да бъдат премахнати, преди продуктът да бъде даден на деца за игра.
- Внимание. Влагоабсорбиращият материал съдържа calcium chloride (CAS 10043-52-4). Да се съхранява извън обсега на деца.
- Децата трябва да играят с продукта само под надзор на възрастни.
- Изисква се сглобяване от възрастен. Уверете се, че продуктът и всички елементи или компоненти се предават на детето само в сглобено състояние.
- Този продукт не е уред за катерене или игра! Уверете се, че хора, по-специално деца, не стъпват върху продукта и не се катерят по него. Продуктът може да падне.
- Проверявайте продукта преди всяка употреба за щети или износвания. Продуктът трябва да бъде използван само в изправно състояние!
- Поставете изделието върху хоризонтална и равна повърхност, за да предотвратите преобръщането му.
- Отстранете защитното фолио от огледалото.

Сглобяване

При сглобяването на продукта, обърнете внимание на следните аспекти:

- За сглобяването на продукта се нуждаете от подходяща отвертка (не е включена в доставката).
- Сглобете продукта, както е показано на фигури от B до до F върху плоска и равна повърхност.

Съхранение, почистване

Съхранявайте продукта винаги сух и чист, на стайна температура, когато не го използвате. Избърсвайте само със суха кърпа за почистване. Почиствайте текстила само със студена вода и оставяйте да изсъхне при стайна температура.
ВАЖНО! Никога не почиствайте с агресивни почистващи препарати.

Указания за отстраняване като отпадък



Изхвърлете продукта и опаковъчните материали в съответствие с действащите местни разпоредби. Съхранявайте опаковъчните материали (като напр. найлонови пликове) на място, недостъпно за деца. Допълнителна информация относно изхвърлянето на излезлия от употреба продукт ще получите от Вашата общинска или градска управа. Изхвърлете продукта и опаковката с грижа за околната среда.



Кодът за рециклиране служи за обозначаване на различни материали за връщането им в цикъла за повторно използване (рециклиране). Кодът се състои от символ за рециклиране за цикъла за повторно използване и номер, обозначаващ материала.

Указания за гаранцията и процеса на сервизно обслужване

Продуктът е произведен с голямо старание и под постоянен контрол. DELTA-SPORT HANDELSKONTOR GmbH предоставя на частни крайни клиенти три години гаранция за този продукт от датата на закупуване (гаранционен срок) в съответствие със следните разпоредби. Гаранцията важи само за дефекти на материала и фабрични дефекти. Гаранцията не се разпростира върху части, които са подложени на нормално износване и затова трябва да бъдат разглеждани като лесно износващи се части (например батерии), както и върху чупливи части, като напр. превключватели или части, изработени от стъкло.

Претенции по тази гаранция са изключени, ако продуктът е бил използван неправилно или неправомерно, и не в рамките на предвиденото предназначение или предвидения обхват на употреба или не са спазени указанията в ръководството за обслужване, освен ако крайният клиент да докаже, че са налице дефекти на материала или грешки при обработката, които не се основават на някое от гореспоменатите обстоятелства.
Претенции по тази гаранция могат да бъдат предявени само в рамките на гаранционния срок след представяне на оригиналната касова бележка. Затова моля, запазете оригиналната касова бележка.
Ако имате оплаквания, моля, обадете се на горещата линия за обслужване, посочена по-долу, или се свържете с нас по имейл.
Вашите законови права, по-специално гаранционни искове срещу съответния продавач, не са ограничени от тази гаранция.

Гаранция

Уважаеми клиенти, за този уред получавате 3 години гаранция от датата на покупката.
В случай на несъответствие на продукта с договора за продажба Вие имате законно право да предявите рекламация пред продавача на продукта при условията и в сроковете, определени в глава трета, раздел II и III и глава четвърта от Закона за предоставяне на цифрово съдържание и цифрови услуги и за продажба на стоки (ЗПЦСЦУПС)*.
Вашите права, произтичащи от посочените разпоредби, не се ограничават от нашата по-долу представена търговска гаранция, не са свързани с разходи за потребителите и независимо от нея продавачът на продукта отговаря за липсата на съответствие на потребителската стока с договора за продажба съгласно ЗПЦСЦУПС.

Гаранционни условия
Гаранционният срок е 3 години от датата на получаване на стоката. Пазете добре оригиналната касова бележка. Този документ е необходим като доказателство за покупката. Ако в рамките на три години от датата на закупуване на този продукт се появи дефект на материала или производствен дефект, продуктът ще бъде безплатно ремонтиран или заменен.
Гаранцията предполага в рамките на тригодишния гаранционен срок да се представят дефектният уред, касовата бележка (касовият бон), както и всички други документи, установяващи наличието на дефект и писмено да се обясни в какво се състои дефектът и кога е възникнал. Ако дефектът е покрит от нашата гаранция, Вие ще получите обратно ремонтирания или нов продукт. В случай на замяна на дефектна стока първоначалните гаранционен срок и гаранционни условия се запазват. В случай на ремонт на дефектна стока, срокът на ремонта се прибавя към гаранционния срок. За евентуално наличните и установени повреди и дефекти още при покупката трябва да се съобщи веднага след разопаковането. Евентуалните ремонти след изтичане на гаранционния срок са срещу заплащане. Ремонтът или замяната на продукта не пораждат нова гаранция.

Обхват на гаранцията
Уредът е произведен грижливо според строгите изисквания за качество и добросъвестно изпитан преди доставка. Гаранцията важи за дефекти на материала или производствени дефекти. Гаранцията не обхваща консумативите, както и частите на продукта, които подлежат на нормално износване, поради което могат да бъдат разглеждани като бързо износващи се части (например филтри или приставки) или повредите на чупливи части (например прекъсвачи, батерии или такива произведени от стъкло). Гаранцията отпада, ако уредът е повреден поради неправилно използване или в резултат на неосъществяване на техническа поддръжка. За правилната употреба на продукта трябва точно да се спазват всички указания в упътването за експлоатация. Предназначение и действия, които не се препоръчват от упътването за експлоатация или за които то предупреждава, трябва задължително да се избягват. Продуктът е предназначен само за частна, а не за професионална употреба. При злоупотреба и неправилно третиране, употреба на сила и при интервенции, които не са извършени от клона на нашия оторизиран сервиз, гаранцията отпада.

Процедура при гаранционен случай
За да се гарантира бърза обработка на Вашия случай, следвайте следните указания:
- За всички запитвания подгответе касовата бележка и идентификационния номер (IAN 521550_2601) като доказателство за покупката.
- Вземете артикулния номер от фабричната табелка.
- При възникване на функционални или други дефекти първо се свържете по телефона или чрез имейл с долупосочения сервизен отдел. След това ще получите допълнителна информация за уреждането на Вашата рекламация.
- След съгласуване с нашия сервиз можете да изпратите дефектния продукт на посочения Ви адрес на сервиза безплатно за Вас, като приложите касовата бележка (касовия бон) и посочите писмено в какво се състои дефектът и кога е възникнал. За да се избегнат проблеми с приемането и допълнителни разходи, задължително използвайте само адреса, който Ви е посочен.

- Осигурете изпращането да не е като експресен товар или като друг специален товар. Изпратете уреда заедно с всички принадлежности, доставени при покупката, и осигурете достатъчно сигурна транспортна опаковка.

Ремонтен сервиз / извънгаранционно обслужване

Ремонти извън гаранцията можете да възложите на клона на нашия сервиз срещу заплащане. Той с удоволствие ще Ви направи предварителна калкулация. Можем да обработваме само уреди, които са достатъчно опаковани и изпратени с платени транспортни разходи.

Внимание: Изпратете Вашия уред на клона на нашия сервиз почистен и с указание за дефекта.

Уредите, предмет на извънгаранционо обслужване, изпратени с неплатени транспортни разходи – с наложен платеж, като експресен или друг специален товар – не се приемат.

Ние ще извършим безплатно изхвърлянето на изпратените от Вас дефектни уреди.

Сервизно обслужване
България

Тел.: 00800 111 4920
Е-мейл: deltasport@lidl.bg
IAN 521550_2601

Вносител

Моля, обърнете внимание, че следващият адрес не е адрес на сервиза. Първо се свържете с горепосочения сервизен център.

ДЕЛТА-СПОРТ ХАНДЕЛСКОНТОР ГМБХ
Врагекамп 6, 22397 Хамбург, Германия

* Като физическо лице – потребител, независимо от настоящата търговска гаранция, Вие се ползвате от правата на законовата гаранция, предоставена от Закона за предоставяне на цифрово съдържание и цифрови услуги и за продажбата на стоки / ЗПЦСЦУПС/. По-специално Вие имате право при несъответствие на стоката да бъде извършен ремонт или замяна по Ваш избор, освен ако това е невъзможно или е свързано с непропорционално големи разходи за продавача. Вие имате право на пропорционално намаляване на цената или на разваляне на договора при наличие на условията на чл. 33, ал. 3 от ЗПЦСЦУПС. Условията и сроковете на законовата гаранция са регламентирани в глава трета, раздел II и III и в глава четвърта на ЗПЦСЦУПС.

IAN: 521550_2601

(BG) Сервизно обслужване България
Тел.: 00800 111 4920
Е-мейл: deltasport@lidl.bg

Διαβάστε προσεκτικά και φυλάξτε τις ακόλουθες οδηγίες χρήσης. Χρησιμοποιείτε το προϊόν αποκλειστικά σύμφωνα με την περιγραφή και μόνο για τους συγκεκριμένους τομείς χρήσης.

Παραδοτέος εξοπλισμός (εικ. A)

1 x κουκλοσπιτο, αποσυναρμολογημένο (1 - 13)
1 x αξεσουάρ (14 - 32)
14 x βίδα (33)
14 x βίδα (34)
1 x οδηγίες χρήσης

Τεχνικά χαρακτηριστικά

CE Η Delta-Sport Handelskontor GmbH δηλώνει ότι το παρόν προϊόν πληροί τις βασικές απαιτήσεις και τις λοιπές σχετικές διατάξεις.

Ημερομηνία κατασκευής (μήνας/έτος): 06/2026

Προβλεπόμενη χρήση

Το συγκεκριμένο προϊόν είναι παιχνίδι για παιδιά 3 ετών και άνω και προορίζεται για ιδιωτική χρήση.

⚠ Προειδοποιήσεις ασφαλείας

- Προειδοποίηση. Δεν είναι κατάλληλο για παιδιά κάτω των 36 μηνών. Κίνδυνος πνιγμού. Μικρά μέρη.
- Προειδοποίηση. Όλα τα υλικά συσκευασίας/στερέωσης και η σακούλα «SUPER DRY» (ξηραντική ουσία) δεν αποτελούν μέρος του παιχνιδιού και πρέπει, για λόγους ασφαλείας, να απομακρυνθούν, προτού το προϊόν καταλήξει ως παιχνίδι στα χέρια των παιδιών.
- Προειδοποίηση. Η ξηραντική ουσία περιέχει calcium chloride (CAS 10043-52-4). Μακριά από παιδιά.
- Τα παιδιά επιτρέπεται να παίζουν με το προϊόν μόνο υπό την επιτήρηση ενηλίκων.
- Απαιτείται συναρμολόγηση από ενήλικα. Φροντίστε το προϊόν να παραδίδεται μόνο συναρμολογημένο με όλα τα εξαρτήματά του στο παιδί.
- Το προϊόν δεν προορίζεται για σκαρφάλωμα και δεν είναι παιχνίδι! Βεβαιωθείτε ότι δεν κάθονται ή σκαρφαλώνουν πάνω στο προϊόν άτομα και, ιδιαίτερα, τα παιδιά. Το προϊόν μπορεί να πέσει.
- Ελέγχετε το προϊόν πριν από κάθε χρήση για βλάβες ή φθορές. Το προϊόν επιτρέπεται να χρησιμοποιείται μόνο εφόσον βρίσκεται σε άριστη κατάσταση!
- Τοποθετήστε το αντικείμενο σε μια οριζόντια και επίπεδη επιφάνεια για να αποφύγετε την ανατροπή του.
- Αφαιρέστε την προστατευτική μεμβράνη από τον καθρέφτη.

Συναρμολόγηση

Κατά τη συναρμολόγηση του προϊόντος, προσέχετε τα εξής:

- Για το στήσιμο του προϊόντος, θα χρειαστείτε ένα κατάλληλο κατσαβίδι (δεν περιλαμβάνεται στον παραδοτέο εξοπλισμό).
- Συναρμολογήστε το προϊόν σύμφωνα με τις εικόνες B - F επάνω σε μία επίπεδη και ισόγεια επιφάνεια.

Αποθήκευση, καθαρισμός

Εάν δεν το χρησιμοποιείτε, αποθηκεύετε το προϊόν πάντα στεγνό και καθαρό σε θερμοκρασία δωματίου. Σκουπίζετέ το μόνο με ένα στεγνό πανί καθαρισμού. Τα υφάσματα πρέπει να καθαρίζονται μόνο με κρύο νερό και να στεγνώνουν σε θερμοκρασία δωματίου.
ΣΗΜΑΝΤΙΚΟ! Μην καθαρίζετε ποτέ το προϊόν με ισχυρά καθαριστικά.

Υποδείξεις ως προς την απόρριψη

Απορρίπτετε το προϊόν και τα υλικά συσκευασίας σύμφωνα με τις ισχύουσες τοπικές προδιαγραφές. Διατηρείτε τα υλικά συσκευασίας (όπως σακούλες μεμβράνης) μακριά από τα παιδιά.

Για περαιτέρω πληροφορίες απόρριψης του χρησιμοποιημένου προϊόντος μπορείτε να ενημερώνεστε από την κοινότητα ή τη δημοτική διοίκηση. Απορρίπτετε το προϊόν και τη συσκευασία με φιλικό προς το περιβάλλον τρόπο.



Ο κωδικός ανακύκλωσης χρησιμεύει στη σήμανση διαφόρων υλικών για την επαναχρησιμοποίηση στο κύκλωμα ανακύκλωσης. Ο κωδικός αποτελείται από ένα σύμβολο ανακύκλωσης για το κύκλωμα αξιοποίησης και έναν αριθμό, ο οποίος επισημαίνει το υλικό.

Υποδείξεις σχετικά με την εγγύηση και τη διαδικασία σέρβις

Το προϊόν έχει κατασκευαστεί με μεγάλη προσοχή και υπό συνεχή έλεγχο. Η DELTA-SPORT HANDELSKONTOR GmbH παρέχει σε ιδιώτες τελικούς πελάτες τρία χρόνια εγγύηση για αυτό το προϊόν από την ημερομηνία αγοράς (διάρκεια εγγυήσεως), σύμφωνα με τους ακόλουθους όρους. Η εγγύηση ισχύει μόνο για σφάλματα υλικών και επεξεργασίας. Η εγγύηση δεν καλύπτει μέρη που υπόκεινται σε κανονική φθορά και επομένως θεωρούνται φθειρόμενα μέρη (π.χ. μπαταρίες) ή εύθραυστα μέρη όπως διακόπτες ή εξαρτήματα από γυαλί. Αξιώσεις από αυτή την εγγύηση αποκλείονται, σε περίπτωση που το προϊόν χρησιμοποιήθηκε εσφαλμένα ή καταχρηστικά ή δεν χρησιμοποιήθηκε στα πλαίσια των προβλεπόμενων όρων ή του προβλεπόμενου εύρους χρήσης ή δεν έχουν τηρηθεί προδιαγραφές των οδηγιών χρήσης, εκτός και εάν ο τελικός πελάτης αποδείξει ότι υφίσταται σφάλμα υλικού ή επεξεργασίας, το οποίο δεν οφείλεται σε μια από τις ως άνω καταστάσεις.
Οι αξιώσεις εγγυήσεως ισχύουν μόνο εντός του χρόνου εγγυήσεως και με την υποβολή της γνήσιας απόδειξης αγοράς. Παρακαλείσθε, λοιπόν, όπως φυλάξετε τη γνήσια απόδειξη αγοράς.
Σε περίπτωση παραπόνων, απευθυνθείτε αρχικά στην κάτωθι ανοιχτή γραμμή τηλεφωνικής εξυπηρέτησης ή επικοινωνήστε μαζί μας μέσω email.

Εάν υφίσταται θέμα εγγυήσεως, θα επισκευάσουμε ή θα αντικαταστήσουμε δωρεάν το προϊόν ή θα επιστρέψουμε το ποσό αγοράς – σύμφωνα με την κρίση μας. Λοιπά δικαιώματα εκ της εγγυήσεως δεν υφίστανται.
Τα νόμιμα δικαιώματά σας, ειδικά οι αξιώσεις εγγυήσεως έναντι του εκάστοτε πωλητή, δεν περιορίζονται λόγω της παρούσας εγγύησης.
*Με την αντικατάσταση της συσκευής, σύμφωνα με το NOMO 2251/1994, ξεκινάει εκ νέου η περίοδος της εγγύησης. Μετά την λήξη της εγγύησης προκύπτουσες επισκευές είναι με κόστος.

IAN: 521550_2601

(GR) Σέρβις Ελλάδα
Tel.: 00800 490826606
E-Mail: deltasport@lidl.gr

(CY) Σέρβις Κύπρος
Tel.: 8009 4241
E-Mail: deltasport@lidl.com.cy

*ισχύει μόνο για την Ελλάδα

Lesen Sie aufmerksam die nachfolgende Gebrauchsanweisung und bewahren Sie sie auf. Benutzen Sie den Artikel nur wie beschrieben und für die angegebenen Einsatzbereiche.

Lieferumfang (Abb. A)

1 x Puppenhaus, zerlegt (1 - 13)
1 x Zubehör (14 - 32)
14 x Schraube (33)
14 x Schraube (34)
1 x Gebrauchsanweisung

Technische Daten

CE Hiermit erklärt Delta-Sport Handelskontor GmbH, dass dieser Artikel mit den grundlegenden Anforderungen und den übrigen einschlägigen Bestimmungen übereinstimmt.

Herstellungsdatum (Monat/Jahr): 06/2026

Bestimmungsgemäße Verwendung

Dieser Artikel ist ein Spielzeug für Kinder ab 3 Jahren für den privaten Gebrauch.

⚠ Sicherheitshinweise

- Achtung. Nicht für Kinder unter 36 Monaten geeignet. Erstickungsgefahr. Kleine Teile.
- Achtung. Alle Verpackungs-/Befestigungsmaterialien und der „SUPER DRY"-Beutel (Trockenmittel) sind nicht Bestandteil des Spielzeugs und müssen aus Sicherheitsgründen entfernt werden, bevor der Artikel Kindern zum Spielen übergeben wird.
- Achtung. Trockenmittel enthält calcium chloride (CAS 10043-52-4). Darf nicht in die Hände von Kindern gelangen.
- Kinder dürfen nur unter Aufsicht von Erwachsenen mit dem Artikel spielen.
- Der Zusammenbau ist durch einen Erwachsenen vorzunehmen. Achten Sie darauf, dass der Artikel und sämtliche Bestandteile bzw. Komponenten nur im aufgebauten Zustand an das Kind übergeben werden.
- Der Artikel ist kein Kletter- oder Spielgerät! Stellen Sie sicher, dass sich Personen, insbesondere Kinder, nicht auf den Artikel stellen oder daran hochziehen. Der Artikel kann umfallen.
- Prüfen Sie den Artikel vor jedem Gebrauch auf Beschädigungen oder Abnutzungen. Der Artikel darf nur in einwandfreiem Zustand verwendet werden!
- Stellen Sie den Artikel auf einen waagerechten und ebenen Untergrund, um ein Umkippen zu vermeiden.
- Entfernen Sie die Schutzfolie vom Spiegel.

Aufbau

Beachten Sie bei dem Aufbau des Artikels folgende Aspekte:

- Für den Aufbau des Artikels benötigen Sie einen geeigneten Schraubendreher (nicht im Lieferumfang enthalten).
- Montieren Sie den Artikel, wie in den Abbildungen B - F gezeigt, auf einem flachen und ebenerdigen Untergrund.

Lagerung, Reinigung

Lagern Sie den Artikel bei Nichtbenutzung immer trocken und sauber bei Raumtemperatur. Nur mit einem trockenen Reinigungstuch sauber wischen. Textilien nur unter kaltem Wasser reinigen und bei Raumtemperatur trocknen lassen.
WICHTIG! Nie mit scharfen Reinigungsmitteln reinigen.

Hinweise zur Entsorgung

Entsorgen Sie den Artikel und die Verpackungsmaterialien entsprechend den aktuellen örtlichen Vorschriften. Bewahren Sie Verpackungsmaterialien (wie z. B. Folienbeutel) für Kinder unerreichbar auf. Weitere Informationen zur Entsorgung des ausgedienten Artikels erhalten Sie bei Ihrer Gemeinde- oder Stadtverwaltung.

Entsorgen Sie den Artikel und die Verpackung umweltschonend.



Der Recycling-Code dient der Kennzeichnung verschiedener Materialien zur Rückführung in den Wiederverwertungskreislauf (Recycling). Der Code besteht aus einem Recyclingsymbol für den Verwertungskreislauf und einer Nummer, die das Material kennzeichnet.

Hinweise zur Garantie und Serviceabwicklung

Der Artikel wurde mit großer Sorgfalt und unter ständiger Kontrolle produziert. DELTA-SPORT HANDELSKONTOR GmbH räumt privaten Endkunden auf diesen Artikel drei Jahre Garantie ab Kaufdatum (Garantiefrist) nach Maßgabe der folgenden Bestimmungen ein. Die Garantie gilt nur für Material- und Verarbeitungsfehler. Die Garantie erstreckt sich nicht auf Teile, die der normalen Abnutzung unterliegen und deshalb als Verschleißteile anzusehen sind (z. B. Batterien) sowie nicht auf zerbrechliche Teile wie Schalter oder Teile, die aus Glas gefertigt sind.
Ansprüche aus dieser Garantie sind ausgeschlossen, wenn der Artikel unsachgemäß oder missbräuchlich oder nicht im Rahmen der vorgesehenen Bestimmung oder des vorgesehenen Nutzungsumfangs verwendet wurde oder Vorgaben in der Anleitung/ Anweisung nicht beachtet wurden, es sei denn, der Endkunde weist nach, dass ein Material- oder Verarbeitungsfehler vorliegt, der nicht auf einem der vorgenannten Umstände beruht.
Ansprüche aus der Garantie können nur innerhalb der Garantiefrist unter Vorlage des Originalkassenbelegs geltend gemacht werden. Bitte bewahren Sie deshalb den Originalkassenbeleg auf. Die Garantiefrist wird durch etwaige Reparaturen aufgrund der Garantie, gesetzlicher Gewährleistung oder Kulanz nicht verlängert. Dies gilt auch für ersetzte und reparierte Teile.
Bitte wenden Sie sich bei Beanstandungen zunächst an die untenstehende Service-Hotline oder setzen Sie sich per E-Mail mit uns in Verbindung.

Liegt ein Garantiefall vor, wird der Artikel von uns – nach unserer Wahl – für Sie kostenlos repariert, ersetzt oder der Kaufpreis erstattet. Weitere Rechte aus der Garantie bestehen nicht.
Ihre gesetzlichen Rechte, insbesondere Gewährleistungsansprüche gegenüber dem jeweiligen Verkäufer, werden durch diese Garantie nicht eingeschränkt.

IAN: 521550_2601

(DE) Kundenservice Deutschland
Tel.: 0800 5435 111
E-Mail: deltasport@lidl.de

(AT) Service Österreich
Tel.: 0800 447744
E-Mail: deltasport@lidl.at

(CH) Service Schweiz
Tel.: 0800 56 44 33
E-Mail: deltasport@lidl.ch

(BE) Service Belgien
Tel.: 0800 12089
E-Mail: deltasport@lidl.be

DELTA-SPORT HANDELSKONTOR GMBH
Wragekamp 6 • 22397 Hamburg
GERMANY



06/2026
Delta-Sport-Nr.: HP-17946

05.21.2026 / PM 2:49