420 mm

/// PARKSIDE®

A

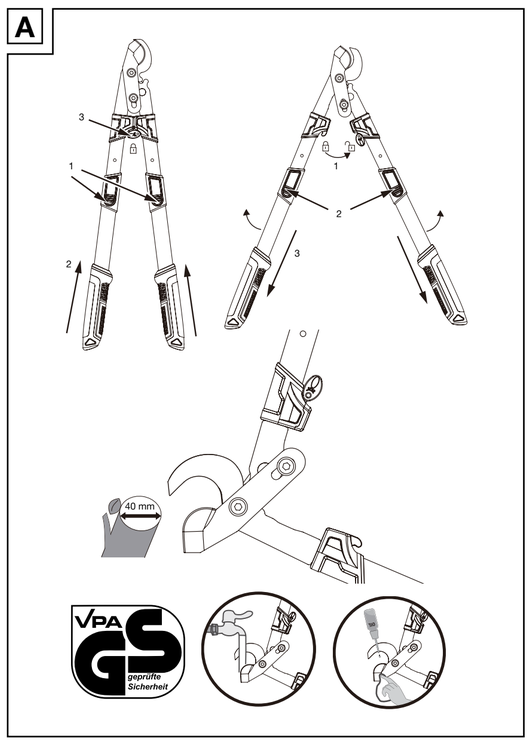

B

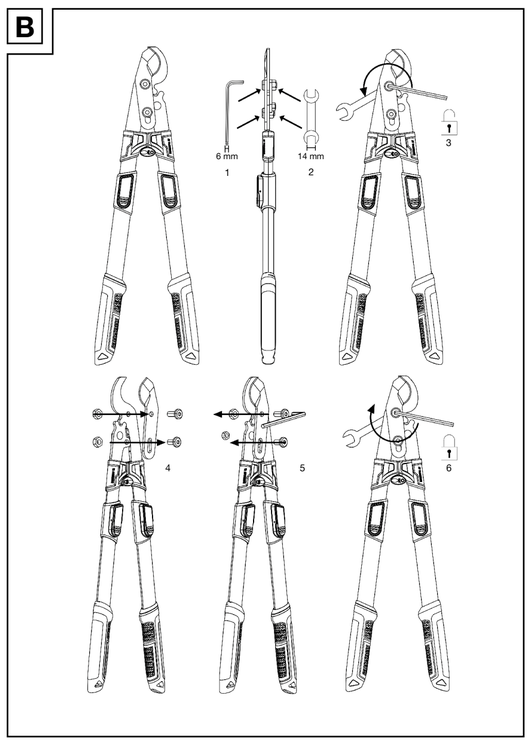

GB IE NI MT

Introduction

We congratulate you on the purchase of your new product. You have chosen a high quality product. The instructions for use are part of the product. They contain important information concerning safety, use and disposal. Before using the product, please familiarise yourself with all of the safety information and instructions for use. Only use the product as described and for the specified applications. If you pass the product on to anyone else, please ensure that you also pass on all the documentation with it.

WARNING! AVOID DANGER TO LIFE FROM ELECTRIC SHOCK. Do not use the product near high voltage wires, electricity cables, electric fences, etc. Keep a minimum distance of 10 m away from high voltage wires. The product is not insulated against electric shock resulting from contact with high voltage wires.

RISK OF INJURY AND FALLING! Do not use the product on ladders.

DANGER OF INJURY! When not in use put the protective sleeve on the blades.
Check that all screws are fully tightened before using the product.

Locking (refer to fig A)

1. Press the buttons.
2. Set the product to the minimum length.
3. Lock the shears.

Use (refer to fig A)

1. Unlock the shears to open the product.
2. Press the buttons.
3. Pull the handle to set the desired length.

Change Blade (refer to fig B)

1. Prepare 6 mm hexagon key to put on the screw hole.
2. Prepare 14 mm spanner to put on the nut.
3. Ensure the 14 mm spanner are hold on the nut properly, then use the 6 mm hexagon key to twist in anti-clockwise direction to remove the screw.
4. Remove the screws and nuts, take out the old blade.
5. Put the new blade and put back the screws and nuts.
6. Use 14 mm spanner and 6 mm hexagon key to twist in clockwise direction to tight the screws and nuts (if need, please adjust the tightness).

Note: Hexagon key and spanner are not included.

Disposal

The packaging is made entirely of recyclable materials, which you may dispose of at local recycling facilities. Contact your local refuse disposal authority for more details of how to dispose of your worn-out product.

The product incl. accessories, manual and packaging materials are recyclable and are subject to extended producer responsibility.
Dispose them separately, following the illustrated Info-tri (sorting information), for better waste treatment.
The Triman logo is valid in France only.

Warranty

The product has been manufactured to strict quality guidelines and meticulously examined before delivery. In the event of material or manufacturing defects you have legal rights against the retailer of this product. Your legal rights are not limited in any way by our warranty detailed below.

The warranty for this product is 3 years from the date of purchase. The warranty period begins on the date of purchase. Keep the original sales receipt in a safe location as this document is required as proof of purchase.
Any damage or defects already present at the time of purchase must be reported without delay after unpacking the product.

Should the product show any fault in materials or manufacture within 3 years from the date of purchase, we will repair or replace it – at our choice – free of charge to you. The warranty period is not extended as a result of a claim being granted. This also applies to replaced and repaired parts.

This warranty becomes void if the product has been damaged, or used or maintained improperly.

The warranty covers material or manufacturing defects. This warranty does not cover product parts subject to normal wear and tear, thus considered consumables (e.g. batteries, rechargeable batteries, tubes, cartridges), nor damage to fragile parts, e.g. switches or glass parts.

Warranty claim procedure

So that your request can be processed quickly, please observe the following instructions:
For all inquiries, please have the receipt and item number (IAN 495959_2504) ready as proof of purchase.

The article number can be taken from the identification label on the product, engraving on the product, the front cover of your manual (at the bottom left), or the sticker on the back or bottom of the product.

If malfunctions or other defects arise, first contact the service department indicated below by phone or email.

You can then send a product recorded as defective to the communicated service address postage-free, making sure to enclose proof of purchase (receipt) and information on the details of the defect and when it occurred.

You can download and view this and numerous other manuals at parkside-diy.com. This QR code takes you directly to parkside-diy.com. Choose your country and use the search screen to search for the operating instructions. Entering the item number (IAN) 495959_2504 takes you to the operating instructions for your item.

PDF ONLINE
parkside-diy.com

Service

GB **Service Great Britain**
Tel.: 08000518970
Contact form on *parkside-diy.com*
IAN 495959_2504

IE **Service Ireland**
Tel.: 1800851251
Contact form on *parkside-diy.com*
IAN 495959_2504

NI **Service Northern Ireland**
Tel.: 08081013435
Contact form on *parkside-diy.com*
IAN 495959_2504

MT **Service Malta**
Tel.: 80065168
Contact form on *parkside-diy.com*
IAN 495959_2504

DE AT BE CH

Einleitung

Wir beglückwünschen Sie zum Kauf Ihres neuen Produkts. Sie haben sich damit für ein hochwertiges Produkt entschieden. Die Bedienungsanleitung ist Teil dieses Produkts. Sie enthält wichtige Hinweise für Sicherheit, Gebrauch und Entsorgung. Machen Sie sich vor der Benutzung des Produkts mit allen Bedien- und Sicherheitshinweisen vertraut. Benutzen Sie das Produkt nur wie beschrieben und für die angegebenen Einsatzbereiche. Händigen Sie alle Unterlagen bei Weitergabe des Produkts an Dritte mit aus.

WARNUNG! VERMEIDEN SIE LEBENSGEFAHR DURCH ELEKTRISCHEN SCHLAG! Verwenden Sie das Produkt nicht in der Nähe von Hochspannungsleitungen, Elektrokabeln, elektrischen Weidezäunen usw. Halten Sie zu Hochspannungsleitungen einen Mindestabstand von 10 m. Das Produkt ist nicht gegen Stromschläge beim Berühren von Hochspannungsleitungen geschützt.

VERLETZUNGS- UND ABSTURZGEFAHR! Verwenden Sie das Produkt nicht auf Leitern.

VERLETZUNGSGEFAHR! Ziehen Sie bei Nichtgebrauch die Schutzhülle über die Klingen.
Vor dem Benutzen stets sicherstellen, dass alle Schraubverbindungen festgezogen sind.

Verriegelung (Siehe Abb. A)

1. Drücken Sie die Tasten.
2. Stellen Sie das Produkt auf die minimale Länge ein.
3. Verriegeln Sie die Schere.

Verwendung (Siehe Abb. A)

1. Entriegeln Sie die Schere, um das Produkt zu öffnen.
2. Drücken Sie die Tasten.
3. Ziehen Sie am Griff, um die gewünschte Länge einzustellen.

Klinge wechseln (Siehe Abb. B)

1. Verwenden Sie einen 6-mm-Sechskantschlüssel, um ihn auf das Schraubenloch zu setzen.
2. Verwenden Sie einen 14-mm-Schraubenschlüssel, um ihn auf die Mutter zu setzen.
3. Stellen Sie sicher, dass der 14-mm-Schraubenschlüssel richtig auf der Mutter sitzt. Drehen Sie dann die Schraube mit dem 6-mm-Sechskantschlüssel gegen den Uhrzeigersinn, um sie zu lösen.
4. Entfernen Sie die Schrauben und Muttern und nehmen Sie die alte Klinge heraus.
5. Setzen Sie die neue Klinge ein und bringen Sie die Schrauben und Muttern wieder an.
6. Verwenden Sie einen 14-mm-Schraubenschlüssel und einen 6-mm-Inbusschlüssel, um die Schrauben und Muttern im Uhrzeigersinn festzuziehen (passen Sie gegebenenfalls die Spannung an).

Hinweis: Sechskantschlüssel und Schraubenschlüssel sind nicht im Lieferumfang enthalten.

Entsorgung

Die Verpackung besteht aus umweltfreundlichen Materialien, die Sie über die örtlichen Recyclingstellen entsorgen können.
Möglichkeiten zur Entsorgung des ausgedienten Produkts erfahren Sie bei Ihrer Gemeinde- oder Stadtverwaltung.

Das Produkt inkl. Zubehör, die Anleitung und die Verpackungsmaterialien sind recyclebar und unterliegen einer erweiterten Herstellerverantwortung.
Entsorgen Sie diese getrennt, den abgebildeten Info-tri (Sortierinformation) folgend, für eine bessere Abfallbehandlung.
Das Triman-Logo gilt nur für Frankreich.

Garantie

Das Produkt wurde nach strengen Qualitätsrichtlinien hergestellt und vor der Auslieferung sorgfältig geprüft. Im Falle von Material- oder Herstellungsfehlern haben Sie gegenüber dem Verkäufer des Produkts gesetzliche Rechte. Ihre gesetzlichen Rechte werden in keiner Weise durch unsere unten aufgeführte Garantie eingeschränkt.
Die Garantie für dieses Produkt beträgt 3 Jahre ab Kaufdatum. Die Garantiezeit beginnt mit dem Kaufdatum. Bewahren Sie den Originalkaufbeleg an einem sicheren Ort auf, da dieses Dokument als Nachweis des Kaufs erforderlich ist.

Alle Schäden oder Mängel, die bereits zum Zeitpunkt des Kaufs vorhanden sind, müssen unverzüglich nach dem Auspacken des Produkts gemeldet werden.

Sollte das Produkt innerhalb von 3 Jahren ab Kaufdatum einen Material- oder Herstellungsfehler aufweisen, werden wir es – nach unserer Wahl – kostenlos für Sie reparieren oder ersetzen. Die Garantiezeit verlängert sich durch einen stattgegebenen Gewährleistungsanspruch nicht. Dies gilt auch für ersetzte und reparierte Teile.

Diese Garantie erlischt, wenn das Produkt beschädigt oder unsachgemäß verwendet oder gewartet wurde.

Die Garantie deckt Material- und Herstellungsfehler ab. Diese Garantie erstreckt sich weder auf Produktteile, die normalem Verschleiß unterliegen, und somit als Verschleißteile gelten (z. B. Batterien, Akkus, Schläuche, Farbpatronen), noch auf Schäden an zerbrechlichen Teilen, z. B. Schalter oder Teile aus Glas.

Abwicklung im Garantiefall

Um eine schnelle Bearbeitung Ihres Anliegens zu gewährleisten, folgen Sie bitte den folgenden Hinweisen:
Bitte halten Sie für alle Anfragen den Kassenbon und die Artikelnummer (IAN 495959_2504) als Nachweis für den Kauf bereit.

Die Artikelnummer entnehmen Sie bitte dem Typenschild am Produkt, einer Gravur am Produkt, dem Titelblatt Ihrer Anleitung (unten links) oder dem Aufkleber auf der Rück- oder Unterseite des Produktes.

Sollten Funktionsfehler oder sonstige Mängel auftreten kontaktieren Sie zunächst die nachfolgend benannte Serviceabteilung telefonisch oder per EMail.

Ein als defekt erfasstes Produkt können Sie dann unter Beifügung des Kaufbelegs (Kassenbon) und der Angabe, worin der Mangel besteht und wann er aufgetreten ist, für Sie portofrei an die Ihnen mitgeteilte Service Anschrift übersenden.

Auf parkside-diy.com können Sie diese und viele weitere Handbücher einsehen und herunterladen. Mit diesem QR-Code gelangen Sie direkt auf parkside-diy.com. Wählen Sie Ihr Land aus, und suchen Sie über die Suchmaske nach den Bedienungsanleitungen. Mittels Eingabe der Artikelnummer (IAN) 495959_2504 gelangen Sie zur Bedienungsanleitung für Ihren Artikel.

PDF ONLINE
parkside-diy.com

Service

DE **Service Deutschland**
Tel.: 08008855300
Kontaktformular auf *parkside-diy.com*
IAN 495959_2504

AT **Service Österreich**
Tel.: 0800447750
Kontaktformular auf *parkside-diy.com*
IAN 495959_2504

BE **Service Belgien**
Tel.: 080012614
Kontaktformular auf *parkside-diy.com*
IAN 495959_2504

CH **Service Schweiz**
Tel.: 0800563601
Kontaktformular auf *parkside-diy.com*
IAN 495959_2504

FR BE CH

Introduction

Nous vous félicitons pour l'achat de votre nouveau produit. Vous avez opté pour un produit de grande qualité. Le mode d'emploi fait partie intégrante de ce produit. Il contient des indications importantes pour la sécurité, l'utilisation et la mise au rebut. Veuillez lire consciencieusement toutes les indications d'utilisation et de sécurité du produit. Ce produit doit uniquement être utilisé conformément aux instructions et dans les domaines d'application spécifiés. Lors d'une cession à tiers, veuillez également remettre tous les documents.

AVERTISSEMENT ! ÉVITEZ TOUT DANGER SUSCEPTIBLE D'ETNTRAÎNER LA MORT PAR ÉLECTROCUTION ! N'utilisez pas le produit à proximité de lignes à haute tension, de câbles électriques, de clôtures électriques, etc. Maintenez une distance d'au moins 10 m des lignes à haute tension. Le produit n'est pas protégé contre les décharges électriques en cas de contact avec des lignes à haute tension.

RISQUE DE BLESSURES ET DE CHUTE ! Il interdit d'utiliser le produit sur des échelles.

RISQUE DE BLESSURES ! En cas de non-utilisation, remettez les lames dans leurs étuis de protection.
Avant toute utilisation, il faut toujours s'assurer que toutes les fixations par vis sont bien serrées.

Verrouillage (se référer à la fig. A)

1. Appuyez sur les boutons.
2. Réglez le produit sur la longueur minimale.
3. Verrouiller les lames.

Utilisation (se référer à la fig. A)

1. Pour ouvrir le produit, déverrouillez les lames.
2. Appuyez sur les boutons.
3. Pour régler la longueur souhaitée, tirez sur la poignée.

Changement de lame (se référer à la fig. B)

1. Utiliser une clé six pans de 6 mm pour le trou de vis.
2. Utiliser une clé de 14 mm pour l'écrou.
3. S'assurer que la clé de 14 mm est bien sur l'écrou, puis utiliser la clé six pans de 6 mm pour retirer la vis en la tournant dans le sens inverse des aiguilles d'une montre.
4. Retirer les vis et les écrous, puis la lame.
5. Mettre en place la lame neuve et remettre les vis et les écrous.
6. Utiliser la clé de 14 mm et la clé six pans de 6 mm pour serrer les vis et les écrous dans le sens des aiguilles d'une montre (le cas échéant, ajuster le serrage).

Remarque : La clé six pans et la clé ne sont pas fournies.

Mise au rebut

L'emballage se compose de matières recyclables pouvant être mises au rebut dans les déchetteries locales.
Votre mairie ou votre municipalité vous renseigneront sur les possibilités de mise au rebut des produits usagés.

Le produit ainsi que les accessoires et les matériaux d'emballage sont recyclables et relèvent de la responsabilité élargie du producteur.
Eliminez-les séparément, en suivant l'Info-tri illustrée, dans l'intérêt d'un meilleur traitement des déchets.
Le logo Triman n'est valable qu'en France.

Garantie

Article L217-16 du Code de la consommation
Lorsque l'acheteur demande au vendeur, pendant le cours de la garantie commerciale qui lui a été consentie lors de l'acquisition ou de la réparation d'un bien meuble, une remise en état couverte par la garantie, toute période d'immobilisation d'au moins sept jours vient s'ajouter à la durée de la garantie qui restait à courir. Cette période court à compter de la demande d'intervention de l'acheteur ou de la mise à disposition pour réparation du bien en cause, si cette mise à disposition est postérieure à la demande d'intervention.

Indépendamment de la garantie commerciale souscrite, le vendeur reste tenu des défauts de conformité du bien et des vices rédhibitoires dans les conditions prévues aux articles L217-4 à L217-13 du Code de la consommation et aux articles 1641 à 1648 et 2232 du Code Civil.

Article L217-4 du Code de la consommation
Le vendeur livre un bien conforme au contrat et répond des défauts de conformité existant lors de la délivrance.

Il répond également des défauts de conformité résultant de l'emballage, des instructions de montage ou de l'installation lorsque celle-ci a été mise à sa charge par le contrat ou a été réalisée sous sa responsabilité.

Article L217-5 du Code de la consommation
Le bien est conforme au contrat :

1° S'il est propre à l'usage habituellement attendu d'un bien semblable et, le cas échéant :

- s'il correspond à la description donnée par le vendeur et posséder les qualités que celui-ci a présentées à l'acheteur sous forme d'échantillon ou de modèle ;
- s'il présente les qualités qu'un acheteur peut légitimement attendre eu égard aux déclarations publiques faites par le vendeur, par le producteur ou par son représentant, notamment dans la publicité ou l'étiquetage ;

2° Ou s'il présente les caractéristiques définies d'un commun accord par les parties ou être propre à tout usage spécial recherché par l'acheteur, porté à la connaissance du vendeur et que ce dernier a accepté.

Article L217-12 du Code de la consommation
L'action résultant du défaut de conformité se prescrit par deux ans à compter de la délivrance du bien.

Article 1641 du Code civil
Le vendeur est tenu de la garantie à raison des défauts cachés de la chose vendue qui la rendent impropre à l'usage auquel on la destine, ou qui diminuent tellement cet usage que l'acheteur ne l'aurait pas acquise, ou n'en aurait donné qu'un moindre prix, s'il les avait connus.

Article 1648 1er alinéa du Code civil
L'action résultant des vices rédhibitoires doit être intentée par l'acquéreur dans un délai de deux ans à compter de la découverte du vice.

Les pièces détachées indispensables à l'utilisation du produit sont disponibles pendant la durée de la garantie du produit.

Le produit a été fabriqué selon des critères de qualité stricts, et contrôlé consciencieusement avant sa livraison. En cas de défaut de matériau ou de fabrication, vous avez des droits légaux vis-à-vis du vendeur du produit. Vos droits légaux ne sont en aucun cas limités par notre garantie mentionnée ci-dessous.

La garantie de ce produit est de 3 ans à partir de la date d'achat. La période de garantie commence à la date d'achat. Conservez l'original de la preuve d'achat dans un endroit sûr car ce document est nécessaire pour prouver l'achat.

Tout dommage ou défaut déjà présent au moment de l'achat doit être signalé immédiatement après le déballage du produit.

Si le produit présente un défaut de matériau ou de fabrication dans les 3 ans qui suivent la date d'achat, nous le réparerons ou le remplacerons - à notre choix - gratuitement pour vous. La période de garantie n'est pas prolongée par une demande de garantie acceptée. Cette mesure s'applique également pour les pièces remplacées et réparées.

Cette garantie est annulée si le produit a été endommagé ou utilisé ou entretenu de manière incorrecte.

La garantie couvre les défauts de matériels et de fabrication. Cette garantie ne couvre pas les pièces du produit soumises à une usure normale, et qui sont donc considérées comme des pièces d'usure (par exemple les piles, les piles rechargeables, tuyaux, les cartouches d'encre), ni les dommages aux pièces fragiles, par exemple les interrupteurs ou les pièces en verre.

Faire valoir sa garantie

Afin de garantir la rapidité de traitement de votre demande, veuillez tenir compte des indications suivantes :
Pour toute demande, veuillez conserver le ticket de caisse et le numéro de référence de l'article (IAN 495959_2504) au titre de preuves d'achat.

Le numéro de référence de l'article est indiqué sur la plaque signalétique du produit, sur une gravure présente sur celui-ci, sur la page de couverture de votre manuel (en bas à gauche) ou sur l'autocollant placé sur la face arrière ou inférieure du produit.

En cas de dysfonctionnement de l'appareil ou de tout autre défaut, contactez en premier lieu le service après-vente par téléphone ou par e-mail aux coordonnées indiquées ci-dessous.

Tout produit considéré comme défectueux peut alors être envoyé sans frais de port supplémentaires au service clientèle indiqué, accompagné de la preuve d'achat (ticket de caisse) et d'une description écrite du défaut mentionnant également sa date d'apparition.

Le site parkside-diy.com vous permet de visualiser et de télécharger ce mode d'emploi ainsi que de nombreux autres manuels. Ce code QR vous permet d'accéder directement au site parkside-diy.com. Sélectionnez votre pays et cherchez les modes d'emploi dans le champ de recherche. La numéro de référence de l'article (IAN) 495959_2504 vous permet d'accéder au mode d'emploi se rapportant à votre article.

PDF ONLINE
parkside-diy.com

Service après-vente

FR **Service après-vente France**
Tél.: 0800907612
Formulaire de contact sur *parkside-diy.com*
IAN 495959_2504

BE **Service après-vente Belgique**
Tél.: 080012614
Formulaire de contact sur *parkside-diy.com*
IAN 495959_2504

CH **Service après-vente Suisse**
Tél.: 0800563601
Formulaire de contact sur *parkside-diy.com*
IAN 495959_2504

NL BE

Inleiding

Hartelijk gefeliciteerd met de aankoop van uw nieuwe product. U heeft voor een hoogwaardig product gekozen. De gebruiksaanwijzing is een deel van het product. Deze bevat belangrijke aanwijzingen voor veiligheid, gebruik en verwijdering. Maakt U zich voor de ingebruikname van het product met alle bedienings- en veiligheidsvoorschriften vertrouwd. Gebruik het product alleen zoals beschreven en voor de aangegeven toepassingsgebieden. Overhandig alle documenten bij doorgifte van het product aan derden.

WAARSCHUWING! VERMIJD LEVENSGEVAAR DOOR ELEKTRISCHE SCHOKKEN! Gebruik het product niet in de buurt van hoogspanningsleidinger, elektrische kabels, hekken voor weidegrond, enz. Houd een afstand van minimaal 10 m aan vanaf hoogspannings-leidingen. Het product is niet beschermd tegen elektrische schokken wanneer u hoogspanningsleidingen aanraakt.

GEVAAR VOOR LETSEL EN VALLEN! Gebruik het product niet op ladders.

GEVAAR VOOR VERWONDINGEN! Trek de beschermhoes over de messen als u het product niet gebruikt.
Controleer voor het gebruik of alle schroefverbindingen vast zijn aangedraaid.

Vergrendeling (zie afb A)

1. Druk op de toetsen.
2. Stel het product in op de minimale lengte.
3. Vergrendel de schaar.

Gebruik (zie afb A)

1. Ontgrendel de schaar om het product te openen.
2. Druk op de toetsen.
3. Trek aan de greep om de gewenste lengte in te stellen.

Mes vervangen (zie figuur B)

1. Gebruik een 6 mm inbussleutel en plaats deze in het schroefgat.
2. Gebruik een 14 mm steeksleutel en plaats deze op de moer.
3. Zorg ervoor dat de 14 mm steeksleutel goed op de moer is geplaatst. Draai de 6 mm inbussleutel vervolgens tegen de klok in om de schroef los te maken.
4. Verwijder de schroeven en moeren en haal het oude mes eruit.
5. Plaats het nieuwe mes en breng de schroeven en moeren opnieuw aan.
6. Gebruik de 14 mm steeksleutel en 6 mm inbussleutel om de schroeven en moeren met de klok mee vast te zetten (pas indien nodig de vastheid aan).

Opmerking: Inbussleutel en steeksleutel zijn niet inbegrepen.

Afvoer

De verpakking bestaat uit milieuvriendelijke grondstoffen die u via de plaatselijke recyclingcontainers kunt afvoeren. Informatie over de mogelijkheden om het uitgediende product na gebruik te verwijderen, verstrekt uw gemeentelijke overheid.

Het product, waaronder het toebehoren, en de verpakkingsmaterialen kunnen worden gerecycled en zijn onderhevig aan een uitgebreide verantwoordelijkheid van de fabrikant.
Gooi ze apart weg, overeenkomstig de aangegeven Info-tri (informatie over afvalscheiding), voor een beter afvalbeheer.
Het Triman-logo geldt alleen voor Frankrijk.

Garantie

Het product werd volgens strenge kwaliteitsrichtlijnen gemaakt en voor de uitlevering zorgvuldig gecontroleerd. In geval van materiaal- of fabricagefouten hebt u tegenover de verkoper van het product wettelijke rechten. Uw wettelijke rechten worden op geen enkele manier door onze hieronder vermelde garantie beperkt.
De garantie voor dit product bedraagt 3 jaar vanaf aankoopdatum. De garantieperiode gaat in op de datum van aankoop. Bewaar het originele bewijs van aankoop op een veilige plek aangezien dit document nodig is als bewijs.

Alle beschadigingen of gebreken die reeds op het moment van aankoop aanwezig zijn, moeten meteen na het uitpakken van het product worden gemeld.

Mocht het product binnen 3 jaar na aankoopdatum een materiaal- of fabricagefout vertonen, zullen wij het – naar onze keuze – gratis voor u repareren of vervangen.
De garantieperiode wordt door een plaatsgevonden garantieverlening niet verlengd. Dit geldt ook voor vervangen en gerepareerde onderdelen.

Deze garantie vervalt als het product werd beschadigd of onjuist is gebruikt of onderhouden.

De garantie dekt materiaal- en fabricagefouten af. Deze garantie dekt geen productonderdelen die aan normale slijtage onderhevig zijn en daarom als verbruiksartikelen worden beschouwd (bv. batterijen, oplaadbare batterijen, slangen, inktpatronen), noch dekt zij schade aan breekbare onderdelen, bv. schakelaars of onderdelen die van glas zijn gemaakt.

Afwikkeling in geval van garantie

Volg de volgende aanwijzingen op voor een snelle behandeling van uw probleem:
Houd bij alle vragen alstublieft de kassabon en het artikelnummer (IAN 495959_2504) als bewijs van aankoop bij de hand.
Het artikelnummer kunt u vinden op het typeplaatje van het product, een gravure op het product, het titelblad van uw gebruiksaanwijzing (linksonder) of de sticker op de achter- of onderkant van het product.
Neem bij problemen of overige gebreken met het product eerst contact op met de hieronder vermelde service-afdeling, telefonisch of per e-mail.

Een als defect aangemerkt product kunt u dan samen met het aankoopbewijs (kassabon) en een uitleg over het probleem of gebrek en wanneer het zich heeft voorgedaan gratis naar het aan u meegedeelde service-adres opsturen.

Op parkside-diy.com kunt u deze en vele andere handleidingen inzien en downloaden. Met deze QR-code komt u direct op parkside-diy.com. Selecteer daar uw land en zoek via de zoekfunctie naar de gebruiksaanwijzingen. Door het invoeren van het artikelnummer (IAN) 495959_2504 komt u bij de gebruiksaanwijzingen voor uw artikel.

PDF ONLINE
parkside-diy.com

Service

NL **Service Nederland**
Tel.: 08000229556
Contactformulier op *parkside-diy.com*
IAN 495959_2504

BE **Service België**
Tel.: 080012614
Contactformulier op *parkside-diy.com*
IAN 495959_2504

IT MT CH

Introduzione

Congratulazioni per l'acquisto del vostro nuovo prodotto. Avete optato per un prodotto di alta qualità. Le istruzioni d'uso sono parte integrante di questo prodotto. Esse contengono importanti avvertenze sulla sicurezza, l'impiego e lo smaltimento. Prima dell'utilizzo del prodotto, prendere conoscenza di tutte le istruzioni d'uso e delle avvertenze di sicurezza. Utilizzare il prodotto solo come descritto e per i campi di applicazione indicati. Consegnare tutte le documentazioni su questo prodotto quando viene ceduto a terzi.

AVVERTENZA! EVITARE IL PERICOLO DI MORTE PER SCOSSE ELETTRICHE! Non utilizzare il prodotto in prossimità di linee ad alta tensione, cavi elettrici, recinzioni elettriche, ecc. Mantenere una distanza minima di 10 m dalle linee ad alta tensione. Il prodotto non è protetto contro le scosse elettriche in caso di contatto con linee ad alta tensione.

PERICOLO DI LESIONI E DI CADUTA! Non utilizzare il prodotto su scale.

PERICOLO DI LESIONI! In caso di inutilizzo, tirare l'involucro protettivo sopra le lame.
Prima dell'uso, assicurarsi sempre che tutti i raccordi a vite siano serrati.

Bloccaggio (fig. A)

1. Premere i pulsanti.
2. Regolare il prodotto alla lunghezza minima.
3. Bloccare le forbici.

Utilizzo (fig. A)

1. Sbloccare le forbici per aprire il prodotto.
2. Premere i pulsanti.
3. Tirare l'impugnatura per impostare la lunghezza desiderata.

Sostituzione della lama (fig. B)

1. Per questa operazione è necessaria una chiave esagonale da 6 mm, che andrà inserita nel foro della vite.
2. È necessaria anche una chiave a forchetta da 14 mm, che servirà per bloccare il dado.
3. Bloccare il dado con la chiave a forchetta da 14 mm, quindi usare la chiave esagonale da 6 mm per rimuovere la vite ruotandola in senso antiorario.
4. Rimuovere le viti e i dadi ed estrarre la lama vecchia.
5. Installare la lama nuova e riposizionare le viti e i dadi.
6. Serrare le viti e i dadi con la chiave a forchetta da 14 mm e la chiave esagonale da 6 mm ruotandoli in senso orario (se necessario, regolare il serraggio).

Nota: la chiave esagonale e la chiave a forchetta non sono incluse.

Smaltimento

L'imballaggio è composto da materiali ecologici che possono essere smaltiti presso i siti di raccolta locali per il riciclo.
E' possibile informarsi circa le possibilità di smaltimento del prodotto usato presso l'amministrazione comunale o cittadina.

Il prodotto , i suoi accessori e i materiali di imballaggio sono riciclabili e soggetti alla responsabilità estesa del produttore.
Per un migliore trattamento dei rifiuti, smaltirli separatamente seguendo i diversi simboli della raccolta differenziata.
Il logo Triman è valido solamente per la Francia.

Garanzia

Il prodotto è stato fabbricato accuratamente secondo severe direttive di qualità ed è stato controllato meticolosamente prima della consegna. In caso di difetti di materiale o fabbricazione l'acquirente può far valere diritti legali nei confronti del venditore. La nostra garanzia sotto riportata non costituisce alcun limite ai diritti legali dell'acquirente.

Questo prodotto è garantito per 3 anni con decorrenza dalla data di acquisto. La garanzia decorre dalla data d'acquisto. Conservare lo scontrino originale in un posto sicuro perché questo documento viene richiesto come prova dell'avvenuto acquisto.

Tutti i danni o difetti presenti già al momento dell'acquisto devono essere comunicati subito dopo l'apertura della confezione.

Se entro 3 anni dalla data di acquisto di questo prodotto si rileva un difetto di materiale o di fabbricazione, noi procederemo, a nostra discrezione, alla riparazione o sostituzione gratuite del prodotto o al rimborso del prezzo di acquisto. Un eventuale intervento in garanzia non prolunga né rinnova il periodo di garanzia stesso. Ciò vale anche per le parti sostituite e riparate.

Questa garanzia decade in caso di danneggiamento oppure uso o manutenzione impropri del prodotto.

La prestazione in garanzia vale per difetti del materiale o di fabbricazione. Questa garanzia non si estende a componenti del prodotto esposti a normale logorio, che possono pertanto essere considerati come componenti soggetti a usura (esempio capacità della batteria, calcificazione, lampade, pneumatici, filtri, spazzole…). La garanzia non si estende altresì a danni che si verificano su componenti delicati (esempio interruttori, batterie, parti realizzate in vetro, schermi, accessori vari) nonché danni derivanti dal trasporto o altri incidenti.

Gestione dei casi in garanzia

Per permetterci di risolvere rapidamente il vostro problema, procedete nel seguente modo:
per tutte le richieste conservare lo scontrino e il codice articolo (IAN 495959_2504) a prova dell'avvenuto acquisto.
Il codice articolo si trova nell'etichetta del prodotto, come incisione sul prodotto, nella pagina del titolo di queste istruzioni (in basso a sinistra) oppure nell'adesivo apposto sul retro o sul lato inferiore del prodotto.
In caso di errori di funzionamento o altri difetti contattare innanzitutto il seguente servizio di assistenza telefonicamente o per e-mail.
Potete inviare gratuitamente all'indirizzo dell'assistenza che vi è stato fornito un eventuale prodotto difettoso, allegando la ricevuta d'acquisto (scontrino), la descrizione del tipo di difetto e l'indicazione di quando si è verificato.
Su parkside-diy.com potete visionare e scaricare questo e molti altri manuali. Con questo codice QR accedete direttamente a parkside-diy.com. Scegliete il vostro paese e cercate le istruzioni per l'uso attraverso la maschera di ricerca. Inserendo il codice articolo (IAN) 495959_2504 accedete alle istruzioni per l'uso relative al vostro articolo.

PDF ONLINE
parkside-diy.com

Assistenza

IT **Assistenza Italia**
Tel.: 800172663
Modulo di contatto sul sito *parkside-diy.com*
IAN 495959_2504

CH **Assistenza Svizzera**
Tel.: 0800563601
Modulo di contatto sul sito *parkside-diy.com*
IAN 495959_2504

MT **Assistenza Malta**
Tel.: 80065168
Modulo di contatto sul sito *parkside-diy.com*
IAN 495959_2504

ES

Introducción

Enhorabuena por la adquisición de su nuevo producto. Ha optado por un producto de alta calidad. El manual de instrucciones forma parte de este producto. Contiene importantes indicaciones sobre seguridad, uso y eliminación. Antes de usar el producto, familiarícese con todas las indicaciones de manejo y de seguridad. Utilice el producto únicamente como se describe a continuación y para las aplicaciones indicadas. Adjunte igualmente toda la documentación en caso de entregar el producto a terceros.

¡ADVERTENCIA! ¡EVITE EL PELIGRO POR DESCARGA ELÉCTRICA! No utilice el producto cerca de líneas de alta tensión, cables eléctricos, cercados eléctricos, etc. Mantenga alejados los líneas de alta tensión a una distancia mínima de 10 m. El producto no está protegido contra descargas eléctricas en caso de entrar en contacto con líneas de alta tensión.

¡PELIGRO DE LESIÓN Y CAÍDA! No utilice el producto en escaleras.

¡RIESGO DE LESIONES! Cuando no esté en uso, coloque la funda de protección sobre las hojas.
Antes del uso, garantizar siempre que todas las uniones roscadas esté bien apretadas.

Bloqueo (consulte la fig. A)

1. Pulse los botones.
2. Ajuste el producto a la longitud mínima.
3. Bloquee las tijeras.

Uso (consulte la fig. A)

1. Desbloquee las tijeras para abrir el producto.
2. Pulse los botones.
3. Tire del mango para ajustar la longitud deseada.

Cambiar la cuchilla (consulte la fig. B)

1. Prepare una llave hexagonal de 6 mm para introducirla en el orificio del tornillo.
2. Prepare una llave de tuercas de14 mm para colocarla en la tuerca.
3. Asegúrese de que a llave de 14 mm sujeta la tuerca correctamente y, a continuación, use la llave hexagonal de 6 mm para girar el tornillo en sentido antihorario y quitarlo.
4. Retire los tornillos y las tuercas, y saque la cuchilla veja.
5. Ponga la cuchilla nueva y vuelva a instalar los tornillos y las tuercas.
6. Utilice la llave de tuercas de 14 mm y la llave hexagonal de 6 mm para girarlo en sentido horario y apretar los tornillos y las tuercas (en caso necesario, ajuste la firmeza de apriete).

Nota: La llave hexagonal y la llave de tuercas no están incluidas.

Eliminación

El embalaje está compuesto por materiales no contaminantes que pueden ser desechados en el centro de reciclaje local.
Para obtener información sobre las posibilidades de desecho del producto al final de su vida útil, acuda a la administración de su comunidad o ciudad.

El producto, incluidos los accesorios, y el material de embalaje son reciclables y están sujetos a la responsabilidad extendida del fabricante.
Deséchelos por separado siguiendo la información ilustrada de recogida selectiva para un mejor tratamiento de los residuos.
El logotipo Triman se aplica solo para Francia.

Garantía

El producto ha sido fabricado según normas de calidad exigentes y ha sido probado minuciosamente antes de la entrega. En caso de fallos de material o de fabricación, dispone de derechos legales frente al vendedor del producto. Nuestra garantía mencionada a continuación no restringe sus derechos legales de ningún modo.

La garantía para este producto es de 3 años a partir de la fecha de compra. La garantía empieza el día de la fecha de compra. Conserve el justificante de compra original en un lugar seguro, ya que este documento es necesario para demostrar la compra.

Todos los daños o defectos ya presente en el momento de la compra deben informarse inmediatamente tras desembalar el producto.

Si el producto presenta defectos de material o fabricación en los 3 años a partir de la fecha de compra, lo repararemos o sustituiremos, según nuestra elección, gratuitamente para usted. El periodo de garantía no se extiende por una reclamación de garantía aprobada. Esto también es aplicable a las piezas sustituidas y reparadas.

La garantía pierde su validez si el producto se daña o se utiliza o mantiene de forma inadecuada.

La garantía cubre defectos de material y fabricación. Esta garantía no cubre las piezas del producto sujetas a un uso y desgaste normal y, por lo tanto, consideradas piezas de desgaste (por ej. pilas, baterías, manqueras, cartuchos de tinta) ni los daños a las piezas frágiles, por ej. interruptores o piezas de cristal.

Tramitación de la garantía

Para garantizar un procesamiento rápido de su consulta, por favor, siga las indicaciones siguientes:
Para cualquier consulta, tenga a mano el recibo y el número de artículo (IAN 495959_2504) como justificante de compra.
Encontrará el número de artículo en la placa de características del producto, un gravado en el producto, la portada de las instrucciones (abajo a la izquierda) o el adhesivo en la parte posterior o inferior del producto.
Si se producen fallos de funcionamiento o cualquier otro defecto, contacte primero por teléfono o correo electrónico con el departamento de servicio mencionado a continuación.
Entonces podrá enviar gratuitamente para usted un producto registrado como defectuoso a la dirección de servicio que se le proporcione adjuntando la factura de compra (recibo) e indicando cuál es el defecto y cuándo tuvo lugar.
En parkside-diy.com puede visualizar y descargar este y muchos otros manuales. Con este código QR accede directamente a parkside-diy.com. Seleccione su país y busque los manuales de instrucciones a través de la máscara de búsqueda. Introduciendo el número de artículo (IAN) 495959_2504 accede al manual de instrucciones de su artículo.

PDF ONLINE
parkside-diy.com

Asistencia

ES **Asistencia en España**
Tel.: 900994940
Formulario de contacto en *parkside-diy.com*