PARKSIDE

3-IN-1 MULTI-FUNCTION SANDER PMFS 200 B2

DK

3-I-1-MULTISLIBER

Oversættelse af den originale driftsvejledning

FR BE

PONCEUSE MULTIFONCTION 3 EN 1

Traduction des instructions d'origine

NL BE

3-IN-1-MULTIFUNCTIONELE SCHUURMACHINE

Vertaling van de originele gebruiksaanwijzing

DE AT CH

3-IN-1-MULTIFUNKTIONSSCHLEIFER

Originalbetriebsanleitung

IAN 304370

DK BE NL

DK

Før du læser, vend siden med billeder frem og bliv bekendt med alle apparatets funktioner.

FR BE

Avant de lire le mode d'emploi, ouvrez la page contenant les illustrations et familiarisez-vous ensuite avec toutes les fonctions de l'appareil.

NL BE

Vouw vóór het lezen de pagina met de afbeeldingen open en maak u vertrouwd met alle functies van het apparaat.

DE AT CH

Klappen Sie vor dem Lesen die Seite mit den Abbildungen aus und machen Sie sich anschließend mit allen Funktionen des Gerätes vertraut.

DK	Oversættelse af den originale driftsvejledning	Side	4
FR / BE	Traduction des instructions d'origine	Page	18
NL / BE	Vertaling van de originele gebruiksaanwijzing	Pagina	34
DE / AT / CH	Originalbetriebsanleitung	Seite	49

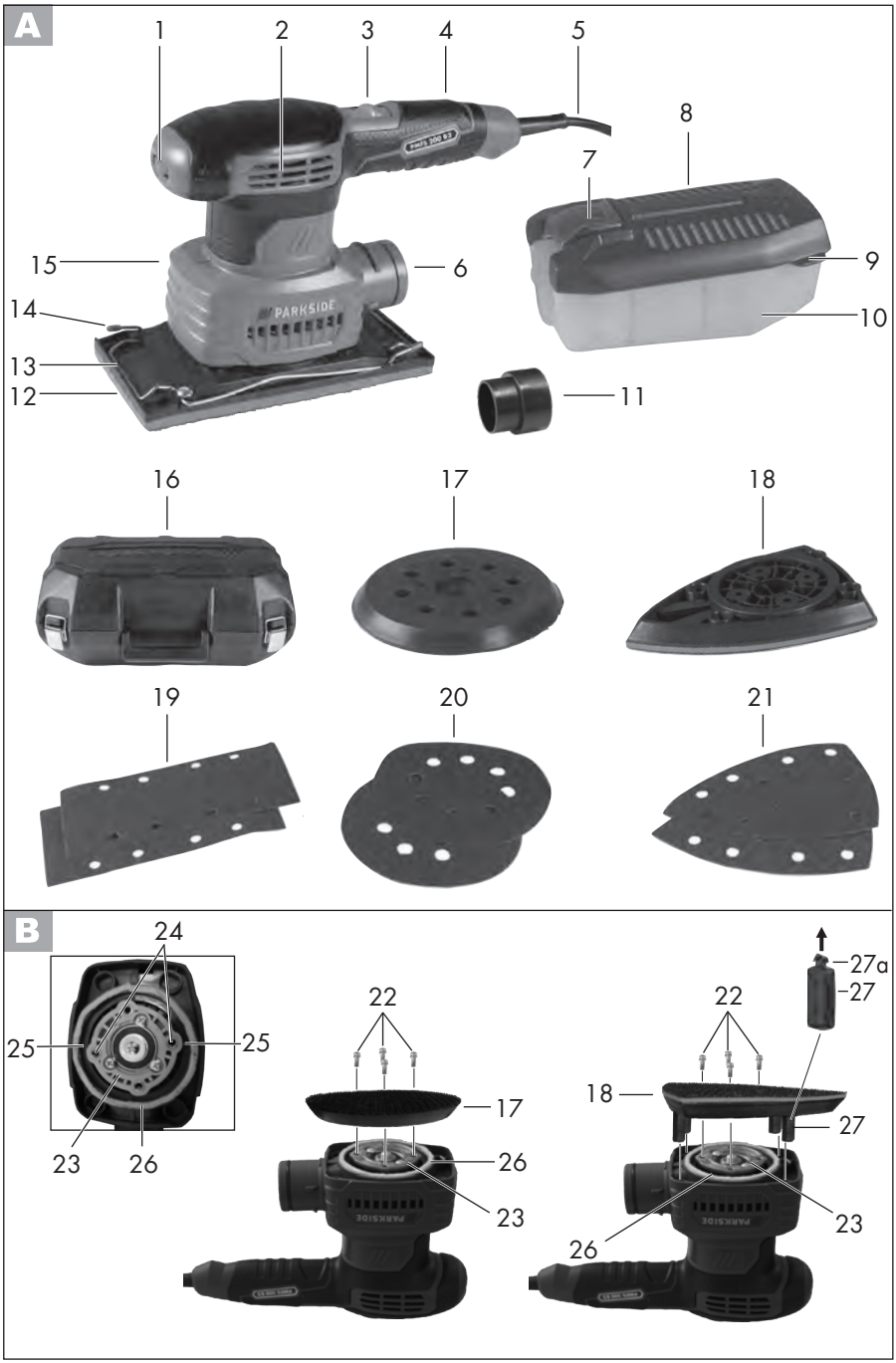
A
1
2
3
4
5
6
7
8
9
10
11
12
13
14
15
PARKSIDE
16
17
18
19
20
21
B
22
23
24
25
26
27
27a
17
18
PARKSIDE

Indhold

Introduktion **4**
Anvendelsesformål **4**
Generel beskrivelse **5**
Leveringsomfang 5
Oversigt 5
Tekniske data **5**
Sikkerhedshenvisninger **6**
Billedtegn 6
Generelle sikkerhedshenvisninger for el-værktøjet 6
Yderligere sikkerhedsanvisninger 9
Restrisici 9
Montering **10**
Montering/udskiftning af slibeplade .. 10
Montering/fjernelse af slibeblad 10
Tilslutning/aftagning/tømning af støvboks 11
Tilslutning/aftagning af ekstern støvudsugning 11
Betjening **12**
Tænd- og sluk 12
Indstilling af svingtal 12
Arbejdsanvisninger **12**
Slibning 12
Valg af slibeblad 12
Valg af slibeplade 13
Rengøring og vedligeholdelse **13**
Rengøring 13
Rengøring/udskiftning af støvboksens filterindlæg 13
Opbevaring **13**
Reservedele/Tilbehør **14**
Bortskaffelse/miljøbeskyttelse ... **14**
Garanti **15**
Reparations-service **16**
Service-Center **16**
Importør **16**
Fejlsøgning **17**
Oversættelse af den originale CE-konformitetserklæring **65**
Eksplosionstegning **69**

Introduktion

Hjertelig tillykke med købet af dit nye apparat. Du har besluttet dig for et produkt af højeste kvalitet.
Dette apparats kvalitet blev kontrolleret under produktionen og det blev underkastet en slutkontrol. Dermed er dit apparats funktionsevne garanteret. Det kan dog ikke udelukkes, at der i enkelte tilfælde findes restmængder af vand eller smøremidler på eller i apparatet, hhv. i slangeledningerne. Dette er ingen mangel eller defekt eller grund til bekymring.

Betjeningsvejledningen er bestanddel af dette produkt. Den indeholder vigtige informationer vedrørende sikkerhed, brug, vedligeholdelse og bortskaffelse. Gør dig inden brugen af produktet fortrolig med alle betjenings- og sikkerheds-informationer. Benyt kun produktet som beskrevet og kun til de anførte indsatsområder. Opbevar vejledningen godt og lad alle dokumenter følge med ved videregivelse af produktet til tredje.

Anvendelsesformål

3-i-1-multisliber er beregnet til tørslibning af træ, metal, plast, spartelmasse og lakerede overflader. Apparatet kan anvendes fleksibelt og er egnet til fladeslibning samt slibning af hjørner, kanter og svært tilgængelige steder. Dette apparat er ikke egnet til erhvervsmæssig brug.
Apparatet er beregnet til brug af en voksen. Unge under 16 år må kun benytte apparatet under opsyn.
Producenten kan ikke gøres ansvarlig for skader, der er forårsaget ved ikke-formålsbestemt anvendelse eller forkert betjening.

Enhver anden anvendelse, som ikke er udtrykkeligt tilladt i denne vejledning, kan medføre skader på maskinen og udgøre en alvorlig fare for brugeren.

Generel beskrivelse

Illustrationerne finder du på de forreste og bagerste foldesider.

Leveringsomfang

Pak apparatet ud og kontroller om det er komplet. Bortskaf indpakningsmaterialet forskriftsmæssigt.

- Motorenhed til slibemaskine
- Håndsliberplade
- Excenterslibeplade
- Rystepudserplade
- Slibeblade
  (kornstørrelse P 80 / P 240)
  - 2x til Trekantet slibeplade
  - 2x til excenterslibeplade
  - 2x til rystepudserplade
- Støvboks
- Adapter til ekstern støvudsugning
- 4 reserve-krydskærvskruer
- 4 reserve-gummistifter
- Kuffer
- Betjeningsvejledning

Oversigt

A

1 Svingtalregulator
2 Ventilationsåbninger
3 Tænd/sluk-knap
4 Greb
5 Strømkabel
6 Tilslutning til støvudsugning
7 Frigørelsestast til støvboks
8 Støvbokslåg
9 Flig til åbning af støvboksen
10 Støvboks
11 Adapter til ekstern støvudsugning
12 Rystepudserplade
13 Klemmeliste til fastspænding af slibepapir
14 Spændearm til fastspænding af slibepapir
15 Motorenhed til slibemaskine
16 Kuffert
17 Excenterslibeplade
18 Trekantet slibeplade
19 2 slibeblade til rystepudserplade
20 2 slibeblade til excenterslibeplade
21 2 slibeblade til håndsliberplade

B

22 4 krydskærvskruer til montering af slibepladen
23 Bevægelig fastgørelsesplade
24 Gevindboring
25 Markering
26 Filtring
27 4 gummistifter

H

28 Holderamme til filterindlæg
29 Filterindlæg til støvboks

Tekniske data

3-i-1-multisliber.....PMFS 200 B2
Nominel spænding (U) .. 230-240 V~, 50 Hz
Effektforbrug (P) ..... 200 W
Tomgangshastighed (n_0) ...7000-12000 min^{-1}
Svingtal (n)..... 14000-24000 min^{-1}
Vægt (uden slibeplade og
støvboks)..... 1,38 kg
Kapslingsklasse..... ⧈ II
Kapslingstype IP20
Lydtryksniveau (L_{pA})... 79 dB(A); K_{pA} = 3 dB
Lydeffektniveau (L_{WA}) ...90 dB(A); K_{WA} = 3 dB
Vibration (a_h) ..... 13,7 m/s^2; K_h = 1,5 m/s^2

Den anførte svingningsemissionsværdi blev målt iht. en standardiseret prøvemetode og kan anvendes til sammenligning af et el-værktøj med et andet.
Den anførte svingningsemissionsværdi kan også anvendes til en indledende vurdering af afbrydelsen.

Advarsel:
Svingningsemissionsværdien kan adskille sig fra den angivne værdi under brugen af el-værktøjet, afhængig af den måde som værktøjet bruges på.
Forsøg at holde belastningen så lav som mulig pga. vibrationer.
En måde at reducere vibrationsbelastningen på kan være at bære handsker ved brug af værktøjet og begrænse den tid, man arbejder med værktøjet. Her er det nødvendigt at tage hensyn til alle dele af driftscyklussen (f.eks. tider, hvor elværktøjet er slukket og tider, hvor det ganske vist er tændt, men kører uden belastning).

Sikkerhedshenvisninger

Overhold sikkerhedshenvisningerne ved brug af maskinen.

Billedtegn

Billedtegn i vejledningen:

Faretegn med angivelser til forebyggelse af person- eller materiel skade.

Advarselsskilt med angivelser til forhindring af personskader på grund af elektrisk stød.

Påbudstegn (i stedet for udråbstegnet er påbuddet forklaret) med angivelser til forebyggelse af skader.

Henvisningstegn med informationer til bedre omgang med apparatet.

Sikkerhedsvisninger/symboler på apparatet:

Advarsel!

Fare for elektrisk stød!
Træk netstikket ud af stikdåsen inden vedligeholdelses- og reparationsarbejder.

Kvæstelsesfare pga. roterende værktøj! Hold hænderne væk.

Læs og overhold den til apparatet hørende betjeningsvejledning.

Bær høreværn.

Bær øjenværn.

Anvend åndedrætsværn.

Brug snitsikre handsker.

Kapslingsklasse II

Apparater må ikke bortskaffes med husholdningsaffald.

Generelle sikkerhedshenvisninger for el-værktøjet

ADVARSEL! Læs alle sikkerhedsinformationer og anvisninger. Forsømmelighed ved overholdelse af sikkerhedsinformationer

og anvisninger kan forårsage elektrisk stød, brand og/eller alvorlige kvæstelser.

Opbevar alle sikkerhedsinformationer og anvisninger.
Det i sikkerhedsinformationerne anvendte udtryk "el-værktøj" vedrører netdrevne el-værktøjer (med forsyningskabel) og akkudrevne el-værktøjer (uden forsyningskabel).

1) SIKKERHED PÅ ARBEJDSPLADSEN

a) **Sørg for at dit arbejdsområde er rent og godt belyst.** Uorden og uoplyste arbejdsområder kan medføre ulykker.
b) **El-værktøjet må ikke benyttes i eksplosionstruede omgivelser, hvor der er brændbare væsker, gasser eller støv.** El-værktøj kan slå gnister, som kan antænde støvet eller dampene.
c) **Sørg for at børn og andre personer holdes væk fra arbejdsområdet, når el-værktøjet er i brug.** Hvis man distraheres, kan man miste kontrollen over maskinen.

2) ELEKTRISK SIKKERHED

a) **El-værktøjets stik skal passe til kontakten. Stikket må ikke ændres på nogen måde. Brug ikke adapterstik sammen med jordforbundet el-værktøj.** Unændrede stik, der passer til kontakterne, nedsætter risikoen for elektrisk stød.
b) **Undgå kropskontakt med jordforbundne overflader som f.eks. rør, radiatorer, komfurer og køleskabe.** Hvis din krop er jordforbundet, øges risikoen for elektrisk stød.
c) **El-værktøjet må ikke udsættes for regn eller fugt.** Indtrængning af vand i et el-værktøj øger risikoen for elektrisk stød.
d) **Brug ikke ledningen til formål, den ikke er beregnet til, ved f.eks. at bære el-værktøjet i ledningen, hænge den op i ledningen eller rykke i ledningen for at trække stikket ud af kontakten. Beskyt ledningen mod varme, olie, skarpe kanter eller maskindele, der er i bevægelse.** Beskadigede eller indviklede ledninger øger risikoen for elektrisk stød.
e) **Hvis el-værktøjet bruges i det fri, må der kun benyttes en forlængerledning, der er egnet til udendørs brug.** Anvendelsen forlængerledning til udendørs brug nedsætter risikoen for elektrisk stød.
f) **Hvis brugen af el-værktøjet i fugtige omgivelser ikke kan undgås, så benyt en fejlstrømsafbryder.** Brugen af en fejlstrømsafbryders nedsætter risikoen for elektrisk stød.

3) PERSONLIG SIKKERHED

a) **Det er vigtigt at være opmærksom, se hvad man laver og bruge el-værktøjet fornuftigt. Brug aldrig el-værktøjet hvis du er træt, har nydt alkohol eller er påvirket af medicin eller euforiserende stoffer.** Et øjebliks uopmærksomhed ved brug af el-værktøjet kan medføre alvorlige personskader.
b) **Brug personligt beskyttelsesudstyr og hav altid beskyttelsesbriller på.** Brug af personligt beskyttelsesudstyr som f.eks. skridsikre

sikkerhedssko, beskyttelseshjelm eller høreværn reducerer faren for personskader.

c) **Undgå utilsigtet igangsætning. Forvis dig om at el-værktøjet er slukket, før stikket sættes i stikkontakten og før du løfter eller bærer den.** Undgå at bære el-værktøjet med fingeren på afbryderen og sørg for, at maskinen ikke er tændt når den sluttes til nettet, fordi dette kan medføre ulykker.

d) **Fjern indstillingsværktøj og skruenøgler, inden el-værktøjet tændes.** Hvis et stykke værktøj eller en nøgle sidder i en roterende maskindel, kan dette medføre personskader.

e) **Undgå unormale kropsholdninger. Sørg for at stå sikkert og hold altid balancen.** Det gør det lettere at kontrollere el-værktøjet i uventede situationer.

f) **Brug egnet arbejdstøj. Undgå løse beklædningsgenstande eller smykker. Hold hår, tøj og handsker væk fra dele, der bevæger sig.** Dele, der er i bevægelse, kan gribe fat i løstsiddende tøj, smykker eller langt hår.

g) **Hvis der kan monteres støvudsugnings- og opsamlingsudstyr, skal du sikre dig, at disse er tilsluttet og anvendes korrekt.** Brug af støvudsugning kan reducere farerne ved støv.

4) BRUG OG HÅNDTERING AF EL-VÆRKTØJET

a) **Overbelast ikke maskinen. Brug altid det el-værktøj, der er beregnet til det arbejde, der skal udføres.** Med det passende el-værktøj arbejder man bedst og mest sikkert inden for det angivne effektområde.

b) **Brug ikke et el-værktøj, hvis afbryder er defekt.** Et el-værktøj, der ikke kan startes og stoppes, er farligt og skal repareres.

c) **Træk stikket ud af stikkontakten, inden maskinen indstilles, der skiftes tilbehørsdele eller maskinen lægges fra.** Denne sikkerhedsforanstaltning forhindrer utilsigtet start af el-værktøjet.

d) **Opbevar el-værktøjet uden for børns rækkevidde, når det ikke benyttes. Lad aldrig personer, der ikke er fortrolige med maskinen eller ikke har gennemlæst disse instrukser, benytte maskinen.** El-værktøj er farligt, hvis det benyttes af ukyndige personer.

e) **E-værktøjet bør vedligeholdes omhyggeligt. Kontrollér om bevægelige dele fungerer korrekt og ikke sidder fast, og om delene er brækket eller beskadiget, således at el-værktøjets funktion påvirkes. Få beskadigede dele repareret, inden maskinen tages i brug.** Mange ulykker skyldes dårligt vedligeholdte maskiner.

f) **Sørg for, at skæreværktøjer er skarpe og rene.** Omhyggeligt vedligeholdte skæreværktøjer med skarpe skærekanter sætter sig ikke så hurtigt fast og er nemmere at føre.

g) **Brug el-værktøjet, tilbehør, indsatsværktøj osv. iht. disse instrukser. Tag herved hensyn til arbejdsforholdene og det arbejde, der skal udføres.** Brug af el-værktøjet til andre end de fastsatte formål kan medføre farlige situationer.

h) **Håll endast verktyget i grepp som är isolerade, när arbeten utförs vid vilka arbetsverktyget riskerar att komma åt en dold**

strömförande kabel, eller riskerar att komma i kontakt med den egna nätkabeln. Kontakt med en spänningsförande ledning kan göra att metalldelar på elverktyget blir strömförande, vilket kan ge elstötar.

5) SERVICE

Sørg for, at dit el-værktøj kun repareres af kvalificerede fagfolk, og at der kun benyttes originale reservedele. Dermed sikrer man sik at el-værktøjets sikkerhed opretholdes.

Yderligere sikkerhedsanvisninger

Advarsel! Ved slibning kan der opstå sundhedsskadeligt støv (f.eks. fra materialer som blyholdig maling, astbestholdigt materiale, metaller eller nogle træsorter), som kan være farligt af røre ved eller at indånde for betjeningspersonen eller personer, der befinder sig i nærheden. Sørg for god udluftning på arbejdspladsen. Bær altid beskyttelsesbrille, sikkerhedshandsker og åndedrætsværn. Tilslut en støvudsugning.

1) **Fastgør arbejdsemnet.** Hvis arbejdsemnet er fastgjort med spændeanordninger eller en skruestok, holdes det sikrere end med hånden.
2) **Brug kun elværktøjet til tørslibning. Slib ikke fugtigt materiale.** Hvis der trænger vand ind i elapparatet, øges risikoen for elektrisk stød.
3) **Undgå overophedning af slibematerialet og slibemaskinen.** Der er fare for brand.
4) **Arbejdsemnet bliver varmt under slibning. Rør ikke ved det forarbejdede sted, men lad det køle af.** Der er fare for forbrændinger. Brug ikke kølemiddel eller lignende.
5) **Tøm altid støvbeholderen før arbejdspauser.** Slibestøv i støvposen, mikrofiltrene, papirposen (eller i filterposen eller støvsugerens filter) kan selvantændes ved uheldige betingelser som f.eks. flyvende gnister ved slibning af metaller. Det er særligt farligt, hvis slibestøvet blandes med lakrester, rester af polyurethan eller andre kemiske stoffer, og slibematerialet er varmt efter lang tids arbejde.
   Se betjeningsvejledningen til din støvsuger og kontrollér, om denne er egnet til opsugning af slibespåner.
6) Slut maskinen sluttes til en stikkontakt med fejlstrømsrelæ (HPFI-afbryder) med en dimensioneret fejlstrøm på højst 30 mA.
7) **Hvis dette apparats tilslutningsledning bliver beskadiget, skal den udskiftes med en speciel tilslutningsledning, der fås hos producenten eller dennes kundeservice.**

Restrisici

Også hvis du betjener dette elværktøj korrekt, vil der altid være restrisici. Følgende risici kan optræde i forbindelse med dette elværktøjs konstruktion og udførelse:

a) Lungeskader, hvis der ikke bæres egnet åndedrætsværn;
b) Snitlæsioner
c) Høreskader, hvis der ikke bruges et egnet høreværn.
d) Øjenskader, hvis der ikke bruges et egnet øjenværn.

e) Sundhedsskader, der stammer fra hånd/arm vibrationer, hvis apparatet bruges i længere tid eller ikke bruges og vedligeholdes korrekt.

Advarsel! Dette elværktøj genererer et elektromagnetisk felt under brugen. Dette felt kan under visse omstændigheden påvirke aktive eller passive medicinske implantater. For at reducere risikoen for alvorlige eller dødelige kvæstelser, anbefaler vi personer med medicinske implantater at konsultere deres læge eller producenten af det medicinske implantat, inden de bruger maskinen.

Montering

Før du går i gang med arbejdet, skal netstikket altid tages ud af stikkontakten. Fare for elektrisk stød.

Montering/udskiftning af slibeplade

Apparatet leveres med formonteret slibeplade.

B

Fjern den formonterede slibeplade:

1. Fjern de fire krydskærvskruer (22).
2. Tag den formonterede slibeplade af.

Positionér monteringspladen:

3. Positionér den bevægelige monteringsplade (23) på apparatet: To gevindboringer (24) på monteringspladen skal være orienteret i forhold til markeringerne (25) på apparatet.
4. Kontrollér, at filterringen (26) sidder korrekt.

Montering af excenterslibeplade:

5. Anbring den ønskede excenterslibeplade (17) på monteringspladen (23).
6. Skru slibepladen fast med de fire krydskærvskruer (22).
7. Kontrollér, at slibepladen sidder godt fast.

Montér rystepudserpladen og håndsliberpladen:

5. Indsæt de fire gummistifter (27) med indgrebsnæsen (27a) i de fire udsparinger i slibepladen (18/ A 12).
6. Anbring den ønskede slibeplade (18/ A 12) på monteringspladen (23). Gummistifterne (27) passer ind i udsparingerne på apparatet. Der er kun mulighed for én position.
7. Skru slibepladen fast med de fire krydskærvskruer (22).
8. Kontrollér, at slibepladen sidder godt fast.

Montering/fjernelse af slibeblad

Rens slibepladen, før du sætter et slibeblad på.

Når der anvendes slibeblade uden hulmønster, er støvudsugning ikke muligt.

Anvend kun slibeblade med den rigtige størrelse. Slibeblade, som rager ud over slibepladen, kan forårsage kvæstelser samt føre til blokering eller iturivning af slibebladene.

Slibeblad med velcrolukning

Slibepladerne er udstyret med velcrostof, så slibebladene hurtigt kan sættes på.

C

Anbring slibebladet:

1. Tryk det ønskede slibeblad (19/ A 20/ A 21) ensartet på slibepladen (12/ A 17/ A 18). Sørg for, at hullerne i slibebladet dækker slibepladens udsugningsåbninger.

Fjern slibebladet:

2. Træk slibebladet (19/ A 20/ A 21) af slibepladen (12/ A 17/ A 18).

Slibeblad uden velcrolukning

Rystepudserpladen (12) er forsynet med klemmelister (13) til fastspænding af slibeblade uden velcrolukning (slibebladene er ikke inkluderet i leveringsomfanget).

D

Fastspænd slibebladet:

1. Åbn begge spændearme (14) på rystepudserpladen (12).
2. Skyd den en ende af slibebladet ind under klemmelisten (13).
3. Fastklem slibebladet ved at fiksere spændearmen (14).
4. Træk slibebladet stramt over rystepudserpladen (12). Fastklem den anden ende af slibebladet.

Fjern slibebladet:

5. Åbn begge spændearme (14) og træk slibebladet ud.

Tilslutning/aftagning/tømning af støvboks

E

Tilslut støvboksen:

1. Kontrollér før tilslutning, at støvboksen (10) er lukket sikkert.
2. Skyd støvboksen (10) på tilslutningen til støvudsugningen (6) til anslag. De to næser (6a) på tilslutningen til støvudsugningen (6) passer ind i de to noter (10a) på støvboksen (10).

Tag støvboksen af:

3. Tryk på oplåsningstasten (7) og træk støvboksen (10) af.

Tøm støvboksen:

4. Træk i fligen (9) og tag støvbokslåget (8) af.
5. Bank på støvboksen (10) for at tømme den.
6. Luk støvboksen (10) igen.

Tøm støvboksen i rette tid for at sikre en optimal udsugningsevne.

Tilslutning/aftagning af ekstern støvudsugning

F

Tilslut den eksterne støvudsugning:

1. Sæt adapteren til den eksterne støvudsugning (11) ind i tilslutningen til støvudsugningen (6) indtil anslag.
2. Slut en støvsugers sugeslange (ikke inkluderet i leveringsomfanget) til den eksterne støvudsugnings (11) adapter.

Aftagning af ekstern støvudsugning:

3. Tag sugeslangen af adapteren til den eksterne støvudsugning (11).
4. Træk adapteren til den eksterne støvudsugning (11) af.

Du kan tilslutte sugeslangen fra en støvsuger direkte til apparatet uden brug af adapter.

Betjening

Tænd- og sluk

Vær opmærksom på, at nettilslutningens spænding stemmer overens med typeskiltet.

Tilslut apparatet til strømnettet.

G

1. For at tænde skub tænd-/sluk-knappen (3) til stillingen **"I"**, maskinen starter.
2. For at slukke skub tænd-/sluk-knappen (3) til stillingen **"O"**, maskinen slukkes.

Indstilling af svingtal

Det nødvendige svingtal afhænger af materialet, der skal bearbejdes, og kan beregnes gennem et praktisk forsøg.

G

Svingtallet reguleres med svingtalregulatoren (1).

1 laveste svingtal
MAX højeste svingtal.

Arbejdsanvisninger

Bær egnet tøj og passende beskyttelsesudstyr ved arbejde med produktet. Kontrollér altid, at produktet er funktionsdygtigt før brug. Personligt beskyttelsesudstyr og et funktionsdygtigt produkt mindsker risikoen for personskader og ulykker.

Før du går i gang med arbejdet, skal netstikket altid tages ud af stikkontakten. Fare for elektrisk stød.

Slibning

- Hold den tændte slibemaskine hen til arbejdsemnet.
- Løft slibepladen af efter bearbejdningen, før du slukker for apparatet.
- Før altid strømkablet bagud og væk fra apparatet.
- Rens slibepladen, før du sætter et slibeblad på.
- Arbejd kun med slibeblade uden skader, så du opnår optimale sliberesultater.
- Udøv kun lidt og ensartet tryk, og sørg for ensartet fremføring under arbejdet. Sådan skåner du produktet og slibebladet.
- Slib hjørner og kanter med spidsen eller kanten på siden af slibebladet.
- Slib ikke forskellige materialer med det samme slibeblad (f. eks. metal og derefter træ).
- Tøm støvboksen eller støvsugeren i rette tid for at sikre en optimal udsugningsevne.

Valg af slibeblad

Når der anvendes slibeblade uden hulmønster, er støvudsugning ikke muligt.

Kornstørrelse P	Anvendelse
P 60	til forslibning af rå træoverflader
P 80 P 120	til planslibning
P 240	til finslibning af grundede og lakerede overflader

PARKSIDE

Valg af slibeplade

Rystepudserplade:
- Til slibning af større flader og bearbejdning af hjørner, kanter og udvendige rundinger.

Trekantet slibeplade:
- Til bearbejdning af flader, kanter, hjørner og svært tilgængelige steder.

Excenterslibeplade:
- Til finslibning af flader og bearbejdning af indvendige rundinger.

Rengøring og vedligeholdelse

Træk netstikket ud inden enhver indstilling, vedligeholdelse eller istandsættelse.

Lad arbejder, der ikke er beskrevet i denne vejledning, udføre på et specialværksted. Anvend kun originaldele. Lad apparatet køle af inden alle vedligeholdelses- og rengøringsarbejder.

Gennemfør regelmæssigt følgende vedligeholdelses- og rengøringsarbejder. Derigennem er en lang og tilforladelig brug garanteret:

Rengøring

Produktet må ikke sprøjtes med vand eller lægges ned i vand. Der er fare for strømstød.

- Hold ventilationsslidser, motorhus og håndtag rene. Brug en fugtig klud eller en børste.
- Brug ingen rengørings- eller opløsningsmidler. Derved kan du beskadige apparatet irreparabelt.
- Rengør slibebladet med en støvsuger eller bank det rent.

Rengøring/udskiftning af støvboksens filterindlæg

Kontrollér filterindlægget for tilsmudsning én til to gange om året.

H

Tag filterindlægget af:

1. Træk i fligen (9) og tag støvbokslåget (8) af (se „Tilslutning/aftagning/tømning af støvboks“).
2. Træk holderammen (28) på støvbokslåget (8) af og tag filterindlægget (29) ud.
3. Vask filterindlægget (29) med lunkent vand og sæbe, og lad det tørre.
   Et kraftigt tilsmudset eller beskadiget filterindlæg skal udskiftes (se „Reservedele/tilbehør“).

Indsæt filterindlægget:

4. Indsæt filterindlægget (29) og holderammen (28) i støvbokslåget (8).
5. Luk støvboksen (10).

Opbevaring

- Opbevar maskinen et tørt og støvbeskyttet sted uden for børns rækkevidde.
- Tøm støvboksen før opbevaringen af apparatet (se „Tilslutning/aftagning/tømning af støvboks“).

Bortskaffelse/ miljøbeskyttelse

Aflever maskine, tilbehør og emballage til miljøvenligt genbrug.

Apparater må ikke bortskaffes med husholdningsaffald.

- Aflever apparatet på en genbrugsstation. De anvendte plast- og metaldele kan sorteres efter materiale og således afleveres til genbrug. Spørg i denne forbindelse vort servicecenter.
- Vi bortskaffer dine defekte indsendte apparater gratis.

Reservedele/Tilbehør

Reservedele og tilbehør kan bestilles på www.grizzly-service.eu

Hvis du ikke har internet, kan du også henvende dig telefonisk til vores servicecenter (se „Service-Center“, side 16). Hav de nedenfor anførte bestillingsnumre klar.

Pos. Betjenings-vejledning	Pos. Eksplosions-tegning	Betegnelse	Bestillings-numre
A 8/10	44-46	Støvboks	91104519
A 9	36	Flig til åbning af støvboksen	91104222
A 12	10-16	Rystepudserplade	91104512
A 17	41	Excenterslibeplade	91104516
A 18	40/42	Håndsliberplade	91104515
A 19		2 slibeblade til rystepudserplade (Kornstørrelse P 80 / P 240)	30211084
A 20		2 slibeblade til excenterslibeplade (Kornstørrelse P 80 / P 240)	30211083
A 21		2 slibeblade til håndsliberplade (Kornstørrelse P 80 / P 240)	30211082
B 26	39	Filtring	91104514
B 27		4 gummistifter	91104518
H 29	33	Filterindlæg til støvboks	91104517
	2	Ventilatorhjul	91104511

Garanti

Kære kunde!
På dette apparat yder vi 3 års garanti fra købsdato.
Skulle der forekomme defekter på dette produkt har du lovpligtige rettigheder mod sælgeren af produktet. Disse lovpligtige rettigheder bliver ikke indskrænket af den efterfølgende anførte garanti.

Garantibetingelser

Garantien træder i kraft med købsdatoen. Opbevar den originale kassebon godt. Dette bilag kræves som dokumentation for købet.
Skulle der indenfor tre år efter dette produkts købsdato optræde en materiale- eller fabrikationsfejl, bliver produktet – efter vores skøn – repareret eller ombyttet gratis. Denne garantiydelse forudsætter, at det defekte apparat og købsbilaget (kassebon) indenfor den tre års frist bliver indsendt og at der vedlægges en kort skriftligt beskrivelse af defekten og hvornår den er optrådt.
Hvis defekten er dækket af vores garanti, får du apparatet repareret eller ombyttet. Med reparationen eller ombytningen begynder garantiperioden ikke forfra

Garantiperiode og lovpligtige produktansvarskrav

Garantiperioden bliver ikke forlænget af garantien. Dette gælder også for ombyttede og reparerede dele. Eventuel allerede ved købet eksisterende skader og defekter skal meldes straks efter udpakningen. Efter udløb af garantiperioden forefaldende reparationer er omkostningspligtige.

Garantiens omfang

Apparatet blev produceret meget omhyggeligt efter strenge kvalitetsretningslinjer og kontrolleret grundigt inden det forlod fabrikken.

Garantiydelsen gælder for materiale- eller fabrikationsfejl. Denne garanti gælder ikke for produktdele som er udsat for en normal nedslidning og derfor kan anses som sliddele (f.eks. slibeblade, værktøjer) eller for beskadigelser på skrøbelige dele (f.eks. kontakter).
Garantien bortfalder, hvis produktet bliver beskadiget, ikke-formålsbestemt anvendt eller ikke vedligeholdt. For en korrekt brug af produktet skal alle i betjeningsvejledningen anførte anvisninger følges nøje. Anvendelsesformål og handlinger, som der frarådes eller advares imod i betjeningsvejledningen, skal ubetinget undgås.
Produktet er kun beregnet til privat og ikke til erhvervsmæssig brug. Ved misbrug og usagkyndig håndtering vold og ved indgreb, der ikke er foretaget på vores autoriserede servicested, bortfalder garantien.

Afvikling af et garantitilfælde

For at garantere en hurtig behandling af dit anliggende, bedes du følge følgende henvisninger:

- Hav ved alle forespørgsler kassebonen og identifikationnummeret (IAN 304370) parat som dokumentation for købet.
- Artikelnummeret fremgår af mærkepladen, en indgravering.
- Skulle der optræde funktionsfejl eller andre defekter bedes du først kontakte den efterfølgende anførte serviceafdeling, **telefonisk** eller pr. **e-mail**. Der får du så yderligere informationer om afviklingen af din reklamation.

- Et som defekt registreret produkt kan du, efter aftale med vores kundeservice og med vedlagt købsbilag (kassebon) samt en kort beskrivelse af, hvori defekten består og hvornår denne defekt er optrådt indsende portofrit til den serviceadresse, som du får meddelt. For at undgå problemer med modtagelsen og ekstra omkostninger, bedes du ubetinget benytte den adresse, som du får meddelt. Sørg for, at forsendelsen ikke sker ufrankeret, som voluminøs pakke, ekspres eller som en anden specialforsendelse. Indsend apparatet inkl. alle ved købet medfølgende tilbehørsdele og sørg for en tilstrækkelig sikker transportemballage.

Reparations-service

Du kan lade reparationer, **der ikke er omfattet af garantien**, udføre hos vores service-filial mod betaling. Denne udfærdiger dig gerne et omkostningsoverslag.
Vi kan kun bearbejde apparater, der er indsendt tilstrækkeligt emballeret og frankeret.
OBS: Indsend dit apparat rengjort og med en beskrivelse af defekten til vores service-filial.
Ufrankerede - som voluminøs pakke, ekspres eller som en anden specialforsendelse – indsendte apparater bliver ikke modtaget.
Vi bortskaffer dine defekte indsendte apparater gratis.

Service-Center

DK **Service Danmark**
Tel.: 32 710005
E-Mail: grizzly@lidl.dk
IAN 304370

Importør

Vær opmærksom på, at følgende adresse ikke er en serviceadresse. Kontakt først det ovenfor nævnte servicecenter.

Grizzly Tools GmbH & Co. KG
Stockstädter Straße 20
63762 Großostheim
Tyskland
www.grizzly-service.eu

Fejlsøgning

Problem	Mulig årsag	Fejlafhjælpning
Apparatet starter ikke	Der er ingen strøm Hussikringen slår fra	Lad en elektriker kontrollere eller reparere stikkontakt, elkabel, ledning og strømstik,kontrollér hussikringen.
	Tænd-/slukknap (A 3) defekt	Reparation via kundeservice
	Motor defekt	
Apparatet arbejder med afbrydelser	Intern løs forbindelse	Reparation via kundeservice
	Tænd-/sluk-knap (A 3) defekt	
Slibepladen bevæger sig ikke, selvom motoren kører	Slibepladen (A 12/17/18) er ikke monteret korrekt	Montér slibepladen korrekt (se „Montering“)
Motor bliver langsommere og går i stå	Sliberen overbelastes af arbejdsemnet	Reducér trykket på slibeværktøjet
		Arbejdsemne uegnet
Dårlig slibeeffekt	Slibeblad eller slibeplade (A 12/17/18) er ikke egnet til arbejdsemnet, der skal bearbejdes	Indsæt et egnet slibeblad eller slibeplade (se „Montering“)
	Slibebladet er slidt	Indsæt et nyt slibeblad (se „Montering“)
	Forkert hastighed	Tilpas svingtallet (se "Betjening")
Slibebladet bliver hurtigt slidt	Slibebladet er ikke egnet til arbejdsemnet, der skal bearbejdes	Indsæt et egnet slibeblad (se „Montering“)
	Der anvendes for højt tryk	Reducér trykket
	Hastigheden er for høj	Tilpas svingtallet (se ”Betjening”)

Sommaire

Introduction 18
Domaine d'utilisation 18
Description générale 19
Volume de la livraison 19
Vue synoptique 19
Caractéristiques techniques 20
Instructions de sécurité.....20
Symboles et pictogrammes 20
Consignes de sécurité générales pour outils électriques 21
Autres consignes de sécurité 24
Autres risques 24
Instructions de montage.....25
Monter/changer la plaque à poncer ..25
Positionner/retirer la feuille abrasive...25
Raccorder, retirer et vider le bac à poussières.....26
Raccorder/retirer l'aspiration externe des poussières.....27
Opération 27
Mise en marche/arrêt.....27
Régler le nombre de vibrations 27
Indications de travail 27
Ponçage 28
Choix de la feuille abrasive.....28
Choix de la plaque à poncer.....28
Nettoyage/Entretien.....28
Nettoyage.....29
Nettoyer/remplacer le dispositif de filtration du bac à poussières 29
Rangement 29
Elimination/Protection de l'environnement.....29
Pièces de rechange/Accessoires..30
Dépannage 31
Garantie 32
Service Réparations 33
Service-Center.....33
Importateur 33
Traduction de la déclaration de conformité CE originale 66
Vue éclatée 69

Introduction

Toutes nos félicitations pour l'achat de votre nouvel appareil. Vous avez ainsi choisi un produit de qualité supérieure. La qualité de l'appareil a été vérifiée pendant la production et il a été soumis à un contrôle final. Le fonctionnement de votre appareil est donc ainsi garanti.

La notice d'utilisation fait partie de ce produit. Elle contient des instructions importantes pour la sécurité, l'utilisation et l'élimination des déchets. Avant d'utiliser ce produit, lisez attentivement les consignes d'emploi et de sécurité. N'utilisez le produit que tel que décrit et uniquement pour les domaines d'emploi indiqués. Conservez cette notice et remettez-la avec tous les documents si vous cédez le produit à un tiers.

Domaine d'utilisation

La ponceuse multifonction 3 en 1 est prévue pour le ponçage à sec du bois, du métal, du plastique, du mastic et des surfaces peintes.
L'appareil offre une souplesse d'utilisation et est adapté au ponçage de surfaces ainsi que des coins, bords et endroits difficiles d'accès.
Cet appareil n'est pas adapté à une utilisation commerciale.
L'appareil est destiné à une utilisation par des adultes. Les jeunes gens âgés de plus de 16 ans sont autorisés à utiliser l'appareil sous surveillance d'un adulte.
Le constructeur décline toute responsabilité en cas de dommages qui seraient occasionnés par une utilisation non conforme ou une manipulation inappropriée de l'appareil.

Toute autre utilisation qui n'est pas autorisée expressément dans ce mode d'emploi peut conduire à un endommagement de l'appareil et présenter un réel danger pour l'utilisateur.

Description générale

Vous trouverez les images correspondantes à l'arrière et à l'avant de ce document, sur la couverture.

Volume de la livraison

Déballez l'appareil et vérifiez que la livraison est complète. Evacuez le matériel d'emballage comme il se doit.

- Unité de moteur ponceuse
- Plaque à ponceuse triangulaire
- Plaque à poncer excentrique
- Plaque à ponceuse vibrante
- Feuilles abrasives (grain P 80 / P 240)
  - 2x pour plaque à ponceuse triangulaire
  - 2x pour plaque à poncer excentrique
  - 2x pour plaque à ponceuse vibrante
- Bac à poussières
- Adaptateur pour l'aspiration externe des poussières
- 4 vis à tête cruciforme de remplacement
- 4 taquets en caoutchouc de remplacement
- Coffre
- Notice d'utilisation

Vue synoptique

A

1 Régulateur du nombre de vibrations
2 Ouïes de ventilation
3 Interrupteur marche/arrêt
4 Poignée
5 Cordon d'alimentation
6 Raccord à l'aspiration des poussières
7 Touche de déverrouillage bac à poussières
8 Couvercle du bac à poussières
9 Languette pour ouvrir le bac à poussières
10 Bac à poussières
11 Adaptateur pour l'aspiration externe des poussières
12 Plaque à ponceuse vibrante
13 Barre de serrage pour tendre le papier abrasif
14 Levier de tension pour tendre le papier abrasif
15 Unité de moteur ponceuse
16 Coffre
17 Plaque à poncer excentrique
18 Plaque à ponceuse triangulaire
19 2 feuilles abrasives pour plaque à ponceuse vibrante
20 2 feuilles abrasives pour plaque à poncer excentrique
21 2 feuilles abrasives pour plaque à ponceuse triangulaire

B

22 4 vis cruciformes pour le montage de la plaque à poncer
23 Plaque de fixation mobile
24 Alésage taraudé
25 Repère
26 Bague en feutre
27 4 taquets en caoutchouc

H

28 Cadre de support pour le dispositif de filtration
29 Dispositif de filtration bac à poussières

Caractéristiques techniques

Ponceuse multifonction 3 en 1 ..PMFS 200 B2
Tension d'entrée nominale
(U) ..... 230-240 V~, 50 Hz
Puissance absorbée (P) .....200 W
Vitesse de rotation à vide
(n_0).....7000-12000 min^{-1}
Vitesse d'oscillation (n) 14000-24000 min^{-1}
Poids (sans plaque à poncer et
bac à poussière) .....1,38 kg
Classe de protection.....⧈ II
Type de protection.....IP20
Niveau de pression acoustique
(L_{pA}).....79 dB(A); K_{pA} = 3 dB
Niveau de puissance acoustique
(L_{WA}) .....90 dB(A); K_{WA} = 3 dB
Vibration
(a_h)..... 13,7 m/s^2; K_h = 1,5 m/s^2

Les valeurs de bruit et de vibrations ont été définies conformément aux normes et prescriptions stipulées dans la déclaration de conformité.

La valeur d'émission d'oscillation donnée a été mesurée d'après une procédure d'essai aux normes et peut être utilisée pour comparer un outil électrique avec un autre outil. L'indication du fait que la valeur totale de vibrations déclarée peut également être utilisée pour une évaluation préliminaire de l'exposition.

Avertissement :
La valeur d'émission d'oscillation peut, pendant l'utilisation réelle de l'outil électrique, différer de la valeur d'indication, selon la manière dont l'outil électrique est utilisé.

Essayez de maintenir aussi faible que possible la contrainte que constituent les vibrations. Mesures à titre d'exemple pour réduire la contrainte que constituent les vibrations : porter des gants lors de l'utilisation de l'outil et limiter le temps de travail. Il faut à ce titre tenir compte de toutes les parties du cycle d'exploitation (par exemple les temps au cours desquels l'outil électroportatif est éteint, et ceux au cours desquels il est certes allumé mais fonctionne hors charge).

Instructions de sécurité

Cette section traite des principales normes de sécurité lors du travail avec l'appareil.

Symboles et pictogrammes

Symboles utilisés dans le mode d'emploi :

Symbole de danger et indications relatives à la prévention de dommages corporels ou matériels.

Pictogramme de danger avec informations de prévention des dommages aux personnes par décharge électrique.

Symbole d'interdiction (l'interdiction est précisée à la place des guillemets) et indications relatives à la prévention de dommages.

Symboles de remarque et informations permettant une meilleure utilisation de l'appareil.

Symboles apposés sur l'appareil :

Attention !

Danger de choc électrique! Retirez la fiche de contact avant tous travaux sur l'appareil.

Risque de blessures par un outil en rotation ! Gardez vos mains éloignées.

Lisez attentivement les instructions d'emploi.

Portez une protection acoustique.

Portez une protection visuelle.

Portez un équipement de protection respiratoire.

Portez des gants de protection.

Classe de protection II (Double isolation)

Les appareils électriques n'ont pas leur place dans les ordures ménagères.

Consignes de sécurité générales pour outils électriques

AVERTISSEMENT ! Lisez toutes les consignes de sécurité et les instructions. Des omissions lors de l'observation des consignes de sécurité et des instructions peuvent causer une décharge électrique, un incendie et / ou de graves blessures.

Conservez toutes les consignes de sécurité et les instructions pour les consulter ultérieurement. Le terme «outil» dans les avertissements fait référence à votre outil électrique alimenté par le secteur (avec cordon d'alimentation) ou votre outil fonctionnant sur batterie (sans cordon d'alimentation).

1) SÉCURITÉ SUR LE LIEU DE TRAVAIL

a) **Conservez votre zone de travail propre et bien éclairée.** Les zones de travail en désordre et non éclairées peuvent être à l'origine d'accidents.

b) **Avec l'outil électrique, ne travaillez pas dans un environnement soumis à un risque d'explosion et dans lequel se trouvent des poussières, des gaz et des liquides inflammables.** Les outils électriques produisent des étincelles qui peuvent enflammer la poussière ou les vapeurs.

c) **Pendant l'utilisation de l'outil électrique, tenez à distance les enfants et les autres personnes.** En cas de distractions, vous pouvez perdre le contrôle de l'appareil.

2) SÉCURITÉ ÉLECTRIQUE

a) **La fiche de raccordement de l'outil électrique doit convenir à la prise de courant. La fiche ne doit pas être modifiée de quelle manière que ce soit. N'utilisez aucune prise d'adaptateur conjointement avec des outils électriques ayant une mise à la terre de protection.** Les fiches inchangées et les prises de courant appropriées diminuent le risque de décharge électrique.

b) **Evitez le contact du corps avec les surfaces mises à la terre, telles que les tubes, les chauffages, les fours et les réfrigérateurs.** Il existe un risque accru de décharge électrique, si votre corps est mis à la terre.

c) **Tenez les outils électriques à distance de la pluie ou de l'humidité.** La pénétration de l'eau dans un outil électrique augmente le risque d'une décharge électrique.

d) **Ne pas maltraiter le cordon. Ne jamais utiliser le cordon pour porter, tirer ou débrancher l'outil. Maintenir le cordon à l'écart de la chaleur, du lubrifiant, des arêtes ou des parties en mouvement.** Des cordons endommagés ou emmêlés augmentent le risque de choc électrique.

e) **Si vous travaillez avec un outil électrique en plein air, utilisez uniquement un câble de prolongation qui soit adapté pour l'extérieur.** L'emploi d'un câble de prolongation approprié pour le domaine extérieur diminue le risque d'une décharge électrique.

f) **Si l'utilisation de l'outil électrique ne peut pas être évitée dans un environnement humide, utilisez un commutateur de protection de courant de défaut avec un courant de déclenchement de 30 milliampères ou moins.** L'utilisation d'un commutateur de protection de courant de défaut réduit le risque d'une décharge électrique.

3) SÉCURITÉ DES PERSONNES

a) **Soyez attentif, faites attention à ce que vous faites et utilisez raisonnablement l'outil électrique pendant votre travail. N'utilisez aucun outil électrique si vous êtes fatigué ou vous trouvez sous l'influence de drogues, d'alcool ou de médicaments.** Un moment d'inattention durant l'utilisation de l'outil électrique peut être la cause de graves blessures.

b) **Portez toujours un équipement de protection individuel et des lunettes protectrices.** Le port d'un équipement de protection individuel, comme un masque anti-poussières, des chaussures de sécurité anti-dérapantes, un casque de protection ou des protections auriculaires, en fonction du type et de l'utilisation de l'outil électrique, diminue le risque des blessures.

c) **Evitez une mise en service non prévue. Assurez-vous que l'outil électrique est éteint avant que vous ne le connectiez à l'alimentation en courant et / ou à l'accumulateur, le portiez ou le déplaciez.** Si en portant l'appareil électrique, votre doigt appuie sur le commutateur ou que l'appareil se mette en marche lorsque vous le connectez, cela peut entraîner un accident.

d) **Retirez les outils de réglage ou la clé à écrous avant de mettre l'outil électrique sous tension.** Un outil ou une clé qui se trouve dans une partie mobile de l'appareil peut être à l'origine de blessures.

e) **Ne pas se précipiter. Assurez-vous d'avoir une position stable et d'être tout le temps en équilibre.** Vous pourrez ainsi mieux contrôler mieux l'outil électrique dans des situations inattendues.

f) **Portez des vêtements appropriés convenables. Ne portez aucun habit large ou parure. Maintenez vos cheveu**x, habits et gants

loin des parties mobiles. Les habits légers, les parures ou les longs cheveux peuvent être saisis par les parties mobiles.

g) **Si des dispositifs d'aspiration et de collecte supplémentaires peuvent être montés, assurez-vous que ceux-ci sont connectés et utilisés correctement.** L'utilisation d'un dispositif d'aspiration peut diminuer les risques engendrés par la poussière.

4) UTILISATION ET ENTRETIEN DE L'OUTIL

a) **Ne forcez pas l'appareil. Utilisez pour votre travail l'outil électrique le mieux adapté.** Avec un outil électrique approprié, vous travaillez mieux et avec davantage de sécurité dans le secteur de travail donné.

b) **N'utilisez aucun outil électrique dont le commutateur est défectueux.** Un outil électrique qui ne peut plus être allumé ou éteint est dangereux et doit être réparé.

c) **Retirez la fiche de la prise de courant et / ou retirez l'accumulateur avant d'entreprendre des réglages sur un appareil, échanger des accessoires ou mettre de côté l'appareil.** Cette mesure de précaution empêche un démarrage involontaire de l'outil électrique.

d) **Conservez les outils électriques inutilisés hors de la portée des enfants. Ne laissez pas des personnes qui ne connaissent pas l'appareil ou n'ont pas lu ces instructions utiliser l'appareil.** Les outils électriques sont dangereux s'ils sont utilisés par des personnes inexpérimentées.

e) **Observer la maintenance de l'outil. Contrôlez si les parties mobiles fonctionnent correctement et ne se coincent pas ; vérifiez l'appareil pour voir si des pièces sont rompues ou sont endommagées, perturbant ainsi le fonctionnement de l'outil électrique. Faites réparer les pièces endommagées avant d'utiliser l'appareil.** Beaucoup d'accidents ont pour origine des outils électriques mal entretenus.

f) **Maintenez les outils coupants aiguisés et propres.** Les outils tranchants bien entretenus ayant des bords de coupe aiguisés se coincent moins et s'utilisent plus facilement.

g) **Utilisez l'outil électrique, les accessoires, les outils, etc. conformément à ces instructions. Prenez également en compte les conditions de travail et l'activité à réaliser.** L'utilisation des outils électriques pour des buts autres que ceux prévus peut mener à des situations dangereuses.

h) **Tenez l'outil par ses surfaces de prise isolées pendant toute opération où l'outil utilisé peut toucher des câbles électriques cachés ou son propre cordon.** Le contact avec un fil sous tension peut également mettre les parties métalliques sous tension et provoquer un choc électrique.

5) MAINTENANCE ET ENTRETIEN

Ne laissez réparer votre outil électrique que par des professionnels qualifiés et seulement avec des pièces de rechange d'origine. Vous serez ainsi sûr de conserver la sécurité pour l'outil électrique correspondant.

Autres consignes de sécurité

Mise en garde ! Le ponçage peut produire des poussières nocives (p.ex. de matériaux contenant des peintures au plomb, des matériaux contenant de l'amiante, des métaux ou certains types de bois) qui, en cas de contact ou d'inhalation, sont susceptibles de présenter un risque pour l'utilisateur ou les personnes à proximité. Veillez à une bonne aération du lieu de travail. Veuillez toujours porter des lunettes de sécurité, des gants de sécurité et un masque de protection respiratoire. Veuillez raccorder un aspirateur de poussières.

a) **Sécurisez la pièce à usiner.** Une pièce à usiner fixée avec des dispositifs de serrage ou un étau est maintenue plus sûrement qu'avec votre main.
b) **N'utilisez l'outil électrique que pour un ponçage à sec. N'arasez pas des matériaux humides.** L'introduction d'eau dans l'outil électrique augmente le risque d'électrocution.
c) **Évitez la surchauffe de la pièce à poncer et de la ponceuse.** Il y a risque d'incendie.
a) **La pièce à usiner chauffe pendant le ponçage. Ne pas touchez à l'endroit travaillé, laissez refroidir.** Risque de brûlures. Ne pas utilisez de produit de refroidissement ou assimilés.
d) **Pensez à toujours vider le récipient à poussières avant d'interrompre le travail.** Dans des conditions défavorables, il existe un risque d'inflammation spontanée de la poussière dans le sac à poussière, dans le micro-filtre et dans le sac en papier (ou sac à filtre, resp. filtre de l'aspirateur). Il existe un danger particulier lorsque la poussière de ponçage se mélange avec des résidus de vernis, de polyuréthane ou d'autres substances chimiques et lorsque la pièce à poncer a chauffé pendant de longs travaux.
Vérifiez également dans le mode d'emploi de votre aspirateur si celui-ci est adapté à l'aspiration de copeaux.
e) Raccordez l'appareil à une prise protégée par un disjoncteur différentiel (disjoncteur FI) réagissant dès que l'intensité dépasse 30 mA.
f) **Si le câble d'alimentation de l'outil est endommagé, il doit être remplacé par un câble spécialement préparé disponible auprès du service après vente.**

Autres risques

Même si vous utilisez cet outil électrique de manière conforme, il existe malgré tout d'autres risques. Les dangers suivants peuvent se produire en fonction de la méthode de construction et du modèle de cet outil électrique :

a) Dégâts aux poumons, si aucune protection respiratoire appropriée n'est portée ;
b) Coupures
c) Dommages affectant l'ouïe si aucune protection d'ouïe appropriée n'est portée.
d) Blessures aux yeux, si aucune protection des yeux appropriée n'est portée.
e) Ennuis de santé engendrés par les vibrations affectant les bras et les mains si l'appareil est utilisé pendant une longue période ou s'il n'est pas employé de manière conforme ou correctement entretenu.

Avertissement ! Pendant son fonctionnement, cet outil électrique génère un champ électromagnétique. Ce champ peut dans certaines circonstances nuire aux implants médicaux actifs ou passifs. Pour réduire les risques de blessures graves voire mortelles, nous recommandons aux personnes porteuses d'implants médicaux de consulter leur médecin, ainsi que le fabricant de leur implant médical avant d'utiliser la machine.

Instructions de montage

Avant tout travail sur l'appareil, il est indispensable de débrancher la prise de courant (mise hors circuit). Danger de choc électrique.

Monter/changer la plaque à poncer

L'appareil est fourni avec la plaque à ponceuse vibrante (A 12) pré montée.

B

Retirer la plaque à poncer pré montée :

1. Retirez les 4 vis à tête cruciforme (22).
2. Retirer la plaque à poncer pré montée.

Positionner la plaque de fixation :

3. Positionnez la plaque de fixation mobile (23) sur l'appareil :
   Les deux alésages taraudés (24) de la plaque de fixation doivent être alignés sur les repères (25) sur l'appareil.
4. Vérifiez le positionnement correct de la bague en feutre (26).

Monter la plaque à poncer excentrique :

5. Posez la plaque à poncer excentrique souhaitée (17) sur la plaque de fixation (23).
6. Vissez la plaque à poncer à l'aide des 4 vis à tête cruciforme (22).
7. Vérifiez que la plaque à poncer est bien fixée.

Monter la plaque à ponceuse vibrante et la plaque à ponceuse triangulaire :

5. Insérez les 4 taquets en caoutchouc (27) avec le bec de blocage (27a) dans les 4 encoches de la plaque à poncer (18/ A 12).
6. Posez la plaque à poncer souhaitée (18/ A 12) sur la plaque de fixation (23).
   Les taquets en caoutchouc (27) correspondent aux encoches sur l'appareil. Il n'y a qu'une seule position possible.
7. Vissez la plaque à poncer à l'aide des 4 vis à tête cruciforme (22).
8. Vérifiez que la plaque à poncer est bien fixée.

Positionner/retirer la feuille abrasive

Nettoyez la plaque de ponçage avant de positionner la feuille abrasive.

Avec l'utilisation de feuilles abrasives sans perforation, l'aspiration des poussières n'est pas possible.

N'utilisez que des feuilles abrasives à la dimension adaptée. Les feuilles abrasives qui dépassent du plateau abrasif peuvent créer des blessures, causer le blocage ou la déchirure des feuilles abrasives.

Feuille abrasive avec fixation velcro

Les plaques à poncer sont équipées d'un tissu adhésif qui permet une mise en place rapide des feuilles abrasives.

C

Placer la feuille abrasive :

1. Appuyez la feuille abrasive souhaitée (19/ A 20/ A 21) uniformément sur la plaque à poncer (12/ A 17/ A 18). Veillez à ce que les trous dans la feuille abrasive recouvrent uniformément les ouvertures de la plaque à poncer.

Retirer la feuille abrasive :

2. Détachez la feuille abrasive (19/ A 20/ A 21) de la plaque à poncer (12/ A 17/ A 18).

Feuille abrasive sans fixation velcro

La plaque à ponceuse vibrante (12) est équipée de barres de serrage (13) pour tendre les feuilles abrasives sans fixation velcro (feuilles abrasives non fournies).

D

Coincer la feuille abrasive :

1. Ouvrez les deux leviers de tension (14) sur la plaque à ponceuse vibrante (12).
2. Poussez une extrémité de la feuille abrasive sous la barre de serrage (13).
3. Maintenez la feuille abrasive en bloquant le levier de serrage (14).
4. Tendez la feuille abrasive en la passant au-dessus de la plaque à ponceuse vibrante (12). Maintenez l'autre extrémité de la feuille abrasive.

Retirer la feuille abrasive :

5. Ouvrez les deux leviers de tension (14) et retirez la feuille abrasive.

Raccorder, retirer et vider le bac à poussières

E

Raccorder le bac à poussières :

1. Assurez-vous, avant le raccordement, que le bac à poussières (10) est bien fermé.
2. Poussez le bac à poussières (10) jusqu'à la butée sur le raccord de l'aspiration des poussières (6). Les deux becs (6a) sur le raccord (6) s'adaptent dans les deux rainures (10a) sur le bac à poussières (10).

Retirer le bac à poussières :

3. Appuyez sur le bouton de déblocage (7) et retirez le bac à poussières (10).

Vider le bac à poussières :

4. Tirez sur la languette (9) et retirez le couvercle du bac à poussières (8).
5. Pour vider, tapoter le bac à poussières (10).
6. Refermez le bac à poussières (10).

Videz le bac à poussières en temps utiles afin de garantir une performance d'aspiration optimale.

Raccorder/retirer l'aspiration externe des poussières

F

Raccorder l'aspiration externe des poussières :

1. Poussez l'adaptateur sur l'aspiration externe des poussières (11) jusqu'à la butée dans le raccord de l'aspiration des poussières (6).
2. Raccordez le flexible d'aspiration d'un aspirateur (non fourni) sur l'adaptateur de l'aspiration externe des poussières (11).

Retirer l'aspiration externe des poussières

3. Retirez le flexible d'aspiration de l'adaptateur sur l'aspiration externe des poussières (11).
4. Retirez l'adaptateur de l'aspiration externe des poussières (11).

Vous pouvez le cas échéant raccorder le tuyau d'un aspirateur directement et sans adaptateur à l'appareil.

Opération

Mise en marche/arrêt

Veillez à ce que la tension du réseau de connexion corresponde à celle indiquée sur la plaque signalétique de l'appareil.

Branchez la machine au secteur.

G

1. Pour la mise en marche, poussez l'interrupteur marche/arrêt (3) dans la position „**I**", et l'appareil se met en marche.
2. Pour la mise à l'arrêt, poussez l'interrupteur marche/arrêt (3) dans la position „**O**", et l'appareil se met à l'arrêt.

Régler le nombre de vibrations

Le nombre de vibrations nécessaire dépend de la matière à traiter et peut être déterminé par un essai pratique.

G

Pour réguler le nombre de vibrations, actionnez le régulateur du nombre de vibrations (1) :

1 nombre de vibrations le plus faible

MAX nombre de vibrations maximal.

Indications de travail

Lors des travaux avec l'outil, portez des vêtements appropriés et un équipement de protection adapté.
Assurez-vous avant chaque utilisation que l'outil est opérationnel.
Un équipement de protection individuelle et un outil opérationnel réduisent le risque de blessures et d'accidents.

Avant tout travail sur l'appareil, il est indispensable de débrancher la prise de courant (mise hors circuit). Danger de choc électrique.

Ponçage

- Amenez l'outil en marche sur la pièce à usiner.
- Soulevez la plaque à poncer après l'intervention avant d'éteindre l'appareil.
- Positionnez toujours le câble vers l'arrière de l'appareil.
- Nettoyez la plaque de ponçage avant de positionner la feuille abrasive.
- Pour obtenir des bons résultats de ponçage, ne travaillez qu'avec des feuilles abrasives intactes.
- Exercez une faible pression uniforme et une poussée uniforme. Cela vous permet de ménager l'outil et la feuille abrasive.
- Poncer les coins et les bords avec la pointe ou le bord latéral de la feuille abrasive.
- Ne poncez pas plusieurs matériaux avec la même feuille abrasive (p.ex. le métal et ensuite le bois).
- Videz le bac à poussières ou l'aspirateur en temps utiles afin de garantir une performance d'aspiration optimale.

Choix de la feuille abrasive

Avec l'utilisation de feuilles abrasives sans perforation, l'aspiration des poussières n'est pas possible.

Grain P	Utilisation
P 60	pour un premier ponçage de surfaces en bois bruts
P 80 P 120	pour le prépolissage
P 240	pour un ponçage fin de surfaces vernis et avec apprêt

Choix de la plaque à poncer

Plaque à ponceuse vibrante :
- Pour le ponçage de grandes surfaces ou le traitement des coins, des bords et des arrondis extérieurs.

Plaque à ponceuse triangulaire :
- Pour le traitement des surfaces, des coins et des endroits difficiles d'accès.

Plaque à poncer excentrique :
- Pour le ponçage fin de surfaces et le traitement des arrondis intérieurs.

Nettoyage/Entretien

Débranchez la fiche de la prise avant tout réglage, maintenance ou réparation.

Faites exécuter les travaux d'entretien et de réparation qui ne sont pas mentionnés dans cette notice par notre Centre de services. Utilisez exclusivement des pièces d'origine!

Exécutez à intervalles réguliers les travaux de nettoyage et les opérations de maintenance décrits ci-dessous. Vous bénéficierez ainsi d'une utilisation longue et sûre de votre appareil.

Nettoyage

L'appareil ne doit pas être aspergé avec de l'eau ou immergé dans l'eau. Il existe un danger de décharge électrique !

- Conservez propres les fentes de ventilation, le boîtier moteur et les poignées de l'appareil. Pour ce faire, utilisez un chiffon humide ou une brosse. N'utilisez aucun produit de nettoyage ou solvant. Vous pourriez endommager irréparablement l'appareil.
- Nettoyez la feuille abrasive avec l'aspirateur ou tapotez-la.

Nettoyer/remplacer le dispositif de filtration du bac à poussières

Contrôlez l'encrassement du dispositif de filtration une à deux fois par an.

H

Retirer le dispositif de filtration :

1. Tirez sur la languette (9) et retirez le couvercle du bac à poussières (8) (cf. « Raccorder, retirer et vider le bac à poussières »).
2. Retirez le cadre de support (28) sur le couvercle du bac à poussières (8) et retirez le dispositif de filtration (29).
3. Nettoyez le dispositif de filtration (29) à l'eau tiède et avec du savon et laissez-le sécher. Effectuez le remplacement d'un dispositif de filtration très encrassé ou endommagé (cf. « Pièces de rechange/accessoires »).

Insérer le dispositif de filtration :

4. Insérez le dispositif de filtration (29) et le cadre de support (28) dans le couvercle du bac à poussières (8).
5. Verrouillez le bac à poussières (10).

Rangement

- Rangez l'appareil à un endroit sec et protégé de la poussière et surtout hors de la portée des enfants.
- Vider le bac à poussières avant de stocker l'appareil (cf. « Raccorder, retirer et vider le bac à poussières »).

Elimination/Protection de l'environnement

Respectez la réglementation relative à la protection de l'environnement (recyclage) pour l'élimination de l'appareil, des accessoires et de l'emballage.

Les machines n'ont pas leur place dans les ordures ménagères.

- Portez l'appareil à un point de recyclage.
- Nous exécutons gratuitement l'élimination des déchets de vos appareils renvoyés défectueux.

Pièces de rechange/Accessoires

Vous obtiendrez des pièces de rechange et des accessoires à l'adresse www.grizzly-service.eu

Si vous ne disposez d'aucun accès Internet, veuillez téléphoner au centre de SAV (voir « Service-Center » page 33). Veuillez tenir prêts les numéros de commande indiqués ci-dessous.

Position Notice d'utilisation	Position Vue éclatée	Désignation	N° de commande
A 8/10	44-46	Bac à poussières	91104519
A 11	36	Adaptateur pour l'aspiration externe des poussières	91104222
A 12	10-16	Plaque à ponceuse vibrante	91104512
A 17	41	Plaque à poncer excentrique	91104516
A 18	40/42	Plaque à ponceuse triangulaire	91104515
A 19		2 feuilles abrasives pour plaque à ponceuse vibrante (grain P 80 / P 240)	30211084
A 20		2 feuilles abrasives pour plaque à poncer excentrique (grain P 80 / P 240)	30211083
A 21		2 feuilles abrasives pour plaque à ponceuse triangulaire (grain P 80 / P 240)	30211082
B 26	39	Bague en feutre	91104514
B 27		4 taquets en caoutchouc	91104518
H 29	33	Dispositif de filtration	91104517
	2	Roue de ventilateur	91104511

Dépannage

Problème	Cause possible	Dépannage
L'appareil ne démarre pas	Absence de tension de réseau Les fusibles fonctionnent.	Contrôler le prise de courant, le cordon secteur, le câble, la fiche de contact, et le cas échéant, faire faire les réparations par un électricien, contrôler les fusibles.
	Interrupteur Marche/Arrêt (A 3) défectueux	Réparation par le service après-vente
	Défaut du moteur	
L'outil fonctionne avec des interruptions	Mauvais contact interne	Réparation par le service après-vente
	Interrupteur Marche/Arrêt (A 3) défectueux	
La plaque à poncer ne réagit pas, bien que le moteur soit allumé	Plaque à poncer (A 12/17/18) pas correctement montée	Monter correctement la plaque à poncer (cf. « Montage »)
Le moteur ralentit et s'arrête	L'appareil est surchargé par la pièce à travailler	Réduisez la pression sur l'aiguisoir
		La pièce de travail est inappropriée
Mauvais rendement de ponçage	La feuille abrasive ou la plaque à poncer (A 12/17/18) est inappropriée pour la pièce à usiner	Insérer une feuille abrasive ou une plaque à poncer adaptée (cf. « Montage »)
	Feuille abrasive usée	Insérer une nouvelle feuille abrasive (cf « Montage »)
	Mauvaise vitesse	Adapter le nombre de vibrations (cf « Utilisation »)
La feuille abrasive s'use rapidement	Feuille abrasive inadaptée pour la pièce à usiner	Insérer une feuille abrasive adaptée (cf. « Montage »)
	Trop de pression	Réduire la pression
	Vitesse trop élevée	Adapter le nombre de vibrations (cf « Utilisation »)

Garantie

Chère cliente, cher client,
Ce produit bénéficie d'une garantie de 3 ans, valable à compter de la date d'achat. En cas de manques constatés sur ce produit, vous disposez des droits légaux contre le vendeur du produit. Ces droits légaux ne sont pas limités par notre garantie présentée par la suite.

Conditions de garantie

Le délai de garantie débute avec la date d'achat. Veuillez conserver soigneusement le ticket de caisse original. En effet, ce document vous sera réclamé comme preuve d'achat.
Si un défaut de matériel ou un défaut de fabrication se présente au cours des trois ans suivant la date d'achat de ce produit, nous réparons gratuitement ou remplaçons ce produit - selon notre choix. Cette garantie suppose que l'appareil défectueux et le justificatif d'achat (ticket de caisse) nous soient présentés durant cette période de trois ans et que la nature du manque et la manière dont celui-ci est apparu soient explicités par écrit dans un bref courrier. Si le défaut est couvert par notre garantie, le produit vous sera retourné, réparé ou remplacé par un neuf. Aucune nouvelle période de garantie ne débute à la date de la réparation ou de l'échange du produit.

Durée de garantie et demande légale en dommages-intérêts

La durée de garantie n'est pas prolongée par la garantie. Ce point s'applique aussi aux pièces remplacées et réparées. Les dommages et les manques éventuellement constatés dès l'achat doivent immédiatement être signalés après le déballage. A l'expiration du délai de garantie les réparations occasionnelles sont à la charge de l'acheteur.

Volume de la garantie

L'appareil a été fabriqué avec soin, selon de sévères directives de qualité et il a été entièrement contrôlé avant la livraison.

La garantie s'applique aux défauts de matériel ou aux défauts de fabrication. Cette garantie ne s'étend pas aux parties du produit qui sont exposées à une usure normale et peuvent être donc considérées comme des pièces d'usure (par exemple le filtre ou des inserts) ou pour des dommages affectant les parties fragiles (par exemple les commutateurs, l'accumulateur ou les parties qui sont en verre).
Cette garantie prend fin si le produit endommagé n'a pas été utilisé ou entretenu d'une façon conforme. Pour une utilisation appropriée du produit, il faut impérativement respecter toutes les instructions citées dans le manuel de l'opérateur. Les actions et les domaines d'utilisation déconseillés dans la notice d'utilisation ou vis-à-vis desquels une mise en garde est émise, doivent absolument être évités.

Marche à suivre dans le cas de garantie

Pour garantir un traitement rapide de votre demande, veuillez suivre les instructions suivantes :

- Tenez vous prêt à présenter, sur demande, le ticket de caisse et le numéro d'article (IAN 304370) comme preuve d'achat.
- Vous trouverez le numéro d'article sur la plaque signalétique.
- Si des pannes de fonctionnement ou d'autres manques apparaissent, prenez d'abord contact, par **téléphone** ou par **e-Mail**, avec le service après-vente dont les coordonnées sont indiquées ci-dessous. Vous recevrez alors des

renseignements supplémentaires sur le déroulement de votre réclamation.

- En cas de produit défectueux vous pouvez, après contact avec notre service clients, envoyer le produit, franco de port à l'adresse de service après-vente indiquée, accompagné du justificatif d'achat (ticket de caisse) et en indiquant quelle est la nature du défaut et quand celui-ci s'est produit. Pour éviter des problèmes d'acceptation et des frais supplémentaires, utilisez absolument seulement l'adresse qui vous est donnée. Assurez-vous que l'expédition ne se fait pas en port dû, comme marchandises encombrantes, envoi express ou autre taxe spéciale. Veuillez renvoyer l'appareil, y compris tous les accessoires livrés lors de l'achat et prenez toute mesure pour avoir un emballage de transport suffisamment sûr.

Service Réparations

Vous pouvez, contre paiement, faire exécuter par notre service, des réparations **qui ne font pas partie de la garantie**. Nous vous enverrons volontiers un devis estimatif.
Nous ne pouvons traiter que des appareils qui ont été correctement emballés et qui ont envoyés suffisamment affranchis.
Attention: veuillez renvoyer à notre agence de service votre appareil nettoyé et avec une note indiquant le défaut constaté.
Les appareils envoyés en port dû - comme marchandises encombrantes, en envoi express ou avec toute autre taxe spéciale ne seront pas acceptés. Nous exécutons gratuitement la mise aux déchets de vos appareils défectueux renvoyés.

Service-Center

FR **Service France**
Tel.: 0800 919270
E-Mail: grizzly@lidl.fr
IAN 304370

BE **Service Belgique**
Tel.: 070 270 171
(0,15 EUR/Min.)
E-Mail: grizzly@lidl.be
IAN 304370

Importateur

Veuillez noter que l'adresse suivante n'est pas une adresse de service après-vente. Contactez d'abord le service après-vente cité plus haut.

Grizzly Tools GmbH & Co. KG
Stockstädter Straße 20
63762 Großostheim
Deutschland
www.grizzly-service.eu

Inhoud

Inleiding 34
Gebruik 34
Algemene beschrijving 35
Omvang van de levering 35
Overzicht..... 35
Technische gegevens 35
Veiligheidsvoorschriften 36
Symbolen en pictogrammen 36
Algemene veiligheidsinstructies voor elektrisch gereedschap 37
Verdere veiligheidsmaatregelen 39
Restrisico's..... 40
Montage 40
Schuurschijf monteren/vervangen 41
Schuurpapierblad aanbrengen/ verwijderen 41
Stofdoos aansluiten/afnemen/ledigen... 42
Externe stofafzuiging aansluiten/ afnemen 42
Bediening 43
In-/uitschakelen 43
Toerental instellen..... 43
Werkinstructies 43
Schuren 43
Keuze van het schuurpapierblad 43
Selectie van de schuurschijf 44
Reiniging en onderhoud 44
Reiniging 44
Filtersysteem van de stofdoos reinigen/vervangen 44
Bewaren 44
Afvalverwerking en milieubescherming 45
Reserveonderdelen/Accessoires .. 45
Foutopsporing..... 46
Garantie 47
Reparatieservice 48
Service-Center..... 48
Importeur 48
Vertaling van de originele CE-conformiteitsverklaring 67
Explosietekening..... 69

Inleiding

Hartelijk gefeliciteerd met de aankoop van uw nieuw apparaat. Daarmee hebt u voor een hoogwaardig apparaat gekozen.
Dit apparaat werd tijdens de productie op kwaliteit gecontroleerd en aan een eindcontrole onderworpen. De functionaliteit van uw apparaat is bijgevolg verzekerd.

De gebruiksaanwijzing vormt een bestanddeel van dit apparaat. Ze omvat belangrijke aanwijzingen voor veiligheid, gebruik en afvalverwijdering. Maak u vóór het gebruik van het apparaat met alle bedienings- en veiligheidsinstructies vertrouwd. Gebruik het apparaat uitsluitend zoals beschreven en voor de aangegeven toepassingsgebieden. Bewaar de handleiding goed en overhandig alle documenten bij het doorgeven van het apparaat mee aan derden.

Gebruik

De 3-in-1-multifunctionele schuurmachine is bedoeld voor het droog schuren van hout, metaal, kunststof, gips en geverfde oppervlakken.
Het apparaat is flexibel en geschikt voor vlakslijpen en slijpen van hoeken, kanten en moeilijk bereikbare plaatsen. Dit apparaat is niet geschikt voor commercieel gebruik.
Het apparaat is bedoeld voor gebruik door volwassenen. Jongeren boven 16 jaar mogen het apparaat enkel onder toezicht gebruiken. De fabrikant is niet aansprakelijk voor schade die door onreglementair gebruik of verkeerde bediening werd veroorzaakt.

Elk ander gebruik, dat in deze gebruiksaanwijzing niet uitdrukkelijk wordt vermeld, kan schade aan de machine veroorzaken en een ernstig gevaar voor de gebruiker betekenen.

Algemene beschrijving

De afbeeldingen vindt u op de voorste en achterste uitklapbare bladzijde.

Omvang van de levering

Pak het apparaat uit en controleer, of de inhoud volledig is. Org voor een reglementair voorgeschreven afvalverwijdering van het verpakkingsmateriaal.

- Motoreenheid schuurmachine
- Driehoekige schuurplaat
- Excentrische schuurschijf
- Orbitale schuurschijf
- Schuurbladen
  (Korrelgrootte P 80 / P 240)
  - 2x voor driehoekige schuurplaat
  - 2x voor excentrische schuurschijf
  - 2x voor orbitale schuurschijf
- Stofdoos
- Adapter voor externe stofafzuiging
- 4 reserve-kruiskopschroeven
- 4 reserve-rubber stiften
- Koffer
- Gebruiksaanwijzing

Overzicht

A

1 Toerentalregelaar
2 Ventilatieopeningen
3 Aan/uit schakelaar
4 Greep
5 Elektrisch snoer
6 Aansluiting voor de stofafzuiging
7 Ontgrendeltoets stofdoos
8 Stofdoosdeksel
9 Lip voor het openen van de stofdoos
10 Stofdoos
11 Adapter voor externe stofafzuiging
12 Orbitale schuurschijf
13 Klembalk voor het inspannen schuurpapier
14 Spanhendel voor het inspannen schuurpapier
15 Motoreenheid schuurmachine
16 Koffer
17 Excentrische schuurschijf
18 Driehoekige schuurplaat
19 2 schuurbladen voor orbitale schuurschijf
20 2 schuurbladen voor excentrische schuurschijf
21 2 schuurbladen voor driehoekige schuurplaat

B

22 4 kruiskopschroeven voor de montage van de schuurschijf
23 Beweeglijke bevestigingsplaat
24 Schroefdraadboring
25 Markering
26 Viltring
27 4 rubber stiften

H

28 Montageframe voor filtersysteem
29 Stofdoos filtersysteem

Technische gegevens

3-in-1-multifunctionele schuurmachine ..... PMFS 200 B2

Netspanning (U) ..... 230-240 V~, 50 Hz
Prestatievermogen (P).....200 W
Toeren bij niet-belasting
(n_0).....7000-12000 min^{-1}
Trillingsgetal (n).....14000-24000 min^{-1}

Gewicht (zonder schuurschijf en stofdoos) ..... 1,38 kg
Beschermniveau ..... ⧈ II
Beschermingsklasse IP20
Geluidsdrukniveau (L_{pA}) ..... 79 dB(A); K_{pA} = 3 dB
Geluidssterkte (L_{WA}) ... 90 dB(A); K_{WA} = 3 dB
Vibratie (a_h) ..... 13,7 m/s²; K_h = 1,5 m/s²

De aangegeven trillingemissiewaarde werd volgens een genormaliseerd testmethode gemeten en kan ter vergelijking van een stuk elektrisch gereedschap met een ander gebruikt worden.
De aangegeven trillingemissiewaarde kan ook voor een inleidende inschatting van de blootstelling benut worden.

Waarschuwing:
Afhankelijk van de manier, waarop het elektrische gereedschap gebruikt wordt, kan de trilingemissiewaarde tijdens het effectieve gebruik van het elektrische gereedschap van de aangegeven waarde verschillen.
Probeer de belasting door trillingen zo gering mogelijk te houden. Voorbeeldmaatregelen voor de reductie van trillingsbelasting zijn het dragen van handschoenen bij het gebruik van het gereedschap en de beperking van de werktijd. Daarbij moeten alle delen van de bedrijfscyclus in acht worden genomen (bij voorbeeld tijden, waarop het elektrische werktuig is uitgeschakeld en tijden waarin het weliswaar is ingeschakeld, maar zonder belasting draait).

Veiligheidsvoorschriften

Deze paragraaf behandelt de fundamentele veiligheidsvoorschriften bij het werk met het apparaat.

Symbolen en pictogrammen

Symbolen in de gebruiksaanwijzing

Gevaarsymbool met informatie over de preventie van personen- of zaakschade.

Waarschuwingsbord met informatie voor het voorkomen van letsels door elektrische schok.

Gebodsteken (in plaats van het uitroepingsteken wordt het gebod toegelicht) met informatie over de preventie van schade.

Aanduidingsteken met informatie over hoe u het apparaat beter kunt gebruiken.

Symbolen op het apparaat

Let op!

Verwondingsgevaar door roterend werktuig! Houd de handen uit de buurt van het apparaat.

Verwondingsgevaar door roterend werktuig! Houd de handen uit de buurt van het apparaat.

Gebruiksaanwijzing raadplegen.

Draag een gehoorbescherming.

Draag oogbescherming.

Draag een ademhalingsbescherming.

Draag tegen snijdwonden beschermende handschoenen.

Beschermniveau II (Dubbele isolatie)

Elektrische apparatuur horen niet bij huishoudelijk afval thuis.

Algemene veiligheidsinstructies voor elektrisch gereedschap

WAARSCHUWING! Lees alle veiligheidsinstructies en aanwijzingen. Verzuim bij de naleving van de veiligheidsinstructies en aanwijzingen kan een elektrische schok, brand en/of ernstige verwondingen veroorzaken.

Bewaar alle veiligheidsinstructies en aanwijzing voor de toekomst. Het in de veiligheidsinstructies gebruikte begrip „Elektrisch gereedschap" heeft betrekking op elektrisch gereedschap met netvoeding (met netsnoer) en op elektrisch gereedschap met batterijvoeding (zonder netsnoer).

1) VEILIGHEID OP DE WERKPLAATS

a) **Houd uw werkruimte netjes en goed verlicht.** Wanorde of onverlichte werkomgevingen kunnen tot ongevallen leiden.

b) **Werk met het elektrische gereedschap niet in een explosieve omgeving, waarin er zich brandbare vloeistoffen, gassen of stoffen bevinden.** Elektrisch gereedschap produceert vonken, die het stof of de dampen kunnen doen ontsteken.

c) **Houd kinderen en andere personen tijdens het gebruik van het elektrische gereedschap op een veilige afstand.** In geval van afleiding kunt u de controle over het apparaat verliezen.

2) ELEKTRISCHE VEILIGHEID

a) **De aansluitstekker van het elektrische gereedschap moet in het stopcontact passen. De stekker mag op geen enkele manier veranderd worden. Gebruik geen adapterstekkers samen met geaard elektrisch gereedschap.** Ongewijzigde stekkers en passende stopcontacten doen het risico voor een elektrische schok afnemen.

b) **Vermijd lichamelijk contact met geaarde oppervlakken, zoals van buizen, verwarmingsinstallaties, fornuizen en koelkasten.** Er bestaat een verhoogd risico door een elektrische schok als uw lichaam geaard is.

c) **Houd elektrisch gereedschap op een veilige afstand tot regen of nattigheid.** Het binnendringen van water in elektrisch gereedschap doet het risico voor een elektrische schok toenemen.

d) **Gebruik het snoer niet voor een ander doeleinde om het elektrische gereedschap te dragen, op te hangen of om de stekker uit het stopcontact te trekken. Houd het snoer op een veilige afstand tot hitte, olie, scherpe kanten of bewegende apparaatonderdelen.** Beschadigde of verstrikt geraakte snoeren doen het risico voor een elektrische schok toenemen.

e) **Als u met elektrisch gereedschap in de open lucht werkt, maakt u enkel gebruik van verlengsnoeren, die ook voor buiten geschikt zijn.** Het gebruik van een voor buiten geschikt verlengsnoer doet het risico voor een elektrische schok afnemen.

f) **Als de werking van het elektrische gereedschap in een vochtige omgeving niet te vermijden is, maakt u gebruik van een aardlekschakelaar met een uitschakelstroom van 30 mA of minder.** Het gebruik van een aardlekschakelaar doet het risico voor een elektrische schok afnemen.

3) VEILIGHEID VAN PERSONEN

a) **Wees aandachtig, let erop wat u doet en ga verstandig aan het werk met elektrisch gereedschap. Gebruik geen elektrisch gereedschap als u moe bent of onder de invloed van drugs, alcohol of medicijnen staat.** Een moment van onoplettendheid bij het gebruik van het elektrische gereedschap kan tot ernstige verwondingen leiden.

b) **Draag persoonlijke beschermingsuitrusting en altijd een beschermbril.** Het dragen van een persoonlijke beschermingsuitrusting, zoals stofmasker, slipvrije veiligheidsschoenen, beschermende helm of gehoorbescherming, al naargelang de aard en de toepassing van het elektrische gereedschap, doet het risico voor verwondingen afnemen.

c) **Vermijd een onopzettelijke ingebruikname. Vergewis u dat het elektrische gereedschap uitgeschakeld is voordat u het op de stroomvoorziening en/of de accu aansluit, het opneemt of draagt.** Als u bij het dragen van het elektrische gereedschap uw vinger aan de schakelaar hebt of het apparaat ingeschakeld p de stroomvoorziening aansluit, kan dit tot ongevallen leiden.

d) **Verwijder instelgereedschap of schroefsleutel voordat u het elektrische gereedschap inschakelt.** Gereedschap of een sleutel, die zich in een draaiend apparaatonderdeel bevindt, kan tot verwondingen leiden.

e) **Vermijd een abnormale lichaamshouding. Zorg voor een veilige stand en houd te allen tijde uw evenwicht.** Daardoor kunt u het elektrische gereedschap in onverwachte situaties beter controleren.

f) **Draag geschikte kledij. Draag geen ruimzittende kleding of sieraden. Houd haar, kledij en handschoenen op een veilige afstand tot bewegende onderdelen.** Loszittende kledij, sieraden of lang haar kan/kunnen door bewegende onderdelen vastgegrepen worden.

g) **Als er stofafzuig- en –opvanginrichtingen gemonteerd kunnen worden, vergewist u zich dat deze aangesloten zijn en correct gebruikt worden.** Gebruik van een stofafzuiginrichting kan gevaren door stof doen afnemen.

4) GEBRUIK EN BEHANDELING VAN HET ELEKTRISCHE GEREEDSCHAP

a) **Overbelast het apparaat niet. Gebruik voor uw werk het daarvoor bestemde elektrische gereedschap.** Met het passende elektrische gereedschap werkt u beter en veiliger in het aangegeven vermogensgebied.

b) **Gebruik geen elektrisch gereedschap, waarvan de schakelaar**

defect is. Elektrisch gereedschap, dat niet meer in- of uitgeschakeld kan worden, is gevaarlijk en moet gerepareerd worden.

c) **Trek de stekker uit het stopcontact en/of verwijder de accu voordat u apparaatinstellingen doorvoert. Toebehoren wisselen of het apparaat wegleggen.** Deze voorzorgsmaatregel voorkomt een onopzettelijke start van het elektrische gereedschap.

d) **Bewaar ongebruikt elektrisch gereedschap buiten het bereik van kinderen. Laat personen het apparaat niet gebruiken, die daarmee niet vertrouwd zijn of deze aanwijzingen niet gelezen hebben.** Elektrisch gereedschap is gevaarlijk als het door onervaren personen gebruikt wordt.

e) **Verzorg elektrisch gereedschap met zorg. Controleer, of beweegbare onderdelen foutloos functioneren en niet klemmen, of er onderdelen gebroken of zodanig beschadigd zijn, dat de werking van het elektrische gereedschap in negatieve zin beïnvloed wordt.** Laat beschadigde onderdelen vóór het gebruik van het apparaat repareren. Tal van ongevallen hebben hun oorzaak in slecht onderhouden elektrisch gereedschap.

f) **Houd snijd-/snoeigereedschap scherp en netjes.** Zorgvuldig onderhouden snijd-/snoeigereedschap met scherpe snijdkanten geraken minder gekneld en is gemakkelijker te bedienen.

g) **Gebruik elektrisch gereedschap, toebehoren, gebruiksgereedschap enz. in overeenstemming met deze aanwijzingen. Houd daarbij rekening met de arbeidsomstandigheden en de uit te voeren activiteit.** Het gebruik van elektrisch gereedschap voor andere dan de voorziene toepassingen kan tot gevaarlijke situaties leiden.

h) **Houd het apparaat vast aan de geïsoleerde grijpvlakken als u werkzaamheden uitvoert waarbij het gebruikte werktuig verborgen elektrische leidingen of het eigen elektrische snoer kan raken.** Het contact met een leiding die onder spanning staat, kan ook metalen onderdelen van het apparaat onder spanning zetten en leiden tot elektrocutie.

5) **SERVICE**

Laat uw elektrisch gereedschap uitsluitend door gekwalificeerd, vakkundig geschoold personeel en enkel met originele reserveonderdelen repareren. Daardoor wordt verzekerd dat de veiligheid van het elektrische gereedschap in stand gehouden wordt.

Verdere veiligheidsmaatregelen

⚠ **Waarschuwing! Bij het schuren kan stof ontstaan dat gevaarlijk is voor de gezondheid (bijv. van materialen zoals loodhoudende verven, materiaal dat asbest bevat, metalen of enkele houtsoorten), die voor de gebruiker of personen die zich in de buurt bevinden, een risico kunnen opleveren. Zorg voor een goede ventilatie van de werkplek. Draag steeds een veiligheidsbril, beschermende handschoenen en een stofmasker. Sluit een stofafzuigvoorziening aan.**

a) **Zet het werkstuk veilig vast.** Het is veiliger om het werkstuk met spaninrichtingen of een bankschroef vast te zetten, dan het met de hand vast te houden.
b) **Gebruik het elektrisch gereedschap alleen voor het droog schuren. Schaaf geen vochtige materialen.** Het indringen van water in een elektrisch apparaat verhoogt het risico op een elektrische schok.
c) **Vermijd een oververhitting van het materiaal dat je wilt schuren en de schuurmachine.** Er bestaat brandgevaar.
d) **Het werkstuk wordt heet bij het schuren. De bewerkte plaats niet aanraken, laat het afkoelen.** Er bestaat gevaar voor brandwonden. Gebruik geen koelmiddel of iets dergelijks.
e) **Maak steeds het stofreservoir leeg tijdens een werkpauze.** Schuurstof in de stof zak, microfilter, papieren zak (of in de filterzak of filter van de stofzuiger) kan automatisch in brand vliegen in ongunstige omstandigheden, zoals een vonkenregen bij het schuren van metalen. Een bijzonder risico bestaat wanneer het schuurstof vermengd is met lak-, polyurethaanresten of andere chemische stoffen en het materiaal dat u hebt geschuurd na langdurig werken heet is geworden. Raadpleeg de gebruikershandleiding van uw stofzuiger om te zien of deze voor het opzuigen van schuurspaanders geschikt is.
f) Sluit het apparaat aan op een stopcontact met een aardlekschakelaar (FI-schakelaar) met een gemeten lekstroom van niet meer dan 30 mA.
g) **Als het netsnoer van dit apparaat beschadigd wordt, moet het vervangen worden door een speciaal netsnoer, dat via de fabrikant of via zijn klantenserviceafdeling verkrijgbaar is.**

Restrisico's

Ook als u dit elektrische gereedschap zoals voorgeschreven bedient, blijven er altijd restrisico's bestaan. Volgende gevaren kunnen zich in verband met de constructiewijze en uitvoering van dit elektrische gereedschap voordoen:

a) Schade aan de longen, indien geen geschikt stofmasker wordt gedragen;
b) Snijdwonden
c) Gehoorschade indien er geen geschikte gehoorbescherming gedragen wordt.
d) Schade aan de ogen als geen geschikte oogbescherming wordt gedragen.
e) Schade aan de gezondheid, die van hand-/armtrillingen het gevolg zijn indien het apparaat gedurende een langere periode gebruikt wordt of niet zoals reglementair voorgeschreven beheerd en onderhouden wordt.

Waarschuwing! Dit elektrische gereedschap produceert tijdens de werking een elektromagnetisch veld. Dit veld kan in bepaalde omstandigheden actieve of passieve medische implantaten in negatieve zin beïnvloeden. Om het gevaar voor ernstige of dodelijke verwondingen te verminderen, adviseren wij personen met medische implantaten, hun arts en de fabrikant van het medische implantaat te raadplegen voordat de machine bediend wordt.

Montage

Trek alvorens u aan het apparaat gaat werken de stekker uit het stopkontakt. Gevaar door elektrische schok.

Schuurschijf monteren/ vervangen

Het apparaat wordt geleverd met voorgemonteerde orbitale schuurschijf (A 12).

B

Voorgemonteerde schuurschijven verwijderen:

1. Verwijder de 4 kruiskopschroeven (22).
2. Neem de voorgemonteerde schuurschijf af.

Bevestigingsplaat positioneren:

3. Positioneer de beweeglijke bevestigingsplaat (23) aan het apparaat: twee schroefdraadboringen (24) van de bevestigingsplaat moeten op de markeringen (25) op het apparaat uitgelijnd zijn.
4. Controleer het juist zitten van de viltring (26).

Excentrische schuurschijf monteren:

5. Plaats de gewenste excentrische schuurschijf (17) op de bevestigingsplaat (23).
6. Schroef de schuurschijf vast met de 4 kruiskopschroeven (22).
7. Controleer het vast zitten van de schuurschijf.

Orbitale schuurschijf en driehoekige schuurplaat monteren:

5. Plaats de 4 rubber stiften (27) met de grendelnok (27a) in de 4 uitsparingen in de schuurschijf (A 18/12).
6. Plaats de gewenste schuurschijf (A 18/12) op de bevestigingsplaat (23). De rubber stiften (27) passen in de uitsparingen aan het apparaat. Er is slechts één positie mogelijk.
7. Schroef de schuurschijf vast met de 4 kruiskopschroeven (22).
8. Controleer het vast zitten van de schuurschijf.

Schuurpapierblad aanbrengen/verwijderen

Maak de schuurschijf schoon, alvorens een schuurblad te plaatsen.

Bij gebruik van schuurbladen zonder ponsen is een stofafzuiging niet mogelijk.

Gebruik enkel schuurbladen die qua grootte passen. Schuurbladen die uitsteken op de schuurschijf, kunnen verwondingen veroorzaken en ook leiden tot het blokkeren, scheuren van de schuurbladen of tot een terugslag.

Schuurblad met klittenbevestiging

De schuurplaten zijn uitgerust met klittenstof zodat het schuurpapierblad snel kan worden aangebracht.

C

Schuurpapierblad aanbrengen:

1. Druk het gewenste schuurpapierblad (19/ A 20/ A 21) gelijkmatig op de schuurschijf (12/ A 17/ A 18). Let op de dekkingsgelijkheid van de gaten in het schuurpapierblad met de openingen van de schuurschijf.

Schuurblad verwijderen:

2. Trek het schuurpapierblad (19/ A 20/ A 21) van de schuurschijf (12/ A 17/ A 18) af.

Schuurblad zonder klittenbevestiging

De orbitale schuurschijf (12) is uitgerust met een klemmenblok (13) voor het inspannen van schuurbladen zonder klittenbevestiging (schuurbladen niet in het pakket meegeleverd).

D

Schuurblad inklemmen:

1. Open de beide spanhendels (14) aan de orbitae schuurschijf (12).
2. Schuif een uiteinde van het schuurblad onder het klemmenblok (13).
3. Klem het schuurblad vast, door de spanhendel (14) te vergrendelen.
4. Trek het schuurblad strak via de orbitale schuurschijf (12). Sluit het andere uiteinde van de schuurschijf vast.

Schuurblad verwijderen:

5. Open de beide spanhendels (14) en trek het schuurblad uit.

Stofdoos aansluiten/ afnemen/ledigen

E

Stofdoos aansluiten:

1. Overtuig u vóór aansluiting dat de stofdoos (10) goed gesloten is.
2. Schuif de stofdoos (10) tot aan de aanslag aan op de aansluiting voor de stofafzuiging (6).

De beide nokken (6a) aan de aansluiting voor de stofafzuiging (6) passen in de beide moeren (10a) aan de stofdoos (10).

Stofdoos afnemen:

3. Druk op de ontgrendelknop (7) en trek de stofdoos (10) af.

Stofdoos ledigen:

4. Trek aan de lip (9) en neem het stofdoosdeksel (8) af.
5. Voor het ledigen klopt u de stofdoos (10) uit.
6. Sluit de stofdoos (10) weer.

Leeg de stofdoos in rechte stand om een zo goed mogelijke afzuigprestatie te waarborgen.

Externe stofafzuiging aansluiten/afnemen

F

Externe stofafzuiging aansluiten:

1. Schuif de adapter op de aansluiting voor de stofafzuiging (11) tot aan de aanslag in de aansluiting voor de stofafzuiging (6).
2. Sluit de zuigslang van een stofzuiger (niet in het pakket meegeleverd) aan op de adapter voor de externe stofafzuiging (11).

Externe stofafzuiging afnemen:

3. Trek de zuigslang van de adapter voor externe stofafzuiging (11) af.
4. Trek de adapter voor externe stofafzuiging (11) af.

U kunt de zuigslang van een stofzuiger evt. rechtstreeks en zonder adapter op het apparaat aansluiten.

Bediening

Let erop dat de spanning van de netaansluiting met het typeaanduidingplaatje op het apparaat overeenstemt.

Sluit het apparaat op de netspanning aan.

In-/uitschakelen

G

1. Om het apparaat in te schakelen, schuif de aan/uit schakelaar (3) in de positie **„I“**, het apparaat begint te draaien.
2. Om het apparaat uit te schakelen, schuif de aan/uit schakelaar (3) in de positie **„O“**, het apparaat wordt uitgeschakeld.

Toerental instellen

Het nodige toerental is afhankelijk van het te bewerken materiaal en kan door praktisch proberen bepaald worden.

G

Activeer de toerentalregelaar (1) voor het regelen van het toerental:
1 laagste toerental
MAX maximaal toerental.

Werkinstructies

Draag bij de werkzaamheden met het apparaat geschikte kleding en beschermende uitrusting.
Verzeker u er voor elk gebruik van dat het apparaat in orde is en correct functioneert. Persoonlijke beschermingsuitrusting en een functioneel apparaat verlagen het risico op letsel en ongelukken.

Trek alvorens u aan het apparaat gaat werken de stekker uit het stopkontakt. Gevaar door elektrische schok.

Schuren

- Voer het apparaat ingeschakeld tegen het werkstuk aan.
- Hef de schuurschijf na de bewerking op, vóór u het apparaat uitschakelt.
- Leid het netsnoer steeds naar achteren weg van het apparaat.
- Maak de schuurpapierplaat schoon, alvorens het schuurblad te plaatsen.
- Werk uitsluitend met perfecte schuurpapierbladen zodat goede schuurresultaten worden verkregen.
- Werk met geringe en gelijkmatige persdruk en gelijkmatige verplaatsingssnelheid. Zo spaart u het apparaat en het schuurpapierblad.
- Schuur de hoeken en kanten met de scherpe of zijdelingse kant van het schuurpapierblad.
- Schuur geen verschillende materialen (bijv. metaal en daarna hout) met hetzelfde schuurpapierblad.
- Leeg de stofdoos of stofzuiger in rechte stand om een zo goed mogelijke afzuigprestatie te waarborgen.

Keuze van het schuurpapierblad

Bij gebruik van schuurbladen zonder ponsen is een stofafzuiging niet mogelijk.

Korrelgrootte P	Toepassing
P 60	voor het vooraf schuren van ruwe houten oppervlakken
P 80 P 120	voor het vlakslijpen

Korrelgrootte P	Toepassing
P 240	voor het fijn schuren van oppervlakken die van een grondverf voorzien of gelakt zijn

Selectie van de schuurschijf

Orbitale schuurschijf:
- Voor het schuren van grote vlakken en de bewerking van hoeken, kanten en rondingen aan de buitenkant.

Driehoekige schuurplaat:
- Voor het bewerken van vlakken, kanten, hoeken en moeilijk toegankelijke plaatsen.

Excentrische schuurschijf:
- Voor het fijnschuren van vlakken en bewerking van rondingen binnenin.

Reiniging en onderhoud

Trek vóór iedere instelling, instandhouding of reparatie de netstekker uit.

Laat onderhoudswerkzaamheden die niet in deze handleiding worden beschreven uitvoeren door ons servicecenter. Gebruik enkel originele onderdelen.

Voer de volgende onderhouds- en reinigingswerken regelmatig uit. Dan bent u zeker van een lang en betrouwbaar gebruik.

Reiniging

Het water mag noch met water afgespoten, noch in water gelegd worden. Het gevaar voor een elektrische schok bestaat!

- Houd ventilatiesleuven, motorhuis en handgrepen van het apparaat netjes. Gebruik daarvoor een vochtig doekje of een borstel.
  Gebruik geen reinigings- c.q. oplosmiddelen. U zou het apparaat daarmee onherstelbaar kunnen beschadigen.
- Reinig het schuurblad met een stofzuiger of klop het uit.

Filtersysteem van de stofdoos reinigen/vervangen

Controleer het filtersysteem één tot tweemaal per jaar op vervuiling.

H

Filtersysteem verwijderen:

1. Trek aan de lip (9) en neem het stofdoosdeksel (8) af (zie “Stofdoos aansluiten/afnemen/ledigen”).
2. Trek aan het montageframe (28) aan het stofdoosdeksel (8) af en neem het filtersysteem (29) uit.
3. Was het filtersysteem (29) met lauwwarm water en zeep en laat het drogen.
   Vervang een sterk vervuild of beschadigd filtersysteem door een nieuw exemplaar (zie “Onderdelen/accessoires”).

Filtersysteem inbrengen:

4. Plaats het filtersysteem (29) aan het montageframe (28) in het stofdoosdeksel (8).
5. Sluit de stofdoos (10).

Bewaren

- Bewaar het apparaat in de bijgeleverde mesbescherming droog en buiten het bereik van kinderen.
- Leeg de stofdoos vóór het opbergen van het apparaat (zie “Stofdoos aanlsuiten/afnemen/legen”).

Afvalverwerking en milieubescherming

Breng het apparaat, de toebehoren en de verpakking naar een geschikt recyclagepunt.

Machines horen niet bij huishoudelijk afval thuis.

Geef het apparaat in een recyclagepark af. De gebruikte onderdelen van kunststof en metaal kunnen per categorie gescheiden worden en zodoende gerecycleerd worden. Raadpleeg hiervoor ons servicecenter.
De afvalverwijdering van uw defecte ingezonden apparaten voeren wij gratis door.

Reserveonderdelen/Accessoires

Reserveonderdelen en accessoires verkrijgt u op www.grizzly-service.eu

Indien u geen Internet hebt, neem dan telefonisch contact op met het Service-Center (zie „Service-Center“ pagina 48). Hou de onderstaande bestelnummers klaar.”

Pos. Gebruiks-aanwijzing	Position Explosie-tekening	Benaming	Bestelnummers
A 8/10	44-46	Stofdoos	91104519
A 11	36	Adapter voor externe stofafzuiging	91104222
A 12	10-16	Orbitale schuurschijf	91104512
A 17	41	Excentrische schuurschijf	91104516
A 18	40/42	Driehoekige schuurplaat	91104515
A 19		2 schuurbladen voor orbitale schuurschijf (korrelgrootte P 80 / P 240)	30211084
A 20		2 schuurbladen voor excentrische schuurschijf (korrelgrootte P 80 / P 240)	30211083
A 21		2 schuurbladen voor driehoekige schuurplaat (korrelgrootte P 80 / P 240)	30211082
B 26	39	Viltring	91104514
B 27		4 rubber stiften	91104518
H 29	33	Filtersysteem	91104517
	2	Verluchtingswiel	91104511

Foutopsporing

Probleem	Mogelijke oorzaak	Foutherstel
Apparaat start niet	Spanning ontbreekt Huiszekering wordt aangesproken	Stopcontact, elektrische leiding, stekker controleren, eventueel reparatie door elektricien, huiszekering nagaan.
	Aan-/uitschakelaar (A 3) defect	Reparatie door klantenservice
	Motor defect	
Apparaat werkt met onderbrekingen	Intern loszittend contact	Reparatie door klantenservice
	Aan-/uitschakelaar (A 3) defect	
Schuurplaat beweegt niet, hoewel motor draait	Schuurschijf (A 12/17/18) niet correct gemonteerd	Schuurschijf correkt monteren (zie „Montage“)
Motor wordt trager en blijft staan	Apparaat wordt door werkstuk overbelast	Druk op slijpwerktuig verlagen
		Werkstuk ongeschikt
Slechte slijpprestatie	Schuurpapierblad of schuurschijf (A 12/17/18) voor het te bewerken werkstuk ongeschikt	Geschikt schuurpapierblad of schuurschijf inbrengen (zie “Montage”)
	Schuurpapierblad versleten	Nieuw schuurblad plaatsen (zie "Montage")
	Verkeerde snelheid	Toerental aanpassen (zie “Bediening”)
Schuurblad slijt snel af	Schuurblad is ongeschikt voor het te bewerken werkstuk	Geschikt schuurblad plaatsen (zie "Montage")
	teveel druk uitgeoefend	Druk verlagen
	Snelheid te hoog	Toerental aanpassen (zie “Bediening”)

Garantie

Geachte cliënte, geachte klant,
U krijgt op dit apparaat 3 jaar garantie, te rekenen vanaf de datum van aankoop. Ingeval van gebreken aan dit product heeft u tegenover de verkoper van het product wettelijke rechten. Deze wettelijke rechten worden door onze hierna beschreven garantie niet beperkt.

Garantievoorwaarden

De garantietermijn begint met de datum van aankoop. Gelieve de originele kassabon goed te bewaren. Dit document wordt als bewijs van de aankoop benodigd.
Indien er zich binnen drie jaar, te rekenen vanaf de datum van aankoop van dit product, een materiaal- of fabricagefout voordoet, wordt het product door ons – naar onze keuze – voor u gratis gerepareerd of vervangen. Deze garantievergoeding stelt voorop dat binnen de termijn van drie jaar het defecte apparaat en het bewijs van aankoop (kassabon) voorgelegd en dat schriftelijk kort beschreven wordt, waarin het gebrek bestaat en wanneer het zich voorgedaan heeft.
Als het defect door onze garantie gedekt is, krijgt u het gerepareerde of een nieuw product terug. Met herstelling of uitwisseling van het product begint er geen nieuwe garantieperiode.

Garantieperiode en wettelijke kwaliteitsgarantie

De garantieperiode wordt door de garantievergoeding niet verlengd. Dit geldt ook voor vervangen en gerepareerde onderdelen. Eventueel al bij de aankoop bestaande beschadigingen en gebreken moeten onmiddellijk na het uitpakken gemeld worden. Na het verstrijken van de garantieperiode tot stand komende reparaties worden tegen verplichte betaling van de kosten uitgevoerd.

Omvang van de garantie

Het apparaat werd volgens strikte kwaliteitsrichtlijnen zorgvuldig geproduceerd en vóór aflevering nauwgezet getest.

De garantievergoeding geldt voor materiaal- of fabricagefouten. Deze garantie is niet van toepassing op productonderdelen, die aan een normale slijtage blootgesteld zijn en daarom als aan slijtage onderhevige onderdelen beschouwd kunnen worden (b.v. werktuig, schuurbladen) of op beschadigingen aan breekbare onderdelen (b.v. schakelaars).
Deze garantie valt weg wanneer het product beschadigd, niet oordeelkundig gebruikt of niet onderhouden werd. Voor een vakkundig gebruik van het product dienen alle in de gebruiksaanwijzing vermelde aanwijzingen nauwgezet in acht genomen te worden. Gebruiksdoeleinden en handelingen, die in de gebruiksaanwijzing afgeraden worden of waarvoor gewaarschuwd wordt, dienen onvoorwaardelijk vermeden te worden.
Het product is uitsluitend voor het privé- en niet voor het commerciële gebruik bestemd. Bij een verkeerde of onoordeelkundige behandeling, toepassing van geweld en bij ingrepen, die niet door het door ons geautoriseerde servicefiliaal doorgevoerd werden, valt de garantie weg.

Afhandeling ingeval van garantie

Gelieve aan de volgende aanwijzingen gevolg te geven om een snelle behandeling van uw verzoek te garanderen:

- Gelieve voor alle aanvragen de kassabon en het artikelnummer (IAN 304370) als bewijs van de aankoop klaar te houden.

- Gelieve het artikelnummer uit het typeplaatje, een gravering, op de voorpagina van uw handleiding (onderaan links) of als sticker aan de achter- of onderzijde af te leiden.
- Indien er zich functiefouten of andere gebreken voordien, contacteert u in eerste instantie de hierna vernoemde serviceafdeling **telefonisch** of per **e-mail**. U krijgt dan bijkomende informatie over de afhandeling van uw klacht.
- Een als defect geregistreerd product kunt u, na overleg met onze klantenservice, mits toevoeging van het bewijs van aankoop (kassabon) en de vermelding, waarin het gebrek bestaat en wanneer het zich voorgedaan heeft, voor u franco naar het u medegedeelde serviceadres zenden. Om problemen bij de acceptatie en extra kosten te vermijden, maakt u onvoorwaardelijk uitsluitend gebruik van het adres, dat u medegedeeld wordt. Zorg ervoor dat de verzending niet ongefrankeerd, als volumegoed, per expresse of via een andere speciale verzendingswijze plaatsvindt. Gelieve het apparaat met inbegrip van alle bij de aankoop bijgeleverde accessoires in te zenden en voor een voldoende veilige transportverpakking te zorgen.

Reparatieservice

U kunt reparaties, die niet onder de garantie vallen, tegen berekening door ons servicefiliaal laten doorvoeren. Zij maakt graag voor u een kostenraming op.
Wij kunnen uitsluitend apparaten behandelen, die voldoende verpakt en gefrankeerd ingezonden werden.

Opgelet: Gelieve uw apparaat gereinigd en met een aanwijzing op het defect naar ons servicefiliaal te zenden.
Ongefrankeerd – als volumegoed, per expresse of via een andere speciale verzendingswijze – ingezonden apparaten worden niet geaccepteerd.
De afvalverwerking van uw defecte ingezonden apparaten voeren wij gratis door.

Service-Center

NL **Service Nederland**
Tel.: 0900 0400223
(0,10 EUR/Min.)
E-Mail: grizzly@lidl.nl
IAN 304370

BE **Service België**
Tel.: 070 270 171
(0,15 EUR/Min.)
E-Mail: grizzly@lidl.be
IAN 304370

Importeur

Gelieve in acht te nemen dat het volgende adres geen serviceadres is. Contacteer in eerste instantie het hoger vermelde servicecenter.

Grizzly Tools GmbH & Co. KG
Stockstädter Straße 20
63762 Großostheim
Duitsland
www.grizzly-service.eu

Inhalt

Einleitung 49
Bestimmungsgemäße Verwendung 49
Allgemeine Beschreibung 50
Lieferumfang 50
Übersicht 50
Technische Daten 51
Sicherheitshinweise 51
Symbole und Bildzeichen 51
Allgemeine Sicherheitshinweise für Elektrowerkzeuge 52
Weiterführende Sicherheitshinweise .. 54
Restrisiken 55
Montage 56
Schleifplatte montieren/wechseln 56
Schleifblatt anbringen/entfernen 56
Staubbox anschließen/abnehmen/leeren 57
Externe Staubabsaugung anschließen/abnehmen 58
Bedienung 58
Ein- und Ausschalten 58
Schwingzahl einstellen 58
Arbeitshinweise 58
Schleifen 58
Wahl des Schleifblattes 59
Wahl der Schleifplatte 59
Reinigung/Wartung 59
Reinigung 60
Filtereinlage der Staubbox reinigen/wechseln 60
Lagerung 60
Entsorgung/Umweltschutz 60
Ersatzteile/Zubehör 61
Fehlersuche 62
Garantie 63
Reparatur-Service 64
Service-Center 64
Importeur 64
Original EG-Konformitätserklärung 68
Explosionszeichnung 69

Einleitung

Herzlichen Glückwunsch zum Kauf Ihres neuen Gerätes. Sie haben sich damit für ein hochwertiges Gerät entschieden. Dieses Gerät wurde während der Produktion auf Qualität geprüft und einer Endkontrolle unterzogen. Die Funktionsfähigkeit Ihres Gerätes ist somit sichergestellt.

Die Betriebsanleitung ist Bestandteil dieses Gerätes. Sie enthält wichtige Hinweise für Sicherheit, Gebrauch und Entsorgung. Machen Sie sich vor der Benutzung des Gerätes mit allen Bedien- und Sicherheitshinweisen vertraut. Benutzen Sie das Gerät nur wie beschrieben und für die angegebenen Einsatzbereiche. Bewahren Sie die Betriebsanleitung gut auf und händigen Sie alle Unterlagen bei Weitergabe des Gerätes an Dritte mit aus.

Bestimmungsgemäße Verwendung

Der 3-in-1-Multifunktionsschleifer ist zum trockenen Schleifen von Holz, Metall, Kunststoff, Spachtelmasse sowie lackierten Oberflächen vorgesehen.
Das Gerät ist flexibel einsetzbar und geeignet zum Flächenschleifen sowie zum Schleifen von Ecken, Kanten und schwer zugänglichen Stellen.
Dieses Gerät ist nicht zur gewerblichen Nutzung geeignet.
Das Gerät ist zum Gebrauch durch Erwachsene bestimmt. Jugendliche über 16 Jahre dürfen das Gerät nur unter Aufsicht benutzen.
Der Hersteller haftet nicht für Schäden, die durch bestimmungswidrigen Gebrauch oder falsche Bedienung verursacht wurden.

Jede andere Verwendung, die in dieser Anleitung nicht ausdrücklich zugelassen wird, kann zu Schäden am Gerät führen und eine ernsthafte Gefahr für den Benutzer darstellen.

Allgemeine Beschreibung

Die Abbildung der wichtigsten Funktionsteile finden Sie auf der vorderen und hinteren Ausklappseite.

Lieferumfang

Packen Sie das Gerät aus und kontrollieren Sie, ob es vollständig ist. Entsorgen Sie das Verpackungsmaterial ordnungsgemäß.

- Motoreinheit Multifunktionsschleifer
- Dreieckschleifplatte
- Exzenterschleifplatte
- Schwingschleiferplatte
- Schleifblätter (Körnung P 80 / P 240)
  - 2x für Dreieckschleifplatte
  - 2x für Exzenterschleifplatte
  - 2x für Schwingschleiferplatte
- Staubbox
- Adapter zur externen Staubabsaugung
- 4 Ersatz-Kreuzschlitzschrauben
- 4 Ersatz-Gummistifte
- Koffer
- Betriebsanleitung

Übersicht

A

1 Schwingzahlregler
2 Lüftungsöffnungen
3 Ein-/Ausschalter
4 Griff
5 Netzkabel
6 Anschluss zur Staubabsaugung
7 Entriegelungstaste Staubbox
8 Staubboxdeckel
9 Lasche zum Öffnen der Staubbox
10 Staubbox
11 Adapter zur externen Staubabsaugung
12 Schwingschleiferplatte
13 Klemmleiste zum Einspannen von Schleifpapier
14 Spannhebel zum Einspannen von Schleifpapier
15 Motoreinheit Multifunktionsschleifer
16 Koffer
17 Exzenterschleifplatte
18 Dreieckschleifplatte
19 2 Schleifblätter für Schwingschleiferplatte
20 2 Schleifblätter für Exzenterschleifplatte
21 2 Schleifblätter für Dreieckschleifplatte

B

22 4 Kreuzschlitzschrauben zur Montage der Schleifplatte
23 Bewegliche Befestigungsplatte
24 Gewindebohrung
25 Markierung
26 Filzring
27 4 Gummistifte

H

28 Halterahmen für Filtereinlage
29 Filtereinlage Staubbox

Technische Daten

3-in-1-Multifunktionsschleifer .. PMFS 200 B2

Nenneingangsspannung
(U) .....230-240 V~; 50 Hz
Leistungsaufnahme (P).....200 W
Leerlaufdrehzahl (n_0).....7000-12000 min^{-1}
Schwingzahl (n) ..... 14000-24000 min^{-1}
Gewicht
(ohne Schleifplatte und Staubbox) . 1,38 kg
Schutzklasse.....⧈ II
Schutzart.....IP20
Schalldruckpegel
(L_{pA}) .....79 dB(A); K_{pA} = 3 dB
Schallleistungspegel
(L_{WA}) .....90 dB(A); K_{WA} = 3 dB
Schwingungswert
(a_h)..... 13,7 m/s^2; K_h = 1,5 m/s^2

Der angegebene Schwingungsemissionswert ist nach einem genormten Prüfverfahren gemessen worden und kann zum Vergleich eines Elektrowerkzeugs mit einem anderen verwendet werden.
Der angegebene Schwingungsemissionswert kann auch zu einer einleitenden Einschätzung der Aussetzung verwendet werden.

Warnung:
Der Schwingungsemissionswert kann sich während der tatsächlichen Benutzung des Elektrowerkzeugs von dem Angabewert unterscheiden, abhängig von der Art und Weise, in der das Elektrowerkzeug verwendet wird.
Versuchen Sie, die Belastung durch Vibrationen so gering wie möglich zu halten. Beispielhafte Maßnahmen zur Verringerung der Vibrationsbelastung sind das Tragen von Handschuhen beim Gebrauch des Werkzeugs und die Begrenzung der Arbeitszeit. Dabei sind alle Anteile des Betriebszyklus zu berücksichtigen (beispielsweise Zeiten, in denen das Elektrowerkzeug abgeschaltet ist, und solche, in denen es zwar eingeschaltet ist, aber ohne Belastung läuft).

Sicherheitshinweise

Beim Gebrauch des Gerätes sind die Sicherheitshinweise zu beachten.

Symbole und Bildzeichen

Symbole in der Anleitung:

Gefahrenzeichen mit Angaben zur Verhütung von Personen- oder Sachschäden.

Gefahrenzeichen mit Angaben zur Verhütung von Personenschäden durch einen elektrischen Schlag.

Gebotszeichen (anstelle des Ausrufungszeichens ist das Gebot erläutert) mit Angaben zur Verhütung von Schäden.

Hinweiszeichen mit Informationen zum besseren Umgang mit dem Gerät.

Bildzeichen auf dem Gerät:

Achtung!

Gefahr durch elektrischen Schlag! Ziehen Sie vor Wartungs- und Reparaturarbeiten den Netzstecker aus der Steckdose.

Lesen Sie die Bedienungsanleitung aufmerksam durch.

Verletzungsgefahr durch sich drehendes Werkzeug! Halten Sie Ihre Hände fern.

Tragen Sie Gehörschutz.

Tragen Sie Augenschutz.

Tragen Sie einen Atemschutz.

Tragen Sie Schutzhandschuhe.

Schutzklasse II (Doppelisolierung)

Elektrogeräte gehören nicht in den Hausmüll.

Allgemeine Sicherheitshinweise für Elektrowerkzeuge

WARNUNG! Lesen Sie alle Sicherheitshinweise und Anweisungen. Versäumnisse bei der Einhaltung der Sicherheitshinweise und Anweisungen können elektrischen Schlag, Brand und/oder schwere Verletzungen verursachen.

Bewahren Sie alle Sicherheitshinweise und Anweisungen für die Zukunft auf.
Der in den Sicherheitshinweisen verwendete Begriff „Elektrowerkzeug" bezieht sich auf netzbetriebene Elektrowerkzeuge (mit Netzkabel) und auf akkubetriebene Elektrowerkzeuge (ohne Netzkabel).

1) ARBEITSPLATZSICHERHEIT

a) **Halten Sie Ihren Arbeitsbereich sauber und gut beleuchtet.** Unordnung oder unbeleuchtete Arbeitsbereiche können zu Unfällen führen.

b) **Arbeiten Sie mit dem Elektrowerkzeug nicht in explosionsgefährdeter Umgebung, in der sich brennbare Flüssigkeiten, Gase oder Stäube befinden.** Elektrowerkzeuge erzeugen Funken, die den Staub oder die Dämpfe entzünden können.

c) **Halten Sie Kinder und andere Personen während der Benutzung des Elektrowerkzeugs fern.** Bei Ablenkung können Sie die Kontrolle über das Gerät verlieren.

2) ELEKTRISCHE SICHERHEIT

a) **Der Anschlussstecker des Elektrowerkzeuges muss in die Steckdose passen. Der Stecker darf in keiner Weise verändert werden. Verwenden Sie keine Adapterstecker gemeinsam mit schutzgeerdeten Elektrowerkzeugen.** Unveränderte Stecker und passende Steckdosen verringern das Risiko eines elektrischen Schlages.

b) **Vermeiden Sie Körperkontakt mit geerdeten Oberflächen, wie von Rohren, Heizungen, Herden und Kühlschränken.** Es besteht ein erhöhtes Risiko durch elektrischen Schlag, wenn Ihr Körper geerdet ist.

c) **Halten Sie Elektrowerkzeuge von Regen oder Nässe fern.** Das Eindringen von Wasser in ein Elektrogerät erhöht das Risiko eines elektrischen Schlages.

d) **Zweckentfremden Sie das Kabel nicht, um das Elektrowerkzeug zu tragen, aufzuhängen oder um den Stecker aus der Steckdose zu ziehen. Halten Sie das Kabel fern von Hitze, Öl, scharfen Kanten oder sich bewegenden Geräteteilen.** Beschädigte oder

verwickelte Kabel erhöhen das Risiko eines elektrischen Schlages.

e) **Wenn Sie mit einem Elektrowerkzeug im Freien arbeiten, verwenden Sie nur Verlängerungskabel, die auch für den Außenbereich geeignet sind.** Die Anwendung eines für den Außenbereich geeigneten Verlängerungskabels verringert das Risiko eines elekrischen Schlages.

f) **Wenn der Betrieb des Elektrowerkzeugs in feuchter Umgebung nicht vermeidbar ist, verwenden Sie einen Fehlerstromschutzschalter.** Der Einsatz eines Fehlerstromschutzschalters vermindert das Risiko eines elektrischen Schlages.

3) **SICHERHEIT VON PERSONEN**

a) **Seien Sie aufmerksam, achten Sie darauf, was Sie tun, und gehen Sie mit Vernunft an die Arbeit mit einem Elektrowerkzeug. Benutzen Sie kein Elektrowerkzeug, wenn Sie müde sind oder unter dem Einfluss von Drogen, Alkohol oder Medikamenten stehen.** Ein Moment der Unachtsamkeit beim Gebrauch des Elektrowerkzeuges kann zu ernsthaften Verletzungen führen.

b) **Tragen Sie persönliche Schutzausrüstung und immer eine Schutzbrille.** Das Tragen persönlicher Schutzausrüstung, wie Staubmaske, rutschfeste Sicherheitsschuhe, Schutzhelm oder Gehörschutz, je nach Art und Einsatz des Elektrowerkzeuges, verringert das Risiko von Verletzungen.

c) **Vermeiden Sie eine unbeabsichtigte Inbetriebnahme. Vergewissern Sie sich, dass das Elektrowerkzeug ausgeschaltet ist, bevor Sie es an die Stromversorgung und/oder den Akku anschließen, es aufnehmen oder tragen.** Wenn Sie beim Tragen des Elektrowerkzeuges den Finger am Schalter haben oder das Gerät eingeschaltet an die Stromversorgung anschließen, kann dies zu Unfällen führen.

d) **Entfernen Sie Einstellwerkzeuge oder Schraubenschlüssel, bevor Sie das Elektrowerkzeug einschalten.** Ein Werkzeug oder Schlüssel, der sich in einem drehenden Geräteteil befindet, kann zu Verletzungen führen.

e) **Vermeiden Sie eine abnormale Körperhaltung. Sorgen Sie für einen sicheren Stand und halten Sie jederzeit das Gleichgewicht.** Dadurch können Sie das Elektrowerkzeug in unerwarteten Situationen besser kontrollieren.

f) **Tragen Sie geeignete Kleidung. Tragen Sie keine weite Kleidung oder Schmuck. Halten Sie Haare, Kleidung und Handschuhe fern von sich bewegenden Teilen.** Lockere Kleidung, Schmuck oder lange Haare können von sich bewegenden Teilen erfasst werden.

g) **Wenn Staubabsaug- und -auffangeinrichtungen montiert werden können, vergewissern Sie sich, dass diese angeschlossen sind und richtig verwendet werden.** Verwendung einer Staubabsaugung kann Gefährdungen durch Staub verringern.

4) **VERWENDUNG UND BEHANDLUNG DES ELEKTROWERKZEUGES**

a) **Überlasten Sie das Gerät nicht. Verwenden Sie für Ihre Arbeit das dafür bestimmte Elektrowerkzeug.** Mit dem passenden Elektrowerkzeug arbeiten Sie besser und sicherer im angegebenen Leistungsbereich.

b) **Benutzen Sie kein Elektrowerkzeug, dessen Schalter defekt ist.** Ein Elektrowerkzeug, das sich nicht mehr ein- oder ausschalten lässt, ist gefährlich und muss repariert werden.

c) **Ziehen Sie den Stecker aus der Steckdose und/oder entfernen Sie den Akku, bevor Sie Geräteeinstellungen vornehmen, Zubehörteile wechseln oder das Gerät weglegen.** Diese Vorsichtsmaßnahme verhindert den unbeabsichtigten Start des Elektrowerkzeuges.

d) **Bewahren Sie unbenutzte Elektrowerkzeuge außerhalb der Reichweite von Kindern auf. Lassen Sie Personen das Gerät nicht benutzen, die mit diesem nicht vertraut sind oder diese Anweisungen nicht gelesen haben.** Elektrowerkzeuge sind gefährlich, wenn sie von unerfahrenen Personen benutzt werden.

e) **Pflegen Sie Elektrowerkzeuge mit Sorgfalt. Kontrollieren Sie, ob bewegliche Teile einwandfrei funktionieren und nicht klemmen, ob Teile gebrochen oder so beschädigt sind, dass die Funktion des Elektrowerkzeuges beeinträchtigt ist. Lassen Sie beschädigte Teile vor dem Einsatz des Gerätes reparieren.** Viele Unfälle haben ihre Ursache in schlecht gewarteten Elektrowerkzeugen.

f) **Halten Sie Schneidwerkzeuge scharf und sauber.** Sorgfältig gepflegte Schneidwerkzeuge mit scharfen Schneidkanten verklemmen sich weniger und sind leichter zu führen.

g) **Verwenden Sie Elektrowerkzeug, Zubehör, Einsatzwerkzeuge usw. entsprechend diesen Anweisungen. Berücksichtigen Sie dabei die Arbeitsbedingungen und die auszuführende Tätigkeit.** Der Gebrauch von Elektrowerkzeugen für andere als die vorgesehenen Anwendungen kann zu gefährlichen Situationen führen.

h) **Halten Sie das Gerät an den isolierten Griffflächen, wenn Sie Arbeiten ausführen, bei denen das Einsatzwerkzeug verborgene Stromleitungen oder das eigene Netzkabel treffen kann.** Der Kontakt mit einer spannungsführenden Leitung kann auch metallene Geräteteile unter Spannung setzen und zu einem elektrischen Schlag führen.

5) **SERVICE**

Lassen Sie lhr Elektrowerkzeug nur von qualifiziertem Fachpersonal und nur mit Original-Ersatzteilen reparieren. Damit wird sichergestellt, dass die Sicherheit des Gerätes erhalten bleibt.

Weiterführende Sicherheitshinweise

⚠ **Warnung! Beim Schleifen können gesundheitsschädliche Stäube entstehen (z. B. von Materialien wie bleihaltigen Farben, asbesthaltigem Material, Metallen oder einigen**

Holzarten), deren Berührung oder Einatmung eine Gefährdung für die Bedienperson oder in der Nähe befindliche Personen darstellen können. Sorgen Sie für eine gute Belüftung des Arbeitsplatzes. Tragen Sie stets eine Schutzbrille, Sicherheitshandschuhe und einen Atemschutz. Schließen Sie eine Staubabsaugung an.

a) **Sichern Sie das Werkstück.** Ein mit Spannvorrichtungen oder Schraubstock festgehaltenes Werkstück ist sicherer gehalten als mit Ihrer Hand.
b) **Verwenden Sie das Elektrowerkzeug nur für den Trockenschliff. Schaben Sie keine angefeuchteten Materialien.** Das Eindringen von Wasser in ein Elektrogerät erhöht das Risiko eines elektrischen Schlages.
c) **Vermeiden Sie eine Überhitzung des Schleifgutes und des Schleifers.** Es besteht Brandgefahr.
d) **Das Werkstück wird beim Schleifen heiß. Nicht an der bearbeiteten Stelle anfassen, lassen Sie es abkühlen.** Es besteht Verbrennungsgefahr. Verwenden Sie kein Kühlmittel oder ähnliches.
e) **Entleeren Sie vor Arbeitspausen stets den Staubbehälter.** Schleifstaub im Staubsack, Microfilter, Papiersack (oder im Filtersack bzw. Filter des Staubsaugers) kann sich unter ungünstigen Bedingungen, wie Funkenflug beim Schleifen von Metallen, selbst entzünden. Besondere Gefahr besteht, wenn der Schleifstaub mit Lack-, Polyurethanresten oder anderen chemischen Stoffen vermischt ist und das Schleifgut nach langem Arbeiten heiß ist. Beachten Sie auch die Betriebsanleitung Ihres Staubsaugers, ob dieser für das Aufsaugen von Schleifspänen geeignet ist.
f) Schließen Sie das Gerät an eine Steckdose mit Fehlerstrom-Schutzeinrichtung (FI-Schalter) mit einem Bemessungsfehlerstrom von nicht mehr als 30 mA an.
g) **Wenn die Anschlussleitung des Elektrowerkzeuges beschädigt ist, muss sie durch eine speziell vorgerichtete Anschlussleitung ersetzt werden, die über die Kundendienstorganisation erhältlich ist.**

Restrisiken

Auch wenn Sie dieses Elektrowerkzeug vorschriftsmäßig bedienen, bleiben immer Restrisiken bestehen. Folgende Gefahren können im Zusammenhang mit der Bauweise und Ausführung dieses Elektrowerkzeugs auftreten:

a) Lungenschäden, falls kein geeigneter Atemschutz getragen wird.
b) Schnittverletzungen.
c) Gehörschäden, falls kein geeigneter Gehörschutz getragen wird.
d) Augenschäden, falls kein geeigneter Augenschutz getragen wird.
e) Gesundheitsschäden, die aus Hand-Arm-Schwingungen resultieren, falls das Gerät über einen längeren Zeitraum verwendet wird oder nicht ordnungsgemäß geführt und gewartet wird.

⚠ Warnung! Dieses Elektrowerkzeug erzeugt während des Betriebs ein elektromagnetisches Feld. Dieses Feld kann unter bestimmten Umständen aktive oder passive medizinische Implantate beeinträchtigen. Um die Gefahr von ernsthaften oder tödlichen Verletzungen zu

verringern, empfehlen wir Personen mit medizinischen Implantaten ihren Arzt und den Hersteller des medizinischen Implantats zu konsultieren, bevor die Maschine bedient wird.

Montage

Ziehen Sie vor allen Arbeiten an dem Gerät den Netzstecker. Gefahr durch elektrischen Schlag!

Schleifplatte montieren/ wechseln

Das Gerät wird mit vormontierter Schwingschleiferplatte (A 12) geliefert.

B

Vormontierte Schleifplatte entfernen

1. Entfernen Sie die 4 Kreuzschlitzschrauben (22).
2. Nehmen Sie die vormontierte Schleifplatte ab.

Befestigungsplatte positionieren

3. Positionieren Sie die bewegliche Befestigungsplatte (23) am Gerät: zwei Gewindebohrungen (24) der Befestigungsplatte müssen zu den Markierungen (25) am Gerät ausgerichtet sein.
4. Überprüfen Sie den korrekten Sitz des Filzringes (26).

Exzenterschleifplatte montieren:

5. Setzen Sie die gewünschte Exzenterschleifplatte (17) auf die Befestigungsplatte (23) auf.
6. Schrauben Sie die Schleifplatte mit den 4 Kreuzschlitzschrauben (22) fest.
7. Überprüfen Sie den festen Sitz der Schleifplatte.

Schwingschleiferplatte und Dreieckschleifplatte montieren:

5. Setzen Sie die 4 Gummistifte (27) mit der Einrastnase (27a) in die 4 Aussparungen in der Schleifplatte (18/ A 12) ein.
6. Setzen Sie die gewünschte Schleifplatte (18/ A 12) auf die Befestigungsplatte (23) auf. Die Gummistifte (27) passen in die Aussparungen am Gerät. Es ist nur eine Position möglich.
7. Schrauben Sie die Schleifplatte mit den 4 Kreuzschlitzschrauben (22) fest.
8. Überprüfen Sie den festen Sitz der Schleifplatte.

Schleifblatt anbringen/ entfernen

Säubern Sie die Schleifplatte, bevor Sie ein Schleifblatt aufsetzen.

Bei Verwendung von Schleifblättern ohne Lochung ist eine Staubabsaugung nicht möglich.

Verwenden Sie nur in der Größe passende Schleifblätter. Schleifblätter, die über die Schleifplatte hinausragen, können Verletzungen verursachen sowie zum Blockieren oder Zerreißen der Schleifblätter führen.

Schleifblatt mit Kletthaftung

Die Schleifplatten sind mit einem Klettgewebe ausgestattet zum schnellen Anbringen der Schleifblätter.

C

Schleifblatt anbringen:

1. Drücken Sie das gewünschte Schleifblatt (19/ A 20/ A 21) gleichmäßig auf die Schleifplatte (12/ A 17/ A 18) auf. Achten Sie auf Deckungsgleichheit der Löcher im Schleifblatt mit den Absaugöffnungen der Schleifplatte.

Schleifblatt entfernen:

2. Ziehen Sie das Schleifblatt (19/ A 20/ A 21) von der Schleifplatte (12/ A 17/ A 18) ab.

Schleifblatt ohne Kletthaftung

Die Schwingschleiferplatte (12) ist mit Klemmleisten (13) zum Einspannen von Schleifblättern ohne Kletthaftung ausgestattet (Schleifblätter nicht im Lieferumfang enthalten).

D

Schleifblatt einklemmen:

1. Öffnen Sie die beiden Spannhebel (14) an der Schwingschleiferplatte (12).
2. Schieben Sie ein Ende des Schleifblattes unter die Klemmleiste (13).
3. Klemmen Sie das Schleifblatt fest, indem Sie den Spannhebel (14) arretieren.
4. Ziehen Sie das Schleifblatt straff über die Schwingschleiferplatte (12). Klemmen Sie das andere Ende des Schleifblattes fest.

Schleifblatt entfernen:

5. Öffnen Sie die beiden Spannhebel (14) und ziehen Sie das Schleifblatt heraus.

Staubbox anschließen/ abnehmen/leeren

E

Staubbox anschließen:

1. Vergewissern Sie sich vor dem Anschließen, dass die Staubbox (10) fest verschlossen ist.
2. Schieben Sie die Staubbox (10) bis zum Anschlag auf den Anschluss zur Staubabsaugung (6) auf. Die beiden Nasen (6a) am Anschluss zur Staubabsaugung (6) passen in die beiden Nuten (10a) an der Staubbox (10).

Staubbox abnehmen:

3. Drücken Sie die Entriegelungstaste (7) und ziehen Sie die Staubbox (10) ab.

Staubbox leeren:

4. Ziehen Sie an der Lasche (9) und nehmen Sie den Staubboxdeckel (8) ab.
5. Zum Leeren klopfen Sie die Staubbox (10) aus.
6. Verschließen Sie die Staubbox (10) wieder.

Leeren Sie die Staubbox rechtzeitig, um eine optimale Absaugleistung zu gewährleisten.

Externe Staubabsaugung anschließen/abnehmen

F

Externe Staubabsaugung anschließen:

1. Schieben Sie den Adapter zur externen Staubabsaugung (11) bis zum Anschlag in den Anschluss zur Staubabsaugung (6) ein.
2. Schließen Sie den Saugschlauch eines Staubsaugers (nicht im Lieferumfang enthalten) an den Adapter zur externen Staubabsaugung (11) an.

Externe Staubabsaugung abnehmen:

3. Ziehen Sie den Saugschlauch vom Adapter zur externen Staubabsaugung (11) ab.
4. Ziehen Sie den Adapter zur externen Staubabsaugung (11) ab.

Sie können den Saugschlauch eines Staubsaugers gegebenenfalls direkt und ohne Adapter an das Gerät anschließen.

Bedienung

Ein- und Ausschalten

Achten Sie darauf, dass die Spannung des Netzanschlusses mit dem Typenschild am Gerät übereinstimmt.

Schließen Sie das Gerät an die Netzspannung an.

G

1. Zum Einschalten schieben Sie den Ein-/Ausschalter (3) in Position **„I“**, das Gerät läuft an.
2. Zum Ausschalten schieben Sie den Ein-/Ausschalter (3) in Position **„O“**, das Gerät schaltet ab.

Schwingzahl einstellen

Die erforderliche Schwingzahl ist abhängig vom zu bearbeitenden Material und kann durch praktischen Versuch ermittelt werden.

G

Zur Regulierung der Schwingzahl betätigen Sie den Schwingzahlregler (1):

1 niedrigste Schwingzahl
MAX maximale Schwingzahl.

Arbeitshinweise

Tragen Sie beim Arbeiten mit dem Gerät geeignete Kleidung und angemessene Schutzausrüstung. Vergewissern Sie sich vor jeder Benutzung, dass das Gerät funktionstüchtig ist. Persönliche Schutzausrüstung und ein funktionstüchtiges Gerät vermindern das Risiko von Verletzungen und Unfällen.

Ziehen Sie vor allen Arbeiten an dem Gerät den Netzstecker. Gefahr durch elektrischen Schlag!

Schleifen

- Führen Sie das Gerät eingeschaltet an das Werkstück.
- Heben Sie die Schleifplatte nach der Bearbeitung ab, bevor Sie das Gerät ausschalten.

- Führen Sie das Netzkabel immer nach hinten vom Gerät weg.
- Säubern Sie die Schleifplatte, bevor Sie ein Schleifblatt aufsetzen.
- Arbeiten Sie nur mit einwandfreien Schleifblättern, um gute Schleifergebnisse zu erhalten.
- Arbeiten Sie mit geringem und gleichmäßigem Anpressdruck und gleichmäßigem Vorschub. So schonen Sie Gerät und Schleifblatt.
- Schleifen Sie Ecken und Kanten mit der Spitze oder seitlichen Kante des Schleifblattes.
- Schleifen Sie mit demselben Schleifblatt nicht unterschiedliche Materialien (z. B. Metall und danach Holz).
- Entleeren Sie die Staubbox oder den Staubsauger rechtzeitig, um eine optimale Absaugleistung zu gewährleisten.

Wahl des Schleifblattes

Bei Verwendung von Schleifblättern ohne Lochung ist eine Staubabsaugung nicht möglich.

Körnung P	Anwendung
P 60	zum Vorschleifen von rohen Holzflächen
P 80 P 120	zum Planschleifen
P 240	zum Feinschleifen von grundierten und lackierten Flächen

Wahl der Schleifplatte

Schwingschleiferplatte:
- Zum Schleifen von großen Flächen und Bearbeitung von Ecken, Kanten und Außenrundungen.

Dreieckschleifplatte:
- Zum Bearbeiten von Flächen, Kanten, Ecken und schwer zugänglichen Stellen.

Exzenterschleifplatte:
- Zum Feinschleifen von Flächen und Bearbeitung von Innenrundungen.

Reinigung/Wartung

Ziehen Sie vor jeglicher Einstellung, Instandhaltung oder Instandsetzung den Netzstecker.

Lassen Sie Instandsetzungsarbeiten und Wartungsarbeiten, die nicht in dieser Anleitung beschrieben sind, von unserem Service-Center durchführen. Verwenden Sie nur Originalteile.

Führen Sie folgende Reinigungs- und Wartungsarbeiten regelmäßig durch. Dadurch ist eine lange und zuverlässige Nutzung gewährleistet.

Reinigung

Das Gerät darf weder mit Wasser abgespritzt, noch in Wasser gelegt werden. Es besteht die Gefahr eines Stromschlages.

- Halten Sie Lüftungsschlitze, Motorgehäuse und Griffe des Gerätes sauber. Verwenden Sie dazu ein feuchtes Tuch oder eine Bürste.
  Verwenden Sie keine Reinigungs- bzw. Lösungsmittel. Sie könnten das Gerät damit irreparabel beschädigen.
- Reinigen Sie das Schleifblatt mit einem Staubsauger oder klopfen Sie es aus.

Filtereinlage der Staubbox reinigen/wechseln

Prüfen Sie die Filtereinlage ein- bis zweimal jährlich auf Verschmutzung.

H

Filtereinlage entnehmen:

1. Ziehen Sie an der Lasche (9) und nehmen Sie den Staubboxdeckel (8) ab (siehe „Staubbox anschließen/abnehmen/leeren“).
2. Ziehen Sie den Halterahmen (28) am Staubboxdeckel (8) ab und nehmen Sie die Filtereinlage (29) heraus.
3. Waschen Sie die Filtereinlage (29) mit lauwarmem Wasser und Seife aus und lassen Sie sie trocknen.
   Tauschen Sie eine stark verschmutzte oder beschädigte Filtereinlage aus (siehe „Ersatzteile/Zubehör“).

Filtereinlage einsetzen:

4. Setzen Sie die Filtereinlage (29) und den Halterahmen (28) in den Staubboxdeckel (8).
5. Verschließen Sie die Staubbox (10).

Lagerung

- Bewahren Sie Gerät und Werkzeug an einem trockenen und staubgeschützten Ort auf, außerhalb der Reichweite von Kindern.
- Entleeren Sie die Staubbox vor der Aufbewahrung des Geräts (siehe „Staubbox anschließen/abnehmen/leeren“).

Entsorgung/ Umweltschutz

Führen Sie Gerät, Zubehör und Verpackung einer umweltgerechten Wiederverwertung zu.

Elektrische Geräte gehören nicht in den Hausmüll.

- Geben Sie das Gerät an einer Verwertungsstelle ab. Die verwendeten Kunststoff- und Metallteile können sortenrein getrennt werden und so einer Wiederverwertung zugeführt werden. Fragen Sie hierzu unser Service-Center.
- Die Entsorgung Ihrer defekten eingesendeten Geräte führen wir kostenlos durch.

Ersatzteile/Zubehör

Ersatzteile und Zubehör erhalten Sie unter www.grizzly-service.eu

Sollten Sie kein Internet haben, so wenden Sie sich bitte telefonisch an das Service-Center (siehe „Service-Center“ Seite 64). Halten Sie die unten genannten Bestellnummern bereit.

Position Betriebs-anleitung	Position Explosions-zeichnung	Bezeichnung	Bestell-Nr.
A 8/10	44-46	Staubbox	91104519
A 11	36	Adapter zur externen Staubabsaugung	91104222
A 12	10-16	Schwingschleiferplatte	91104512
A 17	41	Exzenterschleifscheibe	91104516
A 18	40/42	Dreieckschleifplatte	91104515
A 19		2 Schleifblätter für Schwingschleiferplatte (Körnung P 80 / P 240)	30211084
A 20		2 Schleifblätter für Exzenterschleifscheibe (Körnung P 80 / P 240)	30211083
A 21		2 Schleifblätter für Dreieckschleifplatte (Körnung P 80 / P 240)	30211082
B 26	39	Filzring	91104514
B 27		4 Gummistifte	91104518
H 29	33	Filtereinlage	91104517
	2	Lüfterrad	91104511

Fehlersuche

Problem	Mögliche Ursache	Fehlerbehebung
Gerät startet nicht	Netzspannung fehlt Haussicherung spricht an	Steckdose, Netzkabel, Leitung, Netzstecker prüfen, ggf. Reparatur durch Elektrofachmann, Haussicherung prüfen.
	Ein-/Ausschalter (A 3) defekt	Reparatur durch Service-Center
	Motor defekt	
Gerät arbeitet mit Unterbrechungen	Interner Wackelkontakt	Reparatur durch Service-Center
	Ein-/Ausschalter (A 3) defekt	
Schleifplatte bewegt sich nicht, obwohl der Motor läuft	Schleifplatte (A 12/17/18) nicht korrekt montiert	Schleifplatte korrekt montieren (siehe „Montage“)
Motor wird langsamer und bleibt stehen	Gerät wird durch Werkstück überlastet	Druck auf Schleifwerkzeug verringern
		Werkstück ungeeignet
Schlechte Schleifleistung	Schleifblatt oder Schleifplatte (A 12/17/18) für das zu bearbeitende Werkstück ungeeignet	Geeignetes Schleifblatt oder Schleifplatte einsetzen (siehe „Montage“)
	Schleifblatt abgenutzt	Neues Schleifblatt einsetzen (siehe „Montage“)
	Falsche Geschwindigkeit	Schwingzahl anpassen (siehe „Bedienung“)
Schleifblatt nutzt schnell ab	Schleifblatt für das zu bearbeitende Werkstück ungeeignet	Geeignetes Schleifblatt einsetzen (siehe „Montage“)
	zu viel Druck angewandt	Druck verringern
	Geschwindigkeit zu hoch	Schwingzahl anpassen (siehe „Bedienung“)

Garantie

Sehr geehrte Kundin, sehr geehrter Kunde, Sie erhalten auf dieses Gerät 3 Jahre Garantie ab Kaufdatum.
Im Falle von Mängeln dieses Produkts stehen Ihnen gegen den Verkäufer des Produkts gesetzliche Rechte zu. Diese gesetzlichen Rechte werden durch unsere im Folgenden dargestellte Garantie nicht eingeschränkt.

Garantiebedingungen

Die Garantiefrist beginnt mit dem Kaufdatum. Bitte bewahren Sie den Original-Kassenbon gut auf. Diese Unterlage wird als Nachweis für den Kauf benötigt.
Tritt innerhalb von drei Jahren ab dem Kaufdatum dieses Produkts ein Material- oder Fabrikationsfehler auf, wird das Produkt von uns – nach unserer Wahl – für Sie kostenlos repariert oder ersetzt. Diese Garantieleistung setzt voraus, dass innerhalb der Drei-Jahres-Frist das defekte Gerät und der Kaufbeleg (Kassenbon) vorgelegt und schriftlich kurz beschrieben wird, worin der Mangel besteht und wann er aufgetreten ist.
Wenn der Defekt von unserer Garantie gedeckt ist, erhalten Sie das reparierte oder ein neues Produkt zurück. Mit Reparatur oder Austausch des Produkts beginnt kein neuer Garantiezeitraum.

Garantiezeit und gesetzliche Mängelansprüche

Die Garantiezeit wird durch die Gewährleistung nicht verlängert. Dies gilt auch für ersetzte und reparierte Teile. Eventuell schon beim Kauf vorhandene Schäden und Mängel müssen sofort nach dem Auspacken gemeldet werden. Nach Ablauf der Garantiezeit anfallende Reparaturen sind kostenpflichtig.

Garantieumfang

Das Gerät wurde nach strengen Qualitätsrichtlinien sorgfältig produziert und vor Anlieferung gewissenhaft geprüft.

Die Garantieleistung gilt für Material- oder Fabrikationsfehler. Diese Garantie erstreckt sich nicht auf Produktteile, die normaler Abnutzung ausgesetzt sind und daher als Verschleißteile angesehen werden können (z. B. Werkzeuge, Schleifblätter) oder für Beschädigungen an zerbrechlichen Teilen (z. B. Schalter).
Diese Garantie verfällt, wenn das Produkt beschädigt, nicht sachgemäß benutzt oder nicht gewartet wurde. Für eine sachgemäße Benutzung des Produkts sind alle in der Betriebsanleitung aufgeführten Anweisungen genau einzuhalten. Verwendungszwecke und Handlungen, von denen in der Betriebsanleitung abgeraten oder vor denen gewarnt wird, sind unbedingt zu vermeiden.
Das Produkt ist lediglich für den privaten und nicht für den gewerblichen Gebrauch bestimmt. Bei missbräuchlicher und unsachgemäßer Behandlung, Gewaltanwendung und bei Eingriffen, die nicht von unserer autorisierten Service-Niederlassung vorgenommen wurden, erlischt die Garantie.

Abwicklung im Garantiefall

Um eine schnelle Bearbeitung Ihres Anliegens zu gewährleisten, folgen Sie bitte den folgenden Hinweisen:

- Bitte halten Sie für alle Anfragen den Kassenbon und die Identifikationsnummer (IAN 304370) als Nachweis für den Kauf bereit.
- Die Artikelnummer entnehmen Sie bitte dem Typenschild.
- Sollten Funktionsfehler oder sonstige Mängel auftreten kontaktieren Sie zunächst die nachfolgend benannte

Serviceabteilung **telefonisch** oder per **E-Mail**. Sie erhalten dann weitere Informationen über die Abwicklung Ihrer Reklamation.

- Ein als defekt erfasstes Produkt können Sie, nach Rücksprache mit unserem Kundenservice, unter Beifügung des Kaufbelegs (Kassenbons) und der Angabe, worin der Mangel besteht und wann er aufgetreten ist, für Sie portofrei an die Ihnen mitgeteilte Service-Anschrift übersenden. Um Annahmeprobleme und Zusatzkosten zu vermeiden, benutzen Sie unbedingt nur die Adresse, die Ihnen mitgeteilt wird. Stellen Sie sicher, dass der Versand nicht unfrei, per Sperrgut, Express oder sonstiger Sonderfracht erfolgt. Senden Sie das Gerät bitte inkl. aller beim Kauf mitgelieferten Zubehörteile ein und sorgen Sie für eine ausreichend sichere Transportverpackung.

Reparatur-Service

Sie können Reparaturen, **die nicht der Garantie unterliegen**, gegen Berechnung von unserer Service-Niederlassung durchführen lassen. Sie erstellt Ihnen gerne einen Kostenvoranschlag.
Wir können nur Geräte bearbeiten, die ausreichend verpackt und frankiert eingesandt wurden.
Achtung: Bitte senden Sie Ihr Gerät gereinigt und mit Hinweis auf den Defekt an unsere Service-Niederlassung.
Nicht angenommen werden unfrei - per Sperrgut, Express oder mit sonstiger Sonderfracht - eingeschickte Geräte.
Die Entsorgung Ihrer defekten eingesendeten Geräte führen wir kostenlos durch.

Service-Center

DE **Service Deutschland**
Tel.: 0800 54 35 111
E-Mail: grizzly@lidl.de
IAN 304370

AT **Service Österreich**
Tel.: 0820 201 222
(0,15 EUR/Min.)
E-Mail: grizzly@lidl.at
IAN 304370

CH **Service Schweiz**
Tel.: 0842 665566
(0,08 CHF/Min.,
Mobilfunk max. 0,40 CHF/Min.)
E-Mail: grizzly@lidl.ch
IAN 304370

Importeur

Bitte beachten Sie, dass die folgende Anschrift keine Service-Anschrift ist. Kontaktieren Sie zunächst das oben genannte Service-Center.

Grizzly Tools GmbH & Co. KG
Stockstädter Straße 20
DE-63762 Großostheim
www.grizzly-service.eu

DK

Oversættelse af den originale CE-konformitetserklæring

Hermed bekræfter vi, at
3-i-1-multisliber
af serien PMFS 200 B2
Serienummer
201807000001 - 201807289858

opfylder følgende gældende EF-direktiver i deres respektive gyldige version:

2006/42/EC • 2014/30/EU • 2011/65/EU*

For at sikre overensstemmelsen, blev følgende harmoniserede standarder samt nationale standarder og regler anvendt:

EN 60745-1:2009/A11:2010 • EN 60745-2-4:2009/A11:2011 • EN 62321:2009
EN 55014-1:2017 • EN 55014-2:2015
EN 61000-3-2:2014 • EN 61000-3-3:2013

Det er udelukkende producentens ansvar at udarbejde denne overensstemmelseserklæring:

CE

Grizzly Tools GmbH & Co. KG
Stockstädter Straße 20
63762 Großostheim, Germany
15.07.2018

Christian Frank
Dokumentationsbefuldmægtiget

** Erklæringens ovennævnte genstand opfylder forskrifterne i Europaparlamentets og Rådets direktiv 2011/65/EU af 8. juni 2011 til begrænsning af anvendelsen af visse farlige stoffer i elektrisk og elektronisk udstyr.*

FR
BE

Traduction de la déclaration de conformité CE originale

Nous certifions par la présente que la
Ponceuse multifonction 3 en 1
de construction PMFS 200 B2
Numéro de série
201807000001 - 201807289858

est conforme aux directives UE actuellement en vigueur :

2006/42/EC • 2014/30/EU • 2011/65/EU*

En vue de garantir la conformité les normes harmonisées ainsi que les normes et décisions nationales suivantes ont été appliquées :

EN 60745-1:2009/A11:2010 • EN 60745-2-4:2009/A11:2011 • EN 62321:2009
EN 55014-1:2017 • EN 55014-2:2015
EN 61000-3-2:2014 • EN 61000-3-3:2013

Le fabricant assume seul la responsabilité d'établir la présente déclaration de conformité :

CE

Grizzly Tools GmbH & Co. KG
Stockstädter Straße 20
63762 Großostheim, Germany
15.07.2018

Christian Frank
(Chargé de documentation)

** L'objet de la déclaration décrit ci-dessus est conforme aux dispositions de la directive 2011/65/UE du Parlement Européen et du Conseil du 8 juin 2011 sur la limitation de l'utilisation de certaines substances dangereuses dans les équipements électriques et électroniques.*

NL
BE

Vertaling van de originele CE-conformiteitsverklaring

Hiermede bevestigen wij dat de
3-in-1 multifunctionele schuurmachine
bouwserie PMFS 200 B2
Serienummer
201807000001 - 201807289858

is overeenkomstig met de hierna volgende, van toepassing zijnde EU-richtlijnen:

2006/42/EC • 2014/30/EU • 2011/65/EU*

Om de overeenstemming te waarborgen, werden de hierna volgende, in overeenstemming gebrachte normen en nationale normen en bepalingen toegepast:

EN 60745-1:2009/A11:2010 • EN 60745-2-4:2009/A11:2011 • EN 62321:2009
EN 55014-1:2017 • EN 55014-2:2015
EN 61000-3-2:2014 • EN 61000-3-3:2013

De exclusieve verantwoordelijkheid voor de uitgifte van deze conformiteitsverklaring wordt gedragen door de fabrikant:

CE

Grizzly Tools GmbH & Co. KG
Stockstädter Straße 20
63762 Großostheim, Germany
15.07.2018

Christian Frank
(Documentatiegelastigde)

** Het hierboven beschreven voorwerp van de verklaring voldoet aan de voorschriften van de richtlijn 2011/65/EU van het Europese Parlement en van de Raad van 8 juni 2011 inzake beperking van het gebruik van bepaalde gevaarlijke stoffen in elektrische en elektronische apparaten.*

DE
AT
CH

Original EG-Konformitätserklärung

Hiermit bestätigen wir, dass der
3-in-1-Multifunktionsschleifer
Baureihe PMFS 200 B2
Seriennummer
201807000001 - 201807289858

folgenden einschlägigen EU-Richtlinien in ihrer jeweils gültigen Fassung entspricht:

2006/42/EG • 2014/30/EU • 2011/65/EU*

Um die Übereinstimmung zu gewährleisten, wurden folgende harmonisierte Normen sowie nationale Normen und Bestimmungen angewendet:

EN 60745-1:2009/A11:2010 • EN 60745-2-4:2009/A11:2011 • EN 62321:2009
EN 55014-1:2017 • EN 55014-2:2015
EN 61000-3-2:2014 • EN 61000-3-3:2013

Die alleinige Verantwortung für die Ausstellung dieser Konformitätserklärung trägt der Hersteller:

CE

Grizzly Tools GmbH & Co. KG
Stockstädter Straße 20
63762 Großostheim, Germany
15.07.2018

Christian Frank
(Dokumentationsbevollmächtigter)

** Der oben beschriebene Gegenstand der Erklärung erfüllt die Vorschriften der Richtlinie 2011/65/EU des Europäischen Parlaments und des Rates vom 8. Juni 2011 zur Beschränkung der Verwendung bestimmter gefährlicher Stoffe in Elektro- und Elektronikgeräten.*

Eksplosionstegning • Vue éclatée
Explosietekening • Explosionszeichnung

PMFS 200 B2

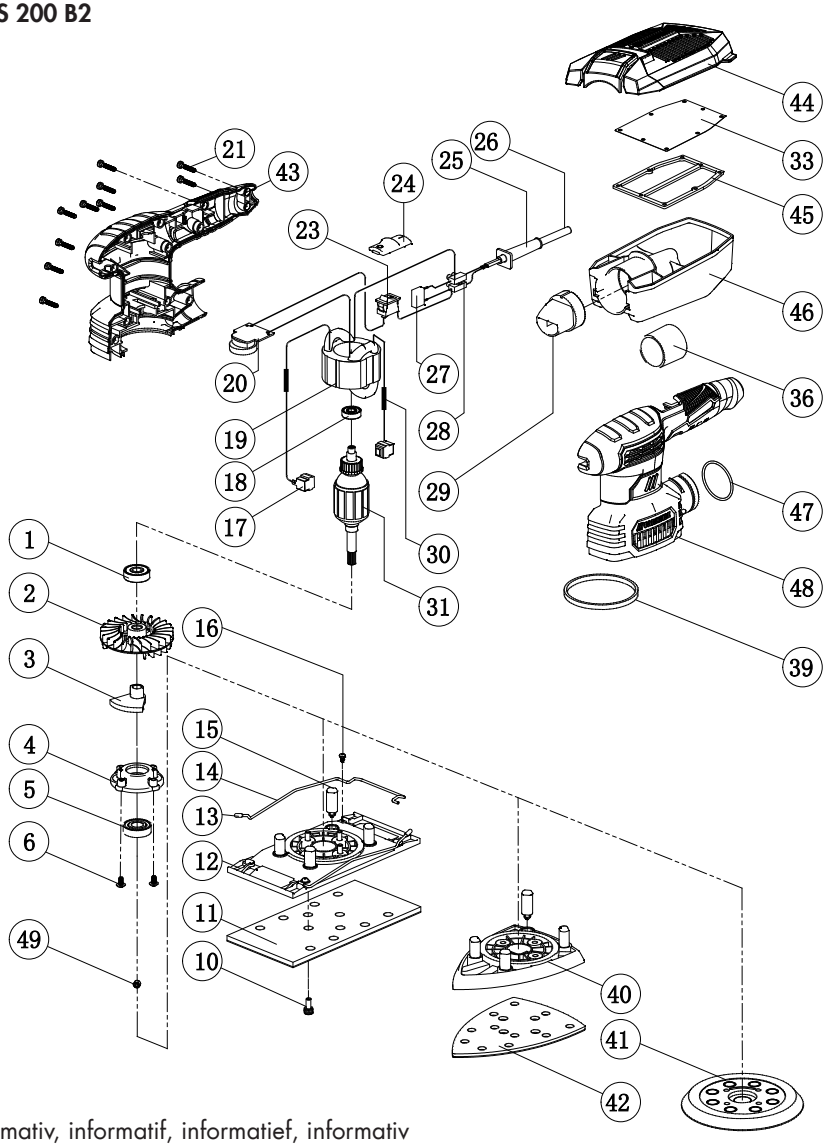

informativ, informatif, informatief, informativ

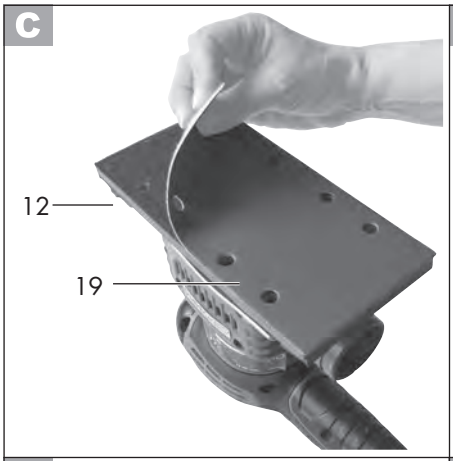
C
12
19

D
PMFS 200 B2
PARKSIDE
14
13
13
12
14

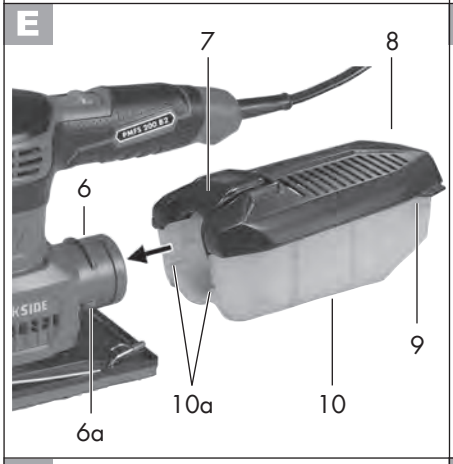
E
7
8
PMFS 200 B2
6
9
10a
10
6a

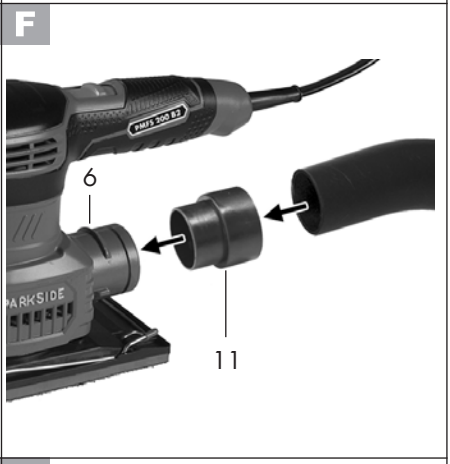
F
PMFS 200 B2
6
11

G
1
3
PMFS 200 B2
PARKSIDE

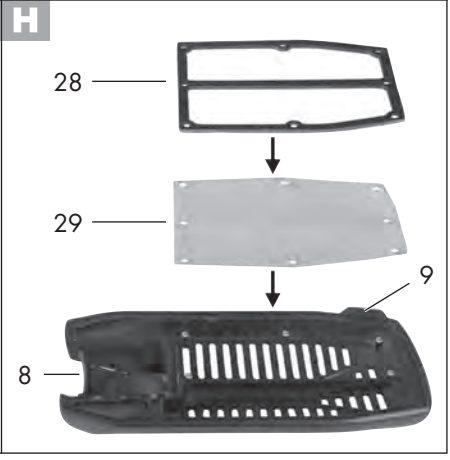
H
28
29
9
8

GRIZZLY TOOLS GMBH & CO. KG
Stockstädter Straße 20
DE-63762 Großostheim
GERMANY

Tilstand af information
Version des informations · Stand van de informatie
Stand der Informationen: 06 / 2018
Ident.-No.: 72037326062018-DK/BE/NL

IAN 304370

DK BE NL