/// PARKSIDE®

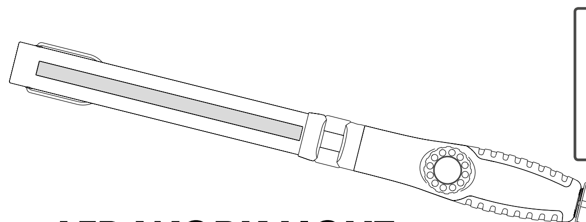

LED WORK LIGHT

DE AT CH
LED-ARBEITSLEUCHTE
BEDIENUNGSANLEITUNG
GB IE
LED WORK LIGHT
INSTRUCTION MANUAL
FR BE
BALADEUSE LED
MODE D'EMPLOI
NL BE
LED-WERKLAMP
GEBRUIKSAANWIJZING
PL
LAMPA WARSZTATOWA LED
INSTRUKCJA OBSŁUGI
CZ
TYČOVÁ LED SVÍTILNA
NÁVOD K POUŽITÍ
SK
PRACOVNÁ LED LAMPA
NÁVOD NA OBSLUHU

FSC
www.fsc.org
MIX
Papier
Paper
Papier
FSC® C146112

ZÁRUKA • GARANTIE • WARRANTY • GWARANCJA •
3 JAHRE YEAR ANS JAAR LATA ROKY

8

IAN 317400_1904

OS

A

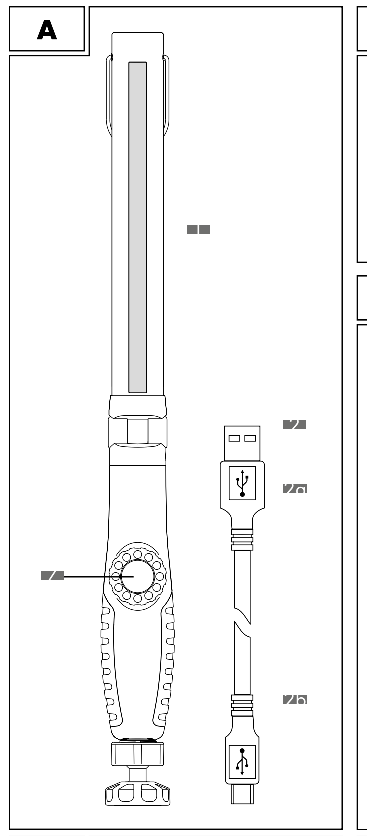

B

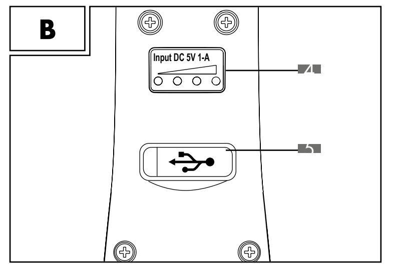

C

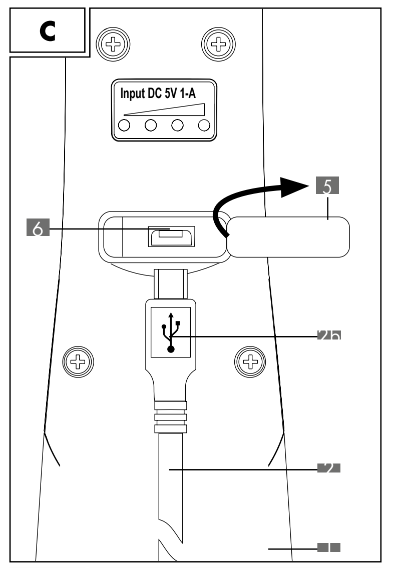

D

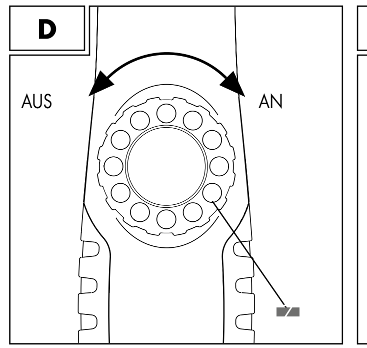

E

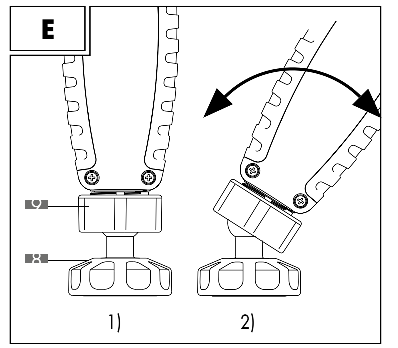

F

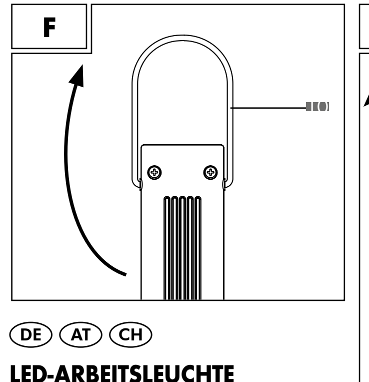

G

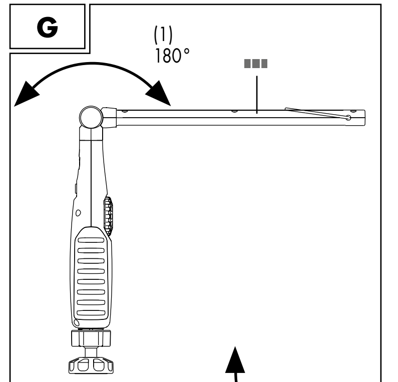

DE AT CH

LED-ARBEITSLEUCHTE

Bedienungsanleitung

1. Einleitung

Herzlichen Glückwunsch!

Sie haben sich mit dem Kauf für ein hochwertiges Produkt entschieden. Die Bedienungsanleitung ist Bestandteil dieses Produkts. Sie enthält wichtige Hinweise für Sicherheit, Gebrauch und Entsorgung. Machen Sie sich vor der Benutzung des Produkts mit allen Bedien- und Sicherheitshinweisen vertraut. Benutzen Sie das Produkt nur wie beschrieben und für die angegebenen Einsatzbereiche. Händigen Sie alle Unterlagen bei Weitergabe des Produkts an Dritte mit aus.

Zeichenerklärung

Die folgenden Symbole und Signalwörter werden in dieser Bedienungsanleitung, auf dem Produkt oder auf der Verpackung verwendet. Im Folgenden wird die LED-Arbeitsleuchte Produkt oder Leuchte genannt.

⚠ WARNUNG!

Dieses Signalsymbol/-wort bezeichnet eine Gefährdung mit einem hohem Risikograd, die, wenn sie nicht vermieden wird, den Tod oder eine schwere Verletzung zur Folge haben kann.

⚠ VORSICHT!

Dieses Signalsymbol/-wort bezeichnet eine Gefährdung mit einem niedrigen Risikograd, die, wenn sie nicht vermieden wird, eine geringfügige oder mäßige Verletzung zur Folge haben kann.

HINWEIS!

Dieses Signalwort warnt vor möglichen Sachschäden.

Dieses Symbol weist auf die Verwendung nur im Innenbereich hin.

Dieses Symbol weist auf die Verwendung hin.

Dieses Symbol weist auf mögliche Gefahren im Bezug auf Kinder hin.

Dieses Symbol weist auf die Altersfreigabe des Produktes hin.

Dieses Zeichen weist auf Blendgefahr hin.

Dieses Zeichen weist auf gefährliche optische Strahlung hin.

Dieses Symbol weist auf mögliche Gefahren im Bezug auf Stromschläge hin.

Dieses Symbol weist auf mögliche Gefahren im Bezug auf Überhitzung hin.

Dieses Symbol weist auf mögliche Gefahren im Bezug auf Explosionen hin.

Dieses Symbol weist auf mögliche Gefahren im Umgang mit Batterien/Akkus hin.

Dieses Zeichen bezeichnet Gleichstrom.

Das Produkt hat einen USB-Anschluss.

ca. 1 h — Dieses Zeichen informiert Sie über die Leuchtdauer in voll aufgeladenem Zustand.

600 LUMEN — Dieses Zeichen informiert Sie über den maximalen Lichtstrom.

IP20 Dieses Zeichen bezeichnet die Schutzart IP20. (Kein Schutz gegen Wasser aber gegen feste Objekte von mehr als 12,5 mm Durchmesser. Das Produkt darf nur in trockener Umgebung verwendet werden.)

Dieses Zeichen bezeichnet die Schutzklasse III.
SELV: Schutzkleinspannung

Diese Zeichen informieren Sie über die Entsorgung von Verpackung und Produkt.

Dieses Zeichen gibt Auskunft über das FSC®-Zertifikat.

Konformitätserklärung (siehe Kapitel „8. Konformitätserklärung"): Mit diesem Symbol gekennzeichnete Produkte erfüllen alle anzuwendenden Gemeinschaftsvorschriften des Europäischen Wirtschaftsraums.

2. Sicherheit
Bestimmungsgemäßer Gebrauch

Dieses Produkt eignet sich nicht für die Raumbeleuchtung im Haushalt.

⚠ WARNUNG!
Verletzungsgefahr!
Das Produkt darf nicht in der Nähe von Flüssigkeiten oder in feuchten Räumen eingesetzt werden. Es besteht Verletzungsgefahr!

Das Produkt ist nicht für den gewerblichen Einsatz bestimmt. Andere Verwendung oder Veränderung am Produkt gelten als nicht bestimmungsgemäß und können zu Risiken wie Verletzungen und Beschädigungen führen. Für Schäden, die aus der nicht bestimmungsgemäßen Verwendung resultieren, übernimmt der Inverkehrbringer keine Haftung.

Das Produkt ist ausschließlich für den Gebrauch im Innenbereich geeignet. Das Produkt und der Akku halten extremen physischen Beanspruchungen in Form von Erschütterungen stand (1,0 m^2 / s^3 200 – 2.000 Hz).

3. Lieferumfang (A)

1 x LED-Arbeitsleuchte 1
1 x Ladekabel 2
1 x Bedienungsanleitung

4. Technische Daten

Typ: LED-Arbeitsleuchte
IAN 317400_1904
Tradix Art.-Nr.: 317400-19-A
Betriebsspannung: 3,7 V ⎓
Gesamtleistung: 5 W

- Leuchtmittel: 5 W COB LED (ca. 6.500 K, weiß, nicht austauschbar)
- dimmbar von 50 - 600 Lumen
- integrierter 2.000 mAh 3,7 V Lithium-Ionen-Akku
- Input: Micro-USB, 3,7 V ⎓, max 5V, 1 A 6
- Lademöglichkeit: USB-Micro-Stecker 2b Anschluss an Computer, Powerbank oder Netzteil mit USB-Port
- Ladeindikator 4:
  4 leuchtende LEDS = voll aufgeladen
  1 leuchtende LED = niedrig geladen
- Beleuchtungsdauer: ca. 1 h bei vollgeladenem Akku
- Schutzklasse: III/Ⅲ
- Schutzart: IP20
- Gewicht: ca. 195 g inkl. Akku
- Maße zusammengeklappt: ca. 3,5 x 3 x 40 cm (B x T x L, ohne Haken)

Produktionsdatum: 10/2019
Garantie: 3 Jahre

5. Sicherheitshinweise

⚠ WARNUNG!
Verletzungs- und Erstickungsgefahr!
Wenn Kinder mit dem Produkt oder der Verpackung spielen, können sie sich daran verletzen oder ersticken!

- Lassen Sie Kinder nicht mit dem Produkt oder der Verpackung spielen.
- Beaufsichtigen Sie Kinder in der Nähe des Produktes.
- Bewahren Sie das Produkt und die Verpackung außerhalb der Reichweite von Kindern auf.

⚠ WARNUNG!
Verletzungsgefahr!
Nicht für Kinder unter 8 Jahren geeignet! Es besteht Verletzungsgefahr!

- Kinder ab 8 Jahren und darüber sowie Personen mit verringerten physischen, sensorischen oder mentalen Fähigkeiten oder Mangel an Erfahrung und Wissen müssen bei der Benutzung des Produktes beaufsichtigt und/oder bezüglich des sicheren Gebrauchs des Produktes unterwiesen werden und die daraus resultierenden Gefahren verstehen.
- Kinder dürfen nicht mit dem Produkt spielen.
- Wartung und/oder Reinigung des Produktes dürfen nicht von Kindern ohne Beaufsichtigung durchgeführt werden.

Nationale Bestimmungen beachten!

- Beachten Sie geltende nationale Vorschriften und Bestimmungen bei der Nutzung und Entsorgung des Produktes.

⚠ WARNUNG!
Verletzungsgefahr!
Nicht in Ex-Umgebung verwenden! Es besteht Verletzungsgefahr!

- Das Produkt darf nicht in explosionsgefährdeter (Ex-)Umgebung benutzt werden. Für eine Umgebung, in der sich brennbare Flüssigkeiten, Gase oder Stäube befinden, ist das Produkt nicht zugelassen.

⚠ WARNUNG!
Blendgefahr!

- Nicht direkt ins Licht der Lampe blicken oder die Lampe auf die Augen anderer Menschen richten. Dies kann zur Beeinträchtigung der Sehkraft führen.
- Von diesem Produkt kann eine gefährliche optische Strahlung ausgehen. Blicken Sie nicht direkt ins Licht der Lampe. Das ist unter Umständen schädlich für Ihre Augen.

⚠ WARNUNG!
Verletzungsgefahr!
Ein defektes Produkt darf nicht benutzt werden! Es besteht Verletzungsgefahr!

- Benutzen Sie das Produkt nicht bei Funktionsstörungen, Beschädigungen oder Defekten.
- Die LEDs sind nicht austauschbar. Bei defekten LEDs muss das Produkt entsorgt werden.
- Durch unsachgemäße Reparaturen können erhebliche Gefahren für den Benutzer entstehen.

⚠ WARNUNG!
Verletzungsgefahr!
Das Produkt darf nicht manipuliert werden! Es besteht Verletzungsgefahr durch Stromschlag!

- Das Gehäuse darf unter keinen Umständen geöffnet und das Produkt darf nicht manipuliert/verändert werden. Bei Manipulationen/Veränderungen besteht Lebensgefahr durch elektrischen Schlag. Manipulationen/Veränderungen sind aus Zulassungsgründen (CE) untersagt.
- Das Produkt darf während der Nutzung nicht abgedeckt werden.

5.2 Sicherheitshinweise zu Akkus

⚠ WARNUNG!
Brand- und Explosionsgefahr!

- Halten Sie das Produkt von Hitzequellen und direkter Sonneneinstrahlung fern, der Akku kann durch Überhitzung explodieren. Es besteht Verletzungsgefahr.
- Das Produkt nicht in der Verpackung betreiben! Es besteht Brandgefahr!

⚠ WARNUNG!
Verletzungsgefahr!
Ausgelaufene Akkus nicht mit bloßen Händen berühren! Es besteht Verletzungsgefahr!

- Ausgelaufene oder beschädigte Akkus können bei Berührung mit der Haut Verätzungen verursachen. Berühren Sie ausgelaufene Akkus nicht mit bloßen Händen; tragen Sie deshalb in diesem Fall unbedingt geeignete Schutzhandschuhe!

HINWEIS!

- Dieses Produkt hat einen eingebauten Akku, der vom Benutzer nicht ersetzt werden kann. Das Entnehmen des Akkus darf nur vom Hersteller oder dessen Kundendienst oder von einer ähnlich qualifizierten Person durchgeführt werden, um Gefährdungen zu vermeiden.
- Bei der Entsorgung des Produkts ist zu beachten, dass dieses Produkt eine wiederaufladbare Batterie enthält.

6. Inbetriebnahme

Vor der Inbetriebnahme
Akku aufladen (C)

Schließen Sie das Produkt mittels des Ladekabels 2 an ein geeignetes Gerät. Sie können den Akku mit einem Computer oder z. B. einem eigenen Netzteil mit USB-Port aufladen.

HINWEIS!

Der Akku muss vor dem ersten Gebrauch 12 Stunden lang aufgeladen werden.

1. Schalten Sie die Leuchte aus. Drehen Sie dafür den Dreh-Schalter mit Dimmfunktion 7 ganz nach links, bis ein „KLICKEN" zu hören ist, siehe **Abb. D**.
2. Öffnen Sie die Staubschutzkappe 5 auf der Rückseite der Leuchte 1, siehe **Abb. C**.
3. Stecken sie den USB-Micro-Stecker 2b des Ladekabels 2 in die Buchse 6 des Produktes.
4. Stecken Sie den USB-Stecker 2a in das ladende Gerät, z. B. einen Computer.

HINWEIS!

Die Leuchte ist mit einem Ladeindikator ausgestattet.

- Sobald alle vier LED 4 aufleuchten, ist der Akku vollgeladen.
- Trennen Sie die Leuchte vom ladenden Gerät.

HINWEIS!

Der Akku ist mit einer automatischen Abschaltvorrichtung versehen. Diese schaltet den Ladevorgang bei 100 % Ladung ab, sodass der Akku nicht überladen werden kann.
Die Leuchte ist nun einsatzbereit.

HINWEIS!

Die Leuchte sollte einmal im Monat aufgeladen werden, wenn sie längere Zeit nicht verwendet wird. Wurde die Leuchte über einen längeren Zeitraum (ca. 2 Monate) nicht aufgeladen, befindet sich der Akku im Ruhezustand. Dann sollte die Leuchte mehrfach Aufgeladen und Entladen werden, damit der Akku erneut aktiviert wird.

Leuchte ein- und ausschalten (D)

- Einschalten: Drehen Sie den Dreh-Schalter mit Dimmfunktion 7 nach rechts.
- Ausschalten: Drehen Sie den Dreh-Schalter mit Dimmfunktion 7 ganz nach links, bis ein „KLICKEN" zu hören ist.

Helligkeit der Leuchte einstellen (D)

Durch die Dimmfunktion können Sie die Helligkeit stufenlos einstellen.

- Heller: Drehen Sie den Dreh-Schalter mit Dimmfunktion 7 nach rechts.
- Dunkler: Drehen Sie den Dreh-Schalter mit Dimmfunktion 7 nach links.

Leuchte aufstellen (E)

Die Leuchte verfügt über einen Magnetfuß 8 zur Befestigung an magnetisierbaren Oberflächen.
Der Magnetfuß der Leuchte ist durch ein Kugelgelenk in alle Richtungen schwenkbar.

1. Befestigen Sie die Leuchte an einem geeigneten Platz.
2. Öffnen Sie das Feststellrad 9 durch Drehen gegen den Uhrzeigersinn.
3. Stellen Sie die gewünschte Position ein.
4. Schließen Sie das Feststellrad 9 durch Drehen im Uhrzeigersinn

HINWEIS!

- Der Untergrund sollte glatt sein, sodass die Leuchte nicht umfallen oder abfallen kann.
- Der Platz sollte ausreichend Freifläche um die Leuchte aufweisen.

Leuchte aufhängen (F)

1. Klappen Sie den Haken 10 am oberen Ende der Leuchte nach oben.
2. Hängen Sie das Produkt an einen vorhandenen Haken oder Ähnlichem auf.

HINWEIS!

- Stellen Sie sicher, dass der Platz geeignet ist.
- Stellen Sie sicher, dass das Produkt vor Herunterfallen gesichert ist.
- Achten Sie darauf, dass um das Produkt ausreichend Freiraum ist, falls das Produkt ins Pendeln geraten sollte. Es könnte an einem anderen Objekt anstoßen und Schaden versursachen. Es besteht die Gefahr eines Sachschadens.

Leuchtarm verstellen (G)

Der Leuchtarm 11 der Leuchte ist 180° klappbar (1) und 270° drehbar (2). Dadurch lässt sich der Leuchtarm bequem in fast jede Position einstellen.

- Drehen und klappen Sie dafür den Arm in die gewünschte Position.

7. Reinigungs- & Pflegehinweise

⚠ VORSICHT!
Verletzungsgefahr!
Es besteht die Gefahr eines Stromschlags!

- nur mit einem trockenen Lappen reinigen
- keine scharfen Reinigungsmittel bzw. Chemikalien verwenden
- nicht ins Wasser tauchen
- kühl, trocken und vor UV-Licht geschützt lagern

8. Konformitätserklärung

Dieses Produkt entspricht hinsichtlich Übereinstimmung mit den grundlegenden Anforderungen und den anderen relevanten Vorschriften der europäischen Richtlinie für elektromagnetische Verträglichkeit 2014/30/EU sowie der RoHS-Richtlinie 2011/65/EU. Die vollständige Original-Konformitätserklärung ist beim Importeur erhältlich.

9. Entsorgung

Verpackung entsorgen

Die Verpackung und die Bedienungsanleitung bestehen zu 100 % aus umweltfreundlichen Materialien, die Sie über die örtlichen Recyclingstellen entsorgen können.

Produkt entsorgen

Das Produkt darf nicht über den normalen Hausmüll entsorgt werden. Über Entsorgungsmöglichkeiten des Produktes informieren Sie sich bitte bei Ihrer Gemeinde oder Stadtverwaltung.

Batterien/Akkus entsorgen

- Defekte oder gebrauchte wiederaufladbare Batterien müssen gemäß der Richtlinie 2006/66/EG und ihren Ergänzungen recycelt werden.
- Batterien und Akkus dürfen nicht im Hausmüll entsorgt werden. Sie enthalten schädliche Schwermetalle. Kennzeichnung: Pb (= Blei), Hg (= Quecksilber), Cd (= Cadmium). Sie sind zur Rückgabe gebrauchter Batterien und Akkus gesetzlich verpflichtet. Sie können die Batterien nach Gebrauch entweder in unserer Verkaufsstelle oder in unmittelbarer Nähe (z. B. im Handel oder in kommunalen Sammelstellen) unentgeltlich zurückgeben. Batterien und Akkus sind mit einer durchgekreuzten Mülltonne gekennzeichnet.

10. Garantie

Garantie der TRADIX GmbH & Co. KG
Sehr geehrte Kundin, sehr geehrter Kunde, Sie erhalten auf dieses Produkt 3 Jahre Garantie ab Kaufdatum. Im Falle von Mängeln dieses Produkts stehen Ihnen gegen den Verkäufer des Produkts gesetzliche Rechte zu. Diese gesetzlichen Rechte werden durch unsere im Folgenden dargestellte Garantie nicht eingeschränkt.

11. Garantiebedingungen

Die Garantiefrist beginnt mit dem Kaufdatum. Bitte bewahren Sie den Original-Kassenbon gut auf. Diese Unterlage wird als Nachweis für den Kauf benötigt.
Tritt innerhalb von drei Jahren ab dem Kaufdatum dieses Produkts ein Material- oder Fabrikationsfehler auf, wird das Produkt von uns – nach unserer Wahl – für Sie kostenlos repariert oder ersetzt. Diese Garantieleistung setzt voraus, dass innerhalb der Drei-Jahres-Frist das defekte Produkt und der Kaufbeleg (Kassenbon) vorgelegt und schriftlich kurz beschrieben wird, worin der Mangel besteht und wann er aufgetreten ist.
Wenn der Defekt von unserer Garantie gedeckt ist, erhalten Sie das reparierte oder ein neues Produkt zurück. Mit Reparatur oder Austausch des Produkts beginnt kein neuer Garantiezeitraum.

Garantiezeit und gesetzliche Mängelansprüche

Die Garantiezeit wird durch die Gewährleistung nicht verlängert. Dies gilt auch für ersetzte und reparierte Teile. Eventuell schon beim Kauf vorhandene Schäden und Mängel müssen sofort nach dem Auspacken gemeldet werden. Nach Ablauf der Garantiezeit anfallende Reparaturen sind kostenpflichtig.

Garantieumfang

Das Produkt wurde nach strengen Qualitätsrichtlinien sorgfältig produziert und vor Anlieferung gewissenhaft geprüft.
Die Garantieleistung gilt für Material- oder Fabrikationsfehler. Diese Garantie erstreckt sich nicht auf Produktteile, die normaler Abnutzung ausgesetzt sind und daher als Verschleißteile angesehen werden können oder für Beschädigungen an zerbrechlichen Teilen, z. B. Schalter, Akkus oder die aus Glas gefertigt sind.
Diese Garantie verfällt, wenn das Produkt beschädigt, nicht sachgemäß benutzt oder gewartet wurde. Für eine sachgemäße Benutzung des Produkts sind alle in der Bedienungsanleitung aufgeführten Anweisungen genau einzuhalten. Verwendungszwecke und Handlungen, von denen in der Bedienungsanleitung abgeraten oder vor denen gewarnt wird, sind unbedingt zu vermeiden.
Das Produkt ist lediglich für den privaten und nicht für den gewerblichen Gebrauch bestimmt. Bei missbräuchlicher und unsachgemäßer Behandlung, Gewaltanwendung und bei Eingriffen, die nicht von unserer autorisierten Service-Niederlassung vorgenommen wurden, erlischt die Garantie.

Abwicklung im Garantiefall

Um eine schnelle Bearbeitung Ihres Anliegens zu gewährleisten, folgen Sie bitte den folgenden Hinweisen:

- Bitte halten Sie für alle Anfragen den Kassenbon und die Artikelnummer (z. B. IAN 317400_1904) als Nachweis für den Kauf bereit.
- Die Artikelnummer entnehmen Sie bitte dem Typenschild am Produkt, einer Gravur am Produkt, dem Titelblatt Ihrer Bedienungsanleitung (unten links) oder dem Aufkleber auf der Rück- oder Unterseite des Produktes.
- Sollten Funktionsfehler oder sonstige Mängel auftreten, kontaktieren Sie zunächst die nachfolgend benannte Serviceabteilung telefonisch oder per E-Mail.
- Ein als defekt erfasstes Produkt können Sie dann unter Beifügung des Kaufbelegs (Kassenbon) und der Angabe, worin der Mangel besteht und wann er aufgetreten ist, für Sie portofrei an die Ihnen mitgeteilte Service-Anschrift übersenden.

Auf www.lidl-service.com können Sie diese und viele weitere Handbücher, Produktvideos und Installationssoftware herunterladen.

Mit diesem QR-Code gelangen Sie direkt auf die Lidl-Service-Seite (www.lidl-service.com) und können mittels der Eingabe der Artikelnummer (IAN) 317400_1904 Ihre Bedienungsanleitung öffnen.

GB

LED WORK LIGHT

Instruction manual

1. Introduction

Congratulations!

With this, you have chosen a high-quality product. The operating instructions are an integral part of this product. They contain important information for safety, use and disposal. Familiarise yourself with all of the operating and safety information before using the product. Only use the product as described and for the specific areas of application. Provide all of the documentation when passing the product on to third parties.

Explanation of symbols

The following symbols and signal words are used in these operating instructions, on the product or on the packaging.Hereinafter, the LED Work Light will be referred to as product or lamp.

⚠ WARNING!

This signal symbol/word indicates a hazard with a high level of risk which, if not avoided, may result in death or serious injury.

⚠ CAUTION!

This signal symbol/word indicates a hazard with a low level of risk which, if not avoided, may result in minor or moderate injury.

NOTE!

This signal word warns of possible property damage.

This symbol indicates interior use only.

This symbol indicates usage.

This symbol indicates potential danger to children.

This symbol indicates the age rating of the product.

This sign indicates a risk of glaring.

This symbol indicates dangerous optical radiation.

This symbol indicates potential danger in relation to electric shocks.

This symbol indicates potential danger in relation to overheating.

This symbol indicates potential danger in relation to explosions.

This symbol indicates potential danger from handling batteries / rechargeable batteries.

This symbol indicates direct current.

The product has a USB port.

ca. 1 h — This symbol informs you about the duration of the light when fully charged.

600 LUMEN — This symbol provides information regarding the maximum illuminance.

IP20 This symbol indicates Protection Class IP20. (No protection against water, but against solid objects of more than 12.5 mm diameter. The product may only be used in a dry environment.)

This symbol indicates protection class III.
SELV: safe extra-low voltage

These symbols inform you about the disposal of the packaging and product.

This symbol provides information about the FSC® certificate.

Conformity declaration (see Chapter „8. Conformity declaration"): Products that are marked with this symbol fulfil all applicable Community regulations of the European Economic Area.

2. Safety
Intended use

This product is not suitable for indoor lighting.

⚠ WARNING!
Risk of injury!
The product may not be used near liquids or in damp spaces. There is a risk of injury!

The product is not intended for commercial use. Different use or a modification to the product are not deemed as intended use and may lead to risks, such as injuries and damage. The distributor assumes no liability for damage that results from improper use.

The product is exclusively suitable for interior use.The lamp is intended as a mobile work lamp for indoor use. The product and its battery can withstand extreme physical shocks (1,0 m^2 / s^3 200 – 2.000 Hz).

3. Scope of delivery (A)

1 x LED Work Light 1
1 x Charging cable 2
1 x Operating instructions

4. Technical specifications

Type: LED Work Light
IAN: 317400_1904
Tradix Item No.: 317400-19-A
Operating voltage: 3.7 V ⎓
Total output: 5 W

- Light bulb: 5 W COB LED (approx. 6,500 K, white, not replaceable)
- dimmable from 50 - 600 Lumen
- integrated 2,000 mAh
- 3.7 V Lithium ion battery
- Input: Micro-USB, 3.7 V ⎓, max 5V, 1 A 6
- Charging options: USB-micro plug 2b Connection to a computer, power bank or mains power adapter with a USB port
- Charging indicator 4:
  4 illuminating LEDS = fully charged
  1 illuminating LED = low charged
- Illumination duration: approx. 1 hour with fully charged battery
- Protection class: III/Ⅲ
- Protection type: IP20
- Weight: approx. 195 g incl. battery
- Dimensions when folded up: approx. 3.5 x 3 x 40 cm (W x D x L, excluding hook)

Production date: 10/2019
Warranty: 3 Years

5. Safety information

⚠ WARNING!
Risk of injury and suffocation!
If children play with the product or the packaging, they may injure themselves or suffocate!

- Do not let children play with the product or the packaging.
- Supervise children who are close to the product.
- Keep the product and the packaging out of reach of children.

⚠ WARNING!
Risk of injury!
Not suitable for children under the age of 8! There is a risk of injury!

- Children from the age of 8, as well as people with impaired physical, sensory or mental capabilities or with a lack of experience and knowledge, must be supervised when using the product and/or be instructed regarding the safe use of the product and understand the resulting dangers.
- Children are not allowed to play with the product.
- Maintenance and/or cleaning of the product is not allowed to be performed by children without supervision.

Observe national regulations!

- Observe the applicable national requirements and regulations for the use and disposal of the product.

⚠ WARNING!
Risk of injury!
Do not use in an explosive environment! There is a risk of injury!

- The product is not allowed to be used in an explosive (Ex) environment. The product is not approved for an environment, in which flammable liquids, gases or dust are present.

⚠ WARNING!
Risk of glaring!

- Do not look directly into the lamp and do not direct the lamp into other people's eyes. This can impaired the eyesight.
- This product may emit dangerous optical radiation. Do not look directly into the light of the lamp. This may be harmful to your eyes.

⚠ WARNING!
Risk of injury!
A defective product is not allowed to be used! There is a risk of injury!

- Do not use the product in the case of malfunctions, damage or defects.
- The LEDs are not replaceable. If the LEDs are defective, the product must be disposed of.
- Significant danger can occur for the user in the case of improper repairs.

⚠ WARNING!
Risk of injury!
The product is not allowed to be manipulated! There is a risk of injury from electric shock!

- The casing must not be opened and the product must not be manipulated/modified under any circumstances. Manipulations/modifications can cause danger to life from electric shock. Manipulations/modifications are prohibited for approval reasons (CE).
- The product must not be covered up during use.

5.2 Safety instructions regarding rechargeable batteries

⚠ WARNING!
Fire and explosion hazard!

- Keep the product away from heat sources and direct sunlight: the battery may explode if overheated. There is a risk of injury.
- Do not operate the product in ist packaging! There is a risk of fire!

⚠ WARNING!
Risk of injury!
Do not touch leaked batteries with bare hands! There is a risk of injury!

- Leaked or damaged batteries may cause acid burns if they come into contact with skin. Do not touch leaked batteries with bare hands; therefore, ensure that you wear appropriate protective gloves in such a case!

NOTE!

- This product has a built-in rechargeable battery that cannot be replaced by the user. In order to avoid hazards, the battery may only be removed by the manufacturer or ist service agent or by a similarly qualified individual.
- When disposing of the product, please note that this product contains a rechargeable battery.

6. Start-up

Before start-up
Charge the battery (D)

Connect the product to an appropriate device 2 using the charging cable. You can charge the battery with a computer or e.g. a dedicated mains power adapter with a USB port.

NOTE!

The battery must be charged for 12 hours before initial use.

1. Switch the lamp off. For this, turn the rotary switch with a dimmer function 7 all the way to the left, until you hear a "CLICK", see **Fig. D**.
2. Open the dust protection cap 5 on the back of the lamp 1, see **Fig. C**.
3. Plug in the connector plug of the USD-micro plug 2b of the charging cable 2 into the socket 6 of the product.
4. Insert the USB plug 2a into the charging device, e.g. a computer.

NOTE!

The lamp is fitted with a charging indicator.

- As soon as all four LEDs 4 illuminate, the battery is fully charged.
- Disconnect the lamp from the charging device.

NOTE!

The battery is fitted with an automatic switch-off device. This switches off the charging process with a 100 % charge, so that the battery cannot be overcharged.
The lamp is now ready for use.

NOTE!

The lamp should be charged once a month if it will not be used for a long time. If the lamp wasn't charged for an extended period of time (approx. 2 months), the battery will be in sleep mode. The lamp should then be recharged and discharged several times, so that the battery is reactivated.

Switching the lamp on and off (D)

- Switch on: Turn the rotary switch with the dimmer function 7 to the right.
- Switch off: Turn the rotary switch with a dimmer function 7 all the way to the left, until you hear a "CLICK".

Set the brightness of the lamp (D)

You can continuously adjust the brightness using the dimmer function.

- Brighter: Turn the rotary switch with the dimmer function 7 to the right.
- Darker: Turn the rotary switch with the dimmer function 7 to the left.

Set up lamp (E)

The lamp has a magnetic foot 8 for attaching it to magnetised surfaces.
The magnetic foot of the lamp is pivotable in all directions with a ball joint.

1. Attach the lamp to an appropriate place.
2. Open the fixing wheel 9 by turning it anti-clockwise.
3. Set the desired position.
4. Close the fixing wheel 9 by turning it clockwise.

NOTE!

- The surface should be smooth, so that the lamp cannot fall over or fall off.
- There should be enough open space around the lamp.

Hang up the lamp (F)

1. Fold the hook 10 at the top end of the lamp upwards.
2. Hang the product up on an existing hook or similar.

NOTE!

- Make sure that the place is suitable.
- Make sure that the product is safeguarded from falling down.
- Make sure that there is sufficient free space around the product, in case the product starts to swing. It could hit another object and cause damage. There is a risk of material damage.

Adjust lamp arm (G)

The lamp arm 11 of the lamp can be folded (1) 180° and rotated (2) 270°. This way, the lamp arm can be set conveniently in nearly any position.

- For this, rotate and fold the arm in the desired position.

7. Cleaning and care instructions

⚠ CAUTION!
Risk of injury!
There is a risk of electric shock!

- only clean with a dry cloth
- do not use any strong detergents and/or chemicals
- do not immerse in water
- store in a cool, dry place and protected from UV light

8. Conformity declaration

This device complies with the fundamental requirements and other relevant regulations of the European Electromagnetic Compatibility Directive 2014/30/EU and the RoHS Directive 2011/65/EU. The complete original conformity declaration is available from the importer.

9. Disposal

Disposal of the packaging

The packaging and operating instructions are made of 100 % environmentally friendly materials, which you may dispose of at local recycling centres.

Disposal of the product

The product may not be disposed of with normal household waste. Please find out about disposal options for the product from your local authority or town administration.

Disposal of the battery / rechargeable batterie

- Defective or used rechargeable batteries have to be recycled in accordance with Directive 2006/66/EC and its amendments.
- Batteries and disposable batteries are not permitted to be disposed of with household waste. They contain harmful heavy metals. Marking: Pb (= lead), Hg (= mercury), Cd (= cadmium). You are legally obligated to return used batteries and rechargeable batteries. After use, you can either return batteries to our point of sale or in the direct vicinity (e.g. with a retailer or in municipal collection centres) free of charge. Batteries and rechargeable batteries are marked with a crossed-out waste bin.

10. Warranty

Warranty from TRADIX GmbH & Co. KG
Dear customer, the warranty on this product is 3 years from the purchase date. In the event of defects in this product, you are entitled to exercise your statutory rights against the seller of the product. These statutory rights are not limited by our warranty described in the following.

11. Warranty conditions

The warranty begins on the date of purchase. Please keep the original receipt. This document is required as verification of the purchase.
If a material or manufacturing defect arises within three years from the purchase date of this product, the product will be repaired or replaced, as per our choice, at no charge to you. This warranty service requires the submission of the purchase receipt and the defective product within the three-year period and a short written description of the defect and when it arose.
If the defect is covered by our warranty, the repaired or a new product will be returned to you. The warranty period does not restart with the repair or replacement of the product.

Guarantee period and statutory claims for defects

The guarantee period will not be extended by the warranty. This also applies to replaced and repaired parts. Damage and defects which may possibly already exist upon purchase must be reported immediately after unpacking. After the guarantee period has expired, required repairs shall be subject to a charge.

Scope of guarantee

The device has been carefully produced under strict quality guidelines and conscientiously inspected prior to delivery. The guarantee service applies to material or manufacturing faults. This guarantee does not extend to product parts, which are exposed to normal wear and tear and can therefore be regarded as wearing parts or to damage to fragile parts, e.g. switches, battery packs or which are made of glass.
This guarantee shall lapse, if the product is damages, not used properly or maintained properly. For proper use of the product, all of the instructions in the operating instructions must be precisely complied with. Purposes and actions, which are dissuaded from or warned about in the operating instructions must be avoided.
The product is only intended for private and not commercial use. In the case of abusive and improper handling, use of force and with interventions, which are not performed by our authorised service branch, the guarantee shall lapse.

Processing in the case of a guarantee claim.

To ensure quick processing of your concern, please follow the instructions below:

- Please have the till receipt and article number available (e.g. IAN 317400_1904) as proof of the purchase.
- You can find the article number on the rating plate on the product, as an engraving on the product, the title place of your instructions (bottom left) or the sticker on the back or underside of the product.
- If malfunctions or other defects occur, first contact the service department below by telephone or e-mail.
- You can then send a product that has been recorded as being defective, including the proof of purchase (till receipt) and stating what the defect is and when it occurred, postage-free to the service address provided to you.

On www.lidl-service.com, you can download these an many other manuals, product videos and installation software.

With this QR code, you can directly reach the Lidl Service website (www.lidl-service.com) and can open your operating instructions be entering the article number (IAN)317400_1904.

FR BE

BALADEUSE LED

Mode d'emploi

1. Introduction

Félicitations !

Vous avez acheté un produit de haute qualité. Le mode d'emploi est partie intégrante du produit. Il contient des instructions importantes pour la sécurité, l'utilisation et l'élimination. Avant d'utiliser le produit, se familiariser avec toutes les consignes d'utilisation et de sécurité. Utiliser uniquement le produit comme décrit et pour les domaines d'utilisation indiqués. Lorsque le produit est cédé à des tiers, leur remettre tous les documents.

Légende

Les symboles et mots de signalisation suivants sont utilisés dans le mode d'emploi, sur le produit ou sur l'emballage.
Dans ce qui suit, la : Baladeuse LED est appelée produit ou lampe.

⚠ AVERTISSEMENT !

Ce mot-clé désigne un danger à risque élevé pouvant entraîner de graves blessures ou même la mort s'il n'est pas évité.

⚠ PRUDENCE !

Ce mot-clé désigne un danger à risque faible pouvant entraîner des blessures modérées à mineures s'il n'est pas évité.

REMARQUE !

Ce symbole indique un risque de dommages matériels.

Ce symbole indique une utilisation exclusivement en intérieur.

Ce symbole renvoie à l'utilisation préconisée.

Ce symbole indique de possibles risques concernant les enfants.

Ce symbole indique l'âge minimum d'utilisation du produit.

Ce symbole indique un risque d'éblouissement.

Ce symbole indique un rayonnement optique dangereux.

Ce symbole indique de possibles risques d'électrocution.

Ce symbole indique de possibles risques de surchauffe.

Ce symbole indique de possibles risques d'explosions.

Ce symbole indique de possibles risques concernant l'utilisation des piles (rechargeables).

Ce symbole désigne un courant continu.

Le produit dispose d'un port USB.

ca. 4,5 h — Ces symboles vous renseignent sur la durée d'éclairage lorsque la lampe est chargée complètement.

600 LUMEN — Ce signe vous renseigne sur le flux lumineux maximal.

IP20 Ce symbole désigne la classe de protection IP20. (Pas de protection contre l'eau, mais contre les objets solides de plus de 12,5 mm de diamètre. Le produit doit uniquement être utilisé dans un environnement sec.)

Ce symbole désigne la classe de protection III.
SELV: très basse tension de sécurité

Ces symboles vous informent à propos de l'élimination de l'emballage et du produit.

Ce symbole renseigne sur le certificat FSC®.

Déclaration de conformité (voir chapitre « 8. Déclaration de conformité ») : Les produits marqués avec ce symbole satisfont à toutes les exigences à appliquer de la législation communautaire européenne.

2. Sécurité
Utilisation conforme

Ce produit ne convient pas pour l'éclairage intérieur.

⚠ AVERTISSEMENT !
Risque de blessures !
Le produit ne doit pas être utilisé à proximité de liquide ou dans des pièces humides. Il y a risque de blessures !

L'article n'est pas destiné à une utilisation industrielle. Toute utilisation ou modification de l'article est considérée comme non conforme et peut entraîner des risques tels que des blessures et des détériorations. Le responsable de la mise sur le marché décline toute responsabilité pour les dommages qui résulteraient d'un utilisation non conforme.

Le produit est exclusivement destiné à une utilisation en intérieur. La lampe sert de lampe de travail en intérieur. Le produit et sa batterie résistent à des charges physiques extrêmes (1,0 m^2 / s^3 200 – 2.000 Hz).

3. Étendue de la livraison (A)

1 x Baladeuse LED 1
1 x câble de charge 2
1 x mode d'emploi

4. Caractéristiques techniques

Type : Baladeuse LED
IAN : 317400_1904
N° Tradix : 317400-19-A
Tension d'alimentation : 3,7 V ⎓
Puissance totale : 5 W

- Moyen d'éclairage : DEL COB 5 W (environ 6 500 K, blanc, non interchangeable)
- réglable de 50 à 600 lumens
- 2 000 mAh intégré Batterie lithium-ion de 3,7 V
- Entrée : Micro-USB, 3,7 V ⎓, max 5V, 1 A 6
- Option de charge : Micro-connecteur USB 2b Connexion à un ordinateur, à une banque d'alimentation ou à une source d'alimentation par un port USB
- Indicateur de charge 4:
  4 DEL allumées = batterie entièrement chargée
  1 DEL allumée = batterie faiblement chargée
- Durée d'éclairage : environ 1 h avec une batterie entièrement chargée
- Classe de protection : III/Ⅲ
- Type de protection : IP20
- Poids : environ 195 g, batterie incluse
- Dimensions en position repliée : environ 3,5 x 3 x 40 cm (l x p x L, sans crochet)

Date de production : 10/2019
Garantie: 3 ans

5. Consignes de sécurité

⚠ AVERTISSEMENT !
Risque de blessure et d'étouffement !
Les enfants peuvent se blesser ou bien s'étouffer s'ils jouent avec la produit ou son emballage !

- Ne pas laisser jouer les enfants avec le produit ou l'emballage.
- Surveiller les enfants se trouvant à proximité du produit.
- Conserver le produit et l'emballage hors de portée des enfants.

⚠ AVERTISSEMENT !
Risque de blessures !
Ne convient pas aux enfants de moins de 8 ans ! Un risque de blessures existe !

- Les enfants de plus de 8 ans ainsi que les personnes avec des capacités physiques, sensorielles ou mentales diminuées, ou dénuées d'expérience ou de connaissance, peuvent utiliser le produit sous surveillance et/ou en ayant été instruits au préalable sur l'utilisation sûre du produit et les dangers en résultant.
- Les enfants ne doivent pas jouer avec le produit.
- Le nettoyage et/ou la maintenance du produit ne doivent pas être effectués par des enfants sans surveillance.

Respecter les dispositions nationales !

- Respecter les directives et dispositions nationales en vigueur lors de l'utilisation et de l'élimination du produit.

Risque de blessures !

⚠ AVERTISSEMENT !
Ne pas utiliser dans un environnement explosible ! Un risque de blessures existe !

- Le produit ne doit pas être utilisé dans un environnement exposé aux explosions (explosible). Le produit n'est pas homologué dans un environnement qui contient des liquides, gaz ou poussières inflammables.

⚠ AVERTISSEMENT !
Risque d'éblouissement !

- Ne pas observer directement la lumière de la lampe ou ne pas diriger la lampe vers les yeux d'autres personnes. Cela peut entraîner une perte de la vision.
- Cet article peut émettre un rayonnement optique dangereux. Ne pas observer directement la lumière de la lampe. Ceci peut être dangereux pour les yeux.

⚠ AVERTISSEMENT !
Risque de blessures !
Un produit défectueux ne doit pas être utilisé ! Un risque de blessures existe !

- Ne pas utiliser le produit en cas de dysfonctionnement, de dommage ou de défaut.
- Les DEL ne sont pas remplaçables. En cas de DEL défectueuses, le produit doit être mis au rebut.
- Toute réparation non correctement effectuée entraîne le risque de graves blessures pour l'utilisateur.

⚠ AVERTISSEMENT !
Risque de blessures !
Le produit ne doit pas être transformé ! Un risque de blessures par électrocution existe!

- Le boîtier ne doit jamais être ouvert et le produit ne doit pas être transformé/modifié. En cas de transformations/modifications, il existe un danger de mort par électrocution. Les transformations/modifications sont interdites pour des raisons d'homologation (CE).
- Le produit ne doit pas être recouvert pendant l'utilisation.

5.2 Consignes de sécurité relatives aux piles rechargeables

⚠ AVERTISSEMENT !
Risque d'incendie et d'explosion !

- Éloigner l'article de toute source de chaleur et d'un ensoleillement direct car les piles rechargeables risquent d'exploser en cas de surchauffe. Un risque de blessures existe.
- Ne pas faire fonctionner l'article dans son emballage ! Un risque d'incendie existe !

⚠ AVERTISSEMENT !
Risque de blessures !
Ne pas toucher à main nue les piles rechargeables qui ont coulé ! Un risque de blessures existe !

- Les piles rechargeables qui ont coulé ou qui sont endommagées peuvent causer des brûlures chimiques en cas de contact cutané. Ne pas toucher à main nue aux piles rechargeables qui ont coulé ; porter en conséquence impérativement dans ce cas des gants de protection appropriés !

REMARQUE !

- Ce produit comporte une pile rechargeable intégrée qui ne peut pas être remplacée par l'utilisateur. Le retrait de la pile rechargeable ne peut être effectué que par le constructeur, son S.A.V. ou par une personne disposant d'une qualification similaire afin d'éviter tout danger.
- Lors de l'élimination du produit, ne pas oublier que ce produit contient une pile rechargeable.

6. Mise en service

Avant la mise en service
Charger la batterie (C)

Connectez le produit à un dispositif approprié à l'aide du câble de charge 2. Vous pouvez charger la batterie avec un ordinateur ou, par exemple, sa propre source d'alimentation avec port USB.

REMARQUE !

La batterie doit être chargée pendant 12 heures avant la première utilisation.

1. Éteignez la lampe. Pour ce faire, tournez le commutateur rotatif avec fonction de réglage 7 complètement à gauche jusqu'à ce que vous entendiez un « CLIC », voir **Fig. D**.
2. Ouvrez le couvercle anti-poussière 5 à l'arrière de la lampe 1, voir **Fig. C**.
3. Insérez le micro-connecteur USB 2b du câble de charge 2 dans la prise 6 du produit.
4. Insérez le connecteur USB 2a dans le dispositif de chargement, par exemple un ordinateur.

REMARQUE !

La lampe est équipée d'un indicateur de charge.

- Dès que les quatre DEL 4 sont allumées, la batterie est entièrement chargée.
- Déconnectez la lampe du dispositif de chargement.

REMARQUE !

La batterie est équipée d'un dispositif d'arrêt automatique. Celui-ci met fin au processus de charge lorsque la charge est à 100 % afin que la batterie ne puisse pas être surchargée.
La lampe est maintenant prête à être utilisée.

REMARQUE !

La lampe doit être chargée une fois par mois si elle n'est pas utilisée pendant une longue période. Si la lampe n'a pas été chargée sur une période plus longue (environ 2 mois), la batterie est en mode veille. Ensuite, la lampe doit être chargée et déchargée plusieurs fois pour que la batterie soit réactivée.

Allumer et éteindre la lampe (D)

- Allumer : Tournez le commutateur rotatif avec fonction de réglage 7 vers la droite.
- Éteindre : Tournez le commutateur rotatif avec fonction de réglage 7 complètement à gauche jusqu'à ce que vous entendiez un « CLIC ».

Ajuster la luminosité de la lampe (D)

La fonction de réglage vous permet de régler en permanence la luminosité.

- Plus lumineux : Tournez le commutateur rotatif avec fonction de réglage 7 vers la droite.
- Plus sombre : Tournez le commutateur rotatif avec fonction de réglage 7 vers la gauche.

Monter la lampe (E)

La lampe dispose d'une base magnétique 8 pour la fixation sur des surfaces magnétisables.
La base magnétique de la lampe peut pivoter dans toutes les directions grâce à une rotule.

1. Fixez la lampe sur un emplacement approprié.
2. Ouvrez la roue de blocage 9 en la tournant dans le sens contraire des aiguilles d'une montre.
3. Définissez la position souhaitée.
4. Fermez la roue de blocage 9 en la tournant dans le sens des aiguilles d'une montre

REMARQUE !

- Le support doit être lisse afin que la lampe ne puisse pas se renverser ou tomber.
- L'espace doit présenter suffisamment de surface libre autour de la lampe.

Accrocher la lampe (F)

1. Relevez le crochet 10 sur l'extrémité supérieure de la lampe.
2. Accrochez le produit sur un crochet existant ou un élément similaire.

REMARQUE !

- Assurez-vous que l'emplacement est approprié.
- Assurez-vous que le produit est bien protégé contre toute chute.
- Assurez-vous qu'il y a suffisamment d'espace libre autour du produit si celui-ci devait faire des mouvements d'oscillation. Il pourrait heurter un autre objet et causer des dommages. Il existe un risque de dommages matériels.

Régler le bras de la lampe (G)

Le bras 11 de la lampe est articulé à 180° (1) et rotatif à 270° (2). Cela facilite le réglage du bras de la lampe dans presque toutes les positions.

- Tournez et pliez le bras dans la position souhaitée.

7. Consignes de nettoyage et d'entretien

⚠ PRUDENCE !
Risque de blessures !
Il existe un risque d'électrocution !

- Nettoyer exclusivement avec un chiffon sec.
- Ne pas utiliser de produits nettoyants ou de produits chimiques agressifs.
- Ne pas plonger dans l'eau.
- Conserver au frais, au sec et à l'abri des rayons UV.

8. Déclaration de conformité

Cet appareil est conforme aux exigences de base et aux autres prescriptions pertinentes de la directive européenne Compatibilité électromagnétique 2014/30/UE ainsi et de la directive LdSD 2011/65/UE. La déclaration de conformité originale entière est disponible auprès de l'importateur.

9. Élimination

Élimination de l'emballage

L'emballage et la notice d'utilisation sont constitués à 100 % de matériaux écologiques que vous pouvez éliminer dans les centres de recyclage locaux.

Élimination du produit

Le produit ne doit pas être éliminé avec les déchets ménagers. Veuillez-vous informer auprès de votre commune ou de l'administration de votre ville concernant les possibilités d'élimination du produit.

Élimination de la pile / pile rechargeable

- Les piles rechargeables défectueuses ou usées doivent être recyclées conformément à la directive 2006/66 / CE et ses compléments.
- Les piles et accumulateurs ne doivent pas être jetés dans les ordures ménagères. Ces articles contiennent des métaux lourds. Marquage : Pb (= plomb), Hg (= mercure), Cd (= cadmium). Vous êtes obligé(e) par la loi de rendre les piles et les accumulateurs usagés. Vous pouvez remettre les piles usagées à titre gratuit à notre point de vente ou à un point de collecte près de chez vous (p. ex. dans le commerce ou auprès des services de collecte municipaux/cantonaux). Les piles et accumulateurs sont marqués par une poubelle barrée.

10. Garantie

Garantie de la TRADIX GmbH & Co. KG
Chère cliente, Cher client, vous recevez trois ans de garantie sur ce produit à compter de la date d'achat. Des droits légaux vous reviennent contre le vendeur en cas de vices de ce produits. Ces droits légaux ne sont pas limités par notre garantie présentée ci-après.

11. Conditions de garantie

La période de garantie commence à partir de la date d'achat. Veuillez bien conserver le ticket de caisse original. Ce document est requis comme justificatif d'achat. En cas d'apparition d'un vice de matériel ou de fabrication dans les trois ans suivant la date d'achat de ce produit, nous nous chargeons, selon notre choix, de réparer ou de remplacer le produit et ce, gratuitement pour vous. La prestation de garantie présuppose la présentation du produit défectueux et du justificatif d'achat (ticket de caisse) et la description succincte écrite du vice et de la date de son apparition. Si un défaut est couvert par notre garantie, vous recevez le produit réparé ou un nouveau produit. La réparation ou le remplacement du produit n'entraîne pas le début d'une nouvelle période de garantie.

Durée de garantie et droits de garantie légaux

La durée de garantie n'est pas prolongée par une action en garantie. Ceci s'applique également aux pièces remplacées et réparées. Les dommages et défauts existant éventuellement déjà au moment de l'achat doivent être signalés immédiatement après le déballage. Les réparations effectuées après la fin de la durée de garantie sont facturées.

Étendue de la garantie

L'appareil a été soigneusement fabriqué selon des directives de qualité strictes et scrupuleusement testé avant la livraison. La garantie s'applique aux défauts de matériel ou de fabrication. Cette garantie ne couvre pas les pièces du produit soumises à l'usure normale et peuvent donc être considérées comme des pièces d'usure ni les dommages causés aux pièces fragiles telles que les interrupteurs, les piles ou le verre.
Cette garantie est annulée si le produit a été endommagé, mal utilisé ou entretenu. Pour une utilisation correcte du produit, toutes les consignes spécifiées dans ce mode d'emploi doivent être strictement respectées. Toute utilisation ou action que le mode d'emploi déconseille ou contre laquelle il met en garde doit être évitée.
Le produit est destiné uniquement à un usage privé et non commercial. La garantie expire en cas d'utilisation incorrecte et abusive, d'usage de la force et en cas d'interventions non effectuées par notre service après-vente agréé.

Traitement en cas de réclamation au titre de la garantie

Afin d'assurer un traitement rapide de votre demande, veuillez suivre les instructions ci-dessous :

- Pour toutes vos demandes, veuillez conserver à disposition le ticket de caisse et le numéro d'article (par ex. IAN 317400_1904) comme preuve d'achat.
- Le numéro d'article se trouve sur la plaque signalétique du produit, gravée sur le produit, sur la page de ouverture de votre mode d'emploi (en bas à gauche) ou sur l'autocollant au dos ou en bas du produit.
- En cas de dysfonctionnement ou d'autres défauts, veuillez contacter le service après-vente indiqué ci-dessous par téléphone ou par e-mail.
- Vous pouvez retourner gratuitement un produit ayant été enregistré comme défectueux à l'adresse du service après-vente communiqué, en joignant le justificatif d'achat (ticket de caisse) et une indication de la nature du défaut et du moment où il s'est produit.

Sur www.lidl-service.com, vous pouvez télécharger le présent mode d'emploi ainsi que de nombreux autres manuels, vidéos de produits et logiciels d'installation.

Ce code QR vous amène directement à la page du service après-vente Lidl (www.lidl-service.com) et votre mode d'emploi peut être ouvert en entrant le numéro d'article (IAN) 317400_1904.

NL BE

LED-WERKLAMP

Gebruiksaanwijzing

1. Inleiding

Van harte gefeliciteerd!

U hebt gekozen voor een hoogwaardig product. De gebruiksaanwijzing maakt deel uit van dit product. Deze bevat belangrijke instructies voor veiligheid, gebruik en verwijdering. Voordat u het product in gebruik neemt, dient u zich vertrouwd te maken met alle bedienings- en veiligheidsinstructies. Gebruik het product alleen zoals beschreven en voor de gespecificeerde toepassingsgebieden. Overhandig alle documenten als u het product aan derden doorgeeft.

Tekentoelichting

De volgende symbolen en signaalwoorden worden in deze gebruiksaanwijzing op de product of op de verpakking gebruikt. Hierna wordt het LED-werklamp product of de lamp genoemd.

⚠ WAARSCHUWING!

Dit signaalsymbool/-woord betekent een gevaar met een hoog risico dat, indien niet voorkomen, de dood of ernstig letsel tot gevolg kann hebben.

⚠ VOORZICHTIG!

Dit signaalsymbool/-woord betekent een gevaar met een laag risico dat, indien niet voorkomen, licht of matig letsel tot gevolg kann hebben.

LET OP!

Dit signaalwoord waarschuwt voor mogelijke materiële schade.

Dit symbool geeft alleen het gebruik binnenshuis aan.

Dit symbool geeft het gebruik ervan aan.

Dit symbool geeft mogelijke gevaren met betrekking tot kinderen aan.

Dit symbool geeft de leeftijdsclassificatie van het product aan.

Dit teken geeft verblindingsgevaar aan.

Dit teken geeft gevaarlijke optische straling aan.

Dit symbool geeft een mogelijk gevaar van een elektrische schok aan.

Dit symbool geeft mogelijke gevaren met betrekking tot oververhitting aan.

Dit symbool geeft de mogelijke gevaren met betrekking tot explosies aan.

Dit symbool geeft mogelijke gevaren aan bij het omgaan met batterijen/accu's.

Dit teken betekent gelijkstroom.

Het product heeft een USB-poort.

ca. 1 h — Dit teken informeert u over de verlichtingstijd bij volledige oplading.

600 LUMEN — Dit teken geeft de maximale lichtstroom aan.

IP20 Dit teken betekent beschermingstype IP20. (Geen bescherming tegen water, maar tegen vaste voorwerpen met een diameter van meer dan 12,5 mm. Het product mag alleen in een droge omgeving worden gebruikt.)

Dit symbool betekent beschermingsklasse III.
SELV: veilige extra-lage spanning

Deze symbolen informeren u over het afvoeren van verpakkingen en producten.

Dit teken biedt informatie over het FSC®-certificaat.

Conformiteitsverklaring (zie hoofdstuk „8. Conformiteitsverklaring"): Producten gemarkeerd met dit symbool voldoen aan alle van toepassing zijnde communautaire regelgeving van de Europese Economische Ruimte.

2. Veiligheid
Gebruik voor het beoogde doel

Dit product is niet geschikt voor binnenverlichting.

⚠ WAARSCHUWING!
Letselgevaar!
Het product mag niet worden gebruikt in de buurt van vloeistoffen of in vochtige ruimten. Er bestaat letselgevaar!

Het product is niet bestemd voor commercieel gebruik. Elk ander gebruik of elke andere wijziging van het product wordt beschouwd als niet voor het beoogde doel en kan leiden tot risico's zoals letsel en schade. Voor schade die het gevolg is van gebruik dat niet voor het beoogde doel is, is de distributeur niet aansprakelijk.

Het product is uitsluitend bestemd voor gebruik binnenshuis.De lamp is bedoeld als mobiele werklicht voor gebruik binnenshuis. Zowel het product als de accu ervan zijn bestand tegen extreme fysieke schokken (1,0 m^2 / s^3 200 – 2.000 Hz).

3. Leveringsomvang (A)

1 x LED-werklamp 1
1 x laadkabel 2
1 x gebruikshandleiding

4. Technische gegevens

Type: LED-werklamp
IAN: 317400_1904
Tradix-nr.: 317400-19-A
Bedrijfsspanning: 3,7 V ⎓
Totale productie: 5 W

- verlichtingsmiddel: 5 W COB LED (ongeveer 6.500 K, wit, kan niet worden vervangen)
- dimbaar van 50 - 600 lumen
- geïntegreerde 2.000 mAh 3,7 V Lithium-ion-accu
- Invoer: Micro-USB, 3,7 V ⎓, max 5V, 1 A 6
- laadmogelijkheid: USB-microstekker 2b Verbinding met computer, energiebank of voedingseenheid met USB-poort
- oplaadindicator 4:
  4 brandende LED's = volledig opgeladen
  1 brandende LED = vrijwel niet opgeladen
- verlichtingstijd: ongeveer 1 u met een volledig opgeladen accu
- beschermingsklasse III/Ⅲ
- beschermingswijze: IP20
- gewicht: ongeveer 195 gr. incl. accu
- afmetingen in elkaar geklapt: ongeveer 3,5 x 3 x 40 cm (B x D x H, zonder haken)

Productiedatum: 10/2019
Garantie: 3 jaar

5. Veiligheidsinstructies

⚠ WAARSCHUWING!

Gevaar voor verwonding en verstikking!

Als kinderen met het product of de verpakking spelen, kunnen ze zich verwonden of stikken!
- Laat geen kinderen met het product of verpakking spelen.
- Houd toezicht op kinderen in de buurt van het product.
- Berg zowel het product als de verpakking buiten het bereik van kinderen op.

⚠ WAARSCHUWING!

Letselgevaar!

Niet geschikt voor kinderen onder de 8 jaar! Er bestaat letselgevaar!
- Kinderen ouder dan 8 jaar en personen met beperkte fysieke, sensorische of mentale vaardigheden of gebrek aan ervaring en kennis moeten tijdens het gebruik van de tuinslang onder toezicht staan en/of geïnstrueerd worden in het veilige gebruik van het product en de daaruit voortvloeiende gevaren begrijpen.
- Kinderen mogen niet met het product spelen.
- Onderhoud en/of schoonmaken van het product mag niet zonder toezicht. worden uitgevoerd door kinderen.

Neem de nationale voorschriften in acht!
- Neem de geldende nationale regels en voorschriften in acht tijdens het gebruik en de verwijdering van het product.

⚠ WAARSCHUWING!

Letselgevaar!

Niet gebruiken in Ex-omgevingen! Er bestaat letselgevaar!
- Het product mag niet worden gebruikt in een explosiegevaarlijke (Ex) omgeving. Het product is niet goedgekeurd voor een omgeving waarin ontvlambare vloeistoffen, gassen of stof aanwezig zijn.

⚠ WAARSCHUWING!

Verblindingsgevaar!

- Kijk niet direct in het licht van de lamp en richt de lamp niet op de ogen van anderen. Dit kann verminderd gezichtsvermogen tot gevolg hebben.

- Dit product kann gevaarlijke optische straling afgeven. Kijk niet direct in het licht van de lamp. Dit kann schadelijk zijn voor uw ogen.

⚠ WAARSCHUWING!

Letselgevaar!

Er mag geen defect product worden gebruikt! Er bestaat letselgevaar!
- Gebruik het product niet in geval van functionele storingen, schade of defecten.
- De LED's kunnen niet worden vervangen. Als de LED's defect zijn, moet het product worden afgevoerd.
- Ondeskundige reparaties kunnen aanzienlijk gevaar voor gebruikers met zich meebrengen.

⚠ WAARSCHUWING!

Letselgevaar!

Er mag niet met het product worden gemanipuleerd! Er bestaat letselgevaar door elektrische schokken!
- De behuizing mag in geen geval worden geopend en het product mag niet worden gemanipuleerd/gewijzigd. Bij manipulaties/wijzigingen bestaat er levensgevaar door elektrische schokken. Manipulaties/wijzigingen zijn om goedkeuringsredenen (EEG) verboden.
- Het product mag tijdens het gebruik niet worden afgedekt.

5.2 Veiligheidsinstructies voor accu's

⚠ WAARSCHUWING!

Brand- en explosiegevaar!

- Houd het product uit de buurt van warmtebronnen en direct zonlicht, de accu kan exploderen door oververhitting. Er bestaat letselgevaar!
- De product niet in de verpakking gebruiken! Er bestaat brandgevaar!

⚠ WAARSCHUWING!

Letselgevaar!

Lekkende accu's niet met blote handen aanraken! Er bestaat letselgevaar!
- Lekkende of beschadigde accu's kunnen brandwonden veroorzaken als ze in contact komen met de huid. Lekkende accu's niet met blote handen aanraken; daarom in dit geval geschikte beschermende handschoenen dragen!

LET OP!
- Dit product heeft een ingebouwde accu die niet door de gebruiker kann worden vervangen. Het verwijderen fvan de accu mag alleen worden uitgevoerd door de fabrikant of de klantendienst van de fabriek of door een gekwalificeerd persoon om risico's te voorkomen.
- Wanneer u het product weggooit, moet u zich ervan bewust zijn dat dit product een oplaadbare batterij bevat.

6. Ingebruikname

Vóór de ingebruikname

Accu opladen (C)

Sluit het product met behulp van de laadkabel 2 op een geschikt apparaat aan. U kunt de accu opladen met behulp van een computer of bijv. een geschikte voedingseenheid met een USB-poort.

LET OP!

De accu moet voor het eerste gebruik 12 uur worden opgeladen.
1. Zet de lamp uit. Draai hiervoor de draaischakelaar met dimfunctie 7 helemaal naar links totdat u een „KLIK" hoort, zie **afb. D**.
2. Open de stofkap 5 aan de achterzijde van de lamp 1, zie **afb. C**.
3. Steek de USB-microstekker 2b van de laadkabel 2 in de aansluiting 6 van het product.
4. Steek de USB-stekker 2a in het apparaat dat wordt opgeladen, bijv. een computer.

LET OP!

De lamp is met een oplaadindicator uitgerust.
- Zodra alle vier de LED's 4 gaan branden, is de accu volledig opgeladen.
- Ontkoppel de lamp van het apparaat dat wordt opgeladen.

LET OP!

De accu is uitgerust met een automatische uitschakeling. Dit schakelt het laadproces uit bij 100% lading, zodat de accu niet overladen kan worden.

De lamp is nu klaar voor gebruik.

LET OP!

De lamp moet één keer per maand worden opgeladen als deze lange tijd niet wordt gebruikt. Als de lamp gedurende langere tijd (ongeveer 2 maanden) niet is opgeladen, staat de accu in de slaapstand. De lamp moet dan meerdere malen worden opgeladen en ontladen, zodat de accu nogmaals wordt geactiveerd.

Lamp aan- en uitzetten (D)
- Aanzetten: Draai de draaischakelaar met dimmerfunctie 7 naar rechts.
- Uitzetten: Draai de draaischakelaar met dimfunctie 7 helemaal naar links totdat u een „KLIK" hoort.

Helderheid van de lamp instellen (D)

Met de dimfunctie kunt u de helderheid traploos aanpassen.
- Helderder: Draai de draaischakelaar met dimmerfunctie 7 naar rechts.
- Donkerder: Draai de draaischakelaar met dimfunctie 7 naar links.

Lamp plaatsen (E)

De lamp beschikt over een magneetvoet 8 ter bevestiging op magnetiseerbare oppervlakken.

De magneetvoet van de lamp kan door middel van een kogelgewricht in alle richtingen worden gedraaid.
1. Bevestig de lamp op een geschikte plek.
2. Open het vergrendelingswiel 9 door het naar links te draaien.
3. Stel de gewenste positie in.
4. Sluit het vergrendelingswiel 9 door het naar rechts te draaien.

LET OP!
- De ondergrond moet glad zijn zodat de lamp niet kan omvallen of eraf vallen.
- Er moet voldoende vrije ruimte rond de lamp zijn.

Lampen ophangen (F)
1. Klap de haak 10 aan het bovenste uiteinde van de lamp omhoog.
2. Hang het product aan een bestaande haak of iets dergelijks.

LET OP!
- Controleer dat het een geschikte plek is.
- Controleer dat het product beveiligd is tegen vallen.
- Let erop dat er voldoende ruimte rondom het product is als het product begint te schommelen. Het zou tegen een ander voorwerp aan kunnen botsen en schade veroorzaken. Er bestaat gevaar voor materiële schade.

Lamparm instellen (G)

De lamparm 11 van de lamp kan 180° worden ingeklapt (1) en 270° worden gedraaid (2). Dit maakt het eenvoudig om de lamparm in bijna elke positie in te stellen.
- Draai en zet de arm in de gewenste positie.

7. Reinigings- & verzorgingsinstructies

⚠ VOORZICHTIG!

Letselgevaar!

Er bestaat gevaar voor elektrische schokken!
- alleen met een droge doek schoonmaken
- geen agressieve schoonmaakmiddelen of chemicaliën gebruiken
- niet in water onderdompelen
- op een koele, droge plaats, beschermd tegen UV-licht opbergen

8. Conformiteitsverklaring

Dit apparaat voldoet aan de Europese Richtlijn 2014/30/EU inzake elektromagnetische compatibiliteit en de RoHs-richtlijn 2011/65/EU met betrekking tot de naleving van de essentiële eisen en andere relevante regelgeving. De volledige originele conformiteitsverklaring is verkrijgbaar bij de importeur.

9. Afvalverwerking

Verpakking weggooien

De verpakking en de gebruiksaanwijzing zijn gemaakt van 100% milieuvriendelijke materialen die u kunt weggooien bij uw lokale recyclingfaciliteiten.

04 PE 20 PAP 21 PAP

Produkt afvoeren

Het product mag niet worden weggegooid in het gewone huishoudelijke afval. Neem contact op met uw gemeente of gemeente voor informatie over de afvoermogelijkheden van het product.

Batterijen / oplaadbare batterijen weggooien
- Defecte of gebruikte oplaadbare batterijen moeten worden gerecycled in overeenstemming met Richtlijn 2006/66/EG en de wijzigingen daarop.
- Batterijen en oplaadbare batterijen mogen niet in het huishoudelijk afval worden weggegooid. Deze bevatten schadelijke zware metalen. Markering: Pb (= lood), Hg (= kwik), Cd (= cadmium). U bent wettelijk verplicht gebruikte en oplaadbare batterijen in te leveren. U kunt de batterijen na gebruik gratis inleveren bij ons verkooppunt of in de directe omgeving (bijv. in winkels of gemeentelijke inzamelpunten). Batterijen en oplaadbare batterijen zijn gemarkeerd met een doorgestreepte vuilnisbak.

10. Garantie

Garantie van TRADIX GmbH & Co. KG.

Beste klant, u ontvangt op dit product een garantie van 3 jaar vanaf de datum van aankoop. In geval van defecten in dit product, kunt u uw wettelijke rechten ten opzichte van de verkoper van het product uitoefenen. Deze wettelijke rechten worden door onze onderstaande garantie niet beperkt.

11. Garantievoorwaarden

De garantieperiode begint vanaf de datum van aankoop. Bewaar zorgvuldig het originele kassaticket. Dit document is nodig als bewijs van aankoop.

Als er binnen drie jaar na de aankoopdatum van dit product defecten in het materiaal of in de fabricage optreden, want wordt het product door ons – naar eigen oordeel - gratis gerepareerd of vervangen.Deze garantie geldt op voorwaarde dat binnen de termijn van drie jaar het defecte product en het aankoopbewijs (kassaticket) getoond wordt en schriftelijk kort beschreven wordt wat het defect is en wanneer het opgetreden is.

Wanneer het defect door onze garantie gedekt is, ontvangt u het gerepareerde of een nieuw product terug. Na het repareren of vervangen van het product begint geen nieuwe garantietermijn.

Garantieperiode en wettelijke claims voor gebreken

De garantieperiode wordt niet verlengd door de garantie. Dit geldt ook voor vervangen en gerepareerde onderdelen. Eventuele beschadigingen en gebreken die op het moment van aankoop reeds aanwezig zijn, moeten onmiddellijk na het uitpakken worden gemeld. Voor reparaties na afloop van de garantieperiode worden kosten in rekening gebracht

Omvang van de garantie

Het apparaat is zorgvuldig geproduceerd volgens strenge kwaliteitsrichtlijnen en voor uitlevering zorgvuldig getest. De garantie is van toepassing op materiaal- of fabricagefouten. Deze garantie is niet van toepassing op productonderdelen die onderhevig zijn aan normale slijtage en daarom kunnen worden beschouwd als slijtageonderdelen of voor schade aan kwetsbare onderdelen zoals schakelaars, accu's of onderdelen die van glas zijn gemaakt.

Deze garantie is ongeldig als het product is beschadigd, op ondeskundige wijze is gebruikt of onderhouden. Voor deskundig gebruik van het product moeten alle instructies in deze gebruiksaanwijzing strikt worden opgevolgd. Elk gebruik of elke handeling die in deze gebruiksaanwijzing wordt afgeraden of waarvoor wordt gewaarschuwd, moet worden voorkomen.

Het product is uitsluitend bestemd voor privé- en niet voor commercieel gebruik. De garantie vervalt in geval van ongepaste en ondeskundige behandeling, gebruik van geweld en ingrepen die niet door onze geautoriseerde servicemedewerkers werden uitgevoerd.

Verwerking in geval van een garantieclaim

Om een snelle verwerking van uw aanvraag te garanderen, dient u de onderstaande instructies te volgen:
- Houd de kassabon en het artikelnummer (bijv. IAN 317400_1904) bij de hand als aankoopbewijs voor alle aanvragen.
- Het artikelnummer vindt u op het typeplaatje op het product, op een gravure op het product, op de titelpagina van uw gebruiksaanwijzing (linksonder) of op de sticker op de achterkant of onderkant van het product.
- Als er zich functionele fouten of andere defecten voordoen, neem dan eerst telefonisch of per e-mail contact op met de hieronder genoemde serviceafdeling.
- U kunt dan een product dat als defect is geregistreerd, franco opsturen naar het aan u verstrekte serviceadres, met bijvoeging van de ontvangst van de aankoop (kassabon) en een indicatie van waaruit het defect bestaat en wanneer het zich heeft voorgedaan.

Op www.lidl-service.com kunt u deze en vele andere handleidingen, productvideo's en installatiesoftware downloaden.

PDF ONLINE www.lidl-service.com

Deze QR-code brengt u direct naar de Lidl-servicepagina (www.lidl-service.com) en u kunt uw gebruiksaanwijzing openen door het artikelnummer (IAN) 317400_1904 in te voeren.

(PL)

LAMPA WARSZTATOWA LED

Instrukcja obsługi

1. Wprowadzenie

Serdeczne gratulacje!

Zdecydowali się Państwo na wysokogatunkowy produkt. Instrukcja obsługi jest częścią tego produktu. Zawiera ważne wskazówki dotyczące bezpieczeństwa, użytkowania i utylizacji. Przed użyciem produktu należy zapoznać się ze wszystkimi wskazówkami dotyczącymi obsługi i zasadami bezpieczeństwa. Używaj tego produktu wyłącznie w sposób opisany w instrukcji i do wymienionych w niej zastosowań. W chwili przekazania produktu innej osobie należy wraz z nim przekazać wszystkie dokumenty.

Objaśnienie symboli

Poniższe symbole i hasła ostrzegawcze są stosowane w niniejszej instrukcji obsługi, na produkt i na opakowaniu. W poniższej treści Lampa warsztatowa LED nazwana jest produktem lub lampą.

⚠ OSTRZEŻENIE!

Powyższy symbol/ hasło sygnalizacyjne oznacza zagrożenie o wysokie ryzyka, którego zlekceważenie może skutkować śmiercią lub poważnymi obrażeniami ciała.

⚠ OSTROŻNIE!

Powyższy symbol/ hasło sygnalizacyjne oznacza zagrożenie o niskim poziomie ryzyka, którego zlekceważenie może skutkować niewielkimi lub umiarkowanymi obrażeniami ciała.

WSKAZÓWKA!

Powyższe hasło sygnalizacyjne ostrzega przed możliwymi szkodami rzeczowymi.

Ten symbol informuje o użytkowaniu wyłącznie we wnętrzach.

Ten symbol informuje o zasadach użytkowania.

Ten symbol informuje o możliwych zagrożeniach dla dzieci.

Ten symbol informuje o ograniczeniu wieku.

Ten symbol informuje o zagrożeniu oślepieniem.

Ten symbol informuje o niebezpiecznym promieniowaniu świetlnym.

Ten symbol informuje o możliwych zagrożeniach związanych z porażeniem prądem.

Ten symbol informuje o możliwych zagrożeniach związanych z przegrzaniem.

Ten symbol informuje o możliwych zagrożeniach związanych z wybuchami.

Ten symbol informuje o możliwych zagrożeniach podczas obchodzenia się z bateriami.

Ten symbol oznacza prąd stały.

Produkt ma port USB.

Ten znak informuje o czasie świecenia w pełni naładowanej lampy.

Ten znak informuje o maksymalnym strumieniu świetlnym.

IP20 Ten symbol oznacza stopień ochrony IP20. (Brak ochrony przed wodą, lecz ochrona przed stałymi obiektami o średnicy powyżej 12,5 mm. Produkt wolno użytkować tylko w suchym środowisku.)

Ten symbol oznacza klasę ochrony III. SELV: bezpieczne bardzo niskie napięcie

Ten symbol informuje o utylizacji opakowania i produktu.

Ten znak informuje o certyfikacie FSC®.

Deklaracja zgodności (patrz rozdział „8. Deklaracja zgodności"): Produkty opatrzone przedstawionym symbolem spełniają wszystkie obowiązujące przepisy wspólnotowe Europejskiego Obszaru Gospodarczego.

2. Bezpieczeństwo

Użytkowanie zgodne z przeznaczeniem

Ten produkt nie nadaje się do oświetlenia wewnętrznego.

⚠ OSTRZEŻENIE!

Ryzyko obrażeń ciała!

Produkt nie może być używany w pobliżu płynów lub w wilgotnych pomieszczeniach. Niebezpieczeństwo obrażeń ciała!

Produkt nie nadaje się do zastosowań komercyjnych. Inne zastosowanie lub wprowadzenie zmian w produkcie jest uważane za niezgodne z przeznaczeniem i może spowodować ryzyko obrażeń i uszkodzeń. Podmiot wprowadzający produkt do obrotu nie odpowiada za szkody wynikłe z użytkowania niezgodnego z przeznaczeniem.

Produkt jest przeznaczony wyłącznie do użytku we wnętrzach. Lampa przewidziana jest jako mobilna lampa robocza do użytku wewnątrz pomieszczeń. Produkt i akumulator wykazują wytrzymałość na ekstremalny wpływ czynników zewnętrznych (1,0 m² / s³ 200 – 2.000 Hz).

3. Zakres dostawy (A)

1 x Lampa warsztatowa LED 1
1 x Kabel do ładowania 2
1 x Instrukcja obsługi

4. Dane techniczne

Typ: Lampa warsztatowa LED
IAN: 317400_1904
Nr Tradix: 317400-19-A
Napięcie robocze: 3,7 V ⎓
Łączna moc: 5 W
- Źródło światła: 5 W COB LED (ok. 6500 K, białe, niewymienne)
- możliwość ściemniania 50 - 600 lumenów
- zintegrowane 2000 mAh 3,7 V akumulatorek litowo-jonowy
- Wejście: Micro-USB, 3,7 V ⎓, maks. 5V, 1 A 6
- Możliwość ładowania: Wtyk mikro USB 2b Podłączenie do komputera, powerbanku lub zasilacza z portem USB
- Wskaźnik ładowania 4:
  4 świecące diody LED = wysoki poziom naładowania
  1 świecąca dioda LED = niski poziom naładowania
- Czas świecenia: ok. 1 h gdy poziom naładowania jest wysoki
- Klasa ochrony: III/⟨III⟩
- Stopień ochrony: IP20
  Masa: ok. 195 g z akumulatorem
- Wymiary po złożeniu: ok. 3.5 x 3 x 40 cm (S x G x D, bez haka)

Data produkcji: 10/2019
Gwarancja: 3 lata

5. Zasady bezpieczeństwa

⚠ OSTRZEŻENIE!

Ryzyko obrażeń i uduszenia!

Jeśli dzieci bawią się produktem lub opakowaniem, mogą go zranić lub zadławić!
- Nie należy pozwalać dzieciom na zabawę produktem lub opakowaniem.
- Należy nadzorować dzieci, przebywające w pobliżu produktu.
- Przechowywać produkt do ćwiczeń i opakowanie poza zasięgiem dzieci.

⚠ OSTRZEŻENIE!

Niebezpieczeństwo obrażeń!

Nie nadaje się dla dzieci poniżej 8 roku życia! Niebezpieczeństwo obrażeń ciała!
- Produkt może być używany przez dzieci w wieku od 8 lat wzwyż i przez osoby z ograniczoną sprawnością fizyczną, sensoryczną lub umysłową albo z brakiem wiedzy i doświadczenia wyłącznie pod nadzorem i/lub po przekazaniu zasad bezpiecznego użytkowania produktu i zrozumieniu wiążących się z tym zagrożeń.
- Nie należy pozwalać dzieciom na zabawę produktem.
- Konserwacja i/lub czyszczenie produktu nie mogą być wykonywane przez dzieci bez nadzoru.

Należy przestrzegać przepisów, obowiązujących w kraju użytkowania!
- Podczas użytkowania i utylizacji produktu należy przestrzegać przepisów i postanowień, obowiązujących w kraju użytkowania.

⚠ OSTRZEŻENIE!

Niebezpieczeństwo obrażeń!

Nie używać w strefie zagrożonej wybuchem! Niebezpieczeństwo obrażeń ciała!
- Użytkowanie produktu w strefie zagrożonej wybuchem (Ex) jest zabronione. Produkt nie jest dopuszczony do użytku w otoczeniu, w którym znajdują się palne ciecze, gazy lub pyły.

⚠ OSTRZEŻENIE!

Niebezpieczeństwo oślepienia!

- Nie należy patrzeć bezpośrednio w światło lampy ani kierować jej światła w oczy innych osób. Może to doprowadzić do pogorszenia widzenia.

- Produkt może być źródłem niebezpiecznego promieniowania świetlnego. Nie należy patrzeć bezpośrednio w światło lampy. Jest to w niektórych okolicznościach szkodliwe dla oczu.

⚠ OSTRZEŻENIE!

Niebezpieczeństwo obrażeń!

Nie należy użytkować produktu, jeśli jest uszkodzony! Niebezpieczeństwo obrażeń ciała!
- Nie należy użytkować produktu w przypadku zakłóceń działania, uszkodzeń lub wad.
- Diody LED nie mogą być wymieniane. W razie uszkodzenia diod LED produkt podlega utylizacji.
- Niefachowe naprawy mogą spowodować poważne ryzyko dla użytkownika.

⚠ OSTRZEŻENIE!

Niebezpieczeństwo obrażeń!

Nie należy manipulować produktem! Niebezpieczeństwo obrażeń ciała wskutek porażenia prądem!
- W żadnym razie nie otwierać obudowy i nie manipulować/nie modyfikować produktu. Manipulacje/modyfikacje stanowią zagrożenie dla życia w wyniku porażenia prądem. Ze względu na dopuszczenie (CE) manipulacje/modyfikacje są zabronione.
- Nie należy przykrywać produktu podczas pracy.

5.2 Zasady bezpieczeństwa przy obchodzeniu się z akumulatorami

⚠ OSTRZEŻENIE!

Niebezpieczeństwo pożaru i wybuchu!
- Należy trzymać produkt z dala od źródeł ciepła i chronić przed bezpośrednim nasłonecznieniem, ponieważ przegrzanie może spowodować wybuch akumulatora. Niebezpieczeństwo obrażeń ciała.
- Nie używać produkt, gdy znajduje się ona w opakowaniu! Niebezpieczeństwo pożaru!

⚠ OSTRZEŻENIE!

Ryzyko obrażeń ciała!

Nie należy dotykać gołymi rękami akumulatorów, z których wyciekł elektrolit! Niebezpieczeństwo obrażeń ciała!
- Dotknięcie akumulatorów z wyciekiem elektrolitu lub uszkodzeniami może spowodować poparzenie skóry. Nie należy dotykać gołymi rękami akumulatorów, z których wyciekł elektrolit, lecz koniecznie należy założyć rękawice ochronne!

WSKAZÓWKA!
- Produkt wyposażono w zabudowany akumulator, niemożliwy do wymiany przez użytkownika. Aby uniknąć zagrożeń, baterię może usunąć tylko producent lub agent serwisowy albo osoba o podobnych kwalifikacjach.
- Podczas utylizacji produktu należy pamiętać o tym, że ten produkt zawiera baterie wielokrotnego ładowania.

6. Uruchomienie

Przed uruchomieniem Ładowanie akumulatora (C)

Należy podłączyć produkt za pomocą kabla do ładowania 2 do właściwego urządzenia. Możliwe jest ładowanie akumulatora za pomocą komputera lub np. zasilacza z portem USB.

WSKAZÓWKA!

Przed pierwszym uruchomieniem należy ładować akumulator przez 12 godzin.
1. Należy wyłączyć lampę. W tym celu należy przekręcić przełącznik obrotowy z funkcją ściemniania 7 całkowicie w lewo, aż do chwili usłyszenia „KLIKNIĘCIA" patrz **rys. D**.
2. Należy otworzyć osłonę przeciwpyłową 5 w tylnej części lampy 1, patrz **Rys. C**.
3. Należy umieścić wtyczkę mikro USB 2b kabla do ładowania 2 w gnieździe 6 produktu.
4. Należy wsunąć wtyk USB 2a do urządzenia ładującego, np. komputera.

WSKAZÓWKA!

Lampa wyposażona jest we wskaźnik naładowania.
- Po zaświeceniu się wszystkich czterech diod LED 4 akumulator jest w pełni naładowany.
- Odłączyć lampę od urządzenia ładującego.

WSKAZÓWKA!

Akumulator jest wyposażony w funkcję automatycznego odłączania. W przypadku naładowania w 100% nastąpi wyłączenie ładowania, aby nie doszło do nadmiernego naładowania akumulatora.

Teraz lampa jest gotowa do pracy.

WSKAZÓWKA!

Jeżeli lampa nie jest przez dłuższy czas używana, należy ładować ją raz w miesiącu. Jeżeli lampa przez dłuższy czas (ok. 2 miesiące) będzie bez ładowania, akumulator przejdzie w stan spoczynku. Wtedy należy lampę wielokrotnie załadować i rozładować w celu ponownej aktywacji akumulatora.

Włączanie i wyłączanie lampy (D)
- Włączanie: Należy przekręcić przełącznik obrotowy z funkcją ściemniania 7 całkowicie w prawo. Wyłączanie: Należy przekręcić przełącznik obrotowy z funkcją ściemniania 7 całkowicie w lewo, aż do chwili usłyszenia „KLIKNIĘCIA".

Nastawa jasności lampy (D)

Funkcja ściemniania pozwala na bezstopniową regulację jasności lampy.
- Jaśniej: Należy przekręcić przełącznik obrotowy z funkcją ściemniania 7 całkowicie w prawo.
- Ciemniej: Należy przekręcić przełącznik obrotowy z funkcją ściemniania 7 całkowicie w lewo.

Ustawienie lampy (E)

Lampa wyposażona jest w stopę magnetyczną 8 do zamocowania na powierzchniach magnetycznych.

Stopa magnetyczna lampy wychyla się we wszystkich kierunkach - zamontowano przegub kulowy.
1. Należy umieścić lampę w odpowiednim miejscu.
2. Należy otworzyć koło ustawcze 9 przez obracanie w kierunku przeciwnym do ruchu wskazówek zegara.
3. Ustawić właściwą pozycję.
4. Należy zamknąć koło ustawcze 9 przez obracanie w kierunku zgodnym z ruchem wskazówek zegara.

WSKAZÓWKA!
- Powierzchnia powinna być gładka, aby uniknąć wywrócenia się lub upadku lampy.
- Miejsce powinno zapewnić wystarczającą ilość swobodnej powierzchni wokół lampy.

Zawieszenie lampy (F)
1. Hak 10 w górnym krańcu lampy należy podnieść w górę.
2. Należy zawiesić produkt na obecnym haczyku lub podobnym elemencie.

WSKAZÓWKA!
- Należy się upewnić, że miejsce jest odpowiednie.
- Należy się upewnić, że produkt jest chroniony przed upadkiem.
- Należy dopilnować, aby wokół produktu było wystarczająco dużo swobodnej przestrzeni, na wypadek gdyby produkt się chwiał. W takim przypadku możliwe byłoby uderzenie w inny obiekt i wywołanie szkód. Ryzyko wystąpienia szkód rzeczowych.

Zmiana pozycji ramienia lampy (G)

Ramię lampy 11 składa się pod kątem 180° (1) i obraca się pod kątem 270° (2). W ten sposób możliwe jest wygodne ustawienie ramienia w prawie każdej pozycji.
- W tym celu należy obrócić ramię i doprowadzić do pożądanej pozycji.

7. Wskazówki czyszczenia i pielęgnacji

⚠ OSTROŻNIE!

Niebezpieczeństwo obrażeń!

Ryzyko porażenia prądem!
- do czyszczenia używać wyłącznie suchej szmatki
- nie używać ostrych środków czyszczących lub chemikaliów
- nie zanurzać w wodzie
- przechowywać w chłodnym, suchym miejscu, chronionym przed działaniem promieni UV

8. Deklaracja zgodności

W odniesieniu do zgodności z podstawowymi wymaganiami i innymi istotnymi przepisami dyrektywy w sprawie kompatybilności elektromagnetycznej 2014/30/UE oraz dyrektywy RoHs 2011/65/UE. Kompletną oryginalną deklarację zgodności można otrzymać od importera.

9. Utylizacja

Utylizacja opakowania

Opakowanie i instrukcja obsługi składają się w 100% z materiałów przyjaznych dla środowiska, które można zutylizować w lokalnych punktach recyklingu.

Utylizacja produktu

Produktu nie wolno wyrzucać razem z normalnymi odpadami domowymi. Informacje na temat możliwości utylizacji produktu można uzyskać w gminie lub urzędzie miasta.

Utylizacja baterie / akumulatory
- Uszkodzone i zużycie baterie wielokrotnego ładowania wymagają recyklingu według dyrektywy 2006/66 / WE wraz z uzupełnieniami.
- Baterii i akumulatorków nie wolno wyrzucać razem z odpadami domowymi. Zawierają one szkodliwe metale ciężkie. Oznaczenia: Pb (= ołów), Hg (= rtęć), Cd (= kadm). Użytkownik jest zobowiązany ustawowo do zwrotu zużytych baterii i akumulatorków. Zużyte baterie możesz oddać bezpłatnie w naszym punkcie sprzedaży albo w Twojej okolicy (np. w sklepach lub komunalnych punktach zbiorczych). Baterie i akumulatorki są oznakowane przekreślonym śmietnikiem.

10. Gwarancja

Gwarancja TRADIX GmbH & Co. KG

Szanowni klienci, to urządzenie jest objęte 3-letnią gwarancją od daty zakupu. W przypadku wad produktu mogą dochodzić państwo swoich ustawowych roszczeń wobec sprzedawcy produktu. Tych ustawowych roszczeń nie ogranicza nasza przedstawiona poniżej gwarancja.

11. Warunki gwarancji

Okres gwarancji rozpoczyna się w dniu zakupu. Prosimy o zacho-wanie paragonu kasowego. Ten dokument stanowi dowód zakupu.

Jeśli w przeciągu trzech lat od daty zakupu tego produktu ujawni się wada materiałowa lub błąd produkcyjny, produkt – według naszego uznania – zostanie przez nas bezpłatnie naprawiony lub wymieniony na nowy. Warunkiem skorzystania ze świadczeń gwarancyjnych jest przedłożenie w czasie trzyletniego okresu gwarancyjnego wadliwego urządzenia i dowodu zakupu (paragonu) oraz krótkie opisanie, na czym polega wada i kiedy wystąpiła.

Jeśli nasza gwarancja obejmuje tę wadę, otrzymają państwo naprawiony lub nowy produkt. Wraz z naprawą lub wymianą produktu nie rozpoczyna się nowy okres obowiązywania gwarancji.

Okres gwarancji i roszczenia z tytułu wad

Rękojmia nie wydłuża okresu gwarancji. Dotyczy to również części wymienionych i naprawionych. Szkody i wady produktu obecne już w momencie zakupu należy zgłosić niezwłocznie po rozpakowaniu. Po upływie okresu gwarancji naprawy są płatne.

Zakres gwarancji

Urządzenie zostało wyprodukowane z zachowaniem staranności i surowych wytycznych jakości, i sprawdzone przed dostawą. Gwarancja obejmuje wyłącznie szkody materiałowe i fabryczne. Niniejsza gwarancja nie obejmuje części produktu, które podlegają normalnemu zużywaniu i dlatego są uważane za części zużywające się, ani uszkodzeń łamliwych części, np. Wyłączników, akumulatorów lub części wykonanych ze szkła.

Gwarancja traci ważność, jeżeli produkt został uszkodzony, był użytkowany lub konserwowany w nieprawidłowy sposób. W celu należytego użytkowania produktu należy dokładnie przestrzegać wszystkich instrukcji podanych w instrukcji obsługi. Należy bezwzględnie powstrzymać się od zastosowań i sposobów obchodzenia się z produktem, które w instrukcji obsługi są odradzane lub przed którymi instrukcja ostrzega.

Produkt jest przeznaczony włącznie do użytku prywatnego i nie nadaje się do zastosowań komercyjnych. Gwarancja traci ważność w przypadku nieprawidłowego i nienależytego obchodzenia się, zastosowania siły i interwencji, które nie są przeprowadzane przez nasz autoryzowany punkt serwisowy.

Procedura w przypadku świadczeń gwarancyjnych

W celu zapewnienia szybkiej realizacji zgłoszenia należy postępować zgodnie z poniższymi wskazówkami.
- W przypadku wszystkich zgłoszeń przygotować paragon i numer artykułu (np. IAN 317400_1904) jako dowód zakupu.
- Numer artykułu jest podany na tabliczce znamionowej produktu, wytłoczony na produkcie, podany na stronie tytułowej instrukcji (na dole z lewej) lub naklejce z tyłu lub na spodzie produktu.
- W przypadku zakłóceń w działaniu lub innych wad należy skontaktować się telefonicznie lub pocztą elektroniczną z działem serwisu wskazanym poniżej.
- Produkt zarejestrowany jako wadliwy można następnie odesłać bez opłaty pocztowej pod otrzymanym adresem serwisu, dołączając dowód zakupu (paragon) oraz opis lokalizacji i czasu wystąpienia wady.

Wraz z wymianą urządzenia lub ważnej części, zgodnie z obowiązującym art. 581 §1 kodeksu cywilnego, okres gwarancji rozpoczyna się od nowa.

Na stronie www.lidl-service.com można pobrać niniejszą oraz dalsze instrukcje, filmy dotyczące produktu oraz oprogramowanie instalacyjne.

PDF ONLINE www.lidl-service.com

Przy użyciu tego kodu QR można przejść bezpośrednio na stronę serwisu Lidl (www.lidl-service.com) i otworzyć instrukcję obsługi po wprowadzeniu numeru artykułu (IAN) 317400_1904.

(CZ)

TYČOVÁ LED SVÍTILNA

Návod k použití

1. Úvod

Srdečně blahopřejeme!

Tímto jste se rozhodli pro vysoce kvalitní produkt. Návod k obsluze je součástí tohoto produktu. Obsahuje důležité pokyny ohledně bezpečnosti, použití a likvidace. Před použitím produktu se seznamte se všemi pokyny k ovládání a bezpečnostními pokyny. Produkt používejte pouze tak, jak je popsáno a pro uvedené oblasti použití. Při předání třetím osobám předejte společně s produktem i veškerou dokumentaci.

Vysvětlení značek

Následující symboly a signální slova jsou použita v tomto návodu k obsluze, na výrobek nebo na obalu. V následujícím textu bude Tyčová LED svítilna nazýváno jako produkt nebo svítidlo.

⚠ VAROVÁNÍ!

Tento signální symbol / toto signální slovo označuje ohrožení vysoké stupně a pokud mu nebude zabráněno, může mít za následek smrt nebo těžké poranění.

⚠ POZOR!

Tento signální symbol / toto signální slovo označuje ohrožení nízkého stupně a pokud mu nebude zabráněno, může mít za následek lehké nebo středně těžké poranění.

UPOZORNĚNÍ!

Toto signální slovo varuje před možnými hmotnými škodami.

Tento symbol upozorňuje na použití pouze v interiéru.

Tento symbol upozorňuje na použití.

Tento symbol upozorňuje na možná nebezpečí ve vztahu k dětem.

Tento symbol upozorňuje na použití schválené pro určité věkové skupiny.

Tato značka upozorňuje na nebezpečí oslnění.

Tato značka upozorňuje na nebezpečné optické záření.

Tento symbol upozorňuje na možná nebezpečí ve vztahu k úderu elektrickým proudem.

Tento symbol upozorňuje na možná nebezpečí ve vztahu k přehřátí.

Tento symbol upozorňuje na možná nebezpečí ve vztahu k explozi.

Tento symbol upozorňuje na možná nebezpečí při manipulaci s bateriemi / akumulátory.

Tato značka označuje stejnosměrný proud.

Produkt má port USB.

Tato značka informuje o době svícení v plně nabitém stavu.

Tato značka informuje o maximálním světelném toku.

IP20 Tato značka označuje stupeň ochrany IP20. (Nedisponuje žádnou ochranou proti vodě, ale disponuje ochranou proti pevným látkám s průměrem větším než 12,5 mm. Produkt se smí používat pouze v suchém prostředí.)

Tato značka označuje třídu ochrany III. SELV: bezpečné extra nízké napětí

Tyto znaky vás informují o likvidaci obalu a produktu.

Tato značka podává informaci o certifikátu FSC®.

Prohlášení o shodě (viz kapitola „8. Prohlášení o shodě"): Produkty označené tímto symbolem splňují všechny vztahující se předpisy společenství Evropského hospodářského prostoru.

2. Bezpečnost

Použití v souladu s určením

Tento výrobek není vhodný pro vnitřní osvětlení.

⚠ VAROVÁNÍ!

Nebezpečí poranění!

Produkt se nesmí používat v blízkosti kapalin nebo ve vlhkých místnostech. Hrozí nebezpečí poranění!

Produkt není určen ke komerčnímu použití. Jiné použití nebo změna produktu platí za použití v rozporu s určením a může mít za následek riziko poranění a poškození. Za škody vzniklé následkem použití v rozporu s určením distributor nepřevezme ručení.

Produkt vyhovuje výlučně jen k použití v interiéru. Svítidlo je zamýšleno jako mobilní pracovní světlo pro použití v interiéru. Produkt a jeho akumulátor je extrémně odolný proti nárazům (1,0 m² / s³ 200 – 2.000 Hz).

3. Rozsah dodávky (A)

1 x Tyčová LED svítilna 1
1 x nabíjecí kabel 2
1 x návod k obsluze

4. Technické údaje

Typ: Tyčová LED svítilna
IAN 317400_1904
Obj. č. spol. Tradix: 317400-19-A
Provozní napětí: 3,7 V ⎓
Celkový výkon: 5 W
- Osvětlovací prostředek: 5 W COB LED (cca 6 500 K, barva bílá, nelze vyměnit)
- možnost nastavení jasu 50–600 Lumenů
- integrovaný 2 000 mAh lithium-iontový akumulátor, 3,7 V
- Vstup: mikro USB, 3,7 V ⎓, max. 5 V, 1 A 6
- Možnost nabíjení: konektor mikro USB 2b připojení k počítači, powerbanka nebo síťový zdroj s USB portem
- Indikátor nabíjení 4:
  svítí 4 LED diody = plně nabito
  svítí 1 LED dioda = skoro vybito
- Doba svícení: cca 1 h při plně nabitém akumulátoru
- Třída ochrany: III/⟨III⟩
- Stupeň krytí: IP20
- Hmotnost: cca 195 g včetně akumulátoru
- Rozměry ve složeném stavu: cca 3,5 x 3 x 40 cm (Š x H x D, bez háku)

Datum výroby: 10/2019
Záruka: 3 roky

5. Bezpečnostní pokyny

⚠ VAROVÁNÍ!

Nebezpečí poranění a udušení!

Pokud si děti hrají s výrobkem nebo obalem, mohou se na něm zranit nebo udusit!
- Nikdy děti nenechávejte si hrát s produktem nebo obalem.
- Nenechávejte děti v blízkosti produktu bez dozoru.
- Uchovávejte produkt a obal mimo dosah dětí.

⚠ VAROVÁNÍ!

Nebezpečí poranění!

Není určeno pro děti do 8 let! Hrozí nebezpečí poranění!
- Děti od 8 let a výše, a také osoby se sníženými fyzickými, smyslovými nebo mentálními schopnostmi nebo nedostatkem zkušeností a vědomostí musí být při používání produktu pod dozorem a/nebo musí být poučeny o bezpečném použití produktu a musí pochopit rizika, která tím vznikají.
- S produktem si nesmí hrát děti.
- Děti nesmí bez dozoru provádět údržbu a/nebo čištění produktu.

Dodržujte národní předpisy!
- Při používání a likvidaci produktu dodržujte platné národní předpisy a ustanovení.

⚠ VAROVÁNÍ!

Nebezpečí poranění!

Nepoužívejte v prostředí ohroženém výbuchem! Hrozí nebezpečí poranění!
- Produkt se nesmí používat v prostředí ohroženém výbuchem (Ex). Produkt není dovoleno používat v prostředí, kde se nacházejí hořlavé kapaliny, plyny nebo prach.

⚠ VAROVÁNÍ!

Nebezpečí oslnění!

- Nedívejte se přímo do světla svítidla nebo je nesměřujte do očí ostatním lidem. To může vést k negativnímu ovlivnění vidění.

- Z tohoto produktu může vycházet nebezpečné optické záření. Nedívejte se přímo do světla svítidla. To je za jistých okolností škodlivé pro vaše oči.

⚠ VAROVÁNÍ!

Nebezpečí poranění!

Vadný produkt se nesmí používat! Hrozí nebezpečí poranění!
- Při poruchách funkce, poškození nebo závadách produkt nepoužívejte.
- Diody LED nelze vyměňovat. Pokud jsou diody LED vadné, musí se produkt zlikvidovat.
- Neodborné opravy mohou představovat značné ohrožení uživatele.

⚠ VAROVÁNÍ!

Nebezpečí poranění!

S produktem se nesmí manipulovat! Hrozí nebezpečí poranění v důsledku úrazu elektrickým proudem!
- Kryt se za žádných okolností nesmí otevírat a s produktem se nesmí manipulovat / produkt se nesmí upravovat. Při manipulaci / změnách hrozí smrtelné nebezpečí v důsledku úrazu elektrickým proudem. Manipulace / změny jsou zakázány z důvodu schválení (CE).
- Produkt se nesmí během použití zakrývat.

5.2 Bezpečnostní pokyny k akumulátorům

⚠ VAROVÁNÍ!

Nebezpečí požáru a výbuchu!
- Zajistěte, aby produkt nebyl vystaven vlivu tepelných zdrojů a přímého slunečního záření, protože akumulátor může následkem přehřátí explodovat. Hrozí nebezpečí poranění.
- produkt se nesmí používat v obalu! Vzniká nebezpečí požáru!

⚠ VAROVÁNÍ!

Nebezpečí poranění!

Nedotýkejte se vyteklých akumulátorů holýma rukama! Hrozí nebezpečí poranění!
- Vyteklé nebo poškozené akumulátory mohou při dotyku s kůží způsobit poleptání. Nedotýkejte se vyteklých holýma rukama; noste proto v takovém případě bezpodmínečně ochranné rukavice!

UPOZORNĚNÍ!
- Tento produkt je vybaven zabudovaným akumulátorem, který nemůže být vyměněn samotným uživatelem. Vyjímaní a opětovné dobití akumulátoru smí být prováděno pouze výrobcem nebo jeho zákaznickým servisem nebo podobně kvalifikovanou osobou, aby se zabránilo ohrožení uživatele.
- Při likvidaci produktu je třeba dbát na to, že obsahuje dobíjecí akumulátor.

6. Uvedení do provozu

Před uvedením do provozu

Nabití akumulátoru (C)

Připojte produkt pomocí nabíjecího kabelu 2 ke vhodnému zařízení. Akumulátor lze nabíjet z počítače nebo např. vlastního síťového zdroje s USB portem.

UPOZORNĚNÍ!

Akumulátor se musí před prvním použitím nabíjet po dobu 12 hodin.
1. Vypněte svítidlo. Pro vypnutí otočte otočný spínač se ztmavovací funkcí 7 úplně doleva, dokud se neozve „CVAKNUTÍ", viz **obr. D**.
2. Otevřete protiprachový kryt 5 na zadní straně svítidla 1, viz **obr. C**.
3. Zapojte konektor USB mikro 2b nabíjecího kabelu 2 do zdířky 6 na produktu.
4. Zapojte konektor USB 2a do nabíjejícího zařízení, např. počítače.

UPOZORNĚNÍ!

Svítidlo je vybaveno indikátorem nabíjení.
- Jakmile budou svítit všechny čtyři LED diody 4, je akumulátor plně nabit.
- Odpojte svítidlo od nabíjejícího zařízení.

UPOZORNĚNÍ!

Akumulátor je vybaven automatickým vypínacím zařízením. To ukončí nabíjení při 100 % nabití, takže akumulátor nelze přebít.

Svítidlo je nyní připraveno k použití.

UPOZORNĚNÍ!

Svítidlo by se mělo nabít minimálně jednou měsíčně, pokud nebude delší dobu používáno. Pokud nebude svítidlo nabito po delší dobu (cca 2 měsíce), přejde akumulátor do klidového režimu. Poté je nutné svítidlo vícekrát nabít a zase vybít, aby se akumulátor opět aktivoval.

Zapnutí a vypnutí svítidla (D)
- Zapnutí: Otočte otočný spínač se ztmavovací funkcí 7 doprava.
- Vypnutí: Otočte otočný spínač se ztmavovací funkcí 7 úplně doleva, dokud se neozve „CVAKNUTÍ".

Nastavení jasu svítidla (D)

Díky ztmavovací funkci lze plynule nastavovat jas.
- Vyšší jas: Otočte otočný spínač se ztmavovací funkcí 7 doprava.
- Nižší jas: Otočte otočný spínač se ztmavovací funkcí 7 doleva.

Postavení svítidla (E)

Svítidlo disponuje magnetickým stojanem 8 pro připevnění na magnetických površích.

Magnetickým stojanem svítidla lze díky kulovému kloubu otáčet všemi směry.
1. Upevněte svítidlo na vhodném místě.
2. Povolte aretační šroub s kolečkem 9 otáčením proti směru hodinových ručiček.
3. Nastavte požadovanou polohu.
4. Utáhněte aretační šroub s kolečkem 9 otáčením ve směru hodinových ručiček.

UPOZORNĚNÍ!
- Podklad by měl být hladký, aby se svítidlo nemohlo převrhnout nebo spadnout.
- Místo by mělo být zvoleno tak, aby byl okolo svítidla dostatek volného prostoru.

Zavěšení svítidla (F)
1. Vyklopte hák 10 na horním konci svítidla směrem nahoru.
2. Zavěste produkt na již existující hák nebo podobně.

UPOZORNĚNÍ!
- Zajistěte, aby bylo místo vhodné.
- Zajistěte, aby byl produkt zajištěn proti pádu.
- Dbejte na to, aby byl kolem produktu dostatek volného prostoru pro případ, že by se měl produkt začít kývat. Mohl by narazit do jiného objektu a způsobit škody. Hrozí nebezpečí věcných škod.

Nastavení ramena svítidla (G)

Rameno svítidla 11 lze sklopit o 180° (1) a otáčet o 270° (2). Tak lze rameno svítidla pohodlně nastavit do skoro každé polohy.
- Pro nastavení otočte a sklopte rameno do požadované polohy.

7. Pokyny k čištění a ošetřování

⚠ POZOR!

Nebezpečí poranění!

Hrozí nebezpečí úrazu elektrickým proudem!
- čistěte jen suchou utěrkou
- nepoužívejte agresivní čisticí prostředky resp. chemikálie
- nesmí se ponořit do vody
- skladujte v chladu, suchu a bez přístupu UV záření

8. Prohlášení o shodě

Tento přístroj odpovídá základním požadavkům a dalším relevantním předpisům evropské směrnice o elektromagnetické kompatibilitě 2014/30/EU i směrnice RoHs 2011/65/EU. Kompletní originální prohlášení o shodě lze získat od dovozce.

9. Likvidace

Likvidace obalu

Obal a návod k obsluze jsou ze 100 % vyrobeny z ekologických materiálů, které můžete nechat zlikvidovat v místních recyklačních střediscích.

Likvidace produktu

Produkt se nesmí likvidovat spolu s domovním odpadem. O možnostech likvidace produktu se prosím informujte na obecním úřadě nebo magistrátu vaší obce.

Likvidace akumulátoru / dobíjecí baterie
- Vadné nebo použité dobíjecí akumulátory musí být podle směrnice 2006/66/ES jejích doplnění recyklovány.
- Baterie a akumulátory se nesmí likvidovat spolu s domovním odpadem. Obsahují škodlivé těžké kovy. Označení: Pb (= olovo), Hg (= rtuť), Cd (= kadmium). Máte zákonnou povinnost odevzdávat staré baterie a akumulátory k recyklaci. Baterie můžete po použití bezplatně odevzdat buďto v naší prodejně nebo v bezprostřední blízkosti (např. v obchodní síti nebo komunálních sběrných dvorech). Baterie a akumulátory jsou označeny přeškrtnutým znakem popelnice.

10. Záruka

Záruka firmy TRADIX GmbH & Co. KG

Vážené zákaznice, vážení zákazníci, na tento výrobek poskytujeme záruku 3 roky od data zakoupení. V případě závad na tomto výrobku vám vůči prodejci výrobku náleží zákonná práva. Tato zákonná práva nejsou omezena následující zárukou.

11. Záruční podmínky

Záruční doba začíná běžet dnem nákupu výrobku. Uschovejte prosím originál účtenky. Tento doklad bude vyžadován jako důkaz o koupi.

Pokud ve lhůtě tří let od data zakoupení výrobku tento vykáže materiální nebo výrobní vady, výrobek vám na základě naší volby buď zdarma opravíme, nebo vyměníme. Pro plnění záruky požadujeme, aby byl během tříleté záruční doby předložen vadný výrobek a doklad o koupi (účtenka) se stručným písemným popisem vady a udáním doby, kdy se vada objevila. Vztahuje-li se na vadu záruka, obdržíte od nás buď opravený, nebo nový výrobek. Opravou nebo výměnou výrobku nezačíná běžet nová záruční lhůta.

Záruční doba a zákonné nároky v případě závady

Záruční doba se v případě záručního plnění neprodlužuje. To se vztahuje i na vyměněné nebo opravené díly. Poškození a závady, které byly na produktu již v okamžiku koupě, je nutné ohlásit okamžitě po vybalení. Po uplynutí záruční doby jsou případné opravy zpoplatněny.

Rozsah záruky

Tento přístroj byl pečlivě vyroben podle přísných kritérií kvality a před expedicí svědomitě zkontrolován. Záruční plnění se vztahuje na chyby materiálu nebo výrobku. Tato záruka se nevztahuje na díly produktu, které podléhají běžnému opotřebení a proto na ně lze nahlížet jako na díly podléhající opotřebení nebo na křehké díly, např. spínače, akumulátory nebo díly ze skla.

Tato záruka pozbývá platnosti, pokud byl produkt poškozen, byl nesprávně používán nebo udržován. Pro správné používání produktu je nutné přesně dodržovat pokyny uvedené v návodu k obsluze. Je nutné bezpodmínečně zabránit použití a manipulaci, před kterou návod k obsluze odrazuje nebo varuje.

Produkt je určen pouze pro soukromé účely a není určen ke komerčnímu použití. Při zneužití nebo neodborné manipulaci, použití násilí nebo zásazích do produktu, které nebyly provedeny naší autorizovanou servisní pobočkou, zaniká záruka.

Postup v případě záruky

Pro zaručení rychlého zpracování vaší žádosti prosím postupujte podle následujících pokynů:
- Pro všechny dotazy si připravte účtenku a číslo výrobku (např. IAN 317400_1904) jako doklad o koupi.
- Číslo výrobku naleznete na typovém štítku na produktu, na gravuře na produktu, na titulní stránce vašeho návodu (vlevo dole) nebo na nálepce na zadní nebo spodní straně produktu.
- Pokud se vyskytnou chyby funkce nebo jiné závady, kontaktujte nejprve telefonicky nebo e-mailem níže uvedené servisní oddělení.
- Produkt, který byl uznán za vadný, můžete poté spolu s kupním dokladem (účtenkou) a uvedením toho, jak vada vznikla a kdy k ní došlo, bezplatně zaslat na adresu servisního centra, která vám byla sdělena.

Můžete si ji stáhnout na stránce www.lidl-service.com a také mnoho dalších příruček, videí k produktům a instalačních softwarů.

PDF ONLINE www.lidl-service.com

Pomocí tohoto QR kódu se dostanete přímo na servisní stránku společnosti Lidl (www.lidl-service.com) a můžete zde prostřednictvím zadání čísla výrobku (IAN) 317400_1904 otevřít váš návod k obsluze.

(SK)

PRACOVNÁ LED LAMPA

Návod na obsluhu

1. Úvod

Srdečne blahoželáme!

Rozhodli ste sa pre vysokokvalitný výrobok. Súčasťou tohto výrobku je návod na obsluhu. Obsahuje dôležité pokyny týkajúce sa bezpečnosti, použitia a likvidácie. Pred používaním výrobku sa oboznámte so všetkými pokynmi týkajúcimi sa obsluhy a bezpečnosti. Výrobok používajte len tak, ako je popísané a v rámci uvedených oblastí použitia. V prípade postupovania výrobku tretím osobám ho odovzdajte spolu so všetkými podkladmi.

Vysvetlenie symbolov

V tomto návode na obsluhu, na výrobku alebo na obale sa používajú nasledujúce symboly a signálne slová. V ďalšom texte sa Pracovná LED lampa nazýva výrobok alebo svietidlo.

⚠ VAROVANIE!

Tento symbol/toto signálne slovo označuje ohrozenie so vysoké stupňom rizika, ktorého následkom môže byť smrť alebo ťažké poranenie, ak sa mu nezabráni.

⚠ POZOR!

Tento symbol/toto signálne slovo označuje ohrozenie s nízkym stupňom rizika, ktorého následkom môže byť nepatrné alebo mierne poranenie, ak sa mu nezabráni.

UPOZORNENIE!

Toto signálne slovo varuje pred možnými vecnými škodami.

Tento symbol upozorňuje na použitie vo vnútorných priestoroch.

Tento symbol upozorňuje na použitie.

Tento symbol upozorňuje na možné riziká v súvislosti s deťmi.

Tento symbol upozorňuje na vekové obmedzenie pri použití výrobku.

Tento znak upozorňuje na riziko oslnenia.

Tento symbol upozorňuje na nebezpečné optické žiarenie.

Tento symbol upozorňuje na možné riziká v súvislosti s úrazom elektrickým prúdom.

Tento symbol upozorňuje na možné riziká v súvislosti s prehriatím.

Tento symbol upozorňuje na možné riziká v súvislosti s výbuchom.

Tento symbol upozorňuje na možné riziká pri manipulácii s batériami/akumulátormi.

Tento znak označuje jednosmerný prúd.

Produkt má port USB.

Tento znak vás informuje o trvaní osvetlenia v stave úplného nabitia.

Tento znak informuje o maximálnom svetelnom toku.

IP20 Tento znak označuje stupeň ochrany IP20. (Žiadna ochrana proti vode, ale ochrana proti pevným predmetom s priemerom väčším ako 12,5 mm. Výrobok sa smie používať len v suchom prostredí.)

Tento znak označuje ochrannú triedu III. SELV: bezpečné extra nízke napätie

Tento znak vás informuje o likvidácii obalových materiálov a výrobku.

Tento znak poskytuje informácie o certifikáte FSC®.

Vyhlásenie o zhode (pozri kapitolu „8. Vyhlásenie o zhode"): Výrobky označené týmto symbolom spĺňajú všetky platné právne predpisy Spoločenstva Európskeho hospodárskeho priestoru.

2. Bezpečnosť

Použitie v súlade s určením

Tento výrobok nie je vhodný pre vnútorné osvetlenie.

⚠ VAROVANIE!

Nebezpečenstvo poranenia!

Výrobok nesmie byť používaný v blízkosti tekutín alebo vo vlhkých priestoroch. Hrozí nebezpečenstvo poranenia!

Výrobok nie je určený pre komerčné využitie. Iné použitie alebo zmena na výrobku sú považované za nesprávne a môžu spôsobiť zranenie osôb a poškodenia výrobku. Za škody vzniknuté nesprávnym používaním nepreberá distribútor žiadnu zodpovednosť.

Výrobok je určený výlučne na použitie v interiéri. Je to mobilná pracovná lampa do interiéru. Výrobok a jeho akumulátor sú odolné voči extrémnym fyzickým nárazom (1,0 m² / s³ 200 – 2.000 Hz).

3. Obsah dodávky (A)

1 x Pracovná LED lampa 1
1 x nabíjací kábel 2
1 x návod na použitie

4. Technické údaje

Typ: Pracovná LED lampa
IAN 317400_1904
Tradix č. výr.: 317400-19-A
Prevádzkové napätie: 3,7 V ⎓
Celkový výkon: 5 W
- Svetelný zdroj: 5 W COB LED (cca 6500 K, biela, výmena nie je možná)
- stmievateľné od 50 – 600 lúmenov
- integrovaný 2 000 mAh lítiovo-iónová batéria 3,7 V
- Vstup: Mikro USB, 3,7 V ⎓, max. 5 V, 1 A 6
- Nabíjanie: Zástrčka mikro USB 2b Prípojka k počítaču, powerbank alebo napájací adaptér s USB portom
- Indikátor stavu nabitia 4:
  4 svietiace LED = plne nabitá
  1 svietiaca LED = málo nabitá
- Trvanie osvetlenia: cca 1 h pri plne nabitej batérii
- Trieda ochrany: III/⟨III⟩
- Druh ochrany: IP20
- Hmotnosť: cca 195 g vrátane batérie
- Rozmery v zloženom stave: cca 3,5 x 3 x 40 cm (Š x H, x D, bez háčika)

Dátum výroby: 10/2019
Záruka:: 3 roky

5. Bezpečnostné opatrenia

⚠ VAROVANIE!

Nebezpečenstvo poranenia a udusenia!

Ak si deti hrajú s výrobkom alebo obalom, môžu sa ním poraniť alebo udusiť!
- Nedovoľte, aby sa s výrobkom alebo obalom hrali deti.
- V blízkosti výrobku dávajte pozor na deti.
- Výrobok a obal uschovávajte mimo dosahu detí.

⚠ VAROVANIE!

Nebezpečenstvo poranenia!

Nevhodné pre deti do 8 rokov! Hrozí nebezpečenstvo poranenia!
- Deti od 8 rokov, ako aj osoby s obmedzenými fyzickými, senzorickými alebo mentálnymi schopnosťami alebo nedostatkom skúseností a znalostí musia byť pri použití výrobku pod dozorom a/alebo musia byť poučené o bezpečnom používaní výrobku a musia rozumieť prípadným rizikám.
- Deti sa s výrobkom nesmú hrať.
- Údržbu a/alebo čistenie výrobku nesmú vykonávať deti bez dozoru.

Dodržiavajte národné predpisy!
- Pri používaní a zneškodňovaní výrobku dodržiavajte platné vnútroštátne predpisy a ustanovenia.

⚠ VAROVANIE!

Nebezpečenstvo poranenia!

Nepoužívajte v prostredí s nebezpečenstvom výbuchu! Hrozí nebezpečenstvo poranenia!
- Výrobok sa nesmie používať v prostredí ohrozenom nebezpečenstvom výbuchu (Ex). Výrobok sa nesmie používať v prostredí, v ktorom sa nachádzajú horľavé tekuté látky, plyny alebo prach.

⚠ VAROVANIE!

Riziko oslnenia!

- Nepozerajte priamo do svetla lampy, ani ním nemierte do očí iných ľudí. Môže to viesť k postihnutiu zraku.

- Tento výrobok môže vyžarovať nebezpečné optické žiarenie. Nepozerajte sa priamo do svetla lampy. Za určitých okolností je to škodlivé pre vaše oči.

⚠ VAROVANIE!

Nebezpečenstvo poranenia!

Poškodený výrobok sa nesmie používať! Hrozí nebezpečenstvo poranenia!
- Nepoužívajte výrobok v prípade funkčných porúch, poškodení alebo iných porúch.
- LED diódy sa nedajú vymeniť. V prípade chybných LED diód treba výrobok zlikvidovať.
- Neodborne vykonané opravy môžu pre používateľa predstavovať značné nebezpečenstvo.

⚠ VAROVANIE!

Nebezpečenstvo poranenia!

S výrobkom sa nesmie manipulovať! Hrozí nebezpečenstvo poranenia elektrickým prúdom!
- Teleso nesmiete za žiadnych okolností otvoriť a s výrobkom nesmiete manipulovať ani ho meniť. Pri manipulácii/zmenách hrozí riziko ohrozenia života elektrickým prúdom. Manipulácie/zmeny sú zo schvaľovacích dôvodov (CE) zakázané.
- Výrobok sa počas používania nesmie zakrývať.

5.2 Bezpečnostné pokyny k akumulátorom

⚠ VAROVANIE!

Nebezpečenstvo požiaru a výbuchu!
- Výrobok je nutné uskladňovať mimo dosahu zdrojov tepla a priameho slnečného žiarenia, akumulátor môže v dôsledku prehriatia explodovať. Hrozí nebezpečenstvo poranenia.
- Neprevádzkujte Výrobok, keď je v obale! Hrozí nebezpečenstvo požiaru!

⚠ VAROVANIE!

Nebezpečenstvo poranenia!

Vytečené akumulátory nechytajte holými rukami! Hrozí nebezpečenstvo poranenia!
- Vytečené alebo poškodené akumulátory môžu pri kontakte s pokožkou spôsobiť poleptanie. Nedotýkajte sa vytečených akumulátorov holými rukami. V týchto prípadoch nevyhnutne používajte vhodné ochranné rukavice!

UPOZORNENIE!
- Tento výrobok má zabudovaný akumulátor, ktorý používateľ nesmie vymeniť. Aby sa predišlo nebezpečenstvu, akumulátor môže odstrániť iba výrobca alebo jeho servisný zástupca alebo podobne kvalifikovaná osoba.
- Pri likvidácii výrobku treba mať na zreteli, že tento výrobok obsahuje nabíjateľnú batériu.

6. Uvedenie do prevádzky

Pred uvedením do prevádzky

Nabitie akumulátora (C)

Produkt zapojte pomocou nabíjacieho kábla 2 do vhodného zariadenia. Akumulátor môžete zapojiť do počítača alebo ho nabiť napr. pomocou napájacieho adaptéra s USB portom.

UPOZORNENIE!

Akumulátor sa musí pred prvým použitím nabíjať 12 hodín.
1. Svietidlo vypnite. Otočte otočným spínačom s funkciou stmievania 7 úplne doľava, kým nebudete počuť „KLIK", pozri **obr. D**.
2. Otvorte ochranný kryt proti prachu 5 na zadnej strane svietidla 1, pozri **obr. C**.
3. Zastrčte USB zástrčku 2b nabíjacieho kábla 2 do puzdra 6 výrobku.
4. Zastrčte USB zástrčku 2a do nabíjacieho prístroja, napr. vášho počítača.

UPOZORNENIE!

Svetlo je vybavené indikátorom stavu nabitia.
- Keď sa rozsvietia všetky LED 4, akumulátor je plne nabitý.
- Svetlo odpojte od nabíjacieho prístroja.

UPOZORNENIE!

Akumulátor má integrované automatické vypínacie zariadenie. Nabíjanie sa vypne pri 100 % nabití, takže akumulátor nie je možné nadmerne nabiť.

Svetlo je teraz pripravené do prevádzky.

UPOZORNENIE!

Lampa by sa mala nabiť raz za mesiac v prípade, že sa dlhšiu dobu nepoužíva. Ak sa lampa nenabíjala dlhšie obdobie (cca 2 mesiace), je akumulátor v režime spánku. Potom by ste mali lampu niekoľkokrát nabiť a vybiť, aby sa akumulátor opätovne aktivoval.

Zapnutie a vypnutie svietidla (D)
- Zapnutie: Otočte otočným spínačom s funkciou stmievania 7 doprava.
- Vypnutie: Otočte otočným spínačom s funkciou stmievania 7 úplne doľava, kým nebudete počuť „KLIK".

Nastavenie úrovne jasu svietidla (D)

Vďaka funkcii stmievania môžete plynulo nastaviť úroveň jasu.
- Silnejšie svetlo: Otočte otočným spínačom s funkciou stmievania 7 doprava.
- Slabšie svetlo: Otočte otočným spínačom s funkciou stmievania 7 doľava.

Inštalácia svietidla (E)

Svietidlo má magnetický podstavec 8 , ktorý slúži na pripevnenie na magnetických povrchoch.

Magnetický podstavec svietidla je možné otáčať do všetkých smerov vďaka guľovému kĺbu.
1. Svietidlo pripevnite na vhodné miesto.
2. Uvoľnite zaisťovacie koliesko 9 otočením proti smeru hodinových ručičiek.
3. Nastavte želanú polohu.
4. Zaistite zaisťovacie koliesko 9 otočením v smere hodinových ručičiek.

UPOZORNENIE!
- Podklad by mal byť rovný, aby sa svietidlo nemohlo prevrátiť alebo spadnúť.
- Okolo svietidla by mal byť dostatok voľného miesta.

Zavesenie svietidla (F)
1. Posuňte háčik 10 v hornej časti svietidla smerom nahor.
2. Výrobok zaveste na nainštalovaný háčik alebo iné závesné zariadenie.

UPOZORNENIE!
- Uistite sa, že miesto je vhodné.
- Uistite sa, že výrobok je zabezpečený proti pádu.
- Zabezpečte, aby bolo okolo výrobku dostatok voľného miesta v prípade, že by sa rozkýval. Rozkývaný výrobok by mohol naraziť do iného predmetu a spôsobiť tým škody. Vzniká nebezpečenstvo úrazu elektrickým prúdom.

Nastavenie svietidla (G)

Rameno svietidla 11 je sklápateľné (1) v rozsahu 180° a otočné (2) v rozsahu 270°. Tak môžete nastaviť rameno svietidla takmer do každej požadovanej polohy.
- Otočte a sklopte rameno svietidla presne tak, ako si želáte.

7. Pokyny na čistenie a údržbu

⚠ POZOR!

Nebezpečenstvo poranenia!

Hrozí riziko úrazu elektrickým prúdom!
- čistite iba čistou handričkou
- nepoužívajte žiadne agresívne čistiace prostriedky, príp. chemikálie
- nenamáčajte do vody
- skladujte na chladnom a suchom mieste, chránenom pred UV-žiarením

8. Vyhlásenie o zhode

Tento výrobok spĺňa základné požiadavky a iné relevantné ustanovenia európskej smernice o elektromagnetickej kompatibilite 2014/30/EÚ, ako aj smernice o obmedzení používania určitých nebezpečných látok v elektrických a elektronických zariadeniach 2011/65/EÚ. Kompletné originálne vyhlásenie o zhode je k dispozícii u dovozcu.

9. Likvidácia

Likvidácia obalu

Obaly a návod na obsluhu pozostáva zo 100 % z materiálov šetrných k životnému prostrediu, ktoré môžete zlikvidovať v bežných miestnych recyklačných strediskách.

Likvidácia výrobku

Výrobok nesmiete zlikvidovať v bežnom komunálnom odpade. O možnostiach likvidácie produktu sa informujte vo vašej obci alebo na mestskej správe.

Likvidovanie akumulátorov / nabíjateľné batérie
- Poškodené alebo použité nabíjateľné batérie sa musia recyklovať v súlade so smernicou 2006/66/ES a jej dodatkami.
- Batérie a akumulátory nesmiete zlikvidovať v bežnom komunálnom odpade. Obsahujú škodlivé ťažké kovy. Označenie: Pb (= olovo), Hg (= ortuť), Cd (= kadmium). Zo zákona ste povinní vrátiť použité batérie a akumulátory. Batérie môžete po použití bezplatne vrátiť, a to buď v našom obchode alebo v bezprostrednej blízkosti (napr. v obchodoch alebo v miestnych zberných strediskách). Batérie a akumulátory sú označené symbolom prečiarknutého odpadkového koša.

10. Záruka

Záruka firmy TRADIX GmbH & Co. KG

Veľavážená zákazníčka, veľavážený zákazník, na tento výrobok dostávate záruku v trvaní 3 rokov od dátumu jeho zakúpenia. V prípade nejakých porúch máte u predávajúceho tohto výrobku všetky zákonné nároky. Tieto zákonné nároky nie sú obmedzené našou, nižšie uvedenou zárukou.

11. Záručné podmienky

Záručná lehota začína dátumom nákupu. Uschovajte si preto dobre originálny pokladničný blok. Tento doklad budete potrebovať ako dôkaz o nákupe. Ak sa v priebehu troch rokov od dátumu nákupu vyskytne u výrobku materiálová alebo výrobná chyba, výrobok vám – podľa nášho rozhodnutia – buď bezplatne opravíme alebo vymeníme. Tento záručný akt predpokladá, že nám predložíte poruchový výrbok a doklad o jeho zakúpení (pokladničný blok) spolu s písomným vyjadrením, o akú chybu sa jedná a kedy k nej došlo. Ak je porucha krytá našou zárukou, dostanete nazad opravený alebo nový výrobok. Opravou alebo výmenou výrobu neyzačína plynúť nová záručná lehota.

Záručná doba a zákonné nároky vyplývajúce z nedostatkov

Záručná doba sa poskytnutím záručného plnenia nepredlžuje. Platí to aj pre vymenené a opravené súčiastky. Poškodenia a nedostatky, ktoré sa prípadne vyskytujú už pri kúpe, sa musia nahlásiť okamžite po vybalení. Po uplynutí záručnej doby sú všetky prípadné opravy spoplatnené.

Rozsah záruky

Prístroj bol vyrobený riadne v súlade s prísnymi smernicami týkajúcimi sa kvality a pred dodaním svedomite odskúšaný. Poskytnutie záruky platí pre chyby materiálu alebo výrobné chyby. Táto záruka sa nevzťahuje na časti výrobku, ktoré sú vystavené bežnému opotrebovaniu, a preto je možné považovať ich za opotrebovateľné diely alebo na poškodenia krehkých častí, napr. spínač, akumulátor alebo častí, ktoré sú vyrobené zo skla.

Táto záruka zaniká, keď bol výrobok poškodený, používaný v rozpore s účelom alebo opravovaný. Pre používanie výrobku v súlade s účelom sa musia presne dodržiavať všetky pokyny uvedené v návode na obsluhu. Účelom použitia alebo konaniam, od ktorých návod na obsluhu odrádza alebo pred ktorými varuje, sa musíte bezpodmienečne vyhýbať.

Výrobok je určený len na súkromné a nie na priemyselné použitie. V prípade nesprávneho zaobchádzania alebo zaobchádzania, ktoré je v rozpore s účelom, použitia sily a pri zásahoch, ktoré neboli realizované našou autorizovanou servisnou pobočkou, záruka zaniká.

Vybavenie v prípade uplatnenia záruky

Aby sme zabezpečili rýchle spracovanie vašej žiadosti, riaďte sa, prosím, nasledovnými pokynmi:
- V prípade všetkých žiadostí si pripravte pokladničný blok a číslo výrobku (napr. IAN 317400_1904) ako doklad o kúpe.
- Číslo výrobku nájdete na typovom štítku výrobku, vyryté na výrobku, na úvodnej strane vášho návodu (vľavo dole) alebo na nálepke na zadnej alebo spodnej strane výrobku.
- Ak by sa vyskytli funkčné poruchy alebo iné nedostatky, najskôr telefonicky alebo e-mailom kontaktujte následne uvedené servisné oddelenie.
- Výrobok identifikovaný ako chybný môžete spolu s dokladom o kúpe (pokladničný doklad) a uvedením v čom pozostáva chyba a kedy nastala bez poštového poplatku poslať na adresu servisu, ktorá vám bude oznámená.

Na webovej stránke www.lidl-service.com si môžete stiahnuť túto a mnohé ďalšie príručky, videá o výrobkoch a inštalačný softvér.

PDF ONLINE www.lidl-service.com

S týmto QR kódom sa dostanete priamo na stránku servisu spoločnosti Lidl (www.lidl-service.com) a prostredníctvom zadania čísla výrobku (IAN) 317400_1904 si môžete otvoriť návod na obsluhu.

INVERKEHRBRINGER / DISTRIBUTOR / DISTRIBUTEUR / DISTRIBUTEUR / IPODMIOT WPROWADZAJĄCY DO OBROTU / DISTRIBUTOR / DISTRIBUTOR:

Tradix GmbH & Co. KG
Schwanheimer Str. 132
DE-64625 Bensheim/GERMANY

SERVICEADRESSE / SERVICE ADDRESS / ADRESSE DU SERVICE / SERVICEADRESSEN / ADRES SERWISU / ADRESA SERVISU / ADRESA SERVISU:

(OS)

TRADIX SERVICE-CENTER
c/o Teknihall Elektronik GmbH
Breitefeld 15 - DE-64839 Münster/GERMANY

Hotline: 00800 30012001
(kostenfrei, Mobilfunk abweichend / free of charge, mobile networks may vary / gratuit, différent pour la téléphonie mobile / gratis, mobiele telefoon afwijkend / Połączenie bezpłatne z telefonu stacjonarnego. Połączenie z telefonu komórkowego płatne według stawki operatora/ zdarma, odlišně u volání z mobilního telefonu / zadarmo, neplatí pre volania z mobilných sietí)

E-Mail: tradix-de@teknihall.com
E-Mail: tradix-gb@teknihall.com
E-Mail: tradix-fr@teknihall.com
E-Mail: tradix-nl@teknihall.com
E-Mail: tradix-be@teknihall.com
E-Mail: tradix-pl@teknihall.com
E-Mail: tradix-cz@teknihall.com
E-Mail: tradix-sk@teknihall.com

Stand der Informationen · Last update · Version des informations · Stand van de informatie · Stan informacji · Stav informací · Stav informácií:

10/2019 / PO31000465
Tradix Art.-Nr.: 317400-19-A

IAN 317400_1904