PARKSIDE

www.lidl-service.com

LASER SPIRIT LEVEL PLW A1

GB IE NI

LASER SPIRIT LEVEL PLW A1
Operation and Safety Notes

DK

LASERVATERPAS PLW A1
Betjenings- og sikkerhetshenvisninger

FR BE

NIVEAU À BULLE LASER PLW A1
Instructions d'utilisation et consignes de sécurité

NL BE

LASERWATERPAS PLW A1
Bedienings- en veiligheidsinstructies

DE AT CH

LASER-WASSERWAAGE PLW A1
Bedienungs- und Sicherheitshinweise

IAN 298525

GB IE NI DK BE NL

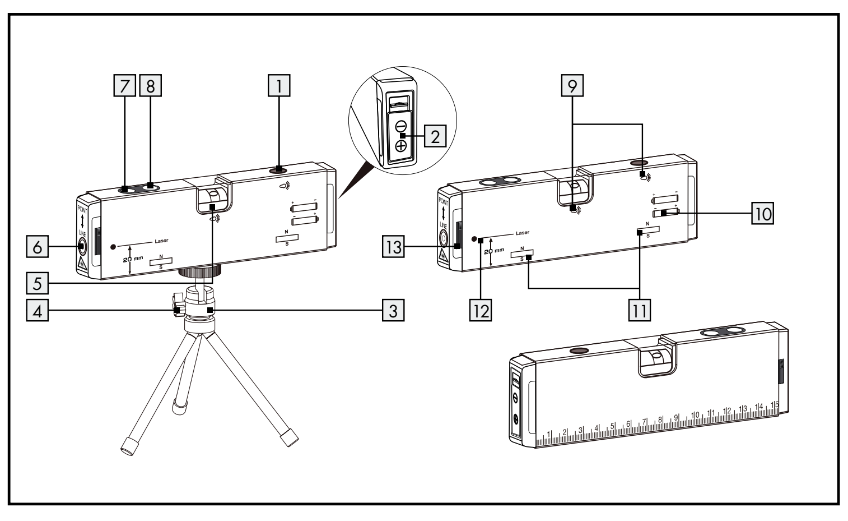

A
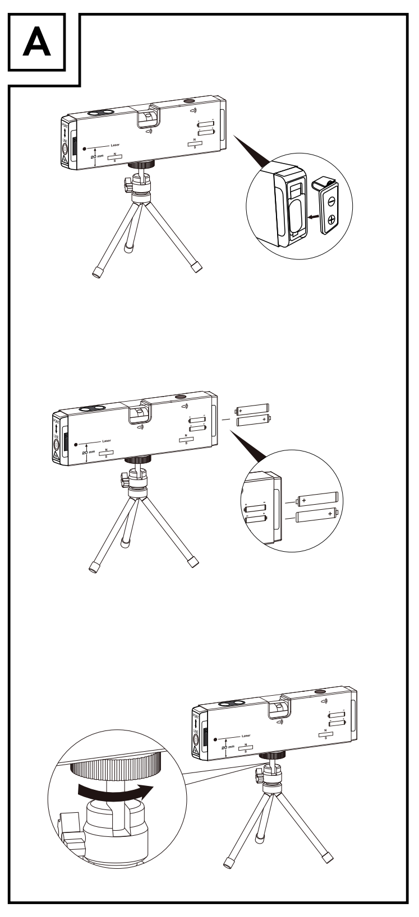

B
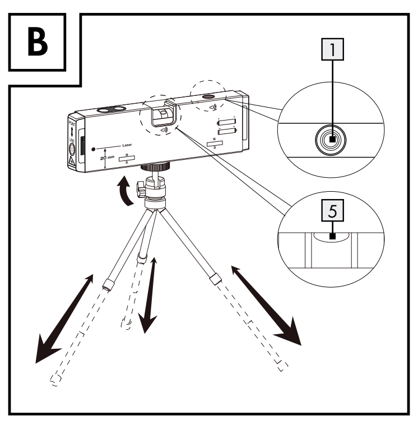

C
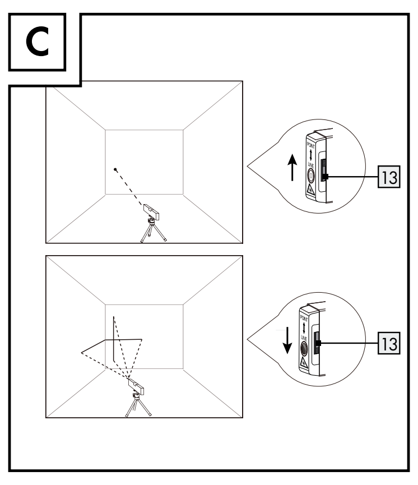

Laser Spirit Level PLW A1

● Introduction

We congratulate you on the purchase of your new product. You have chosen a high quality product. The instructions for use are part of the product. They contain important information concerning safety, use and disposal. Before using the product, please familiarise yourself with all of the safety information and instructions for use. Only use the product as described and for the specified applications. If you pass the product on to anyone else, please ensure that you also pass on all the documentation with it.

● Proper use

The product level is a measuring device and is intended for use in aligning objects horizontally and vertically, e.g. pictures or furniture. Measurements are performed using the laser beam and the spirit levels. The product is intended for use indoors at normal room temperatures only. The product is not intended for commercial use.

● Description of parts

1 Circular bubble level
2 Battery compartment
3 Tripod with ball and socket head
4 Clamping screw
5 Bubble level
6 Laser beam aperture
7 Laser beam On / Off switch
8 Illumination On / Off switch
9 Illumination indicator (LED, cannot be replaced)
10 Battery arrangement
11 Positions of magnets
12 Position of laser beam and distance to underside of product
13 Switch for selecting laser form (cross-hatch "LINE" / point "POINT")

● Includes

1 x Laser spirit level
1 x Tripod
2 x Batteries 1.5 V⎓, AAA
1 x Instructions for use

● Technical information

Laser class: 2
Accuracy: + / – 1 mm / m
Power supply: 2 x battery 1.5 V⎓, AAA
Interior height up to 2000 m
Ambient temperature: -5 °C - 40 °C
Humidity up to 80 %

LASER RADIATION
DO NOT STARE INTO BEAM
CLASS 2 LASER PRODUCT
λ = 635-660 nm · P ≤ 1 mW
EN 60825-1: 2014

General Safety Instructions

KEEP ALL THE SAFETY ADVICE AND INSTRUCTIONS IN A SAFE PLACE FOR FUTURE REFERENCE!

- Always keep children away from the packaging material. This is not a toy.
- This product can be used by children aged from 8 years and above and persons with reduced physical, sensory or mental capabilities or lack of experience and knowledge if they have been given supervision or instruction concerning use of the product in a safe way and understand the hazards involved. Children shall not play with the product. Cleaning and user maintenance shall not be made by children without supervision.

⚠ **CAUTION! RISK OF INJURY!** Please do not use this product if you find that it is damaged in any way.

- Check whether all of the parts are correctly fitted. If the product is not correctly assembled there is a danger of injury.
- Do not expose the product to:
  - extreme temperatures,
  - strong vibrations,
  - high mechanical loads,
  - direct solar radiation,
  - moisture.

  Failure to observe this advice may result in damage to the product.
- Remove the batteries if the product breaks down or is defective. Otherwise there is the danger that the laser may be inadvertently switched on. This could lead to permanent eye damage.

⚠ **WARNING!** Never open the product housing. This could result in personal injury or damage to the product. Always have any repairs carried out at the service centre or by an electrical equipment repair specialist.

- Do not use the product in places where there is a danger of fire or explosion, for example near inflammable liquids or gases.
- Any adjustment to increase the power of the laser is not permitted.
- If a bubble level is damaged, avoid contact of any kind with the fluid contained in the bubble. However, should contact occur it is essential that the following advice is observed. First aid measures on:

  SKIN CONTACT: Clean the affected area immediately for at least 15 minutes with plenty of soap and water. Contact a doctor if you suffer lasting skin irritation.

  EYE CONTACT: Flush the affected eye immediately for at least 15 minutes with plenty of water. When doing this, hold the eye open with a thumb and index finger. Contact a doctor immediately.

  INHALATION: Ensure immediately that there is an adequate supply of fresh air. Introduce pure oxygen if breathing problems are experienced.

CONTACT WITH THE INSIDE OF THE MOUTH: If the victim is conscious, flush out the inside of the mouth immediately with plenty of water. Contact a doctor immediately.

Warning! Risk of injury from laser beams

⚠ **WARNING!** Do not look directly into the laser beam or into the laser aperture. This can result in permanent eye damage if the eye's natural reflex to close does not take place.

- Never direct the laser beam directly on to the eyes of people or animals.
- If the laser beam strikes your eyes, close them immediately and turn your head out of the beam.
- Keep the product safely in a place inaccessible to children. Children often underestimate the possible dangers associated with these products.
- Never direct the laser beam on to objects that can reflect light. Even looking briefly into the beam can result in eye damage.
- Always switch off the laser beam if you leave the product unattended.

Safety instructions for batteries / rechargeable batteries

- **DANGER TO LIFE!** Keep batteries / rechargeable batteries out of reach of children. If accidentally swallowed seek immediate medical attention.
- **DANGER OF EXPLOSION!** Never recharge non-rechargeable batteries. Do not short-circuit batteries / rechargeable batteries and / or open them. Overheating, fire or bursting can be the result.
- Never throw batteries / rechargeable batteries into fire or water.
- Do not exert mechanical loads to batteries / echargeable batteries.

Risk of leakage of batteries / rechargeable batteries

- Avoid extreme environmental conditions and temperatures, which could affect batteries / rechargeable batteries, e.g. radiators / direct sunlight.

- If batteries / rechargeable batteries have leaked, avoid contact with skin, eyes and mucous membranes with the chemicals! Flush immediately the affected areas with fresh water and seek medical attention!
- **WEAR PROTECTIVE GLOVES!** Leaked or damaged batteries / rechargeable batteries can cause burns on contact with the skin. Wear suitable protective gloves at all times if such an event occurs.
- In the event of a leakage of batteries / rechargeable batteries, immediately remove it from the product to prevent damage.
- Only use the same type of batteries / rechargeable batteries. Do not mix used and new batteries / rechargeable batteries.
- Remove the batteries / rechargeable batteries if the product will not be used for a longer period.

Risk of damage of the product

- Only use the specified type of battery / rechargeable battery!
- When inserting ensure the correct polarity! This is shown inside the battery compartment!
- Clean the contacts on the battery and in the battery compartment before inserting!
- Remove exhausted batteries / rechargeable batteries from the product immediately.

● Preparing for first use

● Inserting / replacing batteries (Figure A)

- Switch off the product.
- Open the battery compartment 2.
- Insert 2 batteries type 1.5 V⎓, AAA or replace the used batteries with new ones. Insert the batteries with correct polarity (+ / –) in accordance with the battery arrangement 10 inscribed on the housing.
- Reclose the battery compartment 2.

  Note: If the laser beam is too weak or no longer visible, it is time to replace the batteries.

● Setting up the product

You can use the product with or without a tripod. Follow the steps below to attach and align the product on the tripod:

- Turn the tripod 3 with the screw completely into the threaded hole on the underside of the housing. Make sure that the screw is tightened firmly and securely.
- Fold out the legs of the tripod 3.
- Set the product on the tripod down on the desired surface and align it.
- To align the product, first release the clamping screw 4 on the tripod 3 by screwing it anticlockwise.
- Now turn and tilt the housing until the air bubble in the circular bubble level 1 is centrally positioned at the center, and the air bubble in the bubble level 5 is centrally positioned between the two line markings (see Figure B).

  Note: If the lighting conditions are inadequate, switch on the illumination for the bubbles using the illumination On / Off switch 8.
- Then fix the position of the housing by tightening the clamping screw 4 on the tripod clockwise.

  Note: If the position of the product has to be changed, you need to check whether the product requires to be aligned again.
- The tripod is not made for carrying loads. For that reason do not load anything onto the product when it is attached to the tripod.
- Make sure not to bend the tripod's legs.

● Operation

⚠ **WARNING!** Do not look directly into the laser beam or into the laser aperture 6. This can result in permanent eye damage if the eye's natural reflex to close does not take place. If the laser beam strikes your eyes, close them immediately and turn your head out of the beam.

● Use with the tripod

- Set the product on the tripod down in the desired place and align it as described in the section "Setting up the product".
- Switch on the product with the laser beam On / Off switch 7. The product projects two laser beams that intersect one another at right angles on to a wall.

  Note: You may change the laser to a point format ("POINT") or to cross-hatch format ("LINE") by sliding the switch 13 (see Figure C).
- If the laser beam is not exactly at the required height, you can use a ruler or another suitable measuring product to mark vertical and horizontal points on the wall. To do this, remark the desired position on the wall at the calculated distance from the laser beam. Ensure that the measuring aid is absolutely vertical and use a spirit level if necessary.

● Use without a tripod

- Hold the product with the wide side to a wall.
- Switch on the product by pressing the laser beam On / Off switch 7.

  Note: If the lighting conditions are inadequate, switch on the illumination for the bubbles using the illumination On / Off switch 8.
- Align the product so that the air bubble in the circular bubble level 1 is centrally positioned at the center, and the air bubble in the bubble level 5 is centrally positioned between the two line markings (see Figure B).
- A second person can now mark the desired points.

  Note: The product has two magnets 11. They allow you to attach the product to surfaces that attract magnetic objects, e.g. steel shelves.

Note: Electrostatic discharge could lead to functional errors. If such functional errors occur, remove the battery briefly and replace it again.

● Maintenance, cleaning and care

Apart from replacing the batteries, the product is maintenance-free.

- Clean the outside of the product only with a soft, slightly moist cloth. Never use liquids or cleaning agents, as they may damage the product.
- Clean the laser optics with a soft, narrow paint brush.
- Store the product in as dry and dust-free conditions as possible.
- If the product is not to be used for a prolonged period, remove the batteries and store them separately.

● Disposal

The packaging is made entirely of recyclable materials, which you may dispose of at local recycling facilities.

Observe the marking of the packaging materials for waste separation, which are marked with abbreviations (a) and numbers (b) with following meaning: 1–7: plastics / 20–22: paper and fibreboard / 80–98: composite materials.

The product and packaging materials are recyclable, dispose of it separately for better waste treatment. The Triman logo is valid in France only.

Contact your local refuse disposal authority for more details of how to dispose of your worn-out product.

To help protect the environment, please dispose of the product properly when it has reached the end of its useful life and not in the household waste. Information on collection points and their opening hours can be obtained from your local authority.

Faulty or used batteries / rechargeable batteries must be recycled in accordance with Directive 2006/66/EC and its amendments. Please return the batteries / rechargeable batteries and / or the product to the available collection points.

Environmental damage through incorrect disposal of the batteries / rechargeable batteries!

Batteries / rechargeable batteries may not be disposed of with the usual domestic waste. They may contain toxic heavy metals and are subject to hazardous waste treatment rules and regulations. The chemical symbols for heavy metals are as follows: Cd = cadmium, Hg = mercury, Pb = lead. That is why you should dispose of used batteries / rechargeable batteries at a local collection point.

● Warranty

The product has been manufactured to strict quality guidelines and meticulously examined before delivery. In the event of product defects you have legal rights against the retailer of this product. Your legal rights are not limited in any way by our warranty detailed below.

The warranty for this product is 3 years from the date of purchase. Should this product show any fault in materials or manufacture within 3 years from the date of purchase, we will repair or replace it – at our choice – free of charge to you.

The warranty period begins on the date of purchase. Please keep the original sales receipt in a safe location. This document is required as your proof of purchase. This warranty becomes void if the product has been damaged, or used or maintained improperly.

The warranty applies to defects in material or manufacture. This warranty does not cover product parts subject to normal wear, thus possibly considered consumables (e.g. batteries) or for damage to fragile parts, e.g. switches, rechargeable batteries or glass parts.

CE

Laservaterpas PLW A1

● Indledning

Hjerteligt tillykke med købet af deres nye produkt. Du har besluttet dig for et produkt af høj kvalitet. Brugervejledningen er en del af dette produkt. Den indeholder vigtige informationer om sikkerhed, brug og bortskaffelse. Gør dig inden ibrugtagning af produktet fortrolig med alle betjenings- og sikkerhedsanvisninger. Benyt kun produktet som beskrevet og til de oplyste formål. Videregiv alle papirer, hvis du giver produktet videre til tredjemand.

● Formålsbestemt anvendelse

Produktet tjener som måleapparat og er beregnet til vandret og lodret indstilling af genstande, f.eks. billeder eller møbler. Målingen foretages over en laserstråle og libellerne. Produktet er kun egnet til driften i lukkede rum ved normal stuetemperatur. Produktet er ikke bestemt til den erhvervsmæssige indsats.

● De tilhørende dele

1 Rund libelle
2 Batterirum
3 Stativ med kuglehoved
4 Låseskrue
5 Libelle
6 Åbning til laserstråle
7 Tænd- / sluk-knap til laserstråle
8 Tænd- / sluk-knap til belysning
9 Afmærkning til belysning (LED, ikke udskiftelig)
10 Udretning af batterier
11 Magneternes positioner
12 Laserstrålens position med angivelse af afstanden til produktets underkant
13 Laservalgkontakt (krydslinjefunktion „LINE" eller pointerfunktion „POINT")

● Leveringensomfang

1 x Laservaterpas
1 x Stativ
2 x Batterie 1,5 V⎓, AAA
1 x Betjeningsvejledning

● Tekniske specifikationer

Laserklasse: 2
Præcision: + / – 1 mm / m
Strømforsyning: 2 x batteri 1,5 V⎓, AAA
Indvendig højde op til 2000 m
Omgivelsestemperatur: -5 °C - 40 °C
Luftfugtighed op til 80 %

LASERSTRÅLING
SE ALDRIG IND I LASERSTRÅLEN
LASER KLASSE 2
λ = 635-660 nm · P ≤ 1 mW
EN 60825-1: 2014

Sikkerhedsregler

ALLE SIKKERHEDSANVISNINGER OG ANDRE DOKUMENTER BØR OPBEVARES TIL FREMTIDIG BRUG!

- Hold altid børn væk fra emballage. Produktet er ikke noget legetøj.
- Dette produkt kan benyttes af børn fra 8-års-alderen og opad, samt af personer med forringede fysiske, følelsesmæssige eller mentale evner eller med mangel på erfaring, når de er under opsyn eller mht. brug af produkter er blevet vejledt og forstår de deraf resulterende farer. Børn må ikke lege med produktet. Rengøring og brugervedligeholdelse må ikke udføres af børn uden at være under opsyn.

⚠ **FORSIGTIG! FARE FOR TILSKADEKOMST!** Anvend ikke produktet, når De konstaterer nogle beskadigelser.

- Kontrollér om alle dele er monteret fagmæssigt korrekt. Ved uhensigtsmæssig montering består der fare for personskader.

- Udsæt produktet
  - ikke for ekstreme temperaturer,
  - kraftige vibrationer,
  - kraftige mekaniske belastninger,
  - ikke direkte sollys,
  - ingen fugt.

  I modsat fald trues produktet med at blive beskadiget.
- Fjern batterierneved forstyrrelser eller defekt produkt. I modsat fald består faren for at tænde laseren utilsigtet. Dette kan føre til varige øjenskader.

⚠ **ADVARSEL!** Åben aldrig produktets kabinet. Kvæstelser og beskadigelser på produktet kan være følgen. Lad reparationer kun gennemføres en af elektrofagmand.

- Benyt produktet ikke på steder, hvor der består brand- eller eksplosionsfare, f.eks. eksempel i nærheden af brændbare væsker eller gasser.
- Enhver indstilling til forøgelse af laserkraften er forbudt.
- Hvis libellen er beskadiget, undgå enhver kontakt med væsken, som befinder sig i libellen. Hvis det alligevel kommer til kontakt, vær ubetinget opmærksom på følgende bemærkninger. Første hjælp ved:

  KONTAKT MED HUDEN: Det ramte sted renses med det samme i mindst 15 minutter med rigeligt sæbe og vand. Søg lægehjælp ved vedvarende irritation af huden.

  KONTAKT MED ØJNENE: Det ramte øje skylles med det samme i mindst 15 minutter med rigeligt vand. Hold herved øjet åbent ved hjælp af tommelfinger og pegefinger. Søg omgående lægehjælp.

  INHALATION: Sørg omgående for tilførsel af tilstrækkelig frisk luft. Tilfør ren ilt, hvis der opstår problemer med vejrtrækning.

  KONTAKT MED MUNDHULEN: Mundhulen skylles omgående med rigeligt vand, hvis den ramte er ved bevidsthed. Søg omgående lægehjælp.

Fare for tilskadekomst fra laserstråler

⚠ **ADVARSEL!** Se aldrig direkte ind ti laserstrålen eller i -åbningen. Det kan være risikabelt og føre til blivende øjenskader.

- Laserstråelen må aldrig rettes direkte mod menneskers eller dyrs øjne.
- Luk øjet bevidst og drej hovedet med det samme ud af strålen, hvis laserstrålen rammer i øjet.
- Opbevar produktet utilgængeligt for børn. Børn undervurderer hyppigt mulige farer hos produkter.
- Ret laserstrålen aldrig mod genstande, som kan reflektere lys. Allerede en kort synskontakt kan føre til øjenskader.
- Sluk altid for laserstrålen, når De lader produktet være uden opsyn.

Sikkerhedshenvisninger for batterier / akkuer

- **LIVSFARE!** Hold batterier / akkuer udenfor børns rækkevidde. Opsøg i tilfælde af slugning straks lægehjælp!
- **EKSPLOSIONSFARE!** Genoplad aldrig ikkeopladelige batterier igen. Kortslut ikke batterier / akkuer og / eller åben disse ikke. Der kan opstå overophedning, brandfare eller eksplosion.
- Smid batterier / akkuer aldrig i ild eller vand.
- Udsæt batterier / akkuer ikke for mekanisk belastning.

Risiko for udsivning fra batteriene / akkuerne

- Undgå ekstreme betingelser og temperaturer, som kan påvirke batterier / akkuer, f.eks. varmelegemer / direkte sollys.
- Hvis batterier / akkuer er lækket, skal du undgå at få kemikalierne på huden, i øjnene og i slimhinderne! Skyl de berørte steder med det samme med klart vand og opsøg en læge!

- **BÆR BESKYTTELSESHANDSKER!** Udløbne eller beskadigede batterier / akkuer kan forårsage ætsninger ved berøring med huden. Bær i dette tilfælde derfor egnede beskyttelseshandsker.
- I tilfælde af en lækage hos batterierne, skal De omgående fjerne disse fra produktet for at undgå beskadigelser.
- Anvend kun batterier / akkuer af samme type. Bland ikke gamle batterier / akkuer med nye!
- Fjern batterierne / akkuerne, når produktet ikke anvendes i en længere periode.

Risiko for beskadigelse af produktet

- Anvend udelukkende den angivne batteri- / akkutype!
- Vær opmærksom på korrekt polaritet når batterierne isættes! Denne er angivet i batterirummet!
- Rengør kontakter ved batteriet og i batterirummet inden ilægningen!
- Fjern brugte akkuer / batterier omgående fra produktet.

● Ibrugtagen

● Batterierne sættes ind / skiftes ud (illustration A)

- Sluk for produktet.
- Åben batterirummet 2.
- Indsæt 2 x batteri 1,5 V⎓, AAA hhv. erstat brugte batterier med nye. Vær herved opmærksom på den rigtige polaritet (+ / –) og den korrekt udretning af batterierne i henhold til indskriften 10 på kabinettet.
- Luk batterirummet 2.

  Bemærk: Hvis laserstrålen bliver for svag eller ikke mere er synlig, skal batterierne skiftes.

● Opstilling af produkt

De kan anvende produktet med eller uden stativ. Gå fremad som følgende til fastgørelse og indstilling på stativet:

- Drej stativet 3 med skruen fuldstændigt ind i gevindet på undersiden af kabinettet. Sørg for at skruen sidder fast og sikkert.
- Klap stativets 3 ben fra hinanden.
- Stil produktet på den ønskede overflade og indstil det.
- Til udretning løsnes låseskruen 4 på stativet 3, idet den drejes i retning mod uret.
- Drej og vip nu kabinettet, indtil luftboblen i den runde libelle 1 er positioneret nøjagtigt i midten og luftboblen i libellen 5 står nøjagtigt i midten mellem begge markeringsstreger (se afbildning B).

  Bemærk: Tænd belysningen for libellerne ved hjælp af tænd / sluk-knappen 8, hvis lysforholdene ikke er tilstrækkelige.
- Fikser efterfølgende kabinettets position, idet låseskruen 4 på stativet spændes fast i retning med uret.

  Henvisning: Hvis De skal ændre produktets position efter indstilling, så skal de kontrollere om produktet skal nyindstilles.
- Stativet er ikke egnet til optagelsen af last. Stil derfor ikke noget på produktet, når det er fastgjort på stativet. Udøv heller ikke noget tryk på produktet.
- Sørg for, ikke at bøje stativets ben.

● Betjening

⚠ **ADVARSEL!** Se ikke direkte ind i laserstrålen hhv. ind i åbningen 6. Ved ikke forhåndenværende lukkemekanisme kan dette resultere i varige øjenskader. Luk øjet bevidst og drej hovedet med det samme ud af strålen, hvis laserstrålen rammer i øjet.

● Anvendelse med stativ

- Opstil produktet på det ønskede sted og indstil det sådan, som beskrevet i kapitlet „Opstilling af produkt".
- Tænd for produktet ved hjælp af tænd / sluk-kontakten 7. Produktet projicerer to sig hinanden krydsende laserstråler på væggen.

  Bemærk: Med hjælp af laservalgkontakten 13 kan De vælge mellem krydslinjefunktionen „LINE" eller pointerfunktionen „POINT" (se afbildning C).
- Hvis laserstrålen ikke er præcis i den rigtige højde, kan du tage en tommestok eller et andet egnet måleapparat til hjælp, for at tegne punkter på en vertikal eller horisontal linje på en væg. Tegn den hertil beregnede afstand til laserstrålen på ny, hvor det ønskes. Sørg herved for en nøjagtig lodret udretning af Deres måleværktøj og tag, hvis det er nødvendigt, et vaterpas til hjælp.

● Anvendelse uden stativ

- Hold produktet med den brede side mod en væg.
- Tænd for produktet ved hjælp af tænd / sluk-kontakten 7.

  Henvisning: Tænd for belysningen til libellerne med kontakten 8, hvis lysforholdene ikke er tilstrækkelige.
- Indstil produktet sådan, at luftboblen in den runde libelle 1 er positioneret i midten og luftboblen i libellen 5 står nøjagtigt i midten mellem begge markeringsstreger (se afbildning B).
- En anden person kan nu markere de ønskede punkter.

  Henvisning: Produktet råder over to magneter 11. Derfor kan De anbringe det på overflader, som tiltrækker magnetiske genstande (f.eks. jernreoler).

Bemærk: Elektrostatiske udladninger kan forårsage funktionsfejl. Hvis den slags fejl opstår, fjernes batterierne kortvarigt og monteres igen.

● Pasning, rengørung og pleje

Produktet er, ud over batterskiftet, vedligeholdelsesfrit.

- Rengør produktet kun udvendigt med en blød, let fugtet klud. Anvend under omstændighed væsker og ingen rengøringsmidler, da disse beskadiger produktet.
- Rengør laseroptikken med en blød pensel.
- Opbevar produktet så tørt og støvfrit så muligt.
- Fjern batterierne og opbevar disse separat, når De i længere tid ikke anvender produktet.

● Bortskaffelse

Indpakningen består af miljøvenlige materialer, som De kan bortskaffe over de lokale genbrugssteder.

Bemærk forpakningsmaterialernes mærkning til affaldssorteringen, disse er mærket med forkortelser (a) og numre (b) med følgende betydning: 1–7: kunststoffer / 20–22: papir og pap / 80–98: kompositmaterialer.

Produktet og indpakningsmaterialerne kan genbruges; bortskaf disse særskilt til en bedre affaldsbehandling. Triman-logoet gælder kun for Frankrig.

De får oplyst muligheder til bortskaffelse af det udtjente produkt hos deres lokale myndigheder eller bystyre.

For miljøets skyld, så må produktet aldrig smides ud sammen med husholdningsaffaldet, når det er udtjent, men skal afleveres til en fagmæssig korrekt bortskaffelse. De kan informere Dem vedrørende opsamlingssteder og deres åbningstider hos deres ansvarlige forvaltning.

Defekte eller brugte batterier / akkuer skal genbruges iht. retningslinje 2006/66/EF og dennes ændringer. Aflevér batterier / akkuer og / eller produktet via et af de tilbudte indsamlingssteder.

Miljøskader gennem forkert bortskaffelse af batterierne / akkuerne!

Batterier / akkuer må ikke bortskaffes via husholdningsaffaldet. De kan indeholde giftige tungmetaller og er underlagt behandlingen for særaffald. De kemiske symboler for tungmetaller er følgende: Cd = kadmium, Hg = kviksølv, Pb = bly. Aflverer derfor brugte batterier / akkuer hos en kommunal genbrugsstation.

● Garanti

Produktet blev produceret omhyggeligt efter de strengeste kvalitetskrav og kontrolleret grundigt inden levering. Hvis der forekommer mangler ved dette produkt, så har de juridiske rettigheder over for sælgeren af dette produkt. Disse juridiske rettigheder indskrænkes ikke af vores garanti, der beskrives i det følgende.

De får 3 års garanti fra købsdatoen på dette produkt. Garantifristen begynder med købsdatoen. Opbevar den originale kassebon på et sikkert sted. Denne kassebon behøves som dokumentation for købet.

Hvis der inden for 3 år fra købsdatoen af for dette produkt opstår en materiale- eller fabrikationsfejl, bliver produktet repareret eller erstattet – efter vores valg – af os uden omkostninger for dem. Garantien bortfalder, hvis produktet bliver beskadiget eller ikke anvendes eller vedligeholdes korrekt.

Garantien gælder for materiale- eller fabrikationsfejl. Denne garanti dækker ikke produktdele, som er udsat for normalt slid og derfor kan betragtes som normale sliddele (f.eks. batterier) eller ved skader på skrøbelige dele; f.eks. kontakter, akkumulatorer som er fremstillet af glas.

CE

Niveau à bulle laser PLW A1

● Introduction

Nous vous félicitons pour l'achat de votre nouveau produit. Vous avez opté pour un produit de grande qualité. Le mode d'emploi fait partie intégrante de ce produit. Il contient des indications importantes pour la sécurité, l'utilisation et la mise au rebut. Veuillez lire consciencieusement toutes les indications d'utilisation et de sécurité du produit. Ce produit doit uniquement être utilisé conformément aux instructions et dans les domaines d'application spécifiés. Lors d'une cession à tiers, veuillez également remettre tous les documents.

● Utilisation conforme

Le produit est un outil de mesure, et se destine à l'alignement horizontal et vertical des objets, par ex. tableaux ou meubles. Le calcul s'effectue au moyen du faisceau laser et des niveaux. Le produit est uniquement conçu pour un usage dans des locaux fermés à température ambiante normale. Le produit n'est pas destiné à une utilisation commerciale.

● Description des pièces

1 Niveau à bulles rond
2 Compartiment à piles
3 Trépied avec tête sphérique
4 Vis de serrage
5 Niveau à bulle
6 Sortie du rayon laser
7 Interrupteur marche / arrêt du rayon laser
8 Interrupteur marche / arrêt de l'éclairage
9 Témoin de l'éclairage (DEL, non remplaçable)
10 Orientation des piles
11 Positions des aimants
12 Position du faisceau laser avec indication de la distance jusqu'au bord inférieur du produit
13 Commutateur à sélection du laser (fonction lignes croisées «LINE» ou pointer «POINT»)

● Contenu de livraison

1 x Niveau à bulle laser
1 x Trépied
2 x Piles 1,5 V⎓, AAA
1 x Mode d'emploi

● Caractéristiques

Classe de laser : 2
Précision : + / – 1 mm / m
Alimentation électrique : 2 x Piles 1,5 V⎓, AAA
Hauteur intérieure allant jusqu'à 2000 m
Température ambiante : -5 °C - 40 °C
Humidité de l'air 80% max.

RAYONNEMENT LASER
NE PAS REGARDER DANS LE FAISCEAU
APPAREIL À LASER DE CLASSE 2
λ = 635-660 nm · P ≤ 1 mW
EN 60825-1: 2014

Consignes de sécurité

CONSERVER TOUTES LES CONSIGNES DE SÉCURITÉ ET INSTRUCTIONS POUR CONSULTATION ULTÉRIEURE !

- Tenez toujours les enfants éloignés du matériel d'emballage. Ce produit n'est pas un jouet.
- Ce produit peut être utilisé par des enfants âgés de 8 ans et plus ainsi que par des personnes ayant des capacités physiques, sensorielles ou mentales réduites ou manquant d'expérience ou de connaissances, s'ils sont surveillés ou s'ils ont été informés de l'utilisation sûre du produit et comprennent les risques liés à son utilisation. Les enfants ne doivent pas jouer avec le produit. Le nettoyage et l'entretien du produit ne doivent pas être effectués par des enfants laissés sans surveillance.

⚠ **ATTENTION ! RISQUE DE BLESSURE !** Ne pas utiliser le produit si vous constatez le moindre dommage.

- Vérifiez que toutes les pièces sont correctement montées. Il existe un risque de blessures en cas de montage incorrect.
- N'exposez pas le produit
  - à des températures extrêmes,
  - à des vibrations fortes,
  - à des sollicitations mécaniques importantes,
  - aux rayons directs du soleil,
  - à l'humidité.

  Dans le cas contraire, le produit risque d'être endommagé.
- En cas de dysfonctionnement ou si le produit est défectueux, retirez les piles. Dans le cas contraire, vous risquez d'allumer involontairement le laser. Cette action peut entraîner des lésions oculaires permanentes.

⚠ **AVERTISSEMENT !** Ne jamais ouvrir le boîtier du produit. Vous risquez d'engendrer des blessures et des dégâts matériels sur le produit. Confiez uniquement toutes les réparations à un électricien.

- Ne pas utiliser le produit dans les lieux exposés à un risque d'incendie ou d'explosion, par ex. à proximité de liquides ou gaz inflammables.
- Tout réglage augmentant la puissance laser est interdit.
- Si le niveau à bulle est endommagé, éviter tout contact avec le liquide du niveau à bulle. En cas de contact, absolument respecter les consignes suivantes. Mesures de premier secours en cas de :

  CONTACT AVEC LA PEAU : immédiatement laver la zone lésée pendant au moins 15 minutes en utilisant abondamment de l'eau et du savon. En cas d'irritation persistante, consulter un médecin.

  CONTACT AVEC LES YEUX : immédiatement rincer pendant au moins 15 minutes en utilisant abondamment de l'eau. Ouvrir l'œil à l'aide du pouce et de l'index. Immédiatement consulter un médecin.

INHALATION : immédiatement assurer une ventilation d'air frais suffisante. En cas de problèmes respiratoires, recourir à l'inhalation d'oxygène pur.

INGURGITATION : immédiatement et abondamment rincer la bouche à l'eau claire si la personne concernée est consciente. Immédiatement consulter un médecin.

Risque de blessures par le rayon laser

⚠ **AVERTISSEMENT !** Ne pas regarder directement dans le rayon laser, ni dans son orifice de sortie. Ceci peut causer de sérieuses blessures des yeux si le réflexe de fermeture des yeux fait défaut.

- Ne jamais diriger le rayon laser directement dans les yeux de personnes ou d'animaux.
- Si le rayon laser vise dans un œil, immédiatement fermer l'œil et détourner la tête du faisceau.
- Conservez le produit hors de portée des enfants. Les enfants sous-estiment souvent le danger pouvant émaner des produits.
- Ne jamais diriger le faisceau laser sur les objets susceptibles de refléter la lumière. Un seul contact visuel bref peut provoquer des lésions oculaires.
- Éteignez toujours le faisceau laser, lorsque vous laissez le produit sans surveillance.

Consignes de sécurité relatives aux piles / aux piles rechargeables

- **DANGER DE MORT !** Rangez les piles / piles rechargeables hors de la portée des enfants. En cas d'ingestion, consultez immédiatement un médecin !
- **RISQUE D'EXPLOSION !** Ne rechargez jamais des piles non rechargeables. Ne court-circuitez pas les piles / piles rechargeables et / ou ne les ouvrez pas ! Autrement, vous risquez de provoquer une surchauffe, un incendie ou une explosion.

- Ne jetez jamais des piles / piles rechargeables au feu ou dans l'eau.
- Ne pas soumettre les piles / piles rechargeables à une charge mécanique.

Risque de fuite des piles / piles rechargeables

- Évitez d'exposer les piles / piles rechargeables à des conditions et températures extrêmes susceptibles de les endommager, par ex. sur des radiateurs / exposition directe aux rayons du soleil.
- Lorsque les piles / piles rechargeables fuient, évitez tout contact du produit chimique avec la peau, les yeux ou les muqueuses ! Rincez les zones touchées à l'eau claire et consultez immédiatement un médecin !
- **PORTER DES GANTS DE PROTECTION !** Les piles / piles rechargeables endommagées ou sujettes à des fuites peuvent provoquer des brûlures au contact de la peau. Vous devez donc porter des gants adéquats pour les manipuler !
- En cas de fuite des piles, retirez-les aussitôt du produit pour éviter tout endommagement.
- Utilisez uniquement des piles / piles rechargeables du même type. Ne mélangez pas des piles / piles rechargeables usées et neuves !
- Retirez les piles / piles rechargeables, si vous ne comptez pas utiliser le produit pendant une période prolongée.

Risque d'endommagement du produit

- Exclusivement utiliser le type de pile / pile rechargeable spécifié.
- Lors de la mise en place des piles, veillez à respecter la polarité ! Celle-ci est indiquée dans le compartiment à piles !
- Nettoyez les contacts sur les piles et dans le logement avant la mise en place des piles !
- Retirez immédiatement les piles / piles rechargeables usées du produit.

● Mise en service

● Insérer les piles / remplacement des piles (illustration A)

- Éteignez le produit.
- Ouvrez le compartiment à piles 2.
- Insérer 2 x piles neuves 1,5 V⎓, AAA ou remplacer les piles usées. Vérifier que la polarité (+ / –) est correcte et que l'orientation des piles correspond à l'inscription 10 du boîtier.
- Fermez le compartiment à piles 2.

  Remarque : si le rayon laser devient trop faible ou n'est plus visible, il faut remplacer les piles.

● Installation du produit

Vous pouvez utiliser le produit avec ou sans trépied. Pour fixer et orienter le trépied, procédez de la manière suivante :

- Tournez entièrement le trépied 3 avec la vis dans le filetage situé sous le boîtier. Assurez-vous que la vis est solidement et correctement fixée.
- Dépliez les jambes du trépied 3.
- Placez le produit sur la surface souhaitée, et l'aligner.
- Desserrer la vis de serrage 4 du trépied 3 en la tournant dans le sens contraire des aiguilles d'une montre.
- Tournez et basculez alors le boîtier, jusqu'à ce que la bulle d'air soit exactement située au milieu du niveau à bulle 1 et que la bulle d'air du niveau à bulle 5 se trouve entre les deux traits de marquage (voir ill. B).

  Remarque : si l'éclairage ambiant n'est pas suffisant, allumer l'éclairage des niveaux avec l'interrupteur marche / arrêt 8.
- Fixer ensuite la position du boîtier en resserrant la vis de serrage 4 du trépied dans le sens des aiguilles d'une montre.

  Remarque : si vous modifiez la position du produit après l'avoir aligné, vous devez vérifier si le produit doit être réaligné.

- Le trépied n'est pas conçu pour supporter des charges. De ce fait, ne rien placer sur le produit, lorsque celui-ci est fixé au trépied. N'exercez aucune pression sur le produit.
- Prendre soin de ne pas tordre les barres du trépied.

● Utilisation

⚠ **AVERTISSEMENT !** Ne pas regarder directement dans le rayon laser, ni dans son orifice de sortie 6. Ceci peut causer de sérieuses blessures des yeux si le réflexe de fermeture des yeux fait défaut. Si le rayon laser vise dans un œil, immédiatement fermer l'œil et détourner la tête du faisceau.

● Utilisation avec le trépied

- Placez le produit à l'endroit souhaité, et le diriger comme décrit au chapitre « Installation du produit ».
- Allumez le produit avec l'interrupteur Marche / Arrêt 7. Le produit projette deux faisceaux laser qui se croisent sur le mur.

  Remarque : vous pouvez sélectionner la fonction lignes croisées «LINE» ou pointer «POINT» au moyen du commutateur à sélection du laser 13 (voir ill. C).
- Si le rayon laser n'est pas exactement à la hauteur désirée, utiliser un mètre pliant ou un autre instrument de mesure adéquat pour tracer des points le long d'une ligne verticale et horizontale au mur. Reporter l'écart calculé par rapport au rayon laser sur le mur. Vérifier l'exactitude de l'alignement vertical de votre outil de mesure et recourir au besoin à un niveau à bulle.

● Utilisation sans trépied

- Tenir le produit en veillant à orienter son côté large en direction du mur.
- Allumez le produit avec l'interrupteur Marche / Arrêt 7.

  Remarque : si l'éclairage ambiant n'est pas suffisant, allumer l'éclairage des niveaux avec l'interrupteur 8.
- Tournez le produit jusqu'à ce que la bulle d'air soit exactement située au milieu du niveau à bulle rond 1 et que la bulle d'air du niveau à bulle 5 se trouve exactement entre les deux traits de marquage (voir ill. B).
- Une deuxième personne peut désormais marquer les points souhaités.

  Remarque : le produit est doté de deux aimants 11. De ce fait, vous pouvez le poser sur des surfaces attirant les objets aimantés (par ex. étagères en fer).

Remarque : la décharge électrostatique peut entraîner des erreurs de fonctions. Si de telles erreurs se produisent, retirez la pile un court instant puis remettez-la en place.

● Maintenance, nettoyage et entretien

En dehors du changement de piles, le produit ne nécessite pas de maintenance.

- Nettoyez uniquement l'extérieur du produit à l'aide d'un chiffon doux, et légèrement humidifié. Ne jamais utiliser de liquides ou de détergents sous peine d'endommager le produit.
- Nettoyez l'optique du laser à l'aide d'un pinceau doux.
- Toujours ranger le produit dans l'état le plus sec et le moins poussiéreux possible.
- Lorsque le produit reste longtemps inutilisé, retirez les piles du boîtier, et les stocker séparément.

● Mise au rebut

L'emballage se compose de matières recyclables pouvant être mises au rebut dans les déchetteries locales.

Veuillez respecter l'identification des matériaux d'emballage pour le tri sélectif, ils sont identifiés avec des abbréviations (a) et des chiffres (b) ayant la signification suivante : 1–7 : plastiques / 20–22 : papiers et cartons / 80–98 : matériaux composite.

Le produit et les matériaux d'emballage sont recyclables, mettez-les au rebut séparément pour un meilleur traitement des déchets. Le logo Triman n'est valable qu'en France.

Votre mairie ou votre municipalité vous renseigneront sur les possibilités de mise au rebut des produits usagés.

Afin de contribuer à la protection de l'environnement, veuillez ne pas jeter votre produit usagé dans les ordures ménagères, mais éliminez-le de manière appropriée. Pour obtenir des renseignements concernant les points de collecte et leurs horaires d'ouverture, vous pouvez contacter votre municipalité.

Les piles / piles rechargeables défectueuses ou usagées doivent être recyclées conformément à la directive 2006/66/CE et ses modifications. Les piles et / ou piles rechargeables et / ou le produit doivent être retournés dans les centres de collecte proposés.

Pollution de l'environnement par la mise au rebut incorrecte des piles / piles rechargeables !

Les piles / piles rechargeables ne doivent pas être mises au rebut avec les ordures ménagères. Elles peuvent contenir des métaux lourds toxiques et doivent être considérées comme des déchets spéciaux. Les symboles chimiques des métaux lourds sont les suivants : Cd = cadmium, Hg = mercure, Pb = plomb. Pour cette raison, veuillez toujours déposer les piles / piles rechargeables usagées dans les conteneurs de recyclage communaux.

Garantie

Le produit a été fabriqué selon des critères de qualité stricts et contrôlé consciencieusement avant sa livraison. En cas de défaillance, vous êtes en droit de retourner ce produit au vendeur. La présente garantie ne constitue pas une restriction de vos droits légaux.

Ce produit bénéficie d'une garantie de 3 ans à compter de sa date d'achat. La durée de garantie débute à la date d'achat. Veuillez conserver le ticket de caisse original. Il fera office de preuve d'achat.

Si un problème matériel ou de fabrication devait survenir dans 3 ans suivant la date d'achat de ce produit, nous assurons à notre discrétion la réparation ou le remplacement du produit sans frais supplémentaires. La garantie prend fin si le produit est endommagé suite à une utilisation inappropriée ou à un entretien défaillant.

La garantie couvre les vices matériels et de fabrication. Cette garantie ne s'étend ni aux pièces du produit soumises à une usure normale (p. ex. des piles) et qui, par conséquent, peuvent être considérées comme des pièces d'usure, ni aux dommages sur des composants fragiles, comme des interrupteurs, des batteries ou des éléments fabriqués en verre.

CE

Laserwaterpas PLW A1

Inleiding

Hartelijk gefeliciteerd met de aankoop van uw nieuwe product. U heeft voor een hoogwaardig product gekozen. De gebruiksaanwijzing is een deel van het product. Deze bevat belangrijke aanwijzingen voor veiligheid, gebruik en verwijdering. Maakt U zich voor de ingebruikname van het product met alle bedienings- en veiligheidsvoorschriften vertrouwd. Gebruik het product alleen zoals beschreven en voor de aangegeven toepassingsgebieden. Overhandig alle documenten bij doorgifte van het product aan derden.

Doelmatig gebruik

Het product dient als meetapparaat en is bedoeld voor het horizontaal en verticaal uitlijnen van voorwerpen, bijv. van foto's of meubels. De meting vindt plaats via de
laserstraal en de libellen. Het product is
alleen geschikt voor gebruik in gesloten ruimtes bij normale kamertemperatuur. Het product is niet geschikt voor commerciële
doeleinden.

Onderdelenbeschrijving

1 Ronde libel
2 Batterijvak
3 Statief met kogelkop
4 Vastzetschroef
5 Libel
6 Opening voor laserstraal
7 Aan- / uitschakelaar voor laserstraal
8 Aan- / uitschakelaar voor verlichting
9 Kenmerking van de verlichting (led, niet vervangbaar)
10 Kenmerking voor de plaatsing van de batterijen
11 Posities van de magneten
12 Positie van de laserstraal met weergave van de afstand tot de onderkant van het product
13 Keuzeschakelaar van de laser (kruislijnfunctie "LINE" of pointerfunctie "POINT")

Inhoud van de levering

1 x laser waterpas
1 x statief
2 x batterij 1,5 V⎓, AAA
1 x gebruiksaanwijzing

Technische gegevens

Laserklasse:	2
Nauwkeurigheid:	+ / – 1 mm / m
Stroomverzorging:	2 x batterij 1,5 V⎓, AAA
Binnenhoogte tot max. 2000 m	
Omgevingstemperatuur:	-5 °C - 40 °C Luchtvochtigheid tot max. 80 %

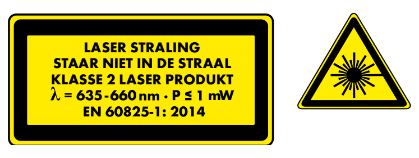

Veiligheidsinstructies

BEWAAR ALLE VEILIGHEIDS-INSTRUCTIES EN AANWIJZINGEN VOOR LATER GEBRUIK!

- Houd kinderen steeds verwijderd van het verpakkingsmateriaal. Dit product is geen speelgoed.
- Dit product kan door kinderen vanaf 8 alsmede door personen met verminderde fysieke, sensorische of mentale vaardigheden of een gebrek aan ervaring en kennis worden gebruikt, als zij onder toezicht staan of geïnstrueerd werden met betrekking tot het veilige gebruik van het product en zij de hieruit voortvloeiende gevaren begrijpen. Kinderen mogen niet met het product spelen. Reiniging en onderhoud mag niet door kinderen zonder toezicht worden uitgevoerd.

⚠ **VOORZICHTIG! KANS OP LETSEL!** Gebruik het product niet als u beschadigingen heeft geconstateerd.

- Controleer of alle onderdelen vakkundig gemonteerd zijn. Bij ondeskundige montage bestaat kans op letsel.
- Stel het product niet bloot aan
  - extreme temperaturen,
  - sterke vibraties,
  - sterke mechanische belastingen,
  - direct zonlicht,
  - vocht.

  Anders kan het product beschadigd raken.
- Verwijder bij storingen of bij een defect product de batterijen. Anders bestaat het risico op onbedoelde inschakeling van de laser. Dit kan leiden tot blijvend oogletsel.

⚠ **WAARSCHUWING!** Open de behuizing van het product nooit. Letsel en beschadigingen aan het product kunnen het gevolg zijn. Laat reparaties alleen door een elektromonteur uitvoeren.

- Gebruik het product niet op plekken, waar brand- of explosiegevaar bestaat, bijv. in de buurt van brandbare vloeistoffen of gassen.
- Iedere instelling ter verhoging van de laserkracht is verboden.
- Als de libel beschadigd is, dient u ieder contact met de in de libel voorhanden vloeistof te vermijden. In geval van contact dient u de volgende instructies strikt op te volgen. Spoedeisende hulpmaatregelen in geval van:

  HUIDCONTACT: reinig de betreffende plek onmiddellijk gedurende minimaal 15 minuten met voldoende zeep en water. Neem in geval van aanhoudende irritaties contact op met een arts.

  OOGCONTACT: spoel het betreffende oog onmiddellijk uit met voldoende water gedurende minimaal 15 minuten. Houd het oog daarbij open met behulp van uw duim en wijsvinger. Ga direct naar een arts.

  INADEMEN: zorg onmiddellijk voor voldoende toevoer van frisse lucht. Zorg in geval van ademhalingsproblemen voor de toevoer van pure zuurstof.

  CONTACT MET DE MONDHOLTE: spoel de mondholte onmiddellijk uit met voldoende water als de betreffende persoon bij bewustzijn is. Ga direct naar een arts.

Gevaar voor letsel door laserstralen

⚠ **WAARSCHUWING!** Kijk niet direct in de laserstraal resp. in de -opening. In geval van een niet voorhanden sluitreflex kan dit tot een blijvend oogletsel leiden.

- Richt de laserstraal nooit direct op de ogen van mensen of dieren.
- Sluit bewust uw oog en draai uw hoofd onmiddellijk uit de laserstraal als deze uw oog raakt.
- Bewaar het product buiten bereik van kinderen. Kinderen onderschatten vaak de mogelijke gevaren van producten.
- Richt de laserstraal nooit op voorwerpen die licht kunnen reflecteren. Slechts kort zichtcontact kan leiden tot oogletsel.
- Schakel de laserstraal altijd uit wanneer u het product onbeheerd achterlaat.

Veiligheidsinstructies voor batterijen / accu's

- **LEVENSGEVAAR!** Houd batterijen / accu's buiten het bereik van kinderen. Raadpleeg bij inslikken onmiddellijk een arts!
- **EXPLOSIEGEVAAR!** Laad niet oplaadbare batterijen nooit op. Sluit de batterijen / accu's niet kort en / of open deze niet. Daardoor kan de batterij oververhit raken, in brand vliegen of exploderen.
- Gooi batterijen / accu's nooit in het vuur of water.
- Stel batterijen / accu's nooit bloot aan mechanische belastingen.

Risico dat de batterijen / accu's lekken

- Vermijd extreme omstandigheden en temperaturen die invloed op de batterijen / accu's zouden kunnen hebben bijv. radiatoren / direct zonlicht.
- Bij lekkende batterijen / accu's het contact van de chemicaliën met de huid, ogen en slijmvliezen vermijden! Spoel de desbetreffende plekken direct af met schoon water en raadpleeg onmiddellijk een arts!
- **DRAAG VEILIGHEIDS-HANDSCHOENEN!** Lekkende of beschadigde batterijen / accu's kunnen in geval van huidcontact chemische brandwonden veroorzaken. Draag daarom in dit geval geschikte veiligheidshandschoenen.
- Als de batterijen lekken dient u deze direct uit het product te halen om beschadigingen te voorkomen.
- Gebruik alleen batterijen / accu's van hetzelfde type. Gebruik nooit nieuwe en oude batterijen / accu's door elkaar!
- Verwijder de batterijen / accu's, als u het product gedurende een langere periode niet gebruikt.

Risico op beschadiging van het product

- Gebruik uitsluitend het aangegeven type batterij / accu!
- Let bij het plaatsen op de juiste polariteit! Deze wordt aangegeven in het batterijvakje!
- Reinig de contacten van de batterij en van het batterijvak voordat u de batterijen plaatst!
- Verwijder verbruikte batterijen / accu's direct uit het product.

Ingebruikname

Batterijen plaatsen / vervangen (afbeelding A)

- Schakel het product uit.
- Open het batterijvak 2.
- Plaats 2 batterijen 1,5 V⎓, AAA resp. vervang de verbruikte batterijen door nieuwe. Let bij de plaatsing op de juiste polariteit (+ / –) van de batterijen volgens de kenmerking 10 op de behuizing.
- Sluit het batterijvak 2.

  Opmerking: als de laserstraal te zwak wordt of niet meer zichtbaar is, moeten de batterijen worden vervangen.

Product plaatsen

U kunt het product met of zonder statief gebruiken. Volg voor bevestiging en uitlijning op het statief de volgende stappen:

- Draai het statief 3 met de schroef volledig in de schroefdaad aan de onderkant van de behuizing. Controleer of de schroef stevig en veilig vastzit.
- Klap de poten van het statief 3 uit elkaar.
- Plaats het product op het gewenste oppervlak en lijn het uit.
- Draai de vastzetschroef 4 aan het statief 3 los door deze naar links te draaien.
- Draai en kantel vervolgens de behuizing, totdat zich de luchtbel in de ronde libel 1 precies in het bevindt en de luchtbel in de libel 5 precies in het midden tussen beide markeringen staat (zie afb. B).

Opmerking: schakel met de aan- / uitschakelaar 8 de verlichting voor de libellen in als er niet voldoende licht is.

- Fixeer vervolgens de positie van de behuizing door de vastzetschroef 4 aan het statief naar rechts te draaien.

  Opmerking: als u de positie van het product na het uitlijnen verandert, moet u controleren of het product opnieuw moet worden uitgelijnd.
- Het statief is niet bedoeld voor de opname van lasten. Plaats daarom niets op het product, als het op het statief is bevestigd. Oefen geen druk uit op het product.
- Let op dat u de poten van het statief niet verbuigt.

Bediening

⚠ **WAARSCHUWING!** Kijk niet direct in de laserstraal resp. in de -opening 6. In geval van een niet voorhanden sluitreflex kan dit tot een blijvend oogletsel leiden. Sluit bewust uw oog en draai uw hoofd onmiddellijk uit de laserstraal als deze uw oog raakt.

Gebruik met statief

- Plaats het product op de gewenste locatie en lijn het uit, zoals beschreven in het hoofdstuk "Product plaatsen".
- Schakel het apparaat in met de aan-/uitschakelaar 7. Het product projecteert twee elkaar kruisende laserstralen op de wand.

  Opmerking: met behulp van de keuzeschakelaar van de laser 13 kunt u kiezen tussen de kruislijnfunctie "LINE" of de pointerfunctie "POINT" (zie afb. C).
- Als de laserstraal niet exact op de vereiste hoogte ingesteld is, kunt u een duimstok of een ander geschikt meetgereedschap gebruiken om punten langs een verticale of horizontale lijn op een wand af te tekenen. Teken daarvoor de berekende afstand tot de laserstraal af op de gewenste hoogte. Let daarbij op een exacte, verticale uitlijning van uw meetgereedschap en gebruik zo nodig een waterpas.

Gebruik zonder statief

- Houd het product met de brede kant bij een wand.
- Schakel het apparaat in met de aan- / uit-schakelaar 7.

  Opmerking: schakel de verlichting voor de libellen met de schakelaar 8 in, als er onvoldoende licht is.
- Stel het product zo in, dat zich de luchtbel in de ronde libel 1 precies in het midden bevindt en de luchtbel in de libel 5 precies in het midden tussen beide markeringen staat (zie afb. B).
- Een tweede persoon kan nu de gewenste punten markeren.

  Opmerking: het product beschikt over twee magneten 11. U kunt het daarom aanbrengen op oppervlakken, die magnetische voorwerpen aantrekken (bijv. ijzeren stellingen).

Opmerking: elektrostatische ontlading kan tot functionele fouten leiden. Als een functionele fout zich voordoet, haal de batterij gedurende een korte periode uit en installeer vervolgens opnieuw.

Reiniging en onderhoud

Het product is onderhoudsvrij, op het vervangen van de batterij na.

- Reinig het product alleen aan de buitenzijde met een zachte, iets vochtige doek. Gebruik in geen geval vloeistoffen of reinigingsmiddelen, omdat deze het product beschadigen.
- Reinig de laseroptiek met een zachte kwast.
- Sla het product zo mogelijk droog en stofvrij op.
- Verwijder de batterijen en sla deze afzonderlijk op als u het product langere tijd niet gebruikt.

Afvoer

De verpakking bestaat uit milieuvriendelijke grondstoffen die u via de plaatselijke recycling-containers kunt afvoeren.

Neem de aanduiding van de verpakkingsmaterialen voor de afvalscheiding in acht. Deze zijn gemarkeerd met de afkortingen (a) en een cijfers (b) met de volgende betekenis: 1–7: kunststoffen /
20–22: papier en vezelplaten /
80–98: composietmaterialen.

Het product en de verpakkingsmaterialen zijn recyclebaar; verwijder deze afzonderlijk voor een betere afvalbehandeling. Het Triman-logo geldt alleen voor Frankrijk.

Informatie over de mogelijkheden om het uitgediende product na gebruik te verwijderen, verstrekt uw gemeentelijke overheid.

Gooi het afgedankte product omwille van het milieu niet weg via het huisvuil, maar geef het af bij het daarvoor bestemde depot of het gemeentelijke milieupark. Over afgifteplaatsen en hun openingstijden kunt u zich bij uw aangewezen instantie informeren.

Defecte of verbruikte batterijen / accu's moeten volgens de richtlijn 2006/66/EG en veranderingen daarop worden gerecycled. Geef batterijen / accu's en / of het product af bij de daarvoor bestemde verzamelstations.

Milieuschade door foutieve verwijdering van de batterijen / accu's!

Batterijen / accu's mogen niet via het huisvuil worden weggegooid. Ze kunnen giftige zware metalen bevatten en vallen onder het chemisch afval. De chemische symbolen van de zware metalen zijn: Cd = cadmium, Hg = kwik, Pb = lood. Geef verbruikte batterijen / accu's daarom af bij een gemeentelijk inzamelpunt.

Garantie

Het product wordt volgens strenge kwaliteitsrichtlijnen zorgvuldig geproduceerd en voor levering grondig getest. In geval van schade aan het product kunt u rechtmatig beroep doen op de verkoper van het product. Deze wettelijke rechten worden door onze hierna vermelde garantie niet beperkt.

Op dit product verlenen wij 3 jaar garantie vanaf aankoopdatum. De garantieperiode start op de dag van aankoop. Bewaar de originele kassabon alstublieft. Dit document is nodig als bewijs voor aankoop.

Wanneer binnen 3 jaar na de aankoopdatum van dit product een materiaal- of productiefout optreedt, dan wordt het product door ons – naar onze keuze – gratis voor u gerepareerd of vervangen. Deze garantie komt te vervallen als het product beschadigd wordt, niet correct gebruikt of onderhouden wordt.

De garantie geldt voor materiaal- en productiefouten. Deze garantie is niet van toepassing op productonderdelen, die onderhevig zijn aan normale slijtage en hierdoor als aan slijtage onderhevige onderdelen gelden (bijv. batterijen) of voor beschadigingen aan breekbare onderdelen, zoals bijv. schakelaars, accu's of dergelijke onderdelen, die gemaakt zijn van glas.

CE

Laser-Wasserwaage PLW A1

Einleitung

Wir beglückwünschen Sie zum Kauf Ihres neuen Produkts. Sie haben sich damit für ein hochwertiges Produkt entschieden. Die Bedienungsanleitung ist Teil dieses Produkts. Sie enthält wichtige Hinweise für Sicherheit, Gebrauch und Entsorgung. Machen Sie sich vor der Benutzung des Produkts mit allen Bedien- und Sicherheitshinweisen vertraut. Benutzen Sie das Produkt nur wie beschrieben und für die angegebenen Einsatzbereiche. Händigen Sie alle Unterlagen bei Weitergabe des Produkts an Dritte mit aus.

Bestimmungsgemäße Verwendung

Das Produkt dient als Messgerät und ist zum waagerechten und senkrechten Ausrichten von Gegenständen, z. B. Bildern oder Möbeln, vorgesehen. Die Messung erfolgt über den Laserstrahl und die Libellen. Das Produkt ist nur für den Betrieb in geschlossenen Räumen bei normaler Zimmertemperatur geeignet. Das Produkt ist nicht für den gewerblichen Einsatz bestimmt.

Teilebeschreibung

1 Runde Libelle
2 Batteriefach
3 Stativ mit Kugelkopf
4 Feststellschraube
5 Libelle
6 Öffnung für Laserstrahl
7 Ein- / Ausschalter für Laserstrahl
8 Ein- / Ausschalter für Beleuchtung
9 Kennzeichnung der Beleuchtung (LED, nicht austauschbar)
10 Ausrichtung der Batterien
11 Positionen der Magneten
12 Position des Laserstrahls mit Angabe des Abstandes zur Unterkante des Produktes
13 Laserwahlschalter (Kreuzlinienfunktion „LINE" oder Pointerfunktion „POINT")

Lieferumfang

1 x Laser-Wasserwaage
1 x Stativ
2 x Batterie 1,5 V⎓, AAA
1 x Bedienungsanleitung

Technische Daten

Laserklasse:	2
Genauigkeit:	+ / – 1 mm / m
Stromversorgung:	2 x Batterie 1,5 V⎓, AAA
Innenhöhe bis zu 2000 m	
Umgebungstemperatur:	-5 °C - 40 °C Luftfeuchtigkeit bis zu 80 %

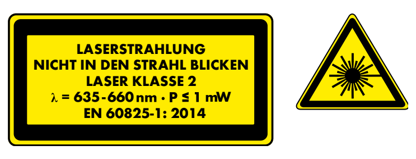

Sicherheitshinweise

BEWAHREN SIE ALLE SICHERHEITS-HINWEISE UND ANWEISUNGEN FÜR DIE ZUKUNFT AUF!

- Halten Sie Kinder stets vom Verpackungsmaterial fern. Das Produkt ist kein Spielzeug.
- Dieses Produkt kann von Kindern ab 8 Jahren und darüber sowie von Personen mit verringerten physischen, sensorischen oder mentalen Fähigkeiten oder Mangel an Erfahrung und Wissen benutzt werden, wenn sie beaufsichtigt oder bezüglich des sicheren Gebrauchs des Produktes unterwiesen wurden und die daraus resultierenden Gefahren verstehen. Kinder dürfen nicht mit dem Produkt spielen. Reinigung und Benutzerwartung dürfen nicht von Kindern ohne Beaufsichtigung durchgeführt werden.

⚠ **VORSICHT! VERLETZUNGSGEFAHR!** Verwenden Sie das Produkt nicht, wenn Sie irgendwelche Beschädigungen feststellen.

- Kontrollieren Sie, ob alle Teile sachgerecht montiert sind. Bei unsachgemäßer Montage besteht Verletzungsgefahr.
- Setzen Sie das Produkt
  - keinen extremen Temperaturen,
  - starken Vibrationen,
  - starken mechanischen Beanspruchungen,
  - keiner direkten Sonneneinstrahlung,
  - keiner Feuchtigkeit aus.

  Andernfalls droht Beschädigung des Produktes.
- Entfernen Sie bei Störungen oder defektem Produkt die Batterien. Andernfalls besteht die Gefahr, den Laser unbeabsichtigt einzuschalten. Dies kann zu bleibenden Augenschäden führen.

⚠ **WARNUNG!** Öffnen Sie niemals das Gehäuse des Produktes. Verletzungen und Beschädigungen am Produkt können die Folge sein. Lassen Sie Reparaturen nur von einer Elektrofachkraft durchführen.

- Benutzen Sie das Produkt nicht an Orten, an denen Feuergefahr oder Explosionsgefahr besteht, z. B. in der Nähe von brennbaren Flüssigkeiten oder Gasen.
- Jede Einstellung zur Erhöhung der Laserkraft ist verboten.
- Ist die Libelle beschädigt, vermeiden Sie jeglichen Kontakt mit der sich in der Libelle befindlichen Flüssigkeit. Sollte es dennoch zu einem Kontakt kommen, beachten Sie unbedingt folgende Hinweise. Erste-Hilfe-Maßnahmen bei:

  HAUTKONTAKT: Reinigen Sie die betroffene Stelle unverzüglich für mindestens 15 Minuten mit reichlich Seife und Wasser. Suchen Sie bei anhaltender Hautreizung einen Arzt auf.

  AUGENKONTAKT: Spülen Sie das betroffene Auge unverzüglich für mindestens 15 Minuten mit reichlich Wasser aus. Halten Sie das Auge dabei mittels Daumen und Zeigefinger geöffnet. Suchen Sie umgehend einen Arzt auf.

  INHALATION: Sorgen Sie unverzüglich für ausreichende Frischluftzufuhr. Führen Sie bei Atemproblemen reinen Sauerstoff zu.

  KONTAKT MIT DER MUNDHÖHLE: Spülen Sie die Mundhöhle unverzüglich mit reichlich Wasser aus, wenn der / die Betroffene bei Bewusstsein ist. Suchen Sie sofort einen Arzt auf.

Verletzungsgefahr durch Laserstrahlen

⚠ **WARNUNG!** Schauen Sie nicht direkt in den Laserstrahl bzw. in die -öffnung. Bei nicht vorhandenem Schließreflex kann dies zu bleibenden Augenschäden führen.

- Richten Sie den Laserstrahl nie direkt auf die Augen von Menschen oder Tieren.
- Schließen Sie bewusst das Auge und drehen Sie den Kopf sofort aus dem Strahl, falls Sie der Laser-Strahl ins Auge trifft.
- Bewahren Sie das Produkt für Kinder unzugänglich auf. Kinder unterschätzen häufig mögliche Gefahren von Produkten.
- Richten Sie den Laserstrahl nie auf Gegenstände, die Licht reflektieren können. Bereits ein kurzer Sichtkontakt kann zu Augenschäden führen.
- Schalten Sie den Laserstrahl immer aus, wenn Sie das Produkt unbeaufsichtigt lassen.

Sicherheitshinweise für Batterien / Akkus

- **LEBENSGEFAHR!** Halten Sie Batterien / Akkus außer Reichweite von Kindern. Suchen Sie im Falle eines Verschluckens sofort einen Arzt auf!
- **EXPLOSIONSGEFAHR!** Laden Sie nicht aufladbare Batterien niemals wieder auf. Schließen Sie Batterien / Akkus nicht kurz und / oder öffnen Sie diese nicht. Überhitzung, Brandgefahr oder Platzen können die Folge sein.
- Werfen Sie Batterien / Akkus niemals in Feuer oder Wasser.
- Setzen Sie Batterien / Akkus keiner mechanischen Belastung aus.

Risiko des Auslaufens von Batterien / Akkus

- Vermeiden Sie extreme Bedingungen und Temperaturen, die auf Batterien / Akkus einwirken können z. B. auf Heizkörpern / direkte Sonneneinstrahlung.
- Wenn Batterien / Akkus ausgelaufen sind, vermeiden Sie den Kontakt von Haut, Augen und Schleimhäuten mit den Chemikalien! Spülen Sie die betroffenen Stellen sofort mit klarem Wasser und suchen Sie einen Arzt auf!
- **SCHUTZHANDSCHUHE TRAGEN!** Ausgelaufene oder beschädigte Batterien / Akkus können bei Berührung mit der Haut Verätzungen verursachen. Tragen Sie deshalb in diesem Fall geeignete Schutzhandschuhe.
- Im Falle eines Auslaufens der Batterien / Akkus entfernen Sie diese sofort aus dem Produkt, um Beschädigungen zu vermeiden.
- Verwenden Sie nur Batterien / Akkus des gleichen Typs. Mischen Sie nicht alte Batterien / Akkus mit neuen!
- Entfernen Sie die Batterien / Akkus, wenn das Produkt längere Zeit nicht verwendet wird.

Risiko der Beschädigung des Produkts

- Verwenden Sie ausschließlich den angegebenen Batterietyp / Akkutyp!
- Achten Sie beim Einlegen auf die richtige Polarität!
- Reinigen Sie Kontakte an der Batterie und im Batteriefach vor dem Einlegen falls erforderlich!
- Entfernen Sie erschöpfte Akkus / Batterien umgehend aus dem Produkt.

Inbetriebnahme

Batterien einlegen / auswechseln (Abb. A)

- Schalten Sie das Produkt aus.
- Öffnen Sie das Batteriefach 2.
- Setzen Sie 2 x Batterien 1,5 V⎓, AAA ein bzw. ersetzen Sie verbrauchte Batterien gegen neue. Achten Sie dabei auf die richtige Polarität (+ / –) und die Ausrichtung der Batterien gemäß der Beschriftung 10 auf dem Gehäuse.
- Verschließen Sie das Batteriefach 2.

  Hinweis: Wenn der Laserstrahl zu schwach wird oder nicht mehr sichtbar ist, müssen Sie die Batterien auswechseln.

Produkt aufstellen

Sie können das Produkt mit oder ohne Stativ verwenden. Gehen Sie zur Befestigung und Ausrichtung auf dem Stativ wie folgt vor:

- Drehen Sie das Stativ 3 mit der Schraube vollständig in das Gewinde an der Unterseite des Gehäuses. Stellen Sie sicher, dass die Schraube fest und sicher sitzt.
- Klappen Sie die Beine des Stativs 3 auseinander.
- Stellen Sie das Produkt auf die gewünschte Oberfläche und richten Sie es aus.
- Lösen Sie zum Ausrichten die Feststellschraube 4 am Stativ 3, indem Sie sie gegen den Uhrzeigersinn drehen.
- Drehen und kippen Sie nun das Gehäuse, bis die Luftblase in der runden Libelle 1 genau mittig positioniert ist und die Luftblase in der Libelle 5 genau mittig zwischen den beiden Markierstrichen steht (siehe Abb. B).

  Hinweis: Schalten Sie die Beleuchtung für die Libellen mit dem Ein- / Ausschalter 8 ein, falls die Lichtverhältnisse nicht ausreichend sind.
- Fixieren Sie anschließend die Position des Gehäuses, indem Sie die Feststellschraube 4 am Stativ im Uhrzeigersinn festdrehen.

  Hinweis: Falls Sie die Position des Produktes nach dem Ausrichten verändern, müssen Sie überprüfen, ob das Produkt erneut ausgerichtet werden muss.
- Das Stativ ist nicht für die Aufnahme von Lasten geeignet. Stellen Sie deshalb nichts auf das Produkt, wenn es auf dem Stativ befestigt ist. Üben Sie auch keinen Druck auf das Produkt aus.
- Achten Sie darauf, nicht die Beine des Stativs zu verbiegen.

Bedienung

⚠ **WARNUNG!** Schauen Sie nicht direkt in den Laserstrahl bzw. in die -öffnung 6. Bei nicht vorhandenem Schließreflex kann dies zu bleibenden Augenschäden führen.
Schließen Sie bewusst das Auge und drehen Sie den Kopf sofort aus dem Strahl, falls Sie der Laserstrahl ins Auge trifft.

Verwendung mit Stativ

- Stellen Sie das Produkt am gewünschten Ort auf und richten Sie es aus, wie im Kapitel „Produkt aufstellen" beschrieben.
- Schalten Sie das Produkt mit dem Ein- / Ausschalter 7 ein. Das Produkt projiziert zwei sich überkreuzende Laserstrahlen auf die Wand.

  Hinweis: Mittels des Laserwahlschalters 13 können Sie zwischen der Kreuzlinienfunktion „LINE" oder der Pointerfunktion „POINT" wählen (siehe Abb. C).
- Sollte der Laserstrahl nicht genau in der benötigten Höhe sein, können Sie einen Zollstock oder eine andere, geeignete Messvorrichtung zu Hilfe nehmen, um Punkte an einer vertikalen und einer horizontalen Linie an einer Wand anzuzeichnen. Tragen Sie dazu den ermittelten Abstand zum Laserstrahl wo gewünscht neu an. Achten Sie dabei auf eine genaue senkrechte Ausrichtung Ihres Messwerkzeugs und nehmen Sie, falls nötig, eine Wasserwaage zu Hilfe.

Verwendung ohne Stativ

- Halten Sie das Produkt mit der breiten Seite an eine Wand.
- Schalten Sie das Produkt mit dem Ein- / Ausschalter 7 ein.

  Hinweis: Schalten Sie die Beleuchtung für die Libellen mit dem Schalter 8 ein, falls die Lichtverhältnisse nicht ausreichend sind.
- Richten Sie das Produkt so aus, dass die Luftblase in der runden Libelle 1 genau mittig positioniert ist und die Luftblase in der Libelle 5 genau mittig zwischen den beiden Markierstrichen steht (siehe Abb. B).
- Eine zweite Person kann nun die gewünschten Punkte anzeichnen.

  Hinweis: Das Produkt verfügt über zwei Magnete 11. Sie können es deshalb an Oberflächen anbringen, die magnetische Gegenstände anziehen (z. B. Eisenregale).

Hinweis: Elektrostatische Entladungen können zu Funktionsstörungen führen. Entfernen Sie bei solchen Funktionsstörungen kurzzeitig die Batterie und setzen Sie sie
erneut ein.

Wartung, Reinigung und Pflege

Das Produkt ist bis auf den Batteriewechsel wartungsfrei.

- Reinigen Sie das Produkt nur äußerlich mit einem weichen, leicht angefeuchteten Tuch. Verwenden Sie in keinem Fall Flüssigkeiten und keine Reinigungsmittel, da diese das Produkt beschädigen.
- Reinigen Sie die Laseroptik mit einem weichen Pinsel.
- Lagern Sie das Produkt möglichst trocken und staubfrei.
- Entnehmen Sie die Batterien und lagern Sie diese separat, wenn Sie das Produkt längere Zeit nicht verwenden.

Entsorgung

Die Verpackung besteht aus umweltfreundlichen Materialien, die Sie über die örtlichen Recyclingstellen entsorgen können.

Beachten Sie die Kennzeichnung der Verpackungsmaterialien bei der Abfalltrennung, diese sind gekennzeichnet mit Abkürzungen (a) und Nummern (b) mit folgender Bedeutung: 1–7: Kunststoffe / 20–22: Papier und Pappe / 80–98: Verbundstoffe.

Das Produkt und die Verpackungsmaterialien sind recycelbar, entsorgen Sie diese getrennt für eine bessere Abfallbehandlung. Das Triman-Logo gilt nur für Frankreich.

Möglichkeiten zur Entsorgung des ausgedienten Produkts
erfahren Sie bei Ihrer Gemeinde- oder Stadtverwaltung.

Werfen Sie Ihr Produkt, wenn
es ausgedient hat, im Interesse des Umweltschutzes nicht in den Hausmüll, sondern führen Sie es einer fachgerechten Entsorgung zu. Über Sammelstellen und
deren Öffnungszeiten können Sie sich bei Ihrer zuständigen Verwaltung informieren.

Defekte oder verbrauchte Batterien / Akkus müssen gemäß Richtlinie 2006/66/EG und deren Änderungen recycelt werden. Geben Sie Batterien / Akkus und / oder das Produkt über die angebotenen Sammeleinrichtungen zurück.

Umweltschäden durch falsche Entsorgung der Batterien / Akkus!

Batterien / Akkus dürfen nicht über den Hausmüll entsorgt werden. Sie können giftige Schwermetalle enthalten und unterliegen der Sondermüllbehandlung. Die chemischen Symbole der Schwermetalle sind wie folgt: Cd = Cadmium, Hg = Quecksilber, Pb = Blei. Geben Sie deshalb verbrauchte Batterien / Akkus bei einer kommunalen Sammelstelle ab.

Garantie

Das Produkt wurde nach strengen Qualitätsrichtlinien sorgfältig produziert und vor Anlieferung gewissenhaft geprüft. Im Falle von Mängeln dieses Produkts stehen Ihnen gegen den Verkäufer des Produkts gesetzliche Rechte zu. Diese gesetzlichen Rechte werden durch unsere im Folgenden dargestellte Garantie nicht eingeschränkt.

Sie erhalten auf dieses Produkt 3 Jahre Garantie ab Kaufdatum. Die Garantiefrist beginnt mit dem Kaufdatum. Bitte bewahren Sie den Original-Kassenbon gut auf. Diese Unterlage wird als Nachweis für den Kauf benötigt.

Tritt innerhalb von 3 Jahren ab dem Kaufdatum dieses Produkts ein Material- oder Fabrika-tionsfehler auf, wird das Produkt von uns – nach unserer Wahl – für Sie kostenlos repariert oder ersetzt. Diese Garantie verfällt, wenn das Produkt beschädigt, nicht sachgemäß benutzt oder gewartet wurde.

Die Garantieleistung gilt für Material- oder Fabrikationsfehler. Diese Garantie erstreckt sich nicht auf Produktteile, die normaler Abnutzung ausgesetzt sind (z. B. Batterien) und daher als Verschleißteile angesehen werden können oder Beschädigungen an zerbrechlichen Teilen, z. B. Schalter, Akkus oder die aus Glas gefertigt sind.

CE

OWIM GmbH & Co. KG
Stiftsbergstraße 1
DE-74167 Neckarsulm
GERMANY

Model-No.: Z32014
Version: 03 / 2018

Last Information Update · Tilstand af information · Version des informations Stand van de informatie · Stand der Informationen: 01 / 2018
Ident.-No.: Z32014012018-6