LIVARNOLUX

BELEUCHTETER SALZKRISTALL / BELEUCHTETER SALZKRISTALL „PLANET“

DE AT CH
BELEUCHTETER SALZKRISTALL / BELEUCHTETER SALZKRISTALL „PLANET“
Bedienungs- und Sicherheitshinweise

FR CH BE
LAMPE EN CRISTAL DE SEL / LAMPE EN CRISTAL DE SEL « PLANÈTE »
Instructions d'utilisation et consignes de sécurité

IT CH
LAMPADA AI CRISTALLI DI SALE / LAMPADA AI CRISTALLI DI SALE „PIANETA“
Indicazioni per l'uso e per la sicurezza

DK
SALTKRYSTAL MED LYS / SALTKRYSTAL MED LYS - „PLANET“
Brugs- og sikkerhedsanvisninger

NL BE
VERLICHTE ZOUTKRISTAL / VERLICHT ZOUTKRISTAL „PLANEET“
Bedienings- en veiligheidsinstructies

GB IE
ILLUMINATED SALT CRYSTAL / ILLUMINATED SALT CRYSTAL PLANET
Operation and safety notes

PL
PODŚWIETLANY KRYSZTAŁ SOLNY / PODŚWIETLANY KRYSZTAŁ SOLNY „PLANETA“
Wskazówki dotyczące obsługi i bezpieczeństwa

CZ
OSVĚTLENÝ SOLNÝ KRYSTAL / OSVĚTLENÝ SOLNÝ KRYSTAL „PLANETA“
Pokyny pro obsluhu a bezpečnostní pokyny

SK
SOĽNÁ LAMPA / SOĽNÁ LAMPA
Pokyny pre obsluhu a bezpečnostné pokyny

IAN 344858_2004
DE CH DK BE NL OS

A

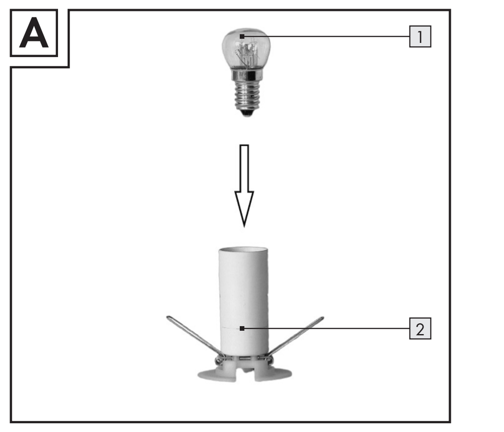

B

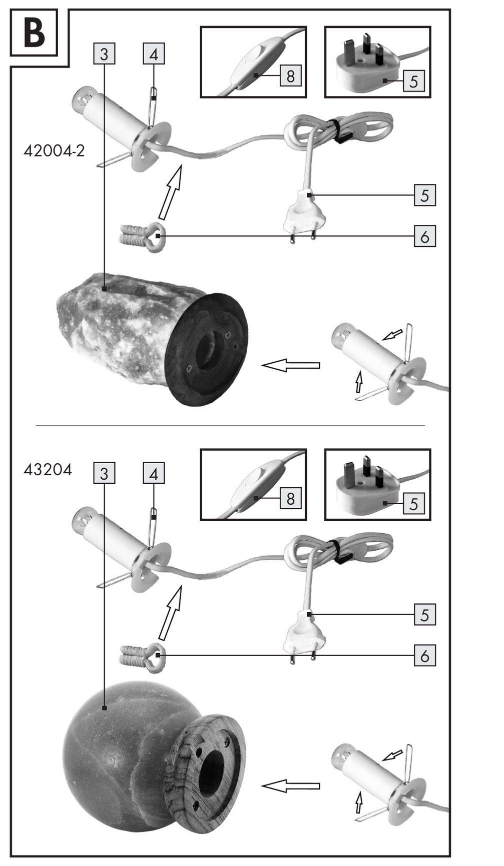

C

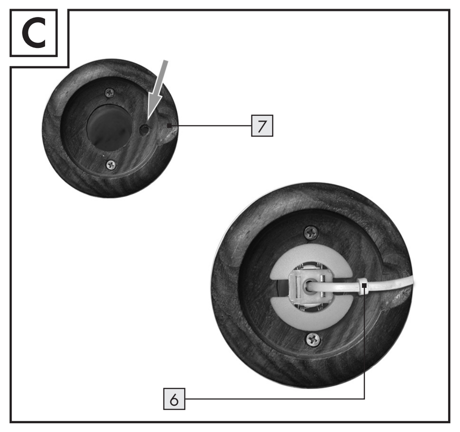

Legende der verwendeten Piktogramme	
⚠	Warn- und Sicherheitshinweise beachten!
Hz	Hertz (Frequenz)
W	Watt (Wirkleistung)
V~	Volt (Wechselspannung)
▢	Schutzklasse II
CE	Produkt entspricht den produktspezifisch geltenden europäischen Richtlinien.
⌂	Das Produkt ist ausschließlich für den Betrieb im Innenbereich, in trockenen und geschlossenen Räumen geeignet.
	Das Produkt ist nicht zur Verwendung als Raumbeleuchtung bestimmt.
	Entsorgen Sie Verpackung und Produkt umweltgerecht!

Beleuchteter Salzkristall / Beleuchteter Salzkristall „Planet“

Einleitung

Herzlichen Glückwunsch!
Mit Ihrem Kauf haben Sie sich für ein hochwertiges Produkt entschieden. Machen Sie sich vor der ersten Inbetriebnahme mit dem Produkt vertraut. Lesen Sie hierzu aufmerksam die nachfolgende Bedienungsanleitung. Benutzen Sie das Produkt nur wie beschrieben und für die angegebenen Einsatzbereiche. Bewahren Sie diese Bedienungsanleitung gut auf. Händigen Sie alle Unterlagen bei Weitergabe des Produktes an Dritte ebenfalls mit aus.

Bestimmungsgemäße Verwendung

Dieses Produkt ist nur für den privaten Hausgebrauch in trockenen und geschlossenen Räumen bestimmt. Da Salzsteine Feuchtigkeit aus der Raumluft ziehen, sollte die Luftfeuchtigkeit nicht mehr als 65 % und die Raumtemperatur möglichst nicht mehr als 25 °C betragen. Sollte der Salzstein beim Auspacken naturgemäß etwas feucht sein, wischen Sie ihn bitte mit einem Tuch trocken. Beim Gebrauch des Produkts verschwindet die restliche Feuchtigkeit von selbst. Dieses Produkt ist ein Dekorationsobjekt mit harmonischer Effektbeleuchtung. Die Erwärmung des Salzkristalls durch das mitgelieferte Spezial-Leuchtmittel kann zur Verbesserung des Raumklimas beitragen.

Das Produkt ist nicht zur Verwendung als Raumbeleuchtung bestimmt. Jede andere als die oben beschriebene Verwendung ist nicht bestimmungsgemäß und damit unzulässig.
Bitte beachten Sie: Das Produkt ist kein Spielzeug!

Teilebeschreibung (Abb. A–C)

[1] Spezial-Leuchtmittel
[2] Klemmfassung
[3] Salzkristall mit Holzsockel
[4] Feder (Klemmfassung)
[5] Netzstecker (länderspezifisch)
[6] Kabelhalter
[7] Aussparung (Sockel)
[8] Kippschalter

Lieferumfang

1 Salzkristall mit Bohrung und Holzsockel
1 Klemmfassung mit Netzkabel, Kippschalter und Netzstecker (länderspezifisch)
1 Kabelhalter
1 Spezial-Leuchtmittel (15 W, E14)
1 Bedienungsanleitung

Technische Daten

Höhe inkl. Sockel:	ca. 16 cm (42004-2)
	ca. 13 cm (43204)
Salzkristallgewicht inkl. Sockel:	ca. 2,1 kg (42004-2)
	ca. 1,9 kg (43204)
Kabellänge:	ca. 110 cm
Betriebsspannung:	230 – 240 V∼ 50 Hz
Spezial-Leuchtmittel:	15 W E14
Nennleistung maximal:	1 x 25 W
Schutzklasse:	II / ▢
Artikel-Nr.:	42004-2 / 43204

Sicherheit

Der Artikel darf nicht entgegen seiner eingangs erwähnten Bestimmung verwendet werden.
Bei Schäden, die durch Nichtbeachtung dieser Bedienungsanleitung verursacht werden, erlischt der Garantieanspruch! Für Folgeschäden wird keine Haftung übernommen!
Bei Sach- oder Personenschäden, die durch unsachgemäße Handhabung oder Nichtbeachtung der Sicherheitshinweise verursacht werden, wird keine Haftung übernommen!

- Bitte überprüfen Sie vor jedem Anschluss ans Netz das Produkt, das Netzkabel und den Netzstecker auf eventuelle Schäden. Das Produkt darf auf keinen Fall benutzt werden, sobald Sie Schäden feststellen können. Es besteht Gefahr durch elektrischen Stromschlag.
- Das äußere flexible Netzkabel dieses Produkts kann nicht ersetzt werden. Falls dieses Netzkabel beschädigt ist, muss das Produkt verschrottet werden.
- Vermeiden Sie unbedingt die Berührung des Produkts mit Wasser oder anderen Flüssigkeiten.
- Öffnen Sie niemals eines der elektrischen Betriebsmittel (z. B. Kippschalter, Klemmfassung o. Ä.) oder stecken irgendwelche Gegenstände in dieselben. Derartige Eingriffe bedeuten Lebensgefahr durch elektrischen Schlag.
- Vergewissern Sie sich vor der Montage, dass die vorhandene Netzspannung mit der benötigten Betriebsspannung des Produktes übereinstimmt (230 – 240 V∼).
- Achten Sie vor jeder Reinigung und vor jedem Tausch des Leuchtmittels darauf, dass das Produkt zuvor vom Stromnetz genommen wurde.
- Lassen Sie das Produkt immer ganz auskühlen, bevor Sie es reinigen oder das Leuchtmittel auswechseln.
- Stellen Sie das Produkt bitte nur auf glatte und nicht empfindliche Oberflächen. Dabei sollte ein Mindestabstand von 0,5 m zu anderen Einrichtungsgegenständen eingehalten werden.
- Fassen Sie das Netzkabel immer am Netzstecker an und ziehen Sie nicht am Netzkabel selbst. Stellen Sie keine schweren Gegenstände auf das Netzkabel und knicken oder verknoten Sie es nicht.
- Lassen Sie das Produkt im Betrieb nicht unbeaufsichtigt.

⚠ **VERLETZUNGSGEFAHR!** Überprüfen Sie unmittelbar nach dem Auspacken jedes Leuchtmittel auf Beschädigungen. Betreiben Sie das Produkt nicht mit defektem Leuchtmittel.

- Decken Sie das Produkt nicht mit Gegenständen ab. Eine übermäßige Wärmeentwicklung kann zu Brandentwicklung führen.
- Lassen Sie das Produkt oder Verpackungsmaterial nicht achtlos liegen. Plastikfolien / -tüten, Kunststoffteile etc. könnten für Kinder zu einem gefährlichen Spielzeug werden.

Inbetriebnahme (Abb. A–C)

Produkt montieren

- Beachten Sie, dass das Produkt noch vom Stromnetz getrennt ist.
- Entfernen Sie den Kabelbinder vom aufgewickelten Teil des Netzkabels.
- Schrauben Sie das Leuchtmittel [1] in die Klemmfassung [2].
- Stecken Sie den Kabelhalter [6] über das Netzkabel. Drücken Sie die Federn [4] der Klemmfassung [2] kräftig zusammen und schieben Sie diese von unten in den Salzkristall [3].
- Führen Sie das Netzkabel durch die Aussparung im Sockel [7] und fixieren Sie es, indem Sie den Kabelhalter [6] in das kleine Bohrloch drücken (siehe Abb. C).

Produkt ein- / ausschalten

- Stecken Sie den Netzstecker [5] in die Steckdose und schalten Sie das Produkt über den Kippschalter [8] ein / aus.

Leuchtmittel wechseln

Hinweis: Das mitgelieferte Leuchtmittel ist eine Spezial-Lampe und dient zur ausschließlichen Verwendung im Beleuchteten Salzkristall Artikel-Nr. 42004-2 / 43204 (IAN 344858_2004). Bitte verwenden Sie NUR Spezial-Leuchtmittel (wie im Lieferumfang enthalten) 15 W bis max. 25 W mit Gewinde-Typ E14.

- Trennen Sie das Produkt vom Stromnetz, indem Sie den Netzstecker [5] ziehen, und lassen Sie das Produkt abkühlen.
- Ziehen Sie die Klemmfassung [2] am Kunststoffring vorsichtig komplett aus dem Produkt. Lösen Sie hierfür auch den Kabelhalter [6] aus der Bohrung.
- Schrauben Sie das defekte Leuchtmittel [1] aus der Klemmfassung [2].
- Schrauben Sie ein neues Leuchtmittel [1] gleichen Typs in die Klemmfassung [2].
- Drücken Sie die Federn [4] der Klemmfassung kräftig zusammen und schieben Sie diese von unten in den Salzkristall [3].

- Führen Sie das Netzkabel durch die Aussparung im Sockel [7] und fixieren Sie es, indem Sie den Kabelhalter [6] in das kleine Bohrloch drücken (siehe Abb. C).
- Stecken Sie den Netzstecker [5] in die Steckdose und schalten Sie das Produkt über den Kippschalter [8] ein.

Wartung und Reinigung

- Trennen Sie das Produkt vom Stromnetz, indem Sie den Netzstecker ziehen und lassen Sie das Produkt abkühlen.
- Bitte reinigen Sie das Produkt nur mit einem leicht feuchten Tuch.
- Salz, das längere Zeit feuchterer Luft ausgesetzt ist, beginnt an der Oberfläche zu kristallisieren. Diese sogenannten „Ausblühungen“ lassen sich durch regelmäßigen Betrieb des Produkts und die damit verbundene Erwärmung des Salzsteines vermeiden. Eventuell auftretende Ausblühungen lassen sich von glatten Oberflächen am Produkt mit einem feuchten Tuch entfernen. Stellen Sie sicher, dass das Produkt ausgeschaltet und vom Netz getrennt ist.

Service

Bei Fragen oder Reklamationen wählen Sie bitte unsere unten angegebene Hotline- oder Servicenummer (vom Festnetz oder Mobiltelefon aus zum jeweils entsprechenden Tarif Ihres Anbieters).

+49 (0) 40 675 88 9427

Bitte halten Sie Ihre IAN-Nummer bereit.

IAN 344858_2004

Entsorgung

Die Verpackung und das Verpackungsmaterial bestehen ausschließlich aus umweltfreundlichen Materialien. Sie können in den örtlichen Recyclingbehältern entsorgt werden.

Das Symbol der durchgestrichenen Abfalltonne auf Rädern bedeutet, dass das Produkt in der Europäischen Union einer getrennten Müllsammlung zugeführt werden muss. Dies gilt für das Produkt und alle mit diesem Symbol gekennzeichneten Zubehörteile. Gekennzeichnete Produkte dürfen nicht über den normalen Hausmüll entsorgt werden, sondern müssen an einer Annahmestelle für das Recycling von elektrischen und elektronischen Geräten abgegeben werden. Recycling hilft, den Verbrauch von Rohstoffen zu reduzieren und die Umwelt zu entlasten.

Informationen

Garantie

Sie erhalten zum Zeitpunkt des Kaufs auf dieses Produkt 36 Monate Garantie. Das Produkt und seine Komponenten wurden sorgfältig produziert und einer genauen Qualitätskontrolle unterzogen. Innerhalb der Garantiezeit beheben wir kostenlos alle Material- oder Herstellerfehler. Sollten sich dennoch während der Garantiezeit Mängel herausstellen, wenden Sie sich bitte an die zuvor aufgeführte Hotline- oder Servicenummer (vom Festnetz oder Mobiltelefon aus zum jeweils entsprechenden Tarif Ihres Anbieters) unter Angabe der IAN-Nummer. Von der Garantie ausgeschlossen sind Schäden durch nicht sachgemäße Handhabung, bestimmungsfremde Verwendung, Nichtbeachtung der Bedienungsanleitung oder Eingriff durch nicht autorisierte Personen sowie Verschleißteile (wie z. B. Leuchtmittel). Durch die Garantieleistung wird die Garantiezeit weder verlängert noch erneuert. Bitte lesen Sie vor Inbetriebnahme dieses Produktes sorgfältig diese Bedienungsanleitung.

Hersteller

Wagner Life Design GmbH
Von-Bronsart-Straße 14
22885 Barsbüttel
DEUTSCHLAND

CE

Légende des pictogrammes utilisés	
⚠	Respecter les avertissements et consignes de sécurité !
Hz	Hertz (fréquence)
W	Watt (puissance active)
V~	Volt (tension alternative)
▢	Classe de protection II
CE	Le produit répond aux directives européennes appliquées spécifiquement pour ce type de produit
⌂	Cette lampe est exclusivement conçue pour un usage intérieur, dans des locaux secs et fermés.
	Le produit n'est pas conçu pour être utilisé comme éclairage de pièce.
	Mettez l'emballage et le produit au rebut dans le respect de l'environnement !

Lampe en cristal de sel / Lampe en cristal de sel « Planète »

Introduction

Félicitations !
Vous avez opté pour un produit de grande qualité. Avant la première mise en service, vous devez vous familiariser avec toutes les fonctions du produit. Lisez attentivement à cet effet le mode d'emploi suivant. Utilisez ce produit en vous conformant uniquement à ces instructions et dans les domaines d'application spécifiés. Conservez soigneusement cette notice de montage et mode d'emploi. Remettez tous ces documents lors de la cession du produit à un autre utilisateur.

Utilisation conforme

Ce produit est uniquement destiné à une utilisation privée dans des espaces secs et fermés. Étant donné que les cristaux de sel absorbent l'humidité de l'air contenue dans une pièce, l'humidité de l'air ne doit pas être de plus de 65 % et la température de la pièce ne doit pas dépasser si possible 25 °C. Si, au déballage du produit, la pierre est par nature un peu humide, séchez-la avec un chiffon. À l'utilisation du produit, l'humidité résiduelle disparaît d'elle-même.

Ce produit est un objet décoratif doté d'un effet lumineux harmonieux qui ne peut pas servir d'éclairage de pièce. Le réchauffement du cristal de sel, causé par l'ampoule spéciale qui est fournie, peut contribuer à améliorer le climat ambiant.

Le produit n'est pas conçu pour être utilisé comme éclairage de pièce.Toute autre utilisation que celle décrite ci-dessus n'est pas conforme, et fait donc l'objet d'une interdiction.
Veuillez noter : Ce produit n'est pas un jouet !

Description des pièces et éléments (ill. A–C)

[1] Ampoule spéciale
[2] Collier de serrage
[3] Cristal de sel avec socle en bois
[4] Ressort (collier de serrage)
[5] Fiche secteur (spécifique à chaque pays)
[6] Porte-câble
[7] Logement (socle)
[8] Commutateur à bascule

Contenu de la livraison

1 Cristal de sel avec perforation et socle en bois
1 Collier de serrage avec câble secteur, interrupteur à bascule et fiche (spécifique à chaque pays)
1 Porte-câble
1 Ampoule spéciale (15 W, E14)
1 Mode d'emploi

Caractéristiques techniques

Hauteur, socle inclus, :	env. 16 cm (42004-2)
	env. 13 cm (43204)
Poids du cristal de sel, socle inclus :	env. 2,1 kg (42004-2)
	env. 1,9 kg (43204)
Longueur du câble :	env. 110 cm
Tension de fonctionnement :	230 – 240 V ∼ 50 Hz
Ampoule spéciale :	15 W E14
Puissance nominale maximale :	1 x 25 W
Classe de protection :	II / ▢
Réf. :	42004-2 / 43204

Sécurité

L'article ne doit pas être utilisé d'une manière allant à l'encontre de la spécification précitée.
Les droits de recours en garantie sont annulés en cas de dommages résultant du non-respect du présent mode d'emploi ! Le fabricant décline toute responsabilité pour les dommages consécutifs ! Toute responsabilité est déclinée pour les dommages matériels ou corporels causés par une manipulation incorrecte ou par le non-respect des consignes de sécurité !

- Avant tout branchement du produit sur secteur, veuillez contrôler son état, son câble et sa fiche afin de repérer d'éventuels dommages. Il ne faut en aucun cas utiliser le produit si vous constatez des dommages. Il existe un risque de décharge électrique.
- Le câble extérieur flexible du produit ne peut pas être remplacé. Si ce câble est endommagé, mettez le produit au rebut.
- Évitez impérativement tout contact de le produit avec de l'eau ou d'autres liquides.
- N'ouvrez jamais les composants électriques, et n'insérez jamais des objets quelconques dans ceux-ci. De telles interventions impliquent un danger de mort par électrocution.
- Avant le montage, assurez vous que la tension de votre secteur concorde avec la tension de service requise par le produit (230-240 V~).
- Avant tout nettoyage et avant tout changement de l'ampoule, veillez à ce que le produit ait été coupé auparavant du secteur.
- Laissez toujours refroidir le produit entièrement avant de le nettoyer ou de changer l'ampoule.
- Placez uniquement le produit sur des surfaces lisses et non fragiles. Il faut pour cela respecter une distance minimale de 0,5 m avec les autres objets d'aménagement.
- Attrapez toujours le câble secteur par la fiche et ne tirez jamais sur le câble lui-même. Ne placez aucun objet lourd sur le câble, ne le pliez pas et ne faites pas de noeuds avec.
- Ne laissez jamais le produit fonctionner sans surveillance.

⚠ **RISQUE DE BLESSURE !** Vérifiez l'état des ampoules immédiatement après le déballage. Ne pas utiliser le produit avec une ampoule défectueuse.

- Ne pas recouvrir le produit d'autres objets. Un dégagement de chaleur excessif peut provoquer un incendie.
- Ne laissez pas le produit ou le matériel d'emballage traîner sans surveillance. Les films et les sachets en plastique, les éléments en matières synthétiques, etc. peuvent constituer des jouets dangereux pour les enfants.

Mise en marche (ill. A–C)

Montage du produit

- Vérifiez que l'ampoule est coupée du courant secteur.
- Enlevez l'attache-câbles de la partie enroulée du câble secteur.
- Insérez l'ampoule [1] dans le collier de serrage [2].
- Placez le porte-câble [6] au-dessus du câble secteur. Enfoncez les ressorts [4] du collier de serrage [2] ensemble et faites-les glisser par le dessous dans le cristal de sel [3].
- Conduisez le câble secteur à travers le logement dans le socle [7] et fixez-le en appuyant sur le porte-câble [6] dans le petit alésage (voir Fig. C).

Mise en marche et arrêt du produit

- Branchez la fiche [5] dans la prise et allumer la lampe avec l'interrupteur Marche / Arrêt [8].

Remplacement de l'ampoule

Remarque : l'ampoule livrée est une ampoule spéciale, et doit être exclusivement utilisée dans la coupelle en cristal de sel allumée, de l'art. n° 42004-2 / 43204 (IAN 344858_2004). Si possible, utilisez UNIQUEMENT une ampoule spéciale (comme fournie dans la livraison) de 15 W à max. 25 W avec filetage de type E14.

- Coupez la lampe du circuit électrique en débranchant la prise [5] et la laisser refroidir.
- Retirez entièrement et avec précaution du produit le collier de serrage [2] sur la bague en plastique. Pour cela, détachez le porte-câble [6] de l'alésage.
- Dévissez l'ampoule défectueuse [1] du collier de serrage [2].
- Vissez une nouvelle ampoule [1] de même type dans le collier de serrage [2].
- Enfoncez les ressorts [4] du collier de serrage ensemble et faites-les glisser par le dessous dans le cristal de sel [3].
- Conduisez le câble secteur à travers le logement dans le socle [7] et fixez-le en appuyant sur le porte-câble [6] dans le petit alésage (voir Fig. C).
- Branchez la fiche [5] dans la prise et allumer la lampe avec le commutateur à bascule [8].

Entretien et nettoyage

- Coupez la lampe du circuit électrique en débranchant la prise et la laisser refroidir.
- Essuyez uniquement le produit avec un chiffon humidifié.
- Le sel exposé à l'air pendant une longue durée présente un début de cristallisation à sa surface. Ces « efflorescences » peuvent être évitées en utilisant régulièrement le produit et en réchauffant ainsi la pierre de sel. Des efflorescences éventuellement formées peuvent être éliminées des surfaces lisses du produit en utilisant un chiffon humide. Assurez-vous que le produit est éteint et débranché du secteur.

Service après-vente

En cas de questions ou de réclamations, veuillez composer le numéro du service d'assistance téléphonique ou du service après-vente indiqué ci-dessous (depuis un fixe ou un portable, aux tarifs respectifs de votre fournisseur).

+800 789 45678

Veuillez préparer le numéro IAN.

IAN 344858_2004

Mise au rebut

L'emballage et le matériel d'emballage se composent exclusivement de matériaux non polluants. Ils peuvent être éliminés dans les conteneurs de recyclage locaux.

Le symbole de poubelle rayée sur roues signifie que dans l'Union Européenne, ce produit doit être mis au rebut séparément. Cette règle s'applique pour ce produit ainsi que pour tous les accessoires caractérisés par ce symbole. Les produits ainsi désignés ne doivent pas être mis au rebut dans les ordures ménagères, mais dans un centre de collecte pour le recyclage des appareils électriques et électroniques. Le recyclage permet de réduire la consommation des matières premières et de préserver l'environnement.

Seulement pour France
Le produit est recyclable, soumis à la responsabilité élargie du fabricant et collecté séparément.

Informations

Garantie

Vous bénéficiez d'une garantie de 36 mois à partir de la date d'achat de ce produit. Cet appareil et ses composants ont été fabriqués avec soin et soumis à un contrôle qualité minutieux. Pendant la durée de la garantie, nous réparons gratuitement tous les défauts de matériaux ou de fabrication. Si toutefois une vous constatez des défauts pendant la durée de la garantie, veuillez vous adresser au service d'assistance téléphonique ou au numéro de service après-vente indiqué ci-dessus (depuis un fixe ou un portable, aux tarifs respectifs de votre fournisseur) en indiquant le numéro IAN. La garantie exclut les dommages dus à une manipulation incorrecte, à une utilisation inappropriée, au non-respect des instructions du mode d'emploi ou à une intervention par une personne non autorisée, ainsi que les dommages provoqués par les pièces d'usure (par ex. ampoule). La durée de garantie n'est aucunement prolongée ou renouvelée par une prestation de garantie. Avant la mise en service de ce produit, lire attentivement le mode d'emploi.

Fabricant

Wagner Life Design GmbH
Von-Bronsart-Straße 14
22885 Barsbüttel
ALLEMAGNE

CE

Garantie (seulement pour France)

Article L217-16 du Code de la consommation
Lorsque l'acheteur demande au vendeur, pendant le cours de la garantie commerciale qui lui a été consentie lors de l'acquisition ou de la réparation d'un bien meuble, une remise en état couverte par la garantie, toute période d'immobilisation d'au moins sept jours vient s'ajouter à la durée de la garantie qui restait à courir. Cette période court à compter de la demande d'intervention de l'acheteur ou de la mise à disposition pour réparation du bien en cause, si cette mise à disposition est postérieure à la demande d'intervention.

Indépendamment de la garantie commerciale souscrite, le vendeur reste tenu des défauts de conformité du bien et des vices rédhibitoires dans les conditions prévues aux articles L217-4 à L217-13 du Code de la consommation et aux articles 1641 à 1648 et 2232 du Code Civil.

Article L217-4 du Code de la consommation
Le vendeur livre un bien conforme au contrat et répond des défauts de conformité existant lors de la délivrance.

Il répond également des défauts de conformité résultant de l'emballage, des instructions de montage ou de l'installation lorsque celle-ci a été mise à sa charge par le contrat ou a été réalisée sous sa responsabilité.

Article L217-5 du Code de la consommation
Le bien est conforme au contrat :
1° S´il est propre à l'usage habituellement attendu d'un bien semblable et, le cas échéant :
- s'il correspond à la description donnée par le vendeur et posséder les qualités que celui-ci a présentées à l'acheteur sous forme d'échantillon ou de modèle ;
- s'il présente les qualités qu'un acheteur peut légitimement attendre eu égard aux déclarations publiques faites par le vendeur, par le producteur ou par son représentant, notamment dans la publicité ou l'étiquetage ;

2° Ou s'il présente les caractéristiques définies d'un commun accord par les parties ou être propre à tout usage spécial recherché par l'acheteur, porté à la connaissance du vendeur et que ce dernier a accepté.

Article L217-12 du Code de la consommation
L'action résultant du défaut de conformité se prescrit par deux ans à compter de la délivrance du bien.

Article 1641 du Code civil
Le vendeur est tenu de la garantie à raison des défauts cachés de la chose vendue qui la rendent impropre à l'usage auquel on la destine, ou qui diminuent tellement cet usage que l'acheteur ne l'aurait pas acquise, ou n'en aurait donné qu'un moindre prix, s'il les avait connus.

Article 1648 1er alinéa du Code civil
L'action résultant des vices rédhibitoires doit être intentée par l'acquéreur dans un délai de deux ans à compter de la découverte du vice.

Les pièces détachées indispensables à l'utilisation du produit sont disponibles pendant la durée de la garantie du produit.

Legenda dei pittogrammi utilizzati	
⚠	Osservare le avvertenze e le indicazioni in materia di sicurezza!
Hz	Hertz (frequenza di rete)
W	Watt (potenza attiva)
V~	Volt (tensione alternata)
▢	Classe di isolamento II
CE	Il prodotto è conforme alle direttive europee in vigore per questa tipologia di prodotto
⌂	Il prodotto deve essere utilizzato esclusivamente all'interno ed in ambienti chiusi ed asciutti.
	Il prodotto non è idoneo per l'illuminazione dell'ambiente.
	Smaltire l'imballaggio e il prodotto nel rispetto dell'ambiente!

Lampada ai cristalli di sale / Lampada ai cristalli di sale “Pianeta”

Introduzione

Congratulazioni!
Acquistando questo articolo avete scelto un prodotto di alta qualità. Prima della prima messa in funzione, acquisire dimestichezza con il prodotto. Leggere attentamente le seguenti istruzioni d'uso. Utilizzare l'apparecchio solo come descritto e per gli ambiti di funzione indicati. Conservare con cura queste istruzioni d'uso. Consegnare tutta la documentazione relativa al prodotto in caso di cessione a terzi.

Utilizzo secondo la destinazione d'uso

Questo prodotto è destinato solamente all'utilizzo in ambienti domestici privati, nonché in locali chiusi e asciutti. Dato che il salgemma estrae l'umidità dall'aria dell'ambiente, questa non deve superare il 65 % e la temperatura ambientale non deve essere superiore ai 25 °C. Se per ragioni naturali il salgemma fosse umido all'apertura, asciugarlo con un panno asciutto. Utilizzando il prodotto l'umidità restante si prosciuga autonomamente. Questo prodotto è un oggetto decorativo con effetti luminosi armonici.

Il riscaldamento del cristallo di sale attraverso la lampada data in dotazione può contribuire al miglioramento del clima ambientale.

Il prodotto non è idoneo per l'illuminazione dell'ambiente. Qualsiasi altro uso a quello sopra descritto è da considerarsi improprio e quindi inammissibile.
Nota: questo prodotto non è un giocattolo!

Descrizione dei componenti (fig. A–C)

[1] lampadine speciali
[2] portalampadina
[3] lampada ai cristalli con zoccolo in legno
[4] molla portalampadina
[5] spina (specifico per paese)
[6] pressacavo
[7] cavità (zoccolo)
[8] interruttore

Contenuto della confezione

1 lampada ai cristalli con fori e zoccolo di legno
1 portalampadina con cavo, interruttore e spina (specifico per paese)
1 pressacavo
1 lampadine speciali (15 W, E14)
1 manuale di istruzioni

Dati tecnici

Altezza incl. zoccolo:	ca. 16 cm (42004-2)
	ca. 13 cm (43204)
Peso del cristallo di sale incl. zoccolo:	ca. 2,1 kg (42004-2)
	ca. 1,9 kg (43204)
Lunghezza cavo:	ca. 110 cm
Tensione di esercizio:	230 – 240 V∼ 50 Hz
Lampadine speciali:	15 W E14
Potenza nominale massima:	1 x 25 W
Classe di protezione:	II / ▢
Codice art.:	42004-2 / 43204

Sicurezza

Non utilizzare l'articolo per scopi ulteriori a quelli suddetti. In caso di danni derivati dall'inosservanza delle istruzioni contenute in questo manuale d'uso, il diritto di garanzia decade! Si esclude ogni garanzia per danni conseguenti! Nel caso di danni a cose e persone causati dalla scorretta manipolazione o dall'inosservanza delle avvertenze di sicurezza non ci assumiamo alcuna responsabilità!

- Si prega di controllare sempre il prodotto, il cavo e la spina prima del collegamento alla corrente per verificare l'eventuale presenza di danni. Non utilizzare mai il prodotto se si riscontra la presenza di danni. Sussiste il pericolo di scossa elettrica.
- Non è possibile sostituire il cavo esterno flessibile di questo prodotto. Se questo è danneggiato, bisogna rottamare il prodotto.
- Evitare assolutamente qualsiasi contatto dell'apparecchio con acqua o altri liquidi.
- Non aprire mai nessuno dei componenti elettrici (ad es. interruttore, portalampadina o simili) e non inserirvi alcun oggetto. Interventi di questo tipo possono mettere a rischio a vita per scossa elettrica.
- Prima del montaggio, assicurarsi che l'alimentazione disponibile coincida con la tensione necessaria al funzionamento (220 – 240 V~).
- Prima di effettuare la pulizia o di sostituire la lampadina, assicurarsi sempre che il prodotto non sia collegato alla corrente.
- Lasciare raffreddare sempre completamente il prodotto prima di pulirlo o prima di sostituire la lampadina.
- Porre il prodotto solo su superfici lisce e resistenti. Tenere il prodotto a una distanza di almeno 0,5 m dagli oggetti circostanti.
- Afferrare il cavo di alimentazione sempre dalla spina e non tirare il cavo medesimo. Non posizionare oggetti pesanti sul cavo e non piegarlo o annodarlo.
- Non lasciare la lampada in funzione incustodita.

⚠ **PERICOLO DI LESIONE!** Dopo aver aperto la confezione, verificare immediatamente la presenza di eventuali lampadine danneggiate. Non utilizzare il prodotto con una lampadina difettosa.

- Non coprire il prodotto con altri oggetti. Un eccessivo riscaldamento della lampada può provocare un incendio.
- Non lasciare la lampada o l'imballaggio incustoditi. Le buste e i film plastici, i pezzi di plastica ecc. possono essere un giocattolo pericoloso per i bambini.

Avvio (fig. A–C)

Montaggio del prodotto

- Si prega di controllare che il prodotto sia scollegato dalla rete elettrica.
- Rimuovere il pressacavo dalla parte avvolta del cavo.
- Avvitare la lampadina [1] nel portalampadina [2].
- Inserire il pressacavo [6] sul cavo. Premere con forza le molle [4] del portalampadina [2] e spingerle verso il basso nel cristallo di sale [3].

- Condurre il cavo nella cavità del portalampadina [7] e fissarlo infilando il pressacavo [6] nel foro (vedi Fig. C).

Accensione / Spegnimento del prodotto

- Inserire la spina [5] nella presa e accendere o spegnere la lampada mediante l'interruttore [8].

Sostituzione della lampadina

Nota: la lampadina fornita in dotazione è destinata soltanto all'uso con lampade ai cristalli con codice art. 42004-2 / 43204 (IAN 344858_2004). Utilizzare ESCLUSIVAMENTE lampadine da 15 a max. 25 W con filetto tipo E14 (come quelle contenute nella confezione).

- Scollegare il prodotto dalla rete elettrica estraendo la spina [5] e lasciando raffreddare il prodotto.
- Estrarre con attenzione il portalampadina [2] sull'anello di plastica completamente dal prodotto. Staccare anche il pressacavo [6] dai fori.
- Svitare la lampadina difettosa [1] dal portalampadina [2].
- Avvitare un'altra lampadina nuova [1] dello stesso tipo nel portalampadina [2].
- Premere con forza le molle [4] del portalampadina e spingerle verso il basso nel cristallo di sale [3].
- Condurre il cavo nella cavità del portalampadina [7] e fissarlo infilando il pressacavo [6] nel foro (vedi Fig. C).
- Inserire la spina [5] nella presa e accendere o spegnere la lampada mediante l'interruttore [8].

Manutenzione e pulizia

- Scollegare il prodotto dalla rete elettrica estraendo la spina e lasciando raffreddare il prodotto.
- Pulire il prodotto solamente con un panno leggermente umido.
- Il sale esposto per molto tempo all'aria umida inizia a cristallizzarsi in superficie. È possibile evitare la formazione di queste cosiddette „efflorescenze“ tramite l'uso regolare del prodotto e il riscaldamento del salgemma ad esso collegato. Se compaiono delle efflorescenze, è possibile rimuoverle dalle superfici lisce del prodotto mediante un panno umido. Assicurarsi che il prodotto sia spento e scollegato dalla rete.

Assistenza

Per domande o reclami si prega di rivolgersi al numero indicato del nostro servizio assistenza (il costo della telefonata varia in base alla propria tariffa di rete fissa o mobile).

+49 (0) 40 675 88 9427

Tenere a portata di mano in codice IAN.

IAN 344858_2004

Smaltimento

La confezione e il materiale da imballaggio sono composti esclusivamente da materiale ecologico. Essi possono essere smaltiti nei contenitori di riciclaggio locali.

Il simbolo del bidone della spazzatura su ruote barrato indica che nell'Unione Europea il prodotto deve essere smaltito in un contenitore per la raccolta differenziata. Ciò vale per il prodotto, nonché per tutti i componenti contrassegnati con questo simbolo. I prodotti contrassegnati in questo modo non devono essere smaltiti attraverso la normale raccolta di rifiuti domestici, ma consegnati in un punto di raccolta speciale per il riciclaggio di apparecchi elettrici ed elettronici. Il riciclaggio aiuta a ridurre il consumo di materie prime e a non contaminare l'ambiente naturale.

Informazioni

Garanzia

L'acquirente acquisisce il diritto alla garanzia per 36 mesi a partire dalla data di acquisto del prodotto. Il prodotto e i suoi componenti sono stati realizzati con cura e sono stati sottoposti ad un preciso controllo di qualità. All'interno del periodo di garanzia tutti i difetti di materiale e di produzione vengono eliminati gratuitamente. Se durante il periodo di garanzia si dovessero presentare ulteriori problemi, si prega rivolgersi al numero precedentemente indicato del nostro servizio assistenza (il costo della telefonata varia in base alla propria tariffa di rete fissa o mobile). Sono esclusi dalla garanzia i danni derivanti da uso scorretto o improprio, mancato rispetto delle istruzioni d'uso o interventi da parte di persone non autorizzate. Anche i materiali di consumo (ad es. le lampadine) non sono coperti da garanzia. Un eventuale intervento in base al diritto di garanzia non prolunga né fa riavviare il tempo di garanzia. Si prega di leggere attentamente queste istruzioni d'uso prima di utilizzare il prodotto.

Produttore

Wagner Life Design GmbH
Von-Bronsart-Straße 14
22885 Barsbüttel
GERMANIA

CE

De anvendte piktogrammers legende	
⚠	Overhold advarsels- og sikkerhedshenvisninger!
Hz	Hertz (frekvens)
W	Watt (aktiv effekt)
V~	Volt (vekselspænding)
▢	Beskyttelsesklasse II
CE	Produktet svarer til de gældende europæiske retningslinjer for dette produkt
⌂	Produktet er udelukkende egnet til indendørs brug, i tørre og lukkede rum.
	Produktet er ikke beregnet til belysning af rum.
	Bortskaf emballage og produkt miljøvenligt!

Saltkrystal med lys / Saltkrystal med lys - ”Planet”

Indledning

Hjerteligt tillykke!
Med dit køb har du besluttet dig for et førsteklasses produkt. Gør dig fortrolig med produktet inden første ibrugtagning. Læs hertil den efterfølgende betjeningsvejledning omhyggeligt igennem. Brug kun produktet som beskrevet og kun til de angivne anvendelsesområder. Opbevar denne betjeningsvejledning omhyggeligt. Hvis du giver produktet videre til en anden person, bedes du ligeledes videregive alle dokumenter.

Formålsbestemt anvendelse

Produktet er kun bestemt til indendørs brug i tørre, lukkede rum i private hjem. Da saltsten optager fugtighed fra den omgivende luft, bør fugtigheden ikke være højere end 65% og stuetemperaturen ikke overstige 25 °C. Hvis saltstenen, efter at den er pakket ud, mærkes lidt fugtig, tør den af med en klud. Ved brugen af produktet forsvinder den overskydende fugtighed af sig selv. Dette produkt er til dekoration med harmonisk effektbelysning. Opvarmningen af saltkrystallen med den vedlagdte, særlige lyskilde, kan føre til en forbedring af indeklimaet. Den oplyste saltkrystal er ikke beregnet til oplysningen af rum.

Produktet er ikke beregnet til belysning af rum. Vær opmærksom på, at produktet er ikke legetøj!

Beskrivelse af de enkelte dele (afbildning A-C)

[1] Særlig lyskilde
[2] Klemfatning
[3] Saltkrystal med træsokkel
[4] Fjeder (klemfatning)
[5] Strømforsyning (landespecifikt)
[6] Kabelholder
[7] Fordybning (sokkel)
[8] Vippekontakt

Leverede dele

1 Saltkrystal med borehul og træsokkel
1 Klemfatning med strømforsyning, vippekontakt og stik (landespecifikt)
1 Kabelholder
1 Særlig lyskilde (15 W, E14)
1 Betjeningsvejledning

Tekniske data

Højde inkl. sokkel:	ca. 16 cm (42004-2)
	ca. 13 cm (43204)
Vægt af saltkrystal inkl. sokkel:	ca. 2,1 kg (42004-2)
	ca. 1,9 kg (43204)
længde på ledningen:	ca. 110 cm
Driftspænding:	230 – 240 V∼ 50 Hz
Særlig lyskilde:	15 W E14
Maksimal nominel kapacitet:	1 x 25 W
Beskyttelsesklasse:	II / ▢
Artikelnummer:	42004-2 / 43204

Sikkerhed

Produktet må ikke bruges på andre måder, end på den beskrevne måde.
Ved skader, som forårsages gennem ikke-overholdelse af denne betjeningsvejledning, ophører garantikravet!
For følgeskader overtages der ikke nogen hæftelse!
Ved materielle- eller personskader, som forårsages gennem uhensigtsmæssig håndtering eller ikke-overholdelse af sikkerhedshenvisningerne, overtages der ikke nogen hæftelse!

- Undersøg produktets ledning og stik, hver gang det tages i brug for eventuelle beskadigelser. Produktet må under ingen omstændigheder bruges, hvis der er beskadigelser. Der er fare for elektrisk stød.

- Produktets yderst fleksible ledning kan ikke erstattes. Hvis ledningen er beskadiget, skal produktet bortskaffes.
- Undgå ubetinget at produktet kommer i berøring med vand eller andre væsker.
- De elektriske dele må aldrig åbnes (fx vippekontakten, klemfatningen e.l.), og der må ikke stikkes genstande ind i dem. Denne slags indgreb betyder livsfare gennem elektrisk stød.
- Sørg inden brugen for, at den tilstedeværende netspænding stemmer overens med produktets påkrævede driftspænding (230 – 240 V∼).
- Vær opmærksom på, at produktet tages fra strømforsyningen, når det rengøres eller når lyskilden skiftes.
- Lad altid produktet køle helt af, inden du gør det rent eller skifter lyskilden.
- Anbring produktet udelukkende på glatte overlader som ikke er sarte. Der bør holdes en afstand på minimum 0,5 m til andre indretningsgenstande.
- Rør kun ledningen ved stikket og træk ikke i ledningen. Stil ikke tunge genstande på ledningen og bøj ikke ledningen eller lav knuder i den.
- Lad ikke produktet være uden opsyn, når det er tændt.

⚠ **FARE FOR TILSKADEKOMST!** Kontrollér umiddelbart efter udpakningen hver lyskilde for beskadigelser. Anvend ikke produktet med defekt lyskilde.

- Tildæk ikke produktet med genstande. For kraftig varmeudvikling kan medføre brand.
- Lad ikke produktet eller emballagen ligge og flyde. Plastikfolier /-poser, kunststofdele osv. kan være farligt legetøj for børn.

Ibrugtagning (se afbildning A-C)

Montering af produktet

- Sørg for at produktet ikke er tilsluttet til strømmen, når du monterer produktet.
- Fjern kabelstrips fra den oprullede del af ledningen.
- Skru lyskilden [1] i klemfatningen [2].
- Sæt ledningsholderen [6] over strømforsyningen. Tryk fjederne [4] til klemfatningen [2] kraftig sammen og skub denne ind i saltkrystallen [3] fra undersiden.
- Før strømforsyningen gennem fordybningen i skålens sokkel [7] og fastgør denne, idet du trykker ledningsholderen [6] ind i det lille borehul (se figur C).

Tænd og sluk for produktet

- Sæt stikket [5] i stikkontakten og tænd / sluk for produktet ved hjælp af vippekontakten [8].

Udskiftning af lyskilde

Bemærk: den vedlagte lyskilde er en særlig lampe, som udelukkende skal bruges til det oplyste saltkrystal-produkt nr. 42004-2 / 43204 (IAN 344858_2004). Anvend venligst KUN speciallyskilder (som leveret) 15 W til maks. 25 W med gevindnr. E14.

- Fjern produktet fra strømforsyningen, idet du trækker stikket [5] og lader produktet afkøle.
- Træk klemfatningen [2] forsigtigt ud af produktet ved plastikringen. Fjern dertil også ledningsholderen [6] fra borehullet.
- Skru den defekte lyskilde [1] ud af klemfatningen [2].
- Skru en ny, tilsvarende lyskilde [1] i klemfatningen [2].
- Tryk fjederne [4] til klemfatningen kraftig sammen og skub denne ind i saltkrystallen [3] fra undersiden.
- Før strømforsyningen gennem fordybningen i skålens sokkel [7] og fastgør denne, idet du trykker ledningsholderen [6] ind i det lille borehul (se figur C).
- Sæt stikket [5] i stikkontakten og tænd / sluk for produktet ved hjælp af vippekontakten [8].

Vedligeholdelse og rengøring

- Fjern produktet fra strømforsyningen, idet du trækker stikket og lader produktet afkøle.
- Rens produktet med en fugtig klud.
- Salt som har været udsat for fugtig luft i længere tid, begynder at krystallisere på overfladen. Disse krystalliseringer kan undgås ved regelmæssig brug af produktet og den dermed forbundne opvarmning af saltstenen. Eventuelle krystalliseringer kan fjernes fra glatte overfalder af produktet med en fugtig klud. Sørg for at produktet er slukket og fjernet fra strømnettet.

Service

Ved spørgsmål eller reklamationer ring til vores hotline eller service-nummer som du finder nedenunder (fra fastnet eller mobil til den fastlagte rate af din udbyder).

+49 (0) 40 675 88 9427

Venligst hav IAN nummeret parat.

IAN 344858_2004

Bortskaffelse

Emballagen og emballagematerialet består udelukkende af miljøvenlige materialer. De kan bortskaffes i de kommunale genbrugsbeholdere.

Symbolet af den overstregede affaldsbeholder på hjul betyder, at produktet indenfor EU skal tilføres en særskilt affaldsindsamling. Dette gælder for produktet og alle med dette symbol markerede tilbehørsdele. Markerede produkter må ikke bortskaffes via det normale husholdningsaffald, men skal afleveres hos et opsamlingssted til recycling af elektriske og elektroniske apparater. Recycling nedsætter råstofforbruget og skåner miljøet.

Information

Garanti

Der er 36 måneders garanti fra tidspunktet for købet af dette produkt. Produktet og dets tilbehør blev omhyggeligt produceret og har gennemgået en grundig kvalitetskontrol. Indenfor garantitiden retter vi gratis alle materiale- eller produktionsfejl. Skulle der alligevel vise sig mangler i løbet af garantitiden, så ring venligst til den beskrevne hotline eller service-nummer (fra fastnet eller mobil til den fastlagte rate af din udbyder) under angivelse af IAN nummeret. Garantien omfatter ikke skader, som er opstået på grund af forkert håndtering, manglende overholdelse af betjeningsvejledningen eller indgreb foretaget af ikke-autoriserede personer samt slitage i forbindelsen med brugen (som fx lyskilder). Garantitiden forlænges eller fornys ikke gennem garantiydelsen. Læs brugervejledningen omhyggeligt igennem, inden du tager produktet i brug.

Producent

Wagner Life Design GmbH
Von-Bronsart-Straße 14
22885 Barsbüttel
TYSKLAND

CE

Legenda van de gebruikte pictogrammen	
⚠	Waarschuwingen en veiligheidsinstructies in acht nemen!
Hz	Hertz (frequentie)
W	Watt (nuttig vermogen)
V~	Volt (wisselspanning)
▢	Beschermingsklasse II
CE	Product voldoet aan de productspecifiek geldende Europese richtlijnen
⌂	Deze lamp is uitsluitend bedoeld voor gebruik binnenshuis, in droge en gesloten ruimten.
	Het product is niet bestemd voor gebruik als kamerverlichting.
	Voer de verpakking en het product op milieuvriendelijke wijze af!

Verlichte zoutkristal / Verlicht zoutkristal „Planeet“

Inleiding

Hartelijk gefeliciteerd!
Met uw aankoop hebt u voor een hoogwaardig product gekozen. Maak u voor de eerste ingebruikname vertrouwd met het product. Lees hiervoor deze handleiding zorgvuldig door. Gebruik het product alleen zoals beschreven en voor het aangegeven gebruiksdoeleinde. Bewaar deze gebruiksaanwijzing goed. Overhandig alle documenten bij doorgifte van het product aan derden.

Correct gebruik

Dit product is uitsluitend voor privédoeleinden in droge ruimtes binnenshuis bestemd. Aangezien zoutstenen vocht aan de omgevingslucht onttrekken, mag de luchtvochtigheid niet meer dan 65% en de kamertemperatuur indien mogelijk niet meer dan 25 °C bedragen. Mocht de zoutsteen tijdens het uitpakken een beetje vochtig zijn, kunt u hem met een doek afdrogen. Tijdens het gebruik van het product verdwijnt het resterende vocht vanzelf. Dit product is een decoratieobject met harmonische effectverlichting. De verwarming van het zoutkristal door het meegeleverde speciale verlichtingsmiddel kan bijdragen tot de verbetering van het omgevingsklimaat.

Het product is niet bestemd voor gebruik als kamerverlichting. Ieder ander als het hierboven beschreven gebruik is niet doelmatig en zodoende niet toegestaan.
Let alstublieft op: Het product is geen speelgoed!

Onderdelenbeschrijving (afb. A–C)

[1] Speciaal verlichtingsmiddel
[2] Klemfitting
[3] Zoutkristal met houten voet
[4] Veer (klemfitting)
[5] Stekker (landenspecifiek)
[6] Kabelhouder
[7] Uitsparing (voet)
[8] Tuimelschakelaar

Omvang van de levering

1 zoutkristal met boorgat en houten voet
1 klemfitting met stroomkabel, tuimelschakelaar en stekker (landenspecifiek)
1 kabelhouder
1 speciaal verlichtingsmiddel (15 W, E14)
1 gebruiksaanwijzing

Technische gegevens

Hoogte incl. voet:	ca. 16 cm (42004-2)
	ca. 13 cm (43204)
Gewicht zoutkristal incl. voet:	ca. 2,1 kg (42004-2)
	ca. 1,9 kg (43204)
Kabellengte:	ca. 110 cm
Bedrijfsspanning:	230 – 240 V∼ 50 Hz
Speciaal verlichtingsmiddel:	15 W E14
Nominaal vermogen maximaal:	1 x 25 W
Beveiligingsklasse:	II / ▢
Artikelnr.:	42004-2 / 43204

Veiligheid

Het artikel mag niet voor een ander doel dan het voorheen genoemde doel worden gebruikt.
Bij beschadigingen die worden veroorzaakt door het niet in acht nemen van deze gebruiksaanwijzing vervalt de garantie! Wij zijn niet aansprakelijk voor gevolgschade!
Bij materiële schade of persoonlijk letsel die worden veroorzaakt door onjuist gebruik of het niet in acht nemen van de veiligheidsinstructies zijn wij niet aansprakelijk!

344858_2004_Salzkristall-Leuchte_DE_CH_DK_BE_NL_OS.indd 1 09.06.20 13:37

- Controleer alstublieft iedere keer voordat u het product aan het stroomnet aansluit, of de stroomkabel en de stekker eventueel beschadigd zijn. Het product mag in geen geval worden gebruikt, zodra u een beschadiging hebt geconstateerd. Er is sprake van gevaar voor elektrische schok.
- De buitenste flexibele stroomkabel van dit product kan niet worden vervangen. Mocht deze stroomkabel beschadigd zijn, dient u het product af te voeren.
- Vermijd per sé het contact van het product met water of andere vloeistoffen.
- Open nooit een van de elektrische delen (bijv. tuimelschakelaar, klemfitting o.i.d.) en steek nooit voorwerpen in de elektrische delen. Bij dergelijke ingrepen bestaat levensgevaar door elektrische schokken.
- Controleer voor de montage, dat de ter beschikking staande spanning overeen komt met de benodigde gebruiksspanning van het product (230–240V~).
- Let er voor iedere reiniging en voor het vervangen van het verlichtingsmiddel erop, dat eerst de stroomverbinding van het product wordt onderbroken.
- Laat het product altijd helemaal afkoelen, voordat u het reinigt of het verlichtingsmiddel vervangt.
- Plaats het product alstublieft uitsluitend op gladde en niet kwetsbare oppervlakken. Hierbij dient u een minimum afstand van 0,5 m ten opzichte van andere voorwerpen te houden.
- Raak de stroomkabel altijd aan de stekker aan en trek niet aan de stroomkabel zelf. Plaats geen zware voorwerpen op de stroomkabel en knik of knoop hem niet.
- Laat het product tijdens het gebruik niet zonder toezicht.

⚠ **GEVAAR VOOR LETSEL!** Controleer direct na het uitpakken elk verlichtingsmiddel op beschadigingen. Gebruik het product niet met een defect verlichtingsmiddel.

- Dek het product niet af met voorwerpen. Een overmatige warmteontwikkeling kan tot brand leiden.
- Laat het product of de verpakking niet onbeheerd liggen. Plastic folie / -zakken, kunststof delen etc. kunnen een gevaarlijk speelgoed vormen voor kinderen.

Ingebruikname (afb. A–C)

Product monteren

- Let erop, dat het product nog van het stroomnet is gescheiden.
- Verwijder de kabelbinder van het opgewikkelde gedeelte van de stroomkabel.
- Draai het verlichtingsmiddel [1] in de klemfitting [2].
- Plaats de kabelhouder [6] op de stroomkabel. Druk de veren [4] van de klemfitting [2] stevig bij elkaar en schuif deze van beneden door de zoutkristal [3].
- Beweeg de stroomkabel door de uitsparing in de voet [7] en fixeer hem, door de kabelhouder [6] in het kleine boorgat te drukken (zie afb. C).

Product in- / uitschakelen

- Steek de stroomstekker [5] in het stopcontact en schakel het product via de tuimelschakelaar [8] aan / uit.

Verlichting vervangen

Opmerking: Het meegeleverde verlichtingsmiddel is een speciale lamp en is uitsluitend bestemd voor het aangegeven gebruik in de verlichte zoutkristal artikelnr. 42004-2 / 43204 (IAN 344858_2004). Gebruik alstublieft ALLEEN speciale verlichtingsmiddelen (zoals inbegrepen in de levering) 15 W tot max. 25 W met fittingtype E14.

- Haal het product van het stroomnet door de stekker [5] eruit te trekken en laat het product afkoelen.
- Trek de klemfitting [2] voorzichtig compleet aan de kunststof ring uit het product. Maak hiervoor ook de kabelhouder [6] uit het boorgat los.
- Draai het defecte verlichtingsmiddel [1] uit de klemfitting [2].
- Draai een nieuw verlichtingsmiddel [1] van hetzelfde type in de klemfitting [2].
- Druk de veren [4] van de klemfitting stevig bij elkaar en schuif deze van beneden door de zoutkristal [3].
- Beweeg de stroomkabel door de uitsparing in de voet [7] en fixeer hem, door de kabelhouder [6] in het kleine boorgat te drukken (zie afb. C).
- Steek de stekker [5] in het stopcontact en schakel het product via de tuimelschakelaar [8] aan.

Onderhoud en reiniging

- Haal het product van het stroomnet door de stekker eruit te trekken en laat het product afkoelen.
- Reinig het product alstublieft slechts met een ietwat vochtig doekje.
- Zout dat langere tijd aan vochtige lucht wordt blootgesteld, begint aan het oppervlak te kristalliseren. Deze zogenaamde ‚uitbloeiingen' kunnen worden voorkomen door het product regelmatig te gebruiken zodat het zoutsteen wordt verwarmd. Eventueel optredende uitbloeiingen kunnen met een vochtige doek van de gladde oppervlakken van het product worden verwijderd. Zorg ervoor dat het product is uitgeschakeld en niet is verbonden met het stroomnet.

Service

Bij vragen of klachten neemt u alstublieft contact met ons op via het beneden genoemde hotline- of servicenummer (vaste telefonie of mobiele telefonie telkens het desbetreffende tarief van uw provider).
+49 (0) 40 675 88 9427

Houd uw IAN-nummer alstublieft ter hand.

IAN 344858_2004

Afvoer

De verpakking en het verpakkingsmateriaal zijn uitsluitend vervaardigd van milieuvriendelijk materiaal. Deze kunnen via de lokale recyclingcontainers worden afgevoerd.

Het symbool van de doorgestreepte afvalbak op wielen betekent dat het product binnen de Europese Unie van het huisafval gescheiden moet worden afgevoerd. Dit geldt voor het product en alle met dit symbool gekenmerkte toebehoren. Gekenmerkte producten mogen niet via het normale huisvuil worden verwijderd maar moeten bij een inzamelpunt voor de recycling van elektrische en elektronische apparaten worden afgegeven. Recycling helpt het verbruik van grondstoffen te verminderen en het milieu te ontzien.

Informatie

Garantie

Op dit product verlenen wij 36 maanden garantie vanaf koopdatum. Het product en zijn onderdelen werden zorgvuldig geproduceerd en aan een nauwkeurige kwaliteitscontrole onderworpen. Binnen de garantieperiode herstellen wij kosteloos alle materiaal- of productiefouten. Mocht u desalniettemin tijdens de garantieperiode een defect constateren, dient u direct via de voorheen genoemde hotline- of servicenummer (vaste telefonie of mobiele telefonie volgens het dienovereenkomstige tarief van uw provider) met opgaaf van het IAN-nummer contact met ons op te nemen. Beschadigingen door ondeskundig gebruik, ondoelmatig gebruik, negeren van de handleiding of ingrepen door niet-geautoriseerde personen zijn van de garantieverlening uitgesloten. Dit geldt eveneens voor aan slijtage onderhevige delen (zoals bijv. verlichtingsmiddelen). Door de garantieservice wordt de garantieperiode noch verlengd noch vernieuwd. Lees alstublieft voor de ingebruikname van dit product zorgvuldig de gebruiksaanwijzing.

Fabrikant

Wagner Life Design GmbH
Von-Bronsart-Straße 14
22885 Barsbüttel
DUITSLAND

CE

List of pictograms used

⚠	Observe the warnings and safety notes!
Hz	Hertz (frequency)
W	Watt (effective power)
V~	Volts (alternating current)
☐	Safety class II
CE	Product meets the applicable European product-specific directives
	This light is suitable only for interior use, in dry and enclosed spaces.
	The product is not intended for use as room lighting.
	Dispose of the packaging and the product in an environmentally friendly manner!

Illuminated Salt Crystal / Illuminated Salt Crystal Planet

Introduction

Congratulations!
You have purchased a high-quality product. Familiarise yourself with the product before using it for the first time. To help you do this, please read the accompanying operating instructions. Only use the product as described and for the indicated purpose. Save these instructions for use. If passing this product on to a third party also include all documents.

Intended use

This product is not for commercial use, only use in dry enclosed places. Since salt crystal extracts moisture from the air the humidity should not exceed 65% and the room temperature should not exceed 25 °C. Should the salt crystal be damp by nature when unpacked, please wipe it dry with a cloth. The product will make the remaining moisture disappear when used. This product is a decoration with harmonic effect lighting. Heating the salt crystal with the included speciality illuminant can help improve the indoor climate.

The product is not intended for use as room lighting. Any use not specified above is considered improper and therefore prohibited.
Please note: This product is not a toy!

Parts description (Fig. A–C)

1. Speciality illuminant
2. Bracket clamp
3. Salt crystal with wooden base
4. Spring (bracket clamp)
5. Mains plug (country-specific)
6. Cable holder
7. Recess (base)
8. Toggle switch

Scope of delivery

1 Salt crystal with bore and wooden base
1 Bracket clamp with mains cable, toggle switch and mains plug (country-specific)
1 Cable holder
1 Speciality illuminant (15 W, E14)
1 Set of instructions for use

Technical Data

Height incl. base:	approx. 16 cm (42004-2) approx. 13 cm (43204)
Salt crystal weight incl. base:	approx. 2.1 kg (42004-2) approx. 1.9 kg (43204)
Cable length:	approx. 110 cm
Operating voltage:	230–240 V~ 50 Hz
Speciality illuminant:	15 W E14
Rated power, maximum:	1 x 25 W
Protection class:	II / ☐
Article No.:	42004-2 / 43204

Safety

Do not use the product for purposes other than specified at the beginning.
Damage due to failure to comply with these operating instructions will invalidate the warranty! We assume no liability for consequential damage! We assume no liability for material damage or personal injury due to improper handling or failure to comply with the safety instructions!

- Please check the product, the mains cable and the mains plug for damage before connecting to the mains. Do not use the product once damages have been discovered. There is a risk of receiving an electric shock.
- The product's flexible external mains cable is not replaceable. If this mains cable is damaged, the product must be disposed of.
- Never let the product come into contact with water or other liquids.
- Never open any of the electrical components (e.g. toggle switch, bracket clamp, etc.) or insert any objects into them. This will pose a risk of fatal injury from electric shock.
- Before assembly, ensure the available mains voltage corresponds to the operating voltage required for the product (230–240V~).
- Ensure that the product is not connected to the mains before cleaning or replacing the bulb.
- Always let the product cool down completely before cleaning it or replacing the bulb.
- Please only place the product on even, hardwearing surfaces. The product should be kept a minimum of 0.5 m from furnishings.
- Always hold the mains cable by the mains plug, do not pull by the cable itself. Do not place heavy objects on the mains cable and do not kink or knot it.
- Never leave the product unattended when in operation.

⚠ **RISK OF INJURY!** Check every illuminant for damage immediately upon unpacking. Do not operate the product with a defective bulb.

- Do not cover the charger with any objects. Excessive heat can result in a fire.
- Do not leave the product or packaging material lying unattended. Plastic film or bags, Styrofoam etc. can become dangerous toys for children.

Start up (Fig. A–C)

Assembling the product

- Ensure the product is still disconnected from the mains.
- Remove the cable tie from the wrapped portion of the cable.
- Screw the light bulb [1] into the clamp bracket [2].
- Put the cable holder [6] over the power cord. Press the springs [4] of the bracket clamp [2] together and slide it into the salt crystal [3] from below.
- Lead the power cord through the recess in the base [7] and secure it by pressing the cable holder [6] in the small hole (see Fig. C).

Switching the product on/off

- Plug the mains plug [5] into the socket and switch the product on/off with the toggle switch [8].

Changing the bulb

Note: The included illuminant is a speciality bulb only to be used in the lighted salt crystal item no. 42004-2 / 43204 (IAN 344858_2004). Please ONLY use specialised light bulbs (like those contained in the delivery contents) between 15 W and max. 25 W with thread type E14.

- Disconnect the product from the mains by unplugging the mains plug [5], and allow the product to cool off.
- Carefully pull he bracket clamp [2] all the way out of the product by the plastic ring. Also remove the cable holder [6] from the hole to do so.
- Unscrew the old light bulb [1] from the bracket clamp [2].
- Screw in a new light bulb [1] of the same kind into the bracket clamp [2].
- Press the springs [4] of the bracket clamp together and slide it into the salt crystal [3] from below.
- Lead the power cord through the recess in the base [7] and secure it by pressing the cable holder [6] in the small hole (see Fig. C).
- Plug the mains plug [5] into the socket and switch the product on with the toggle switch [8].

Maintenance and Cleaning

- Disconnect the product from the mains by unplugging the mains plug, and allow the product to cool off.
- Please only clean the product with a damp cloth.
- Salt, which is exposed to humid air for a longer period of time, begins to crystallise on the surface. These so-called "efflorescences" can be avoided by regular operation of the product and the associated heating of the salt stone. Any efflorescence that may occur can be removed from smooth surfaces on the product with a damp cloth. Be sure that the product is switched off and disconnected from the mains.

Service

For questions or complaints please call our hotline or service number which is given below (Your service provider's rates apply for calls from landlines of mobile phones).

+49 (0) 40 675 88 9427

Please have your IAN number ready.

IAN 344858_2004

Disposal

The package and packaging materials consist entirely of environmentally friendly materials. They can be disposed of at your local recycling facility.

The wheelie bin symbol with the line through means in the European Union, the product must be disposed through separate waste collections. This applies to the product and to all components bearing this symbol. Do not dispose of products bearing this symbol in your normal household waste, but instead they must be taken for recycling to a collection site for electrical and electronic appliances. Recycling helps to reduce the consumption of raw materials and protects the environment.

Information

Warranty

You receive a 36 month warranty on this product, valid from the date of purchase. The product and its components have been carefully produced under strict and exact quality control. Within the warranty period we shall rectify without charge all material and manufacturing defects. In the event of a defect arising during the warranty period, please use the Hotline or service number which was previously given making reference to the IAN-number (Your service provider's rates apply for calls from landlines or mobiles). Damage due to improper handling, improper use, failure to observe the instructions for use or modification by unauthorised persons as well as wear parts (e.g. illuminant) are excluded from warranty. The performance of services under the warranty does not extend or renew the warranty period. Please carefully read the operating instructions for this product before using this device for the first time.

Manufacturer

Wagner Life Design GmbH
Von-Bronsart-Straße 14
22885 Barsbüttel
GERMANY

CE

Legenda zastosowanych piktogramów

⚠	Przestrzegać wskazówek ostrzegawczych i bezpieczeństwa!
Hz	Herc (częstotliwość)
W	Wat (moc czynna)
V~	Wolt (napięcie przemienne)
☐	Klasa ochrony II
CE	Produkt odpowiada specyficznym dla produktu obowiązującym dyrektywom europejskim.
	Produkt przeznaczony jest wyłącznie do użytku w suchych i zamkniętych pomieszczeniach.
	Produkt nie jest przeznaczony do użycia jako oświetlenie pomieszczenia.
	Opakowanie oraz produkt zutylizować zgodnie z zaleceniami dotyczącymi ochrony środowiska naturalnego!

Podświetlany kryształ solny / Podświetlany kryształ solny „Planeta"

Instrukcja

Serdecznie gratulujemy!
Zdecydowali się Państwo na zakup produktu wysokiej jakości. Przed pierwszym uruchomieniem produktu należy się z nim zapoznać. W tym celu należy uważnie przeczytać poniższą instrukcję obsługi. Produkt należy użytkować w opisany sposób i zgodnie z podanym zakresem zastosowania. Niniejszą instrukcję obsługi należy zachować. W przypadku przekazania produktu innej osobie należy dołączyć do niego całą jego dokumentację.

Zastosowanie zgodne z przeznaczeniem

Niniejszy produkt nadaje nadaje się wyłącznie do prywatnego użytku domowego w suchych i zamkniętych pomieszczeniach. Ponieważ kryształy solne absorbują wilgoć z powietrza w pomieszczeniu, wilgotność powietrza nie powinna być wyższa niż 65 %, a temperatura pomieszczenia w miarę możliwości nie przekraczać 25 °C. Jeśli kryształ solny po wypakowaniu będzie z natury trochę wilgotny, należy wytrzeć go do sucha szmatką. Podczas używania produktu pozostała wilgoć zniknie sama. Produkt ten służy jako obiekt dekoracyjny, tworzący harmonijny efekt świetlny. Podgrzewanie kryształu solnego przez dołączoną specjalną żarówkę może przyczynić się do poprawienia klimatu pomieszczenia.

Produkt nie jest przeznaczony do użycia jako oświetlenie pomieszczenia. Każde inne zastosowanie niż wyżej opisane jest niezgodne z przeznaczeniem i dlatego niedopuszczalne.
Proszę pamiętać: produkt nie jest zabawką!

Opis części (rys. A–C)

1. Specjalna żarówka
2. Oprawa zaciskowa
3. Kryształ solny z drewnianą podstawką
4. Sprężyna (oprawa zaciskowa)
5. Wtyczka (zależna od kraju)
6. Uchwyt do przewodu
7. Wgłębienie (podstawa)
8. Przełącznik przechylny

Zawartość

1 kryształ solny z otworem i drewnianą podstawką
1 oprawa zaciskowa z przewodem kablowym, przełącznik przechylny i wtyczka (zależna od kraju)
1 uchwyt na kabel
1 specjalna żarówka (15 W, E14)
1 instrukcja obsługi

Dane techniczne

Wysokość włącznie z podstawką:	ok. 16 cm (42004-2) ok. 13 cm (43204)
Ciężar kryształu solnego włącznie z podstawką:	ok. 2,1 kg (42004-2) ok. 1,9 kg (43204)
Długość kabla:	ok. 110 cm
Napięcie robocze:	230–240 V~ 50 Hz
Specjalna żarówka:	15 W E14
Napięcie znamionowe maksymalne:	1 x 25 W
Klasa ochrony:	II / ☐
Nr artykułu:	42004-2 / 43204

Bezpieczeństwo

Nie należy używać artykułu w sposób niezgodny w wyżej opisanym przeznaczeniem.
W przypadku szkód spowodowanych nieprzestrzeganiem niniejszej instrukcji obsługi wygasa prawo do gwarancji! Za szkody pośrednie producent nie ponosi odpowiedzialności! W przypadku szkód materialnych lub osobowych, które powstały wskutek niewłaściwego obchodzenia się lub nieprzestrzegania wskazówek dotyczących bezpieczeństwa, nie ponosimy żadnej odpowiedzialności!

- Przed każdym podłączeniem do sieci należy sprawdzić produkt, kabel i wtyczkę pod kątem ewentualnych uszkodzeń. W żadnym wypadku nie wolno używać produktu w razie stwierdzenia jakichkolwiek uszkodzeń. Istnieje niebezpieczeństwo porażenia prądem.
- Wymiana zewnętrznego elastycznego kabla sieciowego tego produktu jest niemożliwa. Jeśli kabel ten zostanie uszkodzonym należy zutylizować produkt.
- Bezwzględnie unikać styczności produktu z wodą lub innymi cieczami.
- Nigdy nie otwierać elementów elektrycznych (np. przełącznik przechylny, oprawa zaciskowa itp.) ani nie wkładać do nich jakichkolwiek przedmiotów. Tego rodzaju ingerencje oznaczają zagrożenie życia wskutek porażenia prądem elektrycznym.
- Przed montażem upewnić się, że dostępne napięcie sieciowe jest zgodne z wymaganym napięciem roboczym produktu (230–240 V~).
- Przed każdym czyszczeniem i każdą wymianą żarówki należy pamiętać, aby wcześniej odłączyć produkt od sieci elektrycznej.
- Przed czyszczeniem lub wymianą żarówki należy całkowicie schłodzić produkt.
- Produkt należy stawiać wyłącznie na gładkich i odpornych powierzchniach. Przy tym należy zachować minimalny odstęp 0,5m od innych przedmiotów wyposażenia.
- Kabel sieciowy należy chwytać zawsze za wtyczkę i nie ciągnąć za sam kabel. Nie kłaść ciężkich przedmiotów na kablu ani nie zginać go lub plątać.
- Nie pozostawiać włączonego produktu bez nadzoru.

⚠ **NIEBEZPIECZEŃSTWO OBRAŻEŃ CIAŁA!** Od razu po rozpakowaniu sprawdzić każdą żarówkę pod kątem uszkodzeń. Nie uruchamiać produktu z uszkodzoną żarówką.

- Nie zakrywać produktu przedmiotami. Nadmierne wydzielanie się ciepła może spowodować pożar.
- Nie pozostawiać produktu i opakowania w nieodpowiednich miejscach. Folie / worki plastikowe, elementy z tworzywa sztucznego itp. mogą zostać użyte przez dzieci jako niebezpieczna zabawka.

Uruchomienie (rys. A–C)

Montaż produktu

- Proszę pamiętać, że produkt jest jeszcze odłączony od sieci elektrycznej.
- Zdjąć opaskę kablową z zawiniętej części kabla sieciowego.
- Wkręcić żarówkę [1] w oprawę zaciskową [2].
- Nałożyć uchwyt kabla [6] na kabel sieciowy. Mocno docisnąć sprężyny zaciskowe [4] oprawki zaciskowej [2] i wsunąć ją pod kryształ solny [3].
- Przełożyć kabel przez wgłębienie w podstawie [7] i zamocować go, wciskając uchwyt kabla [6] w mały otwór (patrz rys. C).

Włączanie / Wyłączanie produktu

- Włożyć wtyczkę [5] do gniazdka i włączyć / wyłączyć produkt przełącznikiem przechylnym [8].

Wymiana żarówki

Wskazówka: dołączony element świetlny to specjalna żarówka, która służy wyłącznie do zastosowania w podświetlanym krysztale solnym nr artykułu 42004-2 / 43204 (IAN 344858_2004). Prosimy o stosowanie wyłącznie specjalnej żarówki (takiej jaka jest załączona) 15 W do maks. 25 W z gwintem typu E14.

- Produkt należy odłączyć od sieci elektrycznej, wyciągając wtyczkę [5] i pozostawiając produkt, aby się schłodził.
- Całkowicie wyjąć oprawę zaciskową [2] z produktu, ostrożnie trzymając za pierścień z tworzywa sztucznego. W tym celu należy wyjąć także uchwyt kabla [6] z otworu.
- Wykręcić uszkodzoną żarówkę [1] z oprawy zaciskowej [2].
- Wkręcić nową żarówkę [1] tego samego typu do oprawy zaciskowej [2].
- Mocno docisnąć sprężyny zaciskowe [4] oprawy zaciskowej i wsunąć ją pod kryształ solny [3].
- Przełożyć kabel przez wgłębienie w podstawie [7] i zamocować go, wciskając uchwyt kabla [6] w mały otwór (patrz rys. C).
- Włożyć wtyczkę [5] do gniazdka i włączyć produkt przełącznikiem przechylnym [8].

Konserwacja i czyszczenie

- Produkt należy odłączyć od sieci elektrycznej, wyciągając wtyczkę i pozostawiając produkt, aby się schłodził.
- Produkt należy czyścić wyłącznie lekko nawilżoną szmatką.
- Sól wystawiona przez dłuższy czas na wilgotne powietrze zaczyna krystalizować na powierzchni. Tych tak zwanych wykwitów krystalicznych można unikać poprzez regularne stosowanie produktu i połączonego z tym podgrzewania. Ewentualnie pojawiające się wykwity krystaliczne można łatwo usunąć z gładkich powierzchni na produkcie przy pomocy wilgotnej szmatki. Upewnić się, że produkt jest wyłączony i odłączony od zasilania.

Serwis

W razie pytań lub reklamacji należy wybrać nasz niżej podany numer gorącej linii lub serwisu (z sieci stacjonarnej lub telefonu komórkowego zgodnie z daną obowiązującą taryfą operatora).

+49 (0) 40 675 88 9427

Proszę mieć przygotowany numer IAN.

IAN 344858_2004

Utylizacja

Opakowania i materiał pakunkowy składają się wyłącznie z materiału przyjaznego dla środowiska. Można je usunąć do miejscowych kontenerów na recykling.

Symbol przekreślonego pojemnika na odpady oznacza, że na terytorium Unii Europejskiej musi zostać zutylizowany w specjalnym punkcie. Dotyczy to produktu i wszystkich części wyposażenia oznaczonych tym symbolem. Oznaczonych w ten sposób produktów nie można wyrzucać do odpadów komunalnych, lecz muszą być oddane do punktu zbiórki zużytych urządzeń elektrycznych i elektronicznych do recyklingu. Recykling przyczynia się do zmniejszenia zużycia surowców i zanieczyszczenia środowiska.

Informacje

Gwarancja

W momencie zakupu otrzymują Państwo na ten produkt 36 miesięcy gwarancji. Produkt i jego komponenty wyprodukowano starannie i poddano dokładnej kontroli jakości. W okresie gwarancji usuwamy bezpłatnie wszystkie wady materiałowe lub fabryczne. Jeśli mimo to w okresie gwarancji wystąpią wady, należy zawrócić się na wyżej wymieniony numer gorącej linii lub serwisu (z sieci stacjonarnej lub telefonu komórkowego według danej obowiązującej taryfy operatora) podając numer IAN. Gwarancji nie podlegają uszkodzenia spowodowane przez nieprawidłowe użytkowanie, zastosowanie niezgodne z przeznaczeniem, nieprzestrzeganie instrukcji obsługi lub ingerencję nieautoryzowanych osób, a także części szybko zużywające się (jak np. żarówka). Usługa gwarancyjna nie przedłuża ani nie odnawia okresu gwarancji. Przed uruchomieniem tego produktu należy uważnie przeczytać niniejszą instrukcję obsługi.

Zgodnie z Kodeksem Cywilnym art. 581 §1 wraz z wymianą urządzenia lub ważnej części czas gwarancji rozpoczyna się na nowo.

Producent

Wagner Life Design GmbH
Von-Bronsart-Straße 14
22885 Barsbüttel
NIEMCY

CE

Legenda použitých piktogramů

⚠	Dbejte na výstrahy a řiďte se bezpečnostními pokyny!
Hz	Herz (kmitočet)
W	Watt (činný výkon)
V~	Volt (střídavé napětí)
☐	Ochranná třída II
CE	Výrobek odpovídá specificky platným evropským směrnicím
	Výrobek je vhodný výhradně pro provoz ve vnitřních prostorech, v suchých a uzavřených místnostech.
	Výrobek není určený k osvětlení místností.
	Obal a výrobek zlikvidujte vhodným ekologickým způsobem!

Osvětlený solný krystal / Osvětlený solný krystal „planeta"

Úvod

Srdečně blahopřejeme!
Rozhodli jste se pro vysoce kvalitní výrobek. Před prvním uvedením do provozu se seznamte s výrobkem. Přečtěte si k tomu následující návod k obsluze. Používejte výrobek jen podle popisu a jen v udaných oblastech. Tento návod k obsluze dobře uložte. Při předání výrobku k němu současně připojte i všechny jeho podklady.

Použití ke stanovenému účelu

Tento výrobek je určený jen pro privátní používání v suchých a uzavřených místnostech. Protože nabírají solné krystaly vlhkost ze vzduchu, měla by být vlhkost vzduchu v místnosti maximálně 65% a teplota maximálně 25 °C. Jestliže je solný kámen po rozbalení poněkud vlhký, prosíme, otřete ho hadrem. Při používání pak zbytková vlhkost zmizí. Zahřátím solného krystalu dodaným, speciálním osvětlovacím prostředkem se může zlepšit klima místnosti.

Výrobek není určený k osvětlení místností. Každé jiné použití je použitím k nestanovenému účelu a tím nepřípustné.
Prosíme, vezměte na vědomí: Výrobek není hračka!

Popis dílů (obr. A-C)

1. Speciální osvětlovací prostředek
2. Upínací objímka
3. Solný krystal s dřevěným soklem
4. Pružina (upínací objímka)
5. Zástrčka (specifické pro jednotlivé země)
6. Držák kabelu
7. Vybrání (sockl)
8. Klopný spínač

Obsah dodávky

1 Solný krystal s otvorem a dřevěným soklem
1 Upínací objímka se síťovým kabelem, kolébkovým vypínačem a zástrčkou (specifické pro jednotlivé země)
1 Držák kabelu
1 Speciální osvětlovací prostředek (15 W, E14)
1 Návod k obsluze

Technické údaje

Výška včetně soklu:	cca 16 cm (42004-2) cca 13 cm (43204)
Váha solného krystalu včetně soklu	cca 2,1 kg (42004-2) cca 1,9 kg (43204)
Délka kabelu:	cca 110 cm
Provozní napětí:	230–240 V~ 50 Hz
Speciální osvětlovací prostředek:	15 W, E14
Maximální jmenovitý výkon:	1 x 25 W
Ochranná třída:	II / ☐
Artikl č.:	42004-2 / 43204

Bezpečnost

Artikl se nesmí používat jinak než je na začátku uvedeno. Při škodách způsobených nedodržením tohoto návodu k obsluze zaniká záruka! Za následné škody se neručí! Za věcné nebo osobní škody, způsobené neodborným zacházením nebo nerespektováním bezpečnostních pokynů, se neručí!

- Prosíme, kontrolujte před každým připojením výrobek, kabel a zástrčku, jestli nejsou poškozené. Vadný výrobek se nesmí dále používat. Hrozí nebezpečí zásahu elektrickým proudem.
- Vnější, pružný kabel výrobku nelze vyměnit. Jestliže je přívodní kabel poškozený, musí se výrobek odstranit do odpadu.
- Bezpodmínečně zamezte tomu, aby přístroj přišel do styku s vodou nebo s jinými kapalinami.
- Nikdy neotvírejte žádný z elektrických provozních prostředků (např. klopný vypínač, upínací objímku apod.) ani do nich nestrkejte jakékoli předměty. Takové zásahy znamenají nebezpečí ohrožení života elektrickým proudem.
- Před montáží se ujistěte, že se místní síťové napětí shoduje s provozním napětím výrobku (230–240 V~).
- Dbejte na to, aby byl výrobek před čištěním nebo výměnou osvětlovacího prostředku odpojen od přívodu elektrického proudu.
- Před čištěním nebo výměnou osvětlovacího prostředku nechte výrobek úplně vychladnout.
- Prosíme, stavte výrobek jen hladké a nechoulostivé povrchy. Přitom by se měl dodržet odstup minimálně 0,5 m od předmětů a zařízení bytu.
- Držte síťový kabel za zástrčku, netahejte za kabel. Nestavte na kabel těžké předměty, nelamte a nezauzlujte ho.
- Nenechávejte svítící výrobek bez dohledu.

⚠ **NEBEZPEČÍ ZRANĚNÍ!** Bezprostředně po vybalení přezkoušejte každý svítící prostředek z hlediska poškození. Neprovozujte výrobek s vadným svítícím prostředkem.

- Nezakrývejte výrobek žádnými předměty. Nadměrný vývin tepla může vést ke vzniku požáru.
- Nenechávejte ležet výrobek nebo obalový materiál bez dohledu. Plastové fólie / pytlíky, umělohmotné díly atd. by mohly být pro děti nebezpečnou hračkou.

Uvedení do provozu (obr. A-C)

Montáž produktu

- Dbejte na to, aby byl produkt ještě odpojený od sítě.
- Odstraňte vázání ze smotaného kabelu.
- Našroubujte osvětlovací prostředek [1] do upínací objímky [2].
- Nasaďte držák kabelu [6] přes síťový kabel. Silně stiskněte pružiny [4] upínací objímky [2] a nasuňte ji zespodu do solného krystalu [3].
- Protáhněte síťový kabel vybráním v soklu [7] a zafixujte ho zatlačením držáku kabelu [6] do malého otvoru (viz obr. C).

Zapínání/vypínání produktu

- Zastrčte jeho zástrčku [5] do zásuvky a zapněte produkt pomocí klopného spínače [8].

Výměna svíticího prostředku

Upozornění: Dodaný osvětlovací prostředek je speciální lampa vhodná jen k použití v osvětlované misce ze solného krystalu artikl č. 42004-2 / 43204 (IAN 344858_2004). Prosíme, používejte JEN speciální osvětlovací prostředky (jako v obsahu dodávky) s 15 W až maximálně 25 W a se závitem typu E14.

- Odpojte produkt od přívodu elektrického proudu vytažením zástrčky [5] a nechte ho vychladnout.
- Upínací objímku [2] u umělohmotného kroužku opatrně úplně vytáhněte z produktu. Popřípadě k tomu uvolněte držák kabelu [6] z otvoru.
- Vyšroubujte vadný osvětlovací prostředek [1] z upínací objímky [2].
- Našroubujte nový osvětlovací prostředek [1] stejného typu do upínací objímky [2].
- Silně stiskněte pružiny [4] upínací objímky a nasuňte ji zespodu do solného krystalu [3].
- Protáhněte síťový kabel vybráním v soklu [7] a zafixujte ho zatlačením držáku kabelu [6] do malého otvoru (viz obr. C).
- Zastrčte jeho zástrčku [5] do zásuvky a zapněte produkt pomocí klopného spínače [8].

Údržba a čištění

- Odpojte produkt od přívodu elektrického proudu vytažením zástrčky a nechte ho vychladnout.
- Prosíme, čistěte artikl jen lehce vlhkým hadrem.
- Sůl, která je po delší dobu vystavena vlhkému vzduchu, začíná na povrchu krystalizovat. Tomuto tak zvanému „vykvétání soli" můžete zabránit pravidelným používáním výrobku a s tím spojeným zahříváním solného kamene. Případnou krystalizaci můžete odstranit z hladkého povrchu výrobku vlhkou utěrkou. Zajistěte, aby byl výrobek vypnutý a odpojený od elektrické sítě.

Servis

V případě dalších otázek nebo reklamací volejte naši horkou linku nebo číslo servisu (z pevné telefonní sítě nebo mobilního telefonu za poplatek podle tarifu Vašeho poskytovatele).

+49 (0) 40 675 88 9427

Prosíme, připravte si k tomu Vaše IAN číslo.

IAN 344858_2004

Odstranění do odpadu

Obal a obalový materiál se skládají výhradně z ekologických materiálů. Lze je zlikvidovat v místních kontejnerech na tříděný odpad.

Symbol přeškrtnuté nádoby na odpad na kolečkách znamená, že výrobek musí být v Evropské unii předán-do sběrny tříděného odpadu. Toto platí pro výrobek a pro veškeré příslušenství označené tímto symbolem. Označené výrobky se nesmí odhazovat do domovního odpadu, ale musí se odevzdat ve sběrně pro recyklaci elektrických a elektronických zařízení. Recyklace pomůže zredukovat spotřebu surovin a odlehčit životní prostředí.

Informace

Záruka

Od okamžiku zakoupení dostáváte na výrobek záruku po dobu 36 měsíců. Výrobek byl svědomitě vyroben a podroben přesné kontrole jakosti.
Během záruční doby odstraníme bezplatně všechny vady materiálu a výrobní vady. Jestliže se přesto vyskytnou v záruční době závady, zavolejte nejdříve na naši horkou linku nebo číslo servisu (z pevné telefonní sítě nebo mobilního telefonu za poplatek podle tarifu Vašeho poskytovatele) a v hovoru udejte IAN číslo. Ze záruky vylučeny škody způsobené neodborným zacházením, nerespektováním návodu k obsluze nebo zásahem neautorizovanou osobou, jakož i poškození rychle opotřebitelných dílů (např. svítící prostředky). Záručním výkonem se záruční doba neprodlouží ani neobnoví. Prosíme, přečtěte si před uvedením do provozu důkladně tento návod k obsluze.

Výrobce

Wagner Life Design GmbH
Von-Bronsart-Straße 14
22885 Barsbüttel
NĚMECKO

CE

Legenda použitých piktogramov

⚠	Rešpektujte výstražné a bezpečnostné upozornenia!
Hz	Hertz (frekvencia)
W	Watt (efektívny výkon)
V~	Volt (striedavé napätie)
☐	Trieda ochrany II
CE	Výrobok zodpovedá platným európskym smerniciam špecifickým pre produkt
	Výrobok je vhodný výlučne na prevádzku v interiéri, v suchých a uzavretých priestoroch.
	Produkt nie je určený na používanie ako izbové osvetlenie.
	Obal a výrobok ekologicky zlikvidujte!

Soľná lampa / Soľná lampa

Úvod

Blahoželáme!
Kúpou ste sa rozhodli pre veľmi kvalitný výrobok. Pred prvým uvedením do prevádzky sa oboznámte s výrobkom. Za týmto účelom si pozorne prečítajte nasledujúci návod na obsluhu. Používajte výrobok iba ako je uvedené a v uvedených oblastiach používania. Tento návod na používanie si dobre uschovajte. Ak výrobok odovzdáte tretej osobe, odovzdajte jej s ním i všetky podklady.

Používanie v súlade s určeným účelom

Tento produkt je určený len pre používanie v súkromných domácnostiach v suchých a uzatvorených priestoroch. Keďže soľné kamene čerpajú vlhkosť zo vzduchu v miestnosti, nemala by byť vlhkosť vzduchu vyššia ako 65 % a teplota miestnosti vyššia ako 25 °C. Ak je soľný kameň pri vybalení prirodzene vlhký, utrite ho prosím handričkou. Pri používaní produktu sa zvyšková vlhkosť sama vytratí. Tento produkt je dekoračný objekt s harmonickým efektným osvetlením. Ohriatie soľného kryštáľu prostredníctvom priloženého špeciálneho osvetľovacieho prostriedku môže prispievať k zlepšeniu izbovej klímy.

Produkt nie je určený na používanie ako izbové osvetlenie. Každé iné používanie ako vyššie popísané je v rozpore s určeným účelom a tým neprípustné.
Nezabúdajte prosím: Produkt nie je hračka!

Popis častí (obr. A–C)

1. Špeciálny osvetľovací prostriedok
2. Objímka
3. Soľný kryštáľ s dreveným podstavcom
4. Pružina (objímka)
5. Sieťová zástrčka (špecifický podľa typu krajiny)
6. Držiak kábla
7. Výrez (podstavec)
8. Sklopný spínač

Rozsah dodávky

1 soľný kryštáľ s otvorom a dreveným podstavcom
1 svorková objímka so sieťovým káblom, sklopným spínačom a sieťovou zástrčkou (špecifický podľa typu krajiny)
1 držiak kábla
1 špeciálny osvetľovací prostriedok (15 W, E14)
1 návod na obsluhu

Technické údaje

Výška vrátane podstavca:	cca. 16 cm (42004-2) cca. 13 cm (43204)
Hmotnosť soľného kryštáľu vrátane podstavca:	cca. 2,1 kg (42004-2) cca. 1,9 kg (43204)
Dĺžka kábla:	cca. 110 cm
Prevádzkové napätie:	230–240 V~ 50 Hz
Špeciálny osvetľovací prostriedok:	15 W E14
Menovitý výkon maximálne:	1 x 25 W
Trieda ochrany:	II / ☐
Výrobok č.:	42004-2 / 43204

Bezpečnosť

Výrobok nesmie byť používaný v rozpore s jeho hore popísaným účelom. V prípade škôd, ktoré vzniknú nedodržiavaním tohto návodu na obsluhu, zaniká garančný nárok! Pri následných škodách nepreberá výrobca ručenie! V prípade vecných škôd alebo poranenia osôb, ktoré boli zapríčinené neodbornou manipuláciou alebo nedodržiavaním bezpečnostných pokynov, nepreberá výrobca ručenie!

- Pred každým pripojením do siete prosím skontrolujte produkt, kábel a zástrčku ohľadom prípadných poškodení. Produkt v žiadnom prípade nesmiete používať, ak zistíte poškodenia. Vzniká nebezpečenstvo skrze zásah elektrickým prúdom.
- Vonkajší ohybný kábel tohto produktu nemožno nahradiť. Ak je tento sieťový kábel poškodený, je potrebné výrobok zlikvidovať.
- Bezpodmienečne zabráňte kontaktu produktu s vodou alebo inými tekutinami.
- Nikdy neotvárajte žiadny z elektrických prevádzkových prostriedkov (napr. sklopný spínač, objímku a i.), ani do nich nestrkajte žiadne predmety. Takéto zásahy predstavujú ohrozenie života v dôsledku zásahu elektrickým prúdom.
- Pred montážou sa uistite, že sa prítomné sieťové napätie zhoduje s potrebným prevádzkovým napätím výrobku (230–240 V~).
- Pred každým čistením a výmenou osvetľovacieho prostriedku dbajte na to, aby bol produkt odpojený od elektrickej siete.
- Pred čistením produktu alebo výmenou osvetľovacieho prostriedku nechajte produkt úplne vychladnúť.
- Produkt prosím umiestnite iba na hladkých a necitlivých povrchoch. Je pritom potrebné dodržať minimálny odstup 0,5 m od ostatných objektov.
- Sieťový kábel uchopujte iba za zástrčku a neťahajte za samotný sieťový kábel. Neumiestňujte ťažké predmety na sieťový kábel a nezalamujte alebo nezauzľujte ho.
- Svietidlo nenechávajte počas prevádzky bez dozoru.

⚠ **NEBEZPEČENSTVO PORANENIA!** Bezprostredne po vybalení prekontrolujte každý osvetľovací prostriedok ohľadom prípadných poškodení. Produkt nikdy neprevádzkujte s chybným osvetľovacím prostriedkom.

- Neprikrývajte produkt predmetmi. Nadmerná tvorba tepla môže viesť k vzniku požiaru.
- Produkt alebo obalový materiál nenechávajte voľne ležať bez povšimnutia. Plastové fólie/plastové vrecúška, umelohmotné diely atď. by sa mohli stať nebezpečnou hračkou pre deti.

Uvedenie do prevádzky (Obr. A–C)

Montáž produktu

- Myslite na to, že produkt je ešte odpojený od zdroja prúdu.
- Odstráňte káblový viazač z navinutej časti sieťového kábla.
- Osvetľovací prostriedok [1] priskrutkujte do objímky [2].
- Zasuňte držiak kábla [6] ponad sieťový kábel. Silno stlačte pružiny [4] objímky [2] a zasuňte ich zdola do soľného kryštáľu [3].
- Preveďte sieťový kábel cez výrez v podstavci [7] a upevnite ho tak, že zatlačíte držiak kábla [6] do malého navŕtaného otvoru (pozri obr. C).

Zapnutie/Vypnutie produktu

- Zasuňte sieťovú zástrčku [5] do zásuvky a za-/vypnite produkt pomocou sklopného spínača [8].

Výmena osvetľovacieho prostriedku

Poznámka: Dodaný osvetľovací prostriedok je špeciálna lampa a slúži výhradne na používanie v osvetlenom soľnom kryštáli výrobok č. 42004-2 / 43204 (IAN 344858_2004). Používajte prosím IBA špeciálny osvetľovací prostriedok (ako je obsiahnuté v dodávke) 15 W do max. 25 W so závitom typu E14.

- Odpojte produkt z prúdovej siete tak, že sieťovú zástrčku [5] vytiahnete a nechajte produkt vychladnúť.
- Opatrne stiahnite objímku [2] na plastovom krúžku úplne dole z produktu. Za týmto účelom uvoľnite držiak lampy [6] z navŕtaného otvoru.
- Odšróbujte defektný osvetľovací prostriedok [1] z objímky [2].
- Nový osvetľovací prostriedok [1] rovnakého typu zašróbujte do objímky [2].
- Silno stlačte pružiny [4] objímky a zasuňte ich zdola do soľného kryštáľu [3].
- Preveďte sieťový kábel cez výrez v podstavci [7] a upevnite ho tak, že zatlačíte držiak kábla [6] do malého navŕtaného otvoru (pozri obr. C).
- Zasuňte sieťovú zástrčku [5] do zásuvky a zapnite produkt pomocou sklopného spínača [8].

Údržba a čistenie

- Odpojte produkt z prúdovej siete tak, že sieťovú zástrčku vytiahnete a nechajte produkt vychladnúť.
- Produkt čistite iba jemne vlhkou handričkou prosím.
- Soľ, ktorá je dlhodobo vystavená vlhkému vzduchu, začína na povrchu kryštalizovať. Tomuto takzvanému „výkvetu" je možné zabrániť pravidelnou prevádzkou produktu a s tým spojeným zahrievaním soľného kameňa. Prípadné výkvety môžu byť z hladkých povrchov výrobku odstránené vlhkou handričkou. Zabezpečte, aby bol výrobok vypnutý a odpojený od prúdovej siete.

Servis

V prípade otázok alebo reklamácie prosím zavolajte na naše dole uvedené hotline-číslo alebo servisné číslo (z pevnej linky alebo mobilného telefónu za príslušný tarif Vášho operátora).

+49 (0) 40 675 88 9427

Majte pripravené Vaše IAN-číslo.

IAN 344858_2004

Likvidácia

Obal a obalový materiál pozostávajú výlučne z ekologických materiálov. Možno ich zlikvidovať v miestnych recyklačných nádobách.

Symbol prečiarknutej odpadovej nádoby na kolieskach znamená, že v Európskej únii tento výrobok podlieha separovanému zberu odpadu. Platí to pre výrobok a pre všetky súčasti príslušenstva označené týmto symbolom. Označené výrobky sa nesmú likvidovať spoločne s domovým odpadom, ale musia byť odovzdané na miestach určených pre recykláciu elektrických a elektronických prístrojov. Recyklácia pomáha znížiť spotrebu surovín a chrániť životné prostredie.

Informácie

Záruka

Na tento produkt poskytujeme záruku 36 mesiacov od dátumu kúpy. Produkt a jeho komponenty boli starostlivo vyrobené a podrobené dôkladnej kontrole kvality. Vrámci záručnej doby bezplatne opravíme všetky chyby materiálu a výrobné chyby. Ak sa počas záručnej doby predsalen vyskytnú nedostatky, obráťte sa prosím na vyššie uvedenú hotline alebo servisné číslo (z pevnej linky alebo mobilu za príslušný tarif Vášho operátora) a zadajte IAN-číslo. Zo záruky sú vylúčené škody spôsobené neodbornou manipuláciou, používaním v nesúlade s určeným účelom, nedodržaním návodu na obsluhu alebo zásahom neautorizovanej osoby, ako aj diely podliehajúce opotrebovaniu (napr. osvetľovacie prostriedky). Poskytnutím záruky sa záručná doba nepredlžuje ani neobnovuje. Pred uvedením tohto produktu do prevádzky si prosím dôkladne prečítajte tento návod na používanie.

Výrobca

Wagner Life Design GmbH
Von-Bronsart-Straße 14
22885 Barsbüttel
NEMECKO

CE

PDF ONLINE
www.lidl-service.com

RECYCLED
Papier aus Recyclingmaterial
Paper made from recycled material
FSC® C113198

Wagner Life Design GmbH
Von-Bronsart-Straße 14
22885 Barsbüttel
GERMANY

Versionsnr.: 01 / 06 / 2020

Stand der Informationen · Version des informations
Versione delle informazioni · Tilstand af information
Stand van de informatie · Last Information Update
Stan informacji · Stav informací · Stav informácií:
06 / 2020 · Ident.-No.: 062020DE/CH/DK/BE/NL/OS

344858_2004_Salzkristall-Leuchte_DE_CH_DK_BE_NL_OS.indd 2 09.06.20 13:37