OWIM GmbH & Co. KG
Stiftsbergstraße 1
74167 Neckarsulm
GERMANY

Model No.: HG10715
Version: 11/2023

PDF ONLINE
www.lidl-service.com

IAN 434246_2304

4

PARKSIDE®

DIGITAL ANGLE FINDER

GB

DIGITAL ANGLE FINDER

Operation and safety notes

HU

DIGITÁLIS SZÖGMÉRŐ

Kezelési és biztonsági utalások

SI

DIGITALNI KOTOMER

Navodila za upravljanje in varnostna opozorila

CZ

DIGITÁLNÍ ÚHLOMĚR

Pokyny pro obsluhu a bezpečnostní pokyny

SK

DIGITÁLNY UHLOMER

Pokyny pre obsluhu a bezpečnostné pokyny

DE AT CH

DIGITALER WINKELMESSER

Bedienungs- und Sicherheitshinweise

IAN 434246_2304

HU SI

CZ SK

GB	Operation and safety notes	Oldal	5
HU	Kezelési és biztonsági utalások	Oldal	17
SI	Navodila za upravljanje in varnostna opozorila	Stran	30
CZ	Pokyny pro obsluhu a bezpečnostní pokyny	Strana	46
SK	Pokyny pre obsluhu a bezpečnostné pokyny	Strana	59
DE/AT/CH	Bedienungs- und Sicherheitshinweise	Seite	72

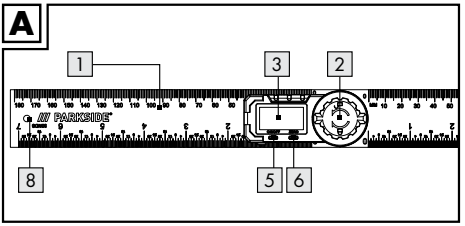
A
1
3
2
PARKSIDE
8
5
6

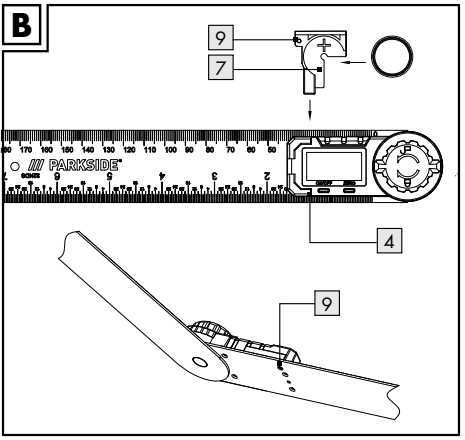
B
9
7
PARKSIDE
4
9

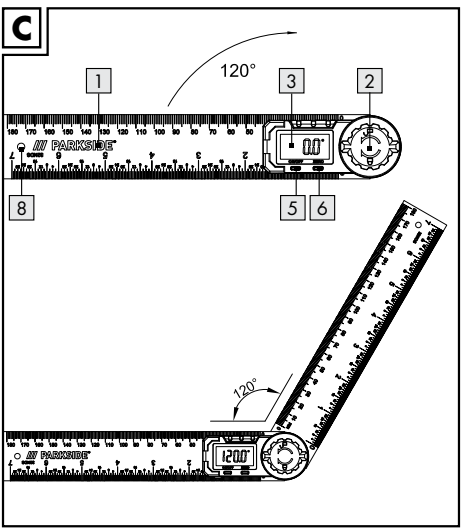
C
120°
1
3
2
PARKSIDE
8
5
6
120°
PARKSIDE

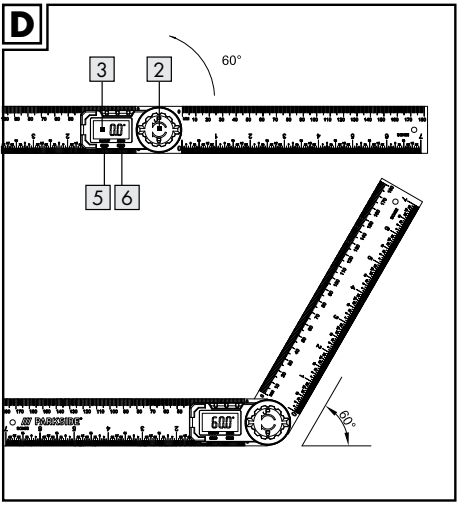
D
3
2
60°
5
6
0.0°
60.0°
60°
PARKSIDE

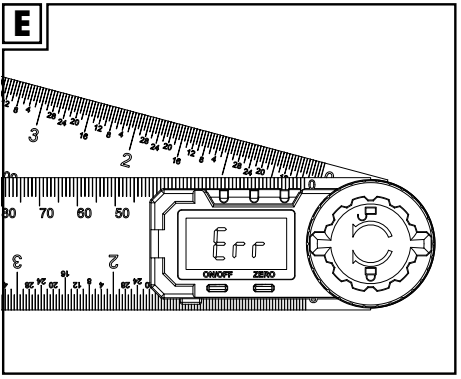
E
Err
ON/OFF
ZERO

List of pictograms used ..... Page 6
Introduction ..... Page 6
Intended use ..... Page 6
Scope of delivery ..... Page 6
Description of parts ..... Page 6
Technical data ..... Page 7
Safety instructions ..... Page 7
Safety instructions for batteries / rechargeable batteries ..... Page 9
Before start of operation ..... Page 11
Insert / replace battery ..... Page 11
Starting up the device ..... Page 12
Using the digital angle finder ..... Page 12
Troubleshooting ..... Page 12
Cleaning and maintenance ..... Page 13
Disposal ..... Page 14
Warranty ..... Page 15
Warranty claim procedure ..... Page 16
Service ..... Page 16

List of pictograms used	
	Direct current / voltage
	Battery (Button cell) included
	CE mark indicates conformity with relevant EU directives applicable for this product.

DIGITAL ANGLE FINDER

Introduction

We congratulate you on the purchase of your new product. You have chosen a high quality product. Familiarise yourself with the product before using it for the first time. In addition, please carefully refer to the operating instructions and the safety advice below. Only use the product as instructed and only for the indicated field of application. Keep these instructions in a safe place. If you pass the product on to anyone else, please ensure that you also pass on all the documentation with it.

Intended use

This product is suitable for measuring length and angles. The product is intended for personal use only. Not for commercial use.

Scope of delivery

1 x Digital angle finder
1 x Battery
1 x Storage box
1 x Instruction for use

Description of parts

1 Rulers
2 Locking knob
3 LCD display
4 Battery compartment button
5 ON / OFF button
6 ZERO button
7 Battery receptacle
8 Hanging hole

9 Black fixed screw

Technical data

Measurement unit:	degrees (°)
Measuring range:	0 to 360°
Resolution:	0.1°
Angle scaling accuracy:	± 0.3°
Measuring system:	Liner capacitive measuring system
Display:	LCD display
Operating temperature:	+5 °C to +40 °C
Influence of humidity:	within a range from 0 % to 80 % relative humidity irrelevant
Battery:	3 V ⎓ CR2032 (included)

Safety instructions

BEFORE USING THIS DEVICE, PLEASE READ THE DIRECTIONS FOR USE! PLEASE KEEP THE DIRECTIONS FOR USE IN A SAFE PLACE!

⚠ **CAUTION! Beware of sharp edges.**

⚠ **CAUTION! RISK OF INJURY!**

-
  KEEP THE PRODUCT OUT OF THE REACH OF CHILDREN. THIS PRODUCT IS NOT A TOY!
  This product should never be used by children unsupervised.

⚠ **DANGER TO LIFE AND RISK OF ACCIDENT FOR TODDLERS AND CHILDREN! Never leave children alone and unsupervised with the packaging material.**

- There is a risk of suffocation from the packaging material. Children often underestimate risks. Always keep children away from the product.

⚠ **DANGER TO LIFE! Batteries could be swallowed and pose a lethal hazard. Consult a doctor immediately if anyone swallows a battery.**

- This product can be used by children aged from 8 years and above and persons with reduced physical, sensory or mental capabilities or lack of experience and knowledge if they have been given supervision or instruction concerning use of the product in a safe way and understand the hazards involved.
  Children shall not play with the product.
  Cleaning and user maintenance shall not be made by children

without supervision.

- Never expose the product to high temperatures, water or moisture as this may damage the product.
- Do not put the product under tension.
  - Keep the product away from electrically charged pins.
  - Keep the product away from parts that are under electrical voltage.

  Risk of damage to the product's built-in chip.
- Keep the product clean and dry. Fluids could damage the product.

Safety instructions for batteries / rechargeable batteries

- **DANGER TO LIFE!** Keep batteries / rechargeable batteries out of reach of children. If accidentally swallowed seek immediate medical attention.
- **DANGER OF EXPLOSION!** Never recharge non-rechargeable batteries. Do not short-circuit batteries / rechargeable batteries and / or open them. Overheating, fire or bursting can be the result.

- Never throw batteries / rechargeable batteries into fire or water.
- Do not exert mechanical loads to batteries / rechargeable batteries.

Risk of battery leakage

- Avoid extreme environmental conditions and temperatures, which could affect batteries / rechargeable batteries, e.g. radiators / direct sunlight.
- Avoid contact with the skin, eyes and mucous membranes. In the event of contact with battery acid, thoroughly flush the affected area with plenty of clean water and seek immediate medical attention.
- **WEAR PROTECTIVE GLOVES!** Leaked or damaged batteries / rechargeable batteries can cause burns on contact with the skin. Wear suitable protective gloves at all times if such an event occurs.
- In the event of a battery leak, immediately remove it from the product to prevent damage.
- Remove the batteries/ rechargeable batteries if the product will not be used for a longer period.

Risk of damage of the product

- Only use the specified type of battery / rechargeable battery!
- When inserting ensure the correct polarity! This is shown inside the battery compartment!
- Clean the contacts on the battery and in the battery compartment before inserting!
- Remove exhausted batteries / rechargeable batteries from the product immediately.

Before start of operation

Insert / replace battery

Tip: Low voltage symbol showing in the LCD display 3 indicates a discharged / flat battery.

Tip: When changing the battery, the LCD display 3 may experience faults. Remove the battery and insert it again.

- Loosen the black screw 9 with screwdriver (not included).
- Push the battery compartment button 4 . Then, pull out the battery receptacle 7 (see Fig. B).
- Remove the old battery.
- Insert battery receptacle containing the new battery into the battery compartment and ensure correct polarity (+ and –). Make sure that the plus terminal points outwards.
- Push the battery receptacle 7 fully in (see Fig. B).
- Tighten the black screw 9 with screwdriver (not included).

Starting up the device

Using the digital angle finder

- Press the ON / OFF button 5 to switch the LCD display 3 on.
- Loosen the locking knob 2 by turning it anti-clockwise.
- 🔓 = Direction of loosing the locking knob 2.
- Put the digital angle finder on a flat surface. Make sure both rulers 1 are aligned with the surface (see Fig. C). Then, press ZERO button 6 to set data to zero.
- Rotate the ruler to measure the angle.
  Note: The locking knob 2 can be tightened by turning it clockwise, so as to hold a desired measured angle.
- 🔒 = Direction of tightening the locking knob 2.
- You may also open the 2 rulers 180° straight aligned with the surface (see Fig. D), and then press ZERO button 6 to set zero. Rotate the ruler to measure the angle.

Tip: The display will show "Err", if the digital angle finder has been turned over 360° (see Fig. E). Turn back the digital angle finder to the original starting point and measure again.

Tip: The LCD display 3 will also automatically switch on while rotating the ruler 1.

Tip: The LCD display 3 automatically switches itself off after approx. 5 minutes to 6 minutes.

Troubleshooting

The product contains sensitive electronic components. That is why it experiences interference when in close proximity to radio transmission devices. If any indication errors appear in the display, remove such devices out of the proximity of the product.

Electrostatic discharge could result in malfunctions.

- When such malfunctions occur, remove the battery for a short while and re-insert.

Failure	Cause	Solution
Low voltage symbol shown on LCD display 3.	The battery voltage is lower than 2.5 V.	Replace the battery in line with the chapter “Insert / replace battery”.
The LCD display 3 does not continue to count.	Faulty wiring or circuit	Remove battery and re-insert after 30 seconds.
Nothing is displayed on the LCD display 3	1. LCD display is switched off. 2. Battery is the wrong way round or the battery contact is poor. 3. The battery voltage is lower than 2 V.	1. Switch the LCD display on by pressing the ON / OFF key 5. 2. Remove the battery and insert / replace it in line with the terminals and the chapter “Insert / replace battery” so that it touches all contacts. 3. Replace the battery in line with the chapter “Insert / replace battery”.

Cleaning and maintenance

- Clean the digital angle finder before and after using it with a dry cloth; never use petrol, solvents or cleaning agents.

- Do not immerse the digital angle finder into water. Liquids can damage the digital angle finder.
- Always switch the LCD display 3 off when not using the digital angle finder. This will extend the life of the battery.

Hint – After use or cleaning:
- Store the product in its storage case or
- Hang the product on a suitable hook using the hanging hole 8.

● Disposal

The packaging is made entirely of recyclable materials, which you may dispose of at local recycling facilities.

Observe the marking of the packaging materials for waste separation, which are marked with abbreviations (a) and numbers (b) with following meaning: 1–7: plastics / 20–22: paper and fibreboard / 80–98: composite materials.

Contact your local refuse disposal authority for more details of how to dispose of your worn-out product.

To help protect the environment, please dispose of the product properly when it has reached the end of its useful life and not in the household waste. Information on collection points and their opening hours can be obtained from your local authority.

Faulty or used batteries / rechargeable batteries must be recycled in accordance with Directive 2006/66/EC and its amendments. Please return the batteries / rechargeable batteries and / or the product to the available collection points.

Environmental damage through incorrect disposal of the batteries / rechargeable batteries!

Batteries / rechargeable batteries may not be disposed of with the usual domestic waste. They

may contain toxic heavy metals and are subject to hazardous waste treatment rules and regulations. The chemical symbols for heavy metals are as follows: Cd = cadmium, Hg = mercury, Pb = lead. That is why you should dispose of used batteries / rechargeable batteries at a local collection point.

● Warranty

The product has been manufactured to strict quality guidelines and meticulously examined before delivery. In the event of material or manufacturing defects you have legal rights against the retailer of this product. Your legal rights are not limited in any way by our warranty detailed below.

The warranty for this product is 3 years from the date of purchase. The warranty period begins on the date of purchase. Keep the original sales receipt in a safe location as this document is required as proof of purchase.

Any damage or defects already present at the time of purchase must be reported without delay after unpacking the product.

Should the product show any fault in materials or manufacture within 3 years from the date of purchase, we will repair or replace it – at our choice – free of charge to you. The warranty period is not extended as a result of a claim being granted. This also applies to replaced and repaired parts.

This warranty becomes void if the product has been damaged, or used or maintained improperly.

The warranty covers material or manufacturing defects. This warranty does not cover product parts subject to normal wear and tear, thus considered consumables (e.g. batteries, rechargeable batteries, tubes, cartridges), nor damage to fragile parts, e.g. switches or glass parts.

Warranty claim procedure

To ensure quick processing of your claim, observe the following instructions:

Make sure to have the original sales receipt and the item number (IAN 434246_2304) available as proof of purchase.

You can find the item number on the rating plate, an engraving on the product, on the front page of the instruction manual (bottom left), or as a sticker on the rear or bottom of the product.

If functional or other defects occur, contact the service department listed below either by telephone or by e-mail.

Once the product has been recorded as defective you can return it free of charge to the service address that will be provided to you. Ensure to enclose the proof of purchase (sales receipt) and a short, written description outlining the details of the defect and when it occurred.

Service

GB **Service Great Britain**
Tel.: 08000569216
E-Mail: owim@lidl.co.uk

CE

A felhasznált piktogramok listája .. Oldal 18
Bevezető ..... Oldal 18
Rendeltetésszerű használat..... Oldal 18
Csomagolás tartalma..... Oldal 18
Termékleírás ..... Oldal 19
Műszaki adatok..... Oldal 19
Biztonsági figyelmeztetések ..... Oldal 19
Biztonsági utasítások elemekhez / kkumulátorokhoz ..... Oldal 22
Üzembehelyezés előtt..... Oldal 24
Elem behelyezése / cseréje..... Oldal 24
Üzembehelyezés ..... Oldal 24
A digitális szögmérő használata ..... Oldal 24
Hiba megszüntetése ..... Oldal 25
Karbantartás és tisztítás ..... Oldal 26
Mentesítés ..... Oldal 27
Garancia ..... Oldal 28
Garanciális ügyek lebonyolítása..... Oldal 29
Szerviz ..... Oldal 29

A felhasznált piktogramok listája	
⎓	Egyenáram / -feszültség
	Elem (gombelem) mellékelve
CE	A CE-jelzés a termékre vonatkozó releváns EU-irányelvek betartását jelöli.

DIGITÁLIS SZÖGMÉRŐ

Bevezető

Gratulálunk új termékének vásárlása alkalmából. Ezzel a döntésével vállalatunk értékes terméke mellett döntött. A használati utasítás ezen termék része. A biztonságra, a használatára és a megsemmisítésre vonatkozó fontos tudnivalókat tartalmazza. A termék használata előtt ismerje meg az összes használati és biztonsági tudnivalót. A terméket csak a leírtak szerint és a megadott felhasználási területeken alkalmazza. A termék harmadik személy számára való továbbadása esetén kézbesítse vele annak a teljes dokumentációját is.

Rendeltetésszerű használat

Csak személyes felhasználásra.
Nem ipari célra készült.

Csomagolás tartalma

1 x Digitális szögmérő
1 x Elem
1 x Tárolódoboz
1 x Használati útmutató

Termékleírás

1 Vonalzók
2 Rögzítő gomb
3 LCD kijelző
4 Elemtartó rekesz gombja
5 BE- / KI-kapcsoló gomb (ON / OFF)
6 ZERO nullázó gomb
7 Elemtartó
8 Felfüggesztő lyuk
9 Fekete rögzített csavar

Műszaki adatok

Hosszúság mértékegysége:	fok (°)
Mérési tartomány:	0 – 360°
Felosztás:	0,1°
Mérési pontosság:	± 0,3°
Mérési rendszer:	líneáris, kapcsolatmentes CAP-mérési rendszer
Kijelző:	LCD-kijelző
Üzemi hőmérséklet:	+ 5 °C – + 40 °C
Páratartalom hatása:	0 % – 80 % között relatív páratartalom jelentéktelen
Elem:	3 V ⎓ CR2032 (csomagolás tartalmazza)

⚠ Biztonsági figyelmeztetések

HAZNÁLAT ELŐTT KÉRJÜK OLVASSA EL A HASZNÁLATI ÚTMUTATÓT!
KÉRJÜK GONDOSAN ŐRIZZE MEG A HASZNÁLATI ÚTMUTATÓT!

⚠ VIGYÁZAT! Legyen óvatos az éles szélekkel.

⚠ **VIGYÁZAT! SÉRÜLÉSVESZÉLY!**

- **A TERMÉK NEM VALÓ GYERMEKEK KEZÉBE. EZ A TERMÉK NEM JÁTÉK!** Ezt a terméket gyermekek felügyelet nélkül nem használhatják.

⚠ **ÉLET- ÉS BALESETVESZÉLY KISGYERMEKEK ÉS GYERMEKEK SZÁMÁRA! Soha ne hagyjon gyermekeket a csomagolóanyagokkal felügyelet nélkül.**

- A csomagolóanyag fulladásveszélyt jelent! A gyermekek gyakran alábecsülik a veszélyt. Tartsa távol a gyermekeket a terméktől.

⚠ **ÉLETVESZÉLY! Az elemek lenyelhetőek, ez életveszélyes lehet. Az elem lenyelése esetén forduljon azonnal orvoshoz!**

- A készüléket 8 éves kor feletti gyermekek, valamint korlátozott fizikai, érzékszervi vagy szellemi képességgel élő vagy nem megfelelő tapasztalattal és tudással rendelkező személyek csak felügyelet mellett, illetve a készülék biztonságos használatára vonatkozó felvilágosítás és a lehetséges veszélyek megértése után használhatják.

  A gyermekek nem játszhatnak a készülékkel.

  A tisztítást és az ápolást gyermekek felügyelet nélkül nem végezhetik.
- Soha ne tegye ki a terméket magas hőmérsékletnek vagy nedvességnek, mert ez a termék károsodásához vezethet.
- A terméket ne helyezze feszültség alá.
  - Tartsa a terméket elektromosan töltött ceruzáktól/tűktől távol.
  - Tartsa a terméket elektromos feszültség alatt lévő alkatrészektől távol.

  A termékbe épített chipek sérülhetnek.
- Tartsa a terméket tisztán és szárazon. A folyadékok kárt tehetnek a termékben.

Biztonsági utasítások elemekhez / kkumulátorokhoz

- **ÉLETVESZÉLY! Az elemeket/ akkumulátorokat tartsa távol a gyermekektől. Egy véletlen lenyelés esetén azonnal keressen fel egy orvost.**
- **ROBBANÁSVESZÉLY! Soha ne próbálja feltölteni a nem újratölthető elemeket.** Ne zárja rövidre az elemeket / akkumulátorokat / vagy ne nyissa fel őket. Túlhevülés, tűz vagy szétrobbanás lehet a következményes.
- Soha ne dobja tűzbe vagy vízbe az elemeket / akkumulátorokat.
- Az elemeket / akkumulátorokat ne tegye ki mechanikai terhelésnek.

Elemszivárgás veszélye

- Kerülje a szélsőséges körülményeket és hőmérsékleteket, amelyek károsíthatják az elemeket / akkumulátorokat, pl. fűtőtestek / közvetlen napfény.
- Kerülje a bőrrel, szemmel és a nyálkahártyával történő érintkezést. Ha elemsavval érintkezik, alaposan mossa ki az érintett területet bőséges tiszta vízzel, és azonnal forduljon orvoshoz.
- **VISELJEN VÉDŐKESZTYŰT!** A szivárgó vagy megsérült elemek / akkumulátorok bőrrel történő érintkezés esetén égési sebeket okozhatnak. Ezért ilyenkor viseljen megfelelő védőkesztyűt.
- Elemszivárgás esetén, azonnal távolítsa el az elemet a termékből, a károsodás megelőzésére.
- Távolítsa el az elemeket / akkumulátorokat, ha a terméket hosszabb ideig nem használja.

A termék károsodásának veszélye

- Csak előírt típusú elemet / akkumulátort használjon!

- Behelyezéskor ellenőrizze a megfelelő polaritást! Ez fel van tüntetve az elemtartó rekesz belsejében!
- Behelyezés előtt tisztítsa meg az elem érintkezőit és az elemtartó rekeszben lévő érintkezőket is!
- A lemerült elemeket / akkumulátorokat azonnal távolítsa el a termékből.

Üzembehelyezés előtt

Elem behelyezése / cseréje

Figyelem: Akkor jelenik meg az alacsony feszültségi szimbólum az LCD kijelzőn 3, ha az elem lemerült/üres.

Figyelem: Az elem cseréje után megtörténhet, hogy az LCD
kijelző 3 működése nem megfelelő. Vegye ki az elemet és tegye vissza újra.

- Csavarhúzóval lazítsa meg a fekete csavart 9 (nem tartozék).
- Nyomja meg az elemtartó rekesz gombját 4, és majd húzza ki az elemtartót 7 (lásd a B ábrát).
- Vegye ki a régi elemet.
- Illessze be az elemtartót az új elemmell az elemtartó rekeszbe és tartsa be a helyes polaritást (+ és –). Bizonyosodjon meg, hogy a plusz kapocs kifele mutat.
- Teljesen tolja be az elemtartót 7 (lásd a B ábrát).
- Csavarhúzóval húzza meg a fekete csavart 9 (nem tartozék).

Üzembehelyezés

A digitális szögmérő használata

- Nyomja meg az ON/OFF ki-be kapcsoló gombot 5 az LCD kijelző 3 bekapcsolására.

- Oldja ki a rögzítő gombot 2 elfordítván az óramutató járásával ellentétes irányba.
- 🔓 = Forgási irány az állítógomb 2 kilazításához.
- Tegye a digitális szögmérőt egy sima felületre. Ügyeljen arra, hogy a két vonalzószár 1 a felülethez illeszkedjen (lásd C ábra). Ezután az adatok lenullázásához nyomja meg a ZERO 6 gombot.
- Fordítsa el a vonalzót, hogy megmérje a szöget. **Megjegyzés:** Meghúzható a rögzítő gomb 2, ha az óramutató járásával megegyező irányba fordítja, hogy egy bizonyos mérési szöget elérjen.
- 🔒 = Forgási irány az állítógomb 2 megszorításához.
- Kinyithatja a 2 vonalzót 180° fokban egy vonalban a felülettel (lásd a D ábrát), majd nyomja meg a ZERO nullázó gombot 6, hogy lenullázza. Fordítsa el a vonalzót, hogy megmérje a szöget.

Figyelem: Ha a digitális szögmérőt 360°-nál tovább fordította, a kijelzőn az „Err" felirat jelenik meg (lásd E ábra). Forgassa vissza a digitális szögmérőt a kiinduló helyzetébe és végezze el a mérést újból.

Figyelem: Az LCD kijelző 3 a vonalzó 1 elfordításakor is automatikusan bekapcsol.

Figyelem: Az LCD kijelző 3 automatikusan kikapcsol kb. 5 és 6 perc után.

● Hiba megszüntetése

A készülék érzékeny elektromos alkatrészeket tartalmaz. Ezáltal lehetséges, hogy a közelében található rádióhullámmal működő készülékek zavarják. Ha hibaüzenetek jelennek meg a kijelzőn, a zavaró berendezéseket távolítsa el a digitális szögmérő közeléből.

Elektrosztatikus kisülések működési zavarokhoz vezethetnek.

- Ilyen működési zavarok esetén távolítsa el rövid időre az elemet, majd ismét helyezze vissza.

Hiba	Ok	Segítség
Alacsony feszültségi szimbólum jelenik meg az LCD kijelzőn 3.	Az elem feszültsége 2,5 V alatt van.	Cserélje ki az elemet az „Elem behelyezése / cseréje" fejezetben leírtak szerint.
Az LCD-kijelző 3 nem számol tovább.	Hibás kapcsolás	Vegye ki az elemet majd 30 másodperc után helyezze vissza.
Nincsen jel az LCD-kijelzőn 3	1. Az LCD-kijelző ki van kapcsolva. 2. Az elem nem megfelelően érintkezik vagy rosszul van behelyezve. 3. Az elem feszültsége 2 V alatt van.	1. Kapcsolja be az LCD-kijelzőt, a BE/KI gomb 5 megnyomásával. 2. Távolítsa el az elemet, majd helyezze be a polaritás és az „Elem behelyezése / cseréje" fejezet figyelembevételével úgy, hogy az minden érintkezővel érintkezzen. 3. Cserélje ki az elemet az „Elem behelyezése / cseréje" fejezet szerint.

Karbantartás és tisztítás

- A digitális szögmérőt tisztítsa meg egy száraz ruhával a használat előtt és után is. Soha ne használjon benzint, oldószereket vagy más tisztítószereket.
- Ne merítse a digitális szögmérőt vízbe. A folyadékok kárt tehetnek a digitális szögmérőben.

- Ha a digitális szögmérőt nem használja, mindig kapcsolja ki az LCD-kijelzőt 3, így megnövelheti az elem élettartamát.

Tanács használat – Illetve tisztítás után:
- A terméket tárolja a tárolódobozban vagy
- Akassza fel a terméket egy megfelelő kampóra az akasztónyílásánál 8 felfüggesztve.

● Mentesítés

A csomagolás környezetbarát anyagokból készült, amelyeket a helyi újrahasznosító helyeken adhat le ártalmatlanítás céljából.

A hulladék elkülönítéséhez vegye figyelembe a csomagolóanyagon található jelzéseket. Ezek rövidítéseket (a) és számokat (b) tartalmaznak a következő jelentéssel: 1–7: műanyagok / 20–22: papír és karton / 80–98: kötőanyagok.

A kiszolgált termék megsemmisítési lehetőségeiről lakóhelye illetékes önkormányzatánál tájékozódhat.

A környezete érdekében, ne dobja a kiszolgált terméket a háztartási szemétbe, hanem adja le szakszerű ártalmatlanításra. A gyűjtőhelyekről és azok nyitvatartási idejéről az illetékes önkormányzatnál tájékozódhat.

A hibás vagy elhasznált elemeket / akkukat a 2006/66/EK irányelv és módosításai értelmében újra kell hasznosítani. Szolgáltassa vissza az elemeket / akkukat és / vagy a terméket az ajánlott gyűjtőállomásokon keresztül.

Környezeti károk az elemek / akkuk hibás megsemmisítése következtében!

Az elemeket / akkukat nem szabad a háziszemétbe dobni. Mérgező hatású nehézfémeket tartalmazhatnak és ezért különleges kezelést igénylő hulladéknak számítanak. A nehézfémek vegyjelei a következők: Cd = kadmium, Hg = higany, Pb = ólom. Ezért az elhasznált elemeket / akkukat egy közösségi gyűjtőhelyen adja le.

● Garancia

A terméket gondosan, szigorú minőségi előírások betartásával gyártottuk, és a szállítás előtt gondosan ellenőriztük. Anyag- vagy gyártási hibák esetén a termék eladójával szemben törvényes jogok illetik meg. Az Ön törvényes jogait az általunk alább meghatározott garancia semmilyen módon nem korlátozza.

Erre a termékre 3 év garanciát adunk a vásárlás dátumától számítva. A garancia idő a vásárlás dátumával kezdődik. Biztonságos helyen őrizze meg az eredeti vásárlói bizonylatot, mert ez a dokumentum szükséges a vásárlás bizonyításához.

A vásárláskor fennálló károkat és hiányosságokat a termék kicsomagolása után haladéktalanul jelezze.

Ha ezen a terméken a vásárlástól számított 3 éven belül anyag- vagy gyártási hibát észlel, választásunk szerint ingyenesen megjavítjuk vagy kicseréljük a terméket. A garancia idő nem hosszabbodik meg a helyette nyújtott szavatossági igény által. Ez a kicserélt vagy javított alkatrészekre is érvényes.

A garancia megszűnik, ha a terméket megrongálták, ill. nem szakszerűen kezelték vagy végezték a karbantartást.

A garancia az anyag- és gyártási hibákra vonatkozik. Ez a garancia nem terjed ki azokra a termékalkatrészekre, amelyek normál kopásnak vannak kitéve, és ezért gyorsan kopó alkatrésznek minősülnek (pl. elemekre, akkumulátorokra, tömlőkre, tintapatronokra), illetve a törékeny alkatrészek sérülésére, pl. kapcsolókra vagy üveg alkatrészekre.

Garanciális ügyek lebonyolítása

Ügyének gyors elintézhetősége céljából, kérjük kövesse az alábbi útmutatást:

Kérjük, kérdések esetére készítse elő a pénztárblokkot és a cikkszámot (IAN 434246_2304) a vásárlás tényének az igazolására.

Kéjük, hogy a cikkszámot olvassa le a típustábláról, a gravírozásból, az Útmutató címoldaláról (balra lent), illetve a hátoldalon, vagy a termék alján található matricáról.

Amennyiben működési hibák, vagy egyéb hiányosság lépne fel, először vegye fel a kapcsolatot a következőkben megnevezett szervizek egyikével telefonon, vagy e-mailen.

A hibásnak ítélt terméket ezután a vásárlást igazoló blokk, valamint a hiba leírásának és keletkezési idejének mellékelésével díjmentesen postázhatja az Önnel közölt szervizcímre.

Szerviz

HU **Szerviz Magyarország**
Tel.: 0680021536
E-mail: owim@lidl.hu

CE

Seznam uporabljenih piktogramov Stran 31
Uvod ..... Stran 31
Predvidena uporaba ..... Stran 31
Obseg dobave ..... Stran 31
Sestavni deli..... Stran 32
Tehnični podatki ..... Stran 32
Varnostna navodila ..... Stran 33
Varnostna navodila za baterije / baterije za polnjenje ..... Stran 34
Pred začetkom uporabe..... Stran 37
Vstavitev / zamenjava baterije..... Stran 37
Začetek delovanja..... Stran 37
Uporaba digitalnega kotomera..... Stran 37
Odprava napak..... Stran 38
Čiščenje in nega ..... Stran 40
Odstranjevanje ..... Stran 40
Garancijski list..... Stran 42
Postopek pri uveljavljanju garancije.... Stran 45
Servis..... Stran 45

Seznam uporabljenih piktogramov	
⎓	Enosmerni tok/napetost
	Priložena baterija (gumbasta baterija)
CE	Oznaka CE označuje skladnost z zadevnimi direktivami EU, ki veljajo za ta izdelek.

DIGITALNI KOTOMER

Uvod

Iskrene čestitke ob nakupu vašega novega izdelka. Odločili ste se za zelo kakovosten izdelek. To navodilo za uporabo je sestavni del tega izdelka. Vsebuje pomembna navodila za varnost, uporabo in odstranitev. Preden začnete izdelek uporabljati, se seznanite z vsemi navodili za uporabo in varnostnimi napotki. Izdelek uporabljajte samo tako, kot je opisano, in samo za navedena področja uporabe. Če izdelek odstopite novemu lastniku, mu zraven izročite tudi vse dokumente.

Predvidena uporaba

Ta izdelek je primeren za merjenje dolžine in kota. Izdelek je predviden samo za osebno uporabo. Ni namenjen za komercialno uporabo.

Obseg dobave

1 x Digitalni kotomer
1 x Baterija
1 x Škatla za shranjevanje
1 x Navodila za uporabo

Sestavni deli

1 Ravnilo
2 Gumb za blokiranje
3 LED zaslon
4 Gumb razdelka za baterije
5 Stikalo VKLOP / IZKLOP (ON / OFF)
6 Gumb ZERO (NIČ)
7 Baterijski okov
8 Luknja za obešanje
9 Črni fiksni vijak

Tehnični podatki

Merilna enota:	stopinj (°)
Merilno območje:	0 – 360°
Resolucija:	0,1°
Natančnost merjenja kota:	± 0,3°
Merilni sistem:	linearni, brezstični CAP merilni sistem
Zaslon:	LCD zaslon
Delovna temperatura:	+ 5 °C – + 40 °C
Vpliv zračne vlage:	med 0 % in 80 % je relativna zračna vlaga nepomembna
Baterija:	3 V ⎓ CR2032 (je v obsegu dobave)

Varnostna navodila

PRED UPORABO PREBERITE NAVODILA ZA UPORABO! NAVODILA ZA UPORABO SKRBNO SHRANITE!

⚠ **SVARILO! Bodite pozorni na ostre robove.**

⚠ **POZOR! NEVARNOST POŠKODB!**

-
  IZDELEK NE SODI V OTROŠKE ROKE. TA IZDELEK NI IGRAČA!
  Ta izdelek otroci ne smejo uporabljati brez nadzora.

⚠ **ŽIVLJENSKA NEVARNOST IN NEVARNOST NESREČE ZA DOJENČKE IN OTROKE! Otrok nikoli ne puščajte brez nadzora z ovojnim materialom.**

- Obstaja nevarnost zadušitve z ovojnim materialom. Otroci pogosto podcenjujejo nevarnosti. Izdelek vedno hranite izven dosega otrok.

⚠ ŽIVLJENJSKA NEVARNOST! Baterije se lahko pogoltnejo,kar je lahko življenjsko nevarno. Takoj poiščite zdravniško pomoč, če je prišlo do zaužitja baterije.

- To napravo lahko uporabljajo otroci
  od 8. leta naprej ter osebe z zmanjšanimi fizičnimi, čutilnimi ali duševnimi sposobnostmi ali osebe s pomanjkanjem izkušenj in / ali znanja, če so pod nadzorom ali če so bili poučeni o varni uporabi naprave in razumejo nevarnosti, do katerih lahko pride med uporabo.
  Otroci se ne smejo igrati z napravo.
  Otroci ne smejo brez nadzora izvajati čiščenja in vzdrževanja.
- Izdelka nikoli ne izpostavljajte visokim temperaturam in vlagi, saj se lahko poškoduje.
- Pazite, da izdelek ni pod pritiskom.
  - Izdelek držite stran od električnih nabitih kontaktov.
  - Izdelek hranite stran od delov pod napetostjo.

  Nevarnost poškodbe čipov, vgrajenih v izdelek.

- Izdelek naj bo vedno čist in suh. Tekočina lahko poškoduje izdelek.

Varnostna navodila za baterije / baterije za polnjenje

- **NEVARNOST ZA ŽIVLJENJE!** Baterije / baterije za polnjenje hranite zunaj dosega otrok. Če se slučajno pogoltnejo, takoj poiščite zdravniško pomoč.
- **NEVARNOST EKSPLOZIJE!** Nikoli ne polnite baterij, ki se ne dajo polniti. Ne naredite kratkega stika na baterijah / baterijah za polnjenje in / ali jih ne odpirajte. Lahko pride do pregrevanja, požara ali razpočenja.
- Baterij / baterij za polnjenje nikoli ne mečite v ogenj ali vodo.
- Baterij / baterij za polnjenje ne obremenjujte mehanski.

Nevarnost puščanja baterije

- Izogibajte se ekstremnim pogojem in temperaturam, ki lahko vplivajo na baterije / baterije za polnjenje, npr. radiatorjem, neposredni sončni svetlobi.

- Izogibajte se stiku s kožo, očmi in sluznico. V primeru stika z baterijsko kislino, temeljito splaknite prizadeto območje z veliko čiste vodo in takoj poiščite zdravniško pomoč.
- **RABITE ZAŠČITNE ROKAVICE!** Baterije / baterije za polnjenje, ki spuščajo ali poškodovane baterije / baterije za polnjenje lahko v stiku s kožo povzročijo opekline. V takšnih primerih vedno nosite zaščitne rokavice.
- V primeru puščanja baterije, nemudoma jo odstranite iz izdelka, da preprečite škodo.
- Baterije / polnilne baterije odstranite iz izdelka. če ga ne boste uporabljali dalj časa.

Nevarnost poškodovanja izdelka

- Uporabljajte baterije / baterije za polnjenje le specificiranega tipa.
- Med vstavljanjem pazite na pravilno polarnost! To je prikazano v oddelku za baterije!
- Pred vstavljanjem očistite kontakte na bateriji in v oddelku za baterije!
- Izpraznjene baterije / polnilne baterije takoj odstranite iz izdelka.

Pred začetkom uporabe

Vstavitev / zamenjava baterije

Navodilo: Simbol nizke napetosti prikazan na zaslonu
LCD 3, nakazuje izpraznjeno / prazno baterijo.

Navodilo: Pri zamenjavi baterije se na LCD zaslonu 3 lahko
pojavijo napake. Odstranite baterijo in jo ponovno vstavite.

- S pomočjo izvijača (ni priložen) odvijte črni vijak 9.
- Pritisnite gumb razdelka za baterije 4 , in izvlečite okov za baterije 7 (glejte sliko B).
- Odstranite staro baterijo.
- Vstavite vtičnico z novo baterijo v razdelek za baterije in zagotovite pravilno polarnost (+ in –). Preverite, ali je terminal plus obrnjen navzven.
- Potisnite okov baterije 7 do konca (glejte sliko B).
- S pomočjo izvijača (ni priložen) privijte črni vijak 9.

Začetek delovanja

Uporaba digitalnega kotomera

- Pritisnite gumb ON / OFF (VKLOP / IZKLOP) 5, da vklopite LCD zaslon 3.
- Sprostite zaklepni gumb 2 z obračanjem v nasprotni smeri vrtenja urnega kazalca.
- = Smer vrtenja za sprostitev gumba za blokiranje 2.
- Digitalni kotomer postavite na ravno površino. Prepričajte se, da sta oba ravnila 1 poravnana na površini (glejte sl. C). Pritisnite tipko ZERO 6, da ponastavite vse podatke.
- Kotomer obrnite, da zmerite kot.
  Opomba: Zaklepni gumb 2 lahko zategnete z obračanjem v smeri vrtenja urnega kazalca, tako da ohrani želeni izmerjen kot.
- = Smer vrtenja za zategovanje gumba za blokiranje 2.

- Prav tako lahko odprete 2 ravnili v ravnino 180°, poravnano s površino (glejte sliko D) in nato pritisnite gumb ZERO (NIČ) 6, da nastavite nič. Ravnilo obrnite, da izmerite kot.

Navodilo: Na zaslonu se prikaže »Err«, če se digitalni kotomer zasučete za 360 ° (glejte sl. E). Obrnite digitalni kotomer nazaj v začetni položaj in ponovite meritev.

Navodilo: LCD zaslon 3 se samodejno vklopi tudi, ko obrnete ravnilo 1.

Navodilo: Zaslon LCD 3 se samodejno izklopi po približno 5 do 6 minutah.

● Odprava napak

Naprava je sestavljena iz občutljivih elektronskih delov. Zato je mogoče, da jo motijo brezžične naprave, ki se nahajajo v neposredni bližini. Če se na zaslonu prikažejo napake, odstranite takšne naprave iz bližine kotomera.
Elektrostatična razelektritev lahko povzroči motnje v delovanju.

- V primeru takšnih motenj v delovanju za kratek čas odstranite baterijo in jo nato ponovno vstavite.

Napaka	Vzrok	Pomoč
Simbol nizke napetosti ▯ je prikazan na LCD zaslonu 3 .	Napetost baterije je pod 2,5 V.	Zamenjajte baterijo v skladu z navodili v „Vstavitev / zamenjava baterije“.
LCD zaslon 3 ne šteje dalje.	Napačen priklop	Baterijo odstranite in jo po 30 sekundah ponovno vstavite.
Zaslon ne dela 3	1. LCD zaslon je izključen. 2. Baterija nima pravega kontakta ali je nepravilno vstavljena. 3. Napetost baterije je pod 2 V.	1. Vključite LCD zaslon tako, da pritisnete gumb za VKLOP/ IZKLOP 5. 2. Odstranite baterijo in jo vstavite glede na polarizacijo in v skladu z navodilom v „Vstavitev / zamenjava baterije“ tako, da se dotika vseh kontaktov. 3. Baterijo zamenjajte v skladu z navodilo v „Vstavitev / zamenjava baterije“.

Čiščenje in nega

- Pred in po uporabi digitalni kotomer očistite s suho krpo. Nikoli ne uporabljajte bencina, topil ali drugih čistil.
- Digitalnega kotomera ne potopite v vodo. Tekočine lahko poškodujejo digitalni kotomer.
- Vedno izklopite LCD zaslon 3, ko se digitalni kotomer ne uporablja. Kako podaljšati življenjsko dobo baterije.

Nasvet – Po čiščenju:

- Izdelek hranite v originalni embalaži ali
- Ga obesite na na ustrezno kljuko s pomočjo luknje za obešanje 8.

Odstranjevanje

Embalaža je narejena iz okolju primernih materialov, ki jih lahko oddate za recikliranje na lokalnih zbiralniščih odpadkov.

Upoštevajte oznake embalažnih materialov za ločevanje odpadkov, ki so označene s kraticami (a) in številkami (b) z naslednjim pomenom: 1–7: umetne mas / 20–22: papir in karton / 80–98: vezni materiali.

O možnostih odstranjevanja odsluženega izdelka se lahko pozanimate pri svoji občinski ali mestni upravi.

Ko je vaš izdelek dotrajan, ga zaradi varovanja okolja ne odvrzite med gospodinjske odpadke, temveč ga oddajte na ustreznem zbirališču tovrstnih odpadkov. O zbirnih mestih in njihovih delovnih časih se lahko pozanimate pri svoji pristojni občinski upravi.

Pokvarjene ali iztrošene baterije / akumulatorje je treba reciklirati v skladu z Direktivo 2006/66/ES in njenimi spremembami. Baterije / akumulatorje in / ali izdelek vrnite na ponujenih zbirnih mestih.

Škoda na okolju zaradi napačnega odstranjevanja baterij / akumulatorjev!

Baterij / akumulatorjev ni dovoljeno odstraniti skupaj z gospodinjskimi odpadki. Vsebujejo lahko strupene težke kovine in so podvržene določbam za ravnanje z nevarnimi odpadki. Kemični simboli težkih kovin so naslednji: Cd = kadmij, Hg = živo srebro, Pb = svinec. Zato iztrošene baterije / akumulatorje oddajte na komunalnem zbirnem mestu.

Pooblaščeni serviser:

OWIM GmbH & Co. KG
Stiftsbergstraβe 1
74167 Neckarsulm
NEMČIJA

Servisna telefonska številka: 00386 (0) 80 080 917

Garancijski list

1. S tem garancijskim listom OWIM GmbH & Co. KG, Stiftsbergstraβe 1, 74167 Neckarsulm, Nemčija jamčimo, da bo izdelek v garancijskem roku ob normalni in pravilni uporabi brezhibno deloval in se zavezujemo, da bomo ob izpolnjenih spodaj navedenih pogojih odpravili morebitne pomanjkljivosti in okvare zaradi napak v materialu ali izdelavi oziroma po svoji presoji izdelek zamenjali ali vrnili kupnino.
2. Garancija je veljavna na ozemlju Republike Slovenije.
3. Garancijski rok za proizvod je 3 leta od datuma izročitve blaga. Datum izročitve blaga je razviden iz računa.
4. Če izdelek ne izpolnjuje specifikacij ali nima lastnosti, navedenih v garancijskem listu ali oglaševalskem sporočilu, lahko potrošnik najprej zahteva odpravo napak. O napaki mora potrošnik obvestiti proizvajalca ali pooblaščeni servis (kontaktna številka in elektronski naslov navedena zgoraj) in zahtevati odpravo napak. Kupec je dolžan ob uveljavljanju zahtevka predložiti garancijski list in račun, kot potrdilo in dokazilo o nakupu ter dnevu izročitve blaga. Svetujemo vam, da pred tem natančno preberete navodila o sestavi in uporabi izdelka.

5. Rok za odpravo napake je 30 dni od dneva, ko je proizvajalec ali pooblaščeni servis prejel zahtevo za odpravo napake. Če napake v tem roku niso odpravljene, mora proizvajalec potrošniku brezplačno zamenjati blago z enakim, novim in brezhibnim blagom. Rok se lahko zaradi narave in kompleksnost blaga, narave in resnosti neskladnosti ter napora, ki je potreben za dokončanje popravila ali zamenjave podaljša za najkrajši čas, ki je potreben za dokončanje popravila, vendar največ za 15 dni. O številu dni podaljšanega roka in razlogih za podaljšanje mora biti potrošnik obveščen pred potekom 30 dnevnega roka za odpravo napak.
6. Če v roku 30 dni oz. v primeru podaljšanja v roku 45 dni blago ni popravljeno ali blago ni zamenjano z novim, lahko potrošnik od proizvajalca zahteva vračilo celotne kupnine ali zahteva sorazmerno znižanje kupnine. Sorazmerno znižanje kupnine je sorazmerno zmanjšanju vrednosti blaga, ki ga je potrošnik prejel, v primerjavi z vrednostjo, ki bi jo imelo blago, če bi bilo skladno.
7. Če se neskladnost pojavi v manj kot 30 dneh od dobave blaga, lahko potrošnik ob predložitvi blaga od proizvajalca takoj zahteva vračilo plačanega zneska.
8. Proizvajalec oziroma pooblaščeni servis lahko potrošniku za čas popravila blaga, za katero je bila izdana obvezna garancija, zagotovi brezplačno uporabo podobnega blaga. Če proizvajalec potrošniku ne zagotovi nadomestnega blaga v začasno uporabo, ima potrošnik pravico uveljavljati škodo, ki jo je utrpel, ker blaga ni mogel uporabljati od trenutka, ko je zahteval popravilo ali zamenjavo, do njune izvršitve.
9. Stroške za material, nadomestne dele, delo, prenos in prevoz izdelkov, ki nastanejo pri odpravljanju okvar oziroma nadomestitvi blaga z novim, krije proizvajalec.

10. V primeru zamenjave blaga ali zamenjave bistvenega dela blaga z novim se potrošniku izda nov garancijski list.
11. V primeru, da proizvod popravlja nepooblaščeni servis ali nepooblaščena oseba, kupec ne more uveljavljati zahtevkov iz te garancije.
12. Vzroki za okvaro oziroma nedelovanje izdelka morajo biti lastnosti stvari same in ne vzroki, ki so zunaj proizvajalčeve oziroma prodajalčeve sfere. Kupec ne more uveljavljati zahtevkov iz te garancije, če se ni držal priloženih navodil za sestavo in uporabo izdelka ali če je izdelek kakorkoli spremenjen ali nepravilno vzdrževan.
13. Proizvajalec zagotavlja proti plačilu popravilo, vzdrževanje blaga, nadomestne dele in priklopne aparate vsaj tri leta po poteku garancijskega roka,
14. Obrabni deli oz. potrošni material so izvzeti iz garancije.
15. Vsi potrebni podatki za uveljavljanje garancije in podatki, ki identificirajo blago za katerega velja garancija se nahajajo na dveh ločenih dokumentih (garancijski list, račun).
16. Ta garancija proizvajalca ne izključuje zakonske pravice potrošnika, da zoper prodajalca v primeru neskladnosti blaga brezplačno uveljavlja jamčevalne zahtevke. Ta garancija prav tako ne izkjučuje pravic potrošnika, ki izhajajo iz obveznega jamstva za skladnost blaga.

Prodajalec:
Lidl Slovenija d.o.o. k.d., Pod lipami 1,
SI-1218 Komenda

Postopek pri uveljavljanju garancije

Za zagotovitev hitre obdelave vašega primera vas prosimo, da sledite naslednjim napotkom:

Prosimo, da za vsa vprašanja pripravite račun in številko izdelka (IAN 434246_2304) kot dokazilo o nakupu.

Številko izdelka najdete na identifikacijski ploščici, gravuri, naslovni strani v navodilih (spodaj levo) ali na nalepki na hrbtni ali spodnji strani.

Če pride do napačnega delovanja ali drugih pomanjkljivosti, se obrnite najprej na v nadaljevanju navedeni servisni oddelek po telefonu ali prek e-pošte.

Izdelek, označen kot okvarjen, lahko nato brez poštnine pošljete na navedeni naslov servisa, zraven pa priložite potrdilo o nakupu (blagajniški račun) in navedite, za kakšno pomanjkljivost gre in kdaj je nastala.

Servis

SI **Servis Slovenija**
Tel.: 00386 (0) 80 080 917
E-Mail: infofon@lidl.si

CE

Seznam použitých piktogramů .... Strana 47
Úvod ..... Strana 47
Používání jen k určenému účelu..... Strana 47
Obsah dodávky ..... Strana 47
Popis součástí ..... Strana 48
Technické údaje..... Strana 48
Bezpečnostní pokyny ..... Strana 49
Bezpečnostní instrukce pro baterie / dobíjecí baterie ..... Strana 50
Před uvedením do provozu ..... Strana 53
Vložení baterie / výměna baterie ..... Strana 53
Uvedení do provozu ..... Strana 53
Použití digitálního úhloměru..... Strana 53
Vyloučení chybných funkcí..... Strana 54
Údržba a čištění ..... Strana 55
Zlikvidování ..... Strana 56
Záruka ..... Strana 57
Postup v případě uplatňování záruky Strana 57
Servis..... Strana 58
Zlikvidování ..... Strana 56
Záruka ..... Strana 57
Postup v případě uplatňování záruky Strana 57
Servis..... Strana 58

Seznam použitých piktogramů	
⎓	Stejnosměrný proud/napětí
	Baterie (knoflíková) je součástí dodávky
CE	Symbol CE vyjadřuje shodu s příslušnými směrnicemi EU, které se vztahují na tento výrobek.

DIGITÁLNÍ ÚHLOMĚR

Úvod

Blahopřejeme Vám ke koupi nového výrobku. Rozhodli jste se pro kvalitní produkt. Návod k obsluze je součástí tohoto výrobku. Obsahuje důležité pokyny pro bezpečnost, použití a likvidaci. Před použitím výrobku se seznamte se všemi pokyny k obsluze a bezpečnostními pokyny. Používejte výrobek jen popsaným způsobem a na uvedených místech. Při předání výrobku třetí osobě předejte i všechny podklady.

Používání jen k určenému účelu

Tento výrobek je vhodný pro měření délek a úhlů. Výrobek je určen pouze k osobnímu použití. Není určeno pro reklamní použití.

Obsah dodávky

1 x Digitální úhloměr
1 x Baterie
1 x Úschovný box
1 x Návod k použití

Popis součástí

1 Pravítka
2 Zajišťovací knoflík
3 LCD displeji
4 Tlačítko oddílu baterií
5 Tlačítko ZAP / VYP (ON / OFF)
6 Tlačítko ZERO (nulování)
7 Schránka baterie
8 Závěsný otvor
9 Černý fixní šroub

Technické údaje

Jednotka naměřených veličin:	stupně (°)
Měřící rozsah:	0 – 360°
Rozlišení:	0,1°
Přesnost měření úhlu:	± 0,3°
Měřící systém:	lineární, bezkontaktní měřící systém CAP
Indikace:	LCD displeji
Provozní teplota:	+ 5 °C – + 40 °C
Vliv vlhkosti vzduchu:	v rozsahu od 0 % do 80 % relativní vlhkost vzduchu zanedbatelná
Baterie:	3 V ⎓ CR2032 (je součástí dodávky)

⚠ Bezpečnostní pokyny

PŘED POUŽITÍMSI PROSÍM PROČTĚTE NÁVOD K OBSLUZE! NÁVOD K OBSLUZE SI PEČLIVĚ USCHOVEJTE!

⚠ **UPOZORNĚNÍ! Dávejte pozor na ostré hrany.**

⚠ **POZOR! NEBEZPEČÍ ZRANĚNÍ!**

- **VÝROBEK NEPATŘÍ DO RUKOU DĚTEM. TENTO VÝROBEK NENÍ HRAČKA!** Tento výrobek nemají děti používat bez dozoru.

⚠ **U MALÝCH DĚTÍ A DĚTÍ OBECNĚ HROZÍ NEBEZPEČÍ OHROŽENÍ ŽIVOTA A ÚRAZU! Nenechávejte děti nikdy samotné s obalovým materiálem.**

- Hrozí nebezpečí udušení obalovým materiálem. Děti podceňují často nebezpečí. Uchovávejte výrobek neustále mimo dosah dětí.

⚠ **NEBEZPEČÍ OHROŽENÍ ŽIVOTA! Baterii lze spolknout, což může být životu nebezpečné. Jestliže dojde k spolknutí baterie, vyhledejte neprodleně lékařskou pomoc.**

- Tento přístroj mohou používat děti starší než 8 let, osoby se sníženými fyzickými, senzorickými nebo duševními schopnosti nebo s nedostatečnými zkušenostmi a znalostmi o používání přístroje jen tehdy, jestliže byly poučeny o jeho bezpečném používání a porozuměly možným ohrožením. Děti si nesmí s přístrojem hrát. Děti nesmí provádět čištění a údržbu bez dohledu.
- Nevystavujte výrobek nikdy vysokým teplotám a vlhkosti, jinak může dojít k jeho poškození.
- Nedávejte výrobek pod napětí.
  - Výrobek držte mimo dosah elektricky nabitých kolíků.
  - Výrobek držte mimo dosah dílů, které jsou pod elektrickým napětím.

  Nebezpečí poškození čipu zabudovaného do výrobku.
- Udržujte výrobek vždy čistý a suchý. Kapalina může výrobek poškodit.

Bezpečnostní instrukce pro baterie / dobíjecí baterie

- **NEBEZPEČÍ ŽIVOTA!**
  Uchovávejte baterie / dobíjecí baterie mimo dosah dětí. Pokud je náhodně spolknuta, vyhledejte lékařskou pomoc.
- **NEBEZPEČÍ VÝBUCHU!**
  Nikdy nedobíjejte nedobíjecí baterie.
  Nezkratujte baterie / dobíjecí baterie a / nebo je neotevírejte. Výsledkem může být přehřátí, požár nebo prasknutí.
- Nikdy neházejte baterie / dobíjecí baterie do ohně nebo do vody.
- Nevyvíjejte na baterie / dobíjecí baterie mechanická zatížení.

Riziko úniku z baterie

- Vyhněte se extrémním podmínkám prostředí a teplot, které by mohly mít vliv na baterie/dobíjecí baterie, např. radiátory nebo přímé sluneční světlo.
- Zabraňte kontaktu s kůží, očima a sliznicemi. V případě kontaktu s kyselinou z baterie, pečlivě opláchněte postiženou oblast velkým množstvím čisté vody a ihned vyhledejte lékařskou pomoc.

- **NOSTE OCHRANNÉ RUKAVICE!** Uniklé nebo poškozené baterie / dobíjecí baterie mohou způsobit popálení při styku s pokožkou. Noste vhodné ochranné rukavice vždy, když k takové události dojde.
- V případě úniku z baterie ji ihned odstraňte z přístroje, aby se zabránilo poškození.
- Vyjměte baterie / dobíjecí baterie, pokud výrobek nebude delší dobu používán.

Nebezpečí poškození výrobku

- Používejte pouze specifikovaný typ baterie / dobíjecí baterie!
- Při vkládání zajistěte správnou polaritu! To je znázorněno uvnitř přihrádky baterií!
- Před vkládáním vyčistěte kontakty na baterii a v přihrádce na baterie!
- Okamžitě vyjměte vybité baterie / dobíjecí baterie z výrobku.

Před uvedením do provozu

Vložení baterie / výměna baterie

Upozornění: Symbol nízkého napětí zobrazený na LCD displeji 3 indikuje vybitou / prázdnou baterii.

Upozornění: Při výměně baterie, může na LCD displeji 3 dojít k poruchám. Vyjměte baterii a znovu ji vložte.

- Uvolněte černý šroub 9 pomocí šroubováku (není součástí dodávky).
- Stiskněte tlačítko přihrádky na baterie 4 , a pak vytáhněte držák baterie 7 (viz obr. B).
- Starou baterii odstraňte.
- Vložte držák baterie obsahující novou baterii do přihrádky pro baterii a zajistěte správnou polaritu (+ a –). Ujistěte se, že svorka plus ukazuje ven.
- Držák baterie 7 úplně zasuňte dovnitř (viz obr. B).
- Utáhněte černý šroub 9 pomocí šroubováku (není součástí dodávky).

Uvedení do provozu

Použití digitálního úhloměru

- Stlačte tlačítko ZAP / VYP pro zapnutí 5 LCD displeji 3.
- Uvolněte zajišťovací knoflík 2 otáčením proti směru hodinových ručiček.
- = Směr otáčení pro uvolnění aretačního tlačítka 2.
- Položte digitální úhloměr na rovný povrch. Zajistěte, aby obě pravítka 1 byla vyrovnána s povrchem (viz obr. C). Poté stisknutím tlačítka ZERO 6 nastavte data na nulu.
- Otočte pravítko k měření úhlu.
  Poznámka: Zajišťovací knoflík 2 lze utáhnout ve směru hodinových ručiček tak, aby se držel požadovaný měřený úhel.
- = Směr otáčení pro utažení aretačního tlačítka 2.

- Můžete také otevřít dvě pravítka na 180° zarovnané s povrchem (viz obr. D), a pak stiskněte tlačítko ZERO 6 pro nastavení nuly. Otočte pravítko k měření úhlu.

Upozornění: Na displeji se zobrazí „Err“, pokud byl digitální úhloměr otočen přes 360° (viz obr. E). Otočte digitální úhloměr zpět do původní polohy a znovu měřte.

Upozornění: LCD displej 3 se rovněž automaticky zapne při otočení pravítka 1.

Upozornění: LCD displej 3 se automaticky vypne přibližně po 5 až 6 minutách.

● Vyloučení chybných funkcí

Přístroj obsahuje citlivé elektronické součástky. Proto je možné, že dojde k rušení vlivem jiných přístrojů s přenosem rádiových signálů, které se nacházejí poblíž. Pokud se objeví nějaké chyby indikace na displeji, odstraňte taková zařízení z blízkosti úhlového pravítka.

Elektrostatické výboje mohou způsobovat poruchy funkce.

- Při poruchách funkcí vyjměte krátce baterii a znovu ji vložte do posuvného měřítka.

Chyba	Příčina	Pomoc
Symbol nízkého napětí uvedený na LCD displeji 3.	Napětí baterie je nižší než 2,5 V.	Vyměňte baterii dle kapitoly „Vložení baterie / výměna baterie“.
LCD displeji 3 neukazuje další hodnoty.	Chybné zapojení	Vyjmout baterii a znovu ji po 30 vteřinách vložit do přístroje.
Žádná hodnota na LCD displeji 3	1. Displej je vypnutý.	1. Zapněte displej stlačením tlačítka ZAPNUTO / VYPNUTO 5.
	2. Baterie nemá kontakt anebo je vložená obráceně.	2. Vyjměte baterii a znovu ji nasaďte se správnou polaritou podle kapitoly „Vložení baterie / výměna baterie“ tak, aby měla správný kontakt.
	3. Napětí baterie je nižší než 2 V.	3. Vyměňujte baterii podle kapitoly „Vložení baterie / výměna baterie“.

Údržba a čištění

- Před použitím a po použití digitální úhloměr vyčistěte suchým hadříkem. Nikdy nepoužívejte benzin, rozpouštědla nebo jiné čistící prostředky.
- Neponořujte digitální úhloměr do vody. Kapaliny mohou digitální úhloměr poškodit.
- Pokud digitální úhloměr nepoužíváte, vždy vypněte displej LCD 3. Tak prodloužíte provozní dobu baterie.

Upozornění – Po použití resp. po čištění:

- Uložte výrobek ve skladovací krabici nebo
- Zavěste výrobek s pomocí závěsu 8 na vhodný hák.

● Zlikvidování

Obal se skládá z ekologických materiálů, které můžete zlikvidovat prostřednictvím místních sběren recyklovatelných materiálů.

Při třídění odpadu se řiďte podle označení obalových materiálů zkratkami (a) a čísly (b), s následujícím významem: 1–7: umělé hmoty / 20–22: papír a lepenka / 80–98: složené látky.

O možnostech likvidace vysloužilých zařízení se informujte u správy vaší obce nebo města.

V zájmu ochrany životního prostředí vysloužilý výrobek nevyhazujte do domovního odpadu, ale předejte k odborné likvidaci. O sběrnách a jejich otevíracích hodinách se můžete informovat u příslušné správy města nebo obce.

Vadné nebo vybité baterie resp. akumulátory se musí, podle směrnice 2006/66/ES a jejích příslušných změn, recyklovat. Baterie, akumulátory i výrobek odevzdejte zpět do nabízených sběren.

Ekologické škody v důsledku chybné likvidace baterií / akumulátorů!

Baterie / akumulátory se nesmí zlikvidovat v domácím odpadu. Mohou obsahovat jedovaté těžké kovy a musí se zpracovávat jako zvláštní odpad. Chemické symboly těžkých kovů: Cd = kadmium, Hg = rtuť, Pb = olovo. Proto odevzdejte opotřebované baterie / akumulátory u komunální sběrny.

Záruka

Výrobek byl vyroben podle přísných směrnic kvality a před dodáním pečlivě otestován. V případě materiálních nebo výrobních vad máte zákonná práva vůči prodejci výrobku. Vaše zákonná práva nejsou níže uvedenou zárukou nijak omezená.

Záruka na tento výrobek je 3 roky od data zakoupení. Záruční doba začíná dnem zakoupení. Originál dokladu o zakoupení si uschovejte na bezpečném místě, protože tento doklad je vyžadován jako doklad o koupi.

Jakékoli poškození nebo závady, které se vyskytly již v okamžiku nákupu, musí být nahlášeny ihned po vybalení výrobku.

Pokud se u výrobku během 3 let od data zakoupení projeví vada materiálu nebo výrobní vada, pak vám ho podle naší volby bezplatně opravíme nebo vyměníme. Záruční doba se po uznané reklamaci neprodlužuje. To platí také pro vyměněné a opravené díly.

Tato záruka je neplatná, pokud byl výrobek poškozený nebo nesprávně používaný anebo udržovaný.

Záruka se kryje na materiálové a výrobní vady. Tato záruka se nevztahuje na díly výrobku, které podléhají běžnému opotřebení, a tím platí jako opotřebitelné díly (např. baterie, hadice, inkoustové barevné patrony), ani se nevztahuje na poškození rozbitných dílů, např. spínačů nebo dílů ze skla.

Postup v případě uplatňování záruky

Pro zajištění rychlého zpracování Vašeho případu se řiďte následujícími pokyny:

Pro všechny požadavky si připravte pokladní stvrzenku a číslo artiklu (IAN 434246_2304) jako doklad o zakoupení.

Číslo artiklu najdete na typovém štítku, gravuře, titulní stránce návodu (vlevo dole) nebo na nálepce na zadní nebo spodní straně.

V případě poruch funkce nebo jiných závad nejdříve kontaktujte, telefonicky nebo e-mailem, v následujícím textu uvedené servisní oddělení.

Výrobek registrovaný jako vadný potom můžete s přiloženým dokladem o zakoupení (pokladní stvrzenkou) a údaji k závadě a kdy k ní došlo, bezplatně zaslat na adresu servisu, která Vám byla sdělena.

● Servis

CZ **Servis Česká republika**
Tel.: 800600632
E-Mail: owim@lidl.cz

CE

Zoznam použitých piktogramov. Strana 60
Úvod ..... Strana 60
Používanie v súlade s určením ..... Strana 60
Obsah dodávky ..... Strana 60
Popis častí ..... Strana 61
Technické dáta..... Strana 61
Bezpečnostné pokyny..... Strana 62
Bezpečnostné pokyny pre batérie / nabíjateľné batérie..... Strana 64
Pred uvedením do chodu..... Strana 66
Vloženie / výmena batérií ..... Strana 66
Uvedenie do chodu..... Strana 67
Použitie digitálneho uhlomera ..... Strana 67
Opravenie chyby..... Strana 68
Údržba a čistenie..... Strana 69
Likvidácia ..... Strana 69
Záruka ..... Strana 70
Postup v prípade poškodenia v záruke ..... Strana 71
Servis..... Strana 71

Zoznam použitých piktogramov	
⎓	Jednosmerný prúd/napätie
	Batéria (gombíková) je súčasťou dodávky
CE	Značka CE označuje zhodu s príslušnými smernicami EÚ platnými pre tento výrobok.

DIGITÁLNY UHLOMER

Úvod

Blahoželáme Vám ku kúpe Vášho nového výrobku. Rozhodli ste sa pre veľmi kvalitný výrobok. Návod na obsluhu je súčasťou tohto výrobku. Obsahuje dôležité upozornenia týkajúce sa bezpečnosti, používania a likvidácie. Skôr ako začnete výrobok používať, oboznámte sa so všetkými pokynmi k obsluhe a bezpečnosti. Výrobok používajte iba v súlade s popisom a v uvedených oblastiach používania.
V prípade postúpenia výrobku ďalším osobám odovzdajte aj všetky dokumenty patriace k výrobku.

Používanie v súlade s určením

Tento produkt je vhodný na meranie dĺžky a uhlov. Produkt je určený iba na osobné používanie. Nie je vhodný na komerčné účely.

Obsah dodávky

1 x Digitálny uhlomer
1 x Batéria
1 x Úschovné puzdro
1 x Návod na použitie

Popis častí

1 Pravítko
2 Poistné koliesko
3 LCD displej
4 Tlačidlo priehradky na batérie
5 VYPÍNAČ (ON / OFF)
6 ZERO tlačidlo (NULOVÉ)
7 Schránka na batériu
8 Otvor na zavesenie
9 Čierna pevná skrutka

Technické dáta

Merná jednotka:	stupňov (°)
Merací rozsah:	0 – 360°
Rozlíšenie:	0,1°
Presnosť:	± 0,3°
Merací systém:	lineárny, bezkontaktový CAP merací systém
Zobrazenie:	LCD displej
Prevádzková teplota:	+ 5 °C – + 40 °C
Vplyv vlhkosťou vzduchu:	v medziach od 0 % do 80 % relatívna vlhkosť vzduchu zanedbateľná
Batéria:	3 V ⎓ CR2032 (zahrnutá v dodávke)

Bezpečnostné pokyny

PRED POUŽITÍM SI PREČÍTAJTE NÁVOD NA OBSLUHU!
NÁVOD NA OBSLUHU PROSÍM STAROSTLIVO USCHOVAJTE!

⚠ **UPOZORNENIE! Pozor na ostré okraje.**

⚠ **POZOR! NEBEZPEČENSTVO PORANENIA!**

- **VÝROBOK NEPATRÍ DO RÚK ĎEŤOM. TENTO VÝROBOK NIE JE DETSKÁ HRAČKA!** Tento výrobok by nemali používať deti bez dozoru.

⚠ **NEBEZPEČENSTVO NEHODY A OHROZENIA ŽIVOTA PRE BATOĽATÁ A DETI! Nikdy nenechávajte deti bez dozoru s obalovým materiálom.**

- Vzniká nebezpečenstvo udusenia obalovým materiálom. Deti často podceňujú nebezpečenstvo. Držte deti stále v bezpečnej vzdialenosti od výrobku.

⚠ NEBEZPEČENSTVO OHROZENIA ŽIVOTA! Batérie môžu byť prehltnuté, čo môže ohroziť život. Ihneď vyhľadajte lekársku pomoc, ak ste prehltli batériu.

- Tento prístroj môžu používať deti od 8 rokov ako aj osoby so zníženými psychickými, senzorickými alebo duševnými schopnosťami alebo s nedostatkom skúseností a vedomostí, ak sú pod dozorom, alebo ak boli poučené ohľadom bezpečného používania prístroja a ak porozumeli nebezpečenstvám spojeným s jeho používaním.
  Deti sa s prístrojom nesmú hrať. Čistenie a údržbu prístroja nesmú vykonávať deti bez dozoru.
- Nikdy nevystavujte výrobok vysokým teplotám a vlhkosti, môže dôjsť k poškodeniu prístroja.
- Produkt nezapájajte do elektrickej siete.
  - Produkt držte mimo elektricky nabitých kolíkov/pinov.
  - Produkt chráňte pred dielmi, ktoré sú pod elektrickým prúdom.

Hrozí nebezpečenstvo poškodenia čipu zabudovaného v produkte.
- Produkt udržujte čistý a suchý. Tekutina môže produkt poškodiť.

Bezpečnostné pokyny pre batérie / nabíjateľné batérie

- **SMRTEĽNÉ NEBEZPEČENSTVO!** Batérie / nabíjateľné batérie udržujte mimo dosahu detí. Pri náhodnom prehltnutí okamžite vyhľadajte lekársku pomoc.
- **NEBEZPEČENSTVO VÝBUCHU!** Nikdy nenabíjajte nenabíjateľné batérie.
  Batérie / nabíjateľné batérie nikdy neskratujte a /alebo ich neotvárajte. Mohlo by to viesť k prehriatiu, požiaru alebo vybuchnutiu.
- Batérie / nabíjateľné batérie nikdy nehádžte do ohňa alebo vody.
- Batérie / nabíjateľné batérie nikdy nevystavujte mechanickému zaťaženiu.

Nebezpečenstvo vytečenia batérie

- Vyhýbajte sa extrémnym okolitým podmienkam a teplotám, ktoré by mohli mať vplyv na batérie / nabíjateľné batérie, napr. radiátory / priame slnečné žiarenie.
- Zabráňte kontaktu s pokožkou, očami a sliznicami. V prípade kontaktu s kyselinou v batérii postihnutú oblasť riadne opláchnite veľkým množstvom čistej vody a okamžite vyhľadajte lekársku pomoc.
- **NASAĎTE SI OCHRANNÉ RUKAVICE!** Vytečené alebo poškodené batérie / nabíjateľné batérie môžu spôsobiť pri kontakte s pokožkou popálenie. Vždy, keď sa takéto niečo vyskytne, nasaďte si vhodné ochranné rukavice.
- Ak vám batéria vytečie, okamžite toto vytečenie odstráňte z produktu, aby ste zabránili poškodeniu.
- Ak nebudete produkt dlhší čas používať, batérie / nabíjateľné batérie vyberte.

Nebezpečenstvo poškodenia produktu

- Používajte len špecifikovaný typ batérie / nabíjateľnej batérie!
- Pri vkladaní dbajte na správnu polaritu! Táto je vyznačená vo vnútri priehradky na batérie!
- Pred vložením vyčistite kontakty na batérii a v priehradke na batérie!
- Vybité batérie / nabíjateľné batérie okamžite vyberte z produktu.

Pred uvedením do chodu

Vloženie / výmena batérií

Upozornenie: Symbol nízkeho napätia , ktorý je zobrazený na LCD displeji 3 označuje vybitú/ prázdnu batériu.

Upozornenie: Pri výmene batérie sa na LCD displeji 3 môžu zobraziť chyby. Vyberte batériu a znovu ju vložte.

- Uvoľnite čiernu skrutku 9 pomocou skrutkovača (nie je súčasťou balenia).
- Potlačte tlačidlo priehradky na batérie 4 a potom potiahnite schránku na batériu 7 (pozrite obr. B).
- Odstráňte starú batériu.
- Do priestoru na batérie vložte schránku na batériu s novou batériou a skontrolujte správnu polaritu (+ a –). Skontrolujte, či koncovka plus smeruje smerom von.
- Úplne zatlačte schránku na batériu 7 (pozrite obr. B).
- Utiahnite čiernu skrutku 9 pomocou skrutkovača (nie je súčasťou balenia).

Uvedenie do chodu

Použitie digitálneho uhlomera

- Potlačte vypínač 5 a zapnite LCD displej 3.
- Uvoľnite poistné koliesko 2 otočením proti smeru hodinových ručičiek.
- 🔓 = Smer točenia na uvoľnenie aretačného tlačidla 2.
- Položte digitálny uhlomer na rovný povrch. Zabezpečte, aby boli obe pravítka na povrchu 1 zarovnané (pozri obr. C). Potom stlačte tlačidlo ZERO 6, aby sa údaje vynulovali.
- Otáčaním pravítka odmerajte uhol.
  Poznámka: Poistné koliesko 2 môžete utiahnuť otočením v smere hodinových ručičiek, aby podržalo požadovaný odmeraný uhol.
- 🔒 = Smer točenia na utiahnutie aretačného tlačidla 2.
- Môžete aj otvoriť 2 pravítka na 180° priamo vyrovnaných s povrchom (pozrite obr. D) a potom stlačením ZERO tlačidla 6 nastavte nulu. Otáčaním pravítka odmerajte uhol.

Upozornenie: Displej ukazuje „Err“, ak je digitálny uhlomer otočený o 360° (pozri obr. E). Otočte digitálny uhlomer späť do východiskovej polohy a merajte znova.

Upozornenie: LCD displej 3 sa automaticky zapne aj pri otočení pravítok 1.

Upozornenie: LCD displej 3 sa automaticky vypne po pribl. 5 až 6 minútach.

● Opravenie chyby

Prístroj obsahuje citlivé elektronické súčiasky. Preto môže byť rušený prístrojmi rádiového prenosu v bezprostrednej blízkosti. Ak sa na displeji vyskytnú akékoľvek indikácie chýb, odstráňte takéto zariadenia z blízkosti uhlového pravítka.

Elektrostatický výboj môže viesť k zlyhaniu funkcií prístroja.

- Pri takýchto poruchách na chvíľu vyberte batérie a nanovo ich vložte.

Chyba	**Príčina**	**Pomoc**
Symbol nízkeho napätia zobrazený na displeji 3.	Napätie batérií kleslo pod 2,5 V.	Vymente batérie podľa kapitoly „Vloženie / výmena batérií“.
LCD displej 3 nepočíta ďalej.	Chybné zapojenie	Batérie vyberte a po 30 sekundách opäť vložte.
Žiadne zobrazenie na LCD displeji 3	1. LCD displej je vypnutý. 2. Batéria nemá správny kontakt alebo je nasadená nesprávnou stranou. 3. Napätie batérií kleslo pod 2 V.	1. Zapnite LCD displej tým, že stlačíte tlačidlo ON / OFF 5. 2. Vyberte batérie a vložte ich podľa pólovania a kapitoly „Vloženie / výmena batérií“ tak, aby sa dotýkali všetkých kontaktov. 3. Vymeňte batérie podľa kapitoly „Vloženie / výmena batérií“.

Údržba a čistenie

- Pred a po použití digitálny uhlomer očistite suchou handrou. Nikdy nepoužívajte benzín, rozpúšťadlá alebo iné čistiace prostriedky.
- Digitálny uhlomer neponárajte do vody. Kvapaliny môžu digitálny uhlomer poškodiť.
- Pokiaľ sa digitálny uhlomer nepoužíva, vždy vypnite LCD displej 3. Takto predĺžite životnosť batérie.

Upozornenie – Po použití, prípadne po čistení:

- Výrobok odložte do vhodného boxu alebo
- Ho zaveste pomocou závesného mechanizmu 8 na vhodný hák.

Likvidácia

Obal pozostáva z ekologických materiálov, ktoré môžete odovzdať na miestnych recyklačných zberných miestach.

Všímajte si prosím označenie obalových materiálov pre triedenie odpadu, sú označené skratkami (a) a číslami (b) s nasledujúcim významom: 1 – 7: Plasty / 20 – 22: Papier a kartón / 80 – 98: Spojené látky.

O možnostiach likvidácie opotrebovaného výrobku sa môžete informovať na Vašej obecnej alebo mestskej správe.

Ak výrobok doslúžil, v záujme ochrany životného prostredia ho neodhoďte do domového odpadu, ale odovzdajte na odbornú likvidáciu. Informácie o zberných miestach a ich otváracích hodinách získate na Vašej príslušnej správe.

Defektné alebo použité batérie / akumulátorové batérie musia byť odovzdané na recykláciu podľa smernice 2006/66/ES a jej zmien. Batérie / akumulátorové batérie a / alebo výrobok odovzdajte prostredníctvom dostupných zberných stredísk.

Nesprávna likvidácia batérií / akumulátorových batérií ničí životné prostredie!

Batérie / akumulátorové batérie sa nesmú likvidovať spolu s domovým odpadom. Môžu obsahovať jedovaté ťažké kovy a je potrebné zaobchádzať s nimi ako s nebezpečným odpadom. Chemické značky ťažkých kovov sú nasledovné: Cd = kadmium, Hg = ortuť, Pb = olovo. Opotrebované batérie / akumulátorové batérie preto odovzdajte v komunálnej zberni.

● Záruka

Výrobok bol starostlivo vyrobený v súlade s prísnymi smernicami kvality a pred dodaním dôkladne otestovaný. V prípade materiálových alebo výrobných chýb máte zákonné práva voči predajcovi výrobku. Vaše zákonné práva nie sú žiadnym spôsobom obmedzené našou zárukou uvedenou nižšie.

Záruka na tento výrobok je 3 roky od dátumu nákupu. Záručná doba začína plynúť dátumom kúpy. Originál dokladu o kúpe si uschovajte na bezpečnom mieste, pretože tento doklad je potrebný ako dôkaz o kúpe.

Akékoľvek poškodenie alebo nedostatky prítomné už v čase nákupu je potrebné nahlásiť ihneď po vybalení výrobku.

Ak sa v priebehu 3 rokov od dátumu zakúpenia preukáže, že výrobok vykazuje chyby materiálu alebo spracovania, podľa vlastného uváženia Vám ho bezplatne opravíme alebo vymeníme. Záručná doba sa na základe poskytnutej záručnej reklamácie nepredlžuje. To platí aj pre vymenené alebo opravené diely.

Táto záruka je neplatná, ak bol výrobok poškodený alebo nesprávne používaný alebo udržiavaný.

Záruka sa vzťahuje na chyby materiálu a výrobné chyby. Táto záruka sa nevzťahuje na časti výrobku, ktoré podliehajú bežnému opotrebovaniu, a preto sa považujú za opotrebovateľné diely (napr. batérie,

nabíjateľné batérie, hadice, atramentové kazety), ani na poškodenie krehkých častí, napr. spínačov alebo častí zo skla.

Postup v prípade poškodenia v záruke

Pre zaručenie rýchleho spracovania Vašej požiadavky dodržte prosím nasledujúce pokyny:

Pre všetky otázky majte pripravený pokladničný doklad a číslo výrobku (IAN 434246_2304) ako dôkaz o kúpe.

Číslo výrobku nájdete na typovom štítku, gravúre, na prednej strane Vášho návodu (dole vľavo) alebo ako nálepku na zadnej alebo spodnej strane.

Ak sa vyskytnú funkčné poruchy alebo iné nedostatky, najskôr telefonicky alebo e-mailom kontaktujte následne uvedené servisné oddelenie.

Produkt označený ako defektný potom môžete s priloženým dokladom o kúpe (pokladničný lístok) a uvedením, v čom spočíva nedostatok a kedy sa vyskytol, bezplatne odoslať na Vám oznámenú adresu servisného pracoviska.

Servis

SK **Servis Slovensko**
Tel.: 0800 008158
E-pošta: owim@lidl.sk

CE

Liste der verwendeten Piktogramme ..... Seite 73
Einleitung ..... Seite 73
Bestimmungsgemäße Verwendung ..... Seite 73
Lieferumfang ..... Seite 73
Teilebeschreibung ..... Seite 73
Technische Daten ..... Seite 74
Sicherheitshinweise ..... Seite 74
Sicherheitshinweise für Batterien/Akkus ..... Seite 76
Vor der Inbetriebnahme ..... Seite 79
Batterie einsetzen / austauschen ..... Seite 79
Inbetriebnahme ..... Seite 79
Gebrauch des digitalen Winkelmessers ..... Seite 79
Fehler beheben ..... Seite 80
Wartung und Reinigung ..... Seite 81
Entsorgung ..... Seite 82
Garantie ..... Seite 83
Abwicklung im Garantiefall ..... Seite 84
Service ..... Seite 84

Liste der verwendeten Piktogramme	
⎓	Gleichstrom / -spannung
	Batterie (Knopfzelle) mitgeliefert
CE	Das CE Zeichen bestätigt Konformität mit den für das Produkt zutreffenden EU-Richtlinien.

DIGITALER WINKELMESSER

Einleitung

Wir beglückwünschen Sie zum Kauf Ihres neuen Produkts. Sie haben sich damit für ein hochwertiges Produkt entschieden. Machen Sie sich vor der ersten Inbetriebnahme mit dem Produkt vertraut. Lesen Sie hierzu aufmerksam die nachfolgende Bedienungsanleitung und die Sicherheitshinweise. Benutzen Sie das Produkt nur wie beschrieben und für die angegebenen Einsatzbereiche. Bewahren Sie diese Anleitung an einem sicheren Ort auf. Händigen Sie alle Unterlagen bei Weitergabe des Produktes an Dritte mit aus.

Bestimmungsgemäße Verwendung

Dieses Produkt eignet sich zur Längen- und Winkelmessung. Das Produkt ist nur für den persönlichen Gebrauch bestimmt. Nicht für den gewerblichen Einsatz.

Lieferumfang

1 x Digitaler Winkelmesser
1 x Batterie
1 x Aufbewahrungsbox
1 x Bedienungsanleitung

Teilebeschreibung

1 Lineale
2 Feststellknopf
3 LCD-Anzeige
4 Taste Batteriefach
5 Taste ON / OFF (EIN / AUS)

6 Taste ZERO (NULL)
7 Batteriehalterung
8 Aufhängung
9 Schwarze feste Schraube

Technische Daten

Messgrößeneinheit:	Grad (°)
Messbereich:	0 bis 360°
Auflösung:	0,1°
Genauigkeit:	± 0,3°
Messsystem:	lineares, kontaktloses CAP-Messsystem
Anzeige:	LCD-Anzeige
Betriebstemperatur:	+5 °C bis +40 °C
Einfluss durch Luftfeuchtigkeit:	innerhalb von 0 % bis 80 % relative Luftfeuchtigkeit unerheblich
Batterie:	3 V ⎓ CR2032 (im Lieferumfang enthalten)

⚠ Sicherheitshinweise

VOR GEBRAUCH BITTE DIE BEDIENUNGSANLEITUNG LESEN! BEDIENUNGSANLEITUNG BITTE SORGFÄLTIG AUFBEWAHREN!

⚠ VORSICHT! Funktional bedingte Scharfkantigkeit.

⚠ VORSICHT! VERLETZUNGSGEFAHR!

- **DAS PRODUKT GEHÖRT NICHT IN KINDERHÄNDE. DIESES PRODUKT IST KEIN SPIELZEUG!** Dieses Produkt

sollte von Kindern nicht ohne Aufsicht benutzt werden.

⚠ **LEBENS- UND UNFALLGEFAHR FÜR KLEINKINDER UND KINDER! Lassen Sie Kinder niemals unbeaufsichtigt mit dem Verpackungsmaterial.**

- Es besteht Erstickungsgefahr durch Verpackungsmaterial. Kinder unterschätzen häufig die Gefahren. Halten Sie Kinder stets vom Produkt fern.

⚠ **LEBENSGEFAHR! Batterien können verschluckt werden, was lebensgefährlich sein kann. Nehmen Sie sofort ärztliche Hilfe in Anspruch, wenn eine Batterie verschluckt wurde.**

- Dieses Produkt kann von Kindern ab 8 Jahren und darüber sowie von Personen mit verringerten physischen, sensorischen oder mentalen Fähigkeiten oder Mangel an Erfahrung und Wissen benutzt werden, wenn sie beaufsichtigt werden oder bezüglich des sicheren Gebrauchs des Produkts unterwiesen wurden und die

daraus resultierenden Gefahren verstehen.
Kinder dürfen nicht mit dem Produkt spielen.
Reinigung und Benutzerwartung dürfen nicht von Kindern ohne Beaufsichtigung durchgeführt werden.

- Setzen Sie das Produkt niemals hohen Temperaturen und Feuchtigkeit aus, da sonst das Produkt Schaden nehmen kann.
- Setzen Sie das Produkt nicht unter Spannung.
  - Halten Sie das Produkt von elektrisch geladenen Stiften/ Pins fern.
  - Halten Sie das Produkt von Teilen fern, die unter elektrischer Spannung stehen.

  Risiko von Beschädigung des im Produkt eingebauten Chips.
- Halten Sie das Produkt sauber und trocken. Flüssigkeit kann das Produkt beschädigen.

⚠ Sicherheitshinweise für Batterien/Akkus

- **LEBENSGEFAHR!** Halten Sie Batterien/Akkus außer Reichweite von Kindern. Suchen Sie im Falle

eines Verschluckens sofort einen Arzt auf!

- **EXPLOSIONSGEFAHR!** Laden Sie nicht aufladbare Batterien niemals wieder auf. Schließen Sie Batterien/Akkus nicht kurz und/oder öffnen Sie diese nicht. Überhitzung, Brandgefahr oder Platzen können die Folge sein.
- Werfen Sie Batterien/Akkus niemals in Feuer oder Wasser.
- Setzen Sie Batterien/Akkus keiner mechanischen Belastung aus.

Risiko des Auslaufens der Batterien

- Vermeiden Sie extreme Bedingungen und Temperaturen, die auf Batterien/Akkus einwirken können, z. B. auf Heizkörpern / direkte Sonneneinstrahlung.
- Vermeiden Sie den Kontakt mit Haut, Augen und Schleimhäuten! Spülen Sie bei Kontakt mit Batteriesäure die betroffenen Stellen sofort mit klarem Wasser und suchen Sie umgehend einen Arzt auf!
- **SCHUTZHANDSCHUHE TRAGEN!** Ausgelaufene oder beschädigte

Batterien/Akkus können bei Berührung mit der Haut Verätzungen verursachen. Tragen Sie deshalb in diesem Fall geeignete Schutzhandschuhe.
- Im Falle eines Auslaufens der Batterien entfernen Sie diese sofort aus dem Produkt, um Beschädigungen zu vermeiden.
- Entfernen Sie die Batterien, wenn das Produkt längere Zeit nicht verwendet wird.

Risiko der Beschädigung des Produkts

- Verwenden Sie ausschließlich den angegebenen Batterietyp/ Akkutyp!
- Achten Sie beim Einlegen auf die richtige Polarität! Diese wird im Batteriefach angezeigt!
- Reinigen Sie Kontakte an der Batterie und im Batteriefach vor dem Einlegen, falls erforderlich!
- Entfernen Sie erschöpfte Akkus/ Batterien umgehend aus dem Produkt.

Vor der Inbetriebnahme

Batterie einsetzen / austauschen

Hinweis: Das Symbol „niedriger Batterieladestatus“ erscheint in der LCD-Anzeige 3 , wenn die Batterie leer / verbraucht ist.

Hinweis: Nach dem Austauschen der Batterie kann es vorkommen, dass die LCD-Anzeige 3 nicht richtig funktioniert. Entfernen Sie die Batterie und setzen Sie sie erneut ein.

- Lösen Sie die Schwarze feste Schraube 9 mit einem Schraubendreher (nicht im Lieferumfang enthalten).
- Drücken Sie auf die Taste des Batteriefachs 4. Ziehen Sie dann die Batteriehalterung 7 heraus (siehe Abb. B).
- Entnehmen Sie die alte Batterie.
- Schieben Sie die Batteriehalterung mit der neuen Batterie zurück in das Batteriefach. Beachten Sie beim Einlegen der Batterie die richtige Polarität (+ und –).
- Schieben Sie die Batteriehalterung 7 vollständig hinein (siehe Abb. B).
- Ziehen Sie die Schwarze feste Schraube 9 mit einem Schraubendreher fest (nicht im Lieferumfang enthalten).

Inbetriebnahme

Gebrauch des digitalen Winkelmessers

- Drücken Sie die Taste ON / OFF 5 zum Einschalten der LCD-Anzeige 3.
- Lösen Sie den Feststellknopf 2, indem Sie ihn links herum drehen.
- = Drehrichtung zum Lösen des Feststellknopfs 2.
- Legen Sie den digitalen Winkelmesser auf eine flache Oberfläche. Sorgen Sie dafür, dass beide Lineale 1 an der Oberfläche ausgerichtet sind (siehe Abb. C). Drücken Sie dann die Taste ZERO 6 , um die Daten auf Null zu setzen.

- Drehen Sie das Lineal zum Messen des Winkels. **Hinweis:** Sie können den Feststellknopf 2 durch Rechtsdrehung festziehen, um einen bestimmten Messwinkel beizubehalten.
- 🔒 = Drehrichtung zum Festziehen des Feststellknopfs 2.
- Sie können die 2 Lineale auch bis auf 180° öffnen und mit der Oberfläche ausrichten (siehe Abb. D). Drücken Sie dann die Taste ZERO 6, um die Daten auf Null zu setzen. Drehen Sie das Lineal zum Messen des Winkels.

Hinweis: Die Anzeige zeigt „Err", falls der digitale Winkelmesser über 360° gedreht wurde (siehe Abb. E). Drehen Sie den digitalen Winkelmesser wieder in die Ausgangsposition zurück und messen Sie erneut.

Hinweis: Die LCD-Anzeige 3 schaltet sich ebenfalls beim Drehen des Lineals 1 automatisch ein.

Hinweis: Hinweis: Nach ca. 5 bis 6 Minuten schaltet sich die LCD-Anzeige 3 automatisch ab.

● Fehler beheben

Das Produkt enthält empfindliche elektronische Bauteile. Daher ist es möglich, dass es durch Funkübertragungsgeräte in unmittelbarer Nähe gestört wird. Treten Fehlanzeigen im Display auf, entfernen Sie solche Geräte aus der Umgebung des Produkts.

Elektrostatische Entladungen können zu Funktionsstörungen führen.

- Entfernen Sie bei solchen Funktionsstörungen kurzzeitig die Batterie und setzen Sie sie erneut ein.

Fehler	Ursache	Abhilfe
Symbol „niedriger Batterieladestatus“ erscheint in der LCD-Anzeige 3.	Die Batteriespannung liegt unter 2,5 V.	Tauschen Sie die Batterie aus (Kapitel „Batterie einsetzen / austauschen“).
Die LCD-Anzeige 3 zählt nicht weiter.	Fehlerhafte Schaltung	Batterie herausnehmen und nach 30 Sekunden wieder einsetzen.
Keine Anzeige in der LCD-Anzeige 3	1. LCD-Anzeige ist ausgeschaltet.	1. Schalten Sie die LCD-Anzeige ein, indem Sie die Taste ON / OFF 5 drücken.
	2. Batterie hat keinen richtigen Kontakt oder ist falsch herum eingesetzt.	2. Entnehmen Sie die Batterie. Setzen Sie sie gemäß Polung und Kapitel „Batterie einsetzen/austauschen“ so ein, dass sie alle Kontakte berührt.
	3. Die Batteriespannung liegt unter 2 V.	3. Tauschen Sie die Batterie aus (Kapitel „Batterie einsetzen / austauschen“).

Wartung und Reinigung

- Reinigen Sie den digitalen Winkelmesser vor und nach dem Gebrauch mit einem trockenen Tuch. Verwenden Sie niemals Benzin, Lösungsmittel

oder andere Reiniger.

- Den digitalen Winkelmesser nicht in Wasser tauchen. Flüssigkeiten können den digitalen Winkelmesser beschädigen.
- Schalten Sie die LCD-Anzeige 3 immer aus, wenn der digitale Winkelmesser nicht verwendet wird. So verlängern Sie die Betriebsdauer der Batterie.

Hinweis – Nach dem Gebrauch bzw. nach der Reinigung:

- Lagern Sie das Produkt in der Aufbewahrungsbox oder
- Hängen Sie das Produkt mithilfe der Aufhängung 8 an einem geeigneten Haken auf.

● Entsorgung

Die Verpackung besteht aus umweltfreundlichen Materialien, die Sie über die örtlichen Recyclingstellen entsorgen können.

Beachten Sie die Kennzeichnung der Verpackungsmaterialien bei der Abfalltrennung, diese sind gekennzeichnet mit Abkürzungen (a) und Nummern (b) mit folgender Bedeutung: 1–7: Kunststoffe / 20–22: Papier und Pappe / 80–98: Verbundstoffe.

Möglichkeiten zur Entsorgung des ausgedienten Produkts erfahren Sie bei Ihrer Gemeinde- oder Stadtverwaltung.

Werfen Sie Ihr Produkt, wenn es ausgedient hat, im Interesse des Umweltschutzes nicht in den Hausmüll, sondern führen Sie es einer fachgerechten Entsorgung zu. Über Sammelstellen und deren Öffnungszeiten können Sie sich bei Ihrer zuständigen Verwaltung informieren.

Defekte oder verbrauchte Batterien / Akkus müssen gemäß Richtlinie 2006/66/EG und deren Änderungen recycelt werden. Geben Sie Batterien / Akkus und / oder das Produkt über die angebotenen

Sammeleinrichtungen zurück.

Umweltschäden durch falsche Entsorgung der Batterien / Akkus!

Batterien / Akkus dürfen nicht über den Hausmüll entsorgt werden. Sie können giftige Schwermetalle enthalten und unterliegen der Sondermüllbehandlung. Die chemischen Symbole der Schwermetalle sind wie folgt: Cd = Cadmium, Hg = Quecksilber, Pb = Blei. Geben Sie deshalb verbrauchte Batterien / Akkus bei einer kommunalen Sammelstelle ab.

● Garantie

Das Produkt wurde nach strengen Qualitätsrichtlinien hergestellt und vor der Auslieferung sorgfältig geprüft. Im Falle von Material- oder Herstellungsfehlern haben Sie gegenüber dem Verkäufer des Produkts gesetzliche Rechte. Ihre gesetzlichen Rechte werden in keiner Weise durch unsere unten aufgeführte Garantie eingeschränkt.

Die Garantie für dieses Produkt beträgt 3 Jahre ab Kaufdatum. Die Garantiezeit beginnt mit dem Kaufdatum. Bewahren Sie den Originalkaufbeleg an einem sicheren Ort auf, da dieses Dokument als Nachweis des Kaufs erforderlich ist.

Alle Schäden oder Mängel, die bereits zum Zeitpunkt des Kaufs vorhanden sind, müssen unverzüglich nach dem Auspacken des Produkts gemeldet werden.

Sollte das Produkt innerhalb von 3 Jahren ab Kaufdatum einen Material- oder Herstellungsfehler aufweisen, werden wir es – nach unserer Wahl – kostenlos für Sie reparieren oder ersetzen. Die Garantiezeit verlängert sich durch einen stattgegebenen Gewährleistungsanspruch nicht. Dies gilt auch für ersetzte und reparierte Teile.

Diese Garantie erlischt, wenn das Produkt beschädigt oder unsachgemäß verwendet oder gewartet wurde.

Die Garantie deckt Material- und Herstellungsfehler ab. Diese Garantie erstreckt sich weder auf

Produktteile, die normalem Verschleiß unterliegen, und somit als Verschleißteile gelten (z. B. Batterien, Akkus, Schläuche, Farbpatronen), noch auf Schäden an zerbrechlichen Teilen, z. B. Schalter oder Teile aus Glas.

Abwicklung im Garantiefall

Um eine schnelle Bearbeitung Ihres Anspruchs zu gewährleisten, beachten Sie die folgenden Hinweise:

Halten Sie den Originalkaufbeleg und die Artikelnummer (IAN 434246_2304) als Nachweis für den Kauf bereit.

Sie finden die Artikelnummer auf dem Typenschild, einer Gravur auf dem Produkt, der Startseite der Bedienungsanleitung (unten links) oder als Aufkleber auf der Rück- oder Unterseite des Produkts.

Sollten Funktionsfehler oder sonstige Mängel auftreten, wenden Sie sich zunächst telefonisch oder per E-Mail an die unten aufgeführte Serviceabteilung.

Sobald das Produkt als defekt erfasst wurde, können Sie es kostenlos an die Ihnen mitgeteilte Service-Anschrift zurücksenden. Stellen Sie sicher, dass Sie den Originalkaufbeleg (Kassenbon) sowie eine kurze, schriftliche Beschreibung beilegen, in der die Einzelheiten des Defekts und der Zeitpunkt des Auftretens dargelegt sind.

Service

DE **Service Deutschland**
Tel.: 0800 5435 111
E-Mail: owim@lidl.de

AT **Service Österreich**
Tel.: 0800 292726
E-Mail: owim@lidl.at

CH **Service Schweiz**
Tel.: 0800562153
E-Mail: owim@lidl.ch

CE