PARKSIDE®

PDF ONLINE
www.lidl-service.com

PETROL CLEAR WATER PUMP - PBKP 8000 A1
BENZIN-KLARWASSERPUMPE - PBKP 8000 A1
POMPE À EAU CLAIRE À ESSENCE - PBKP 8000 A1

(GB) (IE) (NI) (CY) (MT)

PETROL CLEAR WATER PUMP
Operating and Safety Instructions
Translation of the original operating instructions

(FR) (CH) (BE)

POMPE À EAU CLAIRE À ESSENCE
Consignes d'utilisation et de sécurité
Traduction du mode d'emploi original

(ES)

BOMBA DE AGUA LIMPIA DE GASOLINA
Instrucciones de servicio y seguridad
Traducción del manual de instrucciones original

(CZ)

BENZÍNOVÉ ČERPADLO NA ČISTOU VODU
Pokyny k obsluze a bezpečnostní pokyny
Překlad originálního provozního návodu

(HU)

BENZINES VÍZSZIVATTYÚ
Kezelési és biztonsági utasítások
Az eredeti üzemeltetési útmutató fordítása

(DK)

BENZINDREVET KLARVANDSPUMPE
Betjenings- og sikkerhedsforskrifter
Oversættelse af den originale driftsvejledning

(DE) (AT) (CH)

BENZIN-KLARWASSERPUMPE
Bedienungs- und Sicherheitshinweise
Originalbetriebsanleitung

(NL) (BE)

SCHOONWATERPOMP OP BENZINE
Gebruiks- en veiligheidsvoorschriften
Vertaling van de originele gebruiksaanwijzing

(IT) (MT) (CH)

MOTOPOMPA A BENZINA PER ACQUE CHIARE
Indicazioni sul funzionamento e la sicurezza
Traduzione delle istruzioni per l'uso originali

(SK)

BENZÍNOVÉ ČERPADLO NA ČISTÚ VODU
Upozornenia k obsluhe a bezpečnostné upozornenia
Preklad originálneho návodu na obsluhu

(PL)

BENZYNOWA POMPA CZYSTEJ WODY
Wskazówki dotyczące obsługi i bezpieczeństwa
Tłumaczenie oryginalnej instrukcji eksploatacji

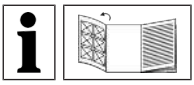

GB IE NI CY MT

Before reading, unfold the page with the illustrations and then familiarise yourself with all the functions of the product.

DE AT CH

Klappen Sie vor dem Lesen die Seite mit den Abbildungen aus und machen Sie sich anschließend mit allen Funktionen des Produkts vertraut.

FR CH BE

Avant de commencer la lecture, ouvrez la page avec les illustrations et familiarisez-vous avec toutes les fonctions du produit.

NL BE

Vouw voor het lezen de pagina met de afbeeldingen uit en maak u vervolgens vertrouwd met alle functies van het product.

ES

Antes de leer las instrucciones y familiarizarse con todas las funciones del producto, despliegue la página con las ilustraciones.

IT MT CH

Prima di leggere, aprire la pagina con le illustrazioni e familiarizzare con tutte le funzioni del prodotto.

CZ

Před čtením si rozložte stránku s obrázky a poté se seznamte se všemi funkcemi výrobku.

SK

Pred čítaním otvorte stranu s obrázkami a následne sa oboznámte so všetkými funkciami výrobku.

HU

Mielőtt megkezdi az olvasást, hajtsa ki az ábrákat tartalmazó oldalt, majd ismerkedjen meg alaposan a termék összes funkciójával.

PL

Przed przeczytaniem należy otworzyć stronę z ilustracjami, a następnie zapoznać się ze wszystkimi funkcjami produktu.

DK

Klap siden med illustrationerne ud, og gør dig herefter fortrolig med alle produktets funktioner, før du begynder at læse teksten.

GB / IE / NI / CY / MT	Operating and Safety Instructions	Page	1
DE / AT / CH	Bedienungs- und Sicherheitshinweise	Seite	15
FR / CH / BE	Consignes d'utilisation et de sécurité	Page	29
NL / BE	Gebruiks- en veiligheidsvoorschriften	Pagina	43
ES	Instrucciones de servicio y seguridad	Página	56
IT / MT / CH	Indicazioni sul funzionamento e la sicurezza	Pagina	70
CZ	Pokyny k obsluze a bezpečnostní pokyny	Strana	84
SK	Upozornenia k obsluhe a bezpečnostné upozornenia	Strana	97
HU	Kezelési és biztonsági utasítások	Oldal	110
PL	Wskazówki dotyczące obsługi i bezpieczeństwa	Strona	124
DK	Betjenings- og sikkerhedsforskrifter	Side	137

1

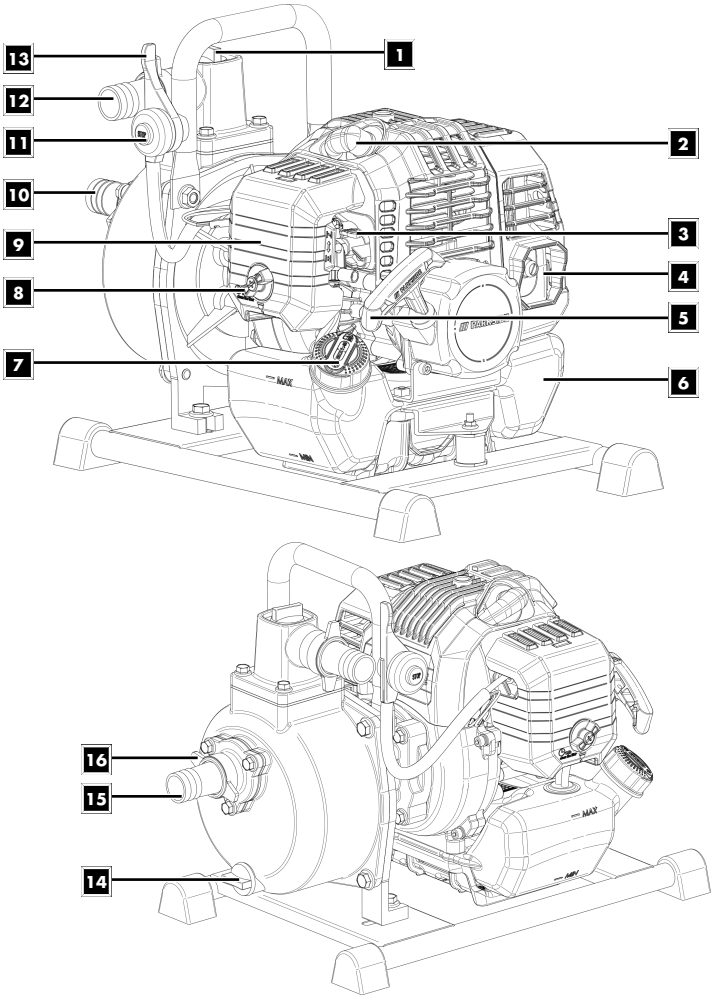

2

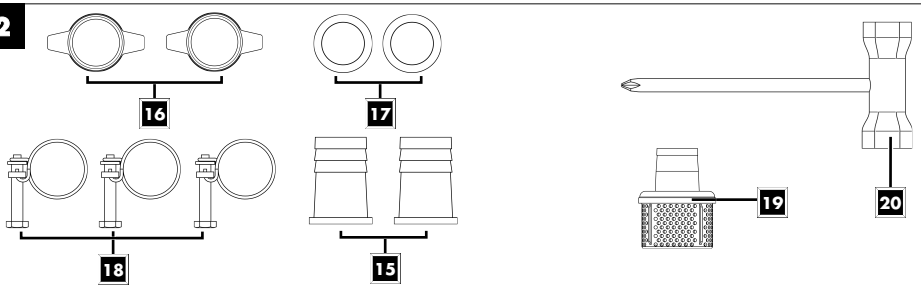

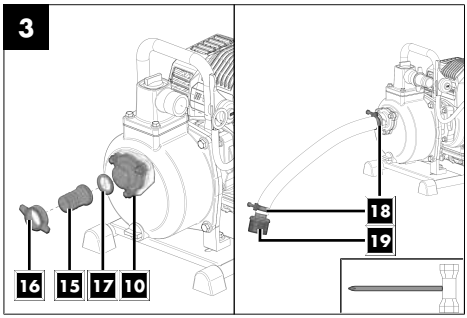
3
16
15
17
10
18
19

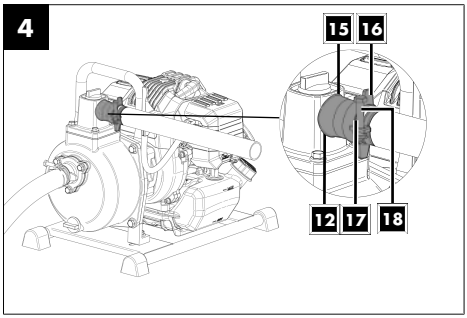
4
15
16
12
17
18

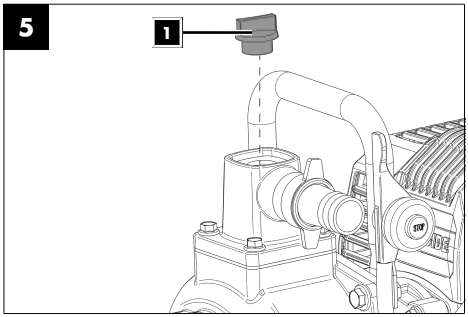
5
1

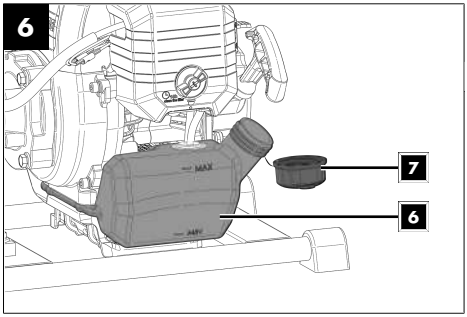
6
7
6

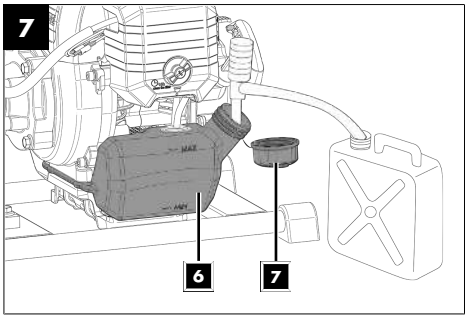
7
6
7

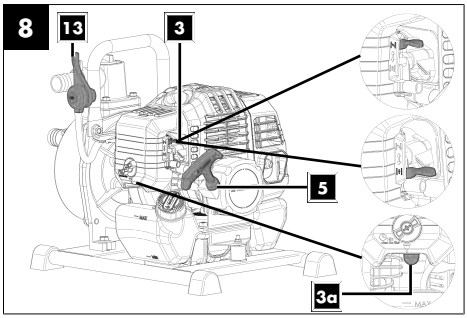
8
13
3
5
3a

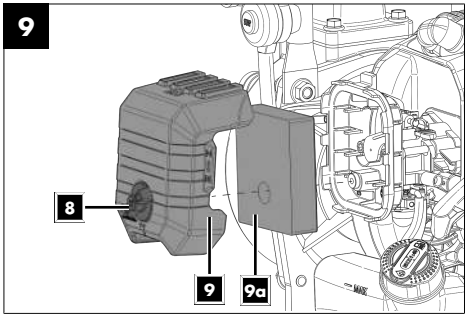
9
8
9
9a

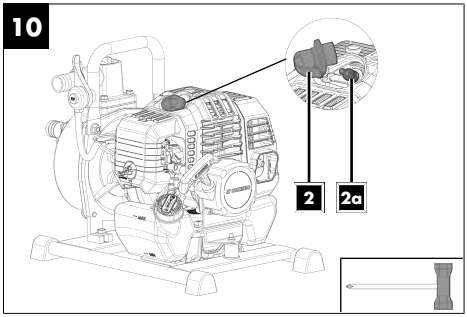
10
2
2a

Table of contents

1 Explanation of the symbols on the product 2
2 Introduction 3
3 Product description (Fig. 1-10) 3
4 Scope of delivery (Fig. 2) 3
5 Proper use 3
6 Safety instructions 4
7 Technical data 5
8 Unpacking 6
9 Before commissioning 6
10 Operation 8
11 Cleaning and maintenance 8
12 Storage 9
13 Transport 10
14 Repair & ordering spare parts 10
15 Disposal and recycling 10
16 Maintenance plan 11
17 Troubleshooting 11
18 EU Declaration of Conformity 12
19 Warranty certificate 13
20 Exploded view 150

1 Explanation of the symbols on the product

Symbols are used in this manual to draw your attention to potential hazards. The safety symbols and the accompanying explanations must be fully understood. The warnings themselves will not rectify a hazard and cannot replace proper accident prevention measures.

	Before commissioning, read and observe the operating manual and safety instructions!		Direction of rotation of the pump
	Attention! Failure to observe the safety signs and warning information affixed to the product and failure to observe the safety and operating manual can result in serious injury or even death.		Tank contents
	Wear hearing protection.	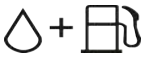	Fuel-oil mixture
	Naked flames or smoking near the device is strictly prohibited!		Flow rate per hour
	No naked flames.		Max. fluid temperature
	Danger of poisoning! Only use the product outdoors and never in closed or poorly ventilated rooms.		Max. pressure delivered
	Important. Always switch off the engine before refuelling. Do not refill during operation.		Weight kg
	Choke ON/OFF		Guaranteed sound power level of the product.
	Press the primer.		The product complies with the applicable European directives.
	Flow rate speed - Low-High		

2 Introduction

Manufacturer:

Scheppach GmbH

Günzburger Straße 69

D-89335 Ichenhausen

Dear Customer

We hope your new product brings you much enjoyment and success.

Note:

In accordance with the applicable product liability laws, the manufacturer of this product assumes no liability for damage to the product or caused by the product arising from:

- Improper handling
- Non-compliance with the operating manual
- Repairs carried out by third parties, unauthorised specialists
- Installing and replacing non-original spare parts
- Improper use

Note:

Read the whole text of the operating manual before assembly and commissioning.

This operating manual should help you to familiarise yourself with your product and to use it for its intended purpose.

The operating manual includes important instructions for the safe, proper and economic operation of the product, for avoiding danger, for minimising repair costs and downtimes and for increasing the reliability and extending the service life of the product.

In addition to the safety instructions in this operating manual, you must also observe the regulations applicable to the operation of the product in your country.

Keep the operating manual package with the power tool at all times and store it in a plastic cover to protect it from dirt and moisture. They must be read and carefully observed by all operating personnel before starting the work.

The product may only be used by personnel who have been trained to use it and who have been instructed with respect to the associated hazards.

In addition to the safety instructions in this operating manual and the separate regulations of your country, the generally recognised technical rules relating to the operation of such products must also be observed.

We accept no liability for accidents or damage that occur due to a failure to observe this manual and the safety instructions.

3 Product description (Fig. 1-10)

1. Water filler port
2. Spark plug connector
2a. Spark plug
3. Choke
3a. Fuel pump “primer”
4. Exhaust pipe
5. Pull starter
6. Fuel tank
7. Fuel filler cap
8. Wing screw
9. Air filter cover
9a. Air filter
10. Suction connection
11. Off switch
12. Pressure connection
13. Throttle
14. Water drain plug
15. Hose adapter
16. Union nut
17. Seal
18. Hose clamps
19. Pre-filter
20. Spark plug wrench

4 Scope of delivery (Fig. 2)

Item	Quantity	Designation
15	2 x	Hose adapter
16	2 x	Union nut
17	2 x	Seal
18	3 x	Hose clamp
19	1 x	Pre-filter
20	1 x	Spark plug wrench
	1 x	Operating manual

5 Proper use

The product is suitable for watering and irrigating green areas, vegetable beds and gardens and for operating lawn sprinklers. Suitable pumping media are clear water (fresh water), rainwater and light detergent/soap solutions. With a pre-filter, water can be drawn from ponds, streams, rainwater barrels, rainwater cisterns and wells. The maximum temperature of the pumped liquid must not exceed +35°C in continuous operation.

The product may only be used in the intended manner. Any use beyond this is improper. The user/operator, not the manufacturer, is responsible for damages or injuries of any type resulting from this.

An element of the intended use is also the observance of the safety instructions, as well as the assembly instructions and operating information in the operating manual.

Persons who operate and maintain the product must be familiar with the manual and must be informed about potential dangers.

The liability of the manufacturer and resulting damages are excluded in the event of modifications of the product.

The product may only be operated with original parts and original accessories from the manufacturer.

The safety, operating and maintenance specifications of the manufacturer, as well as the dimensions specified in the technical data, must be observed.

Please note that our products were not designed with the intention of use for commercial or industrial purposes. We assume no guarantee if the product is used in commercial or industrial applications, or for equivalent work.

⚠ WARNING

For your own safety, please thoroughly read this manual and the general safety instructions before turning the product on. If you give the product to third parties, always include these usage instructions.

5.1 Improper use

The use of the pump is strictly prohibited for the following substances:

- Paints and varnishes of all kinds
- All types of solvents or thinners
- All types of fuels or lubricants
- Propane or other liquefied gases
- Flammable liquids of all kinds
- Food for people and animals
- Granules or substances with solid particles
- Chemicals
- Liquids with temperatures above 40°C
- All liquids not explicitly referred to in this manual
- Liquids with anti-parasites, herbicides and pesticides.

Follow the safety instructions

ATTENTION

The pump must not be used for filling containers which may explode under excess pressure.

- The pump is not suitable as a safety device for fire extinguishing systems.
- The pump is not suitable for continuous operation (e.g. industrial use, continuous circulation operation).
- The pump is approved exclusively for use in pumping water and neutral liquids at room temperature.

Explanation of the signal words in the operating manual

⚠ DANGER

Signal word to indicate an imminently hazardous situation which, if not avoided, will result in death or serious injury.

⚠ WARNING

Signal word to indicate a potentially hazardous situation which, if not avoided, could result in death or serious injury.

⚠ CAUTION

Signal word to indicate a potentially hazardous situation which, if not avoided, could result in minor or moderate injury.

ATTENTION

Signal word to indicate a potentially hazardous situation which, if not avoided, could result in product or property damage.

6 Safety instructions

ATTENTION

Attention!

When using products, several safety warnings must be observed to prevent injuries and damage. For this reason, please carefully read this operating manual / safety instructions. If you hand the product over to another person, please hand over this operating manual / safety instructions as well. We accept no liability for accidents or damage that occur due to a failure to observe this manual and the safety instructions.

Follow the safety instructions

Keep all safety information and instructions for future reference!

6.1 Product-specific safety instructions

- Place the product on a level, even surface (such that it cannot topple).
- Check the entire product for loose parts (nuts, bolts, screws, etc.). Service or replace if necessary before using the product.

ATTENTION

For your own safety, only use accessories and additional equipment that are indicated in the operating manual or have been recommended or indicated by the manufacturer. Use of other tools or accessories that those recommended in the operating manual or in the catalogue could represent a personal danger to you.

- People should keep a safe distance of at least 15 metres from the work area.
- Do not use the product if it is damaged. Never remove protective devices from the product. This can result in serious injuries.
- Children are not permitted to use the product. Children should be supervised in order to ensure that they do not play with the product.
- Do not leave the product unattended.
- People under the influence of alcohol, drugs and medication, as well as those who are tired or ill.

6.2 Handling fuel

⚠ DANGER

Risk of fire and explosion!

When filling, fuel may ignite and even explode. This can lead to severe burns or death.

- Only store fuel in containers (canisters) designed for this purpose.
- The tank caps must always be properly screwed on and tightened.
- Fuel must be filled before starting the engine. While the engine is running or immediately after switching off the product, do not open the fuel filler cap or add fuel.
- Before refuelling, switch off the combustion engine and let it cool down.
- Refuel outdoors only and do not smoke while refuelling.
- Never store the product with fuel in the tank inside a building. Any fuel vapours produced can come into contact with naked flames or sparks and ignite.
- Do not place the product and fuel tank near heaters, radiant heaters, welding machines or other sources of heat.
- If fuel has overflowed, do not start the combustion engine until the area contaminated with fuel has been cleaned. Avoid starting the engine until the fuel vapours have evaporated (wipe dry).
- For safety reasons, check fuel line, fuel tank, fuel cap and connections regularly for damage, ageing (brittleness), tight fit and leaks and replace if necessary.

6.3 Residual risks

The product has been built according to state-of-the-art and the recognised technical safety rules. However, individual residual risks can arise during operation.

- Residual risks can be minimised if the "Safety Instructions" and the "Intended Use" together with the operating manual as a whole are observed.
- Use the product in the way that is recommended in this operating manual. This is how to ensure that your product provides optimum performance.
- Prevent the product being unintentionally started up.
- Keep your hands away from the working area when the product is in operation.
- Comply with the stipulated maintenance and safety instructions in the operating manual.
- Furthermore, despite all precautions having been met, some non-obvious residual risks may still remain.

7 Technical data

Engine	2-Stroke engine / air cooled
Displacement	42.7 cm^3
Max. Output power (kW)	1.25 kW / 1.7 HP
Max. engine speed	9500 rpm
Max. flow rate in l	8000 l/h
Nominal flow rate in l	5500 l/h
Suction connection	G1″
Pressure connection	G1″
Tightening torques for screws	8 Nm
Tightening torques for inlet and outlet connection ports	8-10 Nm
Max. delivery height	25-30 m
Max. suction height	8 m
Max. pressure	3 bar
Fuel	Mixture 1:40
Tank contents	1.05 l
Dimensions	425x255x315 mm
Weight	8.5 kg

Subject to technical changes!

Noise and vibration

⚠ WARNING

Noise can have serious effects on your health. If the machine noise exceeds 85 dB, please wear suitable hearing protection for you and persons in the vicinity.

The noise emission values have been determined in accordance with EN ISO 3744:1995.

Noise data

Sound pressure level L_{pA}	96 dB
Measurement uncertainty K_{pA}	3 dB
Sound power level L_{wA}	109 dB
Measurement uncertainty K_{wA}	3 dB
Guaranteed sound power level L_{wA}	112 dB

If necessary, adhere to rest periods and limit the duration of work to the bare minimum.

8 Unpacking

- Open the packaging and carefully remove the product.
- Remove the packaging material, as well as the packaging and transport safety devices (if present).
- Check whether the scope of delivery is complete.
- Check the product and accessory parts for transport damage. Immediately report any damage to the transport company that delivered the Product. Later claims will not be recognised.
- If possible, keep the packaging until the expiry of the warranty period.
- Familiarise yourself with the product by means of the operating manual before using for the first time.
- With accessories as well as wearing parts and replacement parts use only original parts. Spare parts can be obtained from your specialist dealer.
- When ordering please provide our article number as well as type and year of manufacture for the product.

⚠ WARNING

The product and the packaging material are not children's toys!

Do not let children play with plastic bags, films or small parts! There is a danger of choking or suffocating!

9 Before commissioning

⚠ WARNING

Health hazard!

Inhalation of fuel / lubricating oil vapours and exhaust gases can cause serious damage to health, unconsciousness and in extreme cases death.

– Do not breathe fuel / lubricating oil vapours and exhaust gases.
– Operate the product outdoors only.

* = not included in the scope of delivery!

Note:

The product has a centrifugal clutch. This creates a frictional connection as the speed increases by pressing the clutch facings against the inner wall of the clutch housing due to the centrifugal force.

Check before operation

- Check all sides of the engine for oil or fuel leaks.
- Check the fuel level – the fuel tank should be at least half-full.
- Check the condition of the air filter.
- Check the condition of the fuel lines.
- Look for signs of damage.
- Check that all protective covers are in place and all screws, nuts and bolts are tightened.
- Ensure that the product is sufficiently ventilated.
- Make sure that the spark plug connector is attached to the spark plug.
- The suction and pressure lines must be installed in such a way that they do not exert any mechanical pressure on the pump.

9.1 Installation of the suction line* (Fig. 3)

Note:

The pump has a non-return valve which prevents the water from flowing back into the suction line.

- The suction line* must be reinforced with rigid walls or wire mesh.
- Do not use a hose* that is smaller than the suction line* of the pump.
- The suction line* should only be as long as necessary.
- Pumping performance is best when the pump is as close to the surface of the water as possible and the hoses* are short.
- A leaking suction line* will prevent the water from being sucked in due to air ingress.

1. Insert the hose adapter (15) into the union nut (16).
2. Insert the seal (17) into the union nut (16).
3. Screw a union nut (16) onto the suction connection (10) and tighten it firmly (8 - 10 Nm).
   Make sure that the seal (17) of the union nut (16) is in contact with the suction connection (10).
4. Attach the suction line* to the hose adapter (15) of the suction line* with a hose clamp (18) to avoid air leakage and loss of suction power. Use the Phillips screwdriver on the spark plug spanner (20) to tighten the hose clamp (18).

5. Fit the pre-filter (19) to the other end of the suction line* and fasten it with a hose clamp (18). Use the Phillips screwdriver on the spark plug spanner (20) to tighten the hose clamp (18).
   Avoid sucking in foreign bodies (sand etc.). If necessary, fit a pre-filter (19).
6. Disassembly takes place in reverse order.

9.2 Installation of the pressure line* (Fig. 4)

1. Insert the hose adapter (15) into the union nut (16).
2. Insert the seal (17) into the union nut (16).
3. Screw a union nut (16) onto the pressure connection (12) and tighten it firmly (8-10 Nm).
   Make sure that the seal of (17) the union nut (16) is in contact with the pressure connection (12).
4. To improve pump performance and reduce fluid friction, use a short, large diameter pressure line*. A long or thin hose* increases fluid friction and reduces pumping performance.
5. Attach the pressure line* to the hose adapter (15) of the pressure line* with a hose clamp (18). Tighten the hose clamp (18) firmly with the Phillips screwdriver on the spark plug wrench (20) to prevent the pressure line* from slipping off the hose adapter (15) under pressure.
6. Disassembly takes place in reverse order.

9.3 Priming the product with water (Fig. 5)

Note:

Dry operation of the pump will cause damage to the pump seals. If the pump runs dry, switch off the engine immediately and let the pump cool down before priming with water.

Note:

If the pump is removed after use, it is essential to fill up with water again when it is reconnected and put into operation.

1. Before starting the engine, remove the water filling plug (1) from the pump chamber and fill the pump chamber with water.
2. Screw in the water filling plug (1) again and tighten it firmly.

Note:

Filling the suction line with water is not necessary!

9.4 Check the level of the fuel/oil mixture (Fig. 6)

⚠ DANGER

Risk of fire and explosion!

When filling, fuel may ignite and even explode. This can lead to severe burns or death.

- Switch off the engine and let it cool down.
- Always use fresh fuel/oil mixture.
- Keep heat, flames and sparks away.
- Only fill up with fuel outdoors.
- Wear protective gloves.
- Avoid contact with skin and eyes.
- Start the product at a distance of at least 3 m from the fuel filling point.
- Watch out for leaks. If fuel is leaking, do not start the engine.
- Use a suitable funnel or filler pipe for refuelling so that no fuel can spill onto the combustion engine and housing.
  Do not overfill the fuel tank!

1. Check the fuel level.
   – The fuel level must be between MAX and MIN.
2. Add fuel if the fuel level is too low.
   – Pay attention to the correct mixing ratio!
3. Unscrew the fuel filler cap (7). The fuel filler cap (7) is connected to an anti-loss device in the fuel tank (6) and thus cannot fall off.

9.4.1 Filling up fuel/oil mixture

Fuel and 2-stroke oil

Special 2-stroke oil for air-cooled 2-stroke engines with a mixing ratio of 1:40 must be used.

⚠ WARNING

Do not use fuel that has not been correctly mixed with 2-stroke oil. This may cause permanent engine damage and will void the manufacturer's warranty on this product. Never use a fuel mixture that has been stored for more than 90 days.

9.4.1.1 Fuel mixture

Do not mix the fuel mixture in the tank.

Add the 2-stroke oil in accordance with the fuel mixture table.

Fuel	2-stroke engine oil (1:40)
1 litre	0.025 litres
2 litres	0.050 litres
5 litres	0.125 litres

10 Operation

10.1 Start the engine (Fig. 8)

⚠ DANGER

Danger of poisoning!

Only use the product outdoors and never in closed or poorly ventilated rooms.

ATTENTION

– Do not let the pull starter whip back in. This can result in damage.
– In case of cool weather, it may be necessary to repeat the starting process numerous times.

NOTE

Only use the fuel pump “primer” when the engine is cold!

NOTE

If the engine is being started for the first time, several tries are required to start until the fuel has been delivered from the tank to the engine.

When the engine is "cold":

1. Set the "CHOKE" (3) to the |↾| position.
2. In colder temperatures, press the fuel pump “primer” (3a) several times. This makes it easier to start the engine.
3. Now pull the pull starter (5) and the engine should start. If the engine does not start, repeat the process.
4. Once the engine is started (after approx. 15-30), move the "CHOKE" (3) from the |↾| position to the |↟| position (Fig. 8).
5. Use the throttle to set the required speed (13).
   This is how you increase or decrease the delivery rate.
   L = Engine at idle speed
   H = Maximum delivery rate
6. If the engine does not start even after several attempts, read the “Troubleshooting” chapter.

When the engine is "warm":

1. Now pull the pull starter (5) quickly. The product should start after 2 pulls. If the product has still not started, repeat the procedure described under .
2. Use the throttle to set the required speed (13).

Note:

Let the engine warm up at idle for about 10 minutes.

10.2 Switch off the engine (Fig. 1)

Note:

Allow the product to run for a short time (approx. 30 seconds) switching it off so that the engine can cool down.

1. To switch off the engine, press the off switch (11).
2. Disconnect the spark plug connector (2) from the spark plug (2a) to prevent the engine from restarting.

10.3 After work

* = not included in the scope of delivery!

1. Remove the pressure line*.
2. Remove the suction line*.
3. Unscrew the water drain plug (14) and let the water flow out of the pump chamber.
4. Refit the water drain plug (14).

11 Cleaning and maintenance

⚠ WARNING

Have maintenance and repair tasks that are not described in this operating manual, carried out by a specialist workshop. Use only original spare parts.

There is a risk of accident! Always carry out maintenance and cleaning work when the engine is switched off. There is a danger of injury! Let the Product cool down before all maintenance and cleaning tasks. Elements of the engine are hot. There is a danger of injury and burning!

The product can start unexpectedly and cause injuries.

– Switch off the engine before carrying out any cleaning or maintenance work.
– Disconnect the spark plug connector from the spark plug.
– Allow the engine to cool down.

11.1 Cleaning

- Keep protective devices, air vents and the motor housing as free of dust and dirt as possible. Rub the product clean with a clean cloth or blow it off with compressed air at low pressure. We recommend that you clean the product directly after every use.
- Clean the product at regular intervals using a damp cloth and a little soft soap. Do not use any cleaning products or solvents; they could attack the plastic parts of the product. Make sure that no water can penetrate the product interior.

11.2 Maintenance

11.2.1 Cleaning the air filter (9a) (Fig. 9)

ATTENTION

Risk of damage!

Operating the engine without a filter element or with a damaged filter element can cause engine damage.

– Never run the engine without the air filter element or with a damaged filter element. This would allow dirt into the engine, which would result in severe damage to the engine.

Clean the air filter (9a) every 50 operating hours, replace if necessary.

1. Remove the wing screw (8).
2. Remove the air filter cover (9). Pay attention to the lug on the air filter cover (9).
3. Remove the air filter (9a).
4. Do not use harsh cleaners or petrol to clean the filter.
5. Clean the elements by knocking them out on a flat surface. If heavily soiled, wash with soapy water, then rinse with clean water and allow to air dry.
6. The re-assembly takes place in reverse order.

11.2.2 Cleaning the spark plug (2a) (Fig. 10)

ATTENTION

Only replace the spark plug when the engine is cold!

Check the spark plug for dirt for the first time after 20 operating hours and clean it with a copper wire brush if necessary. Then service the spark plug every 50 operating hours.

1. Pull the spark plug connector (2) off carefully. Do not pull on the cable, but directly on the plug.
2. Remove the spark plug (2a) with the enclosed spark plug wrench (20).
3. Remove any dirt from the base of the spark plug (2a).
4. Visually inspect the spark plug (2a). Remove any deposits present using a wire brush.
5. Check the spark plug gap. Set the electrode gap to 0.6 to 0.7 mm with a feeler gauge.
6. The re-assembly takes place in reverse order.

NOTE

A loose spark plug can overheat and cause damage to the engine. Tightening the spark plug too much can damage the thread in the cylinder head.

12 Storage

⚠ DANGER

Risk of fire and explosion!

Storing the product near potential sources of ignition can result in a fire or an explosion. This can lead to severe burns or death.

– Eliminate possible sources of ignition, such as furnaces, hot water boilers with gas, gas dryers, etc.

ATTENTION

Risk of damage!

If the product is not stored properly, the engine can be damaged.

– Store the product protected against dirt, dust and moisture.

12.1 Preparation for storage

⚠ WARNING

Do not remove the fuel in enclosed spaces, near fire or when smoking. Petrol fumes can cause explosions and fire.

1. Clean and check the product for damage.
2. Empty the fuel tank using a petrol extraction pump (not included in the scope of delivery) into a collection container.
3. Start the engine and let it run until the remaining fuel is used up.
4. Store fuel in tanks specifically designed for this purpose.
5. Remove the spark plug (2a) and clean it as described in *11.2.2* .
6. Pour 1 teaspoon of clean 2-stroke oil into the combustion chamber. Pull the starter rope slowly several times to coat internal components.
7. Screw the spark plug (2a) back in (Fig. 10).
8. Store the product in a well-ventilated place or area.

12.2 Drain fuel/oil mixture with a fuel extraction pump (Fig. 7)

In case of storage over a longer period of time, the fuel must be drained.

1. Hold a collection bucket under the hose of the fuel extraction pump (not included in the scope of delivery).
2. Unscrew the fuel filler cap (7). The fuel filler cap (7) is connected to an anti-loss device in the fuel tank (6) and thus cannot fall off.

3. Push the hose of the fuel extraction pump into the fuel tank (6) and drain out the fuel/oil mixture completely using the fuel extraction pump.
4. Retighten the fuel filler cap (7).

13 Transport

Preparation for transport

1. Empty the fuel tank using a petrol extraction pump (not included in the scope of delivery) into a collection container.
2. If operational, keep the engine running until the remaining fuel has been used up.
3. Remove the spark plug connector from the spark plug.
4. Secure the product against slipping using a tension strap, for example.
5. The product can be lifted and moved via the handle.

14 Repair & ordering spare parts

After repairs or maintenance, make sure that all safety-related parts are installed and are in perfect condition. All parts which may cause injury must be kept where they are inaccessible to children or others.

ATTENTION

According to the German Product Liability Act, no liability is accepted for damage caused by improper repairs or by not using original spare parts.

Such work should be performed by a customer service centre or an authorised specialists. The same applies to accessory parts.

Connections and repairs

Connections and repair work on the electrical equipment may only be carried out by electricians.

NOTE

Important note in the case of repairs

When returning the product for repair, for safety reasons, ensure that it is free of oil and fuel when it is sent to the service centre.

14.1 Ordering spare parts

Please provide the following information when ordering spare parts:

- Model designation
- Item number
- Type plate data

Spare parts / accessories

Sealing ring 30x20x3,6 - Item number:	3914601001
Adapter - item number:	3914601002
Union nut - item number:	3914601003

14.2 Service information

With this product, it is necessary to note that the following parts are subject to natural or usage-related wear, or that the following parts are required as consumables.

Wearing parts*: Spark plug, air filter

* = not included in the scope of delivery!

Spare parts and accessories can be obtained from our Service Centre. To do this, scan the QR code on the front page.

15 Disposal and recycling

Notes for packaging

The packaging materials are recyclable. Please dispose of packaging in an environmentally friendly manner.

You can find out how to dispose of the disused device from your local authority or city administration.

Fuels and oils

- Before disposing of the product, the fuel tank and the engine oil tank must be emptied!
- Fuel and engine oil do not belong in household waste or drains, but must be collected or disposed of separately!
- Empty oil and fuel tanks must be disposed of in an environmentally friendly manner.

16 Maintenance plan

Always comply with the following maintenance intervals in order to ensure problem-free operation.
Attention! The fuel/oil mixture must be filled in before the device is used for the first time.

Component		Before every use	Every 3 months or 20h	Every 6 months or 50h	Every 12 months or 100h	Every 2 years or 300h
Checking the air filter	Check	X				
	Clean		X			
Spark plug	Check and adjust		X	X	X	
	Replace					X
Spark plug connector	Clean				X	
Cooling fins	Test			X		
Fasteners such as screws and nuts	Check (tighten if necessary)	X				
Seals of the connecting elements	Check and replace if necessary				**X**	
Idle	Check and adjust				**X**	
Combustion chamber	Clean				**X**	
Fuel/oil mixture	Check	X				
Fuel tank	Check				X	
Fuel line	Check	Every year (replace if necessary)				
	Attention: Have points "**X**" carried out only by an authorised specialist company.					

17 Troubleshooting

The following table shows fault symptoms and describes remedial measures in the event of your product failing to work properly. If you cannot localise and rectify the problem with this, please contact your service workshop.

Troubleshooting during commissioning			
Fault		**Possible cause**	**Remedy**
No ignition spark	Spark plug	Carbon deposit between the spark plug electrodes	Clean the spark plug. Set the electrode gap to 0.6 to 0.7 mm. Replace the spark plug.
	Other	Ignition coil defective, flywheel magnet too weak	Contact customer service for this.
Weak spark	Compression	Too much fuel in the combustion chamber, bad fuel or water in the tank	Remove spark plug and allow to dry, change fuel/oil mixture.

Troubleshooting during operation		
Fault	**Possible cause**	**Remedy**
Engine does not come up to speed	Choke is in "" position	Set the choke to .
	Movable elements worn out	Replace
	Exhaust system blocked, no air supply	Replace exhaust system, check or replace ignition coil.
	Ignition spark weak, cylinder head sooty	Set the electrode gap to 0.6 to 0.7 mm.
Carburettor leaking	Carburettor gasket worn	Contact customer service for this.

18 EU Declaration of Conformity

Translation of the original Declaration of Conformity

Manufacturer:

Scheppach GmbH
Günzburger Straße 69
D-89335 Ichenhausen

We declare under our sole responsibility that the product described here complies with the applicable directives and standards.

Brand:	**Parkside**
Art. designation:	**PETROL CLEAR WATER PUMP - PBKP 8000 A1**
Item No.	**3914601974, 3914601980, 39146019915, 39146019959**
IAN no.	**440149_2304**
Series no.	**01001– 04788**

EU directives:

2014/30/EU, 2006/42/EC, 2000/14/EC_2005/88/EC, 2011/65/EU*

* The object of the declaration described above fulfils the regulations of the directive 2011/65/EU of the European Parliament and Council from 8th June 2011, on the restriction of the use of certain hazardous substances in electrical and electronic equipment.

2016/1628/EU

Emission. No:
e24*2016/1628*2021/1398SHA1/P*0521*00

Applied standards:

EN:809:1998/A1:2009; EN 61000-6-1:2007;
EN IEC 61000-6-1:2019; EN 55012:2007/A1:2009;

Documentation authorised representative:

David Rümpelein
Günzburger Str. 69
D-89335 Ichenhausen

Ichenhausen, 18.01.2024

i.V.
Simon Schunk
Division Manager Product Center

i.V.
Andreas Pecher
Head of Project Management

Warranty certificate

Dear Customer,

All of our products undergo strict quality checks to ensure that they reach you in perfect condition. In the unlikely event that your device develops a fault, please contact our service department at the address shown on this guarantee card. Of course, if you would prefer to call us then we are also happy to offer our assistance under the service number printed below. Please note the following terms under which guarantee claims can be made:

- These guarantee terms cover additional guarantee rights and do not affect your statutory warranty rights. We do not charge you for this guarantee.
- Our guarantee only covers problems caused by material or manufacturing defects, and it is restricted to the rectification of these defects or replacement of the device. Please note that our devices have not been designed for use in commercial, trade or industrial applications. Consequently, the guarantee is invalidated if the equipment is used in commercial, trade or industrial applications or for other equivalent activities. The following are also excluded from our guarantee: compensation for transport damage, damage caused by failure to comply with the installation/assembly instructions or damage caused by unprofessional installation, failure to comply with the operating instructions (e.g. connection to the wrong mains voltage or current type), misuse or inappropriate use (such as overloading of the device or use of non-approved tools or accessories), failure to comply with the maintenance and safety regulations, ingress of foreign bodies into the device (e.g. sand, stones or dust), effects of force or external influences (e.g. damage caused by the device being dropped) and normal wear resulting from proper operation of the device.

The guarantee is rendered null and void if any attempt is made to tamper with the device.

- The guarantee is valid for a period of 3 years starting from the purchase date of the device. Guarantee claims should be submitted before the end of the guarantee period within two weeks of the defect being noticed. No guarantee claims will be accepted after the end of the guarantee period. The original guarantee period remains applicable to the device even if repairs are carried out or parts are replaced. In such cases, the work performed or parts fitted will not result in an extension of the guarantee period, and no new guarantee will become active for the work performed or parts fitted. This also applies when an on-site service is used.
- In order to assert your guarantee claim, please contact the service partner shown below. If the complaint is within the guarantee period, we will provide you with a return slip, with which you can return your defective device free of charge to us. It would help us if you could describe the nature of the problem in as much detail as possible. If the defect is covered by our guarantee then your device will either be repaired immediately and returned to you, or we will send you a new device.

Of course, we are also happy offer a chargeable repair service for any defects which are not covered by the scope of this guarantee or for units which are no longer covered. To take advantage of this service, please send the device to our service address.

Service-Hotline (GB):
00800 4003 4003

Service-Email (GB):
service.GB@scheppach.com

Service Address (GB):
Forest Park & Garden
Coed Court, Taffsmead Road
Treforest, Ind. Estate, Pontypridd
CF375SW

Service-Hotline (IE):
00800 4003 4003

Service-Email (IE):
service.IE@scheppach.com

Service Address (IE):
Forest Park & Garden
Coed Court, Taffsmead Road
Treforest, Ind. Estate, Pontypridd
CF375SW

Service-Hotline (NI):
00800 4003 4003

Service-Email (NI):
service.NI@scheppach.com

Service Address (NI):
Forest Park & Garden
Coed Court, Taffsmead Road
Treforest, Ind. Estate, Pontypridd
CF375SW

Service-Hotline (CY):

00800 4003 4003

Service-Email (CY):

service.CY@scheppach.com

Service Address (CY):

GEORGE C SOLOMONIDES & SON LTD

PO.BOX 56236 / 169, LEONTIOS A'

GR - 3305 LIMASSOL/CYPRUS

Numero servizio assistenza (IT):

00800 4003 4003

Indirizzo e-mail (IT):

service.IT@scheppach.com

Indirizzo servizio assistenza (IT):

TeleMarCom European Services GmbH

Am Ziegelweiher 24

DE - 61130 Nidderau

At www.lidl-service.com you can download this and many more manuals, product videos plus installation software.

The QR code takes you directly to the Lidl service page (www.lidl-service.com) and you can open your operating manual by entering the article number (IAN) 440149_2304.

Inhaltsverzeichnis

1 Erklärung der Symbole auf dem Produkt 16
2 Einleitung 17
3 Produktbeschreibung (Abb. 1-10) 17
4 Lieferumfang (Abb. 2) 17
5 Bestimmungsgemäße Verwendung 17
6 Sicherheitshinweise 19
7 Technische Daten 20
8 Auspacken 20
9 Vor Inbetriebnahme 20
10 Bedienung 22
11 Reinigung und Wartung 23
12 Lagerung 24
13 Transport 24
14 Reparatur & Ersatzteilbestellung 25
15 Entsorgung und Wiederverwertung 25
16 Wartungsplan 25
17 Störungsabhilfe 26
18 EU-Konformitätserklärung 27
19 Garantieurkunde 28
20 Explosionszeichnung 150

1 Erklärung der Symbole auf dem Produkt

Die Verwendung von Symbolen in diesem Handbuch soll Ihre Aufmerksamkeit auf mögliche Risiken lenken. Die Sicherheitssymbole und Erklärungen, die diese begleiten, müssen genau verstanden werden. Die Warnungen selbst beseitigen keine Risiken und können korrekte Maßnahmen zum Verhüten von Unfällen nicht ersetzen.

	Vor Inbetriebnahme Bedienungsanleitung und Sicherheitshinweise lesen und beachten!		Drehrichtung der Pumpe
	Achtung! Das Nichtbeachten der an dem Produkt angebrachten Sicherheitszeichen und Warnhinweise sowie das Nichtbeachten der Sicherheits- und Bedienungshinweise kann zu schweren Verletzungen bis hin zum Tod führen.		Tankinhalt
	Tragen Sie einen Gehörschutz.	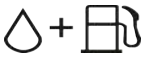	Kraftstoff-Ölgemisch
	Offene Flammen oder das Rauchen in der Nähe des Produkts ist streng verboten!		Fördermenge/Stunde
	Kein offenes Feuer.		max. Flüssigkeitstemperatur
	Vergiftungsgefahr! Benutzen Sie das Produkt nur im Außenbereich und niemals in geschlossenen oder schlecht belüfteten Räumen.		max. Förderdruck
	Wichtig. Schalten Sie den Motor vor dem Nachfüllen von Kraftstoff aus. Füllen Sie nicht im laufenden Betrieb nach.		Gewicht kg
	Choke ON/OFF		Garantierter Schallleistungspegel des Produkts.
	Drücken Sie den Primer.		Das Produkt entspricht den geltenden europäischen Richtlinien.
	Fördermengengeschwindigkeit - Low-High		

2 Einleitung

Hersteller:

Scheppach GmbH

Günzburger Straße 69

D-89335 Ichenhausen

Verehrter Kunde

Wir wünschen Ihnen viel Freude und Erfolg beim Arbeiten mit Ihrem neuen Produkt.

Hinweis:

Der Hersteller dieses Produkts haftet nach dem geltenden Produkthaftungsgesetz nicht für Schäden, die an diesem Produkt oder durch dieses Produkt entstehen bei:

- Unsachgemäßer Behandlung
- Nichtbeachtung der Bedienungsanleitung
- Reparaturen durch Dritte, nicht autorisierte Fachkräfte
- Einbau und Austausch von nicht originalen Ersatzteilen
- Nicht bestimmungsgemäßer Verwendung

Beachten Sie:

Lesen Sie vor der Montage und vor Inbetriebnahme den gesamten Text der Bedienungsanleitung durch.

Diese Bedienungsanleitung soll es Ihnen erleichtern, Ihr Produkt kennenzulernen und dessen bestimmungsgemäße Einsatzmöglichkeiten zu nutzen.

Die Bedienungsanleitung enthält wichtige Hinweise, wie Sie mit dem Produkt sicher, fachgerecht und wirtschaftlich arbeiten und wie Sie Gefahren vermeiden, Reparaturkosten sparen, Ausfallzeiten verringern und die Zuverlässigkeit und Lebensdauer des Produkts erhöhen.

Zusätzlich zu den Sicherheitsbestimmungen dieser Bedienungsanleitung müssen Sie unbedingt die für den Betrieb des Produkts geltenden Vorschriften Ihres Landes beachten.

Bewahren Sie die Bedienungsanleitung, in einer Plastikhülle geschützt vor Schmutz und Feuchtigkeit, bei dem Produkt auf. Sie muss von jeder Bedienungsperson vor Aufnahme der Arbeit gelesen und sorgfältig beachtet werden.

An dem Produkt dürfen nur Personen arbeiten, die im Gebrauch des Produkts unterwiesen und über die damit verbundenen Gefahren unterrichtet sind.

Neben den in dieser Bedienungsanleitung enthaltenen Sicherheitshinweisen und den besonderen Vorschriften Ihres Landes sind die für den Betrieb von baugleichen Produkten allgemein anerkannten technischen Regeln zu beachten.

Wir übernehmen keine Haftung für Unfälle oder Schäden, die durch Nichtbeachten dieser Anleitung und den Sicherheitshinweisen entstehen.

3 Produktbeschreibung (Abb. 1-10)

1. Wassereinfüllstutzen
2. Zündkerzenstecker
2a. Zündkerze
3. Choke
3a. Kraftstoffpumpe „Primer“
4. Auspuff
5. Seilzugstarter
6. Kraftstofftank
7. Tankdeckel
8. Flügelschraube
9. Luftfilterabdeckung
9a. Luftfilter
10. Sauganschluss
11. Ausschalter
12. Druckanschluss
13. Gashebel
14. Wasserablassschraube
15. Schlauchadapter
16. Überwurfmutter
17. Dichtung
18. Schlauchschellen
19. Vorfilter
20. Zündkerzenschlüssel

4 Lieferumfang (Abb. 2)

Pos.	Anzahl	Bezeichnung
15	2 x	Schlauchadapter
16	2 x	Überwurfmutter
17	2 x	Dichtung
18	3 x	Schlauchschelle
19	1 x	Vorfilter
20	1 x	Zündkerzenschlüssel
	1 x	Bedienungsanleitung

5 Bestimmungsgemäße Verwendung

Das Produkt ist geeignet zum Bewässern und Gießen von Grünanlagen, Gemüsebeeten und Gärten sowie zum Betrieb von Rasensprengern. Als Fördermedien eignen sich klares Wasser (Süßwasser), Regenwasser und leichte Waschlauge. Mit Vorfilter kann die Wasserentnahme aus Teichen, Bächen, Regentonnen, Regenwasserzisternen und Brunnen erfolgen.
Die maximale Temperatur der Förderflüssigkeit darf im Dauerbetrieb +35°C nicht überschreiten.

Das Produkt darf nur nach seiner Bestimmung verwendet werden. Jede weitere darüberhinausgehende Verwendung ist nicht bestimmungsgemäß. Für daraus hervorgerufene Schäden oder Verletzungen aller Art haftet der Benutzer/Bediener und nicht der Hersteller.

Bestandteil der bestimmungsgemäßen Verwendung ist auch die Beachtung der Sicherheitshinweise, sowie die Montageanleitung und Betriebshinweise in der Bedienungsanleitung.

Personen, die das Produkt verwenden und warten, müssen mit dieser vertraut und über mögliche Gefahren unterrichtet sein.

Veränderungen an dem Produkt schließen eine Haftung des Herstellers und daraus entstehende Schäden gänzlich aus.

Das Produkt darf nur mit Originalteilen und Originalzubehör des Herstellers betrieben werden.

Die Sicherheits-, Arbeits- und Wartungsvorschriften des Herstellers sowie die in den Technischen Daten angegebenen Abmessungen müssen eingehalten werden.

Bitte beachten Sie, dass unsere Produkte bestimmungsgemäß nicht für den gewerblichen, handwerklichen oder industriellen Einsatz konstruiert wurden. Wir übernehmen keine Gewährleistung, wenn das Produkt in Gewerbe-, Handwerks- oder Industriebetrieben sowie bei gleichzusetzenden Tätigkeiten eingesetzt wird.

⚠ WARNUNG

Bitte lesen Sie vor der Inbetriebnahme des Produkts zu Ihrer eigenen Sicherheit dieses Handbuch und die allgemeinen Sicherheitshinweise gründlich durch. Wenn Sie das Produkt Dritten überlassen, legen Sie diese Gebrauchsanweisung immer bei.

5.1 Nicht bestimmungsgemäße Verwendung

Die Nutzung der Pumpe ist strengstens verboten für folgende Substanzen:

- Farben und Lacke aller Art
- alle Arten von Lösungs- oder Verdünnungsmitteln
- alle Arten von Kraft- oder Schmierstoffen
- Propan oder andere verflüssigte Gasarten
- brennbare Flüssigkeiten aller Art
- Nahrungsmittel für Menschen und Tiere
- Granulate oder Substanzen mit festen Partikeln
- Chemikalien
- Flüssigkeiten mit Temperaturen über 40°C
- alle Flüssigkeiten auf die nicht explizit in diesem Handbuch hingewiesen wird
- Flüssigkeiten mit Anti-Parasiten, Herbiziden und Pestiziden.

Beachten Sie die Sicherheitshinweise

ACHTUNG

Die Pumpe darf nicht zum Befüllen von Behältern benutzt werden, welche unter Überdruck explodieren können.

- Die Pumpe ist nicht als Sicherheitseinrichtung für Feuerlöschanlagen geeignet.
- Die Pumpe ist nicht für einen Dauerbetrieb (z.B. Industrieeinsatz, Dauerumwälzbetrieb) geeignet.
- Die Pumpe ist ausschließlich für den Gebrauch zur Förderung von Wasser und neutralen Flüssigkeiten bei Raumtemperatur zugelassen.

Erklärung der Signalwörter in der Bedienungsanleitung

⚠ GEFAHR

Signalwort zur Kennzeichnung einer unmittelbar bevorstehenden Gefährdungssituation, die, wenn sie nicht vermieden wird, den Tod oder eine schwere Verletzung zur Folge hat.

⚠ WARNUNG

Signalwort zur Kennzeichnung einer möglichen Gefährdungssituation, die, wenn sie nicht vermieden wird, den Tod oder eine schwere Verletzung zur Folge haben könnte.

⚠ VORSICHT

Signalwort zur Kennzeichnung einer möglichen Gefährdungssituation, die, wenn sie nicht vermieden wird, eine geringfügige oder mäßige Verletzung zur Folge haben könnte.

ACHTUNG

Signalwort zur Kennzeichnung einer möglichen Gefährdungssituation, die, wenn sie nicht vermieden wird, Sachschäden am Produkt oder Eigentum/Besitz zur Folge haben könnte.

6 Sicherheitshinweise

ACHTUNG

Achtung!

Beim Benutzen von Produkten müssen einige Sicherheitsvorkehrungen eingehalten werden, um Verletzungen und Schäden zu verhindern. Lesen Sie diese Bedienungsanleitung/Sicherheitshinweise deshalb sorgfältig durch. Falls Sie das Produkt an andere Personen übergeben sollten, händigen Sie diese Bedienungsanleitung/Sicherheitshinweise bitte mit aus. Wir übernehmen keine Haftung für Unfälle oder Schäden, die durch Nichtbeachten dieser Anleitung und den Sicherheitshinweisen entstehen.

Beachten Sie die Sicherheitshinweise

Bewahren Sie alle Sicherheitshinweise und Anweisungen für die Zukunft auf!

6.1 Produktspezifische Sicherheitshinweise

- Stellen Sie das Produkt auf eine ebene, gerade Fläche (Kippsicher).
- Prüfen Sie das gesamte Produkt auf lose Teile (Schraubenmuttern, Bolzen, Schrauben, usw.). Warten oder ersetzen Sie diese falls erforderlich, bevor Sie das Produkt verwenden.

ACHTUNG

Zu Ihrer eigenen Sicherheit, benutzen Sie nur Zubehör und Zusatzgeräte, die in der Bedienungsanleitung angegeben oder vom Hersteller empfohlen oder angegeben werden. Der Gebrauch anderer als der in der Bedienungsanleitung oder im Katalog empfohlenen Einsatzwerkzeuge oder Zubehöre kann eine persönliche Verletzungsgefahr für Sie bedeuten.

- Personen sollten einen Sicherheitsabstand von mindestens 15 Metern zum Arbeitsbereich einhalten.
- Benutzen Sie das Produkt nicht, wenn dieses beschädigt ist. Entfernen Sie nie Schutzeinrichtungen des Produkts. Dies kann zu ernsthaften Verletzungen führen.
- Kinder dürfen das Produkt nicht benutzen. Kinder sind zu beaufsichtigen, um sicherzustellen, dass sie nicht mit dem Produkt spielen.
- Lassen Sie das Produkt nicht unbeaufsichtigt.
- Personen, die unter Alkohol-, Drogen-, Medikamenteneinfluss stehen, müde oder krank sind.

6.2 Umgang mit Kraftstoff

⚠ GEFAHR

Brand- und Explosionsgefahr!

Kraftstoff kann sich beim Befüllen entzünden und gegebenenfalls explodieren. Dies führt zu schweren Verbrennungen oder zum Tod.

- Bewahren Sie Kraftstoff nur in dafür vorgesehenen Behältern (Kanistern) auf.
- Die Verschlusskappen der Tankbehälter sind immer ordnungsgemäß aufzuschrauben und festzuziehen.
- Kraftstoff ist vor dem Starten des Motors einzufüllen. Während der Motor läuft oder sofort nach dem Abschalten des Produkts, darf der Tankverschluss nicht geöffnet oder Kraftstoff nachgefüllt werden.
- Stellen Sie vor dem Tanken den Verbrennungsmotor ab und lassen Sie ihn abkühlen.
- Tanken Sie nur im Freien und rauchen Sie während des Betankens nicht.
- Bewahren Sie niemals das Produkt mit Kraftstoff im Tank innerhalb eines Gebäudes auf. Entstehende Kraftstoffdämpfe können mit offenem Feuer oder Funken in Berührung kommen und sich entzünden.
- Produkt und Kraftstoffbehälter nicht in der Nähe von Heizungen, Heizstrahlern, Schweißgeräten und sonstigen Wärmequellen abstellen.
- Falls Kraftstoff übergelaufen ist, den Verbrennungsmotor erst starten, nachdem die mit Kraftstoff verschmutzte Fläche gereinigt wurde. Jeglicher Zündversuch ist zu vermeiden, bis sich die Kraftstoffdämpfe verflüchtigt haben (trockenwischen).
- Überprüfen Sie aus Sicherheitsgründen Kraftstoffleitung, Kraftstofftank, Tankverschluss und Anschlüsse regelmäßig auf Beschädigungen, Alterung (Brüchigkeit), auf festen Sitz und undichte Stellen und tauschen diese bei Bedarf aus.

6.3 Restrisiken

Das Produkt ist nach dem Stand der Technik und den anerkannten sicherheitstechnischen Regeln gebaut. Dennoch können beim Arbeiten einzelne Restrisiken auftreten.

- Restrisiken können minimiert werden, wenn die „Sicherheitshinweise“ und die „Bestimmungsgemäße Verwendung“, sowie die Bedienungsanleitung insgesamt beachtet werden.
- Verwenden Sie das Produkt so, wie es in dieser Bedienungsanleitung empfohlen wird. So erreichen Sie, dass Ihr Produkt optimale Leistungen erbringt.
- Vermeiden Sie eine unbeabsichtigte Inbetriebsetzung des Produkts.
- Halten Sie Ihre Hände vom Arbeitsbereich fern, wenn das Produkt in Betrieb ist.

- Halten Sie die vorgegebenen Wartungs- und Sicherheitshinweise der Bedienungsanleitung ein.
- Des Weiteren können trotz aller getroffener Vorkehrungen nicht offensichtliche Restrisiken bestehen.

7 Technische Daten

Motor	2-Taktmotor/luftgekühlt
Hubraum	42,7 cm^3
Max. Ausgangsleistung (kW)	1,25kW/1,7PS
Max. Motordrehzahl	9500 min^{-1}
Max. Fördermenge in l	8000 l/h
Nennfördermenge in l	5500 l/h
Sauganschluss	G1“
Druckanschluss	G1“
Anziehdrehmomente für Schrauben	8 Nm
Anziehdrehmomente für Ein- und Auslassstutzen	8-10 Nm
Max. Förderhöhe	25-30 m
Max. Saughöhe	8 m
Max. Druck	3 bar
Kraftstoff	Gemisch 1:40
Tankinhalt	1,05 l
Abmessungen	425x255x315 mm
Gewicht	8,5 kg

Technische Änderungen vorbehalten!

Geräusch und Vibration

⚠ WARNUNG

Lärm kann gravierende Auswirkungen auf Ihre Gesundheit haben. Übersteigt der Maschinenlärm 85 dB, tragen Sie und Personen, die sich in der Nähe befinden bitte einen geeigneten Gehörschutz.

Die Geräuschemissionswerte wurden entsprechend EN ISO 3744:1995 ermittelt.

Geräuschkennwerte

Schalldruckpegel L_{pA}	96 dB
Messunsicherheit K_{pA}	3 dB
Schallleistungspegel L_{wA}	109 dB
Messunsicherheit K_{wA}	3 dB
Garantierter Schallleistungspegel L_{wA}	112 dB

Halten Sie sich ggf. an Ruhezeiten und beschränken Sie die Arbeitsdauer auf das Notwendigste.

8 Auspacken

- Öffnen Sie die Verpackung und nehmen Sie das Produkt vorsichtig heraus.
- Entfernen Sie das Verpackungsmaterial sowie Verpackungs-/ und Transportsicherungen (falls vorhanden).
- Überprüfen Sie, ob der Lieferumfang vollständig ist.
- Kontrollieren Sie das Produkt und die Zubehörteile auf Transportschäden. Etwaige Schäden sofort dem Transportunternehmen melden, mit dem das Produkt angeliefert wurde. Spätere Reklamationen werden nicht anerkannt.
- Bewahren Sie die Verpackung nach Möglichkeit bis zum Ablauf der Garantiezeit auf.
- Machen Sie sich vor dem Einsatz anhand der Bedienungsanleitung mit dem Produkt vertraut.
- Verwenden Sie bei Zubehör sowie Verschleiß- und Ersatzteilen nur Originalteile. Ersatzteile erhalten Sie bei Ihrem Fachhändler.
- Geben Sie bei Bestellungen unsere Artikelnummern sowie Typ und Baujahr des Produkts an.

⚠ WARNUNG

Produkt und Verpackungsmaterialien sind kein Kinderspielzeug!

Kinder dürfen nicht mit Kunststoffbeuteln, Folien und Kleinteilen spielen! Es besteht Verschluckungs- und Erstickungsgefahr!

9 Vor Inbetriebnahme

⚠ WARNUNG

Gesundheitsgefahr!

Das Einatmen von Kraftstoff-/Schmieröldämpfen und Abgasen kann zu schweren gesundheitlichen Schäden, Bewusstlosigkeit und im Extremfall zum Tod führen.

– Atmen Sie Kraftstoff-/Schmieröldämpfe und Abgase nicht ein.
– Betreiben Sie das Produkt nur im Freien.

* = nicht im Lieferumfang enthalten!

Hinweis:

Das Produkt verfügt über eine Fliehkraftkupplung. Diese stellt bei steigender Drehzahl einen Kraftschluss her, indem die Kupplungsbeläge durch die Fliehkraft an die Innenwandung des Kupplungsgehäuses gedrückt werden.

Kontrolle vor Bedienung

- Überprüfen Sie alle Seiten des Motors auf Öl- oder Kraftstoffleckagen.
- Überprüfen Sie den Kraftstoffstand – der Kraftstofftank sollte mindestens halb voll sein.

- Überprüfen Sie den Luftfilterzustand.
- Überprüfen Sie den Zustand der Kraftstoffleitungen.
- Achten Sie auf Anzeichen von Beschädigungen.
- Überprüfen Sie, dass alle Schutzabdeckungen angebracht und alle Schrauben, Muttern und Bolzen angezogen sind.
- Sorgen Sie für ausreichende Belüftung des Produkts.
- Vergewissern Sie sich, dass der Zündkerzenstecker der Zündkerze befestigt ist.
- Saug- und Druckleitung sind so anzubringen, dass diese keinen mechanischen Druck auf die Pumpe ausüben.

9.1 Installation der Saugleitung* (Abb. 3)

Hinweis:

Die Pumpe verfügt über eine Rückschlagklappe, diese verhindert das Zurückfließen des Wassers in die Saugleitung.

- Die Saugleitung* muss mit einer steifen Wand oder einem Drahtgeflecht verstärkt sein.
- Benutzen Sie keinen Schlauch*, der kleiner als die Saugleitung* der Pumpe ist.
- Die Saugleitung* sollte nur so lange wie nötig sein.
- Die Pumpleistung ist am besten, wenn die Pumpe möglichst nahe am Wasserspiegel ist und die Schläuche* kurz sind.
- Eine undichte Saugleitung* verhindert durch Luftansaugen das Ansaugen des Wassers.

1. Führen Sie den Schlauchadapter (15) in die Überwurfmutter (16) ein.
2. Legen Sie die Dichtung (17) in die Überwurfmutter (16).
3. Schrauben Sie eine Überwurfmutter (16) auf den Sauganschluss (10) und ziehen Sie diese fest (8-10 Nm) an.
   Achten Sie darauf, dass die Dichtung (17) der Überwurfmutter (16) an dem Sauganschluss (10) anliegt.
4. Befestigen Sie die Saugleitung* mit einer Schlauchschelle (18) an dem Schlauchadapter (15) der Saugleitung*, um Leckluft und Verlust an Saugkraft zu vermeiden. Verwenden Sie zum Festschrauben der Schlauchschelle (18) den Kreuzschlitzschraubendreher des Zündkerzenschlüssels (20).
5. Installieren Sie den Vorfilter (19) am anderen Ende der Saugleitung* und befestigen Sie ihn mit einer Schlauchschelle (18). Verwenden Sie zum Festschrauben der Schlauchschelle (18) den Kreuzschlitzschraubendreher des Zündkerzenschlüssels (20).
   Vermeiden Sie das Ansaugen von Fremdkörpern (Sand usw.). Falls notwendig ist ein Vorfilter (19) anzubringen.
6. Die Demontage erfolgt in umgekehrter Reihenfolge.

9.2 Installation der Druckleitung* (Abb. 4)

1. Führen Sie den Schlauchadapter (15) in die Überwurfmutter (16) ein.
2. Legen Sie die Dichtung (17) in die Überwurfmutter (16).
3. Schrauben Sie auf den Druckanschluss (12) eine Überwurfmutter (16) und ziehen Sie diese fest (8-10 Nm).
   Achten Sie darauf, dass die Dichtung (17) der Überwurfmutter (16) auf dem Druckanschluss (12) anliegt.
4. Um die Pumpenleistung zu verbessern und die Flüssigkeitsreibung zu reduzieren, benutzen Sie eine kurze Druckleitung* mit großem Durchmesser. Ein langer oder dünner Schlauch* erhöht die Flüssigkeitsreibung und reduziert die Pumpleistung.
5. Befestigen Sie die Druckleitung* mit einer Schlauchschelle (18) an dem Schlauchadapter (15) der Druckleitung*. Ziehen Sie die Schlauchschelle (18) mit dem Kreuzschlitzschraubendreher des Zündkerzenschlüssels (20) fest an, um ein Abrutschen der Druckleitung* von dem Schlauchadapter (15) unter Druck zu vermeiden.
6. Die Demontage erfolgt in umgekehrter Reihenfolge.

9.3 Vorpumpen des Produkts (Abb. 5)

Hinweis:

Ein Trockenbetrieb der Pumpe führt zu Schäden an den Dichtungen der Pumpe. Läuft die Pumpe trocken, so schalten Sie den Motor unverzüglich aus und lassen Sie die Pumpe vor dem Vorpumpen abkühlen.

Hinweis:

Wird die Pumpe nach dem Einsatz wieder entfernt, so muss bei erneutem Anschluss und Inbetriebnahme unbedingt wieder Wasser aufgefüllt werden.

1. Vor dem Starten des Motors nehmen Sie den Wassereinfüllstutzen (1) von der Pumpenkammer ab und füllen Sie die Pumpenkammer mit Wasser.
2. Schrauben Sie den Wassereinfüllstutzen (1) wieder ein und ziehen Sie ihn fest an.

Hinweis:

Ein Befüllen der Saugleitung mit Wasser ist nicht nötig!

9.4 Füllstand des Kraftstoff-/ Ölgemischs überprüfen (Abb. 6)

⚠ GEFAHR

Brand- und Explosionsgefahr!

Kraftstoff kann sich beim Befüllen entzünden und gegebenenfalls explodieren. Dies führt zu schweren Verbrennungen oder zum Tod.

- Schalten Sie den Motor aus und lassen diesen abkühlen.
- Verwenden Sie stets frisches Kraftstoff-/Ölgemisch.
- Halten Sie Hitze, Flammen und Funken fern.
- Füllen Sie Kraftstoff nur im Freien auf.
- Tragen Sie Schutzhandschuhe.
- Vermeiden Sie Haut- und Augenkontakt.
- Starten Sie das Produkt mit Abstand von mind. 3 m zum Auffüllort des Kraftstoffs.
- Achten Sie auf Undichtigkeiten. Wenn Kraftstoff ausläuft, starten Sie den Motor nicht.
- Verwenden Sie zum Auftanken einen geeigneten Trichter oder ein Einfüllrohr, damit kein Kraftstoff auf Verbrennungsmotor und Gehäuse auslaufen kann. **Überfüllen Sie den Kraftstofftank nicht!**

1. Kontrollieren Sie den Kraftstoffstand.
   – Der Kraftstoffstand muss sich zwischen MAX und MIN befinden.
2. Füllen Sie Kraftstoff nach, falls der Kraftstoffstand zu niedrig ist.
   – Achten Sie hierbei auf das korrekte Mischverhältnis!
3. Schrauben Sie den Tankdeckel (7) auf. Der Tankdeckel (7) ist mit einer Verliersicherung im Kraftstofftank (6) verbunden und kann so nicht herunterfallen.

9.4.1 Kraftstoff-/Ölgemisch auffüllen

Kraftstoff und 2-Takt Öl

Es muss spezielles 2-Takt-Öl für luftgekühlte 2-Takt-Motoren mit einem Mischungsverhältnis von 1:40 verwendet werden.

⚠ WARNUNG

Benutzen Sie niemals Kraftstoff, welcher nicht mit 2-Takt Öl gemischt ist. Dies kann dauerhaften Motorschaden verursachen und schließt die Gewährleistung des Herstellers für dieses Produkt aus. Benutzen Sie nie eine Kraftstoffmischung, welches über 90 Tagen gelagert worden ist.

9.4.1.1 Kraftstoffmischung

Das Kraftstoffgemisch nicht im Tank mischen.

Fügen Sie das 2-Takt-Öl gemäß der Kraftstoff-Misch-Tabelle hinzu.

Kraftstoff	2-Takt-Motor-Öl (1:40)
1 Liter	0,025 Liter
2 Liter	0,050 Liter
5 Liter	0,125 Liter

10 Bedienung

10.1 Motor starten (Abb. 8)

⚠ GEFAHR

Vergiftungsgefahr!

Benutzen Sie das Produkt nur im Außenbereich und niemals in geschlossenen oder schlecht belüfteten Räumen.

ACHTUNG

– Lassen Sie den Seilzugstarter nicht zurückschleudern. Dies kann zu Beschädigungen führen.
– Bei kühlem Wetter kann es erforderlich sein, den Anlassvorgang mehrmals zu wiederholen.

HINWEIS

Benutzen Sie die Kraftstoffpumpe „Primer“ nur bei kaltem Motor!

HINWEIS

Wenn der Motor das erste Mal angelassen wird, sind mehrere Versuche zum Anlassen erforderlich, bis der Kraftstoff vom Tank zum Motor befördert worden ist.

Im „kalten“ Zustand:

1. Stellen Sie den „CHOKE“ (3) auf Stellung |↯|.
2. Drücken Sie bei kälteren Temperaturen die Kraftstoffpumpe „Primer“ (3a) mehrmals. Dies erleichtert das Starten des Motors.
3. Ziehen Sie nun den Seilzugstarter (5) rasch an, bis der Motor startet. Sollte der Motor nicht starten, wiederholen Sie den Vorgang.
4. „CHOKE“ (3) nach dem Starten des Motors (nach ca. 15-30 Sekunden) von Stellung |↯| auf Stellung |↟| stellen (Abb. 8).
5. Stellen Sie die gewünschte Geschwindigkeit über den Gashebel (13) ein.
   So erhöhen oder verringern Sie die Fördermenge.
   L = Motor im Leerlauf
   H = Maximale Förderleistung
6. Springt der Motor auch nach mehreren Versuchen nicht an, lesen Sie das Kapitel „Störungsabhilfe“.

Im „warmen“ Zustand:

1. Ziehen Sie nun den Seilzugstarter (5) rasch an. Das Produkt sollte nach maximal 2 Zügen starten. Falls das Produkt immer noch nicht startet, wiederholen Sie den Vorgang wie unter beschrieben.
2. Stellen Sie die gewünschte Geschwindigkeit über den Gashebel (13) ein.

Hinweis:

Lassen Sie den Motor im Leerlauf für etwa 10 Minuten warmlaufen.

10.2 Motor abstellen (Abb. 1)

Hinweis:

Lassen Sie das Produkt kurz (circa 30 Sekunden) laufen, bevor Sie es abstellen, damit der Motor nach kühlen kann.

1. Um den Motor auszuschalten, drücken Sie den Ausschalter (11).
2. Ziehen Sie den Zündkerzenstecker (2) von der Zündkerze (2a) ab, um ein unbeabsichtigtes Starten des Motors zu vermeiden.

10.3 Nach Arbeitsende

* = nicht im Lieferumfang enthalten!

1. Entfernen Sie die Druckleitung*.
2. Entfernen Sie die Saugleitung*.
3. Schrauben Sie die Wasserablassschraube (14) heraus und lassen Sie das Wasser aus der Pumpenkammer fließen.
4. Montieren Sie die Wasserablassschraube (14) wieder.

11 Reinigung und Wartung

⚠ WARNUNG

Lassen Sie Instandsetzungsarbeiten und Wartungsarbeiten, die nicht in dieser Bedienungsanleitung beschrieben sind, von einer Fachwerkstatt durchführen. Benutzen Sie nur originale Ersatzteile.

Es besteht Unfallgefahr! Führen Sie Wartungs- und Reinigungsarbeiten grundsätzlich bei ausgeschaltetem Motor durch. Es besteht Verletzungsgefahr! Lassen Sie das Produkt vor allen Wartungs- und Reinigungsarbeiten abkühlen. Elemente des Motors sind heiß. Es besteht Verletzungs- und Verbrennungsgefahr!

Das Produkt kann unerwartet starten und dadurch zu Verletzungen führen.

– Schalten Sie vor allen Reinigungs- und Wartungsarbeiten den Motor aus.
– Ziehen Sie den Zündkerzenstecker von der Zündkerze.
– Lassen Sie den Motor auskühlen.

11.1 Reinigung

- Halten Sie Schutzvorrichtungen, Luftschlitze und Motorengehäuse so staub- und schmutzfrei wie möglich. Reiben Sie das Produkt mit einem sauberen Tuch ab oder blasen Sie es mit Druckluft bei niedrigem Druck aus. Wir empfehlen, dass Sie das Produkt direkt nach jeder Benutzung reinigen.
- Reinigen Sie das Produkt regelmäßig mit einem feuchten Tuch und etwas Schmierseife. Verwenden Sie keine Reinigungs- oder Lösungsmittel; diese könnten die Kunststoffteile des Produkts angreifen. Achten Sie darauf, dass kein Wasser in das Produktinnere gelangen kann.

11.2 Wartung

11.2.1 Luftfilter (9a) reinigen (Abb. 9)

ACHTUNG

Beschädigungsgefahr!

Der Betrieb des Motors ohne oder mit einem beschädigten Filterelement kann zu Motorschäden führen.

– Lassen Sie den Motor nie ohne oder mit einem beschädigten Luftfilterelement laufen. Schmutz gelangt so in den Motor, wodurch schwerwiegende Motorschäden entstehen können.

Luftfilter (9a) alle 50 Betriebsstunden reinigen, wenn nötig tauschen.

1. Entfernen Sie die Flügelschraube (8).
2. Nehmen Sie die Luftfilterabdeckung (9) ab. Achten Sie hierbei auf die Nase an der Luftfilterabdeckung (9).
3. Entnehmen Sie den Luftfilter (9a).
4. Zum Reinigen des Filters dürfen keine scharfen Reiniger oder Benzin verwendet werden.
5. Die Elemente durch Ausklopfen auf einer flachen Fläche reinigen. Bei starker Verschmutzung mit Seifenlauge waschen, anschließend mit klarem Wasser ausspülen und an der Luft trocknen lassen.
6. Der Zusammenbau erfolgt in umgekehrter Reihenfolge.

11.2.2 Zündkerze (2a) reinigen (Abb. 10)

ACHTUNG

Zündkerze nur bei kaltem Motor wechseln!

Überprüfen Sie die Zündkerze erstmals nach 20 Betriebsstunden auf Verschmutzung und reinigen Sie diese gegebenenfalls mit einer Kupferdrahtbürste. Danach die Zündkerze alle 50 Betriebsstunden warten.

1. Ziehen Sie den Zündkerzenstecker (2) vorsichtig ab. Nicht am Kabel, sondern direkt am Stecker ziehen.

2. Entfernen Sie die Zündkerze (2a) mit dem beiliegenden Zündkerzenschlüssel (20).
3. Entfernen Sie jeglichen Schmutz vom Sockel der Zündkerze (2a).
4. Prüfen Sie die Zündkerze (2a) visuell. Entfernen Sie evtl. vorhandene Ablagerungen mit einer Drahtbürste.
5. Prüfen Sie den Zündkerzenspalt. Stellen Sie den Elektrodenabstand mit einer Fühlerlehre auf 0,6 bis 0,7 mm ein.
6. Der Zusammenbau erfolgt in umgekehrter Reihenfolge.

HINWEIS

Eine lockere Zündkerze kann sich überhitzen und den Motor beschädigen. Und ein zu starkes Anziehen der Zündkerze kann das Gewinde im Zylinderkopf beschädigen.

12 Lagerung

⚠ GEFAHR

Brand- und Explosionsgefahr!

Beim Lagern des Produkts in der Nähe von möglichen Entzündungsquellen, kann es zu einem Brand oder einer Explosion kommen. Dies führt zu schweren Verbrennungen oder zum Tod.

– Beseitigen Sie mögliche Entzündungsquellen, wie z.B. Öfen, Heißwasserboiler mit Gas, Gastrockner usw.

ACHTUNG

Beschädigungsgefahr!

Wird das Produkt nicht ordnungsgemäß gelagert, kann dies zu Motorschäden führen.

– Lagern Sie das Produkt geschützt vor Schmutz, Staub und Feuchtigkeit.

12.1 Vorbereitung für das Einlagern

⚠ WARNUNG

Entfernen Sie den Kraftstoff nicht in geschlossenen Räumen, in der Nähe von Feuer oder beim Rauchen. Gasdämpfe können Explosionen oder Feuer verursachen.

1. Reinigen und überprüfen Sie das Produkt auf Schäden.
2. Entleeren Sie den Kraftstofftank mit einer Kraftstoffabsaugpumpe (nicht im Lieferumfang enthalten) in einen zulässigen Behälter.
3. Starten Sie den Motor und lassen Sie den Motor so lange laufen, bis der restliche Kraftstoff verbraucht ist.
4. Lagern Sie Kraftstoff in Behältern, die speziell für diesen Zweck vorgesehen sind.
5. Entfernen Sie die Zündkerze (2a) und reinigen Sie sie wie unter *11.2.2* beschrieben.
6. Gießen Sie 1 Teelöffel sauberes 2-Taktöl in die Brennkammer. Ziehen Sie das Starterseil langsam mehrmals, um interne Bestandteile zu beschichten.
7. Schrauben Sie die Zündkerze (2a) wieder ein (Abb. 10).
8. Bewahren Sie das Produkt an einem gut gelüfteten Platz oder Ort auf.

12.2 Kraftstoff-/Ölgemisch mit einer Kraftstoffabsaugpumpe ablassen (Abb. 7)

Bei einer Lagerung über einen längeren Zeitraum, muss der Kraftstoff abgelassen werden.

1. Halten Sie einen Auffangbehälter unter den Schlauch der Kraftstoffabsaugpumpe (nicht im Lieferumfang enthalten).
2. Schrauben Sie den Tankdeckel (7) auf. Der Tankdeckel (7) ist mit einer Verliersicherung im Kraftstofftank (6) verbunden und kann so nicht herunterfallen.
3. Schieben Sie den Schlauch der Kraftstoffabsaugpumpe in den Kraftstofftank (6) und lassen Sie das Kraftstoff-/Ölgemisch mit Hilfe der Kraftstoffabsaugpumpe vollständig ab.
4. Schrauben Sie den Tankdeckel (7) wieder fest.

13 Transport

Vorbereitung für den Transport

1. Entleeren Sie den Kraftstofftank mit einer Kraftstoffabsaugpumpe (nicht im Lieferumfang enthalten) in einen zulässigen Behälter.
2. Sofern betriebsfähig, lassen Sie den Motor so lange laufen, bis der restliche Kraftstoff verbraucht ist.
3. Entfernen Sie den Zündkerzenstecker von der Zündkerze.
4. Sichern Sie das Produkt, zum Beispiel mit Spanngurten, gegen Verrutschen.
5. Das Produkt kann über den Handgriff angehoben und versetzt werden.

14 Reparatur & Ersatzteilbestellung

Nach Reparatur oder Wartung vergewissern Sie sich, ob alle sicherheitstechnischen Teile angebracht und in einwandfreiem Zustand sind. Verletzungsgefährdende Teile vor anderen Personen und Kindern unzugänglich aufbewahren.

ACHTUNG

Laut Produkthaftungsgesetz wird nicht für Schäden gehaftet, die durch unsachgemäße Reparaturen oder durch Nichtverwendung von Originalersatzteilen verursacht werden.

Beauftragen Sie einen Kundendienst oder eine autorisierte Fachkraft. Entsprechendes gilt auch für Zubehörteile.

Anschlüsse und Reparaturen

Anschlüsse und Reparaturen der elektrischen Ausrüstung dürfen nur von einer Elektro-Fachkraft durchgeführt werden.

HINWEIS

Wichtiger Hinweis im Fall einer Reparatur

Bei Rücklieferung des Produkts zur Reparatur beachten Sie bitte, dass das Produkt aus Sicherheitsgründen öl- und kraftstofffrei an die Servicestation gesendet werden muss.

14.1 Ersatzteilbestellung

Bei der Ersatzteilbestellung sollten folgende Angaben gemacht werden:

- Modellbezeichnung
- Artikelnummer
- Daten des Typenschildes

Ersatzteile / Zubehör

Dichtungsring 30x20x3,6 – Artikelnummer:	3914601001
Adapter – Artikelnummer:	3914601002
Überwurfmutter – Artikelnummer:	3914601003

14.2 Service-Informationen

Es ist zu beachten, dass bei diesem Produkt folgende Teile einem gebrauchsgemäßen oder natürlichen Verschleiß unterliegen bzw. folgende Teile als Verbrauchsmaterialien benötigt werden.

Verschleißteile*: Zündkerze, Luftfilter

* = nicht im Lieferumfang enthalten!

Ersatzteile und Zubehör erhalten Sie in unserem Service-Center. Scannen Sie hierzu den QR-Code auf der Titelseite.

15 Entsorgung und Wiederverwertung

Hinweise zur Verpackung

Die Verpackungsmaterialien sind recycelbar. Bitte Verpackungen umweltgerecht entsorgen.

Möglichkeiten zur Entsorgung des ausgedienten Gerätes erfahren Sie bei Ihrer Gemeinde- oder Stadtverwaltung.

Kraftstoffe und Öle

- Vor der Entsorgung des Produkts müssen der Kraftstofftank und der Motorölbehälter geleert werden!
- Kraftstoff und Motoröl gehören nicht in den Hausmüll oder Abfluss, sondern sind einer getrennten Erfassung bzw. Entsorgung zuzuführen!
- Leere Öl- und Kraftstoffbehälter müssen umweltgerecht entsorgt werden.

16 Wartungsplan

Die nachfolgenden Wartungsfristen unbedingt einhalten, um den störungsfreien Betrieb sicherzustellen.
Achtung! Bei Erstinbetriebnahme muss Kraftstoff-/Ölgemisch eingefüllt werden.

Bauteil		Vor jedem Gebrauch	Alle 3 Monate oder 20h	Alle 6 Monate oder 50h	Alle 12 Monate oder 100h	Alle 2 Jahre oder 300h
Überprüfung des Luftfilters	Überprüfen	X				
	Säubern		X			
Zündkerze	Überprüfen und einstellen		X	X	X	
	Austauschen					X
Zündkerzenstecker	Säubern				X	
Kühlrippen	Prüfung			X		

Verbindungs-elemente wie Schrauben und Muttern	Überprüfen (festziehen falls notwendig)	X				
Dichtungen der Verbindungs-elemente	Überprüfen und ggf. aus-tauschen				**X**	
Leerlauf	Prüfen und ein-stellen				**X**	
Brennkammer	Säubern				**X**	
Kraftstoff-/Öl-gemisch	Überprüfen	X				
Kraftstofftank	Überprüfen				X	
Kraftstoffleitung	Überprüfen	Alle Jahre (austauschen falls notwendig)				
	Achtung: Die Punkte „**X**" nur bei einem autorisierten Fachbetrieb durchführen lassen.					

17 Störungsabhilfe

Die folgende Tabelle zeigt Fehlersymptome auf und beschreibt, wie Sie Abhilfe schaffen können, wenn Ihr Produkt einmal nicht richtig arbeitet. Wenn Sie das Problem damit nicht lokalisieren und beseitigen können, wenden Sie sich an Ihre Service-Werkstatt.

Fehlerbehebung bei Inbetriebnahme			
Störung		**Mögliche Ursache**	**Abhilfe**
Kein Zündfunke	Zündkerze	Kohleablagerung zwischen der Zündkerze	Säubern Sie die Zündkerze. Stellen Sie den Zündkerzenspalt auf 0,6 bis 0,7 mm ein. Ersetzen Sie die Zündkerze.
	andere	Zündspule defekt Schwungrad-Magnet zu schwach	Wenden Sie sich hierfür an Ihren Kundendienst.
Schwacher Zündfunke	Kompression	Zuviel Kraftstoff im Brennraum, schlechter Kraftstoff oder Wasser im Tank	Zündkerze ausbauen und trocknen lassen, Kraftstoff-/Ölgemisch tauschen.

Fehlerbehebung während des Betriebs		
Störung	**Mögliche Ursache**	**Abhilfe**
Motor kommt nicht auf Drehzahl	Choke ist in „" Stellung	Choke auf Stellung stellen.
	Bewegliche Elemente verschlissen	Austauschen
	Abgasanlage verstopft, keine Luftzufuhr	Abgasanlage tauschen, Zündspule überprüfen bzw. austauschen.
	Zündfunke schwach, Zylinderkopf verrußt	Stellen Sie den Zündkerzenspalt auf 0,6 bis 0,7 mm ein.
Vergaser undicht	Vergaserdichtung verschlissen	Wenden Sie sich hierfür an Ihren Kundendienst.

18 EU-Konformitätserklärung

Originalkonformitätserklärung

Hersteller:

Scheppach GmbH
Günzburger Straße 69
D-89335 Ichenhausen

Wir erklären in alleiniger Verantwortung, dass das hier beschriebene Produkt mit den geltenden Richtlinien und Normen übereinstimmt.

Marke:	**Parkside**
Art.-Bezeichnung:	**BENZIN-KLARWASSERPUMPE - PBKP 8000 A1**
Art.-Nr.	**3914601974, 3914601980, 39146019915, 39146019959**
IAN-Nr.	**440149_2304**
Serien-Nr.	**01001 – 04788**

EU-Richtlinien:

2014/30/EU, 2006/42/EG, 2000/14/EG_2005/88/EG, 2011/65/EU*

* Der oben beschriebene Gegenstand der Erklärung erfüllt die Vorschriften der Richtlinie 2011/65/EU des Europäischen Parlaments und des Rates vom 8. Juni 2011 zur Beschränkung der Verwendung bestimmter gefährlicher Stoffe in Elektro- und Elektronikgeräten.

2016/1628/EU

Emission. No:
e24*2016/1628*2021/1398SHA1/P*0521*00

Angewandte Normen:

EN:809:1998/A1:2009; EN 61000-6-1:2007;
EN IEC 61000-6-1:2019; EN 55012:2007/A1:2009;

Dokumentationsbevollmächtigter:

David Rümpelein
Günzburger Str. 69
D-89335 Ichenhausen

Ichenhausen, 18.01.2024

Simon Schunk
Division Manager Product Center

Andreas Pecher
Head of Project Management

Garantieurkunde

Sehr geehrte Kundin, sehr geehrter Kunde,

unsere Produkte unterliegen einer strengen Qualitätskontrolle. Sollte dieses Gerät dennoch einmal nicht einwandfrei funktionieren, bedauern wir dies sehr und bitten Sie, sich an unseren Servicedienst unter der auf dieser Garantieurkunde angegebenen Adresse zu wenden. Gern stehen wir Ihnen auch telefonisch über die unten angegebene Servicerufnummer zur Verfügung. Für die Geltendmachung von Garantieansprüchen gilt Folgendes:

- Diese Garantiebedingungen regeln zusätzliche Garantieleistungen. Ihre gesetzlichen Gewährleistungsansprüche werden von dieser Garantie nicht berührt. Unsere Garantieleistung ist für Sie kostenlos.
- Die Garantieleistung erstreckt sich ausschließlich auf Mängel, die auf Material- oder Herstellungsfehler zurückzuführen sind und ist auf die Behebung dieser Mängel bzw. den Austausch des Gerätes beschränkt. Bitte beachten Sie, dass unsere Geräte bestimmungsgemäß nicht für den gewerblichen, handwerklichen oder industriellen Einsatz konstruiert wurden. Ein Garantievertrag kommt daher nicht zustande, wenn das Gerät in Gewerbe-, Handwerks- oder Industriebetrieben sowie bei gleichzusetzenden Tätigkeiten eingesetzt wird. Von unserer Garantie sind ferner Ersatzleistungen für Transportschäden, Schäden durch Nichtbeachtung der Montageanleitung oder aufgrund nicht fachgerechter Installation, Nichtbeachtung der Gebrauchsanleitung (wie durch z. B. Anschluss an eine falsche Netzspannung oder Stromart), missbräuchliche oder unsachgemäße Anwendungen (wie z. B. Überlastung des Gerätes oder Verwendung von nicht zugelassenen Einsatzwerkzeugen oder Zubehör), Nichtbeachtung der Wartungs- und Sicherheitsbestimmungen, Eindringen von Fremdkörpern in das Gerät (wie z. B. Sand, Steine oder Staub), Gewaltanwendung oder Fremdeinwirkungen (wie z. B. Schäden durch Herunterfallen) sowie durch verwendungsgemäßen, üblichen Verschleiß ausgeschlossen.

Der Garantieanspruch erlischt, wenn an dem Gerät bereits Eingriffe vorgenommen wurden.

- Die Garantiezeit beträgt 3 Jahre und beginnt mit dem Kaufdatum des Gerätes. Garantieansprüche sind vor Ablauf der Garantiezeit innerhalb von zwei Wochen, nachdem Sie den Defekt erkannt haben, geltend zu machen. Die Geltendmachung von Garantieansprüchen nach Ablauf der Garantiezeit ist ausgeschlossen. Die Reparatur oder der Austausch des Gerätes führt weder zu einer Verlängerung der Garantiezeit noch wird eine neue Garantiezeit durch diese Leistung für das Gerät oder für etwaige eingebaute Ersatzteile in Gang gesetzt. Dies gilt auch bei Einsatz eines Vor-Ort-Services.
- Für die Geltendmachung Ihres Garantieanspruches wenden Sie sich bitte an die unten angegebene Service-Adresse. Sofern die Reklamation innerhalb der Garantiezeit liegt, werden wir Ihnen einen Retourenschein zur Verfügung stellen, mit dem Sie Ihr defektes Gerät kostenfrei an uns zurücksenden können. Beschreiben Sie uns bitte den Reklamationsgrund möglichst genau. Ist der Defekt des Gerätes von unserer Garantieleistung erfasst, erhalten Sie umgehend ein repariertes oder neues Gerät zurück.

Selbstverständlich beheben wir gegen Erstattung der Kosten auch gerne Defekte am Gerät, die vom Garantieumfang nicht oder nicht mehr erfasst sind. Dazu senden Sie das Gerät bitte an unsere Serviceadresse.

Service-Hotline (DE):
00800 4003 4003

Service-E-Mail (DE):
service.DE@scheppach.com

Service-Adresse (DE):
Scheppach GmbH
Günzburger Str. 69
DE - 89335 Ichenhausen

Service-Hotline (AT):
00800 4003 4003

Service-E-Mail (AT):
service.AT@scheppach.com

Service-Adresse (AT):
Gausch Hubert
Bairisch Kölldorf 267
AT - 8344 Bad Gleichenberg

Service-Hotline (CH):
00800 4003 4003

Service-E-Mail (CH):
service.CH@scheppach.com

Service-Adresse (CH):
Klaus-Häberlin AG
Industriestraße 6
CH - 8610 Uster

Auf www.lidl-service.com können Sie diese und viele weitere Handbücher, Produktvideos und Installationssoftware herunterladen.

Mit dem QR-Code gelangen Sie direkt auf die Lidl-Service-Seite (www.lidl-service.com) und können mittels der Eingabe der Artikelnummer (IAN) 440149_2304 Ihre Bedienungsanleitung öffnen.

Sommaire

1 Explication des symboles sur le produit 30
2 Introduction 31
3 Description du produit (fig. 1-10) 31
4 Fournitures (fig. 2) 31
5 Utilisation conforme 31
6 Consignes de sécurité 32
7 Caractéristiques techniques 33
8 Déballage 34
9 Avant la mise en service 34
10 Utilisation 36
11 Nettoyage et maintenance 37
12 Stockage 38
13 Transport 38
14 Réparation et commande de pièces de rechange 39
15 Élimination et recyclage 39
16 Plan de maintenance 39
17 Dépannage 40
18 Déclaration de conformité UE 41
19 Certificat de garantie 42
20 Vue éclatée 150

1 Explication des symboles sur le produit

L'utilisation de symboles dans ce manuel permet d'attirer votre attention sur les éventuels risques. Les symboles de sécurité et les explications qui les accompagnent doivent être parfaitement compris. Les avertissements en eux-mêmes ne permettent pas d'éliminer les risques et ne dispensent pas de prendre des mesures adaptées pour la prévention des accidents.

	Lisez la notice d'utilisation et observez les consignes de sécurité avant de procéder à la mise en service !		Sens de rotation de la pompe
	Attention ! Le non-respect des symboles de sécurité et des avertissements apposés sur le produit et le non-respect des consignes de sécurité et d'utilisation peut causer de graves blessures, voire la mort.		Volume du réservoir
	Portez une protection auditive.	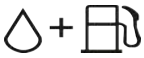	Mélange carburant-huile
	Il est absolument interdit de fumer ou de générer une flamme nue à proximité de l'appareil !		Débit/heure
	Pas de flamme nue.		Température max. du liquide
	Risque d'intoxication ! Utilisez uniquement le produit à l'extérieur. Ne l'utilisez jamais dans des espaces clos ou mal ventilés.		Pression de refoulement max.
	Important. Arrêtez le moteur avant de faire l'appoint de carburant. Ne faites pas l'appoint pendant le fonctionnement.		Poids en kg
	MARCHE/ARRÊT starter manuel		Niveau de puissance acoustique garanti du produit.
	Appuyez sur l'amorce.		Le produit respecte les directives européennes en vigueur.
	Vitesse d'acheminement - Low-High		

2 Introduction

Fabricant :

Scheppach GmbH

Günzburger Straße 69

D-89335 Ichenhausen

Cher client,

Nous espérons que votre nouveau produit vous apportera satisfaction et de bons résultats.

Remarque :

Conformément à la loi en vigueur sur la responsabilité du fait des produits, le fabricant de ce produit n'est pas responsable des dommages survenus sur ce produit dans les cas suivants :

- Manipulation incorrecte
- Non-respect de la notice d'utilisation
- Réparations effectuées par des tiers, des spécialistes non autorisés
- Montage et remplacement des pièces de rechange non originales
- Utilisation non conforme

Attention :

Lisez l'ensemble du texte de la notice d'utilisation avant le montage et la mise en service.

La présente notice d'utilisation a pour objectif de vous familiariser avec votre produit et d'en exploiter les possibilités d'emploi conforme.

La notice d'utilisation contient des remarques importantes sur la manière de travailler en toute sécurité, réglementairement et économiquement avec le produit et sur la façon d'éviter les dangers, d'économiser les coûts de réparation, de réduire les périodes d'arrêt et d'augmenter la fiabilité et la durée de vie du produit.

Outre les dispositions de sécurité figurant dans cette notice d'utilisation, vous devez absolument observer les prescriptions concernant le fonctionnement du produit en vigueur dans votre pays.

Conservez la notice d'utilisation dans une pochette en plastique à l'abri de la poussière et de l'humidité près du produit. Chaque opérateur doit l'avoir lue avant le début des travaux et doit la respecter minutieusement.

Seules des personnes formées à l'utilisation du produit et informées des dangers associés sont autorisées à travailler avec le produit.

Outre les consignes de sécurité reprises dans la présente notice d'utilisation et les prescriptions particulières en vigueur dans votre pays, respecter également les règles techniques générales concernant l'utilisation des produits similaires.

Nous déclinons toute responsabilité concernant les accidents ou dommages qui surviendraient en raison d'un non-respect de cette notice et des consignes de sécurité.

3 Description du produit (fig. 1-10)

1. Tubulure de remplissage d'eau
2. Connecteur de bougie d'allumage
2a. Bougie d'allumage
3. Starter manuel
3a. Pompe à carburant « Primer »
4. Pot d'échappement
5. Démarreur à câble
6. Réservoir de carburant
7. Couvercle de réservoir
8. Vis papillon
9. Couvercle du filtre à air
9a. Filtre à air
10. Raccord d'aspiration
11. Interrupteur Off
12. Raccord de pression
13. Gâchette d'accélérateur
14. Vis de purge d'eau
15. Adaptateur de flexible
16. Écrou de raccordement
17. Joint
18. Colliers de serrage
19. Pré-filtre
20. Clé à bougie d'allumage

4 Fournitures (fig. 2)

Pos.	Quantité	Désignation
15	2 x	Adaptateur de flexible
16	2 x	Écrou de raccordement
17	2 x	Joint
18	3 x	Collier de serrage
19	1 x	Pré-filtre
20	1 x	Clé à bougie d'allumage
	1 x	Notice d'utilisation

5 Utilisation conforme

Le produit est conçu pour arroser et humidifier les espaces verts, les potagers et les jardins et alimenter les arroseurs. Le produit peut acheminer l'eau claire (eau douce), l'eau de pluie et les solutions de lavage douces. S'il est équipé d'un pré-filtre, ce produit peut prélever l'eau des étangs, ruisseaux, récupérateurs d'eau, citernes à eau de pluie et puits.
La température du fluide acheminé ne doit pas dépasser +35 °C en mode continu.

Le produit doit être utilisé selon les dispositions correspondantes. Toute autre utilisation est considérée comme étant non conforme. Le fabricant décline toute responsabilité quant aux dommages ou blessures qui en résulteraient. Dans ce cas, l'utilisateur/opérateur est le seul responsable.

Une utilisation conforme consiste également à respecter les consignes de sécurité, ainsi que les instructions de montage et les consignes d'utilisation de la notice d'utilisation.

Les personnes utilisant le produit et en assurant la maintenance doivent être familiarisées avec celui-ci et connaître les dangers possibles qu'il implique.

Toute modification du produit annule toute garantie du fabricant pour les dommages en résultant.

Le produit ne doit être utilisé qu'avec des pièces de rechange et des accessoires originaux du fabricant.

Respectez les prescriptions de sécurité, de travail et de maintenance du fabricant, ainsi que les dimensions indiquées dans les caractéristiques techniques.

Remarque : conformément aux dispositions, nos produits n'ont pas été conçus pour une utilisation commerciale, artisanale ou industrielle. Nous déclinons toute responsabilité si le produit est utilisé dans des exploitations commerciales, artisanales ou industrielles, ou dans le cadre d'activités comparables.

⚠ AVERTISSEMENT

Pour votre sécurité, merci de lire entièrement cette notice et les consignes de sécurité avant la mise en service du produit. Lorsque vous prêtez le produit, joignez toujours les instructions d'utilisation correspondantes.

5.1 Utilisation non conforme

Il est strictement interdit d'utiliser la pompe avec les substances suivantes :

- Tout type de peinture et vernis
- Tout type de solvant et diluant
- Tout type de carburant et lubrifiant
- Le propane et tout autre gaz liquéfié
- Tout type de liquide inflammable
- Les aliments pour les êtres humains et les animaux
- Les granulés et les substances contenant des particules solides
- Les produits chimiques
- Les liquides dont la température dépasse 40 °C
- Tous les liquides qui ne sont pas explicitement spécifiés dans ce manuel
- Les liquides contenant des anti-parasitaires, herbicides et pesticides.

Observez les consignes de sécurité

ATTENTION

La pompe ne doit pas être utilisée pour remplir des réservoirs pouvant exploser en cas de surpression.

- La pompe ne doit pas servir de dispositif de sécurité pour les installations anti-incendie.
- La pompe ne convient pas à un fonctionnement continu (utilisation industrielle, circulation permanente).
- La pompe doit uniquement servir à l'acheminement de l'eau et de liquides neutres à température ambiante.

Explication des mots de signalisation dans le mode d'emploi

⚠ DANGER

Terme de signalisation servant à désigner une situation de danger immédiate qui entraîne des blessures graves voire mortelles si elle n'est pas évitée.

⚠ AVERTISSEMENT

Terme de signalisation servant à désigner une situation de danger possible qui peut entraîner des blessures graves voire mortelles si elle n'est pas évitée.

⚠ PRUDENCE

Terme de signalisation servant à désigner une situation de danger possible qui peut entraîner des blessures légères ou modérées si elle n'est pas évitée.

ATTENTION

Terme de signalisation servant à désigner une situation de danger possible qui peut endommager le produit ou les biens environnants.

6 Consignes de sécurité

ATTENTION

Attention !

Lors de l'utilisation de produits, certaines mesures de précaution doivent être prises afin d'empêcher les blessures et dommages. Par conséquent, lisez attentivement cette notice d'utilisation/ces consignes de sécurité. Si vous êtes amené à céder le produit à d'autres personnes, veuillez lui joindre cette notice d'utilisation/ces consignes de sécurité. Nous déclinons toute responsabilité concernant les accidents ou dommages qui surviendraient en raison d'un non-respect de cette notice et des consignes de sécurité.

Observez les consignes de sécurité

Conservez toutes les consignes de sécurité et instructions pour l'avenir !

6.1 Consignes de sécurité spécifiques au produit

- Placez le produit sur une surface plane et droite (pour éviter tout basculement).
- Vérifiez que le produit ne présente pas de zones desserrées (écrous, boulons, vis, etc.). Entretenez ou réparez-les si nécessaire avant d'utiliser le produit.

ATTENTION

Par souci de sécurité, n'utiliser que les accessoires et appareils supplémentaires indiqués dans la notice d'utilisation ou recommandés ou indiqués par le fabricant. Toute utilisation d'outils ou d'accessoires autres que ceux recommandés dans la notice d'utilisation ou dans le catalogue peut présenter un risque de blessures.

- Les personnes doivent observer une distance de sécurité d'au moins 15 mètres par rapport à la zone de travail.
- N'utilisez pas le produit s'il est endommagé. Ne retirez jamais les dispositifs de protection du produit. Cela pourrait être source de graves blessures.
- Les enfants ne doivent pas utiliser le produit. Les enfants ne doivent pas être laissés sans surveillance afin de s'assurer qu'ils ne jouent pas avec le produit.
- Ne laissez jamais le produit sans surveillance.
- Les personnes ayant consommé de l'alcool, des drogues, des médicaments, qui sont fatiguées ou malades.

6.2 Manipulation du carburant

⚠ DANGER

Risque d'incendie et d'explosion !

Lors du remplissage, le carburant peut s'enflammer et exploser. Cela cause de graves blessures voire la mort.

- Stockez le carburant dans des récipients (bidons) spécialement conçus à cet effet.
- Les capuchons de fermeture du réservoir d'essence doivent toujours être correctement vissés et serrés.
- Toujours faire l'appoint de carburant avant de démarrer le moteur. Il est interdit d'ouvrir le bouchon de réservoir et de faire l'appoint de carburant pendant que le moteur tourne ou juste après l'arrêt du produit.
- Avant de faire le plein, arrêtez le moteur à combustion et laissez-le refroidir.
- Faites le plein uniquement en extérieur et ne fumez pas pendant que vous faites le plein.
- Ne conservez jamais le produit avec du carburant dans le réservoir s'il est dans un bâtiment. Les vapeurs de carburant générées pourraient entrer en contact avec une flamme nue ou une étincelle et prendre feu.
- Ne déposez pas le produit et le réservoir de carburant à proximité de chauffages, radiateurs infrarouges, postes à souder ni de toute autre source de chaleur.
- Si du carburant déborde, ne démarrez le moteur à combustion qu'après avoir nettoyé la zone où le carburant a été renversé. Évitez toute tentative d'allumage tant que les vapeurs de carburant ne se sont pas évaporées (essuyage à sec).
- Pour des raisons de sécurité, contrôlez régulièrement la conduite de carburant, le réservoir de carburant, le bouchon de réservoir et les raccords pour vérifier leur bonne fixation, détecter les éventuels dommages, traces de vieillissement (fragilité) et zones non étanches. Au besoin, remplacez-les.

6.3 Risques résiduels

Le produit est construit selon l'état actuel de la technique et selon les règles techniques de sécurité reconnues. Toutefois, des risques résiduels peuvent survenir lors des travaux.

- Les risques résiduels peuvent être minimisés en observant les consignes de sécurité, l'utilisation conforme, ainsi que la notice d'utilisation de manière générale.
- Utilisez le produit recommandé dans la présente notice d'utilisation. Le produit présentera ainsi des performances optimales.
- Éviter toute mise en service involontaire du produit.
- Maintenez vos mains à distance de la zone de travail si le produit est en cours de fonctionnement.
- Respecter les consignes de sécurité et de maintenance prédéfinies dans la notice d'utilisation.
- En outre, malgré toutes les précautions prises, il peut demeurer des risques résiduels qui ne sont pas évidents.

7 Caractéristiques techniques

Moteur	Moteur 2 temps / refroidissement à air
Cylindrée	42,7 cm^3
Puissance de sortie max. (kW)	1,25 kW/1,7 CV
Régime max. du moteur	9500 min^{-1}
Débit max. en l	8000 l/h
Débit nominal en l	5500 l/h
Raccord d'aspiration	G1"

Raccord de pression	G1“
Couples de serrage des vis	8 Nm
Couples de serrage des tubulures d’admission et de sortie	8-10 Nm
Hauteur d’acheminement max.	25-30 m
Hauteur d’aspiration max.	8 m
Pression maximale	3 bar
Carburant	Mélange 1:40
Volume du réservoir	1,05 l
Dimensions	425x255x315 mm
Poids	8,5 kg

Sous réserve de modifications techniques !

Bruits et vibrations

⚠ AVERTISSEMENT

Le bruit peut avoir des conséquences graves sur la santé. Si le niveau sonore de la machine dépasse 85 dB, vous devez, ainsi que les personnes à proximité, porter une protection auditive adaptée.

Les valeurs d'émission de bruit ont été calculées conformément à la norme EN ISO 3744:1995.

Valeurs caractéristiques sonores

Niveau de pression sonore L_{pA}	96 dB
Incertitude de mesure K_{pA}	3 dB
Niveau de puissance sonore L_{wA}	109 dB
Incertitude de mesure K_{wA}	3 dB
Niveau de puissance sonore garanti L_{wA}	112 dB

Observez les heures de repos éventuellement prescrites et limitez la durée du travail au strict nécessaire.

8 Déballage

- Ouvrez l'emballage et sortez délicatement le produit.
- Retirez le matériau d'emballage, ainsi que les protections d'emballage et de transport (s'il y a lieu).
- Vérifiez que les fournitures sont complètes.
- Vérifiez que le produit et les accessoires n'ont pas été endommagés lors du transport. Signalez immédiatement tout dommage au transporteur qui a livré le produit. Les réclamations ultérieures ne seront pas acceptées.
- Conservez si possible l'emballage jusqu'à la fin de la période de garantie.
- Familiarisez-vous avec le produit à l'aide de la notice d'utilisation avant de commencer à l'utiliser.
- N'utilisez que des pièces d’origine pour les accessoires ainsi que les pièces d'usure et de rechange. Vous trouverez les pièces de rechange chez votre revendeur.
- Lors de la commande, indiquez la référence, ainsi que le type et l'année de construction du produit.

⚠ AVERTISSEMENT

Le produit et les matériaux d'emballage ne sont pas des jouets !

Les enfants ne doivent pas jouer avec les sacs en plastique, films d'emballage et pièces de petite taille ! Il existe un risque d'ingestion et d'étouffement !

9 Avant la mise en service

⚠ AVERTISSEMENT

Risque sanitaire !

L’inhalation de vapeurs de carburant/d’huile de lubrification et de gaz d’échappement peut causer de graves lésions, une perte de connaissance et, dans des cas extrêmes, la mort.

– Ne respirez pas les vapeurs de carburant/vapeurs d’huile de lubrification ni les gaz d’échappement.
– Utilisez ce produit uniquement à l’extérieur.

* = non fourni !

Remarque :

Le produit dispose d’un embrayage centrifuge. Lorsque le régime augmente, ce dispositif permet une adhérence en pressant les garnitures d’embrayage contre la paroi intérieure du carter d’embrayage par l’effet de la force centrifuge.

Contrôle avant utilisation

- Vérifiez tous les côtés du moteur à la recherche de fuites d’huile ou de carburant.
- Vérifiez le niveau de carburant – le réservoir de carburant doit être au moins à moitié plein.
- Vérifiez l’état du filtre à air.
- Vérifiez l’état des conduites de carburant.
- Soyez attentifs aux signes de dommages.
- Vérifier que tous les capots de protection sont installés et que l’ensemble des vis, écrous et boulons sont serrés.
- Veillez à assurer une ventilation suffisante pour le produit.
- Assurez-vous que le connecteur de bougie d’allumage est fixé à la bougie d'allumage.

- Posez la conduite sous pression et la conduite d'aspiration de sorte qu'aucune pression mécanique ne s'exerce sur la pompe.

9.1 Installation de la conduite d'aspiration* (fig. 3)

Remarque :

La pompe est équipée d'un clapet anti-retour qui empêche le refoulement de l'eau dans la conduite d'aspiration.

- La conduite d'aspiration* doit être renforcée par une paroi rigide ou un grillage métallique.
- N'utilisez pas de flexible* dont les dimensions sont inférieures à celle de la conduite d'aspiration* de la pompe.
- La conduite d'aspiration* doit être aussi longue que nécessaire.
- Pour une puissance optimale de la pompe, celle-ci doit être aussi proche que possible de la surface de l'eau et les flexibles* aussi courts que possible.
- L'aspiration de l'air d'une conduite d'aspiration* non étanche empêche l'aspiration de l'eau.

1. Insérez l'adaptateur de tuyau (15) dans l'écrou de raccordement (16).
2. Placez le joint (17) dans l'écrou de raccordement (16).
3. Vissez un écrou de raccordement (16) sur le raccord d'aspiration (10) et serrez-le fermement (8-10 Nm). Veillez à ce que le joint (17) de l'écrou de raccordement (16) soit en contact avec le raccord d'aspiration (10).
4. À l'aide d'un collier de serrage (18), fixez la conduite d'aspiration* à l'adaptateur de flexible (15) de la conduite d'aspiration* pour éviter toute fuite d'air et perte de puissance d'aspiration. Pour serrer le collier de serrage (18), utilisez le tournevis cruciforme de la clé à bougie d'allumage (20).
5. Installez le préfiltre (19) sur l'autre extrémité de la conduite d'aspiration* et fixez-le avec un collier de serrage (18). Pour serrer le collier de serrage (18), utilisez le tournevis cruciforme de la clé à bougie d'allumage (20).
   Évitez d'aspirer des corps étrangers (sable, etc.). Si nécessaire, installez un préfiltre (19).
6. Le démontage s'effectue en procédant dans l'ordre inverse.

9.2 Installation de la conduite de pression* (fig. 4)

1. Insérez l'adaptateur de tuyau (15) dans l'écrou de raccordement (16).
2. Placez le joint (17) dans l'écrou de raccordement (16).
3. Vissez un écrou de raccordement (16) sur le raccord d'aspiration (12) et serrez-le fermement (8- 10 Nm). Veillez à ce que le joint (17) de l'écrou de raccordement (16) soit en contact avec le raccord de pression (12).
4. Pour améliorer la puissance de la pompe et réduire le frottement du liquide, utilisez une conduite de pression* courte présentant un diamètre important. Les flexibles* longs ou fins augmentent le frottement du liquide et réduisent la puissance de la pompe.
5. Fixez la conduite de pression* sur l'adaptateur de flexible (15) de la conduite de pression* avec un collier de serrage (18). Serrez fermement le collier de serrage (18) avec le tournevis cruciforme de la clé à bougie d'allumage (20) pour éviter tout glissement de la conduite de pression* de l'adaptateur de pression (15) sous la pression.
6. Le démontage s'effectue en procédant dans l'ordre inverse.

9.3 Pompage préalable du produit (fig. 5)

Remarque :

Le fonctionnement à sec de la pompe endommage les joints de la pompe. Si la pompe fonctionne à sec, arrêtez immédiatement le moteur et laissez la pompe refroidir avant le pompage préalable.

Remarque :

Si vous retirez la pompe après l'utilisation, elle doit impérativement être à nouveau remplie d'eau lors du prochain raccordement et de la prochaine mise en service.

1. Avant le démarrage du moteur, retirez la tubulure de remplissage (1) de la chambre de la pompe et remplissez la chambre de la pompe d'eau.
2. Revissez la tubulure de remplissage d'eau (1) et serrez-la fermement.

Remarque :

Il n'est pas nécessaire de remplir la conduite d'aspiration avec de l'eau !

9.4 Contrôle du niveau de remplissage du mélange carburant/huile (fig. 6)

⚠ DANGER

Risque d'incendie et d'explosion !

Lors du remplissage, le carburant peut s'enflammer et exploser. Cela cause de graves blessures voire la mort.

- Arrêtez le moteur et laissez-le refroidir.
- Utilisez toujours un mélange carburant/huile frais.
- Maintenez-le à l'écart de la chaleur, des flammes et des étincelles.

- Remplissez le réservoir de carburant uniquement à l'extérieur.
- Portez des gants de protection.
- Évitez tout contact cutané ou oculaire.
- Démarrez le produit à une distance d'au moins 3 m de la zone de remplissage de carburant.
- Surveillez les éventuelles fuites. Si du carburant s'écoule, ne démarrez pas le moteur.
- Pour faire le plein, utilisez un entonnoir adapté ou un tube de remplissage, afin de ne pas renverser de carburant sur le moteur à combustion et sur le boîtier.
  Ne remplissez pas le réservoir de carburant à ras bord !

1. Contrôlez le niveau de carburant.
   – Le niveau de carburant doit se situer entre les repères MAX et MIN.
2. Faites l'appoint de carburant si le niveau de carburant est insuffisant.
   – Ce faisant, veillez à observer le rapport de mélange adapté !
3. Dévissez le couvercle du réservoir (7). Le couvercle de réservoir (7) est relié au réservoir de carburant (6) par une sécurité afin qu'il ne tombe pas.

9.4.1 Remplissage de mélange carburant/huile

Carburant et huile pour moteur 2 temps

Utilisez une huile spéciale pour moteurs 2 temps à refroidissement à l'air dans un rapport de mélange 1:40.

⚠ AVERTISSEMENT

N'utilisez jamais de carburant non mélangé à de l'huile 2 temps. Cela pourrait provoquer des dommages irréversibles au moteur et rendrait la garantie fabricant caduque. N'utilisez jamais de mélange de carburant qui a été stocké pendant plus de 90 jours.

9.4.1.1 Mélange de carburant

N'effectuez pas le mélange de carburant dans le réservoir.

Ajoutez l'huile 2 temps conformément au tableau des mélanges de carburants.

Carburant	Huile moteur 2 temps (1:40)
1 litre	0,025 litre
2 litres	0,050 litre
5 litres	0,125 litre

10 Utilisation

10.1 Démarrage du moteur (fig. 8)

⚠ DANGER

Risque d'intoxication !

Utilisez uniquement le produit à l'extérieur. Ne l'utilisez jamais dans des espaces clos ou mal ventilés.

ATTENTION

– Ne laissez jamais le câble de démarrage revenir brutalement. Cela risquerait d'entraîner des dommages.
– Par temps frais, il peut s'avérer nécessaire de répéter la procédure de démarrage plusieurs fois.

REMARQUE

N'utilisez la pompe à carburant « Primer » que lorsque le moteur est froid !

REMARQUE

Si vous démarrez le moteur pour la première fois, plusieurs tentatives sont nécessaires pour que le carburant parvienne du réservoir au moteur.

À froid :

1. Placez le starter manuel (3) sur |↖|.
2. Par températures plus froides, appuyez plusieurs fois sur la pompe à carburant d'amorce (3a). Cela facilite le démarrage du moteur.
3. Tirez à présent fermement sur le démarreur à câble (5) jusqu'à ce que le moteur démarre. Si le moteur ne démarre pas, répétez l'opération.
4. Après le démarrage du moteur (après env. 15-30 s), déplacez le starter manuel (3) de la position |↖| vers la position |↕| (fig. 8).
5. Réglez la vitesse souhaitée avec la gâchette d'accélérateur (13).
   Voilà comment augmenter le débit.
   L = moteur en marche à vide
   H = débit maximal
6. Si le moteur ne démarre toujours pas après plusieurs tentatives, lisez le chapitre « Dépannage ».

À chaud :

1. Tirez à présent fermement sur le démarreur à câble (5). Le produit doit démarrer après 2 tractions maximum. Si le produit ne démarre toujours pas, répétez l'opération décrite au chapitre .
2. Réglez la vitesse souhaitée avec la gâchette d'accélérateur (13).

Remarque :

Laissez le moteur tourner à vide pendant 10 minutes environ.

10.2 Arrêt du moteur (fig. 1)

Remarque :

Faites brièvement fonctionner le produit (env. 30 secondes) avant de l'arrêter afin que le moteur puisse refroidir.

1. Pour arrêter le moteur, appuyez sur l'interrupteur Off (11).
2. Débranchez le connecteur de bougie d'allumage (2) de la bougie d'allumage (2a) afin d'éviter un démarrage involontaire du moteur.

10.3 Après les travaux

* = non fourni !

1. Retirez la conduite de pression*.
2. Retirez la conduite d'aspiration*.
3. Dévissez la vis de purge d'eau (14) et laissez l'eau s'écouler de la chambre de la pompe.
4. Remontez la vis de purge d'eau (14).

11 Nettoyage et maintenance

⚠ AVERTISSEMENT

Confiez les travaux de réparation et de maintenance qui ne figurent pas dans cette notice d'utilisation à un atelier spécialisé. Utilisez uniquement des pièces de rechange d'origine.

Risque d'accident ! Par principe, effectuez toujours les travaux de maintenance et de nettoyage avec le moteur coupé. Risque de blessure ! Laissez le produit refroidir avant tout travail de maintenance et de nettoyage. Des éléments du moteur sont chauds. Risque de blessure et de brûlure !

Le produit pourrait démarrer de manière inattendue et causer des blessures.

– Arrêtez le moteur avant tous les travaux de nettoyage et de maintenance.
– Débranchez le connecteur de bougie d'allumage de la bougie d'allumage.
– Laissez le moteur refroidir.

11.1 Nettoyage

- Veillez à ce que les dispositifs de protection, le volet d'aération et le logement du moteur restent aussi exempts de poussières et d'impuretés que possible. Frottez le produit avec un chiffon propre ou soufflez dessus avec de l'air comprimé à faible pression. Nous vous recommandons de nettoyer le produit après chaque utilisation.
- Nettoyez régulièrement le produit avec un chiffon humide et un peu de savon noir. N'utilisez pas de produits de nettoyage ou de solvants qui risqueraient d'attaquer les pièces en plastique du produit. Veillez à ce que l'eau ne puisse pas pénétrer à l'intérieur du produit.

11.2 Maintenance

11.2.1 Nettoyage du filtre à air (9a) (fig. 9)

ATTENTION

Risque d'endommagement !

Le fonctionnement du moteur sans élément filtrant ou avec un élément filtrant endommagé peut endommager le moteur.

– Ne faites pas tourner le moteur sans élément filtrant ou avec un élément filtrant endommagé. Dans le cas contraire, de la saleté parviendrait jusqu'au moteur, lequel pourrait subir de graves dommages.

Nettoyez le filtre à air (9a) toutes les 50 heures de fonctionnement. Remplacez-le si nécessaire.

1. Retirez la vis papillon (8).
2. Retirez le couvercle du filtre à air (9). Ce faisant, faites attention au nez du couvercle du filtre à air (9).
3. Retirez le filtre à air (9a).
4. Pour nettoyer le filtre, ne pas utiliser de détergent abrasif ou d'essence.
5. Nettoyez les éléments en les tapotant sur une surface plane. En cas de fort encrassement, nettoyer avec une solution savonneuse puis rincer à l'eau claire et laisser sécher à l'air.
6. Pour l'assemblage, procédez dans l'ordre inverse.

11.2.2 Nettoyage de la bougie d'allumage (2a) (fig. 10)

ATTENTION

Remplacez la bougie d'allumage uniquement lorsque le moteur est froid !

Contrôler la bougie d'allumage pour la première fois après 20 heures de fonctionnement et, si nécessaire, la nettoyer avec une brosse en cuivre. Procédez ensuite à la maintenance de la bougie d'allumage toutes les 50 heures de fonctionnement.

1. Débranchez précautionneusement le connecteur de bougie d'allumage (2). Ne tirez pas sur le câble, mais directement sur le connecteur.
2. Retirez la bougie d'allumage (2a) avec la clé à bougie d'allumage fournie (20).
3. Retirez toutes les saletés du socle de la bougie d'allumage (2a).
4. Contrôlez visuellement la bougie d'allumage (2a). Retirez les éventuels dépôts avec une brosse métallique.
5. Contrôlez la fente de la bougie d'allumage. Réglez l'écart entre les électrodes sur 0,6 à 0,7 mm à l'aide d'un gabarit.
6. Pour l'assemblage, procédez dans l'ordre inverse.

REMARQUE

Une bougie d'allumage mal serrée peut surchauffer et endommager le moteur. Un serrage trop important de la bougie d'allumage peut endommager le filet dans la tête de cylindre.

12 Stockage

⚠ DANGER

Risque d'incendie et d'explosion !

Le stockage du produit à proximité d'éventuelles sources d'ignition présente un risque d'incendie et d'explosion. Cela cause de graves blessures voire la mort.

– Éliminez les éventuelles sources d'ignition, comme les fours, les chauffe-eau au gaz, les séchoirs à gaz, etc.

ATTENTION

Risque d'endommagement !

Le stockage incorrect du produit peut endommager le moteur.

1. Stockez le produit à l'abri des saletés, de la poussière et de l'humidité.

12.1 Préparation à l'entreposage

⚠ AVERTISSEMENT

Ne retirez pas le carburant dans des locaux fermés, à proximité d'un feu ou d'une cigarette. Les vapeurs d'essence peuvent causer des explosions ou un incendie.

1. Nettoyez le produit et vérifiez s'il est endommagé.
2. Videz le réservoir de carburant dans un récipient autorisé avec une pompe d'aspiration de carburant (non fournie).
3. Démarrez le moteur et laissez-le fonctionner jusqu'à épuisement du carburant résiduel.
4. Stockez le carburant dans des récipients conçus à cet effet.
5. Retirez la bougie d'allumage (2a) et nettoyez-la comme décrit au chapitre *11.2.2*.
6. Versez 1 cuillère à café d'huile 2 temps propre dans la chambre de combustion. Tirez plusieurs fois lentement sur le câble de démarrage pour recouvrir les composants internes.
7. Revissez la bougie d'allumage (2a) (fig. 10).
8. Conservez le produit dans un lieu bien ventilé.

12.2 Vidange du mélange carburant/huile avec une pompe d'aspiration de carburant (fig. 7)

En cas de stockage prolongé, le carburant doit être vidangé.

1. Placez un bac de ramassage sous le flexible de la pompe d'aspiration de carburant (non fourni).
2. Dévissez le couvercle du réservoir (7). Le couvercle de réservoir (7) est relié au réservoir de carburant (6) par une sécurité afin qu'il ne tombe pas.
3. Faites passer le flexible de la pompe d'aspiration de carburant dans le réservoir de carburant (6) et pompez tout le mélange carburant/huile à l'aide de la pompe d'aspiration de carburant.
4. Revissez le couvercle du réservoir (7).

13 Transport

Préparation au transport

1. Videz le réservoir de carburant dans un récipient autorisé avec une pompe d'aspiration de carburant (non fournie).
2. Tant que le moteur est opérationnel, laissez-le fonctionner jusqu'à épuisement du carburant résiduel.
3. Retirez le connecteur de bougie d'allumage de la bougie d'allumage.
4. Sécurisez l'appareil, par exemple au moyen de sangles de serrage, afin qu'il ne glisse pas.

5. Le produit peut être soulevé et déplacé par la poignée.

14 Réparation et commande de pièces de rechange

Assurez-vous après toute réparation ou travail de maintenance que toutes les pièces relatives à la sécurité sont bien montées et en état irréprochable. Placez les pièces dangereuses hors de portée des autres personnes et des enfants.

ATTENTION

La loi allemande de responsabilité produit décharge le fabricant de toute responsabilité en cas de dommages dus à des réparations incorrectes ou à la non-utilisation de pièces de rechange d'origine.

Faites-les effectuer dans un atelier de service après-vente ou par un spécialiste dûment autorisé. Il en va de même pour les accessoires.

Raccords et réparations

Les raccordements et réparations sur l'équipement électrique ne doivent être effectués que par un électricien spécialisé.

REMARQUE

Remarque importante en cas de réparation

Lors du retour du produit en vue d'une réparation, celui-ci, pour des raisons de sécurité, doit être expédié à la station service sans huile ni carburant.

14.1 Commande de pièces de rechange

Les informations suivantes sont nécessaires pour commander des pièces de rechange :

- Désignation du modèle
- Référence
- Informations de la plaque signalétique

Pièces de rechange/accessoires

Bague d'étanchéité 30x20x3,6 – référence :	3914601001
Adaptateur – référence :	3914601002
Écrou de raccordement – référence :	3914601003

14.2 Informations de service

Notez que, pour ce produit, les composants suivants sont soumis à une usure naturelle ou due à l'utilisation et que les composants suivants sont nécessaires en tant que consommables.

Pièces d'usure* : bougie d'allumage, filtre à air

* = non fourni !

Les pièces de rechange et accessoires sont disponibles auprès de notre centre de service après-ventre. Pour ce faire, scannez le QR Code figurant sur la page d'accueil.

15 Élimination et recyclage

Consignes relatives à l'emballage

Les matériaux d'emballage sont recyclables. Merci d'éliminer les emballages de manière respectueuse de l'environnement.

Pour connaître les possibilités d'élimination de l'appareil usé, adressez-vous aux autorités communales ou municipales.

Carburants et huiles

- Vider le réservoir de carburant et le réservoir d'huile moteur avant d'éliminer le produit !
- Le carburant et l'huile moteur ne doivent pas être jetés avec les ordures ménagères ni dans les égouts, mais éliminés séparément !
- Les réservoirs de carburant et d'huile vides doivent être éliminés de manière respectueuse de l'environnement.

16 Plan de maintenance

Observez impérativement les intervalles de maintenance suivants pour garantir un fonctionnement impeccable.
Attention ! Lors de la mise en service initiale, faites l'appoint de mélange carburant/huile.

Composant		Avant chaque usage	Tous les 3 mois ou 20 h	Tous les 6 mois ou 50 h	Tous les 12 mois ou 100 h	Tous les 2 ans ou 300 h
Contrôle du filtre à air	Contrôler	X				
	Nettoyer		X			
Bougie d'allumage	Contrôler et régler		X	X	X	
	Remplacer					X

Connecteur de bougie d'allumage	Nettoyer				X	
Ailettes de refroidissement	Contrôle			X		
Éléments de raccordement de type vis et écrous	Contrôler (serrer si nécessaire)	X				
Joints des éléments de raccordement	Contrôler et remplacer au besoin				**X**	
Marche à vide	Contrôler et régler				**X**	
Chambre de combustion	Nettoyer				**X**	
Mélange carburant/huile	Contrôler	X				
Réservoir de carburant	Contrôler				X	
Conduite de carburant	Contrôler	Tous les ans (remplacer si nécessaire)				
	Attention : les points « **X** » doivent uniquement être effectués par une entreprise spécialisée agréée.					

17 Dépannage

Le tableau suivant indique les symptômes d'erreurs et décrit les solutions possibles si votre produit ne fonctionne pas correctement. Si vous n'arrivez pas à localiser et éliminer le problème de cette manière, adressez-vous à l'atelier de service après-vente.

Élimination des erreurs lors de la mise en service			
Défaut		**Cause possible**	**Remède**
Aucune étincelle d'allumage	Bougie d'allumage	Dépôt de charbon dans les interstices de la bougie d'allumage	Nettoyez la bougie d'allumage. Réglez l'écart de la bougie sur 0,6 à 0,7 mm. Remplacez la bougie d'allumage.
	Autre	Bobine d'allumage défectueuse aimant du volant d'énergie pas assez puissant	Sur ce point, contactez votre service client.
Étincelle d'allumage faible	Compression	Trop de carburant dans la chambre de combustion, mauvais carburant ou eau dans le réservoir	Démontez la bougie d'allumage et laissez-la sécher, remplacez le mélange carburant/huile.

Élimination des erreurs pendant l'utilisation		
Défaut	**Cause possible**	**Remède**
Le moteur n'atteint pas le régime	Le starter manuel est sur « ⚡ »	Mettre le starter manuel sur ⚡.
	Éléments mobiles usés	Remplacer
	Système d'échappement des gaz obstrué, pas d'arrivée d'air	Remplacer le système d'échappement des gaz, contrôler ou remplacer la bobine d'allumage.
	Étincelle d'allumage trop faible, tête de cylindre encrassée	Réglez l'écart de la bougie sur 0,6 à 0,7 mm.
Carburateur non étanche	Joint du carburateur usé	Sur ce point, contactez votre service client.

18 Déclaration de conformité UE

Traduction de la déclaration de conformité originale

Fabricant :

Scheppach GmbH
Günzburger Straße 69
D-89335 Ichenhausen

Nous déclarons, sous notre propre responsabilité, que le produit décrit ici est conforme aux directives et normes en vigueur.

Marque :	**Parkside**
Désignation :	**POMPE À EAU CLAIRE À ESSENCE - PBKP 8000 A1**
Réf.	**3914601974, 3914601980, 39146019915, 39146019959**
N° IAN	**440149_2304**
N° de série	**01001 – 04788**

Directives UE :

2014/30/UE, 2006/42/CE, 2000/14/CE_2005/88/CE, 2011/65/UE*

* L'objet de la déclaration décrit ci-dessus répond aux prescriptions de la directive 2011/65/UE du Parlement européen et du Conseil du 8 juin 2011 relative à la limitation de l'utilisation de certaines substances dangereuses dans les équipements électriques et électroniques.

2016/1628/UE

N° d'émission :
e24*2016/1628*2021/1398SHA1/P*0521*00

Normes appliquées :

EN:809:1998/A1:2009 ; EN 61000-6-1:2007 ;
EN IEC 61000-6-1:2019 ; EN 55012:2007/A1:2009 ;

Responsable de la documentation :

David Rümpelein
Günzburger Str. 69
D-89335 Ichenhausen

Ichenhausen, 18.01.2024

Simon Schunk
Division Manager Product Center

i.V. Andreas Pecher
Head of Project Management

Certificat de garantie

Chère Cliente, Cher Client,

Nos produits sont soumis à un contrôle de qualité très strict. Si cet appareil devait toutefois ne pas fonctionner impeccablement, nous en serions désolés. Dans un tel cas, nous vous prions de bien vouloir prendre contact avec notre service après-vente à l'adresse indiquée sur le bulletin de garantie ou vous adresser au marché de la construction le plus poche. Pour faire valoir une demande de garantie, ce qui suit est valable :

1. Les conditions de garantie règlent les prestations de garantie supplémentaires. Vos droits de garantie légaux ne sont en rien altérés par la garantie présente. Notre prestation de garantie est gratuite.
2. La prestation de garantie s'applique exclusivement aux défauts occasionnés par des vices de fabrication ou de matériau et est limitée à l'élimination de ces défauts ou encore au remplacement de l'appareil. Veillez au fait que nos appareils, conformément à leur affectation, n'ont pas été construits pour être utilisés dans un environnement professionnel, industriel ou artisanal. Un contrat de garantie ne peut avoir lieu dès lors que l'appareil est utilisé à des activités dans des entreprises professionnelles, artisanales ou industrielles ou toute autre activité du même genre. Sont également exclus de notre garantie : les prestations de substitution de dommages dus aux transports, les dommages occasionnés par le non-respect des instructions de montage ou en raison d'une installation non conforme, du non-respect du mode d'emploi (comme par exemple le raccordement à une mauvaise tension réseau ou à un mauvais type de courant), les applications abusives ou non conformes (comme par exemple une surcharge de l'appareil ou encore l'emploi d'accessoires non homologués), le non-respect des prescriptions de maintenance et de sécurité, l'infiltration de corps étrangers dans l'appareil (comme par exemple du sable, des pierres ou de la poussière), l'emploi de la force ou l'influence extérieure (comme par exemple les dommages dus à une chute), ainsi que l'usure normale conforme à l'utilisation. Ceci est particulièrement valable pour les accumulateurs pour lesquels nous offrons toutefois une période de garantie de 12 mois.

   Le droit à la garantie disparaît dès lors que des interventions ont lieu sur l'appareil.
3. Le délai de garantie s'élève à 3 ans et commence à la date de l'achat de l'appareil. Les demandes de garanties doivent être présentées avant écoulement du délai de garantie, dans les deux semaines suivant le moment auquel le défaut a été reconnu. Toute reconnaissance de demande de garantie après écoulement du délai de garantie est exclue. La réparation ou l'échange de l'appareil n'entraîne nullement une prolongation de la durée de garantie. Elle ne fait pas non plus commencer un nouveau délai de garantie, en raison de cette prestation, pour l'appareil ou pour toute autre pièce de rechange intégrée. Ceci est également valable lorsqu'un service après-vente sur place a été consulté.
4. Pour faire valoir votre droit à la garantie, contactez le service après-vente à l'adresse indiquée ci-dessous. Si vous formulez votre réclamation pendant la période de validité de la garantie, nous vous ferons parvenir un bon de retour qui vous permettra de nous retourner sans frais l'appareil défectueux. Décrivez la raison de la réclamation le plus précisément possible. Si le défaut de l'appareil est compris dans notre prestation de garantie, nous vous retournerons sans délai un appareil réparé ou encore un nouveau.

Hotline du service (FR):
00800 4003 4003

Email du service (FR):
service.FR@scheppach.com

Adresse du service (FR):
Netsend GmbH
Nachtwaid 6
DE - 79206 Breisach am Rhein

Service-Hotline (BE):
00800 4003 4003

Service-Email (BE):
service.BE@scheppach.com

Service Adresse (BE):
TeleMarCom European Services GmbH
Am Ziegelweiher 24
DE - 61130 Nidderau

Service-Hotline (CH):
00800 4003 4003

Service-Email (CH):
service.CH@scheppach.com

Service Adresse (CH):
Klaus-Häberlin AG
Industriestraße 6
CH - 8610 Uster

À l'adresse www.lidl-service.com, vous pouvez télécharger ce manuel et bien d'autres, les vidéos de produit et les logiciels d'installation.

Le QR-Code vous permet d'accéder directement à la page de service Lidl (www.lidl-service.com) et d'ouvrir votre notice d'utilisation à l'aide du numéro d'article (IAN) 440149_2304.

Inhoudsopgave

1 Verklaring van de symbolen op het product 44
2 Inleiding 45
3 Productbeschrijving (afb. 1-10) 45
4 Inhoud van de levering (afb. 2) 45
5 Beoogd gebruik 45
6 Veiligheidsvoorschriften 46
7 Technische gegevens 47
8 Uitpakken 48
9 Voor de ingebruikname 48
10 Bediening 50
11 Reiniging en onderhoud 51
12 Opslag 51
13 Transport 52
14 Reparatie & bestellen van reserveonderdelen 52
15 Afvalverwerking en hergebruik 53
16 Onderhoudsschema 53
17 Verhelpen van storingen 54
18 EU-conformiteitsverklaring 54
19 Garantiebewijs 55
20 Explosietekening 150

1 Verklaring van de symbolen op het product

Het gebruik van symbolen in deze handleiding is bedoeld om uw aandacht te vestigen op eventuele risico's. De veiligheidssymbolen en de bijbehorende uitleg moeten goed worden begrepen. De waarschuwingen zelf voorkomen geen risico's en kunnen de juiste maatregelen betreffende ongevallenpreventie niet vervangen.

	Lees voorafgaand aan de ingebruikname de gebruikshandleiding en de veiligheidsvoorschriften!		Draairichting van de pomp
	Let op! Het niet in acht nemen van de op het product aangebrachte veiligheidstekens en waarschuwingen alsook het niet in acht nemen van de veiligheids- en bedieningsaanwijzingen kan tot ernstig of zelfs dodelijk letsel leiden.		Tankinhoud
	Draag gehoorbescherming.	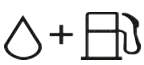	Brandstof-oliemengsel
	Open vuur of roken in de nabijheid van het apparaat is streng verboden!		Toevoerhoeveelheid/uur
	Geen open vuur.		Max. vloeistoftemperatuur
	Gevaar voor vergiftiging! Gebruik het product alleen buitenshuis en nooit in gesloten of slecht geventileerde ruimten.		Max. toevoerdruk
	Belangrijk. Schakel eerst de motor uit voordat de brandstof wordt bijgevuld. Vul niet bij als de motor stationair draait.		Gewicht kg
	Choke ON/OFF		Gegarandeerd geluidsvermogensniveau van het product.
	Druk op de primer.		Het product voldoet aan de geldende EU-bepalingen.
	Doorstroomsnelheid - Low-high		

2 Inleiding

Fabrikant:

Scheppach GmbH

Günzburger Straße 69

D-89335 Ichenhausen

Geachte klant,

Wij wensen u veel plezier en succes bij het werken met uw nieuwe product.

Opmerking:

De fabrikant van dit product is volgens de van kracht zijnde wet inzake productaansprakelijkheid niet aansprakelijk voor schade die aan dit product of door dit product ontstaan bij:

- Ondeskundige behandeling
- Het niet in acht nemen van de gebruikshandleiding
- Reparaties door derden, niet geautoriseerde vakmensen
- Inbouw en vervanging van niet-originele reserveonderdelen
- Gebruik dat niet conform de voorschriften is

Let op:

Lees voor de montage en voor de ingebruikname de complete tekst van de gebruikshandleiding door.

De gebruikshandleiding is bedoeld om het gemakkelijker te maken, uw product te leren kennen en de beoogde toepassingsmogelijkheden te benutten.

De gebruikshandleiding bevat belangrijke aanwijzingen, hoe u met het product veilig, vakkundig en economisch werkt en hoe u gevaren vermijdt, reparatiekosten uitspaart, uitvaltijden vermindert en de betrouwbaarheid en levensduur van het product verhoogt.

Aanvullend op de veiligheidsbepalingen van deze gebruikshandleiding moet u absoluut de voor de werking van het product geldende voorschriften van uw land in acht nemen.

Bewaar de gebruikshandleiding in een plastic hoes, beschermd tegen vuil en vocht, bij het product. De gebruikshandleiding moet door elke bediener van de machine voor aanvang van de werkzaamheden worden gelezen en zorgvuldig worden nageleefd.

Aan het product mogen alleen personen werken, die voor het gebruik van het product geïnstrueerd en over de daarmee verbonden gevaren geïnformeerd zijn.

Naast de in deze gebruikshandleiding opgenomen veiligheidsvoorschriften en de bijzondere voorschriften van uw land moet u de algemeen erkende technische voorschriften in acht nemen voor de werking van producten van hetzelfde type.

Wij kunnen niet aansprakelijk worden gesteld voor ongevallen of schade, veroorzaakt door niet-naleving van deze handleiding of de veiligheidsvoorschriften.

3 Productbeschrijving (afb. 1-10)

1. Watervulopeningen
2. Bougiestekker
2a. Bougie
3. Choke
3a. Brandstofpomp “Primer”
4. Uitlaat
5. Startmotor met trekkabel
6. Brandstoftank
7. Tankdop
8. Vleugelschroef
9. Luchtfilterdeksel
9a. Luchtfilter
10. Zuigaansluiting
11. Uit-schakelaar
12. Drukaansluiting
13. gashendel
14. Wateraftapplug
15. Slangadapter
16. Wartelmoer
17. Afdichting
18. Slangklemmen
19. Voorfilter
20. Bougiesleutel

4 Inhoud van de levering (afb. 2)

Pos.	Aantal	Aanduiding
15	2 x	Slangadapter
16	2 x	Wartelmoer
17	2 x	Afdichting
18	3 x	Slangklem
19	1 x	Voorfilter
20	1 x	Bougiesleutel
	1 x	Gebruikshandleiding

5 Beoogd gebruik

Het product is geschikt voor het besproeien van groenstroken, groentebedden en tuinen en voor het gebruik van gazonsproeiers. Geschikte pompmedia zijn helder water (zoet water), regenwater en licht sop. Met een voorfilter kan water worden opgepompt uit vijvers, beken, regentonnen, regenwaterreservoirs en putten.
De maximumtemperatuur van de pompmedia mag bij continubedrijf niet hoger zijn dan +35 °C.

Het product mag uitsluitend worden gebruikt waarvoor het bedoeld is. Elk ander of verdergaand gebruik is niet volgens de voorschriften. De gebruiker/bediener en niet de fabrikant is aansprakelijk voor ontstane schade of elke vorm van letsel.

Ook de naleving van de veiligheidsvoorschriften, de montagehandleiding en de aanwijzingen in de gebruikshandleiding maken deel uit van het beoogd gebruik.

Personen, die het product bedienen of onderhoud aan het product verrichten, moeten hiermee bekend zijn en op de hoogte zijn van de mogelijke gevaren.

De fabrikant is niet aansprakelijk voor wijzigingen die aan het product worden aangebracht en de hieruit voortvloeiende schade.

Het product mag uitsluitend met de originele onderdelen en originele accessoires van de fabrikant worden gebruikt.

De veiligheids-, werk- en onderhoudsvoorschriften van de fabrikant alsook de in de technische gegevens aangegeven afmetingen moeten in acht worden genomen.

Let erop dat onze producten volgens het beoogd gebruik niet voor bedrijfsmatige, ambachtelijke of industriële toepassingen zijn ontworpen. Wij aanvaarden geen aansprakelijkheid wanneer het product in bedrijfsmatige, ambachtelijke of industriële ondernemingen of bij soortgelijke werkzaamheden worden ingezet.

⚠ WAARSCHUWING

Lees voor de ingebruikname van het product deze handleiding voor uw eigen veiligheid en de algemene veiligheidsvoorschriften grondig door. Als u het product aan derden geeft om te gebruiken, dient u deze gebruikshandleiding altijd mee te leveren.

5.1 Gebruik dat niet conform de voorschriften is

Het gebruik is ten strengste verboden voor de volgende substanties:

- alle soorten verven en lakken
- alle soorten oplosmiddelen of verdunners
- alle soorten brandstoffen of smeermiddelen
- propaan of andere vloeibare gassen
- alle soorten brandbare vloeistoffen
- voedingsmiddelen voor mens en dier
- granulaat of substanties met vaste deeltjes
- Chemicaliën
- Vloeistoffen met temperaturen boven 40 °C
- alle vloeistoffen waarnaar in deze handleiding niet uitdrukkelijk wordt verwezen
- vloeistoffen met antiparasieten, herbiciden en pesticiden.

Neem de veiligheidsinstructies in acht

LET OP

De pomp mag niet worden gebruikt voor het vullen van containers die bij overdruk kunnen exploderen.

- De pomp is niet geschikt als veiligheidsvoorziening voor brandblussystemen.
- De pomp is niet geschikt voor continu gebruik (bijv. industrieel gebruik, continue circulatie).
- De pomp is uitsluitend goedgekeurd voor gebruik bij het verpompen van water en neutrale vloeistoffen bij kamertemperatuur.

Verklaring van de signaalwoorden in de gebruikshandleiding

⚠ GEVAAR

Signaalwoord voor aanduiding van een direct aanwezige, gevaarlijke situatie die, indien deze niet wordt vermeden, de dood of ernstige verwondingen tot gevolgd heeft.

⚠ WAARSCHUWING

Signaalwoord voor aanduiding van een mogelijke gevaarlijke situatie die, indien deze niet wordt vermeden, tot de dood of ernstige verwondingen kan leiden.

⚠ VOORZICHTIG

Signaalwoord voor aanduiding van een mogelijke gevaarlijke situatie die, indien deze niet wordt vermeden, tot geringe of matige verwondingen kan leiden.

LET OP

Signaalwoord voor aanduiding van een mogelijke gevaarlijke situatie die, indien deze niet wordt vermeden, materiële schade aan producten of eigendommen tot gevolg kan hebben.

6 Veiligheidsvoorschriften

LET OP

Let op!

Bij het gebruik van producten moeten enkele veiligheidsmaatregelen in acht genomen worden, om letsel en schade te voorkomen. Lees deze gebruikshandleiding/veiligheidsvoorschriften daarom zorgvuldig door. Indien u het product aan andere personen mocht overhandigen, overhandig dan tevens deze gebruikshandleiding/veiligheidsvoorschriften. Wij kunnen niet aansprakelijk worden gesteld voor ongevallen of schade, veroorzaakt door niet-naleving van deze handleiding of de veiligheidsvoorschriften.

Neem de veiligheidsinstructies in acht

Bewaar alle veiligheidsvoorschriften en -aanwijzingen voor toekomstig gebruik!

6.1 Productspecifieke veiligheidsinstructies

- Plaats het product op een vlak, recht oppervlak (kantelbestendig).
- Controleer het hele product op losse onderdelen (moeren, bouten, schroeven, enz.). Onderhoud of vervang deze indien nodig voordat u het product gebruikt.

LET OP

Gebruik voor uw eigen veiligheid alleen accessoires en hulpapparaten, die in de gebruikshandleiding zijn aangegeven of door de fabrikant worden aanbevolen of aangegeven. Bij gebruik anders dan in de gebruikshandleiding of in de catalogus aanbevolen inzetstukken of accessoires kan gevaar voor persoonlijk letsel ontstaan.

- Mensen moeten een veiligheidsafstand van minstens 15 meter tot het werkgebied bewaren.
- Gebruik het product niet als het beschadigd is. Verwijder nooit veiligheidsvoorzieningen van het product. Dit kan tot ernstige verwondingen leiden.
- Kinderen mogen het product niet gebruiken. Houd toezicht op kinderen om te voorkomen dat zij met het product spelen.
- Laat het product niet zonder toezicht draaien.
- Personen die onder invloed zijn van alcohol, drugs, medicijnen, moe of ziek zijn.

6.2 Omgang met brandstof

⚠ GEVAAR

Brand- en explosiegevaar!

Brandstof kan zich bij het vullen ontsteken en eventueel exploderen. Dit leidt tot ernstige verbrandingen of zelfs de dood.

- Bewaar brandstof alleen in daarvoor bedoelde containers (jerrycans).
- De sluitkappen van het tankreservoir moeten altijd correct opgeschroefd en aangehaald worden.
- Brandstof moet voor het starten de motor worden bijgevuld. Open de tankdop niet terwijl de motor loopt of onmiddellijk na het uitschakelen van het product en vul geen brandstof bij.
- Schakel voor het tanken de verbrandingsmotor uit en laat deze afkoelen.
- Vul de tank uitsluitend bij in de buitenlucht en rook niet tijdens het tanken.
- Bewaar nooit het product met brandstof in de tank binnen een gebouw. Ontstane brandstofdampen kunnen met open vuur en vonken in aanraking komen en zich ontsteken.
- Product en brandstoftank niet in de buurt van verwarmingen, warmtestralers, lasapparaten of andere warmtebronnen neerzetten.
- Indien brandstof is overstroomd, de verbrandingsmotor pas starten, nadat de met brandstof vervuilde vlakken zijn gereinigd. Elke ontstekingspoging moet worden vermeden totdat de brandstofdampen zijn verdampt (droogvegen).
- Controleer vanwege veiligheidsredenen de brandstofleiding, brandstoftank, tankdop en aansluitingen regelmatig op beschadigingen, veroudering (breekbaarheid), op correcte bevestiging en ondichte plaatsen en vervang deze indien nodig.

6.3 Restrisico's

Het product is vervaardigd volgens de stand van de techniek en de erkende veiligheidstechnische regels. Toch kan tijdens de werkzaamheden sprake zijn van enkele restrisico's.

- Restrisico's kunnen worden geminimaliseerd als de "veiligheidsvoorschriften" en het "gebruik conform de voorschriften" alsook de bedieningshandleiding worden opgevolgd.
- Gebruik het product zoals in deze gebruikshandleiding wordt aanbevolen. U verkrijgt dan optimale prestaties met uw product.
- Vermijd onvoorziene ingebruikname van het product.
- Houd uw handen buiten de werkomgeving, wanneer het product in bedrijf is.
- Volg de in de gebruikshandleiding voorgeschreven onderhouds- en veiligheidsvoorschriften op.
- Bovendien kunnen er ondanks alle getroffen voorzieningen verborgen restrisico's bestaan.

7 Technische gegevens

Motor	2-taktmotor/ luchtgekoeld
Cilinderinhoud	42,7 cm^3
Max. uitgangsvermogen (kW)	1,25 kW/1,7 PS
Max. motortoerental	9500 min^{-1}
Max. opbrengst in l	8000 l/uur
Nominale doorstroming in l	5500 l/uur
Zuigaansluiting	G1"
Drukaansluiting	G1"
Aanhaalmomenten voor bouten	8 Nm
Aanhaalmomenten voor inlaat- en uitlaataansluitstukken	8-10 Nm

Max. transporthoogte	25-30 m
Max. aanzuighoogte	8 m
Max. druk	3 bar
Brandstof	Mengsel 1:40
Tankinhoud	1,05 l
Afmetingen	425x255x315 mm
Gewicht	8,5 kg

Technische wijzigingen voorbehouden!

Geluid en trilling

⚠ WAARSCHUWING

Lawaai kan ernstige gezondheidsklachten tot gevolg hebben. Als het geluid van de machine hoger is dan 85 dB, draag dan geschikte gehoorbescherming voor u en personen in de omgeving.

De geluidsemissiewaarden zijn volgens EN ISO 3744:1995 bepaald.

Geluidswaarden

Geluidsdrukniveau L_{pA}	96 dB
Meetonnauwkeurigheid K_{pA}	3 dB
Geluidsvermogensniveau L_{wA}	109 dB
Meetonzekerheid K_{wA}	3 dB
Gegarandeerd geluidsvermogensniveau L_{wA}	112 dB

Houd u zo nodig aan rustperiodes en beperk de duur van het werk tot het absolute noodzakelijke.

8 Uitpakken

- Open de verpakking en haal het product er voorzichtig uit.
- Verwijder het verpakkingsmateriaal evenals de verpakkings- en transportbeveiligingen (indien voorhanden).
- Controleer of de inhoud van de levering volledig is.
- Controleer het product en de hulpstukken op transportschade. Meld eventuele schade direct bij het transportbedrijf dat het product heeft bezorgd. Reclamaties op een later tijdstip worden niet erkend.
- Bewaar de verpakking indien mogelijk tot na het verstrijken van de garantietijd.
- Maak u voor aanvang van de werkzaamheden bekend met het product aan de hand van de gebruikshandleiding.
- Gebruik bij accessoires alsook slijtage- en reserveonderdelen uitsluitend originele onderdelen. Reserveonderdelen zijn verkrijgbaar bij de leverancier.
- Geef bij bestellingen onze artikelnummers alsook type en bouwjaar van het product aan.

⚠ WAARSCHUWING

Het product en de verpakkingsmaterialen zijn geen kinderspeelgoed!

Kinderen mogen niet met plastic zakken, folies en kleine onderdelen spelen! Er bestaat gevaar voor inslikken en verstikkingsgevaar!

9 Voor de ingebruikname

⚠ WAARSCHUWING

Gevaar voor de gezondheid!

Bij het inademen van brandstof-/smeeroliedampen en uitlaatgassen kan er ernstige gezondheidsschade, bewusteloosheid ontstaan en dit in extreme gevallen zelfs tot de dood leiden.

– Adem geen brandstof-/smeeroliedampen en uitlaatgassen in.
– Gebruik het product alleen in de open lucht.

* = niet meegeleverd!

Opmerking:

Het product beschikt over een centrifugaalkoppeling. Dit creëert een wrijvingsverbinding naarmate het toerental toeneemt door de koppelingsvlakken tegen de binnenwand van het koppelingshuis te drukken als gevolg van de centrifugale kracht.

Controle voor gebruik

- Controleer alle zijdes van de motor op olie of brandstoflekken.
- Controleer het brandstofpeil – de brandstoftank moet minstens halfvol zijn.
- Controleer de conditie van het luchtfilter.
- Controleer de conditie van de brandstofleidingen.
- Let op tekenen van schade.
- Controleer of alle veiligheidsafdekkingen zijn aangebracht en of alle schroeven, moeren en pennen zijn aangedraaid.
- Zorg voor voldoende ventilatie van het product.
- Controleer of de bougiestekker aan de bougie is bevestigd.
- De aanzuig- en persleidingen moeten dusdanig worden aangebracht dat ze geen mechanische druk op de pomp uitoefenen.

9.1 De zuigleiding installeren* (afb. 3)

Opmerking:

De pomp heeft een terugslagklep die voorkomt dat het water terugstroomt in de aanzuigleiding.

- De aanzuigleiding* moet versterkt worden met een stugge wand of gaas.

- Gebruik geen slang* die kleiner is dan de aanzuigleiding* van de pomp.
- De aanzuigleiding* mag slechts zo lang zijn als nodig is.
- De pompprestaties zijn het beste als de pomp zo dicht mogelijk bij het waterniveau staat en de slangen* kort zijn.
- Een lekkende zuigleiding* voorkomt door luchtaanzuiging het aanzuigen van water.

1. Steek de slangadapter (15) in de wartelmoer (16).
2. Steek de afdichting (17) in de wartelmoer (16).
3. Schroef een wartelmoer (16) op de zuigaansluiting (10) en draai deze stevig vast (8-10 Nm).
   Zorg ervoor dat de afdichting (17) van de wartelmoer (16) contact maakt met de zuigaansluiting (10)
4. Bevestig de zuigleiding* aan de slangadapter (15) van de zuigleiding* met een slangklem (18) om luchtlekkage en verlies van zuigkracht te voorkomen. Gebruik de kruiskopschroevendraaier van de bougiesleutel (20) om de slangklem (18) vast te draaien.
5. Installeer het voorfilter (19) aan het andere uiteinde van de zuigleiding* en zet het vast met een slangklem (18). Gebruik de kruiskopschroevendraaier van de bougiesleutel (20) om de slangklem (18) vast te draaien.
   Vermijd het aanzuigen van vreemde voorwerpen (zand, enz.). Plaats indien nodig een voorfilter (19).
6. De demontage gebeurt in omgekeerde volgorde.

9.2 Installatie van de drukleiding* (afb. 4)

1. Steek de slangadapter (15) in de wartelmoer (16).
2. Steek de afdichting (17) in de wartelmoer (16).
3. Schroef een wartelmoer (16) op de drukaansluiting (12) en draai deze stevig vast (8-10 Nm).
   Zorg ervoor dat de afdichting van (17) de wartelmoer (16) contact maakt met de drukaansluiting (12).
4. Gebruik een korte persleiding met een grote diameter* om de prestaties van de pomp te verbeteren en de vloeistofwrijving te verminderen. Een lange of dunne slang* verhoogt de vloeistofwrijving en verlaagt de pompcapaciteit.
5. Bevestig de drukleiding* met een slangklem (18) aan de slangadapter (15) van de drukleiding*. Draai de slangklem (18) stevig vast met de kruiskopschroevendraaier van de bougiesleutel (20) om te voorkomen dat de drukleiding* onder druk van de slangadapter (15) afglijdt.
6. De demontage gebeurt in omgekeerde volgorde.

9.3 Het product voorpompen (afb. 5)

Opmerking:

Droog gebruik van de pomp veroorzaakt schade aan de pompafdichtingen. Als de pomp droogloopt, schakelt u de motor onmiddellijk uit en laat u de pomp afkoelen voordat u gaat voorpompen.

Opmerking:

Als de pomp na gebruik weer wordt verwijderd, is het van essentieel belang dat deze opnieuw met water wordt gevuld, wanneer deze weer wordt aangesloten en in gebruik wordt genomen.

1. Voordat u de motor start, verwijdert u de watervulopening (1) uit de pompkamer en vult u de pompkamer met water.
2. Schroef de watervulopening (1) er weer in en draai hem stevig vast.

Opmerking:

De aanzuigleiding hoeft niet met water te worden gevuld!

9.4 Controleer het peil van het brandstof/oliemengsel (afb. 6)

⚠ GEVAAR

Brand- en explosiegevaar!

Brandstof kan zich bij het vullen ontsteken en eventueel exploderen. Dit leidt tot ernstige verbrandingen of zelfs de dood.

- Schakel de motor uit en laat deze afkoelen.
- Gebruik altijd een vers brandstof/oliemengsel.
- Houd uit de buurt van hitte, vlammen en vonken.
- Vul brandstof alleen in de open lucht bij.
- Draag veiligheidshandschoenen.
- Vermijd huid- en oogcontact.
- Start het product met een afstand van min. 3 m tot de vullocatie van de brandstof.
- Let op voor ondichte plekken. Start de motor niet als er brandstof uitloopt.
- Gebruik voor het tanken een geschikte trechter of een invoerbuis, zodat er geen brandstof op de verbrandingsmotor en behuizing kan terechtkomen.
  Vul de brandstoftank niet te vol!

1. Controleer het brandstofpeil.
   – Het brandstofpeil moet tussen MAX en MIN staan.
2. Voeg brandstof toe als het brandstofpeil te laag is.
   – Let op de juiste mengverhouding!
3. Schroef de tankdop (7) er op. De tankdop (7) is via een verlieszekering verbonden met de brandstoftank (6) en kan zo niet vallen.

9.4.1 Brandstof/oliemengsel bijvullen

Brandstof en 2-taktolie

Er moet speciale 2-taktolie voor luchtgekoelde 2-takt-motoren met een mengverhouding van 1:40 worden gebruikt.

⚠ WAARSCHUWING

Gebruik nooit brandstof die niet gemengd is met 2-taktolie. Dit kan permanente motorschade veroorzaken en maakt de fabrieksgarantie op dit product ongeldig. Gebruik nooit een brandstofmengsel dat langer dan 90 dagen opgeslagen is geweest.

9.4.1.1 Brandstofmengsel

Het brandstofmengsel niet in de tank mengen.

Voeg de 2-taktolie toe volgens de brandstof-mengtabel.

Brandstof	2-takt motorolie (1:40)
1 liter	0,025 liter
2 liter	0,050 liter
5 liter	0,125 liter

10 Bediening

10.1 Motor starten (afb. 8)

⚠ GEVAAR

Gevaar voor vergiftiging!

Gebruik het product alleen buitenshuis en nooit in gesloten of slecht geventileerde ruimten.

LET OP

– Laat het starterkoord niet terugschieten. Dit kan tot schade leiden.
– Bij koel weer kan het noodzakelijk zijn om het startproces meerdere te herhalen.

AANWIJZING

Gebruik de brandstofpomp "Primer" alleen bij een koude machine!

AANWIJZING

Als de motor voor de eerste keer wordt gestart, zijn er meerdere pogingen nodig, totdat de brandstof van de tank naar de motor is verplaatst en deze aanspringt.

In "koude" staat:

1. Zet de "CHOKE" (3) in stand |↖|.
2. Druk bij koudere temperaturen de brandstofpomp "Primer" (3a) drie keer in. Dit vereenvoudigt het starten van de motor.
3. Trek nu het starterkoord (5) snel aan tot de motor start. Als de motor niet start, herhaalt u de werkwijze.
4. Zet de "CHOKE" (3) na het starten van de motor (na ongeveer 15-30 seconden) van stand |↖| op stand |↕| (afb. 8).
5. Stel de gewenste snelheid in met de gashendel (13). Zo verhoogt of verlaagt u het debiet.
   L = Motor bij stationair toerental
   H = Maximale doorvoercapaciteit
6. Als de motor ook na meerdere pogingen niet aanspringt, dient u hoofdstuk "Verhelpen van storingen" te raadplegen.

In "warme" stand:

1. Trek nu snel aan het starterkoord (5). Het product moet na maximaal 2 keer trekken starten. Als het product nog steeds niet start, herhaalt u de procedure zoals bij beschreven.
2. Stel de gewenste snelheid in met de gashendel (13).

Opmerking:

Laat de motor ongeveer 10 minuten stationair draaien.

10.2 Motor uitschakelen (afb. 1)

Opmerking:

Laat het product korte tijd draaien (ongeveer 30 seconden) voordat u het uitschakelt, zodat de motor kan afkoelen.

1. Druk op de uit-schakelaar (11) om de motor uit te schakelen.
2. Verwijder de bougiestekker (2) uit de bougie (2a) om ongewenst starten van de motor te voorkomen.

10.3 Na de werkzaamheden

* = niet meegeleverd!

1. Verwijder de drukleiding*.
2. Verwijder de aanzuigleiding*.
3. Schroef de wateraftapplug (14) los en laat het water uit de pompkamer stromen.
4. Plaats de wateraftapplug (14) terug.

11 Reiniging en onderhoud

⚠ WAARSCHUWING

Laat reparatie- en onderhoudswerkzaamheden, die niet in deze gebruikshandleiding beschreven staan, uitvoeren door een gespecialiseerde werkplaats. Gebruik uitsluitend originele reserveonderdelen.

Er bestaat gevaar voor ongevallen! Voer onderhouds- en reinigingswerkzaamheden altijd uit met uitgeschakelde motor. Er bestaat gevaar voor verwonding! Laat het product altijd afkoelen voordat onderhouds- of reinigingswerkzaamheden worden uitgevoerd. Elementen van de motor zijn heet. Er bestaat gevaar voor letsel en brandwonden!

Het product kan onverwacht starten en kan daardoor verwondingen veroorzaken.

– Schakel de motor uit voordat u reinigings- of onderhoudswerkzaamheden uitvoert.
– Trek de bougiedop van de bougie.
– Laat de motor afkoelen.

11.1 Reiniging

- Zorg dat de veiligheidsinrichtingen, de ventilatiesleuven en de motorbehuizing zo stof- en vuilvrij mogelijk zijn. Wrijf het product met een schone doek af en blaas deze met perslucht bij lage druk uit. Wij adviseren u, om het product direct na elk gebruik te reinigen.
- Maak het product regelmatig schoon met een vochtige doek en een beetje zachte zeep. Gebruik geen reinigingsmiddelen of oplosmiddelen; deze kunnen de kunststofonderdelen van het product aantasten. Zorg ervoor dat er geen water in het product kan komen.

11.2 Onderhoud

11.2.1 Luchtfilter (9a) reinigen (afb. 9)

LET OP

Risico op materiële schade!

Het bedrijf van de motor zonder of met een beschadigd filterelement kan tot motorschade leiden.

– Laat de motor nooit zonder of met een beschadigd luchtfilterelement draaien. Dan komen er verontreinigingen in de motor terecht, die de motor ernstig kunnen beschadigen.

Luchtfilter (9a) elke 50 bedrijfsuren reinigen, zo nodig vervangen.

1. Verwijder de vleugelschroef (8).
2. Verwijder het luchtfilterdeksel (9). Let op het lipje op het luchtfilterdeksel (9).
3. Verwijder het luchtfilter (9a).
4. Voor het reinigen van het filter mogen geen scherpe reinigingsmiddelen of benzine worden gebruikt.
5. De elementen moeten worden gereinigd door het uitkloppen van een vlak oppervlak. Bij sterke vervuiling met zeeploog wassen, aansluitend met schoon water uitspoelen en aan de lucht laten drogen.
6. De montage volgt in omgekeerde volgorde.

11.2.2 Bougie (2a) reinigen (afb. 10)

LET OP

Vervang de bougie alleen als de motor koud is!

Controleer de bougie voor de eerste keer na 20 bedrijfsuren op verontreiniging en reinig deze eventueel met een koperdraadborstel. Daarna de bougie elke 50 bedrijfsuren onderhouden.

1. Trek de bougiestekker (2) voorzichtig los. Trek niet aan de kabel, maar direct aan de stekker.
2. Verwijder de bougie (2a) met de bijgeleverde bougiesleutel (20).
3. Verwijder eventueel vuil van de basis van de bougie (2a).
4. Controleer de bougie visueel (2a). Verwijder evt. aangekoekte resten met een koperen staalborstel.
5. Controleer de elektrodeafstand van de bougie. Stel de elektrodenafstand met een voelermaat in op 0,6 tot 0,7 mm.
6. De montage volgt in omgekeerde volgorde.

AANWIJZING

Een losse bougie kan oververhit raken en zo de motor beschadigen. En een te strak vastgedraaide bougie kan de schroefdraad in de cilinderkop beschadigen.

12 Opslag

⚠ GEVAAR

Brand- en explosiegevaar!

Bij het opslaan van het product in de buurt van mogelijke ontstekingsbronnen, kan er een brand of explosie ontstaan. Dit leidt tot ernstige verbrandingen of zelfs de dood.

– Verwijder mogelijke ontstekingsbronnen, zoals bijv. ovens, heetwaterboilers met gas, gasdrogers, enz.

LET OP

Risico op materiële schade!

Als het product niet correct wordt opgeslagen, kan dit tot motorschade leiden.

– Bewaar het product beschermd tegen vuil, stof en vocht.

12.1 Voorbereiding voor de opslag

⚠ WAARSCHUWING

Verwijder de brandstof niet in gesloten ruimtes, in de buurt van vuur of bij het roken. Gasdampen kunnen explosies of brand veroorzaken.

1. Reinig en controleer het product op schade.
2. Leeg de brandstoftank in een goedgekeurde container met behulp van een brandstofzuigpomp (niet meegeleverd).
3. Start de motor en laat de motor net zo lang lopen, totdat de resterende brandstof is verbruikt.
4. Bewaar de brandstof in reservoirs, die speciaal hiervoor zijn bestemd.
5. Verwijder de bougie (2a) en reinig deze zoals bij *11.2.2* beschreven.
6. Giet 1 theelepel schone 2-taktolie in de verbrandingskamer. Trek enkele keren langzaam aan het starterkoord om de interne onderdelen te coaten.
7. Schroef de bougie (2a) er weer in (afb. 10).
8. Bewaar het product op een goed geventileerde plaats of locatie.

12.2 Brandstof/oliemengsel aftappen met een brandstofafzuigpomp (afb. 7)

Bij opslag voor langere tijd moet de brandstof worden afgetapt.

1. Houd een opvangbak onder de slang van de brandstofafzuigpomp (niet meegeleverd).
2. Schroef de tankdop (7) er op. De tankdop (7) is via een verlieszekering verbonden met de brandstoftank (6) en kan zo niet vallen.
3. Schuif de slang van de brandstof-afzuigpomp in de brandstoftank (6) en tap het brandstof/oliemengsel met behulp van de brandstofafzuigpomp volledig af.
4. Schroef de tankdop (7) er weer op.

13 Transport

Voorbereiding voor het transport

1. Leeg de brandstoftank in een goedgekeurde container met behulp van een brandstofzuigpomp (niet meegeleverd).
2. Voor zover operationeel, laat de motor draaien tot de rest van de brandstof verbruikt is.
3. Verwijder de voedingsstekker van de bougie.
4. Beveilig het product tegen wegglijden met bijvoorbeeld spanbanden.
5. Het product kan met de handgreep worden opgetild en verplaatst.

14 Reparatie & bestellen van reserveonderdelen

Na reparatie of onderhoud controleren of alle veiligheidstechnische delen zijn bevestigd en in optimale toestand zijn. Delen, waarbij er gevaar voor verwonding voor andere personen en kinderen bestaat, ontoegankelijk bewaren.

LET OP

Conform de wetgeving voor productgaranties wordt er geen garantie geboden voor schade die ontstaan is door incorrecte reparaties of door het niet gebruiken van originele reserveonderdelen.

Neem contact op met een servicecentrum of een erkende specialist. Overeenkomstig geldt dit ook voor accessoires.

Aansluitingen en reparaties

Aansluitingen en reparaties van de elektrische apparatuur mogen uitsluitend door een elektromonteur worden uitgevoerd.

AANWIJZING

Belangrijke aanwijzing bij reparatie

Houd er bij retourlevering van het product voor reparatie rekening mee dat het product om veiligheidsredenen vrij van olie en brandstof naar het servicestation moet worden gestuurd.

14.1 Bestelling van reserveonderdelen

Bij het bestellen van reserveonderdelen moeten de volgende gegevens worden vermeld:

- Modelaanduiding
- Artikelnummer
- Gegevens op het typeplaatje

Reserveonderdelen/accessoires

Afdichtingsring 30x20x3,6 - Artikelnummer:	3914601001
Adapter – artikelnummer:	3914601002
Wartelmoer – artikelnummer:	3914601003

14.2 Service-informatie

Let op dat bij dit product de volgende delen onderhevig zijn aan gebruiksmatige of natuurlijke slijtage, resp. de volgende delen als verbruiksmateriaal wordt gebruikt.

Slijtageonderdelen*: Bougie, luchtfilter

* = niet meegeleverd!

Reserveonderdelen en accessoires zijn verkrijgbaar bij ons servicecentrum. Scan hiertoe de QR-code op de titelpagina.

15 Afvalverwerking en hergebruik

Aanwijzingen op de verpakking

De verpakkingsmaterialen zijn recyclebaar. Verpakkingen milieuvriendelijk afvoeren.

Informatie over het afvoeren van versleten apparatuur kunt u opvragen bij uw gemeente.

Brandstoffen en oliën

- Voor het afvoeren van het apparaat moeten de brandstoftank en het motorolie-reservoir worden leeggemaakt!
- Brandstof en motorolie horen niet bij het huishoudelijke afval of in het riool, maar moeten worden ingezameld resp. gescheiden worden afgevoerd!
- Lege olie- en brandstoftanks moet milieuvriendelijk worden afgevoerd.

16 Onderhoudsschema

De volgende onderhoudstermijnen absoluut in acht nemen om een storingsvrij bedrijf te waarborgen.
Let op! Het brandstof/oliemengsel moet tijdens de eerste inbedrijfstelling worden bijgevuld.

Component		Voor elk gebruik	Elke 3 maanden of 20u	Elke 6 maanden of 50u	Elke 12 maanden of 100u	Elke 2 jaar of 300u
Controle van het luchtfilter	Controleren	X				
	Reinigen		X			
Bougie	Controleren en instellen		X	X	X	
	Vervangen					X
Bougiestekker	Reinigen				X	
Koelribben	Controle			X		
Bevestigingsmiddelen zoals schroeven en moeren	Controleren (indien nodig vastdraaien)	X				
Afdichtingen van de verbindingselementen	Controleren en indien nodig vervangen				**X**	
stationair	Controleren en instellen				**X**	
Verbrandingskamer	Reinigen				**X**	
Brandstof/oliemengsel	Controleren	X				
Brandstoftank	Controleren				X	
brandstofleiding	Controleren	Elk jaar (indien nodig vervangen)				
	Let op: Laat de punten "**X**" alleen uitvoeren door een erkend gespecialiseerd bedrijf.					

17 Verhelpen van storingen

De volgende tabel toont storingssymptomen en beschrijft hoe u deze op kunt lossen, als uw product niet goed werkt. Als u het probleem hiermee niet kunt vinden en oplossen, neem dan contact op met uw service-werkplaats.

Probleemoplossing tijdens inbedrijfstelling			
Storing		**Mogelijke oorzaak**	**Oplossing**
Geen ontstekingsvonk	Bougie	Koolafzetting tussen de bougie	Reinig de bougie. Stel de bougieafstand in op 0,6 tot 0,7 mm. Vervang de bougie.
	andere	Bobine defect magneet vliegwiel te zwak	Neem hiervoor contact op met de klantenservice.
Zwakke vonk	Compressie	Te veel brandstof in de verbrandingskamer, slechte brandstof of water in de tank	Bougie verwijderen en laat drogen, brandstof/oliemengsel verversen.

Problemen oplossen tijdens gebruik		
Storing	**Mogelijke oorzaak**	**Oplossing**
Motor komt niet op snelheid	De choke staat in stand ""	De choke instellen op stand .
	Beweegbare elementen versleten	Vervangen
	Uitlaatsysteem geblokkeerd, geen luchttoevoer	Uitlaatsysteem vervangen, bobine controleren of vervangen.
	Ontstekingsvonk zwak, cilinderkop roetig	Stel de bougieafstand in op 0,6 tot 0,7 mm.
Lekkende carburateur	Carburateurpakking versleten	Neem hiervoor contact op met de klantenservice.

18 EU-conformiteitsverklaring

Vertaling van de originele conformiteitsverklaring

Fabrikant:

Scheppach GmbH
Günzburger Straße 69
D-89335 Ichenhausen

Wij verklaren onder eigen verantwoordelijkheid dat het hier beschreven product voldoet aan de geldende richtlijnen en normen.

Merk:	**Parkside**
Art.-aanduiding:	**SCHOONWATERPOMP OP BENZINE - PBKP 8000 A1**
Art.nr.	**3914601974, 3914601980, 39146019915, 39146019959**
IAN-nr.	**440149_2304**
Serienr.	**01001 – 04788**

EU-richtlijnen:

2014/30/EU, 2006/42/EG, 2000/14/EG_2005/88/EG, 2011/65/EU*

* Het hierboven beschreven onderwerp van deze verklaring voldoet aan de voorschriften van richtlijn 2011/65/EU van het Europese Parlement en de Raad van 8 juni 2011 omtrent de beperking van het gebruik van bepaalde gevaarlijke stoffen in elektrische en elektronische apparaten.

2016/1628/EU

Emissie. Nr.:
e24*2016/1628*2021/1398SHA1/P*0521*00

Toegepaste normen:

EN:809:1998/A1:2009; EN 61000-6-1:2007;
EN IEC 61000-6-1:2019; EN 55012:2007/A1:2009;

Documentatie gevolmachtigde:

David Rümpelein
Günzburger Str. 69
D-89335 Ichenhausen

Ichenhausen, 18.01.2024

i.V.
Simon Schünk
Division Manager Product Center

i.V.
Andreas Pecher
Head of Project Management

/// PARKSIDE®

Garantiebewijs

Geachte klant,

onze producten zijn aan een strenge kwaliteitscontrole onderhevig. Mocht dit apparaat echter ooit niet naar behoren functioneren, spijt het ons ten zeerste en vragen u zich tot onze servicedienst onder het adres vermeld op dit garantiebewijs te wenden. Wij staan ook graag telefonisch tot uw dienst via het hieronder vermelde servicetelefoonnummer. Voor vorderingen in verband met garantie geldt het volgende:

- Deze garantievoorwaarden regelen bijkomende garantieprestaties. Uw wettelijke garantieclaims blijven onaangetast door deze garantie. Onze garantieprestatie is voor uw gratis.
- De garantieprestatie heeft uitsluitend betrekking op gebreken die te wijten zijn aan materiaal- of fabricagefouten en is beperkt tot het verhelpen van deze gebreken of het vervangen van het apparaat. Wij wijzen erop dat onze apparaten overeenkomstig hun bestemming niet geconstrueerd zijn voor commercieel, ambachtelijk of industrieel gebruik. Een garantieovereenkomst komt daarom niet tot stand als het apparaat in ambachtelijke of industriële bedrijven alsmede bij gelijk te stellen activiteiten wordt gebruikt. Uitgesloten van onze garantie zijn verder schadeloosstellingen voor transportschade, schade door nietnaleving van de montage-instructies of op grond van ondeskundige installatie, niet-naleving van de handleiding (zoals door b.v. aansluiting op een verkeerde netspanning of stroomsoort), oneigenlijke of onoordeelkundige toepassingen (zoals b.v. overbelasting van het apparaat of gebruik van niet toegestane inzetgereedschappen of toebehoren), niet-naleving van de onderhouds- en veiligheidsbepalingen, binnendringen van vreemde voorwerpen in het apparaat (zoals b.v. zand, stenen of stof), gebruikmaking van geweld of invloeden van buitenaf (zoals b.v. schade door neervallen) alsmede door normale slijtage die zich bij het doelmatig gebruik van het apparaat voordoet.

Er kan geen aanspraak op garantie worden gemaakt als op het apparaat reeds ingrepen werden uitgevoerd.

- De garantieperiode bedraagt 3 jaar en gaat in op de datum van aankoop van het apparaat. Garantieclaims dienen voor het verloop van de garantieperiode binnen de twee weken na het vaststellen van het defect geldend te worden gemaakt. Het geldend maken van garantieclaims na verloop van de garantieperiode is uitgesloten. De herstelling of vervanging van het apparaat leidt noch tot een verlenging van de garantieperiode noch wordt door deze prestatie een nieuwe garantieperiode voor het apparaat of voor eventueel ingebouwde wisselstukken op gang gebracht. Dit geldt ook bij het ter plaatse uitvoeren van een serviceactiviteit.
- Om een garantieclaim geldend te maken neem contact op met het hieronder vermelde serviceadres. Als de klacht binnen de garantieperiode valt, ontvangt u van ons een retourbon waarmee u uw defecte apparaat gratis naar ons kunt retourneren. Wij verzoeken u de reden van de klacht zo nauwkeurig mogelijk te beschrijven. Valt het defect van het apparaat binnen onze garantieprestatie bezorgen wij u per omgaande een hersteld of nieuw apparaat terug.

Uiteraard staan wij ook tot u dienst om mits betaling van de kosten defecten van het apparaat te verhelpen die buiten de garantieomvang vallen. Te dien einde stuurt u het apparaat aan ons serviceadres op.

Service-hotline / Hotline du service (NL):
00800 4003 4003

E-mailadres / Email du service (NL):
service.NL@scheppach.com

Serviceadres / Adresse du service (NL):
TeleMarCom European Services GmbH
Am Ziegelweiher 24
DE - 61130 Nidderau

Service-hotline (BE):
00800 4003 4003

E-mailadres (BE):
service.BE@scheppach.com

Serviceadres (BE):
TeleMarCom European Services GmbH
Am Ziegelweiher 24
DE - 61130 Nidderau

Op www.lidl-service.com kunt u deze en talloze andere handleidingen, productvideo's en installatiesoftware downloaden.

Met de QR-code komt u direct op de Lidl-Service-pagina (www.lidl-service.com) en kunt u met het invoeren van het artikelnummer (IAN) 440149_2304 uw gebruikshandleiding openen.

Índice

1 Explicación de los símbolos del producto 57
2 Introducción 58
3 Descripción del producto (figs. 1-10) 58
4 Volumen de suministro (fig. 2) 58
5 Uso previsto 58
6 Indicaciones de seguridad 59
7 Datos técnicos 60
8 Desembalaje 61
9 Antes de la puesta en marcha 61
10 Manejo 63
11 Limpieza y mantenimiento 64
12 Almacenamiento 65
13 Transporte 65
14 Reparación y pedido de piezas de repuesto 66
15 Eliminación y reciclaje 66
16 Plan de mantenimiento 67
17 Solución de averías 67
18 Declaración de conformidad UE 68
19 Certificado de garantía 69
20 Plano de explosión 150

1 Explicación de los símbolos del producto

Este manual utiliza símbolos para llamar su atención sobre los posibles riesgos. Los símbolos de seguridad y explicaciones que acompañan a estos deben ser comprendidos perfectamente. Las propias advertencias no descartan ningún riesgo y no sustituyen las medidas correctas para prevenir accidentes.

	Antes de la puesta en marcha, lea y siga el manual de instrucciones, así como las indicaciones de seguridad.		Sentido de giro de la bomba
	¡Atención! La inobservancia de las señales de seguridad e indicaciones de advertencia adheridas al producto y de las indicaciones de seguridad y manejo puede provocar lesiones graves o incluso la muerte.		Capacidad del depósito
	Utilice protección auditiva.	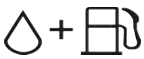	Mezcla de combustible y aceite
	Está estrictamente prohibido causar llamas vivas o fumar en la proximidad del aparato.		Caudal/hora
	No hacer fuego.		Temperatura del líquido máx.
	Peligro de intoxicación Utilice el producto únicamente al aire libre y nunca en espacios cerrados o mal ventilados.		Presión de bombeo máx.
	Importante. Desconecte el motor antes de rellenar el depósito de combustible. No rellene el depósito de combustible en estado de funcionamiento.		Peso en kg
	Estrangulador ON/OFF		Nivel de potencia acústica garantizado del producto.
	Presione el cebador.		El producto cumple con las normativas europeas vigentes.
	Velocidad de caudal alta-baja		

2 Introducción

Fabricante:

Scheppach GmbH

Günzburger Straße 69

D-89335 Ichenhausen (Alemania)

Estimado cliente:

Esperamos que el trabajo con su nuevo producto sea muy satisfactorio y fructífero.

Nota:

El fabricante de este producto, de acuerdo con la legislación alemana de responsabilidad sobre productos, no se hace responsable de los daños originados en este producto o causados por éste en los siguientes casos:

- Tratamiento incorrecto
- Inobservancia del manual de instrucciones
- Reparaciones efectuadas por personal técnico no autorizado, ajeno a nuestra empresa
- Montaje y sustitución de piezas de repuesto no originales
- Uso no conforme a lo previsto

Observe lo siguiente:

Lea antes del montaje y de la puesta en marcha el texto completo del presente manual de instrucciones.

El presente manual de instrucciones tiene como fin facilitarle los conocimientos necesarios sobre su producto y que pueda aprovechar sus posibilidades de uso conforme a las previstas.

El manual de instrucciones incluye importantes indicaciones sobre cómo debe trabajar con el producto de forma segura, competente y rentable y cómo puede evitar peligros, ahorrar costes por reparaciones, reducir los tiempos de inactividad y aumentar la fiabilidad y la vida útil del producto.

Además de las normas de seguridad incluidas en este manual de instrucciones, se deberán observar estrictamente las prescripciones vigentes en su país para el funcionamiento del producto.

Conserve el manual de instrucciones en una funda de plástico protegido del polvo y la humedad en el producto. Este deberá ser leído y observado estrictamente por cada persona empleada antes de comenzar a trabajar por primera vez.

En el producto solo deben trabajar personas instruidas en su manejo y familiarizadas con los peligros que este conlleva.

Además de las indicaciones de seguridad incluidas en el presente manual de instrucciones y las prescripciones especiales vigentes en su país, deberán observarse las normas técnicas generalmente reconocidas para el funcionamiento de producto de estructura similar.

Declinamos cualquier responsabilidad de posibles accidentes o daños que puedan producirse por no obedecer las presentes instrucciones e indicaciones de seguridad.

3 Descripción del producto (figs. 1-10)

1. Tubo de alimentación de agua
2. Conector de bujía de encendido
2a. Bujía de encendido
3. Estrangulador de aire
3a. Bomba de combustible con «cebador»
4. Tubo de escape
5. Arrancador de cable
6. Depósito de combustible
7. Tapa del depósito
8. Tornillo de mariposa
9. Cubierta del filtro de aire
9a. Filtro de aire
10. Conexión de aspiración
11. Interruptor de desconexión
12. Conexión de presión
13. Palanca de aceleración
14. Tapón de descarga de agua
15. Adaptador de manguera
16. Tuerca de unión
17. Empaquetadura
18. Abrazaderas de manguera
19. Filtro previo
20. Llave de bujías de encendido

4 Volumen de suministro (fig. 2)

Pos.	Cantidad	Denominación
15	2 ×	Adaptador de manguera
16	2 ×	Tuerca de unión
17	2 ×	Empaquetadura
18	3 ×	Abrazadera de manguera
19	1 ×	Filtro previo
20	1 ×	Llave de bujías de encendido
	1 ×	Manual de instrucciones

5 Uso previsto

El producto es adecuado para regar y humectar zonas verdes, huertos y jardines, así como para el funcionamiento de aspersores de césped. El agua limpia (agua dulce), el agua de lluvia y las soluciones jabonosas ligeras son medios de bombeo adecuados. Con los prefiltros, se puede extraer agua de estanques, arroyos, depósitos pluviales, cisternas de agua de lluvia y pozos.
La temperatura máxima del líquido bombeado no debe superar los +35 °C en funcionamiento continuo.

El producto solo debe utilizarse para el uso previsto. Se considerará inapropiado cualquier uso que vaya más allá. Los daños o lesiones de cualquier tipo producidos a consecuencia de lo anterior serán responsabilidad del usuario/operario, no del fabricante.

El cumplimiento de las indicaciones de seguridad también forma parte del uso conforme al previsto, al igual que el manual de montaje y las instrucciones de funcionamiento en el manual de instrucciones.

Las personas que se ocupen del manejo y uso del producto deben estar familiarizadas con este e informadas sobre los posibles peligros.

Si el usuario hiciera modificaciones en el producto, el fabricante no se responsabilizará de ningún daño que ello pueda causar.

El producto debe usarse únicamente con piezas y accesorios originales del fabricante.

Deben observarse las prescripciones de seguridad, trabajo y mantenimiento del fabricante, así como las dimensiones indicadas en los Datos técnicos.

Recuerde que nuestros productos no están diseñados para usos comerciales, artesanales ni industriales. No concedemos ningún tipo de garantía si se utiliza el producto en empresas comerciales, artesanales o industriales, ni en actividades de características similares.

⚠ ADVERTENCIA

Por su propia seguridad, lea detenidamente este manual y las indicaciones generales de seguridad antes de la puesta en marcha del producto. Si cede el producto a un tercero, incluya siempre estas instrucciones de uso.

5.1 Empleo no conforme a lo previsto

Está estrictamente prohibido utilizar la bomba con las siguientes sustancias:

- Cualquier tipo de pintura o laca
- Cualquier tipo de disolventes o diluyentes
- Cualquier tipo de combustibles o lubricantes
- Propano u otros gases licuados
- Cualquier tipo de líquido inflamable
- Alimentos para personas y animales
- Granulados o sustancias con partículas sólidas
- Productos químicos
- Líquidos a temperaturas superiores a 40 °C
- Cualquier líquido no mencionado explícitamente en este manual
- Líquidos con antiparasitarios, herbicidas y pesticidas.

Respetar las indicaciones de seguridad

ATENCIÓN

La bomba no debe utilizarse para llenar recipientes que puedan explotar por exceso de presión.

- La bomba no es adecuada como dispositivo de seguridad para sistemas de extinción de incendios.
- La bomba no es adecuada para el funcionamiento continuo (por ejemplo, uso industrial, funcionamiento de circulación continua).
- La bomba ha sido homologada exclusivamente para bombear agua y líquidos neutros a temperatura ambiente.

Explicación de las palabras de señalización en las instrucciones de uso

⚠ PELIGRO

Palabra de advertencia para indicar una situación de peligro inminente que, de no evitarse, provocará la muerte o lesiones graves.

⚠ ADVERTENCIA

Palabra de advertencia para indicar una situación potencialmente peligrosa que, de no evitarse, podría provocar la muerte o lesiones graves.

⚠ PRECAUCIÓN

Palabra de advertencia para indicar una situación potencialmente peligrosa que, de no evitarse, podría provocar lesiones leves o moderadas.

ATENCIÓN

Palabra de advertencia para indicar una situación potencialmente peligrosa que, de no evitarse, podría provocar daños materiales al producto o a la propiedad.

6 Indicaciones de seguridad

ATENCIÓN

Atención

El uso de productos obliga al cumplimiento de algunas medidas de seguridad a fin de evitar lesiones físicas y daños materiales. Por tal razón, lea cuidadosamente este manual de instrucciones / estas indicaciones de seguridad antes de comenzar los trabajos. Si cede el producto a terceras personas, entregue también este manual de instrucciones/estas indicaciones de seguridad. Declinamos cualquier responsabilidad de posibles accidentes o daños que puedan producirse por no obedecer las presentes instrucciones e indicaciones de seguridad.

Respetar las indicaciones de seguridad

Conserve todas las indicaciones de seguridad e instrucciones para futuros usos.

6.1 Indicaciones de seguridad específicas del producto

- Coloque el producto sobre una superficie plana y recta (a prueba de vuelco).
- Compruebe que ninguna pieza del producto (tuercas, pernos, tornillos, etc.) esté suelta. En caso necesario, repárelas o sustitúyalas antes de volver a utilizar el producto.

ATENCIÓN

Por su propia seguridad, utilice únicamente los accesorios y aparatos adicionales indicados en el manual de instrucciones o recomendados por el fabricante. El uso de otros herramientas intercambiables o accesorios no recomendados en el manual de instrucciones o en el catálogo puede provocar riesgo de daños personales.

- Hay que mantener una distancia de seguridad de, como mínimo, 15 metros respecto a la zona de trabajo.
- No utilice el producto si está dañado. No retire nunca los dispositivos de protección del producto. Esto podría ocasionar lesiones graves.
- No permita que los niños utilicen el producto. Los niños deben ser supervisados para garantizar que no jueguen con el producto.
- No deje sin vigilancia el producto.
- Personas que estén bajo los efectos de medicamentos, drogas o alcohol, o que estén cansadas o enfermas.

6.2 Manipulación del combustible

⚠ PELIGRO

Peligro de incendio y explosión

El combustible puede prenderse durante el llenado, provocando una potencial explosión. Esto tendría como consecuencia quemaduras graves o la muerte.

- Almacene el combustible únicamente en los contenedores designados para ello (bidones).
- Los tapones de los depósitos siempre deben estar correctamente enroscados y apretados.
- El combustible se debe repostar antes de arrancar el motor. El tapón del depósito no se debe abrir ni se debe repostar combustible mientras el motor esté en marcha ni inmediatamente después de apagar el producto.
- Antes de reponer combustible, apague el motor de combustión y déjelo enfriar.
- Reposte siempre al aire libre y no fume mientras lo haga.
- No almacene nunca el producto con combustible en el depósito en el interior de un edificio. Los vapores de combustible generados pueden entrar en contacto con llamas abiertas o chispas y prenderse.
- No deje el producto y el depósito de combustible cerca de calefactores, calefactores radiantes, equipos de soldadura u otras fuentes de calor.
- Si se ha derramado combustible, no arranque el motor de combustión hasta haber limpiado la zona manchada de combustible. Se debe evitar cualquier intento de encendido hasta que los vapores de combustible se hayan evaporado (secar con un paño).
- Por razones de seguridad, compruebe periódicamente el conducto de combustible, el depósito de combustible, el tapón del depósito y las conexiones para detectar daños, desgaste (fragilidad), estanqueidad y fugas, reemplazándolos en caso necesario.

6.3 Riesgos residuales

El producto se ha construido de acuerdo con los últimos avances tecnológicos y las reglas técnicas de seguridad reconocidas. Aun así, pueden emanar determinados riesgos residuales durante el trabajo.

- Los riesgos residuales pueden minimizarse si se tienen en cuenta las “indicaciones de seguridad” y el “uso previsto”, así como el ‘‘manual de instrucciones’’.
- Utilice el producto tal y como se recomienda en este manual de instrucciones. De este modo conseguirá que su producto brinde el mejor rendimiento.
- Evite la puesta en servicio accidental del producto.
- No acerque sus manos a la zona de trabajo cuando el producto esté en marcha.
- Cumpla con las instrucciones de mantenimiento y seguridad del manual de instrucciones.
- Además, a pesar de todas las precauciones adoptadas puede seguir habiendo riesgos residuales no evidentes.

7 Datos técnicos

Motor	Motor de 2 tiempos/ refrigerado por aire
Cilindrada	42,7 cm^3
Potencia máx. de salida (kW)	1,25 kW/1,7 PS
Revoluciones máx. del motor	9500 r. p. m.
Caudal máx. en l	8000 l/h
Caudal nominal en l	5500 l/h

Conexión de aspiración	G1“
Conexión de presión	G1“
Pares de apriete para tornillos	8 Nm
Pares de apriete para tubuladuras de entrada y salida	8-10 Nm
Altura máx. de presión	25-30 m
Altura de aspiración máx.	8 m
Presión máx.	3 bar
Combustible	Mezcla 1:40
Capacidad del depósito	1,05 l
Dimensiones	425x255x315 mm
Peso	8,5 kg

Reservado el derecho a introducir modificaciones técnicas.

Ruidos y vibraciones

⚠ ADVERTENCIA

El ruido puede tener consecuencias graves para su salud. Si el ruido de la máquina supera los 85 dB, póngase una protección auditiva adecuada y asegúrese de que las personas que se encuentren cerca hagan lo mismo.

Los valores de emisión de ruidos se han determinado conforme a EN ISO 3744:1995.

Valores característicos de ruido

Nivel de presión acústica L_{pA}	96 dB
Inseguridad de medición K_{pA}	3 dB
Nivel de potencia acústica L_{wA}	109 dB
Inseguridad de medición K_{wA}	3 dB
Nivel garantizado de potencia acústica L_{wA}	112 dB

Respete los períodos de descanso y limite el tiempo de trabajo a lo esencial.

8 Desembalaje

- Abra el embalaje y extraiga el producto cuidadosamente.
- Retire el material de embalaje y los seguros de embalaje y transporte (si los hubiera).
- Compruebe la integridad del volumen de suministro.
- Compruebe que no haya daños de transporte en el producto y en los componentes de los accesorios. Notifique de inmediato cualquier daño detectado a la empresa de transporte encargada de entregar el producto. Las reclamaciones realizadas posteriormente no serán atendidas.
- Conserve el embalaje por si fuera preciso hasta la extinción del período de garantía.
- Familiarícese con el producto antes de su uso con ayuda del manual de instrucciones.
- Emplee únicamente piezas originales para los accesorios, las piezas de desgaste y piezas de repuesto. Puede encargar las piezas de repuesto a su proveedor técnico.
- Indique en los pedidos nuestro número de artículo, el tipo de producto y su año de construcción.

⚠ ADVERTENCIA

El producto y los materiales de embalaje no son aptos como juguetes para niños.

Los niños no deben jugar con bolsas de plástico, láminas o piezas pequeñas. Existe peligro de atragantamiento y asfixia.

9 Antes de la puesta en marcha

⚠ ADVERTENCIA

Riesgo para la salud

La inhalación de vapores de combustible/lubricantes y gases de escape puede provocar daños graves a la salud, la pérdida del conocimiento y, en casos extremos, la muerte.

– No inhale los vapores de combustible/lubricantes ni los gases de escape.
– Opere el producto únicamente al aire libre.

* = no incluido en el volumen de suministro.

Nota:

El producto dispone de un embrague centrífugo. Este crea un cierre de fuerza a medida que aumenta la velocidad, presionando los forros del embrague contra la pared interior de la carcasa del embrague debido a la fuerza centrífuga.

Control previo al funcionamiento

- Compruebe todos los lados del motor en busca de fugas de aceite o combustible.
- Verifique el nivel de combustible: el depósito de combustible debe estar al menos medio lleno.
- Compruebe el estado del filtro de aire.
- Compruebe el estado de los conductos de combustible.
- Busque signos de daños.
- Compruebe que todas las cubiertas protectoras estén colocadas y que todos los tornillos, las tuercas y los pernos estén apretados.
- Proporcione una ventilación adecuada para el producto.
- Asegúrese de que el conector de bujía de encendido esté fijado a la bujía de encendido.

- Conectar los conductos de aspiración y presión de forma que no ejerzan ninguna presión mecánica sobre la bomba.

9.1 Instalación del tubo de aspiración* (fig. 3)

Nota:

La bomba dispone de una válvula antirretorno que impide que el agua vuelva a fluir hacia el tubo de aspiración.

- El tubo de aspiración* debe reforzarse con una pared rígida o una red de alambre.
- No utilice tubos* más pequeños que el tubo de aspiración* de la bomba.
- El tubo de aspiración* debe tener la longitud estrictamente necesaria.
- La potencia de la bomba mejora cuando la bomba está lo más cerca posible del nivel del agua y los tubos* son cortos.
- Un conducto de aspiración* con fugas aspira aire y, por lo tanto, no permite la aspiración del agua.

1. Inserte el adaptador de manguera (15) en la tuerca de unión (16).
2. Introduzca la junta (17) en la tuerca de unión (16).
3. Enrosque una tuerca de racor (16) en la conexión de aspiración (10) y apriétela firmemente (8-10 Nm). Asegúrese de que la junta (17) de la tuerca de unión (16) esté en contacto con la conexión de aspiración (10).
4. Fije el conducto de aspiración* al adaptador de manguera (15) del conducto de aspiración* con una abrazadera de manguera (18) para evitar fugas de aire y la pérdida de potencia de aspiración. Para apretar la abrazadera de manguera (18), utilice el destornillador para tornillos de cabeza ranurada en cruz de la llave de bujías (20).
5. Instale el prefiltro (19) en el otro extremo del conducto de aspiración* y fíjelo con una abrazadera de manguera (18). Para apretar la abrazadera de manguera (18), utilice el destornillador para tornillos de cabeza ranurada en cruz de la llave de bujías (20).
   Evite la aspiración de cuerpos extraños (arena, etc.). En caso necesario, hay que colocar un prefiltro (19).
6. El desmontaje se efectúa en orden inverso.

9.2 Instalación del conducto de presión* (fig. 4)

1. Inserte el adaptador de manguera (15) en la tuerca de unión (16).
2. Introduzca la junta (17) en la tuerca de unión (16).
3. Enrosque la tuerca de racor (16) en la conexión de presión (12) y apriétela (8-10 Nm). Asegúrese de que la junta (17) de la tuerca de racor (16) está en contacto con la conexión de presión (12).
4. Para mejorar el rendimiento de la bomba y reducir la fricción del fluido, utilice un conducto de presión corto* y de gran diámetro. Las mangueras largas o finas* aumentan la fricción del fluido y reducen el rendimiento de la bomba.
5. Fije el conducto de presión* al adaptador de manguera (15) del conducto de presión* con una abrazadera de manguera (18). Apriete firmemente la abrazadera de manguera (18) con el destornillador para tornillos de cabeza ranurada en cruz de la llave de bujías (20) para evitar que el conducto de presión* se salga del adaptador de manguera (15) bajo presión.
6. El desmontaje se efectúa en orden inverso.

9.3 Prebombeo de producto (fig. 5)

Nota:

El funcionamiento en seco de la bomba daña las juntas de la bomba. En caso de que la bomba funcione en seco, apague el motor inmediatamente y deje que la bomba se enfríe antes del prebombeo.

Nota:

En caso de desmontar la bomba después de su uso, es imprescindible volver a llenarla de agua cuando se vuelva a conectar y se ponga en funcionamiento.

1. Antes de arrancar el motor, retire el tubo de alimentación de agua (1) de la cámara de la bomba y llene la cámara de la bomba con agua.
2. Vuelva a enroscar el tubo de alimentación de agua (1) y apriételo firmemente.

Nota:

¡No es necesario llenar el conducto de aspiración con agua!

9.4 Comprobar el nivel de llenado de la mezcla de combustible y aceite (fig. 6)

⚠ PELIGRO

Peligro de incendio y explosión

El combustible puede prenderse durante el llenado, provocando una potencial explosión. Esto tendría como consecuencia quemaduras graves o la muerte.

- Apague el motor y déjelo enfriar.
- Utilice siempre una mezcla de combustible y aceite fresca.
- Manténgase alejado del calor, llamas y chispas.

- Reposte el depósito de combustible en espacios abiertos.
- Lleve guantes de protección.
- Evite el contacto con la piel y los ojos.
- Ponga en marcha el producto a una distancia de al menos 3 m del lugar de llenado de combustible.
- Preste atención a las fugas. Si se derrama combustible, no arranque el motor.
- Utilice un embudo o tubo de llenado adecuado para repostar, de forma que no se derrame combustible sobre el motor de combustión y la carcasa.
  No llene en exceso el depósito de combustible.

1. Controle el nivel de combustible.
   – El nivel de combustible debe estar entre las marcas MAX y MIN.
2. En caso de que el nivel sea bajo, añada combustible.
   – Al hacerlo, ¡vigile que la mezcla sea la correcta!
3. Enrosque la tapa del depósito (7). La tapa del depósito (7) está conectada a un protector contra pérdidas en el depósito de combustible (6), de forma que no puede caerse.

9.4.1 Llenar mezcla de combustible y aceite

Combustible y aceite de 2 tiempos

Se debe usar aceite especial para motores de 2 tiempos refrigerados por aire mezclado en una proporción de 1:40.

⚠ ADVERTENCIA

No use nunca combustible que no esté mezclado con aceite de 2 tiempos. Ello podría causar daños permanentes en el motor y anular la garantía del fabricante de este producto. No utilice nunca una mezcla de combustible que lleve almacenada más de 90 días.

9.4.1.1 Mezclado del combustible

No mezclar el combustible en el depósito.

Añada el aceite para motores de 2 tiempos de acuerdo con la tabla de mezcla de combustible.

Combustible	Aceite de motor de 2 tiempos (1:40)
1 litros	0,025 litros
2 litros	0,050 litros
5 litros	0,125 litros

10 Manejo

10.1 Arranque del motor (fig. 8)

⚠ PELIGRO

Peligro de intoxicación

Utilice el producto únicamente al aire libre y nunca en espacios cerrados o mal ventilados.

ATENCIÓN

– No deje que el arranque por cable de accionamiento retroceda rápidamente. Esto podría ocasionar daños.
– En caso de clima frío, puede ser necesario repetir el procedimiento de arranque varias veces.

NOTA

Utilice el "cebador" de la bomba de combustible (10) sólo cuando el motor esté frío.

NOTA

Si se arranca el motor por primera vez, se requerirán varios intentos para el arranque, hasta que se haga llegar el combustible al motor desde el depósito.

En estado «frío»:

1. Coloque el «estrangulador» (3) en la posición |↖|.
2. Con temperaturas más frías, pulse varias veces el «cebador» (3a) de la bomba de combustible. Esto facilita el arranque del motor.
3. A continuación, tire rápidamente del cable de arranque (5) hasta que el motor arranque. Si el motor no arranca, repita el procedimiento.
4. Después de arrancar el motor (aprox. al cabo de 15-30 segundos), cambie la posición del «estrangulador» (3) de |↖| a |↕| (fig. 8).
5. Ajuste la velocidad deseada mediante la palanca de gas (13).
   Así se aumenta o se reduce el caudal.
   L = motor en marcha al ralentí
   H = capacidad de bombeo máx.
6. Si el motor no arranca tras varios intentos, lea el capítulo «Solución de averías».

En estado «caliente»:

1. A continuación, tire rápidamente del cable de arranque (5). El producto debería ponerse en marcha después de máx. 2 tracciones. En caso de que el producto siga sin ponerse en marcha, repita el procedimiento descrito en .

2. Ajuste la velocidad deseada mediante la palanca de gas (13).

Nota:

Deje que el motor se caliente al ralentí durante unos 10 minutos.

10.2 Apagado del motor (fig. 1)

Nota:

Deje el producto en marcha durante un breve periodo de tiempo (unos 30 segundos) para permitir que el motor se enfríe antes de apagarlo.

1. Para apagar el motor, pulse el interruptor de desconexión (11).
2. Retire el conector de bujía de encendido (2) de la bujía de encendido (2a) para evitar un arranque accidental del motor.

10.3 Después de terminar de trabajar

* = no incluido en el volumen de suministro.

1. Retire el conducto de presión*.
2. Retire el conducto de aspiración*.
3. Desenrosque el tapón de descarga de agua (14) y deje salir el agua de la cámara de la bomba.
4. Vuelva a colocar el tapón de descarga de agua (14).

11 Limpieza y mantenimiento

⚠ ADVERTENCIA

Encargue todos los trabajos de mantenimiento y reparación que no se describan en este manual de instrucciones a un taller especializado. Utilice únicamente piezas de repuesto originales.

¡Hay riesgo de accidente! Realice siempre los trabajos de mantenimiento y limpieza con el motor apagado. ¡Existe peligro de lesión! Deje que el producto se enfríe antes de realizar cualquier trabajo de mantenimiento y limpieza. Los elementos del motor están calientes. ¡Hay riesgo de lesiones y quemaduras!

El producto puede arrancar inesperadamente, provocando lesiones personales.

– Apague el motor antes de realizar cualquier trabajo de limpieza y mantenimiento.
– Retire el conector de bujía de encendido de la bujía de encendido.
– Deje que el motor se enfríe.

11.1 Limpieza

- En lo posible, mantenga los dispositivos de protección, las ranuras de aire y el cárter del motor libres de polvo y suciedad. Limpie el producto con un paño limpio o sóplelo con aire comprimido a baja presión. Recomendamos limpiar el producto directamente después del uso.
- Limpie regularmente el producto con un paño húmedo y algo de jabón blando. No utilice ningún producto de limpieza ni disolventes; estos podrían deteriorar las piezas de plástico del producto. Asegúrese de que no pueda entrar agua en el producto.

11.2 Mantenimiento

11.2.1 Limpiar el filtro de aire (9a) (fig. 9)

ATENCIÓN

Riesgo de daños

El manejo del motor sin un elemento de filtro insertado o con un elemento de filtro insertado dañado puede provocar daños en el motor.

– Nunca haga funcionar el motor sin o con un elemento del filtro de aire dañado. La suciedad llegaría al motor, con lo que podrían producirse daños graves en él.

Limpie el filtro de aire (9a) cada 50 horas de servicio, reemplazándolo cuando sea necesario.

1. Retire el tornillo de mariposa (8).
2. Quite la cubierta del filtro de aire (9). Preste atención a la lengüeta de la tapa del filtro de aire (9).
3. Retire el filtro de aire (9a).
4. Para limpiar el filtro no emplee ningún limpiador abrasivo ni gasolina.
5. Limpiar los elementos sacudiéndolos sobre una superficie lisa. Si hubiera mucha suciedad, lavar con agua jabonosa, enjuagar a continuación con agua clara y dejar secar al aire.
6. El montaje se realiza en el orden inverso.

11.2.2 Limpiar la bujía de encendido (2a) (fig. 10)

ATENCIÓN

Cambiar la bujía de encendido únicamente cuando el motor esté frío.

Revise la bujía de encendido sólo después de las primeras 20 horas de servicio en busca de contaminación y, en caso necesario, límpielas con un cepillo de alambre de cobre. Posteriormente, se le debe dar mantenimiento a la bujía de encendido cada 50 horas de servicio.

1. Extraiga con cuidado el conector de la bujía de encendido (2). No tire del cable, sino del enchufe directamente.
2. Retire la bujía de encendido (2a) con la llave de bujías de encendido (20) adjunta.
3. Elimine la suciedad que pueda haber en la base de la bujía de encendido (2a).
4. Inspeccione visualmente la bujía de encendido (2a). Quite los posibles depósitos que pueda haber con un cepillo metálico.
5. Compruebe la distancia de separación de la bujía de encendido. Ajuste la distancia entre electrodos con una galga de espesores entre 0,6 y 0,7 mm.
6. El montaje se realiza en el orden inverso.

NOTA

Una bujía de encendido más suelta puede sobrecalentarse y dañar el motor. Y un apriete excesivo de la bujía de encendido puede dañar la rosca en la culata.

12 Almacenamiento

⚠ PELIGRO

Peligro de incendio y explosión

Si el producto se almacena cerca de posibles fuentes de ignición, puede producirse un incendio o una explosión. Esto tendría como consecuencia quemaduras graves o la muerte.

– Eliminar posibles fuentes de ignición como estufas, calentadores de agua a gas, secadoras de gas, etc.

ATENCIÓN

Riesgo de daños

No almacenar el producto correctamente puede provocar daños en el motor.

– Almacene el producto protegido de la suciedad, el polvo y la humedad.

12.1 Preparación para el almacenamiento

⚠ ADVERTENCIA

No deje el combustible en espacios cerrados, en las proximidades del fuego o cerca de donde vaya a fumar. Los vapores de gas pueden ocasionar explosiones o fuego.

1. Limpie el producto e inspecciónelo en busca de daños.
2. Vacíe el depósito de combustible con una bomba de aspiración de combustible (no incluida en el volumen de suministro) en un recipiente autorizado.
3. Arranque el motor y déjelo en marcha hasta que se consuma el resto del combustible.
4. Almacene el combustible en recipientes especialmente previstos para este fin.
5. Retire la bujía de encendido (2a) y límpiela como se describe en 11.2.2.
6. Vierta 1 cucharadita de aceite limpio de 2 tiempos en la cámara de combustión. Tire lentamente de la cuerda de arranque varias veces para recubrir los componentes internos.
7. Atornille de nuevo la bujía de encendido (2a) (fig. 10).
8. Almacene el producto en un espacio con buena ventilación.

12.2 Drenar la mezcla de aceite/combustible con una bomba de aspiración de combustible (fig. 7)

Si se va a realizar el almacenamiento durante un largo periodo de tiempo, debe vaciarse el combustible.

1. Sostenga un recipiente colector debajo de la manguera de la bomba de aspiración de combustible (no incluido en el volumen de suministro).
2. Enrosque la tapa del depósito (7). La tapa del depósito (7) está conectada a un protector contra pérdidas en el depósito de combustible (6), de forma que no puede caerse.
3. Introduzca la manguera de la bomba de aspiración de combustible en el depósito de combustible (6) y drene completamente la mezcla de aceite/combustible con la bomba de aspiración de combustible.
4. Vuelva a enroscar la tapa del depósito (7).

13 Transporte

Preparación para el transporte

1. Vacíe el depósito de combustible con una bomba de aspiración de combustible (no incluida en el volumen de suministro) en un recipiente autorizado.
2. Si está en funcionamiento, deje el motor en marcha hasta que se consuma el resto de combustible.
3. Retire el conector de bujía de encendido.
4. Asegure el producto contra deslizamientos, utilizando correas tensoras, por ejemplo.
5. El producto se puede levantar y mover usando el asidero.

14 Reparación y pedido de piezas de repuesto

Tras la reparación o el mantenimiento, asegúrese de que todas las piezas de seguridad técnica estén colocadas y se encuentran en estado óptimo. Las piezas que conllevan peligros de lesión deben estar inaccesibles a otras personas y a los niños.

ATENCIÓN

Según la ley de responsabilidad de los productos, no se asume ninguna responsabilidad por daños ocasionados por reparaciones no profesionales o por no utilizar piezas de repuesto originales.

Contrate a un servicio técnico o un profesional autorizado. Esto también es válido para las piezas de accesorios.

Conexiones y reparaciones

Las conexiones y reparaciones del equipamiento eléctrico debe realizarlas solo un experto electricista.

NOTA

Nota importante en caso reparación

Si necesita devolver el producto para su reparación, tome en cuenta que, por motivos de seguridad, el aparato debe enviarse a la estación de servicio técnico libre de aceite y combustible.

14.1 Pedido de piezas de repuesto

Al efectuar el pedido de piezas de repuesto, deben incluirse las siguientes indicaciones:

- Designación del modelo
- Número de artículo
- Datos de la placa de características

Piezas de repuesto / accesorios

Número de artículo del anillo de obturación 30x20x3,6:	3914601001
Número de artículo del adaptador:	3914601002
Número de artículo de la tuerca de unión:	3914601003

14.2 Información sobre el servicio técnico

Hay que tener en cuenta que los siguientes componentes de este producto están sometidos a desgaste natural o por el uso o que se requieren los siguientes materiales de consumo.

Piezas de desgaste*: Bujía de encendido, filtro de aire

* = no incluido en el volumen de suministro.

Encontrará las piezas de repuesto y los accesorios en nuestro centro de servicio. Para ello, escanee el código QR que aparece en la portada.

15 Eliminación y reciclaje

Notas sobre el embalaje

Los materiales de embalaje son reciclables. Deseche los embalajes de forma respetuosa con el medio ambiente.

En su ayuntamiento o administración municipal podrá obtener información sobre las distintas opciones de eliminación de un aparato fuera de uso.

Combustibles y aceites

- ¡Antes de desechar el producto, se deben vaciar el depósito de combustible y el depósito de aceite del motor!
- ¡El combustible y el aceite de motor no deben tirarse a la basura ni a los desagües domésticos, sino que deben recogerse y eliminarse por separado!
- Los depósitos de aceite y combustible vacíos deben desecharse de forma respetuosa con el medio ambiente.

16 Plan de mantenimiento

Es esencial respetar los siguientes intervalos de mantenimiento para garantizar un funcionamiento libre de problemas.
¡Atención! Durante la primera puesta en marcha, se debe llenar la mezcla de combustible y aceite.

Pieza		Antes de cada uso	Cada 3 meses o 20 h	Cada 6 meses o 50 h	Cada 12 meses o 100 h	Cada 2 años o 300 h
Supervisión del filtro de aire	Comprobar	X				
	Limpiar		X			
Bujía de encendido	Comprobar y ajustar		X	X	X	
	Sustituir					X
Conector de bujía de encendido	Limpiar				X	
Aletas de refrigeración	Comprobación			X		
Elementos de conexión como tornillos y tuercas	Comprobar (apretar en caso necesario)	X				
Juntas de los elementos de conexión	Comprobar y sustituir en caso necesario				**X**	
Marcha al ralentí	Comprobar y ajustar				**X**	
Cámara de combustión	Limpiar				**X**	
Mezcla de combustible/aceite	Comprobar	X				
Depósito de combustible	Comprobar				X	
Conducto de combustible	Comprobar	Cada año (sustituir si es necesario)				
	Atención: Encargue la realización de los puntos «**X**» únicamente a una empresa especializada autorizada.					

17 Solución de averías

La tabla siguiente indica síntomas de fallo y describe cómo se pueden solucionar si su producto no funciona correctamente. Si no es capaz de localizar y eliminar así el problema, póngase en contacto con su taller de servicio.

Solución de errores con la puesta en marcha			
Avería		**Posible causa**	**Solución**
No hay chispas de encendido	Bujía de encendido	Depósito de carbón entre las bujías de encendido	Limpie la bujía de encendido. Ajuste la separación de las bujías a 0,6 a 0,7 mm. Sustituya la bujía de encendido.
	Otros	Bobina de encendido en mal estado. El imán del volante es demasiado débil	Para ello, póngase en contacto con su servicio de atención al cliente.

Chispa de encendido débil	Compresión	Demasiado combustible en la cámara de combustión, combustible incorrecto o agua en el depósito	Retirar la bujía de encendido y dejar que se seque, cambiar la mezcla de combustible y aceite.

Solución de errores durante el funcionamiento		
Avería	**Posible causa**	**Solución**
El motor no alcanza la velocidad	El estrangulador está en la posición «⚡»	Colocar el estrangulador en la posición ⇄.
	Elementos móviles desgastados	Sustituir
	Sistema de escape bloqueado, no hay suministro de aire	Sustituir el sistema de escape, comprobar o sustituir la bobina de encendido.
	Chispa de encendido débil, cabeza cilíndrica cubierta de hollín	Ajuste la separación de las bujías a 0,6 a 0,7 mm.
Carburador inestanco	Junta del carburador desgastada	Para ello, póngase en contacto con su servicio de atención al cliente.

18 Declaración de conformidad UE

Traducción de la Declaración de conformidad original

Fabricante:

Scheppach GmbH
Günzburger Straße 69
D-89335 Ichenhausen

Declaramos, bajo nuestra exclusiva responsabilidad, que el producto aquí descrito cumple las directivas y normas aplicables.

Marca:	**Parkside**
Denominación del art.:	**BOMBA DE AGUA LIMPIA DE GASOLINA - PBKP 8000 A1**
N.º de art.	**3914601974, 3914601980, 39146019915, 39146019959**
N.º IAN	**440149_2304**
N.º de serie	**01001 – 04788**

Directivas UE:

2014/30/UE, 2006/42/CE, 2000/14/CE_2005/88/CE, 2011/65/UE*

* El asunto descrito más arriba de la declaración cumple las disposiciones de la Directiva 2011/65/UE del Parlamento Europeo y el Consejo del 8 de junio de 2011 sobre restricciones a la utilización de determinadas sustancias peligrosas en aparatos eléctricos y electrónicos.

2016/1628/UE

N.º de informe:
e24*2016/1628*2021/1398SHA1/P*0521*00

Normas aplicadas:

EN:809:1998/A1:2009; EN 61000-6-1:2007;
EN IEC 61000-6-1:2019; EN 55012:2007/A1:2009;

Apoderado de la documentación:

David Rümpelein
Günzburger Str. 69
D-89335 Ichenhausen

Ichenhausen, 18.01.2024

Simon Schunk
Division Manager Product Center

Andreas Pecher
Head of Project Management

Certificado de garantía

Estimado cliente,

Nuestros productos están sometidos a un estricto control de calidad. No obstante, lamentaríamos que este aparato dejara de funcionar correctamente, en tal caso, le rogamos que se dirija a nuestro servicio de atención al cliente en la dirección indicada en la parte inferior de la presente tarjeta de garantía. Con mucho gusto le atenderemos también telefónicamente en el número de servicio indicado a continuación. Para hacer válido el derecho de garantía, proceda de la siguiente forma:

- Estas condiciones de garantía regulan prestaciones de la garantía adicionales. Sus derechos legales a prestación de garantía no se ven afectados por la presente garantía. Nuestra prestación de garantía es gratuita para usted. La prestación de garantía se extiende exclusivamente a defectos ocasionados por fallos de material o de producción y está limitada a la reparación de los mismos o al cambio del aparato. Tenga en consideración que nuestro aparato no está indicado para un uso comercial, en taller o industrial. Por lo tanto, no procederá un contrato de garantía cuando se utilice el aparato en zonas industriales, comerciales o talleres, así como actividades similares. De nuestra garantía se excluye cualquier otro tipo de prestación adicional por daños ocasionados por el transporte, daños ocasionados por la no observancia de las instrucciones de montaje o por una instalación no profesional, no observancia de las instrucciones de uso (como, p. ej., conexión a una tensión de red o corriente no indicada), aplicaciones impropias o indebidas (como, p. ej., sobrecarga del aparato o uso de herramientas o accesorios no homologados), no observancia de las disposiciones de mantenimiento y seguridad, introducción de cuerpos extraños en el aparato (como, p. ej., arena, piedras o polvo), uso violento o influencias externa (como, p. ej., daños por caídas), así como por el desgaste habitual por el uso.

El derecho a garantía pierde su validez cuando ya se hayan realizado intervenciones en el aparato.

- El periodo de garantía es de 3 años y comienza en la fecha de la compra del aparato. El derecho de garantía debe hacerse válido, antes de finalizado el plazo de garantía, dentro de un periodo de dos semanas una vez detectado el defecto. El derecho de garantía vence una vez transcurrido el plazo de garantía. La reparación o cambio del aparato no conllevará ni una prolongación del plazo de garantía ni un nuevo plazo de garantía ni para el aparato ni para las piezas de repuesto montadas. Esto también se aplica en el caso de un servicio in situ.
- Para reclamar sus derechos de garantía, póngase en contacto con la dirección de servicio que aparece a continuación. Si la reclamación se encuentra dentro del período de garantía, pondremos a su disposición un impreso de devolución con el que podrá devolvernos su aparato defectuoso sin cargo alguno. Describa con la mayor precisión posible el motivo de la reclamación. Si nuestra prestación de garantía incluye el defecto aparecido en el aparato, recibirá de inmediato un aparato reparado o nuevo de vuelta.

Naturalmente, también solucionaremos los defectos del aparato que no se encuentren comprendidos o ya no se encuentren comprendidos en la garantía, en este caso contra reembolso de los costes. Para ello, envíe el aparato a nuestra dirección de servicio técnico.

Cliente Servicio (ES):

00800 4003 4003

Correo electrónico de servicio (ES):

service.ES@scheppach.com

Dirección del servicio (ES):

ISTEGA S.L.

Ctra. De Cambre al Temple, 106 - A
Barcala

ES - 15660 Cambre (A Coruna)

En www.lidl-service.com puede descargar estos y muchos otros manuales, videotutoriales de productos y software de instalación.

El código QR le direcciona directamente a la página de servicio de Lidl (www.lidl-service.com) y puede abrir el manual de instrucciones introduciendo el número de artículo (IAN) 440149_2304.

Indice

1 Spiegazione dei simboli sul prodotto 71
2 Introduzione 72
3 Descrizione del prodotto (Fig. 1-10) 72
4 Contenuto della fornitura (Fig. 2) 72
5 Impiego conforme alla destinazione d'uso 72
6 Indicazioni di sicurezza 74
7 Dati tecnici 75
8 Disimballaggio 75
9 Prima della messa in funzione 75
10 Utilizzo 77
11 Pulizia e manutenzione 78
12 Stoccaggio 79
13 Trasporto 80
14 Riparazione e ordine dei pezzi di ricambio 80
15 Smaltimento e riciclaggio 80
16 Programma di manutenzione 81
17 Risoluzione dei guasti 81
18 Dichiarazione di conformità UE 82
19 Certificato di garanzia 83
20 Disegno esploso 150

1 Spiegazione dei simboli sul prodotto

L'utilizzo di simboli in questo manuale serve ad attirare la vostra attenzione sui possibili rischi. I simboli di sicurezza e le spiegazioni che li accompagnano devono essere perfettamente compresi. Le avvertenze in quanto tali non eliminano i rischi e non possono sostituire le misure atte a prevenire gli infortuni.

	Prima della messa in funzione leggere attentamente e attenersi alle istruzioni per l'uso e alle indicazioni di sicurezza!		Verso di rotazione della pompa
	Attenzione! Una mancata osservanza dei segnali di sicurezza e delle avvertenze applicate sul prodotto nonché delle istruzioni di sicurezza e del manuale di istruzioni può portare a gravi lesioni, persino mortali.		Capacità del serbatoio
	Indossare degli otoprotettori.	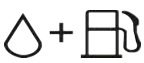	Miscela di carburante-olio
	È tassativamente vietato utilizzare fiamme libere o fumare nei pressi dell'apparecchio!		Portata/ora
	Nessuna fiamma libera.		Temperatura del liquido massima
	Pericolo di intossicazione! Utilizzare il prodotto solo in ambienti esterni e mai in locali chiusi o scarsamente ventilati.		Pressione di erogazione massima
	Importante. Spegnere il motore prima di eseguire il rifornimento di carburante. Non effettuare il rifornimento mentre l'apparecchio sta funzionando.		Peso kg
	Choke ON/OFF		Il livello di potenza acustica del prodotto è garantito.
	Premere la pompa Primer.		Il prodotto è conforme alle direttive europee in vigore.
	Velocità di portata - Bassa-Alta		

2 Introduzione

Produttore:

Scheppach GmbH

Günzburger Straße 69

89335 Ichenhausen, Germania

Egregio cliente,

Le auguriamo un lavoro piacevole e di successo con il suo nuovo prodotto.

Avvertenza:

Sulla base della legge attualmente in vigore sulla responsabilità per prodotti difettosi, il fabbricante del presente prodotto non risponde dei danni al prodotto in questione o derivanti da esso in caso di:

- Trattamento improprio
- Mancato rispetto delle istruzioni per l'uso
- Riparazioni da parte di terzi, personale tecnico non autorizzato
- Montaggio e sostituzione di pezzi di ricambio non originali
- Utilizzo non conforme

Da osservare:

Prima del montaggio e della messa in funzione, leggere tutto il testo delle istruzioni per l'uso.

Le presenti istruzioni per l'uso le consentono di conoscere il prodotto di sfruttare le sue possibilità d'impiego conformi.

Le istruzioni per l'uso contengono avvertenze importanti su come utilizzare il prodotto in modo sicuro, corretto ed economico e su come evitare i pericoli, risparmiare sui costi di riparazione, ridurre i tempi di inattività ed aumentare l'affidabilità e la durata di vita del prodotto.

Oltre alle disposizioni di sicurezza contenute nelle qui presenti istruzioni per l'uso, è necessario altresì osservare le norme in vigore nel proprio Paese per il prodotto.

Conservare le istruzioni per l'uso vicino al prodotto, protette da sporcizia e umidità in una copertina di plastica. Esse devono essere lette e rispettate attentamente da tutti gli operatori prima di iniziare il lavoro.

Possono lavorare sul prodotto solo persone che sono state istruite sull'uso del prodotto e che sono state informate dei rischi a esso associati.

Oltre alle indicazioni di sicurezza contenute nelle presenti istruzioni per l'uso e alle disposizioni speciali in vigore nel proprio Paese, devono essere rispettate le regole tecniche generalmente riconosciute per l'utilizzo di prodotti simili.

Si declina ogni responsabilità in caso di incidenti o danni dovuti al mancato rispetto delle presenti istruzioni per l'uso e delle indicazioni di sicurezza.

3 Descrizione del prodotto (Fig. 1-10)

1. Bocchettone di riempimento dell'acqua
2. Pipetta della candela
2a. Candela di accensione
3. Starter
3a. Pompa del carburante "Primer"
4. Scarico
5. Sistema di avviamento a strappo
6. Serbatoio del carburante
7. Coperchio del serbatoio
8. Vite ad alette
9. Coperchio del filtro dell'aria
9a. Filtro dell'aria
10. Attacco d'aspirazione
11. Interruttore di spegnimento
12. Attacco di mandata
13. Leva gas
14. Vite di scarico dell'acqua
15. Adattatore per tubo flessibile
16. Dado a risvolto
17. Guarnizione
18. Fascette stringitubo
19. Prefiltro
20. Chiave per candele

4 Contenuto della fornitura (Fig. 2)

Pos.	Quantità	Denominazione
15	2 x	Adattatore per tubo flessibile
16	2 x	Dado a risvolto
17	2 x	Guarnizione
18	3 x	Fascetta stringitubo
19	1 x	Prefiltro
20	1 x	Chiave per candele
	1 x	Istruzioni per l'uso

5 Impiego conforme alla destinazione d'uso

Il prodotto è adatto per l'irrigazione e l'innaffiatura di aree verdi, aiuole di ortaggi e giardini, come anche per l'azionamento di irrigatori da giardino. Come liquido pompato sono adatti l'acqua pura (acqua dolce), l'acqua piovana e composti alcalini leggeri. Con il prefiltro il prelievo dell'acqua può avvenire da laghetti, ruscelli, botti d'acqua, cisterne di acqua piovana e fontane.
La temperatura massima del liquido in funzionamento continuo non deve superare i +35°C.

È consentito impiegare il prodotto solo conformemente alla sua destinazione d'uso. Qualsiasi ulteriore impiego che esuli dalla suddetta finalità non è conforme alla destinazione d'uso. L'utente/l'operatore, e non il produttore, è unico responsabile dei danni o delle lesioni provocati da un uso non conforme.

L'osservanza delle indicazioni di sicurezza, nonché il rispetto delle istruzioni di montaggio e delle indicazioni operative contenute nelle istruzioni per l'uso sono fondamentali al fine di un utilizzo del dispositivo conforme alla destinazione d'uso.

Il personale addetto all'uso e alla manutenzione del prodotto deve possedere una certa dimestichezza con lo stesso ed essere al corrente dei possibili pericoli.

Modifiche al prodotto escludono completamente la responsabilità del produttore per i danni che ne derivano.

Il prodotto può essere utilizzato soltanto con componenti e accessori originali del produttore.

Le disposizioni relative alla sicurezza, al lavoro e alla manutenzione del produttore e le misure indicate nei Dati tecnici devono essere rispettate.

Si prega di osservare che i nostri prodotti non sono destinati a un uso commerciale, artigianale o industriale. Si declina ogni responsabilità qualora il prodotto venga impiegato nel quadro di un'attività commerciale, artigianale, industriale o simili.

⚠ AVVISO

Si prega, per la propria sicurezza personale, di leggere il presente manuale prima della messa in funzione del prodotto e di prendere visione delle indicazioni di sicurezza generali. Qualora il prodotto sia affidato a terzi, allegare sempre questo manuale d'uso.

5.1 Impiego non conforme alla destinazione d'uso

L'utilizzo della pompa è rigorosamente vietato con le seguenti sostanze:

- Coloranti e vernici di qualunque genere
- Qualunque tipo di solvente e diluente
- Qualunque genere di combustibile o lubrificante
- Propano o altri tipi di gas liquidi
- Liquidi infiammabili di qualunque genere
- Generi alimentari per persone e animali
- Granulati o sostanze con particelle solide
- Prodotti chimici
- Liquidi con temperature superiori a 40°C
- Qualunque liquido non indicato esplicitamente nel presente manuale
- Liquidi con antiparassitari, erbicidi e pesticidi.

Rispettare le indicazioni di sicurezza

ATTENZIONE

La pompa non deve essere utilizzare per riempire recipienti che possono esplodere se soggetti a pressione eccessiva.

- La pompa non è adatta come dispositivo di sicurezza per gli impianti antincendio.
- La pompa non è adatta al funzionamento continuo (ad es. impiego industriale, funzionamento a ricircolo continuo).
- La pompa è ammessa esclusivamente per l'uso nel convogliamento di acqua e fluidi neutri a temperatura ambiente.

Spiegazione delle parole di segnalazione nelle istruzioni per l'uso

⚠ PERICOLO

Dicitura di segnalazione indicante la presenza di una situazione imminente di pericolo che, se non viene evitata, porta alla morte o a gravi lesioni.

⚠ AVVISO

Dicitura di segnalazione indicante una possibile situazione di pericolo che, se non viene evitata, può portare alla morte o a gravi lesioni.

⚠ CAUTELA

Dicitura di segnalazione indicante una possibile situazione di pericolo che, se non viene evitata, può comportare lesioni di lieve o media entità.

ATTENZIONE

Dicitura di segnalazione indicante una possibile situazione di pericolo che, se non viene evitata, potrebbe comportare danni materiali al prodotto o proprietà.

6 Indicazioni di sicurezza

ATTENZIONE

Attenzione!

Quando si utilizzano i prodotti, occorre attenersi ad alcune misure di sicurezza per evitare lesioni e danni. Leggere dunque attentamente e in modo completo le presenti istruzioni per l'uso/indicazioni di sicurezza. Qualora il prodotto venga ceduto ad un'altra persona, consegnarle anche queste istruzioni per l'uso/indicazioni di sicurezza. Si declina ogni responsabilità in caso di incidenti o danni dovuti al mancato rispetto delle presenti istruzioni per l'uso e delle indicazioni di sicurezza.

Rispettare le indicazioni di sicurezza

Conservare tutte le indicazioni di sicurezza e le istruzioni per ulteriori consultazioni!

6.1 Indicazioni di sicurezza specifiche del prodotto

- Posizionare il prodotto su un fondo piano e stabile (sistema di sicurezza antiribaltamento).
- Controllare la presenza di componenti staccati sull'intero prodotto (dadi, bulloni, viti, etc.). Sottoporre a manutenzione tali componente, se necessario, prima di utilizzare il prodotto.

ATTENZIONE

Per la propria sicurezza personale, utilizzare solo gli accessori e i dispositivi supplementari riportati nelle istruzioni per l'uso o consigliati / indicati dal produttore. L'utilizzo di elettroutensili e accessori diversi da quelli consigliati nelle istruzioni per l'uso o nel catalogo può implicare un pericolo di lesioni personali.

- Le persone dovrebbero rispettare una distanza di sicurezza di almeno 15 metri dall'area di lavoro.
- Non utilizzare il prodotto qualora presenti dei danni. Non rimuovere mai i dispositivi di protezione del prodotto. Questo può causare gravi lesioni.
- I bambini non devono utilizzare il prodotto. Occorre supervisionare i bambini per assicurarsi che non giochino con il prodotto.
- Non lasciare il prodotto incustodito.
- Persone sotto l'influenza di alcool, droghe o farmaci, affaticate o malate.

6.2 Manipolazione del carburante

⚠ PERICOLO

Pericolo di incendio ed esplosione!

Il carburante può incendiarsi durante il riempimento ed eventualmente esplodere. Questo comporta gravi ustioni o la morte.

- Conservare il carburante solo in contenitori (taniche) progettati per questo scopo.
- I tappi dei serbatoi devono sempre essere avvitati e serrati correttamente.
- Occorre rabboccare con carburante prima di avviare il motore. Con il motore in funzione o subito dopo aver spento il prodotto, non si deve aprire il tappo del serbatoio né rifornire di carburante.
- Prima di fare rifornimento, spegnere il motore a combustione e lasciarlo raffreddare.
- Fare rifornimento solo all'aperto e non fumare durante il rifornimento.
- Non conservare mai il prodotto con il carburante nel serbatoio all'interno di un edificio. I vapori di carburante prodotti possono entrare in contatto con fiamme libere o scintille ed incendiarsi.
- Non depositare contenitori di prodotto o carburante nelle vicinanze di riscaldatori, radiatori a infrarossi, saldatori o altre fonti di calore.
- In caso di traboccamento del carburante, non avviare il motore a combustione finché l'area contaminata dal carburante non è stata pulita. Evitare ogni tentativo di accensione fino a quando i vapori di carburante non siano evaporati (asciugare strofinando).
- Per motivi di sicurezza, controllare regolarmente il condotto del carburante, il serbatoio del carburante, il tappo del serbatoio e i raccordi per verificare che non siano danneggiati, invecchiati (fragilità), siano stati stretti correttamente e non presentino perdite e, se necessario, sostituirli.

6.3 Rischi residui

Il prodotto è stato costruito secondo lo stato dell'arte e le regole tecniche di sicurezza riconosciute. Tuttavia, durante il suo impiego, si possono presentare rischi residui.

- I rischi residui possono essere minimizzati se si rispettano complessivamente le "Indicazioni di sicurezza", l'"Utilizzo conforme" e le istruzioni per l'uso.
- Utilizzare il prodotto come raccomandato nelle presenti istruzioni per l'uso. In questo modo è possibile garantire che il prodotto funzioni con prestazioni ottimali.
- Evitare una messa in funzione accidentale del prodotto.
- Tenere lontane le mani dalla zona di lavoro quando il prodotto è in funzione.

- Rispettare le indicazioni di manutenzione e sicurezza definite all'interno delle istruzioni per l'uso.
- Inoltre, nonostante tutte le misure precauzionali adottate, possono comunque venirsi a creare dei rischi residui non evidenti.

7 Dati tecnici

Motore	Motore a 2 tempi/ raffreddato ad aria
Cilindrata	42,7 cm^3
Potenza in uscita massima (kW)	1,25kW/1,7CV
Numero di giri massimo del motore	9500 min^{-1}
Portata massima in l	8000 l/h
Portata nominale in l	5500 l/h
Attacco d'aspirazione	G1"
Attacco di mandata	G1"
Coppie di serraggio per le viti	8 Nm
Coppie di serraggio per raccordi di ingresso e di uscita	8-10 Nm
Altezza di trasporto massima	25-30 m
Altezza di aspirazione massima	8 m
Pressione massima	3 bar
Carburante	Miscela 1:40
Capacità del serbatoio	1,05 l
Dimensioni	425x255x315 mm
Peso	8,5 kg

Con riserva di modifiche tecniche!

Rumori e vibrazioni

⚠ AVVISO

Il rumore può avere un grave impatto sulla salute. Se il rumore del prodotto è superiore a 85 dB, occorre che voi e le persone nelle vicinanze indossiate degli otoprotettori adeguati.

I valori delle emissioni sonore sono stati determinati secondo EN ISO 3744:1995.

Valori caratteristici delle emissioni sonore

Livello di pressione acustica L_{pA}	96 dB
Incertezza di misura K_{pA}	3 dB
Livello di potenza acustica L_{wA}	109 dB
Incertezza di misura K_{wA}	3 dB
Livello di potenza acustica garantito L_{wA}	112 dB

Se necessario, rispettare le fasce orarie di riposo e limitare la durata del lavoro al minimo indispensabile.

8 Disimballaggio

- Aprire l'imballaggio ed estrarre con cautela il prodotto.
- Rimuovere il materiale di imballaggio nonché le staffe di sicurezza per il trasporto e l'imballaggio (se presenti).
- Controllare se il contenuto della fornitura è completo.
- Controllare il prodotto e gli accessori per rilevare l'eventuale presenza di danni dovuti al trasporto. Segnalare immediatamente eventuali danni al corriere che ha consegnato il prodotto. Non si accettano reclami successivi.
- Ove possibile, conservare l'imballaggio fino alla scadenza della garanzia.
- Prima dell'impiego familiarizzare con il prodotto con l'ausilio delle istruzioni per l'uso.
- Utilizzare solo pezzi originali per quanto riguarda accessori e pezzi di ricambio o soggetti ad usura. È possibile acquistare i pezzi di ricambio presso il proprio rivenditore specializzato.
- In caso di ordinazioni, indicare i nostri codici di articoli, il tipo e l'anno di costruzione del prodotto.

⚠ AVVISO

Il prodotto e i materiali d'imballaggio non sono giocattoli per bambini!

I bambini non devono giocare con i sacchetti di plastica, pellicole e piccole parti! Sussiste il pericolo di ingerimento e soffocamento!

9 Prima della messa in funzione

⚠ AVVISO

Pericolo per la salute!

Inalare vapori di carburante o di olio lubrificante e gas di scarico può comportare gravi danni per la salute, perdita di coscienza e, in casi estremi, la morte.

– Non inalare vapori di carburante/olio lubrificante e gas di scarico.
– Azionare il prodotto solo all'aperto.

* = non incluso nel contenuto della fornitura!

Avvertenza:

Il prodotto dispone di una frizione centrifuga. Questa, in caso di aumento del numero di giri, crea un accoppiamento di forza, premendo le guarnizioni della frizione, mediante forza centrifuga, sulla parete interna dell'alloggiamento della frizione.

Controllo prima dell'uso

- Controllare su tutti i lati del motore che non vi siano perdite di olio o carburante.
- Controllare il livello del carburante – il serbatoio del carburante dovrebbe essere almeno mezzo pieno.
- Controllare lo stato del filtro dell'aria.
- Controllare lo stato delle linee del carburante.
- Prestare attenzione ai segni di danneggiamento.
- Controllare che tutte le coperture di protezione siano in posizione e che tutte le viti, i dadi e i perni siano serrati.
- Assicurare un'adeguata ventilazione del prodotto.
- Accertarsi che la pipetta della candela sia fissata alla candela di accensione stessa.
- Posizionare la tubazione di aspirazione e quella di mandata in modo da evitare una pressione meccanica sulla pompa.

9.1 Installazione di una tubazione di aspirazione* (Fig. 3)

Avvertenza:

La pompa dispone di una valvola di non ritorno, che impedisce il reflusso dell'acqua nella tubazione di aspirazione.

- La tubazione di aspirazione* deve essere rinforzata con una parete rigida o una rete metallica.
- Non utilizzare flessibili* di dimensioni inferiori alla tubazione di aspirazione* della pompa.
- La tubazione di aspirazione* dovrebbe essere lunga solo quanto necessario.
- La potenza della pompa è ottimale quando la pompa si trova il più possibile vicino al livello dell'acqua e i flessibili* sono corti.
- Una tubazione di aspirazione* non a tenuta impedisce l'aspirazione dell'acqua risucchiando aria.

1. Inserire l'adattatore del tubo flessibile (15) nel dado di raccordo (16).
2. Inserire la guarnizione (17) nel dado di raccordo (16).
3. Avvitare un dado di raccordo (16) sul raccordo di aspirazione (10) e serrarlo saldamente (8-10 Nm).
   Assicurarsi che la guarnizione (17) del dado di raccordo (16) sia a contatto con il raccordo di aspirazione (10).
4. Fissare la tubazione di aspirazione* con una fascetta stringitubo (18) all'adattatore per tubo flessibile (15) della tubazione di aspirazione*, per evitare perdite d'aria e riduzione della potenza aspirante. Per avvitare la fascetta stringitubo (18) utilizzare il cacciavite a lama cruciforme della chiave per candele (20).
5. Installare il prefiltro (19) sull'altra estremità della tubazione di aspirazione* e fissarlo con una fascetta stringitubo (18). Utilizzare il cacciavite a croce della chiave per candele (20) per stringere la fascetta del tubo flessibile (18).
   Evitare di aspirare oggetti estranei (sabbia, ecc.). Se necessario occorre applicare un prefiltro (19).
6. Lo smontaggio avviene in ordine inverso.

9.2 Installazione di una tubazione di mandata* (Fig. 4)

1. Inserire l'adattatore del tubo flessibile (15) nel dado di raccordo (16).
2. Inserire la guarnizione (17) nel dado di raccordo (16).
3. Avvitare un dado di raccordo (16) sul raccordo di pressione (12) e serrarlo (8-10 Nm).
   Assicurarsi che la guarnizione (17) del dado di raccordo (16) sia a contatto con il raccordo di pressione (12).
4. Per migliorare la potenza della pompa e ridurre l'attrito del fluido, utilizzare una tubazione di mandata* corta con diametro grande. Un flessibile* lungo o sottile aumenta l'attrito del fluido e riduce la potenza della pompa.
5. Fissare la tubazione di mandata* con una fascetta stringitubo (18) sull'adattatore per tubo flessibile (15) della tubazione di mandata*. Stringere bene la fascetta stringitubo (18) con il cacciavite a lama cruciforme della chiave per candele (20), per evitare uno scivolamento della tubazione di mandata* dall'adattatore per tubo flessibile (15) sotto pressione.
6. Lo smontaggio avviene in ordine inverso.

9.3 Pre-pompaggio del prodotto (Fig. 5)

Avvertenza:

Un funzionamento a secco della pompa provoca danni alle guarnizioni della pompa. Quando la pompa funziona a secco, spegnere immediatamente il motore e lasciare raffreddare la pompa prima del pre-pompaggio.

Avvertenza:

Se si rimuove di nuovo la pompa dopo l'utilizzo, occorre riempire nuovamente con acqua all'atto del ricollegamento e della messa in funzione.

1. Prima dell'avvio del motore, rimuovere il bocchettone di riempimento dell'acqua (1) dalla camera della pompa e riempire di acqua la camera della pompa.
2. Riavvitare il bocchettone di riempimento dell'acqua (1) e stringerlo bene di nuovo.

Avvertenza:

Un riempimento della tubazione di aspirazione con acqua non è necessario!

9.4 Controllo del livello di riempimento con miscela di carburante/olio (Fig. 6)

⚠ PERICOLO

Pericolo di incendio ed esplosione!

Il carburante può incendiarsi durante il riempimento ed eventualmente esplodere. Questo comporta gravi ustioni o la morte.

- Spegnere il motore e lasciarlo raffreddare.
- Utilizzare sempre miscela fresca di carburante/olio.
- Tenere lontano da calore, fiamme e scintille.
- Rifornire con carburante solo all'aperto.
- Indossare dei guanti protettivi.
- Evitare il contatto con la pelle e gli occhi.
- Avviare l'apparecchio a una distanza di almeno 3 m dal punto di rifornimento del carburante.
- Prestare attenzione ai difetti di tenuta. Se fuoriesce del carburante, non avviare il motore.
- Per il rifornimento utilizzare un imbuto o un tubo di rifornimento idoneo, in modo da evitare che il carburante si riversi sul motore a combustione, sull'alloggiamento.
  Non riempire eccessivamente il serbatoio del carburante!

1. Controllare il livello del carburante.
   – Il livello del carburante deve trovarsi tra le indicazioni MAX e MIN.
2. Rabboccare con carburante quando il livello del carburante è troppo basso.
   – Fare attenzione in questo caso al rapporto di miscelazione corretto!
3. Avvitare il coperchio del serbatoio (7). Il coperchio del serbatoio del carburante (7) è collegato mediante un fermo di sicurezza al serbatoio del carburante (6) e non può dunque cadere.

9.4.1 Rabbocco della miscela di carburante/olio

Carburante e olio per motore a 2 tempi

Si deve utilizzare uno speciale olio a 2 tempi per motori a 2 tempi raffreddati ad aria con un rapporto di miscelazione di 1:40.

⚠ AVVISO

Non utilizzare mai carburante non miscelato con olio motore a 2 tempi. Questo può causare danni permanenti al motore e fa decadere la garanzia del produttore in relazione a questo prodotto. Non utilizzare mai una miscela di carburante che sia stata tenuta a magazzino per oltre 90 giorni.

9.4.1.1 Miscela di carburante

Non miscelare la miscela di carburante nel serbatoio.

Aggiungere l'olio a 2 tempi secondo la tabella di miscelazione del carburante.

Carburante	Olio per motore a 2 tempi (1:40)
1 litro	0,025 litro
2 litri	0,050 litri
5 litri	0,125 litri

10 Utilizzo

10.1 Avvio del motore (Fig. 8)

⚠ PERICOLO

Pericolo di intossicazione!

Utilizzare il prodotto solo in ambienti esterni e mai in locali chiusi o scarsamente ventilati.

ATTENZIONE

– Non lasciare che il sistema di avviamento a strappo scatti all'indietro. Questo può provocare dei danni.
– In caso di clima freddo, può essere necessario ripetere il processo di messa in moto più volte.

AVVERTENZA

Utilizzare la pompa del carburante "Primer" solo con motore freddo!

AVVERTENZA

Se il motore non si accende la prima volta, occorre eseguire più tentativi di avviamento, fino a quando il carburante non è affluito dal serbatoio al motore.

In stato "freddo":

1. Posizionare il "CHOKE" (3) in posizione |↯|.
2. In caso di temperatura particolarmente basse, premere più volte la pompa del carburante "Primer" (3a). Questo semplifica l'avvio del motore.
3. Tirare a quel punto rapidamente e in un sol colpo l'avviamento a fune (5) fino all'avvio del motore. Se il motore non si avvia, ripetere il processo.
4. Dopo l'avviamento del motore (dopo ca. 15-30 secondi), portare il "CHOKE" (3) dalla posizione |↯| alla posizione |↕| (Fig. 8).

5. Impostare la velocità desiderata per mezzo della leva del gas (13).
   In questo modo si aumenta o si riduce la portata.
   L = Motore in funzionamento a vuoto
   H = Portata massima
6. Se il motore non si avvia nemmeno dopo molteplici tentativi, leggere il capitolo "Risoluzione dei guasti".

In stato "caldo":

1. Tirare ora rapidamente l'avviamento a fune (5). Il prodotto dovrebbe avviarsi dopo massimo 2 colpi. Nel caso in cui il prodotto continui a non partire, ripetere l'operazione descritta alla voce .
2. Impostare la velocità desiderata per mezzo della leva del gas (13).

Avvertenza:

Lasciare funzionare a caldo il motore per circa 10 minuti.

10.2 Disinserire il motore (Fig. 1)

Avvertenza:

Lasciare funzionare brevemente il prodotto (circa 30 secondi) prima di arrestarlo, in modo che il motore possa raffreddarsi gradualmente.

1. Per spegnere il motore, premere l'interruttore di spegnimento (11).
2. Estrarre la pipetta della candela (2) dalla candela di accensione (2a), per evitare un avvio involontario del motore.

10.3 Al termine del lavoro

* = non incluso nel contenuto della fornitura!

1. Rimuovere la tubazione di mandata*.
2. Rimuovere la tubazione di aspirazione*.
3. Svitare la vite di scarico dell'acqua (14) e lasciare scorrere l'acqua fuori dalla camera della pompa.
4. Rimontare la vite di scarico dell'acqua (14).

11 Pulizia e manutenzione

⚠ AVVISO

Lasciare che sia un'officina specializzata ad eseguire operazioni di riparazione e manutenzione non riportati nelle presenti istruzioni per l'uso. Utilizzare solo pezzi di ricambio originali.

Sussiste il pericolo di incidenti! Eseguire le operazioni di manutenzione e pulizia fondamentalmente con motore spento. Sussiste il pericolo di lesioni! Lasciar raffreddare il prodotto prima di tutti i lavori di manutenzione e pulizia. Gli elementi del motore sono caldi. Sussiste il pericolo di lesioni e di ustioni!

Il prodotto può avviarsi in modo inaspettato e dunque portare a lesioni.

– Spegnere il motore prima di tutti gli interventi di pulizia e di manutenzione.
– Rimuovere la pipetta della candela di accensione.
– Lasciare raffreddare il motore.

11.1 Pulizia

- Mantenere i dispositivi di protezione, le feritoie di ventilazione e l'alloggiamento del motore il più possibile privi di polvere e di sporcizia. Pulire il prodotto strofinando con un panno pulito o soffiando con aria compressa a bassa pressione. Si raccomanda di pulire il prodotto subito dopo ogni utilizzo.
- Pulire regolarmente il prodotto con un panno umido e un po' di sapone lubrificante. Non impiegare detergenti o solventi; questi potrebbero corrodere i componenti in plastica del prodotto. Assicurarsi che non possa penetrare acqua all'interno del prodotto.

11.2 Manutenzione

11.2.1 Pulire il filtro dell'aria (9a) (Fig. 9)

ATTENZIONE

Pericolo di danni!

Il funzionamento del motore senza o con un elemento filtrante danneggiato può provocare gravi danni al motore stesso.

– Non fare mai girare il motore senza un elemento filtrante o con un elemento filtrante danneggiato. Se la sporcizia penetra nel motore possono prodursi gravi danni al motore.

Pulire il filtro dell'aria (9a) ogni 50 ore di servizio, sostituire se necessario.

1. Rimuovere la vite ad alette (8).

2. Rimuovere il coperchio del filtro dell'aria (9). Prestare attenzione in questo caso all'estremità sulla copertura del filtro dell'aria (9).
3. Prelevare il filtro dell'aria (9a).
4. Per la pulizia del filtro non si possono impiegare detergenti aggressivi o benzina.
5. Pulire gli elementi picchiettandoli su una superficie piana. In caso di marcata sporcizia lavare con una lisciva di sapone, poi risciacquare con acqua pulita e lasciare asciugare all'aria.
6. Il montaggio avviene seguendo la procedura inversa.

11.2.2 Pulire la candela di accensione (2a) (Fig. 10)

ATTENZIONE

Sostituire la candela di accensione solo a motore freddo!

Controllare la presenza di sporco sulla candela di accensione una prima volta dopo 20 ore di servizio e pulirla poi all'occorrenza con una spazzola metallica in rame. Sottoporre poi a manutenzione la candela di accensione ogni 50 ore di servizio.

1. Rimuovere con cautela la pipetta della candela di accensione (2). Non tirare dal cavo, ma direttamente dalla spina.
2. Rimuovere la candela di accensione (2a) con la chiave per candele in dotazione (20).
3. Rimuovere qualsiasi traccia di sporco dalla base della candela (2a).
4. Controllare a vista la candela di accensione (2a). Rimuovere se necessario eventuali depositi presenti con una spazzola metallica.
5. Controllare la fessura della candela. Impostare la distanza degli elettrodi con uno spessimetro su una misura da 0,6 a 0,7 mm.
6. Il montaggio avviene seguendo la procedura inversa.

AVVERTENZA

Una candela di accensione lenta può surriscaldarsi e danneggiare il motore. Inoltre, stringendo troppo forte la candela, si può danneggiare la filettatura nella testa del cilindro.

12 Stoccaggio

⚠ PERICOLO

Pericolo di incendio ed esplosione!

Conservare il prodotto nelle vicinanze di possibili fonti infiammabili può provocare un incendio o un'esplosione. Questo comporta gravi ustioni o la morte.

– Rimuovere possibili fonti infiammabili, come ad es. forni, boiler dell'acqua calda a gas, asciugatrici a gas, ecc.

ATTENZIONE

Pericolo di danni!

Se il prodotto può non viene conservato in maniera appropriata, ne potrebbero conseguire dei danni al motore.

– Stoccare il prodotto al riparo da sporco, polvere e umidità.

12.1 Preparazione allo stoccaggio

⚠ AVVISO

Non rimuovere il carburante in ambienti chiusi, vicino a fiamme libere o fumando. I vapori di gas possono provocare esplosioni o fiamme.

1. Pulire il prodotto e controllare che non sia danneggiato.
2. Svuotare il serbatoio del carburante con una pompa di aspirazione del carburante (non inclusa nel contenuto della fornitura) in un recipiente omologato.
3. Avviare il motore e mantenerlo in funzione fino all'esaurimento del carburante residuo.
4. Conservare il carburante in contenitori appositamente destinati a tale scopo.
5. Rimuovere la candela di accensione (2a) e pulirla come descritto in *11.2.2*.
6. Versare 1 cucchiaino di olio pulito per motore a 2 tempi nella camera di combustione. Tirare più volte la corda dello starter lentamente, per alimentare i componenti interni.
7. Riavvitare la candela di accensione (2a) (Fig. 10).
8. Conservare il prodotto in una postazione o in un luogo ben ventilati.

12.2 Scaricare la miscela di carburante/olio con una pompa di aspirazione del carburante (Fig. 7)

Nel caso di uno stoccaggio per un periodo prolungato è necessario scaricare il carburante.

1. Tenere un contenitore di raccolta sotto il tubo della pompa di aspirazione del carburante (non incluso nel contenuto della fornitura).
2. Avvitare il coperchio del serbatoio (7). Il coperchio del serbatoio del carburante (7) è collegato mediante un fermo di sicurezza al serbatoio del carburante (6) e non può dunque cadere.
3. Spingere il tubo flessibile della pompa di aspirazione del carburante nel serbatoio del carburante (6) e fare defluire completamente la miscela di carburante/olio aiutandosi con la pompa di aspirazione del carburante.
4. Riavvitare saldamente il coperchio del serbatoio (7).

13 Trasporto

Preparazione al trasporto

1. Svuotare il serbatoio del carburante con una pompa di aspirazione del carburante (non inclusa nel contenuto della fornitura) in un recipiente omologato.
2. Finché operativo, mantenere in funzione il motore fino a quando il resto del carburante è esaurito.
3. Rimuovere la pipetta della candela dalla candela di accensione.
4. Assicurare il prodotto contro lo slittamento, per esempio con cinghie di tensionamento.
5. Il prodotto può essere sollevato e spostato mediante la relativa impugnatura.

14 Riparazione e ordine dei pezzi di ricambio

Dopo la riparazione o la manutenzione, accertarsi che tutti i componenti tecnici di sicurezza siano applicati e si trovino in stato impeccabile. Conservare in un posto inaccessibile i componenti potenzialmente pericolosi per altre persone e bambini.

ATTENZIONE

Come da legge di responsabilità sui prodotti, non si è responsabili di danni dovuti a riparazioni improprie o non utilizzo di pezzi di ricambio originali.

Incaricare un servizio clienti o un tecnico specializzato e autorizzato. Lo stesso vale anche per gli accessori.

Allacciamenti e riparazioni

Gli allacciamenti e le riparazioni all'impianto elettrico possono essere eseguiti soltanto da un elettricista qualificato.

AVVERTENZA

Avvertenza importante in caso di riparazione

In caso di restituzione del prodotto per riparazione, tenere presente che il prodotto, per ragioni di sicurezza, deve essere rispedito alla stazione di servizio senza olio né carburante.

14.1 Ordine di pezzi di ricambio

In caso di ordinazione di pezzi di ricambio è necessario indicare quanto segue:

- Denominazione del modello
- Numero di articolo
- Dati della targhetta identificativa

Ricambi / Accessori

Anello di tenuta 30x20x3,6 – Numero articolo:	3914601001
Adattatore – Numero articolo:	3914601002
Dado a risvolto – Numero articolo:	3914601003

14.2 Informazioni sulle riparazioni

Occorre notare che in questo prodotto i seguenti componenti sono soggetti a naturale usura o usura legata all'uso e sono richiesti i seguenti pezzi come materiali di consumo.

Pezzi soggetti a usura*: Candela di accensione, filtro dell'aria

* = non incluso nel contenuto della fornitura!

I pezzi di ricambio e gli accessori sono reperibili presso il nostro Service Center. Scansionare a tal fine il codice QR che si trova in prima pagina.

15 Smaltimento e riciclaggio

Avvertenze per l'imballaggio

Il materiale d'imballaggio è riciclabile. Si prega di smaltire gli imballaggi nel rispetto dell'ambiente.

La vostra amministrazione comunale o altri servizi cittadini vi possono fornire informazioni sulle opzioni di smaltimento dell'apparecchio non più in uso.

Carburanti e oli

- Prima dello smaltimento del prodotto, occorre scaricare il serbatoio del carburante e quello dell'olio motore!
- Il carburante e l'olio motore non rientrano nei rifiuti domestici, né possono essere gettati nelle fogne, ma devono essere trattati e smaltiti in modo separato!
- I serbatoi dell'olio e del carburante devono essere smaltiti in modo rispettoso nei confronti dell'ambiente.

16 Programma di manutenzione

Per garantire un funzionamento senza problemi è assolutamente necessario attenersi ai seguenti intervalli di manutenzione.

Attenzione! La miscela di carburante/olio deve essere rabboccata in occasione della prima messa in funzione.

Componente		Prima di ogni utilizzo	Ogni 3 mesi o dopo 20 ore	Ogni 6 mesi o dopo 50 ore	Ogni 12 mesi o dopo 100 ore	Ogni 2 anni oppure dopo 300 ore
Controllo del filtro dell'aria	Controllare	X				
	Pulire		X			
Candela di accensione	Controllare e regolare		X	X	X	
	Sostituire					X
Pipetta della candela	Pulire				X	
Alette di raffreddamento	Controllo			X		
Elementi di collegamento come viti e dadi	Controllare (stringere se necessario)	X				
Guarnizioni sugli elementi di comando	Controllare e sostituire all'occorrenza				**X**	
Funzionamento a vuoto	Controllare e regolare				**X**	
Camera di combustione	Pulire				**X**	
Miscela di carburante/olio	Controllare	X				
Serbatoio del carburante	Controllare				X	
Condotta del carburante	Controllare	Ogni anno (sostituire se necessario)				
	Attenzione: Fare eseguire i punti "**X**" solo da un'azienda specializzata e autorizzata.					

17 Risoluzione dei guasti

La seguente tabella indica dei sintomi di malfunzionamento e descrive come porvi rimedio, qualora il prodotto non funzionasse correttamente. Se non si riesce a localizzare e risolvere il problema, rivolgersi all'officina del servizio assistenza.

Risoluzione degli errori alla messa in funzione			
Guasto		**Possibile causa**	**Rimedio**
Nessuna scintilla di accensione	Candela di accensione	Deposito di carbone tra la candela di accensione	Pulire la candela di accensione. Impostare la fessura della cancela su una misura da 0,6 a 0,7 mm. Sostituire la candela di accensione.
	altri	Bobina d'accensione difettosa, magnete del volano troppo debole	Contattare il servizio clienti.
Scintilla di accensione debole	Compressione	Troppo carburante nella camera di combustione, carburante inadeguato o acqua nel serbatoio	Smontare la candela di accensione e lasciare asciugare, sostituire la miscela di carburante/olio.

Risoluzione degli errori durante il funzionamento		
Guasto	**Possibile causa**	**Rimedio**
Il motore non arriva a regime	Il choke è in posizione ""	Portare il choke in posizione .
	Elementi mobili usurati	Sostituire
	Impianto dei gas di scarico otturato, nessuna alimentazione dell'aria	Sostituire l'impianto dei gas di scarico, controllare la bobina di accensione o sostituirla.
	Scintilla i accensione debole, testa del cilindro coperta di fuliggine	Impostare la fessura della cancela su una misura da 0,6 a 0,7 mm.
Carburatore non a tenuta	Guarnizione del carburatore usurata	Contattare il servizio clienti.

18 Dichiarazione di conformità UE

Traduzione della dichiarazione di conformità originale

Produttore:

Scheppach GmbH
Günzburger Straße 69
D-89335 Ichenhausen

Dichiariamo sotto la nostra esclusiva responsabilità che il prodotto qui descritto è conforme alle direttive e alle norme vigenti.

Marchio:	**Parkside**
Denominazione art.:	**MOTOPOMPA A BENZINA PER ACQUE CHIARE - PBKP 8000 A1**
N. art.	**3914601974, 3914601980, 39146019915, 39146019959**
N. IAN	**440149_2304**
N. di serie	**01001 – 04788**

Direttive UE:

2014/30/UE, 2006/42/CE, 2000/14/CE_2005/88/CE, 2011/65/UE*

* L'oggetto della dichiarazione, sopra descritto, soddisfa le disposizioni della Direttiva 2011/65/UE del Parlamento Europeo e del Consiglio dell'8 giugno 2011, sulla restrizione nell'utilizzo di determinate sostanze pericolose negli apparecchi elettrici ed elettronici.

2016/1628/UE

Emiss. N°:
e24*2016/1628*2021/1398SHA1/P*0521*00

Norme applicate:

EN:809:1998/A1:2009; EN 61000-6-1:2007;
EN IEC 61000-6-1:2019; EN 55012:2007/A1:2009;

Responsabile per la documentazione:

David Rümpelein
Günzburger Str. 69
D-89335 Ichenhausen

Ichenhausen, 18.01.2024

Simon Schunk
Division Manager Product Center

Andreas Pecher
Head of Project Management

Certificato di garanzia

Gentili clienti,

i nostri prodotti sono soggetti ad un rigido controllo di qualità. Se l'apparecchio non dovesse tuttavia funzionare correttamente, ci scusiamo e vi preghiamo di rivolgervi al nostro servizio di assistenza clienti all'indirizzo indicato in questa scheda di garanzia. Siamo a vostra disposizione anche telefonicamente al numero del servizio assistenza sotto indicato. Per la rivendicazione dei diritti di garanzia vale quanto segue:

- Queste condizioni di garanzia regolano ulteriori prestazioni di garanzia. La presente garanzia non tocca i vostri diritti al ricorso di garanzia previsti dalla legge. Le nostre prestazioni di garanzia sono per voi gratuite.
- La prestazione di garanzia riguarda esclusivamente le anomalie riconducibili a difetti del materiale o di produzione ed è limitata all'eliminazione di queste anomalie o alla sostituzione dell'apparecchio. Tenete presente che i nostri apparecchi non sono stati costruiti per l'impiego professionale, artigianale o industriale. Un contratto di garanzia non viene concluso quando l'apparecchio viene usato in imprese commerciali, artigianali o industriali, o con attività equivalenti. Dalla nostra garanzia sono escluse inoltre le prestazioni di risarcimento per danni dovuti al trasporto o danni causati dalla mancata osservanza delle istruzioni per il montaggio o per installazione non corretta, dalla mancata osservanza delle istruzioni per l'uso (come per es. collegamento a tensione di rete o tipo di corrente non corretto), dall'uso improprio o illecito (come per es. sovraccarico dell'apparecchio o utilizzo di utensili o accessori non consentiti), dalla mancata osservanza delle norme di sicurezza e di manutenzione, dalla penetrazione di corpi estranei nell'apparecchio (come per es. sabbia, pietre o polvere), dall'impiego della forza o dall'influsso esterno (come per es. danni dovuti a caduta) e dall'usura normale e dovuta all'impiego.

Il diritti di garanzia decadono quando sono già effettuati interventi sull'apparecchio.

- Il periodo di garanzia è 3 anni e inizia alla data d'acquisto dell'apparecchio. I diritti di garanzia devono essere fatti valere prima della scadenza del periodo di garanzia, entro due settimane dopo avere accertato il difetto. È esclusa la rivendicazione di diritti di garanzia dopo la scadenza del relativo periodo. La riparazione o la sostituzione dell'apparecchio non comporta una proroga del periodo di garanzia e con questa prestazione per l'apparecchio o per pezzi di ricambio eventualmente installati non inizia un nuovo periodo di garanzia. Questo vale anche nel caso si ricorra ad un servizio sul posto.
- Per la rivendicazione dei vostri diritti di garanzia, vi preghiamo di rivolgervi all'indirizzo di assistenza sotto indicato. Se il reclamo perviene entro il periodo di garanzia, sarà messa a vostra disposizione una bolla di reso con la quale potrete restituire gratuitamente l'apparecchio difettoso. Indicate il motivo di reclamo nel modo più dettagliato possibile. Se il difetto dell'apparecchio rientra nella nostra prestazione di garanzia, ricevete l'apparecchio riparato o un apparecchio nuovo a stretto giro di posta.

Naturalmente effettuiamo a pagamento anche riparazioni sull'apparecchio che non rientrano o non rientrano più nella garanzia. A tale scopo inviate l'apparecchio all'indirizzo del servizio assistenza.

La prestazione in garanzia vale per difetti del materiale o di fabbricazione. Questa garanzia non si estende a componenti del prodotto esposti a normale logorio, che possono pertanto essere considerati come componenti soggetti a usura (esempio capacità della batteria, calcificazione, lampade, pneumatici, filtri, spazzole…). La garanzia non si estende altresì a danni che si verificano su componenti delicati (esempio interruttori, batterie, parti realizzate in vetro, schermi, accessori vari) nonché danni derivanti dal trasporto o altri incidenti.

Numero servizio assistenza (IT):

00800 4003 4003

Indirizzo e-mail (IT):

service.IT@scheppach.com

Indirizzo servizio assistenza (IT):

TeleMarCom European Services GmbH

Am Ziegelweiher 24

DE - 61130 Nidderau

Service-Hotline (CH):

00800 4003 4003

Service-Email (CH):

service.CH@scheppach.com

Service-Adresse (CH):

Klaus-Häberlin AG

Industriestraße 6

CH - 8610 Uster

Su www.lidl-service.com è possibile scaricare questo e molti altri manuali, video di prodotti e software di installazione.

Con il codice QR si accede direttamente alla pagina di assistenza di Lidl (www.lidl-service.com) ed è possibile consultare le istruzioni per l'uso desiderate inserendo il numero di articolo (IAN) 440149_2304.

Obsah

1 Vysvětlení symbolů na výrobku 85
2 Úvod 86
3 Popis výrobku (obr. 1-10) 86
4 Rozsah dodávky (obr. 2) 86
5 Použití v souladu s určením 86
6 Bezpečnostní pokyny 87
7 Technické údaje 88
8 Rozbalení 89
9 Před uvedením do provozu 89
10 Obsluha 91
11 Čištění a údržba 91
12 Skladování 92
13 Přeprava 93
14 Oprava & objednávka náhradních dílů 93
15 Likvidace a recyklace 93
16 Plán údržby 94
17 Odstraňování poruch 94
18 EU prohlášení o shodě 95
19 Záruční list 96
20 Rozpadový výkres 150

1 Vysvětlení symbolů na výrobku

Symboly použité v této příručce vás mají upozornit na možná rizika. Bezpečnostní symboly a vysvětlivky, které je provázejí, musejí být přesně pochopeny. Samotné varování rizika neodstraní a nemohou nahradit správná opatření pro prevenci úrazů.

	Před uvedením do provozu si přečtěte a dodržujte návod k obsluze a bezpečnostní pokyny!		Směr otáčení čerpadla
	Pozor! Nedodržování bezpečnostních značek a výstražných upozornění umístěných na výrobku, a také nedodržování bezpečnostních a provozních pokynů může vést k vážným zraněním a dokonce k úmrtí.		Objem nádrže
	Používejte ochranu sluchu.	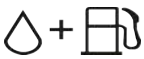	Směs paliva a oleje
	Otevřený oheň a kouření v blízkosti přístroje jsou přísně zakázány!		Čerpané množství / hodinu
	Zákaz otevřeného ohně.		max. teplota kapaliny
	Nebezpečí otravy! Používejte výrobek pouze venku a nikdy v uzavřených nebo špatně větraných prostorách.		max. čerpací tlak
	Důležité. Před doléváním paliva vypněte motor. Nedolévejte palivo v případě, že je motor v provozu.		Hmotnost kg
	Sytič ON/OFF (ZAP/VYP)		Garantovaná hladina akustického výkonu výrobku.
	Stiskněte primer (vstřikovač paliva).		Výrobek odpovídá platným evropským směrnicím.
	Rychlost čerpání – nízká - vysoká		

2 Úvod

Výrobce:

Scheppach GmbH

Günzburger Straße 69

D-89335 Ichenhausen

Vážený zákazníku,

Přejeme vám mnoho radosti a úspěchu při práci s novým výrobkem.

Upozornění:

Výrobce tohoto výrobku neručí podle platného zákona o odpovědnosti za vady výrobku za škody, které vzniknou na tomto výrobku nebo jeho prostřednictvím v případě:

- Neodborná manipulace
- Nedodržování návodu k obsluze
- Opravy třetí osobou, neoprávněnými odborníky
- Montáž a výměna neoriginálních náhradních dílů
- Použití, které není v souladu s určením

Mějte na paměti:

Před montáží a uvedením do provozu si přečtěte celý text návodu k obsluze.

Tento návod k obsluze vám má usnadnit seznámení s výrobkem a jeho používání v souladu s určením.

Návod k obsluze obsahuje důležitá upozornění, jak s výrobkem pracovat bezpečně, odborně a ekonomicky, abyste zabránili rizikům, ušetřili náklady za opravy, omezili dobu nečinnosti a zvýšili spolehlivost a životnost výrobku.

Kromě bezpečnostních ustanovení tohoto návodu k obsluze musíte bezpodmínečně dodržovat předpisy své země, které platí pro provoz výrobku.

Uchovávejte návod k obsluze u výrobku v plastovém obalu, který jej bude chránit před znečištěním a vlhkostí. Před započetím práce si jej musí každý pracovník obsluhy přečíst a pečlivě jej dodržovat.

S výrobkem smějí pracovat jen osoby, které jsou poučeny o jeho použití a informovány o nebezpečích, která jsou s ním spojena.

Kromě bezpečnostních pokynů, které jsou obsaženy v tomto návodu k obsluze, a zvláštních předpisů vaší země, je při provozu konstrukčně stejných výrobků zapotřebí dodržovat všeobecně uznávaná technická pravidla.

Nepřebíráme žádnou záruku za nehody nebo škody způsobené nedodržením tohoto návodu a bezpečnostních pokynů.

3 Popis výrobku (obr. 1-10)

1. Plnicí hrdlo vody
2. Konektor zapalovací svíčky
2a. Zapalovací svíčka
3. Sytič
3a. Palivové čerpadlo „Primer“
4. Výfuk
5. Lankový startér
6. Palivová nádrž
7. Víko nádrže
8. Křídlový šroub
9. Víko vzduchového filtru
9a. Vzduchový filtr
10. Sací přípojka
11. Vypínač
12. Tlaková přípojka
13. Plynová páčka
14. Vypouštěcí šroub vody
15. Adaptér hadice
16. Převlečná matice
17. Těsnění
18. Hadicové spony
19. Předfiltr
20. Klíč na zapalovací svíčky

4 Rozsah dodávky (obr. 2)

Pol.	Počet	Označení
15	2 x	Adaptér hadice
16	2 x	Převlečná matice
17	2 x	Těsnění
18	3 x	Hadicová spona
19	1 x	Předfiltr
20	1 x	Klíč na zapalovací svíčky
	1 x	Návod k obsluze

5 Použití v souladu s určením

Výrobek je vhodný k zavodňování a zalévání zelených ploch, zeleninových záhonů a zahrad a také k provozu zavlažovačů trávníku. Jako čerpaná média se hodí čistá voda (sladká voda), dešťová voda a mírný mycí roztok. S předfiltrem lze provádět odběr vody z rybníků, potoků, sudů na dešťovou vodu, cisteren na dešťovou vodu a studní. Maximální teplota čerpané kapaliny nesmí při trvalém provozu překročit +35 °C.

Výrobek se smí používat pouze v souladu s určením. Jakékoliv další použití kromě tohoto je v rozporu s určením. Za škody nebo zranění všeho druhu, které vzniknou na základě použití v rozporu s určením, zodpovídá uživatel/obsluhující osoba a ne výrobce.

Součástí použití k určenému účelu je dodržování bezpečnostních pokynů a také montážní návod a provozní pokyny v návodu k obsluze.

Osoby, které výrobek používají a udržují, s ním musí být seznámeny a informovány o potenciálních nebezpečích.

Změny na výrobku zcela vylučují ručení výrobce za škody, které takto vzniknou.

Výrobek se smí provozovat jen s originálními díly a originálním příslušenstvím výrobce.

Je nutné dodržovat veškeré předpisy výrobce týkající se bezpečnosti, práce a údržby stroje, a také rozměry uvedené v technických datech.

Mějte na paměti, že naše výrobky nebyly v souladu s určením konstruovány pro komerční, řemeslné a průmyslové použití. Nepřebíráme odpovědnost v případě, kdy se výrobek použije v komerčních, řemeslných nebo průmyslových provozech, a při srovnatelných činnostech.

⚠ VAROVÁNÍ

Před uvedením výrobku do provozu si za účelem vlastní bezpečnosti důkladně přečtěte tuto příručku a všeobecné bezpečnostní pokyny. Pokud výrobek přenecháte třetím osobám, přiložte k němu vždy tento návod k použití.

5.1 Použití v rozporu s určeným účelem

Je přísně zakázáno používat čerpadlo pro následující látky:

- Barvy a laky všeho druhu
- Všechny druhy rozpouštědel nebo ředidel
- Všechny druhy paliv nebo maziv
- Propan nebo jiné kapalné plyny
- Hořlavé kapaliny všeho druhu
- Potraviny pro lidi a zvířata
- Granuláty nebo látky s pevnými částicemi
- Chemikálie
- Kapaliny o teplotě nad 40 °C
- Všechny kapaliny, na něž tato příručka explicitně neodkazuje
- Kapaliny s přípravky proti parazitům, herbicidy a pesticidy.

Dodržujte bezpečnostní pokyny

POZOR

Čerpadlo se nesmí používat k plnění nádob, které by mohly působením přetlaku vybuchnout.

- Čerpadlo není vhodné jako bezpečnostní zařízení pro hasicí přístroje.
- Čerpadlo není vhodné pro trvalý provoz (např. nasazení v průmyslu, trvalý cirkulační provoz).
- Čerpadlo je schváleno výhradně pro použití na čerpání vody a neutrálních kapalin při pokojové teplotě.

Vysvětlení signálních slov v návodu k obsluze

⚠ NEBEZPEČÍ

Signální slovo označující bezprostředně nastávající nebezpečnou situaci, která může mít za následek smrt nebo vážné zranění, pokud se jí nezabrání.

⚠ VAROVÁNÍ

Signální slovo označující potenciálně nebezpečnou situaci, která by mohla mít za následek smrt nebo vážné zranění, pokud se jí nezabrání.

⚠ OPATRNĚ

Signální slovo označující potenciálně nebezpečnou situaci, která by mohla mít za následek lehké nebo středně těžké zranění, pokud se jí nezabrání.

POZOR

Signální slovo označující potenciálně nebezpečnou situaci, která by mohla mít za následek poškození výrobku nebo vlastnictví/majetku.

6 Bezpečnostní pokyny

POZOR

Pozor!

Při použití výrobků je nutné dodržovat jednotlivá bezpečnostní opatření, aby se zabránilo zraněním a škodám. Pročtěte si proto pečlivě tento návod k obsluze / bezpečnostní pokyny. Pokud byste výrobek předali jiné osobě, přiložte k němu prosím i tento návod k obsluze / bezpečnostní pokyny. Nepřebíráme žádnou záruku za nehody nebo škody způsobené nedodržením tohoto návodu a bezpečnostních pokynů.

Dodržujte bezpečnostní pokyny

Uschovejte si do budoucna veškeré bezpečnostní pokyny a instrukce!

6.1 Bezpečnostní pokyny specifické pro výrobek

- Postavte výrobek na rovnou, hladkou plochu (aby se nepřevrátil).

- Zkontrolujte celý výrobek, zda nevykazuje uvolněné díly (matice šroubů, čepy, šrouby atd.). Než výrobek použijete, proveďte u těchto dílů údržbu, pokud je třeba, nebo je vyměňte.

POZOR

Pro svou vlastní bezpečnost používejte pouze příslušenství a přídavné přístroje, které jsou uvedeny v návodu k obsluze nebo které doporučuje nebo uvádí výrobce. Použití jiného nářadí nebo příslušenství než je doporučeno v návodu k obsluze nebo v katalogu pro vás může znamenat nebezpečí zranění.

- Osoby by měly dodržovat bezpečnou vzdálenost alespoň 15 metrů od pracovní oblasti.
- Výrobek nepoužívejte, pokud je poškozený. Nikdy neodstraňujte ochranná zařízení výrobku. To může vést k vážným zraněním.
- Výrobek nesmí používat děti. Děti musí být pod dohledem, aby bylo zajištěno, že si s přístrojem nebudou hrát.
- Výrobek nenechávejte bez dohledu.
- osoby pod vlivem alkoholu, drog a léků, osoby unavené a nemocné.

6.2 Zacházení s palivem

⚠ NEBEZPEČÍ

Nebezpečí požáru a výbuchu!

Palivo se může při plnění vznítit a případně vybuchnout. To může způsobit těžké popáleniny nebo smrt.

- Uchovávejte palivo jen v k tomu určených nádobách (kanystrech).
- Uzávěry nádrží je třeba vždy řádně zašroubovat a utáhnout.
- Palivo je nutné naplnit před spuštěním motoru. Za chodu motoru nebo bezprostředně po vypnutí výrobku neotvírejte uzávěr nádrže a nedoplňujte palivo.
- Před tankováním vypněte spalovací motor a nechte jej vychladnout.
- Tankujte pouze venku a během tankování nekuřte.
- Výrobek nikdy neuchovávejte v budově s palivem v nádrži. Vznikající palivové výpary mohou přijít do styku s otevřeným ohněm nebo jiskrami a vznítit se.
- Výrobek a nádrže na pohonné hmoty neukládejte v blízkost topení, teplometů, svářečky a jiných zdrojů tepla.
- Pokud palivo přeteče, spalovací motor nastartujte teprve poté, co jste palivem znečištěnou plochu vyčistili. Je nutné se vyvarovat jakéhokoliv pokusu o nastartování, než se palivové výpary odpaří (jsou utřeny do sucha).
- Z bezpečnostních důvodů pravidelně kontrolujte palivové vedení, palivovou nádrž, uzávěr nádrže a přípojky, zda nejsou poškozené, zestárlé (křehké), zda pevně sedí a zda nejsou netěsné, a v případě potřeby je vyměňte.

6.3 Zbytková rizika

Výrobek je zkonstruován podle stavu techniky a uznávaných bezpečnostně technických předpisů. Přesto se mohou během práce vyskytnout jednotlivá zbytková rizika.

- Zbytková rizika lze minimalizovat, pokud budete dodržovat „bezpečnostní pokyny“ a „použití v souladu s určeným účelem“ a kompletní návod k obsluze.
- Používejte výrobek tak, jak je doporučeno v tomto návodu k obsluze. Tím zajistíte, že výrobek bude pracovat s optimálním výkonem.
- Zabraňte neúmyslnému uvedení výrobku do provozu.
- Při provozu výrobku nevkládejte ruce do pracovního prostoru.
- Dodržujte pokyny k údržbě a bezpečnostní pokyny uvedené v návodu k obsluze.
- Kromě toho mohou přes všechna přijatá preventivní opatření existovat zbytková rizika, která nejsou zjevná.

7 Technické údaje

Motor	2taktní motor / chlazený vzduchem
Zdvihový objem	42,7 cm^3
Max. výstupní výkon (kW)	1,25 kW/1,7 PS
Max. otáčky motoru	9500 min^{-1}
Max. čerpané množství v l	8000 l/h
Jmenovité čerpané množství v l	5500 l/h
Sací přípojka	G1"
Tlaková přípojka	G1"
Utahovací momenty šroubů	8 Nm
Utahovací momenty pro vstupní a výstupní hrdlo	8-10 Nm
Max. čerpací výška	25-30 m
Max. výška sání	8 m
Max. tlak	3 bar
Palivo	Směs 1:40
Objem nádrže	1,05 l
Rozměry	425x255x315 mm
Hmotnost	8,5 kg

Technické změny vyhrazeny!

Hluk a vibrace

⚠ VAROVÁNÍ

Hluk může mít závažný vliv na vaše zdraví. Pokud hluk stroje překročí 85 dB, používejte vhodnou ochranu sluchu pro sebe i osoby v okolí.

Hodnoty hlukových emisí byly stanoveny podle EN ISO 3744:1995.

Charakteristiky hlučnosti

Hladina akustického tlaku L_{pA}	96 dB
Nepřesnost měření K_{pA}	3 dB
Hladina akustického výkonu L_{wA}	109 dB
Nepřesnost měření K_{wA}	3 dB
Zaručená hladina akustického výkonu L_{wA}	112 dB

V případě potřeby dodržujte přestávky na odpočinek a omezte dobu práce na nezbytně nutnou.

8 Rozbalení

- Otevřete obal a výrobek opatrně vyjměte.
- Odstraňte balicí materiál a obalové a přepravní pojistky (pokud je jimi výrobek opatřen).
- Zkontrolujte, zda je rozsah dodávky úplný.
- Zkontrolujte výrobek a díly příslušenství, zda nevykazují škody způsobené přepravou. Případné škody ihned nahlaste přepravní společnosti, která vám výrobek dodala. Pozdější reklamace nebudou uznány.
- Uchovejte obal dle možností až do uplynutí záruční doby.
- Před použitím se s výrobkem seznamte podle návodu k obsluze.
- Používejte u příslušenství a opotřebitelných a náhradních dílů pouze originální díly. Náhradní díly obdržíte u specializovaného prodejce.
- Uveďte při objednávání naše čísla výrobku a rovněž typ a rok výroby.

⚠ VAROVÁNÍ

Výrobek a balicí materiály nejsou dětská hračka!

S plastovými sáčky, fóliemi a drobným díly si nesmějí hrát děti! Hrozí nebezpečí spolknutí těchto věcí a udušení!

9 Před uvedením do provozu

⚠ VAROVÁNÍ

Nebezpečí ohrožení zdraví!

Dýchání výparů paliva/mazacího oleje a výfukových plynů může způsobit vážné poškození zdraví, bezvědomí a v krajním případě i smrt.

– Nevdechujte výpary paliva/mazacího oleje a výfukové plyny.
– Výrobek používejte pouze ve venkovním prostředí.

* = není v rozsahu dodávky!

Upozornění:

Výrobek disponuje odstředivou spojkou. Ta při nárůstu otáček vytvoří silový styk tím, že se obložení spojky působením odstředivé síly přitlačí k vnitřní stěně spojové skříně.

Kontrola před obsluhou

- Zkontrolujte všechna místa na motoru z hlediska úniku oleje a paliva.
- Zkontrolujte hladinu paliva – palivová nádrž by měla být plná alespoň z poloviny.
- Zkontrolujte stav vzduchového filtru.
- Zkontrolujte stav palivových vedení.
- Dávejte pozor na známky poškození.
- Zkontrolujte, zda jsou nasazeny všechny ochranné kryty a utaženy všechny šrouby, matice a čepy.
- Zajistěte dostatečné odvětrávání přístroje.
- Ujistěte se, že konektor zapalovací svíčky je připevněn k zapalovací svíčce.
- Sací a tlakové vedení musí být nainstalované tak, aby na čerpadlo nepůsobil žádný mechanický tlak.

9.1 Instalace sacího vedení* (obr. 3)

Upozornění:

Čerpadlo má zpětnou klapku, která brání zpětnému toku vody do sacího vedení.

- Sací vedení* musí být vyztuženo pevnou stěnou nebo drátěným pletivem.
- Nepoužívejte hadici*, která je menší než sací vedení* čerpadla.
- Sací vedení* by mělo být dlouhé jen tak, jak je potřeba.
- Čerpací výkon je nejlepší, když je čerpadlo pokud možno co nejblíž vodní hladině a hadice* jsou krátké.
- Netěsné sací vedení* brání sání vody tím, že nasává vzduch.

1. Vložte hadicový adaptér (15) do převlečné matice (16).
2. Vložte těsnění (17) do převlečné matice (16).
3. Našroubujte převlečnou matici (16) na sací přípojku (10) a pevně ji utáhněte (8-10 Nm).
   Dbejte na to, aby těsnění (17) převlečné matice (16) přilehlo k sací přípojce (10).

4. Upevněte sací vedení* pomocí hadicové spony (18) k hadicovému adaptéru (15) sacího vedení*, abyste zamezili úniku vzduchu a ztrátě sací síly. K pevnému přišroubování hadicové spony (18) použijte křížový šroubovák klíče na zapalovací svíčky (20).
5. Nainstalujte předfiltr (19) na druhý konec sacího vedení* a upevněte ho hadicovou sponou (18). K pevnému přišroubování hadicové spony (18) použijte křížový šroubovák klíče na zapalovací svíčky (20). Vyvarujte se nasávání cizích těles (písek apod.). Pokud je třeba, je nutné namontovat předfiltr (19).
6. Demontáž probíhá v opačném pořadí.

9.2 Instalace tlakového vedení* (obr. 4)

1. Vložte hadicový adaptér (15) do převlečné matice (16).
2. Vložte těsnění (17) do převlečné matice (16).
3. Našroubujte na tlakovou přípojku (12) převlečnou matici (16) a pevně ji utáhněte (8-10 Nm). Dbejte na to, aby těsnění (17) převlečné matice (16) přilehlo k tlakové přípojce (12).
4. Pro zlepšení čerpacího výkonu a snížení kapalinového tření použijte krátké tlakové vedení* s velkým průměrem. Dlouhá nebo tenká hadice* zvyšuje kapalinové tření a snižuje čerpací výkon.
5. Upevněte tlakové vedení* hadicovou sponou (18) k hadicovému adaptéru (15) tlakového vedení*. Hadicovou sponu (18) pevně utáhněte křížovým šroubovákem klíče na zapalovací svíčky (20), abyste zamezili sklouznutí tlakového vedení* z hadicového adaptéru (15) pod tlakem.
6. Demontáž probíhá v opačném pořadí.

9.3 Předběžné čerpání produktu (obr. 5)

Upozornění:

Provoz čerpadla nasucho vede k poškození těsnění čerpadla. Pokud běží čerpadlo nasucho, ihned vypněte motor a nechte čerpadlo před předběžným čerpáním vychladnout.

Upozornění:

Pokud se čerpadlo po použití znovu odstraní, musí se při opětovném připojení a uvedení do provozu bezpodmínečně znovu naplnit vodou.

1. Před spuštěním motoru sejměte z komory čerpadla plnicí hrdlo vody (1) a naplňte komoru čerpadla vodou.
2. Našroubujte znovu plnicí hrdlo vody (1) a pevně je utáhněte.

Upozornění:

Plnění sacího vedení vodou není nutné!

9.4 Kontrola stavu naplnění směsí paliva a oleje (obr. 6)

⚠ NEBEZPEČÍ

Nebezpečí požáru a výbuchu!

Palivo se může při plnění vznítit a případně vybuchnout. To může způsobit těžké popáleniny nebo smrt.

- Motor vypněte a nechte jej vychladnout.
- Používejte vždy čerstvou směs paliva a oleje.
- Chraňte se před horkem, plameny a jiskrami.
- Plňte palivo pouze na volném prostranství.
- Používejte ochranné rukavice.
- Zabraňte kontaktu s pokožkou a očima.
- Startujte výrobek ve vzdálenosti nejméně 3 m od místa plnění paliva.
- Dávejte pozor na netěsnosti. Pokud vyteče palivo, nestartujte motor.
- K tankování používejte vhodný trychtýř nebo plnicí trubku, aby žádné palivo nemohlo vytéci na spalovací motor a kryt.
  Nepřeplňujte palivovou nádrž!

1. Zkontrolujte hladinu paliva.
   – Hladina paliva musí být mezi značkou MAX a MIN.
2. Doplňte palivo, pokud je hladina paliva příliš nízká.
   – Dbejte přitom na správný směšovací poměr!
3. Odšroubujte víko nádrže (7). Víko nádrže (7) je spojené s pojistkou proti ztracení v palivové nádrži (6) a nemůže tak spadnout.

9.4.1 Plnění směsí paliva a oleje

Palivo a olej na 2taktní motory

Musí se používat speciální olej pro vzduchem chlazené 2taktní motory v poměru směsi 1:40.

⚠ VAROVÁNÍ

Nikdy nepoužívejte palivo, které není smíchané s olejem pro 2taktní motory. To může způsobit trvalé poškození motoru a zánik záruky výrobce za tento produkt. Nikdy nepoužívejte palivovou směs, která je uskladněna déle než 90 dní.

9.4.1.1 Palivová směs

Směs nepřipravujte přímo v nádrži.

Přilijte olej pro 2taktní motory podle tabulky mísení paliva.

Palivo	Olej na 2taktní motory (1:40)
1 litr	0,025 litru
2 litry	0,050 litru
5 litrů	0,125 litru

10 Obsluha

10.1 Spuštění motoru (obr. 8)

⚠ NEBEZPEČÍ

Nebezpečí otravy!

Používejte výrobek pouze venku a nikdy v uzavřených nebo špatně větraných prostorách.

POZOR

– Procedural-instruction-alternateNedovolte, aby se lankový startér roztočil zpět. To může vést k poškození.
– Za studeného počasí může být nutné zopakovat startování několikrát.

UPOZORNĚNÍ

Palivové čerpadlo "Primer" používejte pouze při studeném motoru!

UPOZORNĚNÍ

Když motor spouštíte poprvé, je zapotřebí více spouštěcích pokusů, než dojde k transportu paliva z nádrže do motoru.

Ve „studeném" stavu:

1. Nastavte „SYTIČ" (3) do polohy |↿|.
2. Při nižších teplotách aktivujte třikrát palivové čerpadlo „Primer" (3a). To usnadňuje spuštění motoru.
3. Nyní prudce zatáhněte za lankový startér (5) a motor nastartujte. Pokud motor nenaskočí, postup opakujte.
4. „SYTIČ" (3) po spuštění motoru (po cca 15-30 sekundách) přepněte z polohy |↿| do polohy |↾| (obr. 8).
5. Nastavte požadovanou rychlost pomocí plynové páčky (13).
   Tak zvýšíte nebo snížíte čerpané množství.
   L = Motor na volnoběh
   H = Maximální čerpací výkon
6. Pokud motor ani po několika pokusech nenaskočí, přečtěte si kapitolu „Nápověda při poruchách".

V „teplém" stavu:

1. Nyní prudce zatáhněte za lankový startér (5). Výrobek by měl nastartovat po maximálně 2 zatáhnutích. Pokud výrobek stále nenastartuje, opakujte postup, jak je popsáno v .
2. Nastavte požadovanou rychlost pomocí plynové páčky (13).

Upozornění:

Nechte motor zahřát spuštěním na volnoběh po asi 10 minut.

10.2 Vypnutí motoru (obr. 1)

Upozornění:

Nechte výrobek krátce (cca 30 sekund) běžet, než ho vypnete, aby motor mohl vychladnout.

1. Pro vypnutí motoru stiskněte vypínač (11).
2. Vytáhněte konektor zapalovací svíčky (2) ze zapalovací svíčky (2a), aby se zabránilo neúmyslnému spuštění motoru.

10.3 Po skončení práce

* = není v rozsahu dodávky!

1. Odstraňte tlakové vedení*.
2. Odstraňte sací vedení*.
3. Vyšroubujte vypouštěcí šroub vody (14) a nechte vodu vytéct z komory čerpadla.
4. Znovu namontujte vypouštěcí šroub vody (14).

11 Čištění a údržba

⚠ VAROVÁNÍ

Nechte opravářské práce a údržbové práce, které nejsou popsané v tomto návodu k obsluze, provést ve specializované dílně. Používejte pouze originální náhradní díly.

Hrozí nebezpečí nehody! Údržbu a čištění zásadně provádějte vždy při vypnutém motoru. Hrozí nebezpečí zranění! Před veškerými pracemi údržby a čištění nechte výrobek vychladnout. Prvky motoru jsou horké. Hrozí nebezpečí poranění a popálení!

Výrobek se může neočekávaně nastartovat a způsobit zranění.

– Před všemi čisticími a údržbovými pracemi vypněte motor.
– Vytáhněte konektor zapalovací svíčky ze zapalovací svíčky.
– Nechte motor vychladnout.

11.1 Čištění

• Udržujte ochranná zařízení, větrací štěrbiny a plášť motoru pokud možno bez prachu a nečistot. Otřete výrobek čistou tkaninou nebo jej vyfoukejte stlačeným vzduchem s nízkým tlakem. Doporučujeme výrobek vyčistit ihned po každém použití.

- Čistěte výrobek pravidelně vlhkým hadrem a trochou mazacího mýdla. Nepoužívejte žádné čisticí prostředky ani rozpouštědla; mohly by poškodit plastové díly výrobku. Dbejte na to, aby se dovnitř výrobku nemohla dostat žádná voda.

11.2 Údržba

11.2.1 Čištění vzduchového filtru (9a) (obr. 9)

POZOR

Nebezpečí poškození!

Provoz motoru bez filtračního prvku nebo s poškozeným filtračním prvkem může způsobit poškození motoru.

– Nikdy nenechte motor běžet bez vzduchové filtrační vložky nebo s poškozenou vložkou. Nečistota tak vnikne do motoru, čímž může dojít k závažným poškozením motoru.

Vzduchový filtr (9a) vyčistěte každých 50 provozních hodin, v případě potřeby jej vyměňte.

1. Odstraňte křídlový šroub (8).
2. Sejměte kryt vzduchového filtru (9). Dávejte přitom pozor na výstupek na krytu vzduchového filtru (9).
3. Sejměte vzduchový filtr (9a).
4. K čištění filtru se nesmí používat žádné agresivní čisticí přípravky ani benzín.
5. Součásti očistěte vyklepáním o rovnou plochu. Při silném znečištění je omyjte mýdlovým louhem, opláchněte čistou vodou a nechte oschnout na vzduchu.
6. Smontování probíhá v opačném pořadí.

11.2.2 Čištění zapalovací svíčky (2a) (obr. 10)

POZOR

Zapalovací svíčku vyměňujte pouze tehdy, když je motor studený!

Zkontrolujte zapalovací svíčku poprvé po 20 provozních hodinách, zda není znečištěná, a případně ji vyčistěte měděným kartáčem. Poté svíčku zapalování čistěte po každých 50 hodinách provozu.

1. Opatrně vytáhněte konektor zapalovací svíčky (2). Netahejte za kabel, ale přímo za konektor.
2. Vyjměte zapalovací svíčku (2a) přiloženým klíčem na zapalovací svíčky (20).
3. Z patice zapalovací svíčky (2a) odstraňte případnou nečistotu.
4. Proveďte vizuální kontrolu zapalovací svíčky (2a). Pomocí drátěného kartáče odstraňte případné usazeniny.
5. Zkontrolujte mezeru zapalovací svíčky. Vzdálenost elektrod nastavte pomocí spárové měrky na 0,6 až 0,7 mm.
6. Smontování probíhá v opačném pořadí.

UPOZORNĚNÍ

Volná zapalovací svíčka se může přehřívat a poškodit motor. A příliš silné utažení zapalovací svíčky může poškodit závit v hlavě válce.

12 Skladování

⚠ NEBEZPEČÍ

Nebezpečí požáru a výbuchu!

Při skladování výrobku v blízkosti možných zdrojů vznícení může dojít k požáru nebo výbuchu. To může způsobit těžké popáleniny nebo smrt.

– Odstraňte možné zdroje vznícení, jako jsou kamna, teplovodní plynové kotle, plynové sušičky apod.

POZOR

Nebezpečí poškození!

Nesprávné skladování výrobku může vést k poškození motoru.

– Výrobek skladujte chráněný před nečistotami, prachem a vlhkostí.

12.1 Příprava k uskladnění

⚠ VAROVÁNÍ

Neodstraňujte palivo v uzavřených prostorech, v blízkosti ohně a během kouření. Výpary mohou způsobit výbuch nebo požár.

1. Vyčistěte výrobek a zkontrolujte, zda není poškozený.
2. Palivovou nádrž vyprázdněte do schválené nádoby pomocí odsávacího čerpadla na palivo (není součástí rozsahu dodávky).
3. Nastartujte motor a ponechte ho v chodu tak dlouho, dokud se nespotřebuje zbylé palivo.
4. Skladujte palivo v nádobách, které jsou určeny speciálně k tomuto účelu.
5. Vyjměte zapalovací svíčku (2a) a vyčistěte ji, jak je popsáno v 11.2.2.
6. Nalijte do spalovací komory 1 čajovou lžičku čistého oleje na 2taktní motory. Několikrát pomalu zatáhněte za startovací lanko, aby se olejem pokryly vnitřní součásti.

7. Znovu našroubujte zapalovací svíčku (2a) znovu našroubujte (obr. 10).
8. Uchovávejte výrobek na dobře větraném místě.

12.2 Vypuštění směsi paliva a oleje pomocí odsávacího čerpadla na palivo (obr. 7)

Při delší době skladování se musí palivo vypustit.

1. Pod hadicí odsávacího čerpadla na palivo podržte sběrnou nádobu (není v rozsahu dodávky).
2. Odšroubujte víko nádrže (7). Víko nádrže (7) je spojené s pojistkou proti ztracení v palivové nádrži (6) a nemůže tak spadnout.
3. Zasuňte hadici odsávacího čerpadla na palivo do palivové nádrže (6) a pomocí odsávacího čerpadla na palivo zcela odčerpejte směs paliva a oleje.
4. Víko nádrže (7) opět pevně zašroubujte.

13 Přeprava

Příprava na přepravu

1. Palivovou nádrž vyprázdněte do schválené nádoby pomocí odsávacího čerpadla na palivo (není součástí rozsahu dodávky).
2. Pokud je provozuschopná, nechejte motor v chodu tak dlouho, dokud se nespotřebuje zbylé palivo.
3. Vytáhněte konektor zapalovací svíčky ze zapalovací svíčky.
4. Zajistěte výrobek např. upínacími popruhy proti vyklouznutí.
5. Výrobek může být zvednut a přemístěn pomocí rukojeti.

14 Oprava & objednávka náhradních dílů

Po opravě nebo údržbě se přesvědčte, zda byly namontovány všechny bezpečnostní prvky a zda jsou v bezvadném stavu. Nebezpečné součásti skladujte mimo dosah jiných osob včetně dětí.

POZOR

Podle zákona o záruce na výrobky neručíme za škody způsobené neodbornými opravami nebo nevyužitím originálních náhradních dílů.

Obraťte se na oddělení služeb zákazníkům nebo autorizovaného odborníka. Totéž platí i pro součásti příslušenství.

Přípojky a opravy

Připojení a opravy elektrické výbavy mohou provádět pouze odborní elektrikáři.

UPOZORNĚNÍ

Důležité upozornění v případě opravy

Při zpětné dodávce výrobku kvůli opravě pamatujte, že se výrobek z bezpečnostních důvodů smí do servisní stanice posílat jen tehdy, když neobsahuje palivo a olej.

14.1 Objednávání náhradních dílů

Při objednávání náhradních dílů je třeba vyplnit tyto údaje:

- Označení modelu
- Číslo výrobku
- Údaje na typovém štítku

Náhradní díly/příslušenství

Těsnicí kroužek 30x20x3,6 – č. položky:	3914601001
Adaptér – číslo položky:	3914601002
Převlečná matice – číslo položky:	3914601003

14.2 Servisní informace

Je nutno dbát na to, že v případě tohoto výrobku následující díly podléhají opotřebení, které je dáno používáním nebo se tak děje přirozeně, příp. že na následující díly je pohlíženo jako na spotřební materiál.

Opotřebitelné díly*: Zapalovací svíčka, vzduchový filtr

* = není v rozsahu dodávky!

Náhradní díly a příslušenství obdržíte v našem servisním středisku. Naskenujte k tomu QR kód na titulní straně.

15 Likvidace a recyklace

Upozornění k obalu

Balicí materiály jsou recyklovatelné. Obaly prosím likvidujte způsobem šetrným k životnímu prostředí.

O možnostech likvidace vysloužilého přístroje vám podá informace správa vaší obce nebo vašeho města.

Paliva a oleje

- Před likvidací výrobku je nutné vyprázdnit palivovou nádrž a nádrž na motorový olej!
- Palivo a motorový olej nepatří do domovního odpadu nebo odtoku, ale musí se zachycovat a likvidovat odděleně!
- Prázdné zásobníky oleje a paliva musí být zlikvidovány ekologicky.

16 Plán údržby

Pro zajištění bezporuchového provozu je nutné bezpodmínečně dodržovat následující intervaly údržby.
Pozor! Při prvním uvedení do provozu je třeba nalít směs paliva a oleje.

Součást		Před každým použitím	Každé 3 měsíce nebo 20 h	Každých 6 měsíců nebo 50 h	Každých 12 měsíců nebo 100 h	Každé 2 roky nebo 300 h
Kontrola vzduchového filtru	Kontrola	X				
	Čištění		X			
Zapalovací svíčka	Kontrola a nastavení		X	X	X	
	Výměna					X
Konektor zapalovací svíčky	Čištění				X	
Chladicí žebra	Zkouška			X		
Spojovací prvky, jako jsou šrouby a matice	Kontrola (v případě potřeby dotažení)	X				
Těsnění spojovacích prvků	Kontrola a popř. výměna				**X**	
Volnoběh	Kontrola a nastavení				**X**	
Spalovací komora	Čištění				**X**	
Směs paliva a oleje	Kontrola	X				
Palivová nádrž	Kontrola				X	
Palivové vedení	Kontrola	Každý rok (v případě potřeby výměna)				
	Pozor: Body „**X**“ nechte provést pouze u autorizované specializované firmy.					

17 Odstraňování poruch

Následující tabulka zobrazuje příznaky vad a popisuje, jak lze vady odstranit, pokud váš výrobek nepracuje správně. Pokud nemůžete problém takto lokalizovat a odstranit, obraťte se na svou servisní dílnu.

Odstraňování chyb při uvedení do provozu			
Porucha		**Možná příčina**	**Řešení**
Žádná zapalovací jiskra	Zapalovací svíčka	Uhlíkové usazeniny mezi zapalovací svíčkou	Vyčistěte zapalovací svíčku. Nastavte mezeru zapalovací svíčky na 0,6 až 0,7 mm. Vyměňte zapalovací svíčku.
	Jiné	Zapalovací cívka vadná Setrvačníkový magnet příliš slabý	Obraťte se proto na zákaznický servis.
Slabá zapalovací jiskra	Komprese	Příliš mnoha paliva ve spalovacím prostoru, špatné palivo nebo voda v nádrži	Demontujte zapalovací svíčku a nechte ji vyschnout, vyměňte směs paliva a oleje.

Odstraňování chyb během provozu		
Porucha	**Možná příčina**	**Řešení**
Motor nedosahuje otáček	Sytič je v poloze „ “	Nastavte sytič do polohy .
	Opotřebované pohyblivé prvky	Výměna
	Výfukový systém ucpaný, není přívod vzduchu	Vyměňte výfukový systém, zkontrolujte popř. vyměňte zapalovací svíčku.
	Zapalovací jiskra slabá, hlava válce zanesená sazemi	Nastavte mezeru zapalovací svíčky na 0,6 až 0,7 mm.
Karburátor netěsný	Opotřebované těsnění karburátoru	Obraťte se proto na zákaznický servis.

18 EU prohlášení o shodě

Překlad originálního prohlášení o shodě

Výrobce:

Scheppach GmbH
Günzburger Straße 69
D-89335 Ichenhausen

Prohlašujeme na svou výlučnou odpovědnost, že zde popsaný výrobek odpovídá platným směrnicím a normám.

Značka:	**Parkside**
Název výrobku:	**BENZÍNOVÉ ČERPADLO NA ČISTOU VODU - PBKP 8000 A1**
Č. výr.	**3914601974, 3914601980, 39146019915, 39146019959**
Č. IAN	**440149_2304**
Sériové č.	**01001 – 04788**

Směrnice EU:

2014/30/EU, 2006/42/EG, 2000/14/EG_2005/88/EG, 2011/65/EU*

* Výše popsaný předmět prohlášení splňuje předpisy směrnice 2011/65/EU Evropského parlamentu a Rady ze dne 8. června 2011 pro omezení používání určitých nebezpečných látek v elektrických a elektronických zařízeních.

2016/1628/EU

Emise. Č.:
e24*2016/1628*2021/1398SHA1/P*0521*00

Použité normy:

EN:809:1998/A1:2009; EN 61000-6-1:2007;
EN IEC 61000-6-1:2019; EN 55012:2007/A1:2009;

Pracovník pověřený dokumentací:

David Rümpelein
Günzburger Str. 69
D-89335 Ichenhausen

Ichenhausen, 18.01.2024

Simon Schunk
Division Manager Product Center

Andreas Pecher
Head of Project Management

Záruční list

Vážena zakaznice, važeny zakazniku,

naše výrobky podléhají přísné kontrole kvality. Pokud i přesto tento přístroj bezvadně nefunguje, velice toho litujeme a prosíme Vás, abyste se obrátili na náš zákaznický servis, jehož adresa je uvedena na tomto záručním listu. Rádi Vám budeme k dispozici také telefonicky na níže uvedeném servisním čísle. Pro uplatňování nároků na záruku platí následující:

- Tyto záruční podmínky upravují dodatečný záruční servis. Vašich zákonných nároků na záruku se tato záruka netýká. Náš záruční servis je pro Vás bezplatný.
- Záruční servis se vztahuje výhradně na nedostatky, které lze odvodit z vad materiálu nebo výrobních vad a je také omezen pouze na odstranění těchto nedostatků, resp. výměnu přístroje. Dbejte prosím na to, že naše přístroje nebyly podle svého účelu určení konstruovány pro živnostenské, řemeslnické nebo průmyslové použití. Záruční smlouva tak není realizována, pokud byl přístroj používán v živnostenských, řemeslných nebo průmyslových podnicích a při srovnatelných činnostech. Z naší záruky je dále vyloučeno poskytnutí náhrady za dopravní škody, škody způsobené nedodržováním montážního návodu nebo z důvodů neodborné instalace, nedodržování návodu k použití (jako např. připojení na chybné síťové napětí nebo druh proudu), nedovoleného nebo neodborného používání (jako např. přetížení přístroje nebo použití neschválených vložných nástrojů nebo příslušenství), nedodržování pokynů pro údržbu a bezpečnostních pokynů, vniknutí cizích těles do přístroje (jako např. písek, kameny nebo prach), použití násilí nebo poškození v důsledku cizích vlivů (jako např. škody způsobené pádem), jakož také běžného opotřebení způsobeného používáním.

Nárok na záruku zaniká, pokud bylo do přístroje již zasahováno

- Záruční doba činí 3 roky a začíná datem koupě přístroje. Nároky na záruku před vypršením záruční doby je třeba uplatňovat během dvou týdnů od zjištění defektu. Uplatňování nároků na záruku po vypršení záruční doby je vyloučeno. Oprava nebo výměna přístroje nevede k prodloužení záruční doby, ani k zahájení nové záruční doby za provedený výkon pro přístroj nebo pro případné zamontované náhradní díly. Toto platí také v případě servisu v místě Vašeho bydliště.
- Pro uplatnění nároku ze záruky se prosím obraťte na adresu servisu uvedenou dole. Pokud se reklamace uplatňuje v záruční době, dáme Vám k dispozici formulář pro vrácení, pomocí kterého nám můžete vadný přístroj zdarma zaslat zpět. Popište nám prosím pokud možno přesně důvod reklamace. Je-li defekt přístroje v našem záručním servisu obsažen, obdržíte obratem opravený nebo nový přístroj.

Samozřejmě rádi za úhradu nákladů odstraníme defekty na přístroji, které nespadají nebo již nespadají do rozsahu záruky. K tomu nám přístroj prosím zašlete na naši servisní adresu.

Servisní horká linka (CZ):

00800 4003 4003

Adresa elektronické pošty (CZ):

service.CZ@scheppach.com

Adresa servisního střediska (CZ):

S&E Solutions s.r.o.-Zahrada v akci

Moravská 1278

CZ - 57001 Litomyšl

Na stránkách www.lidl-service.com si můžete stáhnout tyto a mnoho dalších manuálů, produktových videí a instalačních softwarů.

Pomocí kódu QR můžete přímo na stránce servisních služeb Lidl (www.lidl-service.com) otevřít svůj návod k obsluze zadáním čísla výrobku (IAN) 440149_2304.

Obsah

1 Vysvetlenie symbolov na výrobku 98
2 Úvod 99
3 Popis výrobku (obr. 1 – 10) 99
4 Rozsah dodávky (obr. 2) 99
5 Použitie v súlade s určením 99
6 Bezpečnostné upozornenia 100
7 Technické údaje 101
8 Vybalenie 102
9 Pred uvedením do prevádzky 102
10 Obsluha 104
11 Čistenie a údržba 105
12 Skladovanie 105
13 Preprava 106
14 Oprava a objednávanie náhradných dielov 106
15 Likvidácia a recyklácia 107
16 Plán údržby 107
17 Odstraňovanie porúch 108
18 EÚ vyhlásenie o zhode 108
19 Záručný list 109
20 Rozložený výkres 150

1 Vysvetlenie symbolov na výrobku

Použitie symbolov v tejto príručke má upriamiť vašu pozornosť na možné riziká. Bezpečnostné symboly a vysvetlenia, ktoré ich sprevádzajú, musia byť presne pochopené. Výstrahy samotné neodstraňujú riziká a nemôžu nahradiť správne opatrenia na zabránenie nehodám.

	Pred uvedením do prevádzky si prečítajte návod na obsluhu a bezpečnostné upozornenia a dodržiavajte ich!		Smer otáčania čerpadla
	Pozor! Nerešpektovanie bezpečnostných značiek a výstražných upozornení na výrobku a nedodržiavanie bezpečnostných a prevádzkových upozornení môže viesť k vážnym poraneniam alebo dokonca k smrti.		Objem nádrže
	Noste ochranu sluchu.	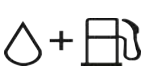	Zmes paliva a oleja
	Je prísne zakázané požívať v blízkosti stroja otvorený plameň alebo fajčiť!		Dodávané množstvo/hodina
	Žiadny otvorený oheň.		Max. teplota kvapaliny
	Nebezpečenstvo otravy! Výrobok používajte len vo vonkajších priestoroch a nikdy nie v uzavretých alebo zle vetraných miestnostiach.		Max. dodávací tlak
	Dôležité. Pred doplnením paliva vypnite motor. Nedopĺňajte počas prevádzky.		Hmotnosť kg
	Sýtič ON/OFF		Zaručená hladina akustického výkonu výrobku.
	Stlačte primer.		Výrobok zodpovedá platným európskym smerniciam.
	Rýchlosť dodávaného množstva – Low-High		

2 Úvod

Výrobca:

Scheppach GmbH

Günzburger Straße 69

D-89335 Ichenhausen

Vážený zákazník,

Želáme vám veľa zábavy a úspechov pri práci s vaším novým výrobkom.

Upozornenie:

Výrobca tohto výrobku neručí podľa platného zákona o ručení za výrobok za škody, ktoré vzniknú na tomto výrobku alebo budú spôsobené týmto výrobkom pri:

- neodbornom zaobchádzaní,
- nedodržiavaní návodu na obsluhu,
- opravách tretími stranami, nie autorizovanými odborníkmi,
- montáži a výmene neoriginálnych náhradných dielov,
- používaní v rozpore s určením,

Dodržiavajte:

Pred montážou a uvedením do prevádzky si prečítajte celý text návodu na obsluhu.

Návod na obsluhu vám má uľahčiť, aby ste sa oboznámili s výrobkom a používali ho v súlade s jeho určenými možnosťami použitia.

Návod na obsluhu obsahuje dôležité pokyny ako máte s výrobkom pracovať bezpečne, odborne a ekonomicky, ako máte predchádzať nebezpečenstvám, ušetriť náklady na opravu, znížiť doby výpadkov a zvýšiť spoľahlivosť a životnosť výrobku.

Okrem bezpečnostných ustanovení tohto návodu na obsluhu musíte bezpodmienečne dodržiavať predpisy svojej krajiny platné pre prevádzku výrobku.

Návod na obsluhu uchovávajte pri výrobku v plastovom obale, aby bol chránený pred nečistotami a vlhkosťou. Všetci obsluhujúci pracovníci si ho musia pred začiatkom práce prečítať a starostlivo ho dodržiavať.

Na výrobku smú pracovať len osoby, ktoré boli poučené v používaní výrobku a informované o nebezpečenstvách, ktoré sú s tým spojené.

Okrem bezpečnostných upozornení obsiahnutých v tomto návode na obsluhu a osobitných predpisov vašej krajiny treba rešpektovať všeobecne uznávané technické pravidlá pre prevádzku konštrukčne rovnakých výrobkov.

Nepreberáme zodpovednosť za žiadne nehody ani škody, ku ktorým dôjde v dôsledku nedodržania tohto návodu a bezpečnostných upozornení.

3 Popis výrobku (obr. 1 – 10)

1. Plniace hrdlo vody
2. Konektor zapaľovacej sviečky
2a. Zapaľovacia sviečka
3. Sýtič
3a. Palivové čerpadlo „Primer“
4. Výfuk
5. Štartér s lankovým tiahlom
6. Palivová nádrž
7. Veko palivovej nádrže
8. Krídlová skrutka
9. Kryt vzduchového filtra
9a. Vzduchový filter
10. Sacia prípojka
11. Vypínač
12. Tlaková prípojka
13. Plynová páka
14. Vypúšťacia skrutka vody
15. Hadicový adaptér
16. Prevlečná matica
17. Tesnenie
18. Hadicové spony
19. Predfilter
20. Kľúč na zapaľovacie sviečky

4 Rozsah dodávky (obr. 2)

Pol.	Počet	Označenie
15	2 x	Hadicový adaptér
16	2 x	Prevlečná matica
17	2 x	Tesnenie
18	3 x	Hadicová spona
19	1 x	Predfilter
20	1 x	Kľúč na zapaľovacie sviečky
	1 x	Návod na obsluhu

5 Použitie v súlade s určením

Výrobok je vhodný na zavlažovanie a polievanie zelených plôch, zeleninových záhonov a záhrad, ako aj na prevádzku postrekovačov trávnika. Ako dopravované médiá sú vhodné čistá voda (sladká voda), dažďová voda a slabý prací lúh. S predfiltrom je možný odber vody z rybníkov, potokov, dažďových sudov, nádrží na dažďovú vodu a studní.
Maximálna teplota dopravovanej kvapaliny nesmie v nepretržitej prevádzke prekročiť +35 °C.

Výrobok sa smie používať iba v súlade so svojím určením. Každé iné použitie presahujúce určenie je považované za používanie v rozpore s určením. Za škody z neho vzniknuté alebo poranenia akéhokoľvek druhu ručí používateľ/obsluha, a nie výrobca.

Súčasťou používania v súlade s určením je aj dodržiavanie bezpečnostných upozornení, ako aj návodu na montáž a prevádzkových pokynov v návode na obsluhu.

Osoby, ktoré používajú a udržiavajú výrobok, musia byť oboznámené s výrobkom a možnými nebezpečenstvami.

Zmeny na výrobku úplne vylučujú ručenie výrobcu za škody, ktoré tým vzniknú.

Výrobok sa smie používať iba s originálnymi dielmi a originálnym príslušenstvom od výrobcu.

Musia sa dodržiavať bezpečnostné, pracovné predpisy a predpisy týkajúce sa údržby, ako aj rozmery uvedené v technických údajoch.

Majte na pamäti, že naše výrobky neboli v súlade s určením skonštruované na komerčné, remeselné ani priemyselné použitie. Ak sa výrobok používa v komerčných, remeselných alebo priemyselných podnikoch, ako aj na podobné činnosti, nepreberáme žiadnu záruku.

⚠ VAROVANIE

Pred uvedením výrobku do prevádzky si v záujme vlastnej bezpečnosti dôkladne prečítajte túto príručku a všeobecné bezpečnostné upozornenia. Ak výrobok prenechávate tretím osobám, vždy k nemu priložte tento návod na použitie.

5.1 Použitie v rozpore s určením

Čerpadlo je prísne zakázané používať s nasledujúcimi látkami:

- všetky druhy farieb a lakov,
- všetky druhy rozpúšťadiel a riedidiel,
- všetky druhy palív a mazív,
- propán alebo iné druhy skvapalnených plynov,
- všetky druhy horľavých kvapalín,
- potraviny pre ľudí a zvieratá,
- granuláty alebo látky s pevnými časticami,
- chemikálie,
- kvapaliny s teplotou vyššou ako 40 °C,
- všetky kvapaliny, na ktoré sa v tejto príručke výslovne neupozorňuje,
- kvapaliny s antiparazitikami, herbicídmi a pesticídmi.

Dodržiavajte bezpečnostné upozornenia!

POZOR

Čerpadlo sa nesmie používať na plnenie nádob, ktoré môžu pri nadmernom tlaku vybuchnúť.

- Čerpadlo nie je vhodné ako bezpečnostné zariadenie pre hasiace prístroje.
- Čerpadlo nie je vhodné na nepretržitú prevádzku (napr. priemyselné použitie, nepretržitá cirkulačná prevádzka).
- Čerpadlo je schválené výhradne na čerpanie vody a neutrálnych kvapalín pri izbovej teplote.

Vysvetlenie signálnych slov v návode na obsluhu

⚠ NEBEZPEČENSTVO

Signálne slovo na označenie bezprostredne hroziacej nebezpečnej situácie, ktorá, ak sa jej nezabráni, bude mať za následok smrť alebo vážne poranenie.

⚠ VAROVANIE

Signálne slovo na označenie možnej nebezpečnej situácie, ktorá, ak sa jej nezabráni, by mohla mať za následok smrť alebo vážne poranenie.

⚠ OPATRNE

Signálne slovo na označenie možnej nebezpečnej situácie, ktorá, ak sa jej nezabráni, môže viesť k ľahkému alebo stredne ťažkému poraneniu.

POZOR

Signálne slovo na označenie možnej nebezpečnej situácie, ktorá, ak sa jej nezabráni, môže viesť k materiálnym škodám na výrobku alebo majetku/vlastníctve.

6 Bezpečnostné upozornenia

POZOR

Pozor!

Pri použití výrobkov sa musí dodržiavať niekoľko bezpečnostných opatrení, aby sa predišlo poraneniam a škodám. Dôkladne si prečítajte predložený návod na obsluhu/bezpečnostné upozornenia. V prípade, že výrobok odovzdávate iným osobám, odovzdajte im aj tento návod na obsluhu/bezpečnostné upozornenia. Nepreberáme zodpovednosť za žiadne nehody ani škody, ku ktorým dôjde v dôsledku nedodržania tohto návodu a bezpečnostných upozornení.

Dodržiavajte bezpečnostné upozornenia!

Všetky bezpečnostné upozornenia a pokyny uschovajte pre prípad neskoršieho použitia!

6.1 Bezpečnostné upozornenia špecifické pre výrobok

- Umiestnite výrobok na rovnú, priamu plochu (bezpečne proti prevráteniu).
- Prekontrolujte celý výrobok na uvoľnené diely (skrutkové matice, čapy, skrutky atď.). Pred použitím výrobku vykonajte v prípade potreby údržbu alebo ho vymeňte.

POZOR

V záujme vašej vlastnej bezpečnosti používajte iba príslušenstvo a prídavné zariadenia, ktoré sú uvedené v návode na obsluhu alebo sú odporúčané či uvedené výrobcom. Použitie iných vložených nástrojov alebo príslušenstva než tých, ktoré odporúča návod na obsluhu alebo katalóg, môže pre vás znamenať nebezpečenstvo poranenia.

- Osoby by mali dodržiavať bezpečnostnú vzdialenosť minimálne 15 metrov od pracovnej oblasti.
- Výrobok nepoužívajte, ak je poškodený. Nikdy neodstraňujte ochranné zariadenia výrobku. Môže to mať za následok vážne poranenia.
- Deti nesmú výrobok používať. Deti musia byť pod dozorom, aby sa zaistilo, že sa nebudú s výrobkom hrať.
- Nenechávajte výrobok bez dozoru.
- Osoby pod vplyvom alkoholu, narkotík, liečiv, osoby, ktoré sú unavené alebo choré.

6.2 Zaobchádzanie s palivom

⚠ NEBEZPEČENSTVO

Nebezpečenstvo požiaru a výbuchu!

Palivo sa môže pri plnení vznietiť a prípadne vybuchnúť. To vedie k ťažkým popáleninám alebo k smrti.

- Palivo uchovávajte iba v nádobách na to určených (kanistre).
- Uzatváracie veká nádrží sa musia vždy riadne naskrutkovať a dotiahnuť.
- Palivo je potrebné naplniť pred spustením motora. Počas chodu motora alebo hneď po vypnutí výrobku sa nesmie otvárať uzáver palivovej nádrže ani dopĺňať palivo.
- Pred tankovaním vypnite spaľovací motor a nechajte ho vychladnúť.
- Tankujte iba vonku a počas plnenia nefajčite.
- Nikdy neuchovávajte výrobok s palivom v nádrži v budove. Vznikajúce výpary paliva sa môžu dostať do kontaktu s otvoreným ohňom alebo iskrami a vznietiť sa.
- Výrobok a palivovú nádrž neodstavujte v blízkosti vykurovacích telies, teplometov, zváračiek a iných zdrojov tepla.
- Ak palivo pretieklo, spustite spaľovací motor až po vyčistení plochy znečistenej palivom. Je potrebné zabrániť akémukoľvek pokusu o naštartovanie, kým sa výpary paliva nevyparia (utrite dosucha).
- Z bezpečnostných dôvodov pravidelne kontrolujte palivové potrubie, palivovú nádrž, uzáver palivovej nádrže a prípojky ohľadom poškodení, starnutia (lámavosť), pevného uloženia a netesných miest a v prípade potreby sa musia vymeniť.

6.3 Zvyškové riziká

Výrobok je skonštruovaný podľa aktuálneho stavu techniky a uznávaných bezpečnostno-technických pravidiel. Napriek tomu sa môžu pri práci vyskytnúť jednotlivé zvyškové riziká.

- Zvyškové riziká je možné minimalizovať, ak sa spolu dodržiavajú „bezpečnostné upozornenia“ a „použitie v súlade s určením“, ako aj návod na obsluhu.
- Výrobok používajte tak, ako je odporúčané v tomto návode na obsluhu. Tak dosiahnete, že váš výrobok bude podávať optimálne výkony.
- Zamedzte neúmyselnému uvedeniu výrobku do prevádzky.
- Nikdy nevkladajte ruky do pracovnej oblasti, keď je výrobok v prevádzke.
- Dodržiavajte zadané údržbové a bezpečnostné upozornenia návodu na obsluhu.
- Napriek všetkým prijatým opatreniam môžu pretrvávať zvyškové riziká, ktoré nie sú očividné.

7 Technické údaje

Motor	2-taktný motor/ chladený vzduchom
Zdvihový objem	42,7 cm^3
Max. výstupný výkon (kW)	1,25 kW/1,7 PS
Max. otáčky motora	9500 min^{-1}
Max. dodávané množstvo v l	8000 l/h
Menovité dodávané množstvo v l	5500 l/h
Sacia prípojka	G1″
Tlaková prípojka	G1″
Uťahovacie momenty pre skrutky	8 Nm
Uťahovacie momenty pre vtokové a výtokové hrdlá	8 – 10 Nm
Max. dopravná výška	25 – 30 m

Max. sacia výška	8 m
Max. tlak	3 bary
Palivo	Zmes 1:40
Objem nádrže	1,05 l
Rozmery	425 x 255 x 315 mm
Hmotnosť	8,5 kg

Technické zmeny vyhradené!

Hluk a vibrácie

⚠ VAROVANIE

Hluk môže mať závažný vplyv na vaše zdravie. Ak hluk stroja prekročí 85 dB, noste vy aj všetky osoby, ktoré sa nachádzajú v jeho blízkosti, vhodnú ochranu sluchu.

Hodnoty emisie hluku boli určené podľa EN ISO 3744:1995.

Hodnoty hluku

Hladina akustického tlaku L_{pA}	96 dB
Neistota merania K_{pA}	3 dB
Hladina akustického výkonu L_{wA}	109 dB
Neistota merania K_{wA}	3 dB
Zaručená hladina akustického výkonu L_{wA}	112 dB

V prípade potreby dodržiavajte čas odpočinku a obmedzte pracovný čas na to, čo je potrebné.

8 Vybalenie

- Otvorte balenie a opatrne vyberte výrobok.
- Odstráňte baliaci materiál, ako aj obalové a prepravné poistky (ak sú použité).
- Skontrolujte, či je rozsah dodávky kompletný.
- Skontrolujte výrobok a diely príslušenstva, či nedošlo k škodám pri preprave. Prípadné škody okamžite nahláste dopravnej spoločnosti, ktorá výrobok dodala. Neskoršie reklamácie nebudú uznané.
- Obal podľa možnosti uschovajte až do uplynutia záručnej doby.
- Pred použitím sa oboznámte s výrobkom na základe návodu na obsluhu.
- Pri príslušenstve, ako aj pri dieloch podliehajúcich opotrebovaniu a náhradných dieloch, používajte iba originálne diely. Náhradné diely získate u svojho špecializovaného predajcu.
- Pri objednávkach uvádzajte naše čísla výrobkov, ako aj typ a rok výroby výrobku.

⚠ VAROVANIE

Výrobok a baliace materiály nie sú hračky pre deti!

Deti sa nesmú hrať s plastovými vreckami, fóliami a malými dielmi! Hrozí nebezpečenstvo prehltnutia a zadusenia!

9 Pred uvedením do prevádzky

⚠ VAROVANIE

Ohrozenie zdravia!

Vdýchnutie výparov paliva/mazacieho oleja a spalín môže viesť k ťažkých poškodeniam zdravia, strate vedomia a v extrémnom prípade k smrti.

– Nevdychujte výpary paliva/mazacieho oleja a spaliny.
– Výrobok prevádzkujte len v exteriéri.

* = nie je v rozsahu dodávky!

Upozornenie:

Výrobok má odstredivú spojku. Tá pri zvyšovaní otáčok vytvára silový styk, ktorý v dôsledku odstredivej sily tlačí obloženia spojky na vnútornú stenu skrine spojky.

Kontrola pred obsluhou

- Skontrolujte všetky strany motora, či sa na ňom nenachádzajú netesné miesta s presakovaním oleja alebo paliva.
- Skontrolujte hladinu paliva – palivová nádrž by mala byť naplnená minimálne do polovice.
- Skontrolujte stav vzduchového filtra.
- Skontrolujte stav palivových vedení.
- Dávajte pozor na náznaky poškodení.
- Skontrolujte, či sú pripevnené všetky ochranné kryty a dotiahnuté všetky skrutky, matice a čapy.
- Postarajte sa o dostatočné vetranie výrobku.
- Uistite sa, že je konektor zapaľovacej sviečky upevnený na zapaľovacej sviečke.
- Sacie a tlakové potrubie pripevnite tak, aby nevyvíjali na čerpadlo žiadny mechanický tlak.

9.1 Inštalácia sacieho potrubia* (obr. 3)

Upozornenie:

Čerpadlo má spätnú klapku, ktorá zabraňuje spätnému toku vody do sacieho potrubia.

- Sacie potrubie* musí byť zosilnené tuhou stenou alebo drôteným pletivom.
- Nepoužívajte hadicu*, ktorá je menšia ako sacie potrubie* čerpadla.

- Sacie potrubie* by malo byť len také dlhé, ako je nutné.
- Výkon čerpadla je najlepší, keď je čerpadlo čo najbližšie k vodnej hladine a hadice* sú krátke.
- Netesné sacie potrubie* zabraňuje nasávaniu vody nasávaním vzduchu.

1. Vložte hadicový adaptér (15) do prevlečnej matice (16).
2. Vložte tesnenie (17) do prevlečnej matice (16).
3. Na saciu prípojku (10) naskrutkujte prevlečnú maticu (16) a pevne ju utiahnite (8-10 Nm).
   Uistite sa, že tesnenie (17) prevlečnej matice (16) je v kontakte so sacou prípojkou (10).
4. Upevnite sacie potrubie* pomocou hadicovej spony (18) na hadicový adaptér (15) sacieho potrubia*, aby ste zabránili úniku vzduchu a strate sacej sily. Na priskrutkovanie hadicovej spony (18) použite krížový skrutkovač kľúča na zapaľovacie sviečky (20).
5. Nainštalujte predfilter (19) na druhý koniec sacieho potrubia* a upevnite ho pomocou hadicovej spony (18). Pomocou krížového skrutkovača kľúča na zapaľovacie sviečky (20) utiahnite hadicovú svorku (18).
   Vyhnite sa nasávaniu cudzích predmetov (piesok atď.). V prípade potreby namontujte predfilter (19).
6. Demontáž sa uskutočňuje v opačnom poradí.

9.2 Inštalácia tlakového potrubia* (obr. 4)

1. Vložte hadicový adaptér (15) do prevlečnej matice (16).
2. Vložte tesnenie (17) do prevlečnej matice (16).
3. Naskrutkujte prevlečnú maticu (16) na tlakovú prípojku (12) a pevne ju utiahnite (8-10 Nm)
   Dbajte na to, aby tesnenie (17) prevlečnej matice (16) prilieha k tlakovej prípojke (12).
4. Na zlepšenie výkonu čerpadla a zníženie kvapalinového trenia použite krátke tlakové potrubie* s veľkým priemerom. Dlhá alebo tenká hadica* zvyšuje kvapalinové trenie a znižuje výkon čerpadla.
5. Upevnite tlakové potrubie* pomocou hadicovej spony (18) na hadicový adaptér (15) tlakového potrubia*. Pevne utiahnite hadicovú sponu (18) krížovým skrutkovačom kľúča na zapaľovacie sviečky (20), aby ste zabránili skĺznutiu tlakového potrubia* z hadicového adaptéra (15) pod tlakom.
6. Demontáž sa uskutočňuje v opačnom poradí.

9.3 Predbežné čerpanie výrobku (obr. 5)

Upozornenie:

Chod čerpadla nasucho má za následok poškodenie tesnení čerpadla. Ak beží čerpadlo nasucho, tak bezodkladne vypnite motor a nechajte čerpadlo pred predbežným čerpaním vychladnúť.

Upozornenie:

Ak sa čerpadlo po použití opäť odstráni, tak pri opätovnom pripojení a uvedení do prevádzky sa musí bezpodmienečne znova naplniť vodou.

1. Pred naštartovaním motora odnímte plniace hrdlo vody (1) z čerpacej komory a naplňte čerpaciu komoru vodou.
2. Zaskrutkujte späť plniace hrdlo vody (1) a pevne ho utiahnite.

Upozornenie:

Naplnenie sacieho potrubia vodou nie je nutné!

9.4 Kontrola výšky hladiny zmesi paliva a oleja (obr. 6)

⚠ NEBEZPEČENSTVO

Nebezpečenstvo požiaru a výbuchu!

Palivo sa môže pri plnení vznietiť a prípadne vybuchnúť. To vedie k ťažkým popáleninám alebo k smrti.

- Vypnite motor a nechajte ho vychladnúť.
- Vždy používajte čerstvú zmes paliva a oleja.
- Udržiavajte ho v dostatočnej vzdialenosti od tepla, plameňov a iskier.
- Palivo dopĺňajte len v exteriéri.
- Noste ochranné rukavice.
- Zabráňte kontaktu s pokožkou a očami.
- Spustite výrobok vo vzdialenosti min. 3 m od miesta plnenia palivom.
- Dbajte na netesnosti. Ak palivo vyteká, nespúšťajte motor.
- Na tankovanie používajte vhodný lievik alebo plniacu rúru, aby sa palivo nedostalo na spaľovací motor a kryt.
  Palivovú nádrž neprepĺňajte!

1. Skontrolujte hladinu paliva.
   – Hladina paliva sa musí nachádzať medzi značkami MAX a MIN.
2. Ak je hladina paliva príliš nízka, doplňte palivo.
   – Dbajte pritom na správny zmiešavací pomer!
3. Odskrutkujte veko palivovej nádrže (7). Veko palivovej nádrže (7) je pripojené k poistke proti strate v palivovej nádrži (6) a nemôže preto vypadnúť.

9.4.1 Naplnenie zmesi paliva a oleja

Palivo a 2-taktný olej

Pre vzduchom chladené 2-taktné motory sa musí použiť špeciálny olej pre 2-taktné motory so zmiešavacím pomerom 1:40.

⚠ VAROVANIE

Nikdy nepoužívajte palivo, ktoré nie je zmiešané s 2-taktným olejom. Môže to spôsobiť trvalé poškodenie motora a vylučuje záruku výrobcu na tento výrobok. Nikdy nepoužívajte palivovú zmes, ktorá bola skladovaná dlhšie ako 90 dní.

9.4.1.1 Palivová zmes

Palivovú zmes nemiešajte v nádrži.

Nalejte 2-taktný olej podľa tabuľky na miešanie paliva.

Palivo	Olej pre 2-taktné motory (1:40)
1 liter	0,025 litra
2 litre	0,050 litra
5 litrov	0,125 litra

10 Obsluha

10.1 Štartovanie motora (obr. 8)

⚠ NEBEZPEČENSTVO

Nebezpečenstvo otravy!

Výrobok používajte len vo vonkajších priestoroch a nikdy nie v uzavretých alebo zle vetraných miestnostiach.

POZOR

– Nenechajte štartér s lankovým tiahlom rýchlo sa vrátiť späť. Môže to viesť k poškodeniam.
– Pri chladnom počasí môže byť potrebné zopakovať štartovanie viackrát.

UPOZORNENIE

Palivové čerpadlo „Primer“ používajte iba pri studenom motore!

UPOZORNENIE

Keď sa motor prvýkrát štartuje, je potrebných viac pokusov na spustenie, kým sa palivo prečerpá z nádrže do motora.

V „studenom“ stave:

1. Prestavte „SÝTIČ“ (3) do polohy |↖|.
2. Pri nižších teplotách stlačte viackrát palivové čerpadlo „Primer“ (3a). To uľahčuje štartovanie motora.
3. Teraz rýchlo priťahujte štartér s lankovým tiahlom (5), kým sa nenaštartuje motor. Ak by sa motor nenaštartoval, zopakujte proces.
4. Prestavte „SÝTIČ“ (3) po naštartovaní motora (po cca 15 – 30 sekundách) z polohy |↖| do polohy |↕| (obr. 8).
5. Nastavte požadovanú rýchlosť pomocou plynovej páky (13).
   Zvýšite alebo znížite tak dodávané množstvo.
   L = Motor v chode naprázdno
   H = Maximálny čerpací výkon
6. Ak motor nenaskočí ani po viacerých pokusoch, prečítajte si kapitolu „Odstraňovanie porúch“.

V „zahriatom“ stave:

1. Teraz rýchlo pritiahnite štartér s lankovým tiahlom (5). Výrobok by sa mal spustiť po 2 potiahnutiach. Ak výrobok stále neštartuje, zopakujte proces podľa opisu v kapitole .
2. Nastavte požadovanú rýchlosť pomocou plynovej páky (13).

Upozornenie:

Nechajte motor zahriať v chode naprázdno asi na 10 minút.

10.2 Vypnutie motora (obr. 1)

Upozornenie:

Pred vypnutím výrobku ho nechajte nakrátko bežať (cca 30 sekúnd), aby mohol motor vychladnúť.

1. Na vypnutie motora stlačte vypínač (11).
2. Konektor zapaľovacej sviečky (2) odpojte od zapaľovacej sviečky (2a) s cieľom zabrániť neúmyselnému naštartovaniu motora.

10.3 Po skončení práce

* = nie je v rozsahu dodávky!

1. Odstráňte tlakové potrubie*.
2. Odstráňte sacie potrubie*.
3. Vyskrutkujte vypúšťaciu skrutku vody (14) a nechajte vytiecť vodu z čerpacej komory.
4. Namontujte späť vypúšťaciu skrutku vody (14).

11 Čistenie a údržba

⚠ VAROVANIE

Opravárske a údržbárske práce, ktoré nie sú opísané v tomto návode na obsluhu, nechajte vykonať v odbornej dielni. Používajte len originálne náhradné diely.

Hrozí nebezpečenstvo nehody! Údržbárske a čistiace práce vykonávajte zásadne pri vypnutom motore. Hrozí nebezpečenstvo poranenia! Výrobok nechajte pred všetkými údržbárskymi a čistiacimi prácami vychladnúť. Prvky motora sú horúce. Hrozí nebezpečenstvo poranenia a popálenia!

Výrobok sa môže nečakane spustiť a spôsobiť tak poranenia.

– Pred všetkými čistiacimi a montážnymi prácami vypnite motor.
– Konektor zapaľovacej sviečky vytiahnite zo zapaľovacej sviečky.
– Nechajte vychladnúť motor.

11.1 Čistenie

- Ochranné zariadenia, vzduchové štrbiny a teleso motora udržiavajte podľa možností bez prachu a nečistôt. Výrobok vydrhnite čistou handričkou alebo vyfúkajte stlačeným vzduchom pri nízkom tlaku. Výrobok odporúčame čistiť bezprostredne po každom použití.
- Výrobok pravidelne čistite vlhkou handričkou a trochou mazľavého mydla. Nepoužívajte čistiace prostriedky ani rozpúšťadlá, mohli by poškodiť plastové diely výrobku. Dbajte na to, aby sa do vnútra výrobku nedostala voda.

11.2 Údržba

11.2.1 Čistenie vzduchového filtra (9a) (obr. 9)

POZOR

Nebezpečenstvo poškodenia!

Prevádzka motora bez filtračnej vložky alebo s poškodenou filtračnou vložkou môže viesť k poškodeniam motora.

– Nikdy nenechajte bežať motor bez vložky vzduchového filtra alebo s poškodenou vložkou vzduchového filtra. Nečistoty sa tak dostanú do motora, čím môžu vzniknúť závažné poškodenia motora.

Vzduchový filter (9a) vyčistite každých 50 prevádzkových hodín, v prípade potreby ho vymeňte.

1. Odstráňte krídlovú skrutku (8).
2. Odnímte kryt vzduchového filtra (9). Dávajte pritom pozor na výstupok krytu vzduchového filtra (9).
3. Vyberte vzduchový filter (9a).
4. Na čistenie filtra sa nesmú používať žiadne ostré čistiace prostriedky ani benzín.
5. Vyčistite prvky vyklepaním na plochom povrchu. Pri silnom znečistení umyte mydlovým lúhom, následne vypláchnite čistou vodou a nechajte vyschnúť na vzduchu.
6. Zmontovanie sa vykonáva v opačnom poradí.

11.2.2 Čistenie zapaľovacej sviečky (2a) (obr. 10)

POZOR

Zapaľovaciu sviečku vymieňajte len pri studenom motore!

Skontrolujte zapaľovaciu sviečku až po 20 prevádzkových hodinách ohľadom znečistenia a vyčistite ho prípadne pomocou kefy z medeného drôtu. Údržbu zapaľovacej sviečky vykonávajte každých 50 prevádzkových hodín.

1. Opatrne vytiahnite konektor zapaľovacej sviečky (2). Neťahajte za kábel, ale priamo za konektor.
2. Odstráňte zapaľovaciu sviečku (2a) pomocou priloženého kľúča na zapaľovacie sviečky (20).
3. Odstráňte akúkoľvek nečistotu z pätky zapaľovacej sviečky (2a).
4. Zapaľovaciu sviečku (2a) vizuálne skontrolujte. Drôtenou kefou odstráňte prípadne sa vyskytujúce usadeniny.
5. Skontrolujte medzeru zapaľovacej sviečky. Pomocou škáromera nastavte vzdialenosť elektród na 0,6 až 0,7 mm.
6. Zmontovanie sa vykonáva v opačnom poradí.

UPOZORNENIE

Voľná zapaľovacia sviečka sa môže prehriať a poškodiť motor. Príliš silné utiahnutie zapaľovacej sviečky môže poškodiť závit v hlave valca.

12 Skladovanie

⚠ NEBEZPEČENSTVO

Nebezpečenstvo požiaru a výbuchu!

Pri skladovaní výrobku v blízkosti možných zápalných zdrojov môže dôjsť k požiaru alebo k výbuchu. To vedie k ťažkým popáleninám alebo k smrti.

– Odstráňte možné zápalné zdroje, ako napr. pece, teplovodné plynové kotle, plynové sušičky atď.

POZOR

Nebezpečenstvo poškodenia!

Ak sa výrobok neskladuje správne, môže dôjsť k poškodeniam motora.

– Uskladnite výrobok chránený pred špinou, prachom a vlhkosťou.

12.1 Príprava na uskladnenie

⚠ VAROVANIE

Neodstraňujte palivo v uzavretých priestoroch, v blízkosti ohňa alebo pri fajčení. Plynové výpary môžu spôsobiť výbuchy alebo požiar.

1. Výrobok vyčistite a skontrolujte, či nie je poškodený.
2. Vyprázdnite palivovú nádrž pomocou pumpy na odsávanie paliva (nie je v rozsahu dodávky) do prípustnej nádoby.
3. Naštartujte motor a nechajte ho bežať dovtedy, kým sa nespotrebuje zvyšné palivo.
4. Uložte palivo do nádob, ktoré sú určené špeciálne na tento účel.
5. Odstráňte zapaľovaciu sviečku (2a) a vyčistite ju podľa opisu v kapitole *11.2.2*.
6. Nalejte 1 čajovú lyžičku oleja pre 2-taktné motory do spaľovacej komory. Viackrát pomaly potiahnite lanko štartéra, aby ste naniesli vrstvu oleja na vnútorné súčasti.
7. Zaskrutkujte späť zapaľovaciu sviečku (2a) (obr. 10).
8. Výrobok vždy skladujte na dobre vetranom mieste.

12.2 Vypustenie zmesi paliva a oleja pomocou pumpy na odsávanie paliva (obr. 7)

Pri dlhšom skladovaní sa musí vypustiť palivo.

1. Držte zbernú nádobu pod hadicou pumpy na odsávanie paliva (nie je v rozsahu dodávky).
2. Odskrutkujte veko palivovej nádrže (7). Veko palivovej nádrže (7) je pripojené k poistke proti strate v palivovej nádrži (6) a nemôže preto vypadnúť.
3. Zasuňte hadicu pumpy na odsávanie paliva do palivovej nádrže (6) a nechajte úplne vypustiť zmes paliva a oleja pomocou pumpy na odsávanie paliva.
4. Pevne naskrutkujte späť veko palivovej nádrže (7).

13 Preprava

Príprava na prepravu

1. Vyprázdnite palivovú nádrž pomocou pumpy na odsávanie paliva (nie je v rozsahu dodávky) do prípustnej nádoby.
2. Hneď ako bude pripravený na prevádzku, nechajte motor bežať dovtedy, kým sa nespotrebuje zvyšné palivo.
3. Odstráňte konektor zapaľovacej sviečky zo zapaľovacej sviečky.
4. Zaistite výrobok, napríklad upínacími popruhmi, proti skĺznutiu.
5. Výrobok sa dá zdvihnúť a premiestniť pomocou rukoväte.

14 Oprava a objednávanie náhradných dielov

Po oprave alebo údržbe sa uistite, že sú namontované všetky bezpečnostné diely a v bezchybnom stave. Diely, ktoré môžu spôsobovať nebezpečenstvá, uchovávajte mimo dosahu iných osôb a detí.

POZOR

Podľa zákona o zodpovednosti za chyby výrobkov neručíme za chyby, ktoré boli spôsobené neodbornými opravami alebo nepoužívaním originálnych náhradných dielov.

Poverte zákaznícky servis alebo autorizovaného odborníka. To isté platí aj pre diely príslušenstva.

Prípojky a opravy

Prípojky a opravy elektrického vybavenia smie vykonávať iba kvalifikovaný elektrikár.

UPOZORNENIE

Dôležité upozornenie pre prípad opravy

V prípade zasielania výrobku na opravu majte na pamäti, že výrobok sa z bezpečnostných dôvodov musí zasielať na servisnú stanicu bez oleja a paliva.

14.1 Objednávanie náhradných dielov

Pri objednávaní náhradných dielov je potrebné uviesť nasledovné údaje:

- Označenie modelu
- Číslo výrobku
- Údaje typového štítka

Náhradné diely/príslušenstvo

Tesniaci krúžok 30 x 20 x 3,6 – číslo výrobku:	3914601001
Adaptér – číslo výrobku:	3914601002
Prevlečná matica – číslo výrobku:	3914601003

14.2 Servisné informácie

Je potrebné dbať na to, že pri tomto výrobku podliehajú nasledujúce diely použitiu primeranému alebo prirodzenému opotrebovaniu, resp. nasledujúce diely sú potrebné ako spotrebné materiály.

Diely podliehajúce opotrebovaniu*: zapaľovacia sviečka, vzduchový filter.

* = nie je v rozsahu dodávky!

Náhradné diely a príslušenstvo získate v našom servisnom centre. Za týmto účelom naskenujte QR kód na titulnej strane.

15 Likvidácia a recyklácia

Upozornenia k baleniu

Baliace materiály sa dajú recyklovať. Prosím, likvidujte balenia ekologicky.

O možnostiach likvidácie opotrebovaného prístroja sa informujte na vašej samospráve alebo štátnej správe.

Palivá a oleje

- Pred likvidáciou výrobku sa musí palivová nádrž a nádoba na motorový olej vyprázdniť!
- Palivo a motorový olej nepatria do domového odpadu, ale musia sa zbierať, resp. likvidovať oddelene!
- Prázdne olejové a palivové nádrže sa musia ekologicky zlikvidovať.

16 Plán údržby

Na zaistenie bezporuchovej prevádzky bezpodmienečne dodržiavajte nasledujúce lehoty údržby.
Pozor! Pri prvom uvedení do prevádzky sa musí naplniť zmes paliva a oleja.

Konštrukčný diel		Pred každým použitím	Každé 3 mesiace alebo 20 hodín	Každých 6 mesiacov alebo 50 hodín	Každých 12 mesiacov alebo 100 hodín	Každé 2 roky alebo 300 hodín
Kontrola vzduchového filtra	Skontrolovať	X				
	Vyčistiť		X			
Zapaľovacia sviečka	Skontrolovať a nastaviť		X	X	X	
	Vymeniť					X
Konektor zapaľovacej sviečky	Vyčistiť				X	
Chladiace rebrá	Skontrolovať			X		
Spojovacie prvky ako skrutky a matice	Skontrolovať (v prípade potreby utiahnuť)	X				
Tesnenia spojovacích prvkov	Skontrolovať a príp. vymeniť				**X**	
Chod naprázdno	Skontrolovať a nastaviť				**X**	
Spaľovacia komora	Vyčistiť				**X**	
Zmes paliva a oleja	Skontrolovať	X				
Palivová nádrž	Skontrolovať				X	
Palivové potrubie	Skontrolovať	Každý rok (v prípade potreby vymeniť)				
	Pozor: Body „**X**“ nechajte vykonávať len autorizovaným špecializovaným podnikom.					

17 Odstraňovanie porúch

V nasledujúcej tabuľke sú uvedené príznaky chýb a je tam opísané, ako môžete urobiť nápravu, keď váš výrobok nepracuje správne. Ak pomocou toho nedokážete lokalizovať a odstrániť problém, obráťte sa na našu servisnú dielňu.

Odstraňovanie chýb pri uvedení do prevádzky			
Porucha		**Možná príčina**	**Náprava**
Žiadna zapaľovacia iskra	Zapaľovacia sviečka	Uhlíkové usadeniny medzi zapaľovacou sviečkou	Vyčistite zapaľovaciu sviečku. Nastavte medzeru zapaľovacej sviečky na 0,6 až 0,7 mm. Vymeňte zapaľovaciu sviečku.
	iné	Chybná cievka zapaľovania, príliš slabý magnet zotrvačníka	Ak to chcete urobiť, obráťte sa na zákaznícky servis.
Slabá zapaľovacia iskra	Kompresia	Príliš veľa paliva v spaľovacej komore, zlé palivo alebo voda v palivovej nádrži	Demontujte zapaľovaciu sviečku a nechajte ju vyschnúť, vymeňte zmes paliva a oleja.

Odstraňovanie chýb počas prevádzky		
Porucha	**Možná príčina**	**Náprava**
Motor nedosahuje otáčky	Sýtič je v polohe „ “	Prestavte sýtič do polohy .
	Opotrebované pohyblivé prvky	Vymeňte.
	Upchatý výfukový systém, žiadny prívod vzduchu	Vymeňte výfukový systém, skontrolujte, resp. vymeňte cievku zapaľovania.
	Slabá zapaľovacia iskra, hlava valcov znečistená sadzami	Nastavte medzeru zapaľovacej sviečky na 0,6 až 0,7 mm.
Netesný karburátor	Opotrebované tesnenie karburátora	Ak to chcete urobiť, obráťte sa na zákaznícky servis.

18 EÚ vyhlásenie o zhode

Preklad originálneho vyhlásenia o zhode

Výrobca:

Scheppach GmbH
Günzburger Straße 69
D-89335 Ichenhausen

Na vlastnú zodpovednosť vyhlasujeme, že tu popísaný výrobok je v súlade s platnými smernicami a normami.

Značka:	**Parkside**
Označenie výrobku:	**BENZÍNOVÉ ČERPADLO NA ČISTÚ VODU - PBKP 8000 A1**
Č. výr.	**3914601974, 3914601980, 39146019915, 39146019959**
Č. IAN	**440149_2304**
Sériové č.	**01001 – 04788**

Smernice EÚ:

2014/30/EÚ, 2006/42/ES, 2000/14/ES_2005/88/ES, 2011/65/EÚ*

* Vyššie opísaný predmet vyhlásenia je v súlade s predpismi smernice Európskeho parlamentu a Rady 2011/65/EÚ z 8. júna 2011 o obmedzení používania určitých nebezpečných látok v elektrických a elektronických zariadeniach.

2016/1628/EÚ

Emisie. Č:
e24*2016/1628*2021/1398SHA1/P*0521*00

Uplatnené normy:

EN:809:1998/A1:2009; EN 61000-6-1:2007;
EN IEC 61000-6-1:2019; EN 55012:2007/A1:2009;

Osoba splnomocnená pre dokumentáciu:

David Rümpelein
Günzburger Str. 69
D-89335 Ichenhausen

Ichenhausen, 18.01.2024

i. V.
Simon Schunk
Division Manager Product Center

i. V.
Andreas Pecher
Head of Project Management

Záručný list

Vážená zákazníčka, vážený zákazník,

naše výrobky podliehajú prísnej kontrole kvality. V prípade, že nebude prístroj napriek tomu bezchybne fungovať, je nám to veľmi ľúto a prosíme Vás, aby ste sa obrátili na našu servisnú službu na adrese uvedenej na tomto záručnom liste. Radi Vám budeme k dispozícii taktiež telefonicky na uvedenom servisnom telefónnom čísle. Pri uplatňovaní nárokov na záručné plnenie platia nasledujúce podmienky:

- Tieto záručné podmienky upravujú dodatočné záručné plnenie. Vaše zákonné nároky na záruku nie sú touto zárukou dotknuté. Naše záručné plnenie je pre Vás zadarmo.
- Záručné plnenie sa vzťahuje výlučne len na nedostatky, ktoré sú spôsobené chybami materiálu alebo výrobnými chybami, a je obmedzené na odstránenie týchto nedostatkov resp. výmenu prístroja. Prosím, dbajte na to, že naše prístroje neboli svojim určením konštruované na profesionálne, remeselnícke ani priemyselné použitie. Táto záručná zmluva sa preto neuzatvára, ak sa prístroj bude používať v profesionálnych, remeselníckych alebo priemyselných prevádzkach ako aj na činnosti rovnocenné s takýmto použitím. Z našej záruky sú okrem toho vylúčené náhradné plnenie za škody pri transporte, škody spôsobené nedodržaním návodu na montáž alebo na základe neodbornej inštalácie, nedodržaním návodu na použitie (ako napr. pripojením na nesprávne sieťové napätie alebo druh prúdu), zneužívaním alebo nesprávnym používaním (ako napr. preťaženie prístroja alebo použitie neprípustných pracovných nástrojov alebo príslušenstva), nedodržaním pokynov pre údržbu a bezpečnostných pokynov, vniknutím cudzích telies do prístroja (ako napr. piesok, kamene alebo prach), použitím násilia alebo cudzieho pôsobenia (napr. škody spôsobené pádom), a taktiež je vylúčené bežné opotrebenie primerané použitiu.

Nárok na záruku zaniká, ak už boli na prístroji svojvoľne uskutočnené zásahy.

- Doba záruky je 3 roky a začína sa dátumom nákupu prístroja. Nároky na záruku sa musia uplatniť pred koncom uplynutia záručnej doby do dvoch týždňov od zistenia nedostatku. Uplatnenie nárokov na záruku po uplynutí záručnej doby je vylúčené. Oprava alebo výmena prístroja nevedie k predĺženiu záručnej doby ani nedochádza na základe tohto plnenia ku vzniku novej záručnej doby pre prístroj ani pre akékoľvek inštalované náhradné diely. To platí taktiež pri nasadení miestneho servisu.
- Pre uplatnenie Vášho nároku na záruku sa, prosím, obráťte na nižšie uvedenú adresu servisu. Pokiaľ reklamácia prebieha počas záručnej doby, dáme Vám k dispozícii formulár o vrátení tovaru, s ktorým nám môže svoj chybný prístroj bezplatne poslať späť. Prosím, popíšte nám čo najpresnejšie dôvod reklamácie. Ak spadá defekt prístroja pod naše záručné plnenie, dostanete obratom naspäť opravený alebo nový prístroj.

Samozrejme Vám radi opravíme závady na prístroji na vaše náklady, ak tieto závady nespadajú alebo už nespadajú do rozsahu záruky. Prosím, pošlite nám v takom prípade prístroj na našu servisnú adresu.

Priama linka servisu (SK):

00800 4003 4003

E-mailová adresa (SK):

service.SK@scheppach.com

Adresa servisu (SK):

S&E Solutions s.r.o.-Zahrada v akci

Moravská 1278

CZ - 57001 Litomyšl

Na stránke www.lidl-service.com si môžete stiahnuť tieto a veľa ďalších príručiek, videí o výrobkoch a inštalačné softvéry.

Pomocou kódu QR môžete priamo otvoriť stránku služieb spoločnosti Lidl (www.lidl-service.com) a otvoriť si návod na obsluhu zadaním čísla výrobku (IAN) 440149_2304.

Tartalomjegyzék

1 A terméken található szimbólumok magyarázata 111

2 Bevezetés 112

3 A termék leírása (1 - 10. ábra) 112

4 Szállított elemek (2. ábra) 112

5 Rendeltetésszerű használat 112

6 Biztonsági utasítások 113

7 Műszaki adatok 114

8 Kicsomagolás 115

9 Üzembe helyezés előtt 115

10 Kezelés 116

11 Tisztítás és karbantartás 117

12 Tárolás 118

13 Szállítás 119

14 Javítás és pótalkatrészek rendelése 119

15 Ártalmatlanítás és újrahasznosítás 119

16 Karbantartási terv 120

17 Hibaelhárítás 120

18 EU megfelelőségi nyilatkozat 121

19 JÓTÁLLÁSI TÁJÉKOZTATÓ 122

20 Robbantott ábra 150

1 A terméken található szimbólumok magyarázata

A kézikönyvben használt szimbólumok arra szolgálnak, hogy felhívják a figyelmet a lehetséges kockázatokra. A biztonsági szimbólumokat, valamint az ezeket kísérő magyarázatokat pontosan értelmezni kell. Maguk a figyelmeztetések nem hárítják el a kockázatokat, és nem helyettesítik a balesetek megelőzése érdekében hozott megfelelő intézkedéseket.

	Üzembe helyezés előtt olvassa el és vegye figyelembe a kezelési útmutatót és a biztonsági utasításokat!		Szivattyú forgásiránya
	Figyelem! Ha figyelmen kívül hagyja a terméken elhelyezett biztonsági jelöléseket és figyelmeztető megjegyzéseket, illetve figyelmen kívül hagyja a biztonsági és kezelési utasításokat, akkor súlyos, akár halálos sérüléseket szenvedhet.		Tartály térfogata
	Viseljen hallásvédőt.	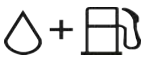	Üzemanyag-olaj keverék
	A készülék közelében szigorúan tilos nyílt láng használata és a dohányzás!		Szállítási mennyiség / óra
	Nyílt láng használata tilos.		folyadék max. hőmérséklete
	Mérgezésveszély! A terméket csak a szabadban használja. Soha ne használja zárt vagy rosszul szellőző helyiségekben.		max. szállítási nyomás
	Fontos. Üzemanyag utántöltése előtt kapcsolja ki a motort. Járó motorba ne töltsön üzemanyagot.		Tömeg kg
	Szívató BE/KI		A termék garantált hangteljesítményszintje.
	Nyomja meg a primert.		A termék megfelel a hatályos európai irányelveknek.
	Áramlási sebesség - Alacsony-magas		

2 Bevezetés

Gyártó:

Scheppach GmbH

Günzburger Straße 69

D-89335 Ichenhausen

Tisztelt Ügyfelünk!

Sok örömet és sikert kívánunk új terméke használatához.

Megjegyzés:

A termék gyártója a hatályos termékfelelősségi törvény szerint nem felelős a terméken esett vagy a termék által okozott károkért a következő esetekben:

- Szakszerűtlen kezelés
- A kezelési útmutató be nem tartása
- Illetéktelen szakember, harmadik fél által végzett javítás
- Nem eredeti pótalkatrészek beépítése és cseréje
- Nem rendeltetésszerű használat

Vegye figyelembe a következőket:

Mielőtt megkezdené a szerelést vagy az üzembe helyezést, olvassa végig a kezelési útmutató teljes szövegét.

A kezelési útmutató megkönnyíti a termék megismerését, és segít elsajátítani a rendeltetésszerű használatához szükséges ismereteket.

A kezelési útmutató fontos megjegyzéseket tartalmaz arról, hogyan dolgozhat a termékkel biztonságosan, szakszerűen és gazdaságosan, hogyan kerülheti el a veszélyeket, csökkentheti a javítási költségeket és az időkieséseket és növelheti a termék megbízhatóságát és élettartamát.

A jelen kezelési útmutató biztonsági rendelkezésein túl feltétlenül tartsa be az országában a termék üzemeltetésével kapcsolatosan érvényes előírásokat is.

A szennyeződés és nedvesség ellen műanyag tokba csomagolt kezelési útmutatót a termék közelében tárolja. Munkába állás előtt minden kezelőnek el kell olvasnia, majd gondosan be kell tartania a benne foglaltakat.

A terméken csak olyan személyek dolgozhatnak, akiket betanítottak a termék használatára, és megismertettek az előforduló veszélyforrásokkal.

A jelen kezelési útmutató biztonsági utasításain és országa speciális előírásain túl tartsa be az azonos kialakítású termékek üzemeltetésére vonatkozó általánosan elismert műszaki szabályokat is.

Nem vállalunk felelősséget az olyan balesetekért vagy károkért, amelyek azért keletkeznek, mert nem vették figyelembe a jelen útmutatót és a biztonsági utasításokat.

3 A termék leírása (1 - 10. ábra)

1. Vízbetöltő csonk
2. Gyertyapipa
2a. Gyújtógyertya
3. Szívató
3a. Üzemanyag-szivattyú „Primer”
4. Kipufogó
5. Berántó szerkezet
6. Üzemanyagtartály
7. Tanksapka
8. Szárnyas csavar
9. Légszűrő fedele
9a. Légszűrő
10. Szívó csatlakozás
11. Kikapcsoló gomb
12. Nyomó csatlakozás
13. Gázkar
14. Vízleeresztő csavar
15. Tömlőadapter
16. Hollandi anya
17. Tömítés
18. Tömlőbilincsek
19. Előszűrő
20. Gyertyakulcs

4 Szállított elemek (2. ábra)

Tétel	Darabszám	Megnevezés
15	2 db	Tömlőadapter
16	2 db	Hollandi anya
17	2 db	Tömítés
18	3 db	Tömlőbilincs
19	1 db	Előszűrő
20	1 db	Gyertyakulcs
	1 db	Kezelési útmutató

5 Rendeltetésszerű használat

A termék zöldterületek, zöldségágyások és kertek öntözésére és öntözésére, valamint a gyepszórók működtetésére szolgál. Megfelelő szivattyúzási közeg a tiszta víz (édesvíz), az esővíz és a könnyű szappanos víz. Az előszűrők tóból, patakból, esővizes hordókból, esővízgyűjtő tartályokból és kutakból történő vízvételezéshez használhatók.
A szivattyúzott folyadék maximális hőmérséklete folyamatos üzemben nem haladhatja meg a +35 °C-ot.

Csak a rendeltetésének megfelelően használja a terméket. Minden ettől eltérő használat nem rendeltetésszerűnek minősül. Az ebből fakadó minden kárért és sérülésért nem a gyártó, hanem a felhasználó/kezelő viseli a felelősséget.

A rendeltetésszerű használat része a biztonsági utasítások betartása, valamint a kezelési útmutatóban foglalt szerelési és üzemeltetési utasítások betartása is.

A terméket használó és karbantartó személyeknek ismerniük kell ezeket, és tájékozottnak kell lenniük a lehetséges veszélyekről.

Ha a terméken módosítást végez, az ebből eredő károkért a gyártó nem vállal felelősséget.

A terméket kizárólag a gyártó eredeti alkatrészeivel és eredeti tartozékaival szabad üzemeltetni.

Tartsa be a gyártó biztonsági, munkavégzési és karbantartási előírásait, valamint a műszaki adatokban meghatározott méreteket.

Kérjük, vegye figyelembe, hogy termékeinket rendeltetésük szerint nem kisipari, kéziipari vagy ipari használatra tervezték. A termékre semmilyen garanciát nem vállalunk, ha kisipari, kéziipari vagy ipari, valamint ezekkel egyenértékű tevékenységekhez használja.

⚠ FIGYELMEZTETÉS

Kérjük, hogy a saját biztonsága érdekében a termék üzembe helyezése előtt figyelmesen olvassa el ezt a kézikönyvet és az általános biztonsági utasításokat. Ha a terméket továbbadja harmadik félnek, mindig mellékelje a használati utasítást is.

5.1 Nem rendeltetésszerű használat

A szivattyú használata szigorúan tilos a következő anyagok esetében:

- Mindenféle festék és lakk
- mindenféle oldószer vagy hígító
- mindenféle üzemanyag vagy kenőanyag
- Propán vagy egyéb cseppfolyós gázok
- mindenféle gyúlékony folyadék
- Emberi és állati élelmiszer
- Granulátum vagy szilárd részecskéket tartalmazó anyagok
- Vegyszerek
- 40 °C feletti hőmérsékletű folyadékok
- minden olyan folyadék, amelyre ez a kézikönyv nem tér ki kifejezetten
- Parazitaellenes, gyomirtó és növényvédő szereket tartalmazó folyadékok.

Tartsa be a biztonsági utasításokat

FIGYELEM

A szivattyú nem használható olyan tartályok töltésére, amelyek a túlnyomás hatására felrobbanhatnak.

- A szivattyú nem használható tűzoltó berendezések biztonsági berendezéseként.
- A szivattyú nem alkalmas folyamatos üzemre (pl. ipari felhasználásra, folyamatos keringtetésre).
- A szivattyú kizárólag víz és semleges folyadékok szobahőmérsékleten történő szivattyúzására engedélyezett.

A kezelési útmutatóban használt jelzőszavak magyarázata

⚠ VESZÉLY

Ez a jelzőszó olyan közvetlenül fenyegető veszélyes helyzetre utal, amely súlyos sérülést vagy halálos balesetet okoz, ha nem kerülik el.

⚠ FIGYELMEZTETÉS

Ez a jelzőszó olyan lehetséges veszélyhelyzetre utal, amely súlyos sérülést vagy halálos balesetet okozhat, ha nem kerülik el.

⚠ VIGYÁZAT

Ez a jelzőszó olyan lehetséges veszélyhelyzetre utal, amely csekélyebb vagy könnyebb sérülést okozhat, ha nem kerülik el.

FIGYELEM

Ez a jelzőszó olyan lehetséges veszélyhelyzetre utal, amely anyagi járt okozhat a termékben vagy más vagyontárgyakban/tulajdonban, ha nem kerülik el.

6 Biztonsági utasítások

FIGYELEM

Figyelem!

A termékek használata során a sérülések és károk elkerülése érdekében be kell tartani néhány óvintézkedést. Ezért figyelmesen olvassa el jelen kezelési útmutatót/biztonsági utasításokat. Amennyiben átadja a terméket más személynek, akkor kérjük, mellékelje a jelen kezelési útmutatót/biztonsági utasításokat is. Nem vállalunk felelősséget az olyan balesetekért vagy károkért, amelyek azért keletkeznek, mert nem vették figyelembe a jelen útmutatót és a biztonsági utasításokat.

Tartsa be a biztonsági utasításokat

Az összes biztonsági utasítást és útmutatót őrizze meg későbbi használat céljából!

6.1 Termékspecifikus biztonsági utasítások

- Állítsa a terméket sík és vízszintes felületre (billenés-biztosan).
- Ellenőrizze az egész terméket, hogy nincsenek-e rajta laza alkatrészek (anyák, csapszegek, csavarok stb.). A termék használata előtt szükség esetén javítsa ki vagy cserélje ki ezeket.

FIGYELEM

A saját biztonsága érdekében csak a kezelési útmutatóban megadott vagy a gyártó által ajánlott vagy megadott tartozékokat és kiegészítő készülékeket használja. A kezelési útmutatóban vagy a katalógusban javasoltaktól eltérő betétszerszámok vagy tartozékok használata személyi sérülések veszélyével fenyegethet.

- Az embereknek legalább 15 méteres biztonsági távolságot kell tartaniuk a munkaterülettől.
- Ne használja a terméket, ha az sérült. Soha ne távolítsa el a védőeszközöket a termékről. Ez súlyos sérülésekhez vezethet.
- Gyermekek nem használhatják a terméket. A gyermekeket felügyelni kell, hogy ne játszhassanak a termékkel.
- Ne hagyja felügyelet nélkül a terméket.
- Alkohol, drog vagy gyógyszerek hatása alatt álló, illetve fáradt vagy beteg személyek.

6.2 Az üzemanyag kezelése

⚠ VESZÉLY

Tűz- és robbanásveszély!

Az üzemanyag betöltéskor begyulladhat, vagy adott esetben fel is robbanhat. Ez súlyos égési sérüléseket, akár halálos balesetet is okozhat.

- Az üzemanyagot csak erre szolgáló és bevizsgált tartályban (kannában) tárolja.
- A tárolótartály zárókupakját mindig szabályosan tekerje fel és húzza meg.
- Az üzemanyagot a motor indítása előtt töltse be. Amíg jár a motor, vagy közvetlenül a termék leállítása után a tanksapkát nem szabad kinyitni, és nem szabad üzemanyagot betölteni.
- Tankolás előtt állítsa le a belső égésű motort, és hagyja lehűlni.
- Csak a szabadban tankoljon, és a tankolás közben ne dohányozzon.
- A terméket soha ne tárolja épületben, ha a tartályában üzemanyag van. A képződő üzemanyag-gőz nyílt lánggal vagy szikrával érintkezve begyulladhat.
- A készüléket és az üzemanyagtartályt ne állítsa fűtőtest, infravörös hősugárzó, hegesztőgép és egyéb hőforrás közelébe.
- Ha túlcsordul az üzemanyag, csak akkor indítsa be a belső égésű motort, ha már megtisztította az üzemanyaggal szennyezett felületet. Amíg el nem párolgott az üzemanyag gőze, ne kísérelje meg az indítást (törölje szárazra).
- Biztonsági okokból rendszeresen ellenőrizze, hogy az üzemanyag-vezetékek, az üzemanyagtartály, a tanksapka zárja és a csatlakozások nem sérültek-e, illetve nem öregedtek-e el (ridegedés), valamint szorosan illeszkednek és tömörek-e, és amennyiben szükséges, cserélje le kell őket.

6.3 Fennmaradó kockázatok

A termék korszerű műszaki színvonalon, az elismert biztonságtechnikai előírások szerint készült. A munkavégzés során azonban ennek ellenére is felléphetnek fennmaradó kockázatok.

- A fennmaradó kockázatok minimálisra csökkenthetők azonban a „Biztonsági utasítások", a „Rendeltetésszerű használat" és a kezelési útmutató együttes betartásával.
- Úgy használja a terméket, ahogyan azt a kezelési útmutató javasolja. Ezzel biztosítható, hogy a termék mindig optimális teljesítménnyel működjön.
- Kerülje a termék véletlen üzembe helyezését.
- Amikor üzemel a termék, tartsa távol a kezét a munkaterülettől.
- Tartsa be a kezelési útmutatóban előírt karbantartási és biztonsági utasításokat.
- Emellett fennállhatnak olyan, nem nyilvánvaló fennmaradó kockázatok is, melyek minden elővigyázatosság ellenére sem szüntethetők meg.

7 Műszaki adatok

Motor	2-ütemű motor / léghűtéses
Lökettérfogat	42,7 cm^3
Max. kimeneti teljesítmény (kW)	1,25 kW/1,7 LE
Motor max. fordulatszáma	9500 min^{-1}
Max. szállítási mennyiség l-ben	8000 l/h
Névleges szállítási mennyiség l-ben	5500 l/h
Szívó csatlakozás	G1″
Nyomó csatlakozás	G1″
Csavarok meghúzási nyomatéka	8 Nm
A be- és kiömlő csonkok meghúzási nyomatéka	8-10 Nm
Max. szállítási magasság	25-30 m
Max. szívási magasság	8 m
Max. nyomás	3 bar
Üzemanyag	1:40 keverék
Tartály térfogata	1,05 l
Méretek	425 x 255 x 315 mm
Tömeg	8,5 kg

A műszaki változtatás jogát fenntartjuk!

Zaj és vibráció

⚠ FIGYELMEZTETÉS

A zaj súlyos következményekkel járhat az egészségre nézve. Ha a gép zajszintje meghaladja a 85 dB értéket, akkor a közelben tartózkodó személyeknek megfelelő hallásvédőt kell viselniük.

A zajkibocsátási értékek megállapítása az EN ISO 3744:1995 szabvány alapján történt.

Zaj jellemző értékei

L_{pA} hangnyomásszint	96 dB
K_{pA} mérési bizonytalanság	3 dB
L_{wA} hangteljesítményszint	109 dB
K_{wA} mérési bizonytalanság	3 dB
L_{wA} garantált hangteljesítményszint	112 dB

Szükség esetén tartson pihenőket, és korlátozza a munkavégzés időtartamát a feltétlenül szükségesre.

8 Kicsomagolás

- Nyissa ki a csomagolást, és óvatosan vegye ki a terméket.
- Távolítsa el a csomagolóanyagot, valamint a csomagolási/szállítási biztosítékokat (ha vannak).
- Ellenőrizze a szállított elemek hiánytalanságát.
- Ellenőrizze, nem szenvedett-e a termék és a tartozékok szállítási sérüléseket. Az esetleges sérüléseket azonnal jelentse a terméket kiszállító szállítmányozónak. Utólagos reklamációkat nem fogadunk el.
- Lehetőleg a jótállási idő lejártáig őrizze meg a csomagolást.
- A használatba vétel előtt ismerkedjen meg a termékkel a kezelési útmutató alapján.
- Tartozékként, valamint kopó- és pótalkatrészként csak eredeti alkatrészeket használjon. Pótalkatrészeket szakkereskedőjénél vásárolhat.
- Rendelésnél adja meg a cikkszámot, valamint a termék típusát és gyártási évét.

⚠ FIGYELMEZTETÉS

A termék és a csomagolóanyag nem játékszer!

Ne engedje, hogy a gyermekek a műanyag zacskókkal, fóliákkal és apró részekkel játsszanak! Lenyelés és fulladás veszélye áll fenn!

9 Üzembe helyezés előtt

⚠ FIGYELMEZTETÉS

Egészségkárosodás veszélye!

Az üzemanyag-/kenőolaj-gőz és a kipufogógáz belélegzése súlyos egészségkárosodást okozhat, eszméletvesztéssel járhat, és szélsőséges esetben halált is okozhat.

– Ne lélegezze be az üzemanyag-/kenőolaj-gőzt és a kipufogógázt.
– A terméket csak a szabadban üzemeltesse.

* = nem tartozik a szállított elemek közé!

Megjegyzés:

A termék centrifugális tengelykapcsolóval rendelkezik. Ez a fordulatszám növekedésével súrlódási kapcsolatot hoz létre azáltal, hogy a centrifugális erő hatására a tengelykapcsoló burkolatait a tengelykapcsolóház belső falához nyomja.

Használat előtti ellenőrzés

- Ellenőrizze a motor minden oldalán, hogy nem szivárog-e belőle olaj vagy üzemanyag.
- Ellenőrizze az üzemanyag szintjét, az üzemanyag-tartálynak legalább félig teli kell lennie.
- Ellenőrizze a légszűrő állapotát.
- Ellenőrizze az üzemanyag vezetékeinek állapotát.
- Ügyeljen rá, hogy nem észlelhetők-e károsodás tünetei.
- Ellenőrizze, hogy minden védőburkolat a helyén van-e, és hogy minden csavar, anya és csapszeg meg van-e húzva.
- Gondoskodjon a termék megfelelő szellőzéséről.
- Győződjön meg arról, hogy a gyertyapipa rögzítve van a gyújtógyertyán.
- A szívó- és nyomócsöveket úgy kell felszerelni, hogy azok ne gyakoroljanak mechanikai nyomást a szivattyúra.

9.1 A szívóvezeték* felszerelése (3. ábra)

Megjegyzés:

A szivattyú visszacsapó szeleppel rendelkezik, amely megakadályozza, hogy a víz visszaáramoljon a szívóvezetékbe.

- A szívóvezetéket* merev fallal vagy dróthálóval kell megerősíteni.
- Ne használjon a szivattyú szívóvezetékénél* kisebb tömlőt*.
- A szívóvezeték* csak a szükséges méretű legyen.
- A szivattyúzási teljesítmény akkor a legjobb, ha a szivattyú a lehető legközelebb van a vízszinthez, a tömlők* pedig rövidek.
- Mivel a szivárgó szívócső* levegőt szív, megakadályozza a víz beszívását.

1. Helyezze a tömlőadaptert (15) a csatlakozóanyába (16).
2. Helyezze be a tömítést (17) a csatlakozóanyába (16).
3. Csavarjon egy hollandianyát (16) a szívócsatlakozóra (10), és húzza meg szorosan (8-10 Nm).
   Ügyeljen arra, hogy a hollandianya (16) tömítése (17) felfeküdjön a szívócsatlakozóra (10).
4. Rögzítse a szívóvezetéket* a szívóvezeték tömlőadapterére (15) egy tömlőbilinccsel (18), hogy elkerülje a légszivárgást és a szívóteljesítmény* elvesztését. A gyertyakulcs (20) kereszt-csavarhúzójával húzza meg a tömlőbilincset (18).
5. Szerelje fel az előszűrőt (19) a szívóvezeték* másik végére, és rögzítse egy tömlőbilinccsel (18). A gyertyakulcs (20) kereszt-csavarhúzójával húzza meg a tömlőbilincset (18).
   Kerülje, hogy a készülék idegen tárgyakat szippantson be (pl. homokot). Szükség esetén szereljen be egy előszűrőt (19).
6. A leszerelés fordított sorrendben történik.

9.2 A nyomóvezeték* beépítése (4. ábra)

1. Helyezze a tömlőadaptert (15) a csatlakozóanyába (16).
2. Helyezze be a tömítést (17) a csatlakozóanyába (16).
3. Csavarja a csatlakozóanyát (16) a nyomáscsatlakozóra (12), és húzza meg (8-10 Nm).
   Ügyeljen arra, hogy a tömítés (17) a csatlakozóanya (16) tömítése érintkezzen a nyomáscsatlakozóval (12).
4. A szivattyú teljesítményének javítása és a folyadék súrlódásának csökkentése érdekében használjon rövid, nagy átmérőjű nyomóvezetéket*. A hosszú vagy vékony tömlő* növeli a folyadék súrlódását és csökkenti a szivattyú teljesítményét.
5. Csatlakoztassa a nyomóvezetéket* a nyomóvezeték* tömlőadapteréhez (15) egy tömlőbilincs (18) segítségével. A tömlőbilincset (18) szorosan húzza meg a gyertyakulcskulcs (20) Phillips csavarhúzójával, hogy a nyomás alatt a nyomóvezeték* ne csússzon le a tömlőadapterről (15).
6. A leszerelés fordított sorrendben történik.

9.3 A termék előszivattyúzása (5. ábra)

Megjegyzés:

A szivattyú szárazon történő használata károsítja a szivattyú tömítéseit. Ha a szivattyú szárazon fut, azonnal kapcsolja ki a motort, és hagyja lehűlni a szivattyút, mielőtt előszivattyúzna.

Megjegyzés:

Ha a szivattyút használat után ismét eltávolítják, feltétlenül újra fel kell tölteni vízzel, amikor újra csatlakoztatják és üzembe helyezik.

1. A motor beindítása előtt vegye le a vízbetöltő csonkokat (1) a szivattyúkamráról, és töltse fel a szivattyúkamrát vízzel.
2. Ismét csavarja be a vízbetöltő csonkokat (1), majd húzza meg azokat.

Megjegyzés:

Nincs szükség a szívóvezeték vízzel történő feltöltésére!

9.4 Üzemanyag-/olaj keverék szintjének ellenőrzése (6. ábra)

⚠ VESZÉLY

Tűz- és robbanásveszély!

Az üzemanyag betöltéskor begyulladhat, vagy adott esetben fel is robbanhat. Ez súlyos égési sérüléseket, akár halálos balesetet is okozhat.

- Állítsa le és hagyja lehűlni a motort.
- Mindig friss üzemanyag-/olaj keveréket használjon.
- Tartsa távol a hőt,a lángot és a szikrát.
- Üzemanyagot csak a szabadban töltse fel.
- Viseljen védőkesztyűt.
- Kerülje, hogy a bőrére vagy a szemébe kerüljön.
- A terméket az üzemanyag feltöltési helyétől legalább 3 m távolságban indítsa el.
- Ügyeljen a tömítetlenségekre. Ha kifolyt az üzemanyag, ne indítsa be a motort.
- A tankoláshoz használjon megfelelő tölcsért vagy betöltő csövet, hogy ne folyhasson üzemanyag a belső égésű motorra és a burkolatra.
  Ne töltse túl az üzemanyagtartályt!

1. Ellenőrizze az üzemanyagszintet.
   – Az üzemanyagszintnek a MAX és a MIN jelzések között kell lennie.
2. Adjon hozzá üzemanyagot, ha az üzemanyagszint túl alacsony.
   – Ennek során ügyeljen a helyes keverési arányra!
3. Csavarja le a tanksapkát (7). A tanksapka (7) elvesztés elleni biztosítással az üzemanyagtartályhoz (6) van rögzítve, így nem tud leesni.

9.4.1 Az üzemanyag/olaj keverék feltöltése

Üzemanyag és 2 ütemű olaj

Alkalmazzon a léghűtéses 2 ütemű motorokhoz készült különleges 2 ütemű olajat 1:40 keverési arányban.

⚠ FIGYELMEZTETÉS

Soha ne használjon olyan üzemanyagot, amely nincs 2 ütemű olajjal keverve. Ez maradandó motorkárosodást okozhat, és érvényteleníti a termékre vonatkozó gyártói jótállást. Soha ne használjon 90 napnál hosszabb ideig tárolt üzemanyag-keveréket.

9.4.1.1 Üzemanyag-keverék

Az üzemanyag-keveréket ne a tartályban keverje.

Adja hozzá az üzemanyag keverési táblázata szerint szükséges mennyiségű 2-ütemű olajat.

Üzemanyag	2-ütemű motorolaj (1:40)
1 liter	0,025 liter
2 liter	0,050 liter
5 liter	0,125 liter

10 Kezelés

10.1 A motor beindítása (8. ábra)

⚠ VESZÉLY

Mérgezésveszély!

A terméket csak a szabadban használja. Soha ne használja zárt vagy rosszul szellőző helyiségekben.

FIGYELEM

– Ne hagyja visszacsapódni az indító berántózsinórt. Ez károsodásokhoz vezethet.

– Hideg időben szükség lehet az indítás folyamat többszöri megismétlésére.

MEGJEGYZÉS

A „Primer" üzemanyag-szivattyút csak akkor használja, ha hideg a motor!

MEGJEGYZÉS

Amikor a motort az első alkalommal indítják be, akkor a beindításhoz többszöri próbálkozás szükséges, hogy az üzemanyag a tartályból a motorba érjen.

„Hideg" állapotban:

1. Állítsa a „CHOKE" (3) kapcsolót az állásba.
2. Hidegebb hőmérsékleten nyomja meg többször az üzemanyag-szivattyú „alapozóját" (3a). Ez megkönnyíti a motor indítását.
3. Ezután rántsa meg hirtelen a berántó zsinórt (5), míg be nem indul a motor. Ha a motor nem indul el, ismételje meg a folyamatot.
4. A motor beindítása után (kb. 15-30 másodperc elteltével) állítsa a „CHOKE" (3) gombot állásból állásba (8. ábra).
5. Állítsa be a kívánt sebességet a gázkarral (13).
   Így növelheti vagy csökkentheti a szállítási sebességet.
   L = Motor üresjárat
   H = Maximális szállítási sebesség
6. Ha a motor többszöri próbálkozás után sem indul be, akkor olvassa el a „Hibaelhárítás" c. fejezetet.

„Meleg" állapotban:

1. Ezután rántsa meg hirtelen a berántó szerkezetet (5). A terméknek maximum 2 rántásra be kell indulnia. Ha a termék továbbra sem indul el, ismételje meg a pontban leírt eljárást.
2. Állítsa be a kívánt sebességet a gázkarral (13).

Megjegyzés:

Hagyja a motort kb. 10 percig üresjáratban bemelegedni.

10.2 A motor leállítása (1. ábra)

Megjegyzés:

Hagyja a terméket rövid ideig (kb. 30 másodpercig) járni, mielőtt kikapcsolja, hogy a motor lehűljön.

1. A motor kikapcsolásához nyomja meg a kikapcsoló gombot (11).
2. Húzza le a gyertyapipát (2) a gyújtógyertyáról (2a), hogy elkerülje a motor véletlen beindítását.

10.3 A munka befejezése után

* = nem tartozik a szállított elemek közé!

1. Távolítsa el a nyomóvezetéket*.
2. Távolítsa el a szívóvezetéket*.
3. Csavarja ki a vízleeresztő csavart (14), és hagyja, hogy a víz kifolyjon a szivattyúkamrából.
4. Szerelje vissza a vízleeresztő csavart (14).

11 Tisztítás és karbantartás

⚠ FIGYELMEZTETÉS

Azokat a javítási és karbantartási munkálatokat, melyeket a jelen kezelési útmutató nem ismertet, végeztesse el szakműhelyben. Csak eredeti pótalkatrészeket használjon.

Balesetveszély áll fenn! A karbantartási és tisztítási munkákat mindig kikapcsolt motor mellett végezze. Sérülésveszély áll fenn! Karbantartási és tisztítási munkálatok előtt mindig hagyja lehűlni a terméket. A motor elemei forrók. Sérülésveszély és égési sérülések veszélye áll fenn!

A termék váratlanul beindulhat, ami sérülést okozhat.

– Tisztítási és karbantartási munkálatok előtt mindig kapcsolja ki a motort.

– Húzza le a pipát a gyújtógyertyáról.

– Hagyja kihűlni a motort.

11.1 Tisztítás

- A védőberendezéseket, levegőnyílásokat és a motorházat tartsa portól és szennyeződéstől mentesen, amennyire csak lehetséges. Dörzsölje le a terméket tiszta ronggyal, vagy fúvassa ki alacsony nyomású sűrített levegővel. Azt javasoljuk, hogy a terméket minden használat után rögtön tisztítsa meg.
- Rendszeresen tisztítsa meg a terméket nedves ronggyal és némi kenőszappannal. Ne használjon tisztító- vagy oldószereket; ezek kikezdhetik a termék műanyag alkatrészeit. Ügyeljen arra, hogy ne juthasson víz a termék belsejébe.

11.2 Karbantartás

11.2.1 A légszűrő (9a) tisztítása (9. ábra)

FIGYELEM

Károsodás veszélye!

Ha a motort szűrőelem nélkül, vagy sérült szűrőelemmel üzemelteti, az a motor károsodásához vezethet.

– Soha ne járassa a motort a szűrőelem nélkül, vagy sérült légszűrő betéttel. Így szennyeződés kerül a motorba, ami miatt súlyos motorkárok keletkezhetnek.

Tisztítsa meg a légszűrőt (9a) 50 üzemóránként, és szükség esetén cserélje ki.

1. Távolítsa el a szárnyas csavart (8).
2. Vegye le a légszűrő fedelét (9). Figyeljen a légszűrőfedélen lévő fülre (9).
3. Vegye ki a légszűrőt (9a).
4. A szűrő tisztításához nem szabad maró hatású tisztítószert és benzint használni.
5. Az egyes elemeket egy sík felületen kiütögetve tisztítsa meg. Erős szennyeződés esetén szappanlúggal mossa le, majd öblítse ki tiszta vízzel, és hagyja a levegőn megszáradni.
6. Az összeszerelés fordított sorrendben történik.

11.2.2 A gyújtógyertya (2a) tisztítása (10. ábra)

FIGYELEM

A gyújtógyertyát csak hideg motornál cserélje!

Először 20 üzemóra után ellenőrizze, hogy a gyújtógyertya nem szennyezett-e, és szükség esetén tisztítsa meg rézszőrű kefével. A gyújtógyertya karbantartását ezután 50 üzemóránként végezze.

1. Óvatosan húzza le a gyújtógyertya csatlakozóját (2). Ne a kábelt húzza, hanem közvetlenül a dugót.
2. Vegye ki a gyújtógyertyát (2a) a mellékelt gyertyakulccsal (20).
3. Távolítson el minden szennyeződést a gyújtógyertya foglalatáról (2a).
4. Szemrevételezéssel ellenőrizze a gyújtógyertyát (2a). Drótkefével távolítsa el az esetleges lerakódásokat.
5. Ellenőrizze a gyújtógyertya-hézagot. Állítsa be a gyertyahézagot hézagmérővel 0,6 és 0,7 mm közé.
6. Az összeszerelés fordított sorrendben történik.

MEGJEGYZÉS

A laza gyújtógyertya túlmelegedhet és károsíthatja a motort. A gyújtógyertya túl erős meghúzása károsítja a hengerfejben a menetet.

12 Tárolás

⚠ VESZÉLY

Tűz- és robbanásveszély!

Ha a terméket potenciális gyújtóforrások közelében tárolja, az tüzet vagy robbanást okozhat. Ez súlyos égési sérüléseket, akár halálos balesetet is okozhat.

– Távolítsa el a lehetséges gyújtóforrásokat, mint pl. kályha, gázos vízmelegítő, gázüzemű szárítógép, stb.

FIGYELEM

Károsodás veszélye!

Ha a terméket nem tárolja szabályosan, az a motor károsodását okozhatja.

– A terméket szennyeződéstől, portól és nedvességtől védve tárolja.

12.1 A tárolás előkészítése

⚠ FIGYELMEZTETÉS

Az üzemanyagot ne távolítsa el zárt helyiségben, tűz közelében vagy dohányzás közben. A gázgőzök robbanáshoz vezethetnek, vagy tüzet okozhatnak.

1. Tisztítsa meg a terméket, és vizsgálja meg, hogy nem sérült-e.
2. Ürítse le az üzemanyag-tartályt üzemanyag-leszívó szivattyúval (nem tartozik a szállított elemek közé) egy arra engedélyezett tartályba.
3. Indítsa el a motort, és hagyja járni, amíg elfogyasztja a maradék üzemanyagot.
4. Az üzemanyagot csak kifejezetten erre a célra előirányzott tartályokban tárolja.
5. Vegye ki a gyújtógyertyát (2a), és tisztítsa meg a *11.2.2* pontban leírtak szerint.
6. Öntsön 1 teáskanál tiszta 2 ütemű olajat az égéstérbe. Az indítókötelet többször lassan húzza meg, hogy a belső alkatrészeket bevonja.
7. Csavarja vissza a gyújtógyertyát (2a) (10. ábra).
8. A terméket jól szellőző helyen vagy helyiségben tárolja.

12.2 Üzemanyag/olaj keverék leeresztése üzemanyag-szívó szivattyúval (7. ábra).

Ha hosszabb ideig tárolja a készüléket, le kell ereszteni az üzemanyagot.

1. Tartson felfogó tartályt az üzemanyag-leszívó szivattyú tömlője alá (nem tartozik a szállított elemek közé).
2. Csavarja le a tanksapkát (7). A tanksapka (7) elvesztés elleni biztosítással az üzemanyagtartályhoz (6) van rögzítve, így nem tud leesni.

3. Nyomja az üzemanyag-szívószivattyú tömlőjét az üzemanyagtartályba (6), és az üzemanyag-szívószivattyú segítségével teljesen engedje le az üzemanyag-/olaj keveréket.
4. Csavarja vissza a helyére a tanksapkát (7).

13 Szállítás

A szállítás előkészítése

1. Ürítse le az üzemanyag-tartályt üzemanyag-leszívó szivattyúval (nem tartozik a szállított elemek közé) egy arra engedélyezett tartályba.
2. Amennyiben üzemképes, hagyja járni a motort, amíg elfogyasztja a maradék üzemanyagot.
3. Távolítsa el a gyertyapipát a gyújtógyertyáról.
4. Biztosítsa a terméket elcsúszás ellen, például feszítőhevederekkel.
5. A terméket a markolatnál fogva lehet felemelni és áthelyezni.

14 Javítás és pótalkatrészek rendelése

Javítás vagy karbantartás után bizonyosodjon meg róla, hogy minden biztonságtechnikai alkatrészt felhelyezett, és azok kifogástalan állapotban vannak. A sérülésveszélyes alkatrészeket tartsa más személyek és gyerekek számára nem hozzáférhető helyen.

FIGYELEM

A termékfelelősségről szóló törvény szerint nem felelünk azokért a károkért, amelyek szakszerűtlen javítás vagy nem eredeti pótalkatrészek használata miatt keletkeznek.

Bízzon meg egy vevőszolgálatot vagy egy illetékes szakembert. Ez vonatkozik a tartozékokra is.

Csatlakoztatások és javítások

A csatlakoztatásokat és az elektromos szerelvényeken végzendő javításokat csak villamossági szakember hajthatja végre.

MEGJEGYZÉS

Fontos megjegyzés javítás esetére

Ha javításra visszaküldi a terméket, akkor ügyeljen arra, hogy a terméket biztonsági okokból olaj és üzemanyag nélkül küldje be a szervizállomásra.

14.1 Pótalkatrész rendelése

Pótalkatrész rendelése esetén a következő adatokat kell megadni:

- Típusmegnevezés
- Cikkszám
- A típustáblája adatai

Pótalkatrészek / Tartozékok

Tömítőgyűrű 30x20x3,6 - cikkszám:	3914601001
Adapter - cikkszám:	3914601002
Hollandi anya – Cikkszám:	3914601003

14.2 Szervizinformációk

Vegye figyelembe, hogy ennél a terméknél a következő alkatrészek használati vagy természetes kopásnak kitett elemek, illetve a következő alkatrészekre használati anyagokként van szükség.

Kopóalkatrészek*: Gyújtógyertya, légszűrő

* = nem tartozik a szállított elemek közé!

Pótalkatrészeket és tartozékokat szervizközpontunktól vásárolhat. Ehhez szkennelje be a címlapon található QR-kódot.

15 Ártalmatlanítás és újrahasznosítás

A csomagolásra vonatkozó megjegyzések

A csomagolóanyagok újrahasznosíthatók. Kérjük, ártalmatlanítsa a csomagolásokat környezetbarát módon.

A kiselejtezett készülék ártalmatlanítási lehetőségeiről a helyi önkormányzatnál tájékozódhat.

Üzemanyagok és olajok

- A termék ártalmatlanítása előtt le kell üríteni az üzemanyagtartályt és a motorolaj tartályát!
- Az üzemanyag és a motorolaj nem minősül kommunális hulladéknak, és nem szabad a csatornába önteni, ezek szelektíven gyűjtendők, illetve le kell adni őket ártalmatlanításra!
- Az üres olajoskannákat és üzemanyagtartályokat ártalmatlanítsa környezetbarát módon.

16 Karbantartási terv

A zavartalan üzemeltetés biztosítása érdekében feltétlenül tartsa be az alábbi karbantartási időközöket.
Figyelem! Az üzemanyag-/olaj keveréket az első üzembe helyezés során kell feltölteni.

Komponens		Minden egyes használat előtt	3 havonta vagy 20 óránként	6 havonta vagy 50 óránként	12 havonta vagy 100 óránként	2 évente vagy 300 óránként
A légszűrő ellenőrzése	Ellenőrzés	X				
	Tisztítás		X			
Gyújtógyertya	Ellenőrzés és beállítás		X	X	X	
	Csere					X
Gyertyapipa	Tisztítás				X	
Hűtőbordák	Vizsgálat			X		
Kötőelemek, például csavarok és anyák	Ellenőrizze (szükség esetén húzza meg)	X				
A kötőelemek tömítései	Ellenőrizze és szükség esetén cserélje ki				**X**	
Üresjárat	Ellenőrizze és állítsa be				**X**	
Égéstér	Tisztítás				**X**	
Üzemanyag-/olaj keverék	Ellenőrzés	X				
Üzemanyagtartály	Ellenőrzés				X	
Üzemanyag-vezeték	Ellenőrzés	Évente (szükség esetén cserélje ki)				
	Figyelem: Az „**X**" betűvel jelölt pontokat kizárólag arra illetékes szaküzemmel végeztesse el.					

17 Hibaelhárítás

A következő táblázat bemutatja a hibák tüneteit, és ismerteti azok elhárításának módját arra az esetre, ha az Ön által vásárolt termék nem működne megfelelően. Ha a problémát ezzel nem sikerül beazonosítani és orvosolni, forduljon az illetékes szervizhez.

Hibaelhárítás az üzembe helyezés során			
Üzemzavar		**Lehetséges ok**	**Megoldás**
Nincs gyújtószikra	Gyújtógyertya	Szénlerakódás a gyújtógyertya érintkezői között	Tisztítsa meg a gyújtógyertyát. Állítsa be a gyújtógyertya hézagát 0,6-0,7 mm-re. Cserélje ki a gyújtógyertyát.
	egyéb	Gyújtótekercs hibás Lendkerék-mágnes túl gyenge	Ehhez forduljon az ügyfélszolgálathoz.
Gyenge gyújtószikra	Kompresszió	Túl sok üzemanyag az égéstérben, rossz üzemanyag vagy víz a tartályban	Vegye ki a gyújtógyertyát, és hagyja megszáradni, cserélje ki az üzemanyag-/olaj keveréket.

Hibaelhárítás üzem közben		
Üzemzavar	**Lehetséges ok**	**Megoldás**
A motor nem pörög fel	A fojtószelep „ ” állásban van	Állítsa a fojtószelepet állásba.
	Mozgó elemek elhasználódtak	Csere
	Kipufogórendszer eltömődött, nincs levegőellátás	Cserélje ki a kipufogórendszert, ellenőrizze vagy cserélje ki a gyújtótekercset.
	Gyújtás szikra gyenge, hengerfej kormos	Állítsa be a gyújtógyertya hézagát 0,6-0,7 mm-re.
Karburátor tömítetlen	A karburátor tömítése elkopott	Ehhez forduljon az ügyfélszolgálathoz.

18 EU megfelelőségi nyilatkozat

Az eredeti megfelelőségi nyilatkozat fordítása

Gyártó:

Scheppach GmbH
Günzburger Straße 69
D-89335 Ichenhausen

Saját kizárólagos felelősségünkre kijelentjük, hogy az itt ismertetett termék megfelel az érvényes irányelveknek és szabványoknak.

Márka:	**Parkside**
Termék megnevezése:	**BENZINES VÍZSZIVATTYÚ - PBKP 8000 A1**
Cikksz.	**3914601974, 3914601980, 39146019915, 39146019959**
IAN-sz.	**440149_2304**
Sorozatszám	**01001 – 04788**

EU-irányelvek:

2014/30/EU, 2006/42/EK, 2000/14/EK_2005/88/EK, 2011/65/EU*

* A nyilatkozat fent megnevezett tárgya teljesíti az Európai Parlament és Tanács 2011. június 8-i, egyes veszélyes anyagok elektromos és elektronikus berendezésekben való alkalmazásának korlátozásáról szóló 2011/65/EU irányelvének előírásait.

2016/1628/EU

Kibocsátás. Számok:
e24*2016/1628*2021/1398SHA1/P*0521*00

Alkalmazott szabványok:

EN:809:1998/A1:2009; EN 61000-6-1:2007;
EN IEC 61000-6-1:2019; EN 55012:2007/A1:2009;

A dokumentáció felelőse:

David Rümpelein
Günzburger Str. 69
D-89335 Ichenhausen

Ichenhausen, 18.01.2024

Simon Schunk
Division Manager Product Center

Andreas Pecher
Head of Project Management

JÓTÁLLÁSI TÁJÉKOZTATÓ

A termék megnevezése: BENZINES VÍZSZIVATTYÚ	Gyártási szám: 440149_2304
A termék típusa: PBKP 8000 A1	
A gyártó cégneve, címe, e-mail címe: **Scheppach GmbH** **Günzburger Straße 69** **DE-89335 Ichenhausen** **E-mail cím: (HU):** service.HU@scheppach.com	Szerviz neve, címe, telefonszáma: **ATISGEP Kft** **Szentesi út 100** **HU - 5903 Orosháza** **Szerviz forródrót:** 00800 4003 4003
Az importáló/ forgalmazó neve és címe: Lidl Magyarország Kereskedelmi Bt., H-1037 Budapest, Rádl árok 6.	

1. A jótállási idő a Magyarország területén, Lidl Magyarország Kereskedelmi Bt. üzletében történt vásárlás napjától számított 3 év, amely jogvesztő. A jótállási idő a fogyasztó részére történő átadással, vagy ha az üzembe helyezést a forgalmazó, vagy annak megbízottja végzi, az üzembe helyezés napjával kezdődik.
2. A jótállási igény a jótállási jeggyel és/vagy a vásárlást igazoló blokkal érvényesíthető. A jótállási jegy szabálytalan kiállítása, vagy átadásának elmaradása nem érinti a jótállási kötelezettség-vállalás érvényességét. Kérjük, hogy a vásárlás tényének és időpontjának bizonyítására őrizze meg a pénztári fizetésnél kapott jótállási jegyetés a vásárlást igazoló blokkot.
3. A vásárlástól számított három munkanapon belül érvényesített csereigény esetén a forgalmazó köteles a terméket kicserélni, feltéve ha a hiba a rendeltetésszerű használatot akadályozza. A jótállási jogokat a termék tulajdonosaként a fogyasztó érvényesítheti az áruházakban, valamint a jótállási tájékoztatóban feltüntetett szervizekben. (A magyar Polgári Törvénykönyv alapján fogyasztónak minősül a szakmája, önálló foglalkozása vagy üzleti tevékenysége körén kívül eljáró természetes személy.) A jótállás ideje alatt a fogyasztó hibás teljesítés esetén kérheti a termék kijavítását, kicserélését, vagy ha a termék nem javítható vagy cserélhető, vagy az a forgalmazónak aránytalan többletköltséggel járna, illetve a fogyasztó kijavításhoz, kicseréléshez fűződő érdeke alapos ok miatt megszűnt, árleszállítást kérhet, vagy elállhat a szerződéstől és visszakérheti a vételárat. A kijavítás során a termékbe csak új alkatrész kerülhet beépítésre.
4. A fogyasztó a hiba felfedezése után a lehető legrövidebb időn belül köteles a hibát bejelenteni és a terméket a jótállási jogok érvényesítése céljából átadni. A hiba felfedezésétől számított két hónapon belül bejelentett jótállási igényt időben közöltnek kell tekinteni. A közlés elmaradásából eredő kárért a fogyasztó felelős. A jótállási igény érvényesíthetőségének határideje a termék, vagy fődarabjának kicserélése esetén a csere napján újraindul.
5. A rögzített bekötésű, illetve a 10 kg-nál súlyosabb, vagy tömegközlekedési eszközön nem szállítható terméket az üzemeltetés helyén kell megjavítani. Abban az esetben, ha a javítás a helyszínen nem végezhető el, a termék ki- és visszaszereléséről, valamint szállításáról a forgalmazónak kell gondoskodnia.
6. A jótállás nem áll fenn, ha a hiba a nem rendeltetésszerű használatból, átalakításból, helytelen tárolásból, vagy a használati utasítástól eltérő kezelésből, vagy bármely a vásárlást követő behatásból fakad, vagy elemi kár okozta, és azt a forgalmazó, vagy a szerviz bizonyítja. A jótállás nem vonatkozik a mozgó kopó alkatrészek (világítótestek, gumiabroncsok stb.) rendeltetésszerű elhasználódására. A szerviz és a forgalmazó a kijavítás során nem felel a terméken a fogyasztó vagy harmadik személyek által tárolt adatokért vagy beállításokért.
7. F ogyasztói jogvita esetén a fogyasztó a megyei (fővárosi) kereskedelmi és iparkamarák mellett működő békéltető testület eljárását is kezdeményezheti.
   A jótállás a fogyasztó törvényből eredő szavatossági jogait és azok érvényesíthetőségét nem érinti..

A www.lidl-service.com weboldalon lehetősége van ennek és még sok más ismertetőnek, termékvideónak és installációs szoftvernek a letöltésére.

A QR-kóddal közvetlenül a Lidl szervizoldalára jut (www.lidl-service.com), ahol a 440149_2304 cikkszám (IAN) megadásával megnyithatja a termék kezelési útmutatóját.

Kijavítást ellenőrző szelvény:

A jótállási igény bejelentésének időpontja:	A hiba oka:
Javításra átvétel időpontja:	A hiba javításának módja:
A fogyasztó részére történő visszaadás időpontja:	
A szerviz bélyegzője, kelt és aláírás:	

Kicserélést ellenőrző szelvény:

A jótállási igény bejelentésének időpontja:	
Kicserélés időpontja:	
A jótállási igény bejelentésének időpontja:	

Spis treści

1 Objaśnienie symboli na produkcie ... 125
2 Wprowadzenie ... 126
3 Opis produktu (rys. 1-10) ... 126
4 Zakres dostawy (rys. 2) ... 126
5 Użytkowanie zgodne z przeznaczeniem ... 126
6 Wskazówki dotyczące bezpieczeństwa ... 127
7 Dane techniczne ... 128
8 Rozpakowanie ... 129
9 Przed uruchomieniem ... 129
10 Obsługa ... 131
11 Czyszczenie i konserwacja ... 132
12 Przechowywanie ... 132
13 Transport ... 133
14 Naprawa i zamawianie części zamiennych ... 133
15 Utylizacja i ponowne wykorzystanie ... 134
16 Plan konserwacji ... 134
17 Pomoc dotycząca usterek ... 135
18 Deklaracja zgodności UE ... 135
19 Gwarancja ... 136
20 Rysunek eksplozji ... 150

1 Objaśnienie symboli na produkcie

Zastosowanie symboli w niniejszym podręczniku ma za zadanie zwrócenie uwagi na możliwe ryzyka. Symbole bezpieczeństwa i ich objaśnienia muszą być dokładnie zrozumiane. Same ostrzeżenia nie powodują usunięcia ryzyka i nie mogą zastąpić prawidłowych środków ochrony przed wypadkami.

	Przed uruchomieniem należy przeczytać niniejszą instrukcję obsługi i przestrzegać wskazówek dotyczących bezpieczeństwa!		Kierunek obrotów pompy
	Uwaga! Nieprzestrzeganie znaków bezpieczeństwa i wskazówek ostrzegawczych naniesionych na produkt, jak również nieprzestrzeganie wskazówek ostrzegawczych i instrukcji obsługi może prowadzić do ciężkich obrażeń ciała, a nawet śmierci.		Pojemność zbiornika
	Nosić nauszniki ochronne.	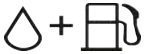	Mieszanka paliwowo-olejowa
	Stosowanie otwartych płomieni lub palenie tytoniu w pobliżu urządzenia jest surowo zabronione!		Wydajność tłoczenia/godzinę
	Brak otwartego ognia.		Maks. temperatura cieczy
	Niebezpieczeństwo zatrucia! Używać produktu tylko na zewnątrz, nigdy nie używać w zamkniętych lub nieodpowiednio wentylowanych pomieszczeniach.		Maks. ciśnienie tłoczenia
	Ważne. Przed rozpoczęciem napełniania paliwem wyłączyć silnik. Nie napełniać w trakcie pracy.		Ciężar kg
	ON / OFF zasysacza		Gwarantowany poziom mocy akustycznej produktu.
	Wcisnąć primer.		Produkt jest zgodny z obowiązującymi europejskimi dyrektywami.
	Prędkość tłoczenia- Low-High		

2 Wprowadzenie

Producent:

Scheppach GmbH

Günzburger Straße 69

D-89335 Ichenhausen

Szanowny Kliencie

Życzymy dużo satysfakcji i powodzenia podczas pracy z nowym produktem.

Wskazówka:

Zgodnie z obowiązującą ustawą o odpowiedzialności cywilnej za produkt, producent nie odpowiada za szkody powstałe przy tym produkcie lub przez ten produkt w przypadku:

- Nieprawidłowej obróbki
- Nieprzestrzeganie instrukcji obsługi
- Napraw przeprowadzanych przez osoby trzecie, nieautoryzowanych specjalistów
- montażu i wymiany na nieoryginalne części zamienne
- zastosowania niezgodnego z przeznaczeniem

Przestrzegać:

Przed montażem i uruchomieniem należy przeczytać cały tekst instrukcji obsługi.

Instrukcja obsługi ma na celu ułatwienie zapoznania się z produktem i wykorzystania możliwości użytkowania go zgodnie z przeznaczeniem.

Instrukcja obsługi zawiera ważne wskazówki dotyczące bezpiecznej, fachowej i ekonomicznej pracy z niniejszym produktem oraz sposobu unikania zagrożeń, oszczędności kosztów napraw, redukcji czasów przestoju i zwiększenia niezawodności i żywotności produktu.

Dodatkowo oprócz zasad bezpieczeństwa zawartych w niniejszej instrukcji obsługi należy przestrzegać przepisów danego kraju obowiązujących dla eksploatacji produktu.

Instrukcję obsługi przechowywać przy produkcie, w torebce plastikowej chroniącej przed zanieczyszczeniem i wilgocią. Każda osoba obsługująca musi przeczytać ją przed przystąpieniem do pracy i dokładnie jej przestrzegać.

Przy produkcie mogą pracować wyłącznie osoby, które zostały przeszkolone w zakresie użytkowania produktu i poinstruowane o związanych z tym zagrożeniach.

Oprócz wskazówek dotyczących bezpieczeństwa zawartych w niniejszej instrukcji obsługi i specjalnych przepisów danego kraju należy przestrzegać ogólnie uznanych zasad technicznych dotyczących eksploatacji produktów o tej samej budowie.

Nie ponosimy odpowiedzialności za wypadki ani szkody powstałe wskutek nieprzestrzegania niniejszej instrukcji oraz wskazówek dotyczących bezpieczeństwa.

3 Opis produktu (rys. 1-10)

1. Króciec wlewu wody
2. Końcówka przewodu świecy zapłonowej
2a. Świeca zapłonowa
3. Zasysacz
3a. Pompa paliwa „Primer”
4. Rura wydechowa
5. Rozrusznik linkowy
6. Zbiornik paliwa
7. Korek wlewu paliwa
8. Śruba skrzydełkowa
9. Osłona filtra powietrza
9a. Filtr powietrza
10. Przyłącze ssące
11. Wyłącznik
12. Przyłącze ciśnieniowe
13. Dźwignia gazu
14. Śruba do spuszczania wody
15. Adapter węża
16. Nakrętka złączkowa
17. Uszczelka
18. Opaski zaciskowe
19. Filtr wstępny
20. Klucz do świec

4 Zakres dostawy (rys. 2)

Poz.	Liczba	Oznaczenie
15	2 x	Adapter węża
16	2 x	Nakrętka złączkowa
17	2 x	Uszczelka
18	3 x	Opaska zaciskowa
19	1 x	Filtr wstępny
20	1 x	Klucz do świec
	1 x	Instrukcja obsługi

5 Użytkowanie zgodne z przeznaczeniem

Produkt przeznaczony jest do podlewania i nawadniania terenów zielonych, grządek warzywnych i ogrodów oraz do obsługi zraszaczy do trawników. Odpowiednie tłoczone media to czysta woda (woda słodka), woda deszczowa i lekkie zabrudzenia. Dzięki filtrom wstępnym woda może być pobierana ze stawów, strumieni, beczek na deszczówkę, cystern na deszczówkę i studni.
Maksymalna temperatura pompowanej cieczy nie może przekraczać +35 °C podczas pracy ciągłej.

Produktu wolno użytkować wyłącznie zgodnie z jego przeznaczeniem. Każde inne użycie wykraczające poza to jest niezgodne z przeznaczeniem. Za wynikające z tego szkody i obrażenia wszelkiego rodzaju odpowiada użytkownik/operator, a nie producent.

Do zgodnego z przeznaczeniem wykorzystywania zalicza się również przestrzeganie wskazówek dotyczących bezpieczeństwa, a także instrukcji montażu i wskazówek dot. eksploatacji, zawartych w instrukcji obsługi.

Osoby używające i konserwujące produkt muszą dobrze znać jej działanie oraz zostać poinformowane o ewentualnych zagrożeniach.

Samowolne modyfikacje produktu wykluczają odpowiedzialność producenta za spowodowane tym szkody.

Produktu wolno użytkować wyłącznie z oryginalnymi częściami i oryginalnym wyposażeniem producenta.

Przestrzegać wskazówek producenta dotyczących bezpieczeństwa, pracy i konserwacji oraz wymiarów podanych w rozdziale Dane techniczne.

Należy pamiętać, że zgodnie z przeznaczeniem nasze produkty nie zostały skonstruowane do użytku komercyjnego, rzemieślniczego lub przemysłowego. Nie ponosimy odpowiedzialności w przypadku, gdy produkt jest stosowany w zakładach komercyjnych, rzemieślniczych i przemysłowych oraz do podobnych działalności.

⚠ OSTRZEŻENIE

Przed uruchomieniem produktu dla własnego bezpieczeństwa należy dokładnie zapoznać się z niniejszym podręcznikiem i ogólnymi wskazówkami dotyczącymi bezpieczeństwa. Jeżeli produkt jest przekazywany osobom trzecim, należy zawsze dołączać instrukcję użytkowania.

5.1 Użytkowanie niezgodne z przeznaczeniem

Używanie pompy jest surowo zabronione w przypadku następujących substancji:

- wszelkiego rodzaju farby i lakiery
- wszelkiego rodzaju rozpuszczalniki lub rozcieńczalniki
- wszelkiego rodzaju paliwa lub smary
- propan lub inne skroplone gazy
- wszelkiego rodzaju łatwopalne ciecze
- żywność dla ludzi i zwierząt
- granulki lub substancje z cząstkami stałymi
- chemikalia
- ciecze o temperaturze powyżej 40°C
- wszystkie płyny, które nie zostały wyraźnie wymienione w niniejszej instrukcji
- płyny zawierające środki przeciw pasożytom, herbicydy i pestycydy.

Przestrzegać wskazówek bezpieczeństwa

UWAGA

Pompa nie może być używana do napełniania pojemników, które mogą eksplodować pod wpływem nadmiernego ciśnienia.

- Pompa nie nadaje się jako urządzenie zabezpieczające dla systemów gaśniczych.
- Pompa nie nadaje się do pracy ciągłej (np. do zastosowań przemysłowych, ciągłej cyrkulacji).
- Pompa jest przeznaczona wyłącznie do pompowania wody i neutralnych cieczy o temperaturze pokojowej.

Objaśnienie słów sygnałowych w instrukcji obsługi

⚠ NIEBEZPIECZEŃSTWO

Słowo sygnalizacyjne oznaczające sytuację bezpośredniego niebezpieczeństwa, która, jeśli jej się nie uniknie, spowoduje śmierć lub poważne obrażenia ciała.

⚠ OSTRZEŻENIE

Słowo sygnalizacyjne oznaczające sytuację potencjalnego niebezpieczeństwa, która, jeśli jej się nie uniknie, może spowodować śmierć lub poważne obrażenia ciała.

⚠ OSTROŻNIE

Słowo sygnalizacyjne oznaczające sytuację potencjalnego niebezpieczeństwa, która, jeśli jej się nie uniknie, może spowodować niewielkie lub umiarkowane obrażenia ciała.

UWAGA

Słowo sygnalizacyjne oznaczające sytuację potencjalnego niebezpieczeństwa, która, jeśli jej się nie uniknie, może spowodować uszkodzenie produktu lub własności/posiadanego mienia.

6 Wskazówki dotyczące bezpieczeństwa

UWAGA

Uwaga!

Podczas użytkowania produktów należy zastosować pewne środki zabezpieczające w celu uniknięcia obrażeń i uszkodzeń. Dlatego należy dokładnie przeczytać instrukcję obsługi / wskazówki dotyczące bezpieczeństwa. W przypadku przekazania niniejszego produktu innym osobom przekazać również niniejszą instrukcję obsługi/wskazówki bezpieczeństwa. Nie ponosimy odpowiedzialności za wypadki ani szkody powstałe wskutek nieprzestrzegania niniejszej instrukcji oraz wskazówek dotyczących bezpieczeństwa.

Przestrzegać wskazówek bezpieczeństwa

Przechowywać na przyszłość wszystkie wskazówki dotyczące bezpieczeństwa i instrukcje!

6.1 Specyficzne dla produktu wskazówki dotyczące bezpieczeństwa

- Umieść produkt na płaskiej, równej powierzchni (odpornej na przechylanie).
- Sprawdzić cały produkt pod kątem poluzowanych części (nakrętek, śrub, wkrętów itp.). Przed użyciem produktu należy go naprawić lub wymienić, jeśli to konieczne.

UWAGA

Dla własnego bezpieczeństwa używać tylko akcesoriów i przyrządów dodatkowych podanych w instrukcji obsługi lub zalecanych lub podanych przez producenta. Użycie innych narzędzi roboczych lub innych akcesoriów niż zalecane w instrukcji obsługi lub katalogu stwarza ryzyko obrażeń dla użytkownika.

- Ludzie powinni zachować odstęp bezpieczeństwa co najmniej 15 metrów od miejsca pracy.
- Nie używać produktu, jeżeli jest uszkodzone. Nigdy nie należy usuwać urządzeń zabezpieczających z produktu. Może to prowadzić do poważnych obrażeń.
- Niedozwolone jest użytkowanie produktu przez dzieci. Dzieci muszą być nadzorowane w celu upewnienia się, że nie bawią się produktem.
- Nie pozostawiać produktu bez nadzoru.
- osobom będącym pod wpływem alkoholu, narkotyków, leków, zmęczonym lub chorym.

6.2 Postępowanie z paliwem

⚠ NIEBEZPIECZEŃSTWO

Niebezpieczeństwo pożaru i wybuchu!

Podczas napełniania paliwo może się zapalić i wybuchnąć. Grozi to poważnymi poparzeniami lub śmiercią.

- Paliwo przechowywać tylko w przewidzianych do tego celu zbiornikach (kanistrach).
- Korki zamykające muszą być zawsze prawidłowo przykręcone i dokręcone.
- Przed uruchomieniem silnika należy uzupełnić paliwo. Jeżeli silnik pracuje lub zaraz po wyłączeniu produktu, nie należy otwierać zamknięcia zbiornika, ani nie wlewać paliwa.
- Przed tankowaniem należy wyłączyć silnik spalinowy i pozwolić mu ostygnąć.
- Paliwo należy tankować wyłącznie na wolnym powietrzu i nie palić podczas tej czynności.
- Nigdy nie należy przechowywać produktu z paliwem w zbiorniku wewnątrz budynku. Wszelkie powstałe opary paliwa mogą wejść w kontakt z nieosłoniętym płomieniem lub iskrami i zapalić się.
- Nie należy umieszczać produktu i zbiornika paliwa w pobliżu grzejników, promienników, urządzeń spawalniczych lub innych źródeł ciepła.
- Jeśli nastąpiło przelanie paliwa, nie należy uruchamiać silnika spalinowego, dopóki nie zostanie oczyszczone miejsce skażone paliwem. Należy unikać wszelkich prób zapłonu do momentu całkowitego ulotnienia się oparów paliwa (wytrzeć do sucha).
- Z przyczyn związanych z bezpieczeństwem należy regularnie sprawdzać przewód paliwa, zbiornik paliwa, zamknięcie zbiornika i połączenia pod kątem uszkodzeń, starzenia się (kruchości), szczelności i nieszczelności, a w razie potrzeby wymienić.

6.3 Ryzyka szczątkowe

Produkt został skonstruowany zgodnie z najnowszym stanem techniki i uznanymi zasadami bezpieczeństwa technicznego. Jednak podczas pracy mogą się pojawić poszczególne ryzyka szczątkowe.

- Ryzyka szczątkowe można zminimalizować przestrzegając rozdziału „Wskazówki bezpieczeństwa" oraz „Użytkowanie zgodne z przeznaczeniem", jak i całej instrukcji obsługi.
- Stosować produkt w taki sposób, jak jest to zalecane w niniejszej instrukcji obsługi. W ten sposób zapewnia się optymalną wydajność produktu.
- Nie dopuszczać do niezamierzonego uruchomienia produktu.
- Nie zbliżać rąk do obszaru roboczego, gdy produkt jest uruchomiony.
- Przestrzegać zalecanych wskazówek konserwacji i bezpieczeństwa, zawartych w instrukcji obsługi.
- Ponadto, pomimo wszelkich podjętych kroków, mogą się pojawić ukryte ryzyka szczątkowe.

7 Dane techniczne

Silnik	2-suwowy silnik/ chłodzony powietrzem
Pojemność skokowa	42,7 cm^3
Maks. moc wyjściowa (kW)	1,25 kW/1,7 PS
Maks. prędkość obrotowa silnika	9500 min^{-1}
Maks. wydajność tłoczenia w l	8000 l/h
Nominalne natężenie przepływu w l	5500 l/h
Przyłącze ssące	G1"
Przyłącze ciśnieniowe	G1"
Momenty obrotowe dokręcania śrub	8 Nm
Momenty obrotowe dokręcania dla króćców wlotowych i wylotowych	8-10 Nm
Maks. wysokość tłoczenia	25-30 m

Maks. wysokość zasysania	8 m
Maks. ciśnienie	3 barów
Paliwo	Mieszanka 1:40
Pojemność zbiornika	1,05 l
Wymiary	425x255x315 mm
Waga	8,5 kg

Zmiany techniczne zastrzeżone!

Hałas i drgania

⚠ OSTRZEŻENIE

Hałas może negatywnie oddziaływać na zdrowie. Jeśli hałas maszyny przekracza 85 dB, należy założyć odpowiednie nauszniki ochronne dla siebie i osób znajdujących się w pobliżu.

Wartości emisji hałasu zostały ustalone zgodnie z EN ISO 3744:1995.

Parametry hałasu

Poziom ciśnienia akustycznego L_{pA}	96 dB
Niepewność pomiaru K_{pA}	3 dB
Poziom mocy akustycznej L_{wA}	109 dB
Niepewność pomiaru K_{wA}	3 dB
Gwarantowany poziom ciśnienia akustycznego L_{wA}	112 dB

Jeśli to konieczne, należy przestrzegać okresów odpoczynku i ograniczyć czas pracy do niezbędnego minimum.

8 Rozpakowanie

- Otworzyć opakowanie i wyjąć ostrożnie produkt.
- Usunąć materiał opakowaniowy oraz zabezpieczenia opakowania/transportowe (jeśli występują).
- Sprawdzić, czy zakres dostawy jest kompletny.
- Sprawdzić produkt i elementy wyposażenia pod kątem uszkodzeń w trakcie transportu. Wszelkie szkody zgłosić niezwłocznie firmie przewozowej, która dostarczyła produkt. Późniejsze reklamacje nie będą uznawane.
- W miarę możliwości zachować opakowanie do zakończenia okresu gwarancyjnego.
- Przed zastosowaniem produktu zapoznać się z nim na podstawie instrukcji obsługi.
- W przypadku akcesoriów i części zużywalnych i zamiennych stosować wyłącznie oryginalne części. Części zamienne można nabyć u swojego dystrybutora.
- Przy zamówieniach podawać nasze numery artykułów oraz typ i rok produkcji produktu.

⚠ OSTRZEŻENIE

Produkt i materiały opakowaniowe nie mogą służyć jako zabawka dla dzieci!

Dzieciom nie wolno bawić się workami z tworzywa sztucznego, foliami i drobnymi elementami! Istnieje niebezpieczeństwo połknięcia i uduszenia!

9 Przed uruchomieniem

⚠ OSTRZEŻENIE

Zagrożenie zdrowia!

Wdychanie oparów paliwa / oleju smarowego i spalin może spowodować poważne szkody dla zdrowia, utratę przytomności, a w skrajnych przypadkach śmierć.

- Nie wdychać oparów paliwa / oleju smarowego ani spalin.
- Urządzenie może być użytkowane wyłącznie na zewnątrz pomieszczeń.

* = nie wchodzi w zakres dostawy!

Wskazówka:

Produkt posiada sprzęgło odśrodkowe. Tworzy to połączenie cierne wraz ze wzrostem prędkości poprzez dociskanie okładzin sprzęgła do wewnętrznej ściany obudowy sprzęgła z powodu siły odśrodkowej.

Kontrola obsługi

- Sprawdzić wszystkie strony silnika pod kątem wycieków oleju lub paliwa.
- Sprawdzić poziom paliwa – zbiornik paliwa powinien być napełniony co najmniej do połowy.
- Sprawdzić stan filtra powietrza.
- Sprawdzić stan przewodów paliwowych.
- Sprawdzić, czy nie ma śladów uszkodzeń.
- Sprawdzić, czy wszystkie osłony ochronne są na swoim miejscu i czy wszystkie śruby, nakrętki i sworznie są dokręcone.
- Należy zapewnić wystarczającą wentylację produktu.
- Upewnić się, że końcówka przewodu świecy zapłonowej jest założona na świecę zapłonową.
- Przewody ssące i ciśnieniowe muszą być zainstalowane w taki sposób, aby nie wywierały żadnego nacisku mechanicznego na pompę.

9.1 Instalacja przewodu ssącego* (rys. 3)

Wskazówka:

Pompa jest wyposażona w zawór zwrotny, który zapobiega cofaniu się wody do przewodu ssącego.

- Przewód ssący* musi być wzmocniony sztywną ścianką lub siatką drucianą.

- Nie stosować węża*, który jest mniejszy niż przewód ssący* pompy.
- Przewód ssący* powinien być tak długi, jak to konieczne.
- Wydajność pompowania jest najlepsza, gdy pompa znajduje się jak najbliżej poziomu wody, a węże* są krótkie.
- Nieszczelny przewód ssący* zapobiega zasysaniu wody poprzez zasysanie powietrza.

1. Włóż adapter węża (15) do nakrętki złączkowej (16).
2. Włożyć uszczelkę (17) do nakrętki złączkowej (16).
3. Nakręcić nakrętkę złączkową (16) na przyłącze ssące (10) i mocno dokręcić (8-10 Nm).
   Upewnić się, że uszczelka (17) nakrętki złączkowej (16) styka się z przyłączem ssącym (10).
4. Przymocować przewód ssący* do adaptera węża (15) przewodu ssącego* za pomocą zacisku węża (18), aby uniknąć wycieku powietrza i utraty mocy ssania. Za pomocą śrubokręta krzyżakowego klucza do świec zapłonowych (20) dokręcić zacisk węża (18).
5. Zamontować filtr wstępny (19) na drugim końcu przewodu ssącego* i zabezpieczyć go opaską zaciskową (18). Użyj śrubokręta krzyżakowego klucza do świec zapłonowych (20), aby dokręcić zacisk węża (18).
   Unikaj zasysania ciał obcych (piasku itp.). W razie potrzeby zamontować filtr wstępny (19).
6. Demontaż odbywa się w odwrotnej kolejności.

9.2 Instalacja przewodu ciśnieniowego* (rys. 4)

1. Włóż adapter węża (15) do nakrętki złączkowej (16).
2. Włożyć uszczelkę (17) do nakrętki złączkowej (16).
3. Nakręć nakrętkę złączkową (16) na przyłącze ciśnieniowe (12) i dokręć ją (8-10 Nm).
   Upewnić się, że uszczelka (17) nakrętki złączkowej (16) styka się z przyłączem ciśnieniowym (12).
4. Aby poprawić wydajność pompy i zmniejszyć tarcie cieczy, należy użyć krótkiego przewodu ciśnieniowego *o dużej średnicy. Długi lub cienki wąż* zwiększa tarcie płynu i zmniejsza wydajność pompowania.
5. Przymocować przewód ciśnieniowy* do adaptera węża (15) przewodu ciśnieniowego* za pomocą zacisku węża (18). Mocno dokręcić zacisk węża (18) śrubokrętem krzyżakowym klucza do świec zapłonowych (20), aby zapobiec ześlizgnięciu się przewodu ciśnieniowego* z adaptera węża (15) pod wpływem ciśnienia.
6. Demontaż odbywa się w odwrotnej kolejności.

9.3 Pompowanie wstępne produktu (rys. 5)

Wskazówka:

Tryb pracy pompy na sucho spowoduje uszkodzenie uszczelek pompy. Jeśli pompa pracuje na sucho, należy natychmiast wyłączyć silnik i odczekać, aż pompa ostygnie przed pompowaniem wstępnym.

Wskazówka:

Jeśli pompa zostanie odłączona po użyciu, konieczne jest ponowne napełnienie jej wodą po ponownym podłączeniu i uruchomieniu.

1. Przed uruchomieniem silnika należy wyjąć króciec wlewu wody (1) z komory pompy i napełnić komorę pompy wodą.
2. Wkręć z powrotem króciec wlewu wody (1) i mocno go dokręć.

Wskazówka:

Napełnianie przewodu ssącego wodą nie jest konieczne!

9.4 Kontrola poziomu napełnienia paliwem/mieszanką paliwowo-olejową (rys. 6)

⚠ NIEBEZPIECZEŃSTWO

Niebezpieczeństwo pożaru i wybuchu!

Podczas napełniania paliwo może się zapalić i wybuchnąć. Grozi to poważnymi poparzeniami lub śmiercią.

- Wyłączyć silnik i pozostawić go do ostygnięcia.
- Zastosować świeżą mieszankę paliwowo-olejową.
- Trzymać z dala od źródeł ciepła, płomieni i iskier.
- Paliwo napełniać wyłącznie na zewnątrz.
- Nosić rękawice ochronne.
- Unikać kontaktu ze skórą i oczami.
- Uruchomić produkt w odległości co najmniej 3 m od miejsca tankowania paliwa.
- Należy uważać na przecieki. W przypadku wycieku paliwa, nie należy uruchamiać silnika.
- Do tankowania należy używać odpowiedniego lejka lub rury wlewowej, aby paliwo nie wylało się na silnik spalinowy i obudowę.
  Nie przepełniać zbiornika paliwa!

1. Skontrolować poziomu paliwa.
   – Poziom paliwa musi zawierać się w zakresie pomiędzy oznaczeniem MAX. i MIN.
2. Jeśli poziom paliwa jest zbyt niski, należy dolać paliwa.
   – Należy zwrócić uwagę na prawidłowe proporcje mieszania!
3. Odkręcić korek wlewu paliwa (7). Korek wlewu paliwa (7) jest połączony z urządzeniem zabezpieczającym przed zgubieniem w zbiorniku paliwa (6), dzięki czemu nie może spaść.

9.4.1 Napełnianie mieszanką paliwowo-olejową

Paliwo i olej do silników 2-taktowych

Należy stosować specjalny olej do silników 2-suwowych, chłodzonych powietrzem, o proporcji mieszania 1:40.

⚠ OSTRZEŻENIE

Nigdy nie używać paliwa, które nie może być mieszane z 2-taktowym olejem. Może to spowodować trwałe uszkodzenie silnika i unieważnienie gwarancji producenta na ten produkt. Nigdy nie należy używać mieszanki paliwowej, która była przechowywana dłużej niż 90 dni.

9.4.1.1 Mieszanka paliwowa

Nie mieszać mieszanki paliwowej w zbiorniku.

Dodać olej do silników 2-taktowych zgodnie z tabelą mieszania paliw.

Paliwo	Olej do silników 2-taktowych(1:40)
1 litrów	0,025 litrów
2 litrów	0,050 litrów
5 litrów	0,125 litrów

10 Obsługa

10.1 Uruchamianie silnika (rys. 8)

⚠ NIEBEZPIECZEŃSTWO

Niebezpieczeństwo zatrucia!

Używać produktu tylko na zewnątrz, nigdy nie używać w zamkniętych lub nieodpowiednio wentylowanych pomieszczeniach.

UWAGA

- Nie pozwolić, aby rozrusznik linkowy obracał się do tyłu. Może to prowadzić do uszkodzeń.
- W przypadku niższych temperatur powietrza może okazać się konieczne kilkukrotne powtórzenie czynności rozruchu.

WSKAZÓWKA

Pompy paliwa „Primer“ używać tylko wtedy, gdy silnik jest zimny!

WSKAZÓWKA

Przy pierwszym uruchomieniu silnika konieczne są wielokrotne próby uruchomienia silnika, aż paliwo zostanie przetransportowane ze zbiornika do silnika.

W „zimnym” stanie:

1. Ustawić „CHOKE” (3) w położeniu |↖|.
2. W zimniejszych temperaturach należy kilka razy nacisnąć „Primer” pompy paliwa (3a). Ułatwia to uruchamianie produktu.
3. Teraz szybko pociągnąć rozrusznik linkowy (5), aż do uruchomienia silnika. Jeżeli silnik nie uruchomi się, ponownie powtórzyć czynności.
4. Po uruchomieniu silnika (po ok. 15-30 sekund) przestawić „CHOKE” (3) z pozycji |↖| do pozycji |↕| (rys. 8).
5. Za pomocą dźwigni przepustnicy (13) ustawić żądaną prędkość.
   W ten sposób można zwiększyć lub zmniejszyć szybkość dostarczania.
   L = praca silnika na biegu jałowym
   H = maksymalna prędkość tłoczenia
6. Jeżeli silnik nie zaskoczy po kilku próbach, przeczytać rozdział „Rozwiązywanie problemów”.

W „ciepłym” stanie:

1. Szybko pociągnąć uruchamiającą rozrusznik linkowy (5). Produkt powinno się uruchomić po maksymalnie 2 pociągnięciach. Jeżeli produkt nadal się nie uruchomił, powtórzyć proces opisany w .
2. Za pomocą dźwigni przepustnicy (13) ustawić żądaną prędkość.

Wskazówka:

Pozostawić silnik rozgrzany na biegu jałowym przez około 10 minut.

10.2 Wyłączanie silnika (rys. 1)

Wskazówka:

Przed wyłączeniem urządzenia należy pozwolić mu pracować przez krótki czas (około 30 sekund), aby umożliwić ostygnięcie silnika.

1. Aby wyłączyć silnik, nacisnąć wyłącznik (11).
2. Odłączyć końcówkę przewodu świecy zapłonowej (2) od świecy zapłonowej (2a), aby zapobiec przypadkowemu uruchomieniu silnika.

10.3 Po zakończeniu pracy

* = nie wchodzi w zakres dostawy!

1. Usunąć przewód ciśnieniowy*.
2. Usunąć przewód ssący*.
3. Odkręcić śrubę do spuszczania wody (14) i spuścić wodę z komory pompy.
4. Zamontować ponownie śrubę do spuszczania wody (14).

11 Czyszczenie i konserwacja

⚠ OSTRZEŻENIE

Prace naprawcze i konserwacyjne, które nie są opisane w niniejszej instrukcji eksploatacji, należy zlecać wyspecjalizowanemu warsztatowi. Stosować wyłącznie oryginalne części zamienne.

Istnieje niebezpieczeństwo wypadku! Prace konserwacyjne i czyszczące wykonywać zawsze przy wyłączonym silniku. Istnieje niebezpieczeństwo odniesienia obrażeń! Przed rozpoczęciem wszelkich prac konserwacyjnych i czyszczenia poczekać, aż produkt ostygnie. Elementy silnika są gorące. Istnieje niebezpieczeństwo odniesienia obrażeń i poparzeń!

Produkt może nieoczekiwania się uruchomić i doprowadzić do obrażeń.

– Przed wszelkimi pracami związanymi z czyszczeniem i konserwacją silnik należy wyłączyć.
– Wyjąć końcówkę przewodu świecy zapłonowej ze świecy.
– Poczekać, aż silnik ostygnie.

11.1 Czyszczenie

- W miarę możliwości osłony, szczeliny wentylacyjne i obudowę silnika powinny być wolne od pyłu i zanieczyszczeń. Produkt czyścić czystą ściereczką lub przedmuchiwać sprężonym powietrzem pod niskim ciśnieniem. Zalecamy czyszczenie produktu bezpośrednio po każdym użyciu.
- Produkt należy czyścić regularnie przy pomocy wilgotnej szmatki i szarego mydła. Nie używać detergentów ani rozpuszczalników; mogą one spowodować korozję plastikowych części produktu wykonanych. Zwracać uwagę, aby do wnętrza produktu nie dostała się woda.

11.2 Konserwacja

11.2.1 Czyszczenie filtra powietrza (9a) (rys. 9)

UWAGA

Niebezpieczeństwo uszkodzenia!

Praca silnika bez lub z uszkodzonym wkładem filtra może spowodować uszkodzenie silnika.

– Nigdy nie należy uruchamiać silnika bez lub z uszkodzonym wkładem filtra powietrza. W ten sposób brud dostaje się do silnika, co może spowodować jego poważne uszkodzenie.

Filtr powietrza (9a) czyścić co 50 roboczogodzin, w razie potrzeby wymienić.

1. Odkręcić śrubę skrzydełkową (8).
2. Zdjąć pokrywę filtra powietrza (9). Należy zwrócić uwagę na zaczep na osłonie filtra powietrza (9).
3. Wyjąć filtr powietrza (9a).
4. Do czyszczenia filtra nie używać żadnych silnych środków czyszczących ani benzyny.
5. Czyścić elementy na płaskiej powierzchni poprzez wystukanie. W przypadku silnego zabrudzenia umyć ługiem mydlanym, następnie spłukać czystą wodą i wysuszyć na powietrzu.
6. Montaż odbywa się w odwrotnej kolejności.

11.2.2 Czyszczenie świecy zapłonowej (2a) (rys. 10)

UWAGA

Świecę zapłonową wymieniać tylko wtedy, gdy silnik jest zimny!

Sprawdzić świecę zapłonową po 20 roboczogodzinach pod kątem zabrudzeń i wyczyścić ją ewentualnie szczotką drucianą. Następnie przeprowadzać konserwację świecy zapłonowej co 50 roboczogodzin.

1. Wyciągnąć ostrożnie końcówkę przewodu świecy zapłonowej (2). Nie ciągnąć za kabel, lecz bezpośrednio za wtyczkę.
2. Wyjąć świecę zapłonową (2a) za pomocą dołączonego klucza do świec zapłonowych (20).
3. Usunąć wszelkie zanieczyszczenia z cokołu świecy zapłonowej (2a).
4. Sprawdzić wzrokowo świecę zapłonową (2a). Usunąć osady za pomocą szczotki drucianej.
5. Sprawdzić szczelinę świecy zapłonowej. Odstęp elektrod ustawić na 0,6 do 0,7 mm za pomocą szczelinomierza.
6. Montaż odbywa się w odwrotnej kolejności.

WSKAZÓWKA

Luźna świeca zapłonowa może spowodować przegrzanie i uszkodzenie silnika. Zbyt mocne pociągnięcie świecy zapłonowej może spowodować uszkodzenie gwintu w głowicy cylindra.

12 Przechowywanie

⚠ NIEBEZPIECZEŃSTWO

Niebezpieczeństwo pożaru i wybuchu!

W przypadku przechowywania urządzenia w pobliżu potencjalnych źródeł zapłonu może dojść do pożaru lub wybuchu. Grozi to poważnymi poparzeniami lub śmiercią.

– Usunąć potencjalne źródła zapłonu, takie jak kuchenki, gazowe kotły grzewcze, suszarki gazowe itp.

UWAGA

Niebezpieczeństwo uszkodzenia!

Nieprawidłowe przechowywanie urządzenia może spowodować uszkodzenie silnika.

– Produkt należy przechowywać w miejscu chronionym przed brudem, kurzem i wilgocią.

12.1 Przygotowanie do przechowywania

⚠ OSTRZEŻENIE

Nie opróżniać paliwa w pomieszczeniach zamkniętych, w pobliżu ognia lub podczas palenia tytoniu. Opary gazu mogą spowodować wybuch lub ogień.

1. Wyczyścić i sprawdzić produkt pod kątem uszkodzeń.
2. Opróżnić zbiornik paliwa pompą do odsysania paliwa (nie objęta zakresem dostawy) do zatwierdzonego zbiornika.
3. Uruchomić silnik i pozostawić pracujący silnik, aż reszta paliwa zostanie zużyta.
4. Paliwo przechowywać w specjalnie przeznaczonych do tego celu pojemnikach.
5. Wykręcić świecę zapłonową (2a) i wyczyścić ją zgodnie z opisem w *11.2.2.*
6. Wlać 1 łyżeczkę czystego oleju do silników 2-taktowych do komory spalania. Pociągnąć linkę rozrusznika powoli kilka razy, aby pokryć wewnętrzne elementy.
7. Wkręcić ponownie świecę zapłonową (2a) (rys. 10).
8. Produkt należy przechowywać w dobrze wentylowanym miejscu lub przestrzeni.

12.2 Spuszczanie mieszanki paliwowo-olejowej za pomocą pompy ssącej do paliwa (rys. 7)

W przypadku przechowywania przez dłuższy czas, należy spuścić paliwo.

1. Pod wężem pompy ssącej do paliwa (nie objęta zakresem dostawy) umieścić zasobnik.
2. Odkręcić korek wlewu paliwa (7). Korek wlewu paliwa (7) jest połączony z urządzeniem zabezpieczającym przed zgubieniem w zbiorniku paliwa (6), dzięki czemu nie może spaść.
3. Wsunąć wąż pompy ssącej do paliwa do zbiornika paliwa (6) i całkowicie spuścić mieszankę paliwowo-olejową za pomocą pompy ssącej do paliwa.
4. Ponownie mocno dokręcić korek wlewu paliwa (7).

13 Transport

Przygotowanie dla transportu

1. Opróżnić zbiornik paliwa pompą do odsysania paliwa (nie objęta zakresem dostawy) do zatwierdzonego zbiornika.
2. W przypadku gotowości do eksploatacji pozostawić działający silnik do momentu zużycia reszty paliwa.
3. Wyjąć końcówkę przewodu świecy zapłonowej ze świecy.
4. Zabezpieczyć produkt np. pasem mocującym przed ześlizgnięciem.
5. Produkt może być podnoszony i przenoszony za pomocą rękojeści.

14 Naprawa i zamawianie części zamiennych

Po wykonaniu naprawy i konserwacji upewnić się, że elementy istotne pod kątem bezpieczeństwa technicznego są założone i wykazują nienaganny stan techniczny. Elementy mogące powodować obrażenia przechowywać w miejscu niedostępnym dla innych osób i dzieci.

UWAGA

Zgodnie z ustawą o odpowiedzialności cywilnej za produkt nie ponosi się odpowiedzialności za szkody powstałe wskutek nieprawidłowych napraw lub niestosowania oryginalnych części zamiennych.

Zwrócić się do serwisu klienta lub autoryzowanego specjalisty. Powyższe dotyczy również części akcesoriów.

Przyłącza i naprawy

Podłączanie oraz naprawy wyposażenia elektrycznego mogą być przeprowadzane przez wykwalifikowanego elektryka.

WSKAZÓWKA

Ważna wskazówka dotycząca naprawy

W przypadku dostawy zwrotnej produktu do naprawy na stanowisku serwisowym należy pamiętać, aby z przyczyn związanych z bezpieczeństwem został on opróżniony z oleju i paliwa.

14.1 Zamawianie części zamiennych

Przy zamawianiu części zamiennych należy podać następujące dane:

- Oznaczenie modelu
- Numer artykułu
- Dane z tabliczki znamionowej

Części zamienne / akcesoria

Pierścień uszczelniający 30x20x3,6 – numer artykułu:	3914601001
Adapter – numer artykułu:	3914601002
Nakrętka złączkowa – numer artykułu:	3914601003

14.2 Informacje serwisowe

Należy pamiętać, że w przypadku tego produktu poniższe części podlegają naturalnemu zużyciu lub zużyciu uwarunkowanemu użytkowaniem, bądź są potrzebne jako materiały zużywalne.

Części zużywalne*: Świeca zapłonowa, filtr powietrza

* = nie wchodzi w zakres dostawy!

Części zamienne i wyposażenie można zamówić w naszym punkcie serwisowym. W tym celu zeskanować kod QR znajdujący się na stronie tytułowej.

15 Utylizacja i ponowne wykorzystanie

Wskazówki dotyczące opakowania

Materiały opakowaniowe nadają się do recyklingu. Opakowania należy utylizować w sposób przyjazny dla środowiska.

Informacji o możliwościach utylizacji starych urządzeń można zasięgnąć w urzędzie miasta lub gminy.

Paliwa i oleje

- Przed utylizacją produktu, należy opróżnić zbiornik paliwa i zbiornik oleju silnikowego!
- Paliwa i oleju silnikowego nie należy wyrzucać do odpadów domowych ani kanalizacji, ale należy je zbierać lub usuwać oddzielnie!
- Puste zbiorniki po oleju i paliwie należy utylizować w sposób przyjazny dla środowiska.

16 Plan konserwacji

Koniecznie przestrzegać poniższych terminów konserwacji, aby zapewnić bezawaryjną eksploatację.
Uwaga! Przy pierwszym uruchomieniu należy wlać mieszankę paliwowo-olejową.

Element		Przed każdym użyciem	Co 3 miesiące lub 20 godz.	Co 6 miesięcy lub 50 godz.	Co 12 miesięcy lub 100 godz.	Co 2 lata lub 300 godz.
Kontrola filtra powietrza	Sprawdzić	X				
	Czyścić		X			
Świeca zapłonowa	Spawdzić i ustawić		X	X	X	
	Wymienić					X
Końcówka przewodu świecy zapłonowej	Czyścić				X	
Żeberka chłodzące	Kontrola			X		
Elementy łączące jak śruby i nakrętki	Sprawdzić (w razie potrzeby dokręcić)	X				
Uszczelki i elementy łączące	Sprawdzić i w razie potrzeby wymienić				**X**	
Bieg jałowy	Sprawdzić i ustawić				**X**	
Komora spalania	Czyścić				**X**	
Mieszanka paliwowo-olejowa	Sprawdzić	X				
Zbiornik paliwa	Sprawdzić				X	
Przewód paliwa	Sprawdzić	Co roku (w razie potrzeby wymienić)				
	Uwaga: Wykonanie czynności opisanych w punktach oznaczonych „**X**" zlecić autoryzowanej firmie specjalistycznej.					

17 Pomoc dotycząca usterek

W poniższej tabeli podano oznaki błędów oraz opisano sposób stosowania środków zaradczych, gdy produkt nie pracuje prawidłowo. Jeżeli mimo to nie ma możliwości zlokalizowania i usunięcia problemu, należy zwrócić się do warsztatu serwisowego.

Usuwanie błędów podczas uruchamiania			
Usterka		**Możliwa przyczyna**	**Środek zaradczy**
Brak iskry zapłonowej	Świeca zapłonowa	Osad węglowy między świecą zapłonową	Oczyścić świecę zapłonową. Wyregulować przerwę między świecami zapłonowymi na 0,6 do 0,7 mm. Wymienić świecę zapłonową.
	inne	Uszkodzona cewka zapłonowa, zbyt słaby magnes koła zamachowego	Należy skonsultować się z serwisem klienta.
Słaba iskra zapłonowa	Kompresja	Zbyt dużo paliwa w komorze spalania, złe paliwo lub woda w zbiorniku	Wykręcić świecę zapłonową i pozostawić do wyschnięcia, wymienić mieszankę paliwowo-olejową.

Usuwanie błędów podczas pracy		
Usterka	**Możliwa przyczyna**	**Środek zaradczy**
Silnik nie osiąga prędkości obrotowej	Choke jest w pozycji „ ”	Ustawić choke w pozycji .
	Zużyte elementy ruchome	Wymienić
	Zablokowany układ wydechowy, brak dopływu powietrza	Wymienić układ wydechowy, sprawdzić lub wymienić cewkę zapłonową.
	Iskra zapłonowa słaba, głowica cylindrów pokryta sadzą	Wyregulować przerwę między świecami zapłonowymi na 0,6 do 0,7 mm.
Nieszczelny gaźnik	Zużyta uszczelka gaźnika	Należy skonsultować się z serwisem klienta.

18 Deklaracja zgodności UE

Tłumaczenie oryginalnej deklaracji zgodności

Producent:

Scheppach GmbH
Günzburger Straße 69
D-89335 Ichenhausen

Oświadczamy na własną odpowiedzialność, że opisany tutaj produkt jest zgodny z obowiązującymi dyrektywami i normami.

Marka:	**Parkside**
Nazwa artykułu:	**BENZYNOWA POMPA CZYSTEJ WODY - PBKP 8000 A1**
Nr art.	**3914601974, 3914601980, 39146019915, 39146019959**
Nr IAN	**440149_2304**
Nr seryjny	**01001 – 04788**

Dyrektywy UE:

2014/30/UE, 2006/42/WE, 2000/14/WE_2005/88/WE, 2011/65/UE*

* Wymieniony powyżej przedmiot niniejszej deklaracji jest zgodny z wymogami dyrektywy 2011/65/UE Parlamentu Europejskiego i Rady z 8 czerwca 2011 r. w sprawie ograniczenia stosowania niektórych niebezpiecznych substancji w sprzęcie elektrycznym i elektronicznym.

2016/1628/UE

Emisja. Nr e24*2016/1628*2021/1398SHA1/P*0521*00

Zastosowane normy:

EN:809:1998/A1:2009; EN 61000-6-1:2007;
EN IEC 61000-6-1:2019; EN 55012:2007/A1:2009;

Pełnomocnik ds. dokumentacji:

David Rümpelein
Günzburger Str. 69
D-89335 Ichenhausen

Ichenhausen, 18.01.2024

Simon Schunk
Division Manager Product Center

Andreas Pecher
Head of Project Management

Gwarancja

Drodzy Klienci,

Wszystkie nasze produkty przechodzą przez rygorystyczną kontrolę jakości, aby zapewnić, że dotrą do Państwa w idealnym stanie. W mało prawdopodobnej sytuacji wystąpienia usterki w Państwa urządzeniu, proszę skontaktować się z naszym działem serwisu pod adresem podanym w niniejszej karcie gwarancyjnej. Oczywiście, jeśli wolelibyście Państwo do nas zadzwonić, jesteśmy również gotowi zaoferować pomoc pod numerem telefonu serwisu wydrukowanym poniżej. Proszę zwrócić uwagę na następujące warunki gwarancyjne, jakich należy przestrzegać w celu zgłaszania roszczeń gwarancyjnych:

- Te warunki gwarancji dotyczą dodatkowych uprawnień gwarancyjnych i w żadnym stopniu nie ograniczają Państwa praw ustawowych. Niniejsza gwarancja jest oferowana bezpłatnie.
- Nasza gwarancja obejmuje jedynie problemy wynikające z wad materiałowych lub wad wykonania i ogranicza się do usunięcia tych wad lub wymiany urządzenia. Proszę zwrócić uwagę, że nasze urządzenia nie są przeznaczone do użytkowania w zastosowaniach komercyjnych, handlowych lub przemysłowych. W związku z powyższym, gwarancja traci ważność, jeśli urządzenie zostanie wykorzystane w zastosowaniach komercyjnych, handlowych lub przemysłowych lub w innych równoważnych zastosowaniach. Gwarancja nie obejmuje również następujących kwestii: odszkodowanie za uszkodzenia w transporcie, uszkodzenia spowodowane nieprzestrzeganiem instrukcji instalacji/montażu lub uszkodzenia spowodowane niefachową instalacją, nieprzestrzeganiem instrukcji obsługi (np. podłączenie do błędnego napięcia lub natężenia sieciowego), błędnym lub nieodpowiednim użytkowaniem (np. przeciążenie urządzenia lub użycie niezatwierdzonych narzędzi lub akcesoriów), nieprzestrzeganiem przepisów konserwacji lub bezpieczeństwa, przedostaniem się ciał obcych do urządzenia (np. piasek, kamienie lub pył), rezultaty użycia siły lub zewnętrznych czynników (np. uszkodzenie spowodowane upuszczeniem urządzenia) i normalne zużycie wynikające z poprawnego użytkowania urządzenia.

Każda próba ingerencji w urządzenie lub jego modyfikacji skutkuje unieważnieniem gwarancji.

- Gwarancja obowiązuje przez 3 lata od dnia zakupu urządzenia. Roszczenia gwarancyjne należy składać przed upływem okresu gwarancji w okresie dwóch tygodni od zauważenia wady. Roszczenia gwarancyjne składane po upływie okresu gwarancji nie będą przyjmowane. Wraz z wymianą urządzenia lub jego części składowych rozpoczyna się ponownie okres gwarancyjny zgodnie z art. 581§1 Kodeksu Cywilnego. Dotyczy to również korzystania z serwisu na miejscu.
- W celu zgłoszenia roszczenia gwarancyjnego należy skorzystać z podanego poniżej adresu serwisu. Jeżeli reklamacja zostanie złożona w okresie objętym gwarancją, udostępnimy Państwu formularz zwrotu, który umożliwi bezpłatne odesłanie uszkodzonego urządzenia. Bardzo pomoże nam jak najbardziej szczegółowe opisanie przez Państwa charakteru problemu. Jeśli wada jest objęta gwarancją, urządzenie zostanie albo niezwłocznie naprawione i przekazane Państwu albo prześlemy Państwu nowe urządzenie.

Oczywiście z przyjemnością oferujemy także usługę odpłatnej naprawy wad, które nie są objęte zakresem niniejszej gwarancji, a także usługi pogwarancyjnej naprawy urządzeń. Aby skorzystać z takich usług, proszę przesłać urządzenie na adres naszego serwisu.

Infolinia serwisu (PL):

00800 4003 4003

Adres e-mail (PL):

service.PL@scheppach.com

Adres serwisu (PL):

Arconet Sp. Z o.o

ul.Grobelnego 4

PL - 05-300 Minsk Mazowiecki

Na stronie www.lidl-service.com można pobrać ten oraz wiele innych podręczników, filmów produktowych oraz programów instalacyjnych.

Za pomocą kodu QR przechodzi się bezpośrednio do strony serwisu Lidl (www.lidl-service.com), a po wpisaniu numeru artykułu (IAN) 440149_2304 można pobrać instrukcję obsługi.

Indholdsfortegnelse

1 Forklaring til symbolerne på produktet 138
2 Indledning 139
3 Produktbeskrivelse (fig. 1-10) 139
4 Leveringsomfang (fig. 2) 139
5 Tilsigtet brug 139
6 Sikkerhedsforskrifter 140
7 Tekniske data 141
8 Udpakning 142
9 Før ibrugtagning 142
10 Betjening 144
11 Rengøring og vedligeholdelse 144
12 Opbevaring 145
13 Transport 146
14 Reparation og bestilling af reservedele 146
15 Bortskaffelse og genanvendelse 146
16 Vedligeholdelsesplan 147
17 Fejlafhjælpning 147
18 EU-overensstemmelseserklæring 148
19 Garantibevis 149
20 Eksplosionstegning 150

1 Forklaring til symbolerne på produktet

Symbolerne i denne manual skal henlede din opmærksomhed på eventuelle risici. Det er vigtigt, at du forstår sikkerhedssymbolerne og forklaringerne i forbindelse med symbolerne. Selve advarslerne afhjælper ikke risici og kan ikke erstatte korrekte foranstaltninger til forebyggelse af ulykker.

	Læs og overhold brugsanvisningen og sikkerhedsforskrifterne før ibrugtagning!		Pumpens omløbsretning
	Pas på! Tilsidesættelse af sikkerheds-skiltene og advarselsinstrukserne på produktet og tilsidesættelse af sikker-heds- og betjeningsinstrukserne kan føre til alvorlige personskader eller endog død.		Tankindhold
	Brug høreværn.	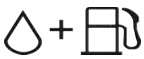	Brændstof-olieblanding
	Åben ild og rygning i nærheden af apparatet er strengt forbudt!		Transportmængde/time
	Ikke åben ild.		maks. væsketemperatur
	Forgiftningsfare! Brug kun produktet udendørs og aldrig i lukkede eller dårligt ventilerede rum.		maks. transporttryk
	Vigtigt. Sluk motoren, inden du påfylder brændstof. Påfyldning må ikke ske, mens apparatet kører.		Vægt (kg)
	Choke ON/OFF		Produktets garanterede lydeffektni-veau.
	Tryk på primeren.		Produktet opfylder gældende EU-di-rektiver.
	Transportmængdehastighed - Low-High		

2 Indledning

Producent:

Scheppach GmbH

Günzburger Straße 69

D-89335 Ichenhausen, Tyskland

Kære kunde

Vi ønsker dig rigtig god fornøjelse og held og lykke med arbejdet med dit nye produkt.

Bemærk:

Iht. gældende lov om produktansvar hæfter producenten af dette produkt ikke for skader, der opstår på eller i forbindelse med dette produkt i forbindelse med:

- Forkert behandling
- Tilsidesættelse af brugsanvisningen
- Reparation foretaget af tredjepart og/eller af ikke-autoriserede fagfolk
- Montering og udskiftning af uoriginale reservedele
- Utilsigtet brug

Vær opmærksom på følgende:

Læs hele brugsanvisningens tekst igennem før montering og før ibrugtagning.

Formålet med denne brugsanvisning er at gøre det lettere for dig at lære dit produkt at kende og bruge det som tilsigtet.

Brugsanvisningen indeholder vigtige oplysninger om, hvordan man bruger produktet sikkert, professionelt og økonomisk, og hvordan man undgår farer, sparer reparationsomkostninger, reducerer driftsstop og øger produktets driftssikkerhed og levetid.

Udover sikkerhedsbestemmelserne i denne brugsanvisning skal de forskrifter vedr. brug af produktet, der måtte gælde i det enkelte land (brugslandet), overholdes til punkt og prikke.

Opbevar brugsanvisningen i nærheden produktet; pak den ind i en plastikpose, så den er beskyttet mod snavs og fugt. Den skal læses og overholdes med omhu af alle operatører, før arbejdet startes.

Arbejde på produktet må kun udføres af personer, der er instrueret i brug af samme, og som er informeret om de dermed forbundne farer.

Ud over sikkerhedsforskrifterne i denne brugsanvisning og de særlige forskrifter, der gælder i brugslandet, skal de almindeligt anerkendte, tekniske regler, der gælder for lignende produkter, overholdes.

Vi fraskriver os ethvert ansvar for ulykker eller skader, der måtte opstå som følge af tilsidesættelse af denne brugsanvisning og sikkerhedsforskrifterne.

3 Produktbeskrivelse (fig. 1-10)

1. Vandpåfyldningsstuds
2. Tændrørshætte
2a. Tændrør
3. Choker
3a. Brændstofpumpe "Primer"
4. Udstødning
5. Trækstarter
6. Brændstoftank
7. Tankdæksel
8. Vingeskrue
9. Luftfilterlåg
9a. Luftfilter
10. Sugetilslutning
11. Sluk-kontakt
12. Tryktilslutning
13. Gashåndtag
14. Vandaftapningsskrue
15. Slangeadapter
16. Omløbermøtrik
17. Pakning
18. Slangeklips
19. Forfilter
20. Tændrørsnøgle

4 Leveringsomfang (fig. 2)

Pos.	Stk.	Betegnelse
15	2 x	Slangeadapter
16	2 x	Omløbermøtrik
17	2 x	Pakning
18	3 x	Slangeklips
19	1 x	Forfilter
20	1 x	Tændrørsnøgle
	1 x	Brugsanvisning

5 Tilsigtet brug

Produktet er velegnet til kunstvanding af grønne områder, grøntsagsbede og haver samt til drift af plænesprinklere. Klart vand (ferskvand), regnvand og let sæbelud er velegnet som pumpemedie. Med forfilter kan man foretage udtagning af vand fra bassiner, vandløb, regntønder, regnvandscisterner og brønde.
Transportvæskens maksimale temperatur må ikke overstige +35°C ved kontinuerlig drift.

Produktet må kun bruges til det fastlagte formål. Enhver anden form for brug falder uden for tilsigtet brug. Brugeren, ikke producenten, bærer ansvaret for materielle skader eller personskader af enhver art, der måtte opstå som følge heraf.

Tilsigtet anvendelse omfatter også overholdelse af sikkerhedsforskrifterne og monteringsvejledningen samt driftsanvisningerne i brugsanvisningen.

Personer, der anvender og vedligeholder produktet, skal være fortrolige med dette og være informeret om mulige farer.

Hvis der foretages ændringer ved produktet, bortfalder producentens ansvar for deraf følgende skader.

Produktet må kun bruges med originale dele og originalt tilbehør fra producenten.

Producentens forskrifter vedrørende sikkerhed, arbejdsmåde og vedligeholdelse samt målene, som er angivet i de tekniske data, skal overholdes.

Vær opmærksom på, at vores produkter ikke er konstrueret til erhvervsmæssig, håndværksmæssig eller industriel brug. Vi fraskriver os ansvaret, hvis produktet bruges i erhvervs-, håndværks- eller industrivirksomheder samt til lignende arbejde.

⚠ ADVARSEL

Læs for din egen sikkerheds skyld denne manual og de generelle sikkerhedsforskrifter grundigt igennem inden ibrugtagning af produktet. Gives produktet videre til tredjemand, skal du sørge for, at brugsanvisningen følger med.

5.1 Utilsigtet brug

Brugen af pumpen er strengt forbudt for følgende stoffer:

- Maling eller lak af enhver type
- alle typer opløsnings- eller fortyndelsesmidler
- alle typer brændstoffer og smøremidler
- propan eller andre former for flydende gas
- alle typer brændbare væsker
- fødevarer for mennesker eller dyr
- granulater eller stoffer med faste partikler
- kemikalier
- væsker med temperaturer over 40°C
- alle væsker, der ikke udtrykkeligt er nævnt i denne brugsanvisning
- væsker med anti-parasitter, herbicider og pesticider.

Overhold sikkerhedsanvisningerne

PAS PÅ

Pumpen må ikke bruges til at fylde beholdere, der kan eksplodere under overtryk.

- Pumpen er ikke egnet som sikkerhedsudstyr til brandslukningsanlæg.
- Pumpen er ikke egnet til kontinuerlig drift (f.eks. industriel brug, kontinuerlig cirkulationsdrift).
- Pumpen er kun godkendt til brug til transport af vand og neutrale væsker ved stuetemperatur.

Forklaring til signalord i brugsanvisningen

⚠ FARE

Signalord til angivelse af en overhængende farlig situation, som, hvis den ikke undgås, vil medføre død eller alvorlig personskade.

⚠ ADVARSEL

Signalord til angivelse af en potentielt farlig situation, som, hvis den ikke undgås, kan medføre død eller alvorlig personskade.

⚠ FORSIGTIG

Signalord til angivelse af en potentielt farlig situation, som, hvis den ikke undgås, kan medføre mindre eller moderat personskade.

PAS PÅ

Signalord til angivelse af en potentielt farlig situation, som, hvis den ikke undgås, kan medføre materielle skader på produktet eller ejendom/besiddelse.

6 Sikkerhedsforskrifter

PAS PÅ

Pas på!

Ved brug af produkter skal bestemte sikkerhedsforanstaltninger overholdes for at forhindre personskader og materielle skader. Læs derfor denne brugsanvisning/sikkerhedsforskrifter igennem med omhu. Udleveres produktet til andre personer, bedes også denne brugsanvisningen/sikkerhedsforskrifterne udleveret. Vi fraskriver os ethvert ansvar for ulykker eller skader, der måtte opstå som følge af tilsidesættelse af denne brugsanvisning og sikkerhedsforskrifterne.

Overhold sikkerhedsanvisningerne

Opbevar alle sikkerhedsforskrifter og anvisninger til fremtidig brug!

6.1 Produktspecifikke sikkerhedsanvisninger

- Stil produktet på en plan, lige overflade (kipsikker).
- Kontrollér hele produktet for løse dele (møtrikker, bolte, skruer osv.). Foretag evt. vedligeholdelse eller udskiftning, før produktet tages i brug.

PAS PÅ

Af hensyn til egen sikkerhed må der kun benyttes tilbehør og ekstraudstyr, som er angivet i brugsanvisningen eller anbefalet eller angivet af producenten. Brug af værktøjer eller tilbehør, som ikke er anbefalet i brugsanvisningen eller i kataloget, kan medføre fare for personskade for operatøren.

- Personer bør holde en sikkerhedsafstand på mindst 15 meter fra arbejdsområdet.
- Brug ikke produktet, hvis det er beskadiget. Fjern aldrig beskyttelsesudstyr fra produktet. Dette kan medføre alvorlige personskader.
- Børn må ikke benytte produktet. Børn skal holdes under opsyn for at sikre, at de ikke leger med produktet.
- Efter ikke produktet uden opsyn.
- Personer, der er påvirket af alkohol, narkotika eller medikamenter, eller som er trætte eller syge.

6.2 Håndtering af brændstof

⚠ FARE

Fare for brand og eksplosion!

Ved påfyldning kan brændstof blive antændt og evt. eksplodere. Dette medfører alvorlig forbrænding eller død.

- Opbevar kun brændstof i hertil indrettede og godkendte beholdere (dunke).
- Tankbeholdernes lukkekapper skal altid skrues ordentligt på og spændes fast.
- Påfyld brændstof, før motoren startes. Når motoren kører, eller umiddelbart efter at der er blevet slukket for produktet, må tanklukningen ikke åbnes, og der må ikke påfyldes brændstof.
- Stands forbrændingsmotoren, og lad den køle af inden tankningen.
- Tank kun udendørs, og ryg ikke under tankningen.
- Opbevar aldrig produktet med brændstof i tanken inde i en bygning. Brændstofdampe kan komme i kontakt med åben ild eller gnister og blive antændt.
- Undlad at stille produktet og brændstofbeholderen i nærheden af varmeapparater, strålevarmere, svejseapparater eller andre varmekilder.
- Hvis der er spildt brændstof, må man ikke starte forbrændingsmotoren, før det brændstof-forurenede område er blevet renset. Undgå ethvert forsøg på at tænde motoren, til brændstofdampene er fordampet (tørret af).
- Af sikkerhedsårsager skal man med jævne mellemrum kontrollere brændstofledningen, brændstoftanken, tanklukningen og tilslutningerne for skader, ældning (skørhed), for korrekt montering og utætheder, og man skal foretage udskiftning efter behov.

6.3 Restrisici

Produktet er bygget efter nyeste tekniske niveau og de anerkendte sikkerhedstekniske regler. Alligevel kan der være restrisici under driften.

- Restrisici kan reduceres til et minimum, hvis "Sikkerhedsforskrifterne" og "Tilsigtet Brug" samt brugsanvisningen overholdes.
- Brug produktet som anbefalet i denne brugsanvisning. Sådan opnås optimal ydeevne med produktet.
- Undgå utilsigtet ibrugtagning af produktet.
- Hold hænderne væk fra arbejdsområdet, når produktet er i drift.
- Overhold de foreskrevne vedligeholdelses- og sikkerhedsforskrifter i brugsanvisningen.
- Desuden kan der forefindes ikke-åbenbare restrisici, selv om alle foranstaltninger er truffet.

7 Tekniske data

Motor	2-taktsmotor/ luftkølet
Slagvolumen	42,7 cm^3
Maks. udgangseffekt (kW)	1,25kW/1,7HK
Maks. motorhastighed	9500 min^{-1}
Maks. transportmængde i liter	8000 l/h
Nominel transportmængde i liter	5500 l/h
Sugetilslutning	G1″
Tryktilslutning	G1″
Tilspændingsmoment for skruer	8 Nm
Tilspændingsmoment for ind- og udløbsstudser	8-10 Nm
Maks. transporthøjde	25-30 m
Maks. sugehøjde	8 m
Maks. tryk	3 bar
Brændstof	Blanding 1:40
Tankindhold	1,05 l
Dimensioner	425x255x315 mm
Vægt	8,5 kg

Forbehold for tekniske ændringer!

Støj og vibration

⚠ ADVARSEL

Støj kan have alvorlig indvirkning på helbredet. Hvis maskinstøjen overstiger 85 dB, skal du bære passende høreværn til dig selv og personer i nærheden.

Støjemissionsværdierne er bestemt i overensstemmelse med EN ISO 3744:1995.

Støjværdier

Lydtryksniveau L_{pA}	96 dB
Måleusikkerhed K_{pA}	3 dB
Lydeffektniveau L_{wA}	109 dB
Måleusikkerhed K_{wA}	3 dB
Garanteret lydeffektniveau L_{wA}	112 dB

Overhold eventuelle hvileperioder, og begræns arbejdsvarigheden til det absolut nødvendige.

8 Udpakning

- Åbn emballagen, og tag forsigtigt produktet ud.
- Fjern emballeringsmaterialet samt emballage-/transportsikringer (hvis sådanne findes).
- Kontrollér, om leveringsomfanget er fuldstændigt.
- Kontrollér produktet og tilbehørsdelene for transportskader. Rapportér straks evt. skader til den transportvirksomhed, som leverede produktet. Senere reklamationer anerkendes ikke.
- Opbevar så vidt muligt emballagen frem til udløbet af garantiperioden.
- Gør dig fortrolig med produktet ved at læse brugsanvisningen, før arbejdet påbegyndes.
- Tilbehør samt slid- og reservedele må kun være originale dele. Reservedele fås hos faghandlen.
- Husk, at bestillinger skal være forsynet med artikelnumre samt type og fremstillingsår for produktet.

⚠ ADVARSEL

Produkt og emballeringsmaterialer er ikke legetøj!

Børn må ikke lege med plastposer, folie og smådele! Fare for slugning og kvælning!

9 Før ibrugtagning

⚠ ADVARSEL

Sundhedsfare!

Indånding af brændstof-/smøreoliedampe og udstødningsgasser kan forårsage alvorlige sundhedsskader, bevidstløshed og i ekstreme tilfælde dødsfald.

– Undgå at indånde brændstof-/smøreoliedampe og udstødningsgasser.
– Brug kun produktet udendørs.

* = medfølger ikke!

Bemærk:

Produktet har en centrifugalkraftkobling. I takt med at hastigheden stiger, skabes der en friktionsforbindelse ved, at centrifugalkraften presser koblingsbelægningerne mod koblingshusets indervæg.

Kontrol inden betjening

- Kontrollér alle sider af motoren for olie- eller brændstoflækage.
- Kontrollér brændstofniveauet – brændstoftanken skal være mindst halvt fuld.
- Kontrollér luftfilterets tilstand.
- Kontrollér brændstofledningernes tilstand.
- Vær opmærksom på tegn på skader.
- Kontrollér, at alle beskyttelsesafskærmninger er monteret, og at alle skruer, møtrikker og bolte er spændt fast.
- Sørg for tilstrækkelig udluftning af produktet.
- Kontrollér, at tændrørshætten er fastgjort til tændrøret.
- Suge- og trykledningen skal være fastgjort på en sådan måde, at de ikke udøver noget mekanisk tryk på pumpen.

9.1 Installation af sugeledning* (fig. 3)

Bemærk:

Pumpen har en kontraventil, der forhindrer vandet i at løbe tilbage i sugeledningen.

- Sugeledningen* skal forstærkes med en stiv væg eller et trådnet.
- Brug ikke slanger*, der er mindre end pumpens sugeledning*.
- Sugeledningen* bør ikke være længere end nødvendigt.
- Pumpen har den højeste ydeevne, når den er så tæt som muligt på vandspejlet, og slangerne* er korte.
- En utæt sugeledning* forhindrer indsugning af vandet, fordi der i stedet indsuges luft.

1. Sæt slangeadapteren (15) ind i omløbermøtrikken (16).
2. Sæt tætningen (17) ind i omløbermøtrikken (16).
3. Skru en omløber (16) på sugetilslutningen (10), og spænd den fast (8-10 Nm).
   Sørg for, at omløberens (16) pakning (17) ligger an mod sugetilslutningen (10).
4. Fastgør sugeledningen* til slangeadapteren (15) på sugeledningen* med en slangeklemme (18) for at undgå lækluft og tab af sugekraft. Til fastskruning af slangeklemmen (18) bruger man stjerneskruetrækkeren fra tændrørsnøglen (20).
5. Installér forfilteret (19) i den anden ende af sugeledningen*, og fastgør det med en slangeklemme (18). Til fastskruning af slangeklemmen (18) bruger man stjerneskruetrækkeren fra tændrørsnøglen (20).
   Undgå at indsuge fremmedlegemer (sand osv.). Monter om nødvendigt et forfilter (19).
6. Afmontering skal foretages i omvendt rækkefølge.

9.2 Installation af trykledning* (fig. 4)

1. Sæt slangeadapteren (15) ind i omløbermøtrikken (16).
2. Sæt tætningen (17) ind i omløbermøtrikken (16).
3. Skru en omløber (16) på tryktilslutningen (12), og spænd den fast (8- 10 Nm).
   Sørg for, at omløberens (16) pakning (17) ligger an mod tryktilslutningen (12).
4. For at forbedre pumpens ydeevne og reducere væskefriktionen skal man bruge en kort trykledning* med stor diameter. En lang eller tynd slange* øger væskefriktionen og reducerer pumpens ydeevne.
5. Fastgør trykledningen* til slangeadapteren (15) på trykledningen* ved hjælp af en slangeklemme (18). Spænd slangeklemmen (18) godt fast med stjerneskruetrækkeren på tændrørsnøglen (20) for at forhindre, at trykledningen* glider af slangeadapteren (15) under tryk.
6. Afmontering skal foretages i omvendt rækkefølge.

9.3 Forpumpning af produkt (fig. 5)

Bemærk:

Hvis pumpen kører tør, vil dens pakninger blive beskadiget. Hvis pumpen kører tør, skal man straks slukke for motoren og lade pumpen køle af før forpumpning.

Bemærk:

Hvis pumpen fjernes igen efter brug, er det vigtigt, at der påfyldes vand igen, når den atter tilsluttes og tages i brug.

1. Før man starter motoren, skal man fjerne vandpåfyldningsstudsen (1) fra pumpekammeret og fylde pumpekammeret med vand.
2. Skru atter vandpåfyldningsstudsen (1) ind, og spænd den fast.

Bemærk:

Det er ikke nødvendigt at fylde sugeledningen med vand!

9.4 Kontrol af niveau for brændstof/olieblanding (fig. 6)

⚠ FARE

Fare for brand og eksplosion!

Ved påfyldning kan brændstof blive antændt og evt. eksplodere. Dette medfører alvorlig forbrænding eller død.

- Sluk motoren, og lad den køle af.
- Brug altid frisk brændstof-/olieblanding.
- Varme, flammer og gnister skal holdes på afstand.
- Brændstof må kun påfyldes udendørs.
- Benyt beskyttelseshandsker.
- Undgå kontakt med hud og øjne.
- Start produktet i en afstand på mindst 3 m fra det sted, hvor brændstoffet blev påfyldt.
- Vær opmærksom på utætheder. Motoren må ikke startes, hvis der løber brændstof ud.
- Brug en passende tragt eller et påfyldningsrør til tankningen, så der ikke kan spildes brændstof på forbrændingsmotoren og huset.
  Undgå at overfylde brændstoftanken!

1. Kontrollér brændstofniveauet.
   – Brændstofniveauet skal stå mellem MAX og MIN.
2. Påfyld brændstof, hvis brændstofniveauet er for lavt.
   – Vær da opmærksom på det korrekte blandingsforhold!
3. Skru tankdækslet (7) på. Tankdækslet (7) er forbundet med en tabsbeskyttelse i brændstoftanken (6) og kan således ikke falde af.

9.4.1 Påfyldning af brændstof-/olieblanding

Brændstof og 2-taktsolie

Der skal bruges særlig 2-taktsolie til luftkølede 2-taktsmotorer med et blandingsforhold på 1:40.

⚠ ADVARSEL

Brug aldrig brændstof, som ikke er blandet med 2-taktsolie. Dette kan forårsage permanent motorskade og bevirke, at producentens garanti for dette produkt bortfalder. Brug aldrig en brændstofblanding, der har været opbevaret i mere end 90 dage.

9.4.1.1 Brændstofblanding

Brændstofblandingen må ikke blandes i tanken.

Tilføj 2-taktsolie i henhold til brændstof-blandingstabellen.

Brændstof	2-taktsmotorolie (1:40)
1 liter	0,025 liter
2 liter	0,050 liter
5 liter	0,125 liter

10 Betjening

10.1 Start af motoren (Fig. 8)

⚠ FARE

Forgiftningsfare!

Brug kun produktet udendørs og aldrig i lukkede eller dårligt ventilerede rum.

PAS PÅ

- Lad ikke startkablet gå tilbage af sig selv. Dette kan medføre skader.
- I koldt vejr kan det være nødvendigt at gentage startprocessen flere gange.

BEMÆRK

Brug kun brændstofpumpen "Primer", når motoren er kold!

BEMÆRK

Når motoren startes den første gang, vil det kræve flere forsøg at starte den, før brændstoffet er transporteret fra tanken op til motoren.

I "kold" tilstand:

1. Stil „CHOKE" (3) i stilling |↾|.
2. Ved koldere temperaturer skal man trykke gentagne gange på brændstofpumpen "Primer" (3a). Dette gør det lettere at starte motoren.
3. Træk nu hurtigt i trækstarteren (5), til motoren går i gang. Skulle motoren ikke starte, gentages processen.
4. Når man har startet motoren (efter ca. 15-30 sekunder), stiller man „CHOKE" (3) fra |↾| til stilling |↕| (fig. 8).
5. Indstil den ønskede hastighed ved hjælp af gashåndtaget (13).
   Sådan øger eller reducerer man transportmængden.
   L = Motor i tomgang
   H = Maks transportydelse
6. Hvis motoren ikke starter efter flere forsøg, henvises til kapitlet „Fejlfinding".

I "varm" tilstand:

1. Træk derefter hurtigt i trækstarteren (5). Produktet bør starte efter maks. 2 træk. Hvis produktet stadig ikke starter, skal man gentage processen beskrevet i .
2. Indstil den ønskede hastighed ved hjælp af gashåndtaget (13).

Bemærk:

Lad motoren køre varm i tomgang i ca. 10 minutter.

10.2 Slukning af motoren (fig. 1)

Bemærk:

Lad produktet køre kortvarigt (ca. 30 sekunder), før du slukker for det for at lade motoren køle af.

1. Man slukker motoren ved at trykke på Sluk-kontakten (11).
2. Fjern tændrørshætten (2) fra tændrøret (2a) for at undgå en utilsigtet start af motoren.

10.3 Efter arbejdsophør

* = medfølger ikke!

1. Fjern trykledningen*.
2. Fjern sugeledningen*.
3. Skru hanetilslutningen (14) af, og lad vandet løbe ud af pumpekammeret.
4. Monter hanetilslutningen (14) igen.

11 Rengøring og vedligeholdelse

⚠ ADVARSEL

Reparations- og vedligeholdelsesarbejde, der ikke er beskrevet i denne brugsanvisning, må kun udføres på et professionelt værksted. Brug kun originale reservedele.

Risiko for ulykker! Udfør som hovedregel vedligeholdelses- og rengøringsarbejde med motoren slukket. Fare for personskader! Lad produktet køle af inden påbegyndelse af enhver form for vedligeholdelses- og rengøringsarbejde. Motorelementer er meget varme. Risiko for personskade og forbrænding!

Produktet kan starte uventet og derved medføre personskader.

- Sluk motoren inden enhver form for rengørings- og vedligeholdelsesarbejde.
- Træk tændrørshætten af tændrøret.
- Lad motoren køle af.

11.1 Rengøring

- Hold beskyttelsesskærme, luftslidser og motorhus fri for støv og snavs. Tør produktet af med en ren klud, eller blæs den over med trykluft ved lavt tryk. Vi anbefaler, at produktet altid rengøres umiddelbart efter brug.
- Rengør produktet med en fugtig klud og en smule smøresæbe med jævne mellemrum. Brug ikke rengørings- eller opløsningsmidler; disse kan angribe produktets plastdele. Sørg for, at vand ikke kan trænge ind i produktet.

11.2 Vedligeholdelse

11.2.1 Rengøring af luftfilter (9a) (fig. 9)

PAS PÅ

Fare for beskadigelse!

Hvis motoren kører uden - eller med beskadiget - filterindsats, kan det forårsage motorskader.

– Lad aldrig motoren køre uden - eller med beskadiget - luftfilterindsats. Der kommer snavs ind i motoren, hvilket kan forårsage alvorlige motorskader.

Luftfilteret (9a) skal renses for hver 50 driftstimer og udskiftes ved behov.

1. Fjern vingeskruen (8).
2. Tag luftfilterlåget (9) af. Vær opmærksom på næsen på luftfilter-afdækningen (9).
3. Tag luftfilteret (9a) af.
4. Brug ikke aggressive rengøringsmidler eller benzin til at rense filteret.
5. Rengør indsatserne ved at banke dem ud på en plan overflade. I tilfælde af kraftig tilsmudsning skal der vaskes med sæbelud; derefter skylles med rent vand efterfulgt af lufttørring.
6. Samlingen sker i omvendt rækkefølge.

11.2.2 Rengøring af tændrør (2a) (fig. 10)

PAS PÅ

Tændrøret må kun udskiftes, når motoren er kold!

Kontrollér tændrøret første gang for snavs efter 20 driftstimer og rengør det i givet fald med en kobbertrådbørste. Vedligehold herefter tændrøret hver 50. driftstime.

1. Træk tændrørshætten (2) forsigtigt af. Træk ikke i kablet, men i selve hætten.
2. Fjern tændrøret (2a) med den medfølgende tændrørsnøgle (20).
3. Fjern evt. snavs fra tændrørets (2a) sokkel.
4. Kontrollér tændrøret (2a) visuelt. Fjern eventuelle aflejringer med en trådbørste.
5. Kontroller tændrørsspalten. Indstil elektrodeafstanden til 0,6 til 0,7 mm med en søger.
6. Samlingen sker i omvendt rækkefølge.

BEMÆRK

Et løstsiddende tændrør kan blive overophedet og beskadige motoren. Og for kraftig tilspænding af tændrøret kan beskadige gevindet i topstykket.

12 Opbevaring

⚠ FARE

Fare for brand og eksplosion!

Hvis produktet opbevares i nærheden af mulige antændelseskilder, kan der opstå brand eller eksplosion. Dette medfører alvorlig forbrænding eller død.

– Fjern mulige antændelseskilder som f.eks. komfurer, varmtvandskedler med gas, gastørretumblere osv.

PAS PÅ

Fare for beskadigelse!

Hvis produktet ikke opbevares korrekt, kan det medføre motorskader.

– Opbevar produktet beskyttet mod smuds, støv og fugt.

12.1 Forberedelse til opbevaring

⚠ ADVARSEL

Fjern ikke brændstoffet i lukkede rum, i nærheden af ild eller hvis der ryges. Gasdampe kan føre til eksplosioner eller brand.

1. Rengør og kontrollér produktet for skader.
2. Tøm brændstoftanken med en brændstof-opsugningspumpe (medfølger ikke) i en godkendt beholder.
3. Start motoren, og lad den køre, til resten af brændstoffet er brugt op.
4. Opbevar brændstof i beholdere, der er særligt beregnet til dette formål.
5. Fjern tændrøret (2a), og rengør det som beskrevet i *11.2.2*.
6. Hæld 1 teskefuld ren 2-taktsolie i forbrændingskammeret. Træk langsomt i startsnoren flere gange for at belægge indvendige komponenter med olie.
7. Skru tændrøret (2a) i igen (fig. 10).
8. Opbevar produktet et godt ventileret sted.

12.2 Aftap brændstof-/olieblandingen med en brændstof-opsugningspumpe (fig. 7)

Ved opbevaring i længere perioder skal brændstoffet aftappes.

1. Hold en opsamlingsbeholder under brændstof-opsugningspumpens slange (medfølger ikke).
2. Skru tankdækslet (7) på. Tankdækslet (7) er forbundet med en tabsbeskyttelse i brændstoftanken (6) og kan således ikke falde af.
3. Skub brændstof-opsugningspumpens slange ned i brændstoftanken (6), og aftap hele brændstof-/olieblandingen vha. brændstof-opsugningspumpen.
4. Skru tankdækslet (7) fast igen.

13 Transport

Forberedelse til transport

1. Tøm brændstoftanken med en brændstof-opsugningspumpe (medfølger ikke) i en godkendt beholder.
2. Lad - hvis muligt - motoren køre, indtil det sidste brændstof er opbrugt.
3. Fjern tændrørshætten fra tændrøret.
4. Fastgør produktet, så det ikke kan skride, med f.eks. en strop.
5. Produktet kan løftes og flyttes i håndtaget.

14 Reparation og bestilling af reservedele

Kontrollér efter reparation eller vedligeholdelse, om alle sikkerhedstekniske dele er anbragt og befinder sig i korrekt stand. Opbevar dele, der er forbundet med tilskadekomst, utilgængeligt for andre personer og børn.

PAS PÅ

Iht. produktansvarsloven fraskriver vi os ansvaret for skader, der skyldes forkert reparation eller brug af ikke-originale reservedele.

Kontakt en kundeservice eller en autoriseret fagmand. Det samme gælder også for tilbehørsdele.

Tilslutning og reparation

Tilslutning og reparation af elektrisk udstyr må kun foreståes af autoriserede elektrikere.

BEMÆRK

Vigtig oplysning ifm. reparation

Vær ved returnering af produktet til reparation opmærksom på, at produktet af sikkerhedsårsager skal sendes til servicestationen tømt for olie og brændstof.

14.1 Bestilling af reservedele

Husk at angive følgende oplysninger, når der bestilles reservedele:

- Modelbetegnelse
- Artikelnummer
- Data på mærkepladen

Reservedele/tilbehør

Pakring 30x20x3,6 – artikelnummer:	3914601001
Adapter – artikelnummer:	3914601002
Omløber – artikelnummer:	3914601003

14.2 Serviceinformationer

Vær opmærksom på, at følgende dele på dette produkt slides som følge af brug eller naturligt slid, og at der er brug for følgende dele som forbrugsmaterialer.

Sliddele*: Tændrør, luftfilter

* = medfølger ikke!

Reservedele og tilbehør fås hos vores service-center. Dette gøres ved at scanne QR-koden på forsiden.

15 Bortskaffelse og genanvendelse

Oplysninger om emballage

Emballeringsmaterialerne er genanvendelige. Emballage skal bortskaffes jf. gældende miljøregler.

Information om muligheder for bortskaffelse af brugt udstyr fås ved henvendelse til kommunen.

Brændstof og olie

- Inden produktet bortskaffes, skal brændstoftanken og motoroliebeholderen tømmes!
- Brændstof og motorolie hører ikke til i husholdningsaffald eller afløb, men skal indsamles og/eller bortskaffes separat!
- Tomme olie- og brændstofbeholdere skal bortskaffes i henhold til gældende miljøregler.

16 Vedligeholdelsesplan

Af hensyn til problemfri drift er det vigtigt at overholde følgende vedligeholdelsesintervaller.
Pas på! Ved første ibrugtagning skal der påfyldes brændstof-/olieblanding.

Komponent		Før hver brug	Hver 3. måned eller 20h	Hver 6. måned eller 50h	Hver 12. måned eller 100h	Hvert 2. år eller 300h
Kontrol af luftfilter	Kontrolleres	X				
	Rengøres		X			
Tændrør	Kontrolleres og indstilles		X	X	X	
	Udskiftes					X
Tændrørshætte	Rengøres				X	
Køleribber	Kontrol			X		
Forbindelseselementer som skruer og møtrikker	Kontrolleres (fastspændes ved behov)	X				
Forbindelseselementernes pakninger	Kontrolleres og evt. udskiftes				**X**	
Tomgang	Kontrolleres og indstilles				**X**	
Forbrændingskammer	Rengøres				**X**	
Brændstof-/olieblanding	Kontrolleres	X				
Brændstoftank	Kontrolleres				X	
Brændstofledning	Kontrolleres	Hvert år (udskiftes om nødvendigt)				
	Pas på: Punkterne „**X**“ må kun udføres af autoriserede specialister.					

17 Fejlafhjælpning

Følgende tabel viser fejlsymptomer og beskriver, hvordan disse kan hjælpes, hvis produktet ikke fungerer korrekt. Hvis man ikke kan lokalisere og afhjælpe problemet, skal man kontakte sit serviceværksted.

Fejlafhjælpning ved ibrugtagning			
Fejl		**Mulig årsag**	**Afhjælpning**
Ingen tændgnist	Tændrør	Kulaflejring mellem tændrør	Rengør tændrøret. Indstil elektrodeafstanden til 0,6 til 0,7 mm. Udskift tændrøret.
	andet	Tændspole defekt, svinghjulsmagnet for svag	Kontakt Kundeservice desangående.
Svag tændingsgnist	Kompression	For meget brændstof i forbrændingskammeret, dårligt brændstof eller vand i tanken	Fjern tændrøret, og lad det tørre; skift brændstof-/olieblanding.

Fejlafhjælpning under drift		
Fejl	**Mulig årsag**	**Afhjælpning**
Motor opnår ikke ønsket omdrejningstal	Choke er i „ ”-stilling	Stil choke i stilling .
	Bevægelige elementer slidt	Udskiftes
	Udstødningssystem tilstoppet, ingen lufttilførsel	Udskift udstødningssystem; kontrollér eller udskift tændspole.
	Tændingsgnist svag, topstykke tilsodet	Indstil elektrodeafstanden til 0,6 til 0,7 mm.
Karburator utæt	Karburatorpakning slidt	Kontakt Kundeservice desangående.

18 EU-overensstemmelseserklæring

Oversættelse af den originale overensstemmelseserklæring

Producent:

Scheppach GmbH
Günzburger Straße 69
D-89335 Ichenhausen, Tyskland

Vi erklærer under eget ansvar, at det her beskrevne produkt overholder de gældende direktiver og standarder.

Mærke:	**Parkside**
Art.-betegnelse:	**BENZINDREVET KLARVANDSPUMPE - PBKP 8000 A1**
Art.-nr.	**3914601974, 3914601980, 39146019915, 39146019959**
IAN-nr.	**440149_2304**
Serie-nr.	**01001 – 04788**

EU-direktiver:

2014/30/EU, 2006/42/EF, 2000/14/EF_2005/88/EF, 2011/65/EU*

* Genstanden, der beskrives ovenfor i erklæringen, opfylder forskrifterne i Europa-Parlamentets og Rådets direktiv 2011/65/EU af 8. juni 2011 om begrænsning af anvendelsen af visse farlige stoffer i elektrisk og elektronisk udstyr.

2016/1628/EU

Emission. Nr:
e24*2016/1628*2021/1398SHA1/P*0521*00

Anvendte standarder:

EN:809:1998/A1:2009; EN 61000-6-1:2007;
EN IEC 61000-6-1:2019; EN 55012:2007/A1:2009;

Dokumentationsansvarlig:

David Rümpelein
Günzburger Str. 69
D-89335 Ichenhausen

Ichenhausen, Tyskland 18.01.2024

Simon Schunk
Division Manager Product Center

Andreas Pecher
Head of Project Management

Garantibevis

Kære kunde,

Alle vores produkter gennemgår strenge kvalitetskontrol for at sikre, at de når dig i perfekt stand. I det usandsynlige tilfælde, at enheden udvikler en fejl, bedes du kontakte vores serviceafdeling på den adresse, der vises på dette garantibevis. Selvfølgelig, hvis du foretrækker at ringe til os så er vi også glade for at tilbyde vores bistand under servicenummer trykt nedenfor. Bemærk følgende betingelser, som garantikrav kan gøres:

- Disse garanti vilkår omfatte yderligere garanti rettigheder og påvirker ikke dine lovbestemte rettigheder for garanti. Vi vil ikke debitere dig for denne garanti.
- Vores garanti dækker kun problemer forårsaget af materiale- eller produktionsfejl, og det er begrænset til afhjælpning af disse mangler eller udskiftning af enheden. Bemærk, at vores enheder ikke er designet til brug i kommercielle, handel eller industrielle applikationer. Derfor er garantien ugyldig, hvis udstyret bruges i kommerciel, handel eller industrielle applikationer eller for andre tilsvarende aktiviteter. Følgende er også udelukket fra vores garanti: kompensation for transportskader, skader forårsaget af manglende overholdelse af installations- / monteringsvejledning eller skader forårsaget af uprofessionel installation, manglende overholdelse brugsanvisningen (f.eks tilslutning til den forkerte netspænding eller strøm type), misbrug eller uhensigtsmæssig brug (såsom overbelastning af apparatet eller brug af ikke-godkendte værktøj eller tilbehør), manglende overholdelse af vedligeholdelses- og sikkerhedsforskrifter, indtrængen af fremmedlegemer i apparatet (f.eks sand, sten eller støv) , virkninger af vold eller ydre påvirkninger (f.eks skader forårsaget af enheden bliver droppet) og normal slitage som følge af korrekt funktion af apparatet.

Garantien erklæres ugyldige, hvis der gøres forsøg på at manipulere med enheden.

- Garantien er gyldig i en periode på 3 år fra købsdatoen af enheden. Garantikrav skal indsendes inden udløbet af perioden garanti senest to uger efter defekten blive bemærket. Ingen garantikrav vil blive accepteret efter udløbet af garantiperioden. Den oprindelige garantiperiode fortsat anvendelse til enheden, selvom reparationer udføres eller dele udskiftes. I sådanne tilfælde, det udførte arbejde eller dele monteret vil ikke resultere i en forlængelse af garantiperioden, og ingen ny garanti bliver aktiv for det udførte eller dele monteret arbejde. Dette gælder også, når der anvendes en tjeneste på stedet.
- For at du kan gøre dit garantikrav gældende, bedes du kontakte nedenstående serviceadresse. Hvis reklamationen ligger inden for garantiperioden, vil vi fremsende dig en returmærkat, med hvilken du gratis kan returnere dit defekte apparat til os. Det ville hjælpe os, hvis du kunne beskrive karakteren af problemet så detaljeret som muligt. Hvis fejlen er dækket af vores garanti så din enhed vil enten blive repareret med det samme og returneret til dig, eller vi vil sende dig en ny enhed.

Selvfølgelig er vi også glade tilbyde en afgiftsudløsende reparationsservice for eventuelle mangler, der ikke er omfattet af anvendelsesområdet for denne garanti eller til enheder, som ikke længere er dækket. At drage fordel af denne service, skal du sende enheden til vores service-adresse.

Tjeneste-Hotline (DK):

00800 4003 4003

(0,00 €/Min.)

Tjeneste-mail (DK):

service.DK@scheppach.com

Tjeneste Adresse (DK):

Sotek

Charlottevej 30 E

DK - 4270 Hong

PDF ONLINE

På www.lidl-service.com kan du downloade disse og mange flere manualer, produktvideoer og installationssoftware.

Med QR-koden kan du få direkte adgang til Lidl-service-siden (www.lidl-service.com) og åbne din betjeningsvejledning ved at indtaste artikelnummeret (IAN) 440149_2304.

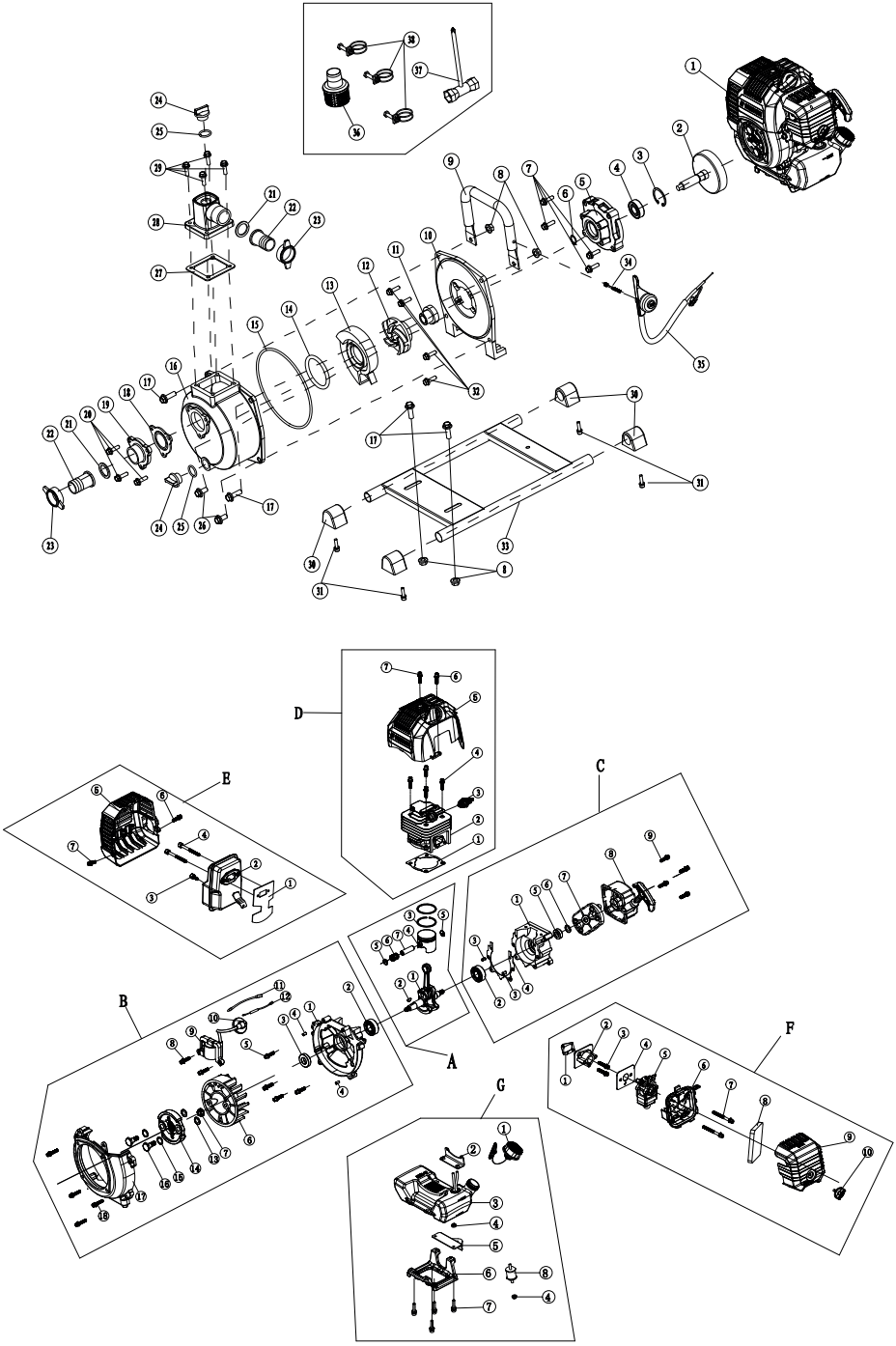
A
B
C
D
E
F
G

Notizen

SCHEPPACH GMBH
Günzburger Str. 69
D-89335 Ichenhausen

FSC
www.fsc.org
MIX
Papier aus verantwortungsvollen Quellen
FSC® C167024

FSC
www.fsc.org
MIX
Paper from responsible sources
FSC® C167024

FSC
www.fsc.org
MIXTE
Papier issu de sources responsables
FSC® C167024

Status of the information · Stand der Informationen · Version des informations · Stand van de informatie · Información disponible · Versione delle informazioni · Stav informací · Stav informácií · Az információk kelte · Stan informacji · Informationsstatus
Update: 11/2023 · Ident.-No.: 39146019915