LIVARNO home

PDF ONLINE
www.lidl-service.com

# LED SOLAR BALL LIGHTS

GB
**LED SOLAR BALL LIGHTS**
Assembly, operating and safety instructions

HU
**LED SZOLÁR GÖMBLÁMPÁK**
Szerelési, használati és biztonsági tudnivalók

SK
**LED SOLÁRNE GUĽOVÉ SVIETIDLÁ**
Pokyny pre obsluhu a bezpečnostné pokyny

DE AT CH
**LED-SOLAR-KUGELLEUCHTEN**
Montage-, Bedienungs- und Sicherheitshinweise

IAN 446738_2307

HU SK

**HG11033A**

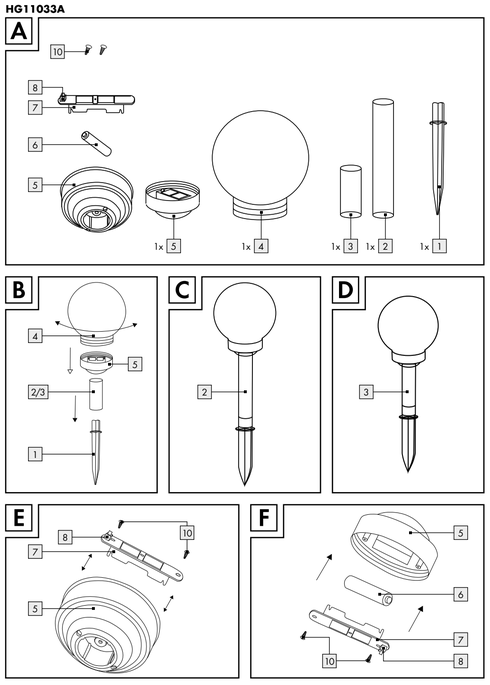


**HG11033B**

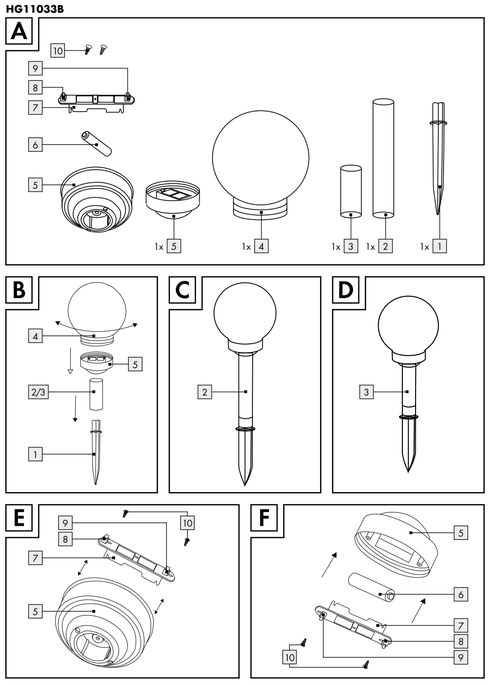


| List of pictograms used | | | |
|---|---|---|---|
| ⎓ | Direct current/voltage | IP44 | Splashproof (IP44) |
| V | Volt | CE | CE mark indicates conformity with relevant EU directives applicable for this product. |
| | Illumination time approx. 6 – 8 hours | | Safety information<br>Instructions for use |

## LED Solar Ball Lights

## Introduction

We congratulate you on the purchase of your new product. You have chosen a high quality product. The instructions for use are part of the product. They contain important information concerning safety, use and disposal. Before using the product, please familiarise yourself with all of the safety information and instructions for use. Only use the product as described and for the specified applications. If you pass the product on to anyone else, please ensure that you also pass on all the documentation with it.

### Intended use

The product is intended as an outdoor accent light. The product is not intended for commercial use or for use in other applications.

The solar module built into this product converts sunlight into electricity and stores it in the rechargeable battery 6. The product switches on at dusk.
The LED is a very long-life and energy-saving light source.
The light duration depends on the amount of sunlight, the angle at which light hits the solar module 5, and the temperature (the rechargeable battery capacity varies by temperature). A vertical angle of light at temperatures above the freezing point is ideal.
The rechargeable battery 6 does not achieve maximum capacity until after several charge and discharge cycles.

### Parts description

1 Ground spike
2 Long spacer tube
3 Short spacer tube
4 Sphere
5 Solar module
6 Rechargeable battery
7 Solar cell
8 On/Off switch
9 Color switch (for HG11033B)
10 Screw

### Scope of delivery

Immediately after unpacking, verify the parts are complete and the product is in proper condition.

1 ground spike 1
1 long spacer tube
1 short spacer tube
1 sphere 4
1 solar module incl. LED and rechargeable battery
1 Installation instructions

### Technical data

Rechargeable battery: 1 x rechargeable Ni-MH battery/AAA/ 1.2V⎓/300mAh
LED: 1 x LED (not replaceable)
Rated power: 0.02W
Degree of protection: IP44 (splash-proof)



## Safety instructions

BEFORE USING THE PRODUCT, PLEASE FAMILIARISE YOURSELF WITH ALL OF THE SAFETY INSTRUCTIONS AND INSTRUCTIONS FOR USE! WHEN PASSING THIS PRODUCT ON TO OTHERS, PLEASE ALSO INCLUDE ALL THE DOCUMENTS!

- **WARNING! RISK OF ACCIDENT AND DANGER TO LIFE FOR INFANTS AND CHILDREN!**
- Keep rechargeable batteries away from children. Do not leave the rechargeable batteries lying around. There is a danger that these will be swallowed by children or pets. If they are accidentally swallowed seek immediate medical attention.
- Children or persons lacking knowledge or experience in handling the product or have limited physical, sensory or mental abilities, must not use the product without supervision or instruction by a person responsible for their safety. Children must be supervised at all times to prevent them from playing with the product.
- Never leave children unsupervised with the packaging material. The packaging material poses a suffocation hazard. Children frequently underestimate the dangers. Please always keep the product out of the reach of children.
- This product is not a toy and should be kept out of the reach of children. Children are not aware of the dangers associated with handling electrical products.
- Do not use the product if you detect any type of damage.
- The LED is not replaceable.
- If the LED fails at the end of its life, the entire product must be replaced.
- **DANGER - EXPLOSION HAZARD!** Do not use the product in explosive environments containing flammable vapours, gasses or dusts.
- Make sure the solar module 5 is free of dirt and free of snow and ice in winter. Otherwise the performance of the solar module 5 will be diminished.
- Cold temperatures negatively impact the rechargeable battery operating time. Clean and store the product in a dry, warm location during extended periods of non-use, e.g. in winter.
- In the event of damage, repairs or other problems with the product, please contact an electrician. The LED cannot be replaced.
- **DANGER - EXPLOSION HAZARD!** Use only rechargeable batteries of the recommended type. Other rechargeable or single-use batteries could explode during charging.
- **DANGER - RISK OF INJURY!** When removing the product, be sure to also remove the base and ground spike to prevent hazards (e.g. tripping).
- **DANGER - FIRE HAZARD!** Never switch the product on inside the packaging.

### Safety instructions for batteries/rechargeable batteries

- **DANGER TO LIFE!** Keep batteries/rechargeable batteries out of reach of children. If accidentally swallowed seek immediate medical attention.
- Swallowing may lead to burns, perforation of soft tissue, and death. Severe burns can occur within 2 hours of ingestion.
- **DANGER OF EXPLOSION!** Never recharge non-rechargeable batteries. Do not short-circuit batteries/rechargeable batteries and/or open them. Overheating, fire or bursting can be the result.
- Never throw batteries/rechargeable batteries into fire or water.
- Do not exert mechanical loads to batteries/rechargeable batteries.

### Product-specific safety instructions

- Do not expose the product to strong vibration or high mechanical loads.



**Risk of leakage of batteries/rechargeable batteries**
- Avoid extreme environmental conditions and temperatures, which could affect batteries/rechargeable batteries, e.g. radiators/direct sunlight.
- If batteries/rechargeable batteries have leaked, avoid contact with skin, eyes and mucous membranes with the chemicals! Flush immediately the affected areas with fresh water and seek medical attention!
- **WEAR PROTECTIVE GLOVES!** Leaked or damaged batteries/rechargeable batteries can cause burns on contact with the skin. Wear suitable protective gloves at all times if such an event occurs.
- In the event of a leakage of batteries/rechargeable batteries, immediately remove them from the product to prevent damage.
- Only use the same type of batteries/rechargeable batteries. Do not mix used and new batteries/rechargeable batteries.
- Remove batteries/rechargeable batteries if the product will not be used for a longer period.

**Risk of damage of the product**
- Only use the specified type of battery/rechargeable battery!
- Insert batteries/rechargeable batteries according to polarity marks (+) and (-) on the battery/rechargeable battery and the product.
- Use a dry lint-free cloth or cotton swab to clean the contacts on the battery/rechargeable battery and in the battery compartment before inserting!
- Remove exhausted batteries/rechargeable batteries from the product immediately.

## Initial use

### Mounting the product

- Remove the individual parts from the packaging and assemble the product as shown in Figure B. There are two options: the spacer tube 2 will make the product approx. 51 cm tall (see Fig. C), the spacer tube 3 will make it approx. 39 cm tall (see Fig. D).
  - Insert the selected spacer tube 3 or 2 into the designated opening on the solar module 5 (see Fig. B).
  - Then insert the ground spike 1 into the bottom of the spacer tube 3 or 2 (see Fig. C–D).

### Installing the product

**Note:** The product can be installed without a power source.
- Only use the product with the included ground spike 1.
- Push the assembled product far enough into the ground (lawn, flower bed) so it is stable. Since the product relies on sunlight, consider and observe the following points prior to installation.
1. Select a location where the solar module 5 is exposed to direct sunlight during the day.
2. Position the product so the solar module 5 is not covered or in the shade (trees, roof ridge, etc.).
3. Be sure the solar module 5 is not impacted by another light source, e.g. yard or street lighting, as this will prevent the product from switching on at dusk. Remember many light sources will only switch on due to the time or movement during the night.

### Preparing the product prior to initial use

**Note:** The product features a twilight sensor and an On/Off switch 8. When fully charged the product on time is approx. 6 to 8 hours.
- Unscrew the sphere 4 from the solar module 5 counter-clockwise. Slide the On/Off switch 8 to the ON position before using it for the first time.
- Screw the sphere 4 clockwise all the way into the solar module 5 and place the product in the sun.

### Switching the product on/off

- Slide the On/Off switch 8 to the ON position. The product will automatically switch on at dusk. At dawn the product will automatically switch off.
- Slide the On/Off switch 8 to the OFF position. The product is permanently switched off.

### Switching the colour change function on/off (for HG11033B)

- Make sure the On/Off switch 8 is at the ON position.
- Press the color switch 9 to start colour change function. LED color will change automatically.
- Press the color switch 9 again to stop the color change function.

### Replacing the rechargeable battery

**Note:** The rechargeable battery 6 is designed for prolonged operation. However, it may need to be replaced after being used for a long time. Rechargeable batteries are subject to natural wear and the output may decrease. For optimal performance the batteries should be replaced every 12 months.
Replace the rechargeable battery as shown in figures E–F.
- Unscrew the sphere 4 counter-clockwise.
- Slide the On/Off switch 8 on the solar module 5 to the OFF position.
- Loosen the screw 10 using a suitable cross-tip screwdriver and remove the solar cell from the remainder of the module (see Fig. E).
- Remove the rechargeable battery 6 and replace with a new, charged rechargeable battery of the same type (see „Technical data"). Please note the polarity (+/-) when inserting the rechargeable battery (see Fig. F).
- Then reattach the solar cell 7 and secure clockwise using the screw 10 (see Fig. F).
- Reattach the solar module 5 to the spacer tube 3 or 2.
- Slide the On/Off switch 8 to the ON position again.
- Screw the sphere 4 all the way into the solar module 5, turning clockwise.

## Troubleshooting

**Note:** The product contains sensitive electronic components. Radio transmitting equipment in the immediate vicinity may therefore cause interference. These could be e.g. mobile phones, two-way radios, CB radios, radio/other remote controls and microwaves. If you notice the product is malfunctioning, remove any sources of interference from the area around the product.

**Notice:** Electrostatic discharge can lead to malfunctions. In the event of such malfunctions, briefly remove and reinsert the rechargeable batteries.

**Note:** The performance of the rechargeable battery is better in summer than in winter due to the weather.

| Error | Cause | Solution |
|---|---|---|
| LED doesn't light up | Surroundings are too bright or light from other light sources is hitting the product | Change the location (away from e.g. yard or street lighting) |
| Weak LED light | Rechargeable battery not fully charged or defective | Charge the rechargeable battery with a charger or replace with a new rechargeable battery (see "Replacing the battery") |
| LED doesn't light up | LED defective | The LED cannot be replaced. Dispose of the product properly (see "Disposal") |

## Maintenance/Cleaning

**Note:** The LED cannot be replaced. The product is maintenance-free.
- Never use caustic cleaners.
- Regularly clean the product with a dry, lint-free cloth. Use a slightly moist cloth to remove any stubborn dirt.
- Replace the rechargeable batteries if the operating time decreases noticeably after some time despite good sun exposure (see chapter "Replacing the rechargeable battery"). Only use the correct size and recommended type of rechargeable batteries (see section „Technical data").



## Disposal

The packaging is made entirely of recyclable materials, which you may dispose of at local recycling facilities.

Observe the marking of the packaging materials for waste separation, which are marked with abbreviations (a) and numbers (b) with following meaning: 1–7: plastics/ 20–22: paper and fibreboard/80–98: composite materials.

Contact your local refuse disposal authority for more details of how to dispose of your worn-out product.

To help protect the environment, please dispose of the product properly when it has reached the end of its useful life and not in the household waste. Information on collection points and their opening hours can be obtained from your local authority.

Faulty or used batteries/rechargeable batteries must be recycled in accordance with Directive 2006/66/EC and its amendments. Please return the batteries/rechargeable batteries and/or the product to the available collection points.

**Environmental damage through incorrect disposal of the batteries/rechargeable batteries!**

Batteries/rechargeable batteries may not be disposed of with the usual domestic waste. They may contain toxic heavy metals and are subject to hazardous waste treatment rules and regulations. The chemical symbols for heavy metals are as follows: Cd = cadmium, Hg = mercury, Pb = lead. That is why you should dispose of used batteries/rechargeable batteries at a local collection point.

## Warranty

The product has been manufactured to strict quality guidelines and meticulously examined before delivery. In the event of material or manufacturing defects you have legal rights against the retailer of this product. Your legal rights are not limited in any way by our warranty detailed below.

The warranty for this product is 3 years from the date of purchase. The warranty period begins on the date of purchase. Keep the original sales receipt in a safe location as this document is required as proof of purchase.

Any damage or defects already present at the time of purchase must be reported without delay after unpacking the product.

Should the product show any fault in materials or manufacture within 3 years from the date of purchase, we will repair or replace it – at our choice – free of charge to you. The warranty period is not extended as a result of a claim being granted. This also applies to replaced and repaired parts.

This warranty becomes void if the product has been damaged, or used or maintained improperly.

The warranty covers material or manufacturing defects. This warranty does not cover product parts subject to normal wear and tear, thus considered consumables (e.g. batteries, tubes, cartridges), nor damage to fragile parts, e.g. switches or glass parts.

For this product, the rechargeable battery is also covered by its warranty period.

### Warranty claim procedure

To ensure quick processing of your case, please observe the following instructions:

Please have the till receipt and the item number (IAN 446738_2307) available as proof of purchase. You will find the item number on the rating plate, an engraving on the front page of the instructions for use (bottom left), or as a sticker on the rear or bottom of the product.
If functional or other defects occur, please contact the service department listed either by telephone or by e-mail.



You can return a defective product to us free of charge to the service address that will be provided to you. Ensure that you enclose the proof of purchase (till receipt) and information about what the defect is and when it occurred.

### Service

GB **Service Great Britain**
Tel.: 08000569216
E-Mail: owim@lidl.co.uk

CE IP44

| Az alkalmazott piktogramok jelmagyarázata | | | |
|---|---|---|---|
| ⎓ | Egyenáram/-feszültség | IP44 | Fröccsenő víz ellen védett (IP44) |
| V | Volt | CE | A CE-jelölés a termékre vonatkozó EU-irányelveknek való megfelelést tanúsítja. |
| | Világítási időtartam kb. 6 – 8 óra | | Biztonsági tudnivalók<br>Kezelési utasítások |

## LED szolár gömblámpák

## Bevezető

Gratulálunk új termékének vásárlása alkalmából. Ezzel a döntésével vállalatunk értékes terméke mellett döntött. A használati utasítás ezen termék része. A biztonságra, a használatára és a megsemmisítésre vonatkozó fontos tudnivalókat tartalmazza. A termék használata előtt ismerje meg az összes használati és biztonsági tudnivalót. A terméket csak a leírtak szerint és a megadott felhasználási területeken alkalmazza. A termék harmadik személy számára való továbbadása esetén kézbesítse vele annak a teljes dokumentációját is.

### Rendeltetésszerű használat

A termék dekorativ világításra szolgál kültéren. A terméket nem közületi célokra, és csak a megadott felhasználási területekre szánták.

A termékbe beépített napelem-modul napsugárzás esetén a fényt elektromos energiává alakítja át, és az akkumulátorban 6 tárolja. A termék sötétedéskor bekapcsol.
A LED nagyon hosszú élettartamú és energiatakarékos világító eszköz.
A világítás időtartama függ a napsugárzástól, a fény napelem-modulra 5 való beesési szögétől és a hőmérséklettől (mivel az akkumulátor kapacitása a hőmérséklettől függ). Fagypont felett a meróleges fénybeesési szög ideális.
Az akkumulátor 6 csak többszöri feltöltési és lemerülési ciklus után éri el a maximális kapacitását.

### Alkatrészleírás

1 Talajnyárs
2 Hosszú távtartó cső
3 Rövid távtartó cső
4 Gömb
5 Napelem-modul
6 Akkumulátor
7 Napelem
8 Be/ki kapcsoló
9 Színválasztó kapcsoló (csak HG11033B)
10 Csavar

### A csomag tartalma

Közvetlenül a kicsomagolás után ellenőrizze a csomag hiánytalanságát, valamint a termék kifogástalan állapotát.

1 talajnyárs 1
1 hosszú távtartó cső
1 rövid távtartó cső
1 gömb 4
1 napelem-modul LED-del és akkumulátorral
1 összeszerelési útmutató

### Műszaki adatok

Akkumulátor: 1 db Ni-MH-Akku/AAA/ 1,2V⎓/300mAh
LED: 1 db LED (nem cserélhető)
Névleges teljesítmény: 0,02W
Védettség: IP44 (fröccsenő víz ellen védett)



## Biztonsági tudnivalók

A TERMÉK ELSŐ HASZNÁLATA ELŐTT ISMERKEDJEN MEG VALAMENNYI HASZNÁLATI ÉS BIZTONSÁGI TUDNIVALÓVAL! A TERMÉK HARMADIK FÉLNEK TÖRTÉNŐ TOVÁBBADÁSA ESETÉN ADJA ÁT A TELJES DOKUMENTÁCIÓT IS!

- **FIGYELMEZTETÉS! KISGYERMEKEK ÉS GYERMEKEK SZÁMÁRA ÉLET- ÉS BALESETVESZÉLYES!**
- Az akkumulátorok nem valók gyermekek kezébe. Ne hagyja az akkumulátorokat szerteszét heverni. Fennáll a veszélye annak, hogy a gyermekek vagy a háziállatok lenyelik azokat. Lenyelés esetén forduljon azonnal orvoshoz.
- Gyermekek vagy olyan személyek, akik a termék használatára nézve nem rendelkeznek megfelelő tudással vagy tapasztalattal, illetve akiknek testi, érzékszervi vagy szellemi képességei korlátozottak, nem használhatják a terméket a biztonságukért felelős személy felügyelete vagy útmutatása nélkül. A gyermekeket felügyelni kell, hogy ne játszhassanak a termékkel.
- Soha ne hagyja a gyermekeket felügyelet nélkül a csomagolóanyagokkal. A csomagolóanyagok miatt fulladásveszély áll fenn. A gyermekek gyakran lebecsülik a veszélyeket. Mindig tartsa távol a gyermekeket a termékről.
- Ez a termék nem játékszer, gyermekek kezébe nem való. A gyermekek nem ismerik fel az elektromos termékek használatából eredő veszélyeket.
- Ne használja a terméket, ha bármiféle károsodást fedez fel rajta.
- A LED nem cserélhető.
- Ha a LED élettartama végén kiég, akkor az egész terméket ki kell cserélni.
- **VESZÉLY ROBBANÁSVESÉLY!** Ne használja a terméket robbanásveszélyes környezetben, ahol gyúlékony gőzök, gázok vagy porok vannak.

### Termékspecifikus biztonsági tudnivalók

- Ne tegye ki a terméket erős rezgéseknek vagy erős mechanikai igénybevételeknek.
- Ügyeljen rá, hogy a napelem-modul 5 ne szennyeződjön, és télen ne borítsa hó és jég. Az csökkenti a napelem-modul 5 teljesítményét.
- A hideg időjárás negatív hatással van az akkumulátor élettartamára. Ha hosszabb ideig nincs szüksége a termékre, pl. télen, akkor száraz, meleg helyiségben tárolja.
- Meghibásodás, javíttatás vagy a termék egyéb problémái esetén forduljon villamossági szakemberhez. A LED nem cserélhető.
- **VESZÉLY ROBBANÁSVESÉLY!** Csak az ajánlott típusú akkumulátorok használja. Más típusú akkumulátorok/elemek a feltöltés során felrobbanhatnak.
- **VESZÉLY SÉRÜLÉSVESZÉLY!** Amikor a terméket eltávolítja, győződjön meg róla, hogy a talajlemezt és a talajnyársat is eltávolította, hogy azok ne jelentsenek veszélyt (pl. botlás).
- **VESZÉLY TŰZVESZÉLY!** A terméket tilos bekapcsolni, amíg az a csomagolásban van.

### Az elemekre/akkumulátorokra vonatkozó biztonsági tudnivalók

- **ÉLETVESZÉLY!** Tartsa távol az elemeket/akkumulátorokat a gyermekektől. Lenyelés esetén forduljon azonnal orvoshoz!
- Lenyelésük égési sérülésekhez, a lágyszövetek perforációjához és halálhoz vezethet. A lenyelés után 2 órával súlyos égési sérülések jelentkezhetnek.
- **ROBBANÁSVESZÉLY!** Soha ne töltse a nem feltölthető elemeket. Az elemeket/akkumulátorokat tilos rövidre zárni és/vagy felnyitni. Annak következménye túlhevülés, tűzveszély vagy szétrepedés lehet.
- Soha ne dobja az elemeket/akkumulátorokat tűzbe vagy vízbe.
- Ne tegye ki az elemeket/akkumulátorokat mechanikai terhelésnek.



**Az elemek/akkumulátorok kifolyásának kockázata**
- Kerülje a szélsőséges körülményeket és hőmérsékleteket, mint pl. fűtőtestek/közvetlen napsugárzás, amelyek hatással lehetnek az elemekre/akkumulátorokra.
- Ha az elemek/akkumulátorok kifolytak, kerülje el a bőr, a szemek és a nyálkahártyák vegyszerekkel való érintkezését! Azonnal mossa le az érintett területet tiszta vízzel, és forduljon orvoshoz!
- **VISELJEN VÉDŐKESZTYŰT!** A kifolyt vagy sérült elemek/akkumulátorok a bőrrel érintkezve marási sérüléseket okozhatnak. Ezért ilyen esetben mindig viseljen megfelelő védőkesztyűt.
- Ha az elemek/akkumulátorok kifolynak, a sérülések elkerülése érdekében azonnal távolítsa el azokat a termékből.
- Csak azonos típusú elemeket/akkumulátorokat használjon. Ne használjon együtt régi és új elemeket/akkumulátorokat!
- Távolítsa el az elemeket/akkumulátorokat, ha hosszabb ideig nem használja a terméket.

**A termék sérülésének kockázata**
- Kizárólag a megadott típusú elemeket/akkumulátorokat használja!
- Az elemeket/akkumulátorokat a termék és az elem/akkumulátor (+) és (-) polaritás-jelzésének megfelelően helyezze be.
- Az elemek/akkumulátorok érintkezési pontjait, ill. elemrekeszt behelyezés előtt száraz, szösszementes kendővel vagy fültisztító pálcikával tisztítsa meg!
- A lemerült elemeket/akkumulátorokat haladéktalanul vegye ki a termékből.

## Üzembe helyezés

### A termék összeszerelése

- Vegye ki az egyes alkatrészeket a csomagból, és szerelje össze a lámpát a B ábra szerint. Két választási lehetősége van: a hosszú távtartó csővel 2 a termék magassága kb. 51 cm (lásd C ábra), a rövid távtartó csővel 3 kb. 39 cm (lásd D ábra).
  - Dugja a kiválasztott távtartó csövet 2, ill. 3 a napelem-modul 5 megfelelő nyílásába (lásd B ábra).
  - Ezután tolja a talajnyársat 1 a távtartó cső 2, ill. 3 aljába (lásd C–D ábra).

### A termék felállítása

**Tudnivaló:** A termék áramforrástól függetlenül felállítható.
- Csak a mellékelt talajnyárssal 1 használja a terméket.
- Dugja az összeszerelt terméket olyan mélyen a talajba (fűbe, virágágyásba), hogy az stabilan álljon. Mivel a termék a napenergiára van utalva, a felállításkor ügyelni kell az alábbi pontokra:
1. Olyan helyet válasszon, ahol a napelem-modul 5 napközben ki van téve a közvetlen napsugárzásnak.
2. Úgy helyezze el a terméket, hogy a napelem-modul 5 ne legyen letakarva vagy leárnyékolva (fák, tetőgerinc stb.).
3. Biztosítsa, hogy a napelem-modult 5 más fényforrások, pl. udvari vagy utcai lámpák ne befolyásolják, más esetben a lámpa sötétedéskor nem kapcsol be. Gondoljon arra, hogy sok fényforrás csak az éjszaka közepén kapcsol be, az idő és a mozgás függvényében.

### A termék előkészítése az első üzembevétel előtt

**Tudnivaló:** A termék szürkeületi érzékelővel és be/ki kapcsolóval 8 rendelkezik. Teljesen feltöltött akkumulátorral a világítási időtartam kb. 6-8 óra.
- Csavarja le a gömböt 4 az óramutató járásával ellentétes irányba a napelem-modulról 5. Az első üzembe helyezés előtt tolja a be/ki kapcsolót 8 ON állásba.
- Csavarja vissza ütközésig a gömböt 4 az az óramutató járásával megegyező irányba a napelem-modulra 5, és tegye a terméket a napra.



### A termék be-/kikapcsolása

- Tolja a be/ki kapcsolót 8 ON állásba. Sötétedés beálltával a termék automatikusan bekapcsol. Világosság hatására a termék automatikusan kikapcsol.
- Tolja a be/ki kapcsolót 8 OFF állásba. Ezzel a termék tartósan kikapcsol.

### Színváltó funkció be-/kikapcsolása (csak HG11033B)

- Bizonyosodjon meg arról, hogy a be/ki kapcsoló 8 ON állásban van.
- A színváltó funkció aktiválásához nyomja meg a színváltó kapcsolót 9. A LED elkezdi váltani a színeket.
- A színváltó funkció kikapcsolásához nyomja meg ismét a színváltó kapcsolót 9.

### Az akkumulátor cseréje

**Tudnivaló:** Az akkumulátor 6 hosszú időtartamú üzemelésre alkalmas. Hosszú használati idő esetén ugyanakkor szükségessé válhat az akkumulátor cseréje. Az akkumulátorok természetes elhasználódása következtében teljesítményük csökkenhet. Az optimális teljesítmény elérése érdekében az akkumulátorokat 12 havonta ki kell cserélni.
Az akkumulátort az E-F ábrák szerint cserélje ki.
- Csavarja le a gömböt 4 az óramutató járásával ellentétes irányba.
- Tolja a napelem-modul 5 be/ki kapcsolóját 8 OFF állásba.
- Lazítsa meg a csavart 10 egy megfelelő csillagcsavarhúzóval, és távolítsa el a napelemet 7 a modulról (lásd E ábra).
- Vegye ki az akkumulátort 6, és cserélje egy feltöltött, azonos típusú akkumulátorra (lásd „Műszaki adatok"). Az akkumulátor behelyezésénél ügyeljen a helyes polaritásra (+/-) (lásd F ábra).
- Végül helyezze vissza a napelemet 7, és rögzítse a csavarral 10 az óramutató járásával megegyező irányba (lásd F ábra).
- Tolja vissza a napelem-modult 5 a távtartó csőre 2, ill. 3.
- Tolja a be/ki kapcsolót 8 ismét ON állásba.
- Csavarja vissza szorosan a gömböt 4 az az óramutató járásával megegyező irányba ütközésig a napelem-modulra 5.

## Hibaelhárítás

**Tudnivaló:** A termék érzékeny, elektronikus alkatrészeket tartalmaz. Ezért előfordulhat, hogy a közvetlen közelben levő, rádióhullámokat sugárzó készülékek zavarják. Ezek lehetnek pl. mobiltelefonok, rádiós adó-vevőkészülékek, CB-rádiók, rádiós/egyéb távirányítók és mikrohullámú készülékek. Ha működési zavart állapít meg, távolítsa el a zavarforrásokat a termék környezetéből.

**Tudnivaló:** Az elektrosztatikus kisülések működési zavarokhoz vezethetnek. Ilyen működési zavarok esetén távolítsa el rövid időre az akkumulátorokat és helyezze azokat újra vissza.

**Tudnivaló:** Az akkumulátorok teljesítménye a hőmérséklettől függ, és nyáron nagyobb, mint télen.

| Hiba | A hiba oka | Megoldás |
|---|---|---|
| A LED nem világít | A környezet túl világos, ill. más fényforrás megvilágítja a terméket | Válasszon másik helyet (távolabb pl. az udvari vagy utcai világítástól) |
| A LED gyengén világít | Az akkumulátor nincsen teljesen feltöltve, vagy hibás | Töltse fel az akkumulátort egy töltővel, ill. cserélje ki egy új akkumulátorra (lásd „Az akkumulátor cseréje") |
| A LED nem világít | A LED meghibásodott | A LED nem cserélhető. Sikszerűen ártalmatlanítsa a terméket (lásd „Ártalmatlanítás") |

## Karbantartás/tisztítás

**Tudnivaló:** A LED nem cserélhető. A termék nem igényel karbantartást.
- Semmiképpen ne használjon maró hatású tisztítószereket.
- Rendszeresen tisztítsa meg a terméket egy száraz és szösszementes kendővel. Makacsabb szennyeződés esetén használjon egy enyhén benedvesített kendőt.
- Cserélje ki az akkumulátorokat, ha a jó napsugárzás ellenére a világítási idő egy idő után érezhetően alábbhagy (lásd „Az akkumulátor cseréje" c. fejezetet). Csak megfelelő méretű és ajánlott típusú akkumulátort használjon (lásd a „Műszaki adatok" c. fejezetet).
- Cserélje ki az akkumulátorokat, ha a jó napsugárzás ellenére a világítási idő egy idő után érezhetően alábbhagy (lásd „Az akkumulátor cseréje" c. fejezetet). Csak megfelelő méretű és ajánlott típusú akkumulátort használjon (lásd a „Műszaki adatok" c. fejezetet).



Az elemeket/akkukat nem szabad a háziszemétbe dobni. Mérgező hatású nehézfémeket tartalmazhatnak és ezért különleges kezelést igénylő hulladéknak számítanak. A nehézfémek vegyjelei a következők: Cd = kadmium, Hg = higany, Pb = ólom. Ezért az elhasznált elemeket/akkukat egy közösségi gyűjtőhelyen adja le.

## Garancia

A terméket gondosan, szigorú minőségi előírások betartásával ügyrattutuk, és a szállítás előtt gondosan ellenőriztük. Anyag- vagy gyártási hibák esetén a termék eladójával szemben törvényes jogok illetik meg. Az Ön törvényes jogait az általunk alább meghatározott garancia semmilyen módon nem korlátozza.

Erre a termékre 3 év garanciát adunk a vásárlás dátumától számítva. A garancia idő a vásárlás dátumával kezdődik. Biztonságos helyen őrizze meg az eredeti vásárlói bizonylatot, mert ez a dokumentum szükséges a vásárlás bizonyításához.

A vásárláskor fennálló károkat és hiányosságokat a termék kicsomagolása után haladéktalanul jelezze.

Ha ezen a terméken a vásárlástól számított 3 éven belül anyag- vagy gyártási hibát észlel, választásunk szerint ingyenesen megjavítjuk vagy kicseréljük a terméket. A garancia idő nem hosszabbodik meg a helyette nyújtott szavatossági igény által. Ez a kicserélt vagy javított alkatrészekre is érvényes.

A garancia megszűnik, ha a terméket megrongálták, ill. nem szakszerűen kezelték vagy végezték a karbantartást.

A garancia az anyag- és gyártási hibákra vonatkozik. Ez a garancia nem terjed ki azokra a termékalkatrészekre, amelyek normál kopásnak vannak kitéve, és ezért gyorsan kopó alkatrésznek minősülnek (pl. elemekre, akkumulátorokra, tömlőkre, tintapatronokra), illetve a törékeny alkatrészek sérülésére, pl. kapcsolókra vagy üveg alkatrészekre.

Ennél a terméknél a garanciális időszak az akkumulátorra is vonatkozik.

### Garanciális ügyek lebonyolítása

Ügyének gyors elintézhetősége céljából, kérjük kövesse az alábbi útmutatást:

Kérjük, kérdések esetére készítse elő a pénztárblokkot és a cikkszámot (IAN 446738_2307) a vásárlás tényének az igazolására.
Kéjük, hogy a cikkszámot olvassa le a típustábláról, a gravírozásból, az Útmutató címoldaláról (balra lent), illetve a hátoldalon, vagy a termék alján található matricáról.
Amennyiben működési hibák, vagy egyéb hiányosság lépne fel, először vegye fel a kapcsolatot a következőkben megnevezett szervizek egyikével telefonon, vagy e-mailen.
A hibásnak ítélt terméket ezután a vásárlást igazoló blokk, valamint a hiba leírásának és keletkezési idejének mellékelésével díjmentesen postázhatja az Önnel közölt szervizcímre.

### Szerviz

HU **Szerviz Magyarország**
Tel.: 0680021536
E-mail: owim@lidl.hu

| Legenda použitých piktogramov | | | |
|---|---|---|---|
| ⎓ | Jednosmerný prúd /napätie | IP44 | IP44 s ochranou proti striekajúcej vode |
| V | Volt | CE | Značka CE uvádza zhodu s príslušnými smernicami EÚ platnými pre tento výrobok. |
| | Doba svietenia: cca. 6–8 hodín | | Bezpečnostné upozornenia Manipulačné pokyny |

# LED solárne guľové svietidlá

## Úvod

Blahoželáme Vám ku kúpe Vášho nového výrobku. Rozhodli ste sa pre veľmi kvalitný výrobok. Návod na obsluhu je súčasťou tohto výrobku. Obsahuje dôležité upozornenia týkajúce sa bezpečnosti, používania a likvidácie. Skôr ako začnete výrobok používať, oboznámte sa so všetkými pokynmi k obsluhe a bezpečnosti. Výrobok používajte iba v súlade s popisom a v uvedených oblastiach používania. V prípade postúpenia výrobku ďalším osobám odovzdajte aj všetky dokumenty patriace k výrobku.

## Používanie v súlade s určeným účelom

Výrobok slúži na dekoratívne osvetlenie vo vonkajších priestorov. Výrobok nie je určený na priemyselné používanie, je určený výhradne pre uvedené oblasti nasadenia.

Zabudovaný solárny modul výrobku pri slnečnom žiarení premieňa svetlo na elektrickú energiu a ukladá ju v akumulátorovej batérii 11. Výrobok sa zapína pri stmievaní.
LED je energeticky úsporný osvetľovací prostriedok s veľmi dlhou životnosťou.
Doba svietenia závisí od slnečného žiarenia, uhla dopadu svetla na solárny modul 5 a od teploty (kvôli závislosti kapacity akumulátora od teploty). Ideálny je kolmý uhol dopadu svetla pri teplotách nad bodom mrazu.

Akumulátorová batéria 11 dosiahne svoju maximálnu kapacitu až po viacerých cykloch nabitia a vybitia.

## Popis častí

1 Zapichovací hrot
2 Dlhá distančná rúrka
3 Krátka distančná rúrka
4 Guľa
5 Solárny modul
6 Akumulátorová batéria
7 Solárny článok
8 ZA-/VYPÍNAČ
9 Tlačidlo pre výber farby (iba HG11033B)
10 Skrutka

## Obsah dodávky

Bezprostredne po vybalení vždy skontrolujte úplnosť dodávky, ako aj bezchybný stav výrobku.

1 zapichovací hrot 1
1 dlhá distančná rúrka
1 krátka distančná rúrka
1 guľa 4
1 solárny modul vrát. LED a akumulátorovej batérie
1 montážny návod

## Technické údaje

Akumulátorová batéria: 1 x Ni-MH akumulátorová batéria/ AAA/1,2 V⎓/300 mAh



LED: 1 x LED (bez možnosti výmeny)
Menovitý výkon: 0,02 W
Druh ochrany: IP44 (s ochranou proti striekajúcej vode)

## Bezpečnostné upozornenia

**SKÔR, AKO ZAČNETE VÝROBOK POUŽÍVAŤ, OBOZNÁMTE SA SO VŠETKÝMI POKYNMI TÝKAJÚCIMI SA OVLÁDANIA A BEZPEČNOSTI! AK VÝROBOK ODOVZDÁTE TRETÍM OSOBÁM, PRILOŽTE K NEMU AJ VŠETKY PODKLADY!**

- **⚠ VAROVANIE! NEBEZPEČENSTVO OHROZENIA ŽIVOTA A ÚRAZOV PRE MALÉ I STARŠIE DETI!**
- Akumulátorové batérie nepatria do rúk deťom. Akumulátorové batérie nikdy nenechávajte voľne položené. Vzniká riziko, že ich prehltnú deti alebo domáce zvieratá. V prípade prehltnutia okamžite vyhľadajte lekára.
- Deti alebo osoby, ktoré majú nedostatok vedomosti alebo skúseností so zaobchádzaním s výrobkom, alebo sú obmedzené vo svojich telesných, zmyslových alebo duševných schopnostiach, nesmú používať výrobok bez dohľadu alebo vedenia osobou, ktorá je zodpovedná za ich bezpečnosť. Deti musia byť pod dohľadom, aby sa s výrobkom nehrali.
- Nikdy nenechávajte deti bez dozoru s obalovým materiálom. Hrozí nebezpečenstvo udusenia obalovým materiálom. Deti často podceňujú nebezpečenstvá. Držte deti vždy v bezpečnej vzdialenosti od výrobku.
- Tento výrobok nie je na hranie, nepatrí do rúk deťom. Deti nedokážu rozoznať nebezpečenstvá, ktoré vznikajú pri manipulácii s elektrickými výrobkami.
- Výrobok nepoužívajte, ak zistíte akékoľvek poškodenia.
- LED diódu nie je možné vymeniť.
- Ak LED na konci svojej životnosti vypadne, je potrebné vymeniť celý výrobok.
- **⚠ NEBEZPEČENSTVO EXPLÓZIE!** Výrobok nepoužívajte v prostredí s nebezpečenstvom explózie, v ktorom sa nachádzajú horľavé výpary, plyny alebo prachy.

## Bezpečnostné pokyny špecifické pre daný výrobok

- Nevystavujte výrobok silným vibráciam alebo silnej mechanickej záťaži.
- Dbajte na to, aby solárny modul 5 nebol znečistený alebo v zimnom období pokrytý snehom a ľadom. Následkom toho sa zníži výkon solárneho modulu 5.
- Nízke teploty majú negatívny vplyv na životnosť akumulátorovej batérie. Ak produkt dlhší čas nepotrebujete, napr. v zime, mali by ste ho vyčistiť a uskladniť v suchej, teplej miestnosti.
- V prípade zistenia poškodení, potrebných opráv alebo iných problémov s produktom sa obráťte na kvalifikovaného elektrikára. LED nie je možné vymeniť.
- **⚠ NEBEZPEČENSTVO EXPLÓZIE!** Používajte len akumulátorové batérie odporúčaného typu. Iné akumulátorové batérie/batérie by mohli počas nabíjania explodovať.
- **⚠ NEBEZPEČENSTVO PORANENIA!** Zabezpečte, aby bola v prípade odstránenia výrobku odstránená i podkladová platňa a zemný hrot, aby nepredstavovali žiadne nebezpečenstvo (napr. pri zakopnutí).
- **⚠ NEBEZPEČENSTVO POŽIARU!** Keď sa výrobok nachádza v obale, nesmie byť zapnutý.

## Bezpečnostné upozornenia týkajúce sa batérií/akumulátorových batérií

**NEBEZPEČENSTVO OHROZENIA ŽIVOTA!**
Batérie/akumulátorové batérie držte mimo dosahu detí. V prípade prehltnutia okamžite vyhľadajte lekára!



- Prehltnutie môže mať za následok popáleniny, perforáciu mäkkých tkanív a smrť. Ťažké popáleniny môžu nastať do 2 hodín po prehltnutí.
- **NEBEZPEČENSTVO EXPLÓZIE!** Nenabíjateľné batérie nikdy znova nenabíjajte. Batérie/akumulátorové batérie neskratujte a/alebo neotvárajte. Následkom môže byť prehriatie, požiar alebo explózia.
- Batérie/akumulátorové batérie nikdy nehádžte do ohňa alebo vody.
- Nevystavujte batérie/akumulátorové batérie mechanickej záťaži.

**Riziko vytečenia batérií/akumulátorových batérií**

- Batérie/akumulátorové batérie nikdy nevystavujte extrémnym podmienkam a teplotám, ktoré by na ne mohli pôsobiť, napr. na vykurovacích telesách/priamom slnečnom žiarení.
- Ak batérie/akumulátorové batérie vytiekli, zabráňte kontaktu pokožky, očí a sliznic s chemikáliami! Ihneď vypláchnite postihnuté miesta väčším množstvom čistej vody a okamžite vyhľadajte lekára!
- **NOSTE OCHRANNÉ RUKAVICE!** Vytečené alebo poškodené batérie/akumulátorové batérie môžu pri kontakte s pokožkou spôsobiť poleptanie. V takom prípade preto noste vhodné ochranné rukavice.
- V prípade vytečenia batérií/akumulátorových batérií ich ihneď vyberte z výrobku, aby ste predišli vzniku škôd.
- Používajte iba batérie/akumulátorové batérie rovnakého typu. Nekombinujte staré batérie/akumulátorové batérie s novými!
- Ak produkt dlhší čas nepoužívate, vyberte z neho batérie/akumulátorové batérie.

**Riziko poškodenia produktu**

- Používajte výhradne uvedený typ batérií/akumulátorových batérií!
- Vložte batérie/akumulátorové batérie podľa označenia polarity (+) a (-) na batérii/akumulátorovej batérii a výrobku.
- Pred vložením očistite kontakty na batérii/akumulátorovej batérii a v priečinku pre batériu suchou handričkou, ktorá nepúšťa vlákna, alebo vatovou tyčinkou!
- Vybité batérie/akumulátorové batérie ihneď vyberte z produktu.

## Uvedenie do prevádzky

### Montáž produktu

- Vyberte jednotlivé časti z obalu a zmontujte produkt podľa obrázka B. Máte na výber z dvoch možností: pomocou distančnej rúrky 2 dosiahne produkt výšku cca. 51 cm (pozri obr. C), pomocou distančnej rúrky 3 výšku cca. 39 cm (pozri obr. D).
- Vložte zvolenú distančnú rúrku 2 príp. 3 do určeného otvoru solárneho modulu 5 (pozri obr. B).
- Následne zasuňte zapichovací hrot 1 do spodnej časti distančnej rúrky 2 resp. 3 (pozri obr. C–D).

### Postavenie produktu

**Poznámka:** Výrobok možno umiestniť nezávisle od zdroja prúdu.

- Výrobok používajte iba s priloženým zapichovacím hrotom 1.
- Zmontovaný výrobok zastrčte do zeme (trávnik, kvetinový záhon) tak hlboko, aby stál stabilne. Keďže je výrobok závislý od solárnej energie, musíte pred jeho umiestnením zohľadniť a zvážiť nasledujúce body:

1. Vyberte miesto, na ktorom je solárny modul 5 počas dňa vystavený priamemu slnečnému žiareniu.
2. Umiestnite produkt tak, aby solárny modul 5 nebol zakrytý alebo zatienený (stromy, hrebeň strechy, atď.).
3. Zabezpečte, aby solárny modul 5 nebol ovplyvňovaný iným zdrojom svetla, napr. osvetlením dvora alebo pouličným osvetlením, pretože inak sa produkt pri súmraku nezapne. Myslite na to, že mnohé svetelné zdroje sú zapínané až uprostred noci závisle od času a pohybu.



### Príprava výrobku pred prvým uvedením do prevádzky

**Poznámka:** Produkt disponuje súmrakovým senzorom a Za-/Vypínač 8. Doba svietenia je pri plnom nabití cca. 6 až 8 hodín.

- Vytočte guľu 4 proti smeru hodinových ručičiek zo solárneho modulu 5. Pred prvým použitím posuňte ZA-/VYPÍNAČ 8 do polohy ON.
- Zatočte guľu 4 v smere hodinových ručičiek na solárny modul 5 pevne až nadoraz a postavte produkt na slnko.

### Zapnutie/vypnutie výrobku

- Posuňte ZA-/VYPÍNAČ 8 do polohy ON.
  Pri stmievaní sa produkt automaticky zapne.
  Pri rozvidnievaní sa produkt automaticky vypne.
- Posuňte ZA-/VYPÍNAČ 8 do polohy OFF.
  Produkt je trvale vypnutý.

### Za-/vypnutie funkcie striedania farieb (iba HG11033B)

- Uistite sa, že sa ZA-/VYPÍNAČ 8 nachádza v pozícii ZAP.
- Stlačením tlačidla pre výber farby 9 spustíte funkciu zmeny farby. LED začne meniť farbu.
- Novým stlačením tlačidla pre výber farby 9 ukončíte funkciu zmeny farby.

### Výmena akumulátorovej batérie

**Poznámka:** Akumulátorová batéria 6 je dimenzovaná pre dlhú prevádzku. Pri príliš dlhom používaní však môže byť potrebné vymeniť akumulátorovú batériu. Akumulátorové batérie podliehajú prirodzenému opotrebovaniu a ich výkonnosť môže pofaviť. Pre dosiahnutie optimálneho výkonu by akumulátorové batérie mali byť vymieňané každých 12 mesiacov.
Vymeňte akumulátorovú batériu podľa obrázkov E–F.

- Odšrábujte guľu 4 proti smeru hodinových ručičiek.
- Posuňte ZA-/VYPÍNAČ 8 solárneho modulu 5 do polohy OFF.
- Vytočte skrutku 10 pomocou vhodného krížového skrutkovača a odstráňte solárny článok 7 zo zvyšku modulu (pozri obr. E).
- Vyberte akumulátorovú batériu 6 a nahraďte ju novou, nabitou akumulátorovou batériou rovnakého typu (pozri „Technické údaje"). Pred prvým použitím akumulátorových batérií dbajte na správnu polaritu (+/-) (pozri obr. F).
- Následne opäť nasaďte solárny článok 7 a pripevnite ho skrutkou 10 v smere hodinových ručičiek (pozri obr. F).
- Zasuňte solárny modul 5 opäť na distančnú rúrku 2 príp. 3.
- Posuňte ZA-/VYPÍNAČ 8 opäť do polohy ON.
- Zatočte guľu 4 v smere hodinových ručičiek na solárny modul 5 pevne až nadoraz.

## Odstraňovanie porúch

**Poznámka:** Produkt obsahuje citlivé elektronické súčiastky. Preto je možné, že ho rádiové prenosové zariadenia v bezprostrednej blízkosti môžu rušiť. Môžu to byť napr. mobilné telefóny, rádiotelefónne zariadenia, CB rádiové zariadenia, diaľkové rádiové riadenia/iné diaľkové ovládania a mikrovlnné prístroje. Ak zistíte funkčné poruchy, odstráňte takéto rušivé zdroje z okolia produktu.

**Poznámka:** Elektrostatické výboje môžu viesť k funkčným poruchám. Pri takýchto funkčných poruchách vyberte na krátky čas akumulátorové batérie a znova ich vložte.

**Poznámka:** Výkon akumulátorových batérií je z dôvodu počasia v lete vyšší ako v zime.

| Porucha | Príčina | Riešenie |
|---|---|---|
| LED nesvieti | Okolie je príliš svetlé resp. na produkt dopadá svetlo iných svetelných zdrojov | Zmeňte miesto umiestnenia (vo vzdialenosti k napr. osvetleniu dvora alebo ulice) |
| LED svieti len slabo | Akumulátorové batérie nie sú úplne nabité alebo sú defektné | Nabite akumulátorovú batériu v nabíjačke resp. ju nahraďte novou akumulátorovou batériou (pozri „Výmena akumulátorových batérií") |
| LED nesvieti | LED je defektná | LED sa nedá vymeniť. Produkt náležite zlikvidujte (pozri „Likvidácia") |

## Údržba/Čistenie

**Poznámka:** LED nie je možné vymeniť. Výrobok si nevyžaduje údržbu.

- V žiadnom prípade nepoužívajte žieravé čistiace prostriedky.
- Výrobok pravidelne čistite suchou handričkou, ktorá nepúšťa vlákna. Pri silnejšom znečistení použite jemne navlhčenú handričku.
- Akumulátorové batérie vymeňte, keď sa doba svietenia napriek dobrému slnečnému žiareniu po určitej dobe viditeľne skráti (pozri kapitolu „Výmena akumulátorových batérií"). Používajte len akumulátorové batérie správnej veľkosti a odporúčaného typu (pozri kapitolu „Technické údaje").

## Likvidácia

Obal pozostáva z ekologických materiálov, ktoré môžete odovzdať na miestnych recyklačných zberných miestach.

Všímajte si prosím označenie obalových materiálov pre triedenie odpadu, sú označené skratkami (a) a číslami (b) s nasledujúcim významom: 1–7: Plasty/20–22: Papier a kartón/80–98: Spojené látky.

O možnostiach likvidácie opotrebovaného výrobku sa môžete informovať na Vašej obecnej alebo mestskej správe.

Ak výrobok doslúžil, v záujme ochrany životného prostredia ho neodhoďte do domového odpadu, ale odovzdajte na odbornú likvidáciu. Informácie o zberných miestach a ich otváracích hodinách získate na Vašej príslušnej správe.

Defektné alebo použité batérie/akumulátorové batérie musia byť odovzdané na recykláciu podľa smernice 2006/66/ES a jej zmien. Batérie/akumulátorové batérie a/alebo výrobok odovzdajte prostredníctvom dostupných zberných stredísk.

**Nesprávna likvidácia batérií/akumulátorových batérií ničí životné prostredie!**

Batérie/akumulátorové batérie sa nesmú likvidovať spolu s domovým odpadom. Môžu obsahovať jedovaté ťažké kovy a je potrebné zaobchádzať s nimi ako s nebezpečným odpadom. Chemické značky ťažkých kovov sú nasledovné: Cd = kadmium, Hg = ortuť, Pb = olovo. Opotrebované batérie/akumulátorové batérie preto odovzdajte v komunálnej zberni.

## Záruka

Výrobok bol starostlivo vyrobený v súlade s prísnymi smernicami kvality a pred dodaním dôkladne otestovaný. V prípade materiálových alebo výrobných chýb máte zákonné práva voči predajcovi výrobku. Vaše zákonné práva nie sú žiadnym spôsobom obmedzené našou zárukou uvedenou nižšie.

Záruka na tento výrobok je 3 roky od dátumu nákupu. Záručná doba začína plynúť dátumom kúpy. Originál dokladu o kúpe si uschovajte na bezpečnom mieste, pretože tento doklad je potrebný ako dôkaz o kúpe.

Akékoľvek poškodenie alebo nedostatky prítomné už v čase nákupu je potrebné nahlásiť ihneď po vybalení výrobku.

Ak sa v priebehu 3 rokov od dátumu zakúpenia preukáže, že výrobok vykazuje chyby materiálu alebo spracovania, podľa vlastného uváženia Vám ho bezplatne opravíme alebo vymeníme. Záručná doba sa



na základe poskytnutej záručnej reklamácie nepredlžuje. To platí aj pre vymenené alebo opravené diely.

Táto záruka je neplatná, ak bol výrobok poškodený alebo nesprávne používaný alebo udržiavaný.

Záruka sa vzťahuje na chyby materiálu a výrobné chyby. Táto záruka sa nevzťahuje na časti výrobku, ktoré podliehajú bežnému opotrebovaniu, a preto sa považujú za opotrebovateľné diely (napr. batérie, nabíjateľné batérie, hadice, atramentové kazety), ani na poškodenie krehkých častí, napr. spínačov alebo častí zo skla.

Pri tomto výrobku sa záručná doba vzťahuje aj na akumulátorovú batériu.

## Postup v prípade poškodenia v záruke

Pre zaručenie rýchleho spracovania Vašej požiadavky dodržte prosím nasledujúce pokyny:

Pre všetky otázky majte pripravený pokladničný doklad a číslo výrobku (IAN 446738_2307) ako dôkaz o kúpe.
Číslo výrobku nájdete na typovom štítku, gravúre, na prednej strane Vášho návodu (dole vľavo) alebo ako nálepku na zadnej alebo spodnej strane.
Ak sa vyskytnú funkčné poruchy alebo iné nedostatky, najskôr telefonicky alebo e-mailom kontaktujte následne uvedené servisné oddelenie.
Produkt označený ako defektný potom môžete s priloženým dokladom o kúpe (pokladničný lístok) a uvedením, v čom spočíva nedostatok a kedy sa vyskytol, bezplatne odoslať na Vám oznámenú adresu servisného pracoviska.

## Servis

(SK) **Servis Slovensko**
Tel.: 0800 008158
E-pošta: owim@lidl.sk

CE IP44



| Legende der verwendeten Piktogramme | | | |
|---|---|---|---|
| ⎓ | Gleichstrom/-spannung | IP44 | Spritzwassergeschützt (IP44) |
| V | Volt | CE | Das CE-Zeichen bestätigt die Konformität mit den für das Produkt zutreffenden EU-Richtlinien. |
| | Leuchtdauer ca. 6–8 Stunden | | Sicherheitshinweise Handlungsanweisungen |

# LED-Solar-Kugelleuchten

## Einleitung

Wir beglückwünschen Sie zum Kauf Ihres neuen Produkts. Sie haben sich damit für ein hochwertiges Produkt entschieden. Die Bedienungsanleitung ist Teil dieses Produkts. Sie enthält wichtige Hinweise für Sicherheit, Gebrauch und Entsorgung. Machen Sie sich vor der Benutzung des Produkts mit allen Bedien- und Sicherheitshinweisen vertraut. Benutzen Sie das Produkt nur wie beschrieben und für die angegebenen Einsatzbereiche. Händigen Sie alle Unterlagen bei Weitergabe des Produkts an Dritte mit aus.

## Bestimmungsgemäße Verwendung

Das Produkt dient zur dekorativen Beleuchtung im Außenbereich. Das Produkt ist nicht für den gewerblichen Einsatz und nur für die angegebenen Einsatzbereiche bestimmt.

Das eingebaute Solarmodul des Produkts wandelt bei Sonneneinstrahlung das Licht in elektrische Energie um und speichert diese im Akku 6. Das Produkt wird bei beginnender Dunkelheit eingeschaltet.
Die LED ist ein sehr langlebiges und energiesparendes Leuchtmittel.
Die Leuchtdauer ist von der Sonneneinstrahlung, dem Einfallwinkel des Lichts auf das Solarmodul 5 und der Temperatur (wegen der Temperaturabhängigkeit der Akkukapazität) abhängig. Ideal ist ein senkrechter Lichteinfallwinkel bei Temperaturen über dem Gefrierpunkt.

Der Akku 6 erreicht erst nach mehreren Lade- und Entladezyklen seine maximale Kapazität.

## Teilebeschreibung

1 Erdspieß
2 Langes Distanzrohr
3 Kurzes Distanzrohr
4 Kugel
5 Solarmodul
6 Akku
7 Solarzelle
8 Ein-/Aus-Schalter
9 Farbwahltaste (nur HG11033B)
10 Schraube



## Lieferumfang

Kontrollieren Sie unmittelbar nach dem Auspacken immer den Lieferumfang auf Vollständigkeit sowie den einwandfreien Zustand des Produkts.

1 Erdspieß 1
1 langes Distanzrohr
1 kurzes Distanzrohr
1 Kugel 4
1 Solarmodul inkl. LED und Akku
1 Montageanleitung

## Technische Daten

Akku: 1 x Ni-MH-Akku/AAA/ 1,2 V⎓/300 mAh
LED: 1 x LED (nicht austauschbar)
Nennleistung: 0,02 W
Schutzart: IP44 (spritzwassergeschützt)

## Sicherheitshinweise

**MACHEN SIE SICH VOR DER ERSTEN BENUTZUNG DES PRODUKTS MIT ALLEN BEDIEN- UND SICHERHEITSHINWEISEN VERTRAUT! HÄNDIGEN SIE ALLE UNTERLAGEN BEI WEITERGABE DES PRODUKTS AN DRITTE EBENFALLS MIT AUS!**

- **⚠ WARNUNG! LEBENS- UND UNFALLGEFAHREN FÜR KLEINKINDER UND KINDER!**
- Akkus gehören nicht in Kinderhände. Lassen Sie Akkus nicht offen herumliegen. Es besteht die Gefahr, dass diese von Kindern oder Haustieren verschluckt werden. Suchen Sie im Falle eines Verschluckens sofort einen Arzt auf.
- Kinder oder Personen, denen es an Wissen oder Erfahrung im Umgang mit dem Produkt mangelt oder die in ihren körperlichen, sensorischen oder geistigen Fähigkeiten eingeschränkt sind, dürfen das Produkt nicht ohne Aufsicht oder Anleitung durch eine für ihre Sicherheit verantwortliche Person benutzen. Kinder müssen beaufsichtigt werden, damit sie nicht mit dem Produkt spielen.
- Lassen Sie Kinder niemals unbeaufsichtigt mit dem Verpackungsmaterial. Es besteht Erstickungsgefahr durch Verpackungsmaterial. Kinder unterschätzen häufig die Gefahren. Halten Sie Kinder stets vom Produkt fern.
- Dieses Produkt ist kein Spielzeug, es gehört nicht in Kinderhände. Kinder können die Gefahren, die im Umgang mit elektrischen Produkten entstehen, nicht erkennen.
- Verwenden Sie das Produkt nicht, wenn Sie irgendwelche Beschädigungen feststellen.
- Die LED ist nicht austauschbar.
- Sollte die LED am Ende ihrer Lebensdauer ausfallen, muss das ganze Produkt ersetzt werden.



- **⚠ GEFAHR EXPLOSIONSGEFAHR!** Verwenden Sie das Produkt nicht in explosionsgefährdeter Umgebung, in der sich brennbare Dämpfe, Gase oder Stäube befinden.

## Produktspezifische Sicherheitshinweise

- Setzen Sie das Produkt keinen starken Vibrationen oder starken mechanischen Beanspruchungen aus.
- Achten Sie darauf, dass das Solarmodul 5 nicht verschmutzt oder im Winter durch Schnee und Eis bedeckt ist. Dies verringert die Leistungsfähigkeit des Solarmoduls 5.
- Kalte Temperaturen haben negativen Einfluss auf die Akku-Betriebsdauer. Wenn Sie das Produkt längere Zeit nicht benötigen, z. B. im Winter, so sollte es gereinigt und in einem trockenen, warmen Raum aufbewahrt werden.
- Wenden Sie sich bei Beschädigungen, Reparaturen oder anderen Problemen an dem Produkt an eine Elektrofachkraft. Die LED ist nicht austauschbar.
- **⚠ GEFAHR EXPLOSIONSGEFAHR!** Verwenden Sie nur Akkus des empfohlenen Typs. Andere Akkus/Batterien könnten während des Aufladens explodieren.
- **⚠ GEFAHR VERLETZUNGSGEFAHR!** Stellen Sie sicher, dass, wenn das Produkt entfernt wird, auch die Bodenplatte und der Erdspieß mit entfernt werden, damit diese keine Gefahr darstellen (z. B. Stolpern).
- **⚠ GEFAHR BRANDGEFAHR!** Das Produkt darf nicht eingeschaltet werden, während es in der Verpackung ist.

## Sicherheitshinweise für Batterien/Akkus

- **LEBENSGEFAHR!** Halten Sie Batterien/Akkus außer Reichweite von Kindern. Suchen Sie im Falle eines Verschluckens sofort einen Arzt auf!
- Verschlucken kann zu Verbrennungen, Perforation von Weichgewebe und Tod führen. Schwere Verbrennungen können innerhalb von 2 Stunden nach dem Verschlucken auftreten.



- **EXPLOSIONSGEFAHR!** Laden Sie nicht aufladbare Batterien niemals wieder auf. Schließen Sie Batterien/Akkus nicht kurz und/oder öffnen Sie diese nicht. Überhitzung, Brandgefahr oder Platzen können die Folge sein.
- Werfen Sie Batterien/Akkus niemals in Feuer oder Wasser.
- Setzen Sie Batterien/Akkus keiner mechanischen Belastung aus.

**Risiko des Auslaufens von Batterien/Akkus**

- Vermeiden Sie extreme Bedingungen und Temperaturen, die auf Batterien/Akkus einwirken können, z. B. auf Heizkörpern/direkte Sonneneinstrahlung.
- Wenn Batterien/Akkus ausgelaufen sind, vermeiden Sie den Kontakt von Haut, Augen und Schleimhäuten mit den Chemikalien! Spülen Sie die betroffenen Stellen sofort mit klarem Wasser und suchen Sie einen Arzt auf!
- **SCHUTZHANDSCHUHE TRAGEN!** Ausgelaufene oder beschädigte Batterien/Akkus können bei Berührung mit der Haut Verätzungen verursachen. Tragen Sie deshalb in diesem Fall geeignete Schutzhandschuhe.
- Im Falle eines Auslaufens der Batterien/Akkus entfernen Sie diese sofort aus dem Produkt, um Beschädigungen zu vermeiden.
- Verwenden Sie nur Batterien/Akkus des gleichen Typs. Mischen Sie nicht alte Batterien/Akkus mit neuen!
- Entfernen Sie die Batterien/Akkus, wenn das Produkt längere Zeit nicht verwendet wird.

**Risiko der Beschädigung des Produkts**

- Verwenden Sie ausschließlich den angegebenen Batterietyp/Akkutyp!
- Setzen Sie Batterien/Akkus gemäß der Polaritätskennzeichnung (+) und (-) an Batterie/Akku und des Produkts ein.
- Reinigen Sie Kontakte an Batterie/Akku und im Batteriefach vor dem Einlegen mit einem trockenen, fusselfreien Tuch oder Wattestäbchen!
- Entfernen Sie erschöpfte Batterien/Akkus umgehend aus dem Produkt.



## Inbetriebnahme

### Produkt montieren

- Nehmen Sie die einzelnen Teile aus der Verpackung und montieren Sie das Produkt gemäß Abbildung B. Sie haben hier zwei Auswahlmöglichkeiten: mittels des Distanzrohres 2 kommt das Produkt auf eine Höhe von ca. 51 cm (siehe Abb. C), mittels des Distanzrohres 3 auf eine Höhe von ca. 39 cm (siehe Abb. D).
- Stecken Sie das ausgewählte Distanzohr 2 bzw. 3 in die vorgesehene Aussparung des Solarmoduls 5 (siehe Abb. B).
- Stecken Sie anschließend den Erdspieß 1 in die Unterseite des Distanzrohres 2 bzw. 3 (siehe Abb. C–D).

### Produkt aufstellen

**Hinweis:** Das Produkt lässt sich unabhängig von einer Stromquelle aufstellen.

- Verwenden Sie das Produkt nur mit dem mitgelieferten Erdspieß 1.
- Stecken Sie das montierte Produkt so weit in den Boden (Rasen, Blumenbeet), dass es stabil steht. Da das Produkt auf Sonnenenergie angewiesen ist, müssen Sie vor dem Aufstellen folgende Punkte bedenken und beachten:

1. Wählen Sie einen Platz, an dem das Solarmodul 5 tagsüber direkter Sonnenbestrahlung ausgesetzt ist.
2. Positionieren Sie das Produkt so, dass das Solarmodul 5 nicht bedeckt oder beschattet wird (Bäume, Dachfirst etc.).
3. Stellen Sie sicher, dass das Solarmodul 5 nicht von einer anderen Lichtquelle, wie z. B. Hof- oder Straßenbeleuchtung, beeinflusst wird, da sich das Produkt sonst in der Dämmerung nicht einschaltet. Bedenken Sie, dass viele Lichtquellen erst mitten in der Nacht zeit- und bewegungsabhängig einschalten.



### Produkt vor der Erstinbetriebnahme vorbereiten

**Hinweis:** Das Produkt verfügt über einen Dämmerungssensor und einen Ein-/Aus-Schalter 8. Die Leuchtdauer beträgt bei voller Aufladung ca. 6 bis 8 Stunden.

- Drehen Sie die Kugel 4 gegen den Uhrzeigersinn von dem Solarmodul 5 ab. Schieben Sie vor der Erstinbetriebnahme den Ein-/Aus-Schalter 8 auf Position ON.
- Drehen Sie die Kugel 4 im Uhrzeigersinn auf Anschlag wieder auf dem Solarmodul 5 fest und stellen Sie das Produkt in die Sonne.

### Produkt ein-/ausschalten

- Schieben Sie den Ein-/Aus-Schalter 8 auf Position ON. Bei Einbruch der Dunkelheit schaltet sich das Produkt automatisch ein. Bei einsetzender Helligkeit schaltet sich das Produkt automatisch aus.
- Schieben Sie den Ein-/Aus-Schalter 8 auf Position OFF. Das Produkt ist dauerhaft ausgeschaltet.

### Farbwechselfunktion ein-/ausschalten (nur HG11033B)

- Vergewissern Sie sich, dass sich der Ein-/Aus-Schalter 8 in der Position EIN befindet.
- Drücken Sie die Farbwechseltaste 9, um die Farbwechselfunktion zu starten. Die LED beginnt die Farbe zu wechseln.
- Drücken Sie die Farbwechseltaste 9 erneut, um die Farbwechselfunktion zu beenden.

### Akku wechseln

**Hinweis:** Der Akku 6 ist für einen langen Betrieb ausgelegt. Es kann jedoch bei einer langen Nutzungsdauer erforderlich sein, den Akku zu wechseln. Akkus unterliegen einem natürlichen Verschleiß und die Leistung kann nachlassen. Um eine optimale Leistung zu erzielen, sollten die Akkus alle 12 Monate ausgetauscht werden.
Wechseln Sie den Akku gemäß den Abbildungen E–F.

- Schrauben Sie die Kugel 4 entgegen dem Uhrzeigersinn ab.
- Schieben Sie den Ein-/Aus-Schalter 8 des Solarmoduls 5 auf Position OFF.
- Lösen Sie die Schraube 10 mithilfe eines geeigneten Kreuzschlitzschraubendrehers und entfernen Sie die Solarzelle 7 vom Rest des Moduls (siehe Abb. E).
- Entnehmen Sie den Akku 6 und ersetzen Sie ihn durch einen neuen, geladenen Akku desselben Typs (siehe „Technische Daten"). Achten Sie beim Einlegen des Akkus auf die richtige Polarität (+/–) (siehe Abb. F).
- Setzen Sie anschließend die Solarzelle 7 wieder auf und fixieren Sie dieses mit der Schraube 10 im Uhrzeigersinn (siehe Abb. F).
- Stecken Sie das Solarmodul 5 wieder auf das Distanzrohr 2 bzw. 3.
- Schieben Sie den Ein-/Aus-Schalter 8 wieder auf Position ON.
- Drehen Sie die Kugel 4 im Uhrzeigersinn auf das Solarmodul 5 bis zum Anschlag wieder fest.

## Fehlerbehebung

**Hinweis:** Das Produkt enthält empfindliche, elektronische Bauteile. Daher ist es möglich, dass es durch Funkübertragungsgeräte in unmittelbarer Nähe gestört wird. Dies können z. B. Mobiltelefone, Funksprechgeräte, CB-Funk-

| Fehler | Ursache | Lösung |
|---|---|---|
| LED leuchtet nicht | Umgebung ist zu hell bzw. Licht anderer Lichtquellen fällt auf das Produkt | Wechseln Sie den Standort (in Entfernung zu z. B. Hof- und Straßenbeleuchtung) |



geräte, Funkfernsteuerungen/andere Fernbedienungen und Mikrowellengeräte sein. Falls Sie Störungen in der Funktion feststellen, entfernen Sie solche Störquellen aus der Umgebung des Produkts.

**Hinweis:** Elektrostatische Entladungen können zu Funktionsstörungen führen. Entfernen Sie bei solchen Funktionsstörungen kurzzeitig die Akkus und setzen Sie diese erneut ein.

**Hinweis:** Die Leistung des Akkus ist wetterbedingt im Sommer höher als im Winter.

| Fehler | Ursache | Lösung |
|---|---|---|
| LED leuchtet nur schwach | Akku ist nicht vollständig geladen oder defekt | Laden Sie den Akku in einem Ladegerät auf bzw. ersetzen Sie ihn durch einen neuen Akku (siehe „Akku-Wechsel") |
| LED leuchtet nicht | LED ist defekt | Die LED kann nicht ausgetauscht werden. Entsorgen Sie das Produkt fachgerecht (siehe „Entsorgung") |



## Wartung/Reinigung

**Hinweis:** Die LED ist nicht austauschbar. Das Produkt ist wartungsfrei.

- Verwenden Sie keinesfalls ätzende Reinigungsmittel.
- Reinigen Sie das Produkt regelmäßig mit einem trockenen, fusselfreien Tuch. Verwenden Sie bei stärkeren Verschmutzungen ein leicht angefeuchtetes Tuch.
- Tauschen Sie die Akkus aus, wenn die Leuchtdauer trotz guter Sonneneinstrahlung nach einiger Zeit merklich nachlässt (siehe Kapitel „Akku wechseln"). Benutzen Sie nur Akkus der richtigen Größe und des empfohlenen Typs (siehe Kapitel „Technische Daten").

## Entsorgung

Die Verpackung besteht aus umweltfreundlichen Materialien, die Sie über die örtlichen Recyclingstellen entsorgen können.

Beachten Sie die Kennzeichnung der Verpackungsmaterialien bei der Abfalltrennung, diese sind gekennzeichnet mit Abkürzungen (a) und Nummern (b) mit folgender Bedeutung: 1–7: Kunststoffe/20–22: Papier und Pappe/80–98: Verbundstoffe.

Möglichkeiten zur Entsorgung des ausgedienten Produkts erfahren Sie bei Ihrer Gemeinde- oder Stadtverwaltung.

Werfen Sie Ihr Produkt, wenn es ausgedient hat, im Interesse des Umweltschutzes nicht in den Hausmüll, sondern führen Sie es einer fachgerechten Entsorgung zu. Über Sammelstellen und deren Öffnungszeiten können Sie sich bei Ihrer zuständigen Verwaltung informieren.

Defekte oder verbrauchte Batterien/Akkus müssen gemäß Richtlinie 2006/66/EG und deren Änderungen recycelt werden. Geben Sie Batterien/Akkus und/oder das Produkt über die angebotenen Sammeleinrichtungen zurück.

**Umweltschäden durch falsche Entsorgung der Batterien/Akkus!**

Batterien/Akkus dürfen nicht über den Hausmüll entsorgt werden. Sie können giftige Schwermetalle enthalten und unterliegen der Sondermüllbehandlung. Die chemischen Symbole der Schwermetalle sind wie folgt: Cd = Cadmium, Hg = Quecksilber, Pb = Blei. Geben Sie deshalb verbrauchte Batterien/Akkus bei einer kommunalen S