TRONIC®

PDF ONLINE
www.lidl-service.com



PEDESTAL FAN SSVF 38 A2

GB
PEDESTAL FAN
User manual

FI
LATTIATUULETIN
Käyttöohje

SE
STÅENDE FLÄKT
Användarmanual

DK
GULVVENTILATOR
Betjeningsvejledning

PL
WENTYLATOR STOJĄCY
Instrukcja obsługi

LT
PASTATOMASIS VENTILIATORIUS
Naudotojo vadovas

EE
JALAGA VENTILAATOR
Kasutusjuhend

LV
VENTILATORS
Lietotāja rokasgrāmata

IAN 507885_2510

FI LT

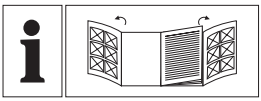

GB	User manual	Page	5
FI	Käyttöohje	Sivu	12
SE	Användarmanual	Sidan	19
DK	Betjeningsvejledning	Side	26
PL	Instrukcja obsługi	Strona	33
LT	Naudotojo vadovas	Psl	41
EE	Kasutusjuhend	Lehekülg	48
LV	Lietotāja rokasgrāmata	Lpp.	55

A

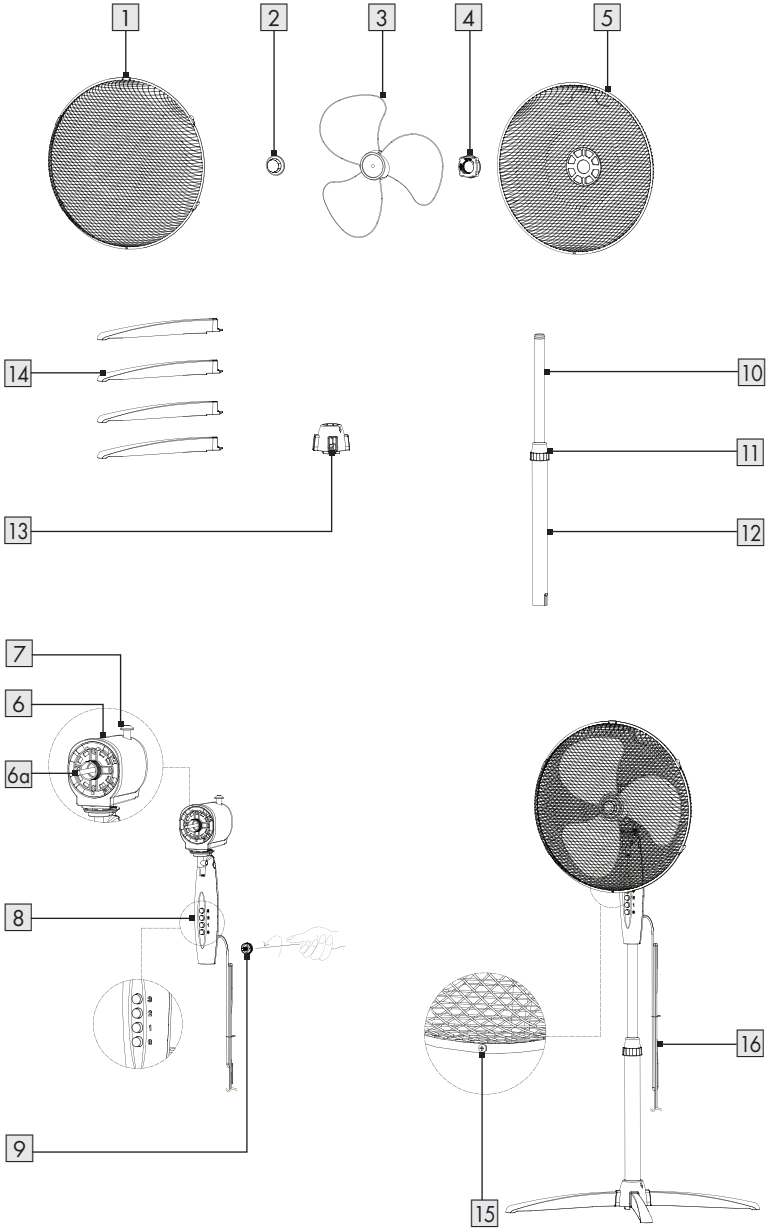

B

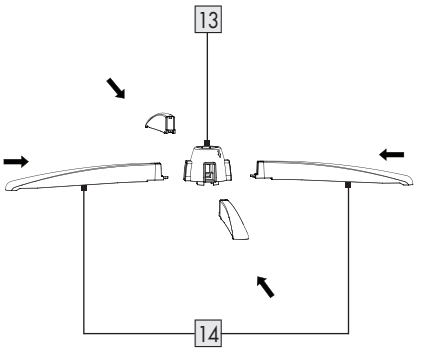

C

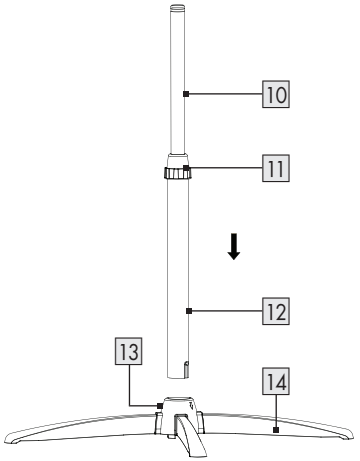

D

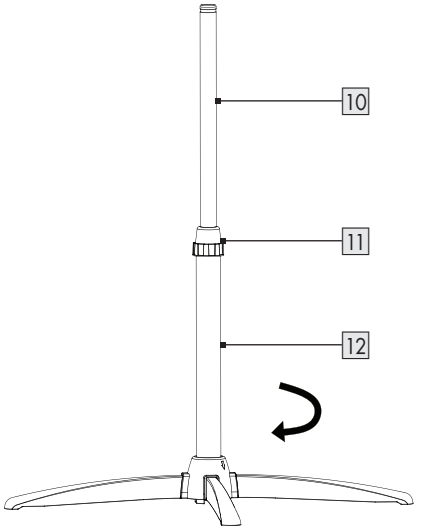

E

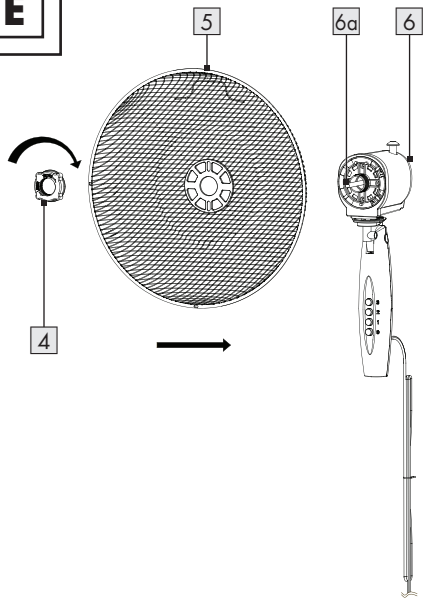

F

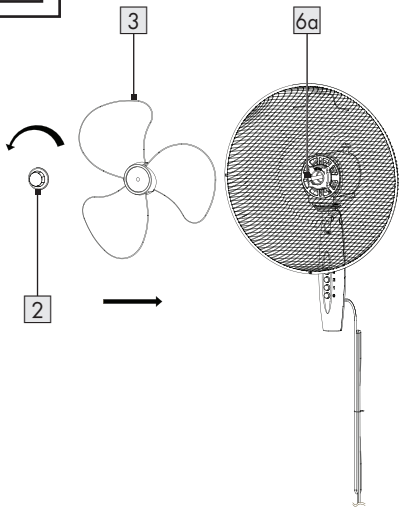

G

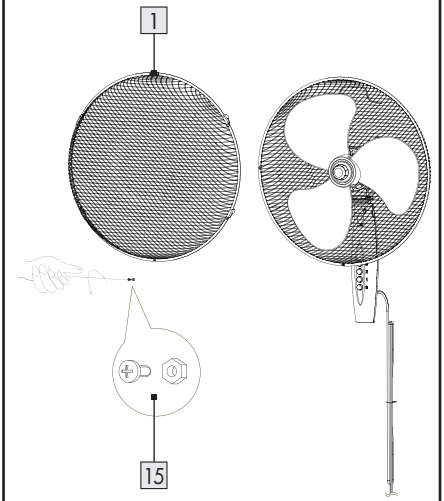

H

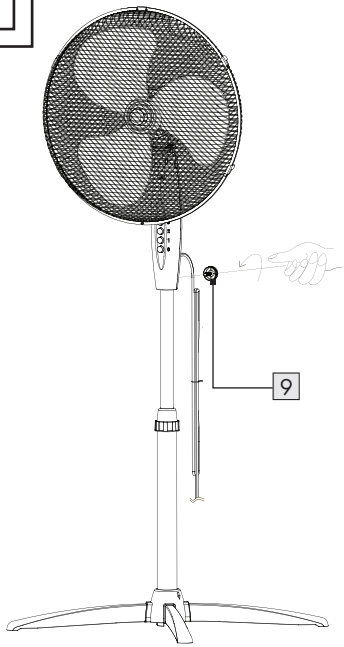

Warnings and symbols used . . . . . Page 6
Introduction . . . . . Page 6
Intended use. . . . . Page 7
Scope of delivery . . . . . Page 7
Description of parts . . . . . Page 7
Technical data . . . . . Page 7
Safety instructions . . . . . Page 8
Before use . . . . . Page 9
Unpacking . . . . . Page 9
Assembly . . . . . Page 9
Height adjustment . . . . . Page 10
Tilt adjustment. . . . . Page 10
Operation . . . . . Page 10
Fan speed . . . . . Page 10
Oscillation . . . . . Page 10
Cleaning and care . . . . . Page 10
Storage . . . . . Page 10
Disposal . . . . . Page 10
Warranty . . . . . Page 11
Warranty claim procedure . . . . . Page 11
Service . . . . . Page 11

Warnings and symbols used

The following warnings are used in the user manual, short manual and on the packaging:

	**DANGER!** This symbol in combination with the signal word "Danger" marks a high-risk hazard that if not prevented could result in death or serious injury.		**INFO:** This symbol in combination with "INFO" provides additional useful information.
	**WARNING!** This symbol in combination with the signal word "Warning" marks a medium-risk hazard that if not prevented could result in death or serious injury.		Danger – Risk of electric shock!
	**CAUTION!** This symbol in combination with the signal word "Caution" marks a low-risk hazard that if not prevented could result in minor or moderate injury.		Only use the product in dry indoor rooms.
			Do not put fingers through the grille.
	CE mark indicates conformity with relevant EU directives applicable for this product.		Safety information Instructions for use

PEDESTAL FAN

● Introduction

We congratulate you on the purchase of your new product. You have chosen a high quality product. The instructions for use are part of the product. They contain important information concerning safety, use and disposal. Before using the product, please familiarise yourself with all of the safety information and instructions for use. Only use the product as described and for the specified applications. If you pass the product on to anyone else, please ensure that you also pass on all the documentation with it.



You can download and view this and numerous other manuals at www.lidl-service.com. By scanning this QR code, you will be taken straight to the Lidl service website (www.lidl-service.com) where you can open your instruction manual by entering the article number (IAN) 507885_2510.

Intended use

This product is intended to produce a cooling airflow. Any other use not mentioned in these instructions may cause a damage to the product or create a serious risk of injury.

This product is only intended for private household use, not for commercial purposes.

The manufacturer accepts no liability for damages caused by improper use.

Scope of delivery

- ☐ Unpack the product. Remove the transport locks, if any.
- ☐ After unpacking the product, check if all parts are complete and in good condition. Remove all packing materials (including protective foils) before use.

1 Motor unit (with speed buttons, grille lock nut and lock screw)
1 Base connector
1 Blade lock nut
4 Base legs
1 Extension pole and lower pole (with height adjustment lock)
1 Front grille
1 Rear grille
1 Blade
1 Lock nut and lock screw
1 User manual

ⓘ **INFO:** Various removable components are delivered pre-assembled (see "Description of parts").

Description of parts

Fig. A

1 Front grille
2 Blade lock nut
3 Blade
4 Grille lock nut
5 Rear grille
6 Motor unit
6a Motor shaft
7 Oscillation control knob
8 Speed button panel (**0**, **1**, **2**, **3**)
9 Lock screw
10 Extension pole
11 Height adjustment lock
12 Lower pole
13 Base connector
14 Base legs
15 Lock screw and lock nut
16 Mains cord with mains plug

Technical data

Input voltage: 220–240 V~, 50–60 Hz
Power consumption: 45 W
Protection class: II / ⧈

Description	Symbol	Value	Unit
Maximum fan flow rate	F	57.21	m^3/min
Fan power input	P	39.7	W
Service value	SV	1.44	(m^3/min)/W
Off power consumption	P_{OFF}	0	W
Fan sound power level	L_{WA}	54.3	dB(A)
Maximum air velocity	C	3.08	meters/sec

Description	Symbol	Value	Unit
Measurement standard for service value	EN IEC 60879:2019		
Contact details for obtaining more information	OWIM GmbH & Co. KG Stiftsbergstraße 1 74167 Neckarsulm GERMANY www.owim.com		

⚠ Safety instructions

BEFORE USING THE PRODUCT, FAMILIARISE YOURSELF WITH ALL OF THE SAFETY INFORMATION AND INSTRUCTIONS FOR USE! WHEN PASSING THIS PRODUCT ON TO OTHERS, ALSO INCLUDE ALL THE DOCUMENTS!

In the case of damage resulting from non-compliance with these operating instructions the warranty claim becomes invalid! No liability is accepted for consequential damage! In the case of material damage or personal injury caused by incorrect handling or non-compliance with the safety instructions, no liability is accepted!

Children and persons with disabilities

⚠ **DANGER! Risk of suffocation!** Never leave children unsupervised with the packaging material.

The packaging material represents a danger of suffocation. Children frequently underestimate the dangers. Always keep children away from the packaging material.

- This product can be used by children aged from 8 years and above and persons with reduced physical, sensory or mental capabilities, or lack of experience and knowledge if they have been given supervision or instruction concerning use of the product in a safe way and understand the hazards involved. Cleaning and user maintenance shall not be made by children without supervision. Children shall not play with the product.

⚠ **WARNING! Risk of injury!** Switch the product off and disconnect it from the mains supply before cleaning work and when not in use.

⚠ **WARNING! Risk of electric shock!** Ensure the rated voltage shown on the rating label corresponds with the voltage of the mains supply.

⚠ **WARNING! Risk of electric shock!** If the supply cord is damaged, it must be replaced by the manufacturer, its service agent or similarly qualified persons in order to avoid a hazard.

- Only use the product in dry indoor rooms.
- Protect the product, its mains cord and mains plug against dust, direct sunlight, dripping and splashing water.

⚠ **CAUTION! Risk of injury!** Ensure that the fan is switched off from the supply mains before removing the guard.

⚠ **CAUTION! Risk of injury!** Never use the product without the safety grille or with a damaged safety grille.

⚠ **CAUTION! Risk of injury!** During use, keep hands, hair, clothing and utensils away from the safety grille to avoid injuries and damage of the product.

Before use

Unpacking

☐ Remove the packaging. Check if the product is damaged.

Assembly

- Number of persons needed for assembly: 1 adult

Fig.	Step
B	1. Push the 4 base legs 14 into the base connector 13 until they click in place.
C	1. Loosen the height adjustment lock 11 on the extension pole 10. 2. Pull out the extension pole 10. 3. Place the lower pole 12 on the base connector 13.
D	1. Turn the lower pole 12 clockwise to lock it into the base connector 13. 2. Tighten the height adjustment lock 11 at the desired height.
E	1. Remove the grille lock nut 4 from the motor unit 6. 2. Attach the rear grille 5 to the motor unit 6. 3. Tighten with the grille lock nut 4.
F	1. Place the blade 3 on the motor shaft 6a. 2. Tighten with the blade lock nut 2.
G	1. Open the 4 grille clips on the front grille 1. 2. Hang the hanger of the front grille 1 on the rear grille 5. 3. Insert the lock screw 15. Fasten the lock nut 15. Close the 4 grille clips at the grille frame. ⓘ **INFO:** The 4 grille clips must fit over the frame of the rear grille 5.

Fig.	Step
H	1. Place the motor unit 6 with speed button panel 8 on the extension pole 10. 2. Align the hole on the back side. 3. Tighten with the lock screw 9.

Height adjustment

1. Loosen the height adjustment lock 11 (positioned on the extension pole 10) in a counter-clockwise direction.
2. Adjust the length of the extension pole 10.
3. Tighten the height adjustment lock 11 in a clockwise direction.

Tilt adjustment

ⓘ **INFO:** Do not remove the lock screw 9 when adjusting the tilt angle.

- ■ Do not perform the tilt adjustment when the product is in operation.
- □ Adjust the tilt angle manually.

Operation

- □ Place the product on a flat, stable ground.
- □ Connect the mains plug 16 to a suitable socket-outlet.

Fan speed

- □ Press the speed button panel 8 to turn the product on/off and to select the fan speed setting:

Position	Function
0	Off
1	Low fan speed
2	Medium fan speed
3	Maximum fan speed

Oscillation

- □ Adjust the oscillation control knob 7:

Knob position	Oscillation*
Pulled out	Off
Pushed in	On
*during operation	

Cleaning and care

⚠ **WARNING!** Do not immerse the electrical parts of the product in water or other liquids. Never hold the product under running water.

- ■ Do not allow any water or other liquids to enter the motor unit 6.
- ■ Do not remove the front grille 1 nor the rear grille 5 under any circumstances.

- □ Before cleaning: Press **0** on the speed button panel 8. Disconnect the mains plug 16 from the socket-outlet.
- □ Clean the product with a slightly moistened cloth.
- □ Clean the front grille 1 and the rear grille 5 with a vacuum cleaner and a slightly moistened cloth only.

Storage

- □ Store the product in a dry, secure location away from children.

Disposal

The packaging is made entirely of recyclable materials, which you may dispose of at local recycling facilities.



Observe the marking of the packaging materials for waste separation, which are marked with abbreviations (a) and numbers (b) with following meaning: 1–7: plastics/20–22: paper and fibreboard/80–98: composite materials.

Product:



Contact your local refuse disposal authority for more details of how to dispose of your worn-out product.



To help protect the environment, please dispose of the product properly when it has reached the end of its useful life and not in the household waste. Information on collection points and their opening hours can be obtained from your local authority.

Warranty

The product has been manufactured to strict quality guidelines and meticulously examined before delivery. In the event of material or manufacturing defects you have legal rights against the retailer of this product. Your legal rights are not limited in any way by our warranty detailed below.

The warranty for this product is 3 years from the date of purchase. The warranty period begins on the date of purchase. Keep the original sales receipt in a safe location as this document is required as proof of purchase.

Any damage or defects already present at the time of purchase must be reported without delay after unpacking the product.

Should the product show any fault in materials or manufacture within 3 years from the date of purchase, we will repair or replace it – at our choice – free of charge to you. The warranty period is not extended as a result of a claim being granted. This also applies to replaced and repaired parts.

This warranty becomes void if the product has been damaged, or used or maintained improperly.

The warranty covers material or manufacturing defects. This warranty does not cover product parts subject to normal wear and tear, thus considered consumables (e.g. batteries, rechargeable batteries, tubes, cartridges), nor damage to fragile parts, e.g. switches or glass parts.

Warranty claim procedure

To ensure quick processing of your claim, observe the following instructions:

Make sure to have the original sales receipt and the item number (IAN 507885_2510) available as proof of purchase.

You can find the item number on the rating plate, an engraving on the product, on the front page of the instruction manual (bottom left), or as a sticker on the rear or bottom of the product.

If functional or other defects occur, contact the service department listed below either by telephone or by e-mail.

Once the product has been recorded as defective you can return it free of charge to the service address that will be provided to you. Ensure to enclose the proof of purchase (sales receipt) and a short, written description outlining the details of the defect and when it occurred.

Service

GB **Service Great Britain**
Tel.: 0800 404 7657
E-Mail: owim@lidl.co.uk

CE

Varoitukset ja merkit . . . . . Sivu 13
Johdanto . . . . . Sivu 13
Tarkoituksenmukainen käyttö . . . . . Sivu 14
Toimituksen sisältö . . . . . Sivu 14
Osien kuvaus . . . . . Sivu 14
Tekniset tiedot . . . . . Sivu 14
Turvallisuusohjeet . . . . . Sivu 15
Ennen käyttöä . . . . . Sivu 16
Pakkauksesta purkaminen . . . . . Sivu 16
Asennus . . . . . Sivu 16
Korkeuden säätäminen . . . . . Sivu 17
Kallistuksen säätäminen . . . . . Sivu 17
Käyttö . . . . . Sivu 17
Tuulettimen nopeus . . . . . Sivu 17
Kääntötoiminto . . . . . Sivu 17
Puhdistus ja hoito . . . . . Sivu 17
Säilytys . . . . . Sivu 17
Hävittäminen . . . . . Sivu 17
Takuu . . . . . Sivu 18
Toimiminen takuutapauksessa . . . . . Sivu 18
Huoltopalvelu . . . . . Sivu 18

Varoitukset ja merkit

Käyttöohjeessa, pikaohjeessa ja pakkauksessa käytetään seuraavia varoituksia:

	**VAARA!** "Vaara"-huomiosanalla varustettu merkki tarkoittaa erittäin riskialtista vaaratilannetta, joka johtaa vakavaan vammaan tai kuolemaan, jos sitä ei vältetä.		**HUOMAUTUS:** "Huomautus"-huomiosanalla varustettu merkki tarjoaa hyödyllisiä lisätietoja.
	**VAROITUS!** "Varoitus"-huomiosanalla varustettu merkki tarkoittaa keskinkertaisen riskitason vaaratilannetta, joka voi johtaa vakavaan vammaan tai kuolemaan, jos sitä ei vältetä.		Vaara – sähköiskun vaara!
	**VARO!** "Varo"-huomiosanalla varustettu merkki tarkoittaa alhaisen riskitason vaaratilannetta, joka voi johtaa vähäiseen tai kohtalaiseen vammaan, jos sitä ei vältetä.		Käytä tuotetta vain kuivissa sisätiloissa.
			Älä työnnä sormia ritilän läpi.
	CE-merkintä vahvistaa, että tuote on EU-direktiivien mukainen.		Turvallisuusohjeet Käyttöohjeet

LATTIATUULETIN

● Johdanto

Onnittelemme sinua uuden tuotteen hankinnasta. Valitsit erittäin korkealaatuisen tuotteen. Käyttöohje on osa tätä tuotetta. Se sisältää tärkeitä turvallisuusohjeita sekä käyttöä ja hävitystä koskevia ohjeita. Tutustu ennen tuotteen käyttöä huolellisesti kaikkiin käyttöja turvallisuusohjeisiin. Käytä tuotetta ainoastaan ohjeen mukaan ja siinä mainittuihin tarkoituksiin. Anna kaikki ohjeet mukaan, jos luovutat tuotteen edelleen.



Voit ladata ja tarkastella tätä ja lukuisia muita käyttöohjeita osoitteesta www.lidl-service.com. Skannaamalla tämän QR-koodin pääset suoraan Lidlin palvelusivustolle (www.lidl-service.com), jossa voit avata käyttöohjeesi syöttämällä tuotenumeron (IAN) 507885_2510.

Tarkoituksenmukainen käyttö

Tuote on tarkoitettu viilentävän ilman tuottamiseen. Käyttöohjeen vastainen käyttö voi vaurioittaa tuotetta ja johtaa vakaviin vammoihin.

Tuote soveltuu vain kotikäyttöön, ei ammattimaiseen käyttöön.

Valmistaja ei ota vastuuta vaurioista, jotka johtuvat tarkoituksenvastaisesta käytöstä.

Toimituksen sisältö

- ☐ Pura tuote pakkauksesta. Poista tarvittaessa kuljetuslukot.
- ☐ Tarkista pakkauksesta purkamisen jälkeen, että tuote on täydellinen ja moitteettomassa kunnossa. Poista kaikki pakkausmateriaalit (mukaan lukien suojakalvot) ennen käyttöä.

1 Moottoriyksikkö (sis. nopeuspainikkeet, ritilän vastamutterin ja kiinnitysruuvin)
1 Jalustaliitin
1 Siiven vastamutteri
4 Jalustajalat
1 Jatkoputki ja alaputki (korkeussäädön lukitus)
1 Eturitilä
1 Takaritilä
1 Siipi
1 Kiinnitysruuvi ja vastamutteri
1 Käyttöohje

ⓘ **HUOMAUTUS:** Useat irrotettavat osat toimitetaan valmiiksi asennettuina (katso "Osien kuvaus").

Osien kuvaus

Kuva A

1 Eturitilä
2 Siiven vastamutteri
3 Siipi
4 Ritilän vastamutteri
5 Takaritilä
6 Moottoriyksikkö
6a Moottorin akseli
7 Kääntötoiminnon säädin
8 Nopeuspainikkeiden ohjauspaneeli (**0**, **1**, **2**, **3**)
9 Kiinnitysruuvi
10 Jatkoputki
11 Korkeussäädön lukitus
12 Alaputki
13 Jalustaliitin
14 Jalustajalat
15 Kiinnitysruuvi ja vastamutteri
16 Virtajohto ja pistoke

Tekniset tiedot

Ottojännite:	220–240 V~, 50–60 Hz
Tehonkulutus:	45 W
Suojausluokka:	II / ⧈

Kuvaus	Symboli	Arvo	Yksikkö
Tuulettimen enimmäisilmavirta	F	57,21	m^3/min
Tuulettimen ottoteho	P	39,7	W
Käyttöarvo	SV	1,44	(m^3/min)/W
Tehonkulutus pois päältä -tilassa	P_{OFF}	0	W
Tuulettimenäänen tehotaso	L_{WA}	54,3	dB(A)
Suurin ilman nopeus	C	3,08	m/s
Käyttöarvon mittausstandardi	EN IEC 60879:2019		

Kuvaus	Symboli	Arvo	Yksikkö
Yhteyshenkilöt, joilta saa lisätietoja	OWIM GmbH & Co. KG Stiftsbergstraße 1 74167 Neckarsulm GERMANY www.owim.com		

⚠ Turvallisuusohjeet

TUTUSTU ENNEN TUOTTEEN KÄYTTÖÄ KAIKKIIN TURVALLISUUS- JA KÄYTTÖOHJEISIIN! JOS ANNAT TUOTTEEN MUILLE HENKILÖILLE, ANNA TUOTTEEN MUKANA MYÖS KAIKKI ASIAKIRJAT!

Käyttöohjeen laiminlyömisestä aiheutuvat vauriot mitätöivät takuuvaateet! Välillisistä vahingoista ei oteta vastuuta! Tarkoituksenvastaisesta käytöstä tai turvallisuusohjeiden laiminlyömisestä aiheutuvista aine- ja henkilövahingoista ei oteta vastuuta!

Lapset ja rajoitteiset henkilöt

⚠ **VAARA!**
Tukehtumisvaara! Älä jätä lapsia pakkausmateriaalin kanssa ilman valvontaa. Pakkausmateriaaliin liittyy tukehtumisvaara. Lapset aliarvioivat usein niihin liittyvät vaarat. Pidä pakkausmateriaali aina lasten ulottumattomissa.

- Tuotetta voivat käyttää 8 vuotta täyttäneet lapset ja henkilöt, jotka ovat ruumiillisilta tai henkisiltä kyvyiltään tai aisteiltaan rajoittuneita tai joilla ei ole kokemusta ja/tai tietoa tuotteen käytöstä, jos heitä valvotaan tai heitä on opastettu tuotteen turvallisessa käytössä ja he ymmärtävät tuotteen käyttöön liittyvät vaarat.
  Lapset eivät saa puhdistaa tai huoltaa laitetta ilman valvontaa.
  Lapset eivät saa leikkiä tuotteella.

⚠ **VAROITUS! Loukkaantumisvaara!** Kytke tuote pois päältä ja irrota se sähköverkosta ennen puhdistusta ja jos tuotetta ei käytetä.

⚠ **VAROITUS! Sähköiskun vaara!** Tarkista, että tyyppikilvessä oleva nimellisjännite vastaa sähköverkon nimellisjännitettä.

⚠ VAROITUS! Sähköiskun vaara! Jos tuotteen virtajohto vaurioituu, valmistajan, tämän huoltopalvelun tai muun vastaavan pätevyyden omaavan henkilön on vaihdettava se vaaratilanteiden välttämiseksi.

- Käytä tuotetta vain kuivissa sisätiloissa.
- Suojaa tuotetta, virtajohtoa ja pistoketta pölyltä, suoralta auringonvalolta, tippuvalta ja roiskevedeltä.

⚠ VARO! Loukkaantumisvaara! Irrota tuote sähköverkosta ennen suojaritilän poistamista.

⚠ VARO! Loukkaantumisvaara! Älä koskaan käytä tuotetta ilman suojaritilää tai vaurioituneella suojaritilällä.

⚠ VARO! Loukkaantumisvaara! Pidä kädet, hiukset, vaatteet ja muut esineet etäällä suojaritilästä käytön aikana henkilö- ja tuotevahinkojen välttämiseksi.

Ennen käyttöä

Pakkauksesta purkaminen

☐ Poista pakkausmateriaali. Tarkista, että tuote on ehjä.

Asennus

- Asennukseen osallistuvat henkilöt: 1 Aikuinen

Kuva	Toimenpide
B	1. Aseta 4 jalustajalkaa [14] jalustaliittimeen [13] niin, että ne lukittuvat.
C	1. Löysää korkeussäädön lukitusta [11] jatkoputkesta [10]. 2. Vedä jatkoputki [10] ulos. 3. Aseta alaputki [12] jalustaliittimen [13] päälle.
D	1. Käännä alaputkea [12] myötäpäivään, jotta se lukittuu jalustaliittimeen [13]. 2. Kiristä korkeussäädön lukitus [11] halutulle korkeudelle.
E	1. Löysää moottoriyksikön [6] ritilän vastamutteria [4]. 2. Kiinnitä takaritilä [5] moottoriyksikköön [6]. 3. Käytä ritilän vastamutteria [4] kiinnittämiseen.
F	1. Aseta siipi [3] moottorin akseliin [6a]. 2. Käytä siiven vastamutteria [2] kiinnittämiseen.
G	1. Avaa eturitilän [1] 4 ritilän kiinnitintä. 2. Ripusta eturitilän [1] ripustin takaritilään [5]. 3. Aseta kiinnitysruuvi [15] sisään. Kiristä vastamutteria [15]. Sulje 4 ritilän kiinnitintä ritilän reunaan. ⓘ **HUOMAUTUS:** 4 ritilän kiinnitintä täytyy sopia takaritilän [5] kehyksen päälle.
H	1. Aseta moottoriyksikkö [6] ja nopeuspainikkeiden ohjauspaneeli [8] jatkoputken [10] päälle. 2. Kohdista reikä takaosaa kohti. 3. Käytä kiinnitysruuvia [9] kiinnittämiseen.

Korkeuden säätäminen

1. Löysää korkeussäädön lukitusta [11] (jatkoputkesta [10]) vastapäivään kiertämällä.
2. Säädä jatkoputken [10] pituus.
3. Kiristä korkeussäädön lukitusta [11] myötäpäivään kiertämällä.

Kallistuksen säätäminen

ⓘ **HUOMAUTUS:** Älä poista kiinnitysruuvia [9] kallistuskulmaa säätäessäsi.

- ■ Älä säädä kallistuskulmaa, kun tuote on käytössä.
- □ Aseta kallistuskulma käsin.

Käyttö

- □ Aseta tuote tasaiselle, kiinteälle pinnalle.
- □ Kytke pistoke [16] sopivaan pistorasiaan.

Tuulettimen nopeus

- □ Kytke tuote päälle tai pois päältä ja säädä tuulettimen nopeutta nopeuspainikkeiden ohjauspaneelista [8]:

Asento	Toiminto
0	Pois
1	Pieni tuulettimen nopeus
2	Keskitasoinen tuulettimen nopeus
3	Suurin tuulettimen nopeus

Kääntötoiminto

- □ Aseta kääntötoiminnon säädin [7] päälle:

Säätimen asento	Kääntötoiminto*
Ulosvedetty	Pois
Alaspainettu	Päälle
*käytön aikana	

Puhdistus ja hoito

⚠ **VAROITUS!** Älä upota tuotteen sähköosia veteen tai muihin nesteisiin. Älä koskaan pidä tuotetta juoksevan veden alla.

- ■ Moottoriyksikköön [6] ei saa päästää vettä tai muita nesteitä.
- ■ Älä missään tapauksessa irrota eturitilää [1] tai takaritilää [5].

- □ Ennen puhdistusta: Paina **0** nopeuspainikkeiden ohjauspaneelista [8]. Irrota pistoke [16] pistorasiasta.
- □ Puhdista tuote hieman kostutetulla liinalla.
- □ Puhdista eturitilä [1] ja takaritilä [5] vain pölynimurilla ja hieman kostutetulla liinalla.

Säilytys

- □ Säilytä tuotetta kuivassa paikassa lasten ulottumattomissa.

Hävittäminen

Pakkaus on valmistettu ympäristöystävällisistä materiaaleista, jotka voidaan viedä paikalliseen kierrätyspisteeseen.



Noudata pakkausmateriaalien jätteiden lajittelua koskevia merkintöjä. Ne koostuvat lyhenteistä (a) sekä numeroista (b) ja tarkoittavat seuraavaa: 1–7 = muovit / 20–22 = paperi ja pahvi / 80–98 = komposiitit.

Tuote:



Lisätietoja käytöstä poistetun tuotteen hävittämismahdollisuuksista saat kuntasi tai kaupunkisi viranomaisilta.



Älä heitä käytettyä tuotetta kotitalousjätteisiin. Hävitä tuote ympäristöystävällisesti toimittamalla se asianmukaiseen jätehuoltoon. Lisätietoja keräyspaikoista ja niiden aukioloajoista saat kuntasi viranomaisilta.

Takuu

Tuote on valmistettu huolellisesti tiukkojen laatudirektiivien mukaan ja tarkistettu huolella ennen toimitusta. Materiaali- tai valmistusvirheiden tapauksessa kuluttajalla on laillisia oikeuksia tuotteen myyjää kohtaan. Alla oleva takuu ei rajoita kuluttajan lakisääteisiä oikeuksia millään tavalla.

Tämän tuotteen takuu on 3 vuotta ostopäivästä lukien. Takuuaika alkaa ostopäivästä. Säilytä alkuperäinen ostokuitti turvallisessa paikassa, koska tätä asiakirjaa vaaditaan ostotositteena.

Mahdollisista ostohetkellä esiintyneistä vaurioista tai vioista on ilmoitettava välittömästi tuotteen pakkauksesta purkamisen jälkeen.

Jos 3 vuoden sisällä tuotteen ostopäivästä alkaen tuotteesta löytyy materiaali- tai valmistusvirhe, korjaamme tuotteen ilmaiseksi harkintamme mukaan. Takuuaikaa ei pidennetä myönnetyn takuuvaatimuksen vuoksi. Tämä koskee myös vaihdettuja ja korjattuja osia.

Takuun voimassaolo lakkaa, jos tuote on vioittunut, sitä on käytetty tai huollettu tarkoituksenvastaisesti.

Takuu kattaa materiaali- ja valmistusvirheet. Takuu ei kata tuotteen osia, jotka kuluvat normaalisti (esim. paristot, akut, letkut, väripatruunat) ja joita voidaan sen vuoksi pitää kuluvina osina eikä myöskään rikkoutuvia osia esim. kytkimiä, akkuja tai lasista valmistettuja osia.

Toimiminen takuutapauksessa

Jotta asiasi nopea käsittely voidaan taata, pyydämme sinua toimimaan seuraavien ohjeiden mukaisesti:

Säilytä kassakuitti ja tuotenumero (IAN 507885_2510) todisteena tekemästäsi ostoksesta.
Tuotenumero löytyy tyyppikilvestä, kaiverruksesta, käyttöohjeen etusivulta (vasen alareuna) tai tuotteen takaosassa tai pohjassa olevasta tarrasta.

Jos havaitset tuotteessa toimintahäiriöitä tai muita vikoja, ota ensin yhteyttä puhelimitse tai sähköpostitse alla mainittuun huoltopalveluun. Sen jälkeen voit lähettää tuotteen maksutta huoltopalvelun osoitteeseen. Liitä tuotteen mukaan ostokuitti ja selvitys havaitusta viasta ja sen havaitsemisajankohdasta.

Huoltopalvelu

FI **Huoltopalvelu Suomi**
Puhelin: 09 42453024
E-Mail: owim@lidl.fi

CE

Varningar och symboler som används ..... Sidan 20
Inledning ..... Sidan 20
Avsedd användning ..... Sidan 21
Leveransomfattning ..... Sidan 21
Beskrivning av delar ..... Sidan 21
Tekniska data ..... Sidan 21
Säkerhetsanvisningar ..... Sidan 22
Före användning ..... Sidan 23
Uppackning ..... Sidan 23
Montering ..... Sidan 23
Ställa in höjden ..... Sidan 24
Inställning av lutning ..... Sidan 24
Användning ..... Sidan 24
Fläktvarvtal ..... Sidan 24
Oscillation ..... Sidan 24
Rengöring och skötsel ..... Sidan 24
Förvaring ..... Sidan 24
Avfallshantering ..... Sidan 24
Garanti ..... Sidan 25
Handläggning av garantianspråk ..... Sidan 25
Service ..... Sidan 25

Varningar och symboler som används

I bruksanvisningen, i snabbguiden och på förpackningen används följande varningsanvisningar:

	**FARA!** Denna symbol med signalordet "Fara" betecknar en riskkälla med en hög grad av risk som om den inte undviks kan leda till svåra skador eller dödsfall.		**HÄNVISNING:** Denna symbol med signalordet "Hänvisning" innehåller ytterligare nyttig information.
	**VARNING!** Denna symbol med signalordet "Varning" betecknar en riskkälla med en måttligt hög grad av risk som om den inte undviks kan leda till svåra skador eller dödsfall.		Fara – risk för elektrisk stöt!
	**VAR FÖRSIKTIG!** Denna symbol med signalordet "Var försiktig" betecknar en riskkälla med en låg grad av risk som om den inte undviks kan leda till ringa eller måttligt svåra skador.		Använd produkten endast i torr inomhusmiljö.
			Stoppa inte fingrarna genom gallret.
	CE-märket bekräftar överensstämmelse med de EU-direktiv, som gäller för produkten.		Säkerhetsanvisningar Hanteringsanvisningar

STÅENDE FLÄKT

● Inledning

Grattis till köpet av din nya produkt. Du har köpt en högklassig produkt. Bruksanvisningen hör till produkten. Den innehåller viktiga anvisningar för säkerhet, användning och avfallshantering. Läs säkerhetsanvisningarna och monteringsanvisningen innan du använder produkten. Använd produkten endast enligt beskrivningen och endast för de angivna ändamålen. Se till att bruksanvisningen alltid finns tillgänglig även vid vidare användning av tredje man.



Du kan ladda ned och titta på denna och många andra bruksanvisningar på www.lidl-service.com. Genom att skanna den här QR-koden kommer du direkt till webbplatsen Lidl service (www.lidl-service.com) där du kan öppna din bruksanvisning genom att mata in artikelnumret (IAN) 507885_2510.

Avsedd användning

Denna produkt är avsedd att skapa en svalkande luftcirkulation. Användningar som inte beskrivs i denna bruksanvisning kan leda till skador på produkten eller till allvarliga personskador.

Denna produkt är endast avsedd för användning i hushåll, inte för yrkesmässig användning.

Tillverkaren åtar sig inget ansvar för skador som uppstår på grund av felaktig användning.

Leveransomfattning

- ☐ Packa upp produkten. Ta bort transportsäkringarna, om sådana finns.
- ☐ Kontrollera efter att du packat upp produkten att den är komplett och i gott skick. Se till att före användning ta bort allt förpackningsmaterial, inklusive skyddsfolier.

1 Motorenhet (med hastighetsknappar, gallerlåsmutter och låsskruv)
1 Sockel
1 Vinglåsmutter
4 Sockelfötter
1 Förlängningsrör och undre rör (med höjdinställningslås)
1 Främre galler
1 Bakre galler
1 Fläktrotor
1 Låsskruv och låsmutter
1 Bruksanvisning

ⓘ **ANMÄRKNING:** Vissa avtagbara komponenter levereras förmonterade (se ”Beskrivning av delar”).

Beskrivning av delar

Bild A

[1] Främre galler
[2] Vinglåsmutter
[3] Fläktrotor
[4] Gallerlåsmutter
[5] Bakre galler
[6] Motorenhet
[6a] Motoraxel
[7] Oscillationsreglage
[8] Manöverpanel med hastighetsknappar (**0**, **1**, **2**, **3**)
[9] Låsskruv
[10] Förlängningsrör
[11] Höjdinställningslås
[12] Undre rör
[13] Sockel
[14] Sockelfötter
[15] Låsskruv och låsmutter
[16] Anslutningskabel med stickkontakt

Tekniska data

Ingående spänning:	220–240 V~, 50–60 Hz
Effektbehov:	45 W
Skyddsklass:	II / ⧈

Beskrivning	Symbol	Värde	Enhet
Fläktens högsta volymström	F	57,21	m^3/min
Fläktens effektbehov	P	39,7	W
Verkningsgrad	SV	1,44	(m^3/min)/W
Effektbehov i avstängt tillstånd	P_{OFF}	0	W
Fläktens ljudeffektsnivå	L_{WA}	54,3	dB(A)
Maximal lufthastighet	C	3,08	m/s
Standard som använts för mätning av verkningsgrad	EN IEC 60879:2019		

Beskrivning	Symbol	Värde	Enhet
Kontaktuppgifter för att få mer information	OWIM GmbH & Co. KG Stiftsbergstraße 1 74167 Neckarsulm TYSKLAND www.owim.com		

⚠ Säkerhetsanvisningar

FÖRE ANVÄNDNING AV PRODUKTEN BÖR DU SÄTTA DIG IN I ALLA BRUKS- OCH SÄKERHETSANVISNINGAR! OM DU ÖVERLÄMNAR PRODUKTEN TILL NÅGON ANNAN, ÖVERLÄMNA ÄVEN ALLA TILLHÖRANDE DOKUMENT!

Om det uppstår skador på grund av att du inte följt denna bruksanvisning upphör garantin att gälla! Vi åtar oss inget ansvar för följdskador! Vi åtar oss inget ansvar för sak- eller personskador som uppstår på grund av felaktig användning eller av att säkerhetsanvisningarna inte följts!

Barn och personer med funktionshinder

⚠ **FARA! Fara för kvävning!** Lämna aldrig barn ensamma med förpackningsmaterialet. Förpackningsmaterialet medför fara för kvävning. Barn underskattar ofta denna fara. Håll alltid barn borta från förpackningsmaterial.

- Denna produkt kan användas av barn från 8 års ålder, samt av personer med nedsatt fysisk, sensorisk eller mental förmåga eller som har bristande erfarenhet och kunskap, om dessa övervakas eller får undervisning i hur produkten ska användas och de därvid förstår vilka faror som kan uppstå.
  Rengöring och användarunderhåll får inte utföras av barn om dessa inte övervakas.
  Barn får inte leka med produkten.

⚠ **VARNING! Fara för personskador!** Stäng av produkten och skilj den från elnätet innan du rengör den och när produkten inte används.

⚠ **VARNING! Fara för elektrisk stöt!** Säkerställ att märkspänningen på märkskylten överensstämmer med nätspänningen i ditt elnät.

⚠ **VARNING! Fara för elektrisk stöt!** Om anslutningskabeln på denna produkt skadats måste du, för att undvika fara, låta den bytas av tillverkaren eller dennes kundtjänst eller av annan motsvarande kvalificerad person.

- Använd produkten endast i torr inomhusmiljö.
- Skydda produkten, anslutningskabeln och stickkontakten från damm, direkt solljus, droppande och stänkande vatten.

⚠ **VAR FÖRSIKTIG! Fara för personskador!** Skilj produkten från den elektriska matningen innan du tar bort skyddsgallret.

⚠ **VAR FÖRSIKTIG! Fara för personskador!** Använd aldrig produkten utan eller med skadat skyddsgaller.

⚠ **VAR FÖRSIKTIG! Fara för personskador!** Håll händer, hår, kläder och andra föremål borta från säkerhetsgallret när du använder produkten. På så sätt undviker du personskador och skador på produkten.

Före användning

Uppackning

☐ Ta bort förpackningsmaterialet. Kontrollera om produkten har skadats.

Montering

- Antal personer som krävs för monteringen: 1 Vuxen

Bild	Steg
B	1. Tryck in de 4 sockelfötterna 14 i sockeln 13 tills de snäpper på plats.
C	1. Lossa höjdinställningslåset 11 från förlängningsröret 10. 2. Dra ut förlängningsröret 10. 3. Placera det undre röret 12 på sockeln 13.
D	1. Vrid det undre röret 12 medurs tills det snäpper fast i sockeln 13. 2. Dra åt höjdinställningslåset 11 vid önskad höjd.
E	1. Lossa gallerlåsmuttern 4 från motorenheten 6. 2. Fäst det bakre gallret 5 på motorenheten 6. 3. Använd gallerlåsmuttern 4 för att fixera det.
F	1. Sätt fläktrotorn 3 på motoraxeln 6a. 2. Använd vinglåsmuttern 2 för att fixera den.
G	1. Öppna de 4 gallerklämmorna till det främre gallret 1. 2. Fäst upphängningen på det främre gallret 1 i det bakre gallret 5. 3. För in låsskruven 15. Dra åt låsmuttern 15. Fäll de 4 gallerklämmorna över ramen på gallret. ⓘ **ANMÄRKNING:** De 4 gallerklämmorna måste passa över ramen på det bakre gallret 5.

Bild	Steg
H	1. Placera motorenheten 6 med manöverpanelen med hastighetsknappar 8 på förlängningsröret 10. 2. Justera in hålet mot baksidan. 3. Använd låsskruvarna 9 för att fästa.

Ställa in höjden

1. Lossa höjdinställningslåset 11 (på förlängningsröret 10) genom att vrida moturs.
2. Ställ in förlängningsrörets 10 längd.
3. Dra åt höjdinställningslåset 11 medurs.

Inställning av lutning

ⓘ **ANMÄRKNING:** Ta inte bort låsskruven 9 vid justering av lutningsvinkeln.

- Utför ingen lutningsinställning när produkten är i drift.

☐ Ställ in lutningsvinkeln manuellt.

Användning

☐ Ställ produkten på ett plant och stabilt underlag.

☐ Sätt stickkontakten 16 i ett lämpligt eluttag.

Fläktvarvtal

☐ Tryck på hastighetsknapparna på manöverpanelen 8 för att slå på eller av produkten och för att välja fläktvarvtal:

Position	Funktion
0	Från
1	Lågt fläktvarvtal
2	Medelhögt fläktvarvtal
3	Maximalt fläktvarvtal

Oscillation

☐ Ställ in oscillationsreglaget 7:

Reglagets position	Oscillation*
Utdragen	Från
Intryckt	Till
*under drift	

Rengöring och skötsel

⚠ **VARNING!** Doppa inte produktens elektriska delar i vatten eller andra vätskor. Håll aldrig produkten under rinnande vatten.

- Låt det inte komma vatten och andra vätskor in i motorenheten 6.
- Ta under inga omständigheter bort det främre gallret 1 eller det bakre gallret 5.

☐ Före rengöring: Tryck på hastighetsknappen **0** på manöverpanelen 8. Dra ut stickkontakten 16 ur eluttaget.

☐ Rengör produkten med en lätt fuktad trasa.

☐ Rengör det främre gallret 1 och det bakre gallret 5 endast med dammsugare och en lätt fuktad trasa.

Förvaring

☐ Förvara produkten på en torr plats och utom räckhåll för barn.

Avfallshantering

Förpackningen består av miljövänliga material, som kan lämnas på lokala återvinningsstationer.



Beakta märkningen på förpackningsmaterialet för rätt källsortering vid avfallshantering. Dessa har markerats med förkortningar (a) och siffror (b) med följande betydelse: 1–7: plaster / 20–22: papper och kartong / 80–98: kompositmaterial.

Produkt:



Kontakta kommunen för närmare information om avfallshantering av den förbrukade produkten.



Var rädd om miljön och kasta inte den uttjänta produkten i hushållsavfallet utan säkerställ en fackmässig avfallshantering. Information om återvinningsstationer och deras öppettider erhåller du hos de lokala myndigheterna.

● Garanti

Produkten har tillverkats enligt stränga kvalitetskrav och kontrollerats noggrant före leverans. I händelse av materialfel eller tillverkningsfel har du lagstadgade rättigheter mot säljaren av produkten. Dina lagstadgade rättigheter begränsas inte på något sätt av vår garanti som anges nedan.

Garantin för den här produkten är 3 år från och med inköpsdatum. Garantitiden börjar från och med inköpsdagen. Förvara originalkvittot på en säker plats eftersom detta dokument krävs som inköpsbevis.

Alla skador eller brister som redan finns vid tidpunkten för köpet måste rapporteras omedelbart efter uppackning av produkten.

Om det uppstår ett materialfel eller ett tillverkningsfel på denna produkt inom 3 år efter köpet, kommer vi, efter eget gottfinnande, att antingen reparera eller byta ut produkten åt dig utan kostnad. Garantiperioden förlängs inte av ett beviljat garantianspråk. Det gäller även för utbytta eller reparerade delar.

Denna garanti är ogiltig om produkten har skadats eller använts eller underhållits felaktigt.

Garantin täcker material- och tillverkningsfel. Denna garanti täcker inte produktdelar som är föremål för normalt slitage och som därför anses vara slitdelar (t.ex. batterier, batteripack, slangar, bläckpatroner) och inte heller skador på ömtåliga delar, t.ex. strömbrytare eller delar av glas.

● Handläggning av garantianspråk

För att vi ska kunna handlägga ditt ärende snabbare, ber vi dig beakta följande anvisningar:

Ha alltid kassakvitto och artikelnummer i beredskap (IAN 507885_2510) för att bevisa köpet.
Artikelnumret står på typskylten, finns ingraverat, har tryckts på din handlednings första sida (nere till vänster) eller finns som etikett på baksidan eller undersidan.
Om funktionsfel eller andra brister uppstår bör du först vända dig till nedanstående serviceavdelning via telefon eller e-post.
När en produkt har registrerats som defekt kan du skicka in den portofritt till den serviceadress du meddelats om du bifogar inköpskvittot (kassakvitto) och en beskrivning av felet och var det uppstått.

● Service

(SE) **Service Sverige**
Tel.: 0770 930 739
E-Mail: owim@lidl.se

(FI) **Service Finland**
Tel: 09 42453024
E-Mail: owim@lidl.fi

CE

Anvendte advarselssætninger og symboler ... Side 27
Indledning ... Side 27
Forskriftsmæssig anvendelse ... Side 28
Leveringsomfang ... Side 28
Beskrivelse af delene ... Side 28
Tekniske data ... Side 28
Sikkerhedsanvisninger ... Side 29
Før produktet tages i brug ... Side 30
Udpakning ... Side 30
Montering ... Side 30
Indstilling af højde ... Side 31
Indstilling af vinkel ... Side 31
Betjening ... Side 31
Ventilatorhastighed ... Side 31
Oscillation ... Side 31
Rengøring og vedligeholdelse ... Side 31
Opbevaring ... Side 31
Bortskaffelse ... Side 31
Garanti ... Side 32
Afvikling af garantisager ... Side 32
Service ... Side 32

Anvendte advarselssætninger og symboler

I denne betjeningsvejledning, i den korte vejledning og på emballagen anvendes følgende advarselssymboler:

	**FARE!** Dette symbol, sammen med signalordet "Fare", betegner en faresituation med høj risikofaktor, som, hvis den ikke afværges, kan medføre alvorlige kvæstelser eller dødsfald.		**BEMÆRK:** Dette symbol, sammen med signalordet "Bemærk", angiver flere nyttige informationer.
	**ADVARSEL!** Dette symbol, sammen med signalordet "Advarsel", betegner en faresituation med mellemstor risikofaktor, som, hvis den ikke afværges, kan medføre alvorlige kvæstelser eller dødsfald.		Fare – risiko for elektrisk stød!
	**FORSIGTIG!** Dette symbol, sammen med signalordet "Forsigtig", betegner en faresituation med lav risikofaktor, som, hvis den ikke afværges, kan medføre mindre eller moderate kvæstelser.		Anvend kun produktet indendørs i tørre lokaler.
			Stik ikke fingrene igennem gitteret.
	CE-mærket bekræfter overensstemmelse med de for produktet gældende EU-direktiver.		Sikkerhedsanvisninger Handlingsanvisninger

GULVVENTILATOR

● Indledning

Hjerteligt tillykke med købet af deres nye produkt. Du har besluttet dig for et produkt af høj kvalitet. Brugervejledningen er en del af dette produkt. Den indeholder vigtige informationer om sikkerhed, brug og bortskaffelse. Gør dig inden ibrugtagning af produktet fortrolig med alle betjenings- og sikkerhedsanvisninger. Benyt kun produktet som beskrevet og til de oplyste formål. Videregiv alle papirer, hvis du giver produktet videre til tredjemand.



Du kan downloade og se denne og mange andre brugsanvisninger på www.lidl-service.com. Når du scanner QR-koden, kommer du direkte ind på Lidl-service-hjemmesiden (www.lidl-service.com), hvor du kan åbne din brugsanvisning ved at indtaste varenummeret (IAN) 507885_2510.

Forskriftsmæssig anvendelse

Dette produkt er beregnet til at frembringe en afkølende luftcirkulation. Anvendelser, som ikke er beskrevet i denne betjeningsvejledning, kan medføre skader på produktet eller alvorlige kvæstelser.

Dette produkt er kun beregnet til anvendelse i private husholdninger, og må ikke anvendes til kommercielle formål.

Fabrikanten fraskriver sig ethvert ansvar for skader som følge af forkert brug.

Leveringsomfang

- ☐ Pak produktet ud. Fjern eventuelle transportsikringer.
- ☐ Efter udpakning af produktet, skal det kontrolleres, at produktet er komplet og i funktionsdygtig stand. Før anvendelse skal al emballage fjernes (inklusive beskyttelsesfolier).

1 Motorenhed (med hastighedsknapper, gitter-kontramøtrik og låseskrue)
1 Sokkelforbindelsesstykke
1 Vinge-kontramøtrik
4 Sokkelfod
1 Forlængerrør og nederste rør (med højdeindstillingslås)
1 Forreste Gitter
1 Bageste gitter
1 Vinge
1 Låseskrue og kontramøtrik
1 Betjeningsvejledning

ⓘ **BEMÆRK:** Diverse aftagelige komponenter leveres formonteret (se "Beskrivelse af delene").

Beskrivelse af delene

Fig. A
1 Forreste gitter
2 Vinge-kontramøtrik
3 Vinge
4 Gitter-kontramøtrik
5 Bageste gitter
6 Motorenhed
6a Motoraksel
7 Oscillationsregulator
8 Panel med hastighedsknapper (**0**, **1**, **2**, **3**)
9 Låseskrue
10 Forlængerrør
11 Højdeindstillingslås
12 Nederste rør
13 Sokkelforbindelsesstykke
14 Sokkelfod
15 Låseskrue og kontramøtrik
16 Tilslutningsledning med netstik

Tekniske data

Indgangsspænding: 220–240 V~, 50–60 Hz
Effektforbrug: 45 W
Beskyttelsesklasse: II / ⧈

Beskrivelse	Symbol	Værdi	Enhed
Maksimal ventilatorluft-strøm	F	57,21	m^3/min
Ventilatorens effektoptag	P	39,7	W
Nytteværdi	SV	1,44	(m^3/min)/W
Elforbrug i slukket tilstand	P_{OFF}	0	W
Ventilatorens lydeffektni-veau	L_{WA}	54,3	dB(A)
Maksimal lufthastighed	C	3,08	m/s
Målestandard for nytteværdi	EN IEC 60879:2019		

Beskrivelse	Symbol	Værdi	Enhed
Yderligere oplysninger kan fås ved henvendelse til	OWIM GmbH & Co. KG Stiftsbergstraße 1 74167 Neckarsulm TYSKLAND www.owim.com		

⚠ Sikkerhedsanvisninger

FØR PRODUKTET TAGES I BRUG, SKAL DU VÆRE FORTROLIG MED ALLE SIKKERHEDS- OG BETJENINGSANVISNINGER! HVIS PRODUKTET OVERLADES TIL TREDJEMAND, SKAL ALLE DOKUMENTER MEDFØLGE!

Hvis der opstår skader som følge af, at betjeningsvejledningen ikke følges, bortfalder erstatningsansvaret! Leverandøren påtager sig intet ansvar for følgeskader! Leverandøren påtager sig intet ansvar for ting- eller personskader, der opstår som følge af forkert anvendelse, eller hvis sikkerhedsanvisningerne ikke følges!

Børn og personer med handicap

⚠ **FARE! Risiko for kvælning!** Børn må ikke efterlades med emballagen uden opsyn.
Emballagen udgør en kvælningsrisiko. Børn undervurderer ofte de dermed forbundne farer. Hold emballagen uden for børns rækkevidde.

- Dette produkt kan anvendes af børn fra 8 år og opefter, samt af personer med reducerede, fysiske, sensoriske eller mentale færdigheder eller mangel på erfaring og kundskaber, hvis de er under opsyn, eller hvis de er instrueret i sikker brug af produktet og indforstået med de risici, der er forbundet hermed.
  Rengøring og brugervedligeholdelse må kun udføres af børn, hvis de er under opsyn.
  Børn må ikke lege med produktet.

⚠ **ADVARSEL! Fare for kvæstelser!** Sluk for produktet, og afbryd det fra lysnettet, før produktet rengøres, og når produktet ikke anvendes.

⚠ **ADVARSEL! Risiko for elektriske stød!** Kontrollér, at netspændingen på typeskiltet stemmer overens med spændingen på forsyningsnettet.

⚠ **ADVARSEL! Risiko for elektriske stød!** Hvis produktets tilslutningsledning bliver beskadiget, skal den udskiftes af producentens kundeservice eller en tilsvarende autoriseret reparatør, for at undgå sikkerhedsrisici.

- Anvend kun produktet indendørs i tørre lokaler.
- Beskyt produktet, tilslutningsledningen og netstikket mod støv, direkte sol, vanddråber og -stænk.

⚠ **FORSIGTIG! Fare for kvæstelser!** Afbryd altid produktet fra netspændingen, før sikkerhedsgitteret fjernes.

⚠ **FORSIGTIG! Fare for kvæstelser!** Anvend aldrig produktet uden eller med et beskadiget sikkerhedsgitter.

⚠ **FORSIGTIG! Fare for kvæstelser!** Under brug skal du holde hænder, hår, beklædning og andre genstande væk fra sikkerhedsgitteret for at undgå kvæstelser og skader på produktet.

● Før produktet tages i brug

● Udpakning

□ Fjern emballagen. Kontroller om produktet er beskadiget.

● Montering

■ Antal personer der er nødvendige til monteringen: 1 voksen

Fig.	Trin
B	1. Skub de 4 sokkelfødder 14 ind i sokkelforbindelsesstykket 13, til de klikker fast.
C	1. Løsn højdeindstillinglåsen 11 på forlængerrøret 10. 2. Træk forlængerrøret 10 ud. 3. Placer det nederste rør 12 på sokkelforbindelsesstykket 13.
D	1. Drej det nederste rør 12 med uret for at klikke det ind i sokkelforbindelsesstykket 13. 2. Spænd højdeindstillingslåsen 11 fast i den ønskede højde.
E	1. Løsn gitter-kontramøtrikken 4 fra motorenheden 6. 2. Fastgør det bageste gitter 5 til motorenheden 6. 3. Anvend gitter-kontramøtrikken 4 til fastgørelse.
F	1. Sæt vingen 3 på motorakslen 6a. 2. Anvend vinge-kontramøtrikken 2 til fastgørelse.

Fig.	Trin
G	1. Åbn de 4 gitterklips på forreste gitter [1]. 2. Hæng det forreste gitters [1] ophængning ind i det bageste gitter [5]. 3. Sæt låseskruen [15] i. Spænd kontramøtrikken [15]. Luk de 4 gitterklips på gitterrammen. ⓘ **BEMÆRK:** De 4 gitterklips skal passe over det bageste gitters [5] ramme.
H	1. Sæt motorenheden [6] med panelet med hastighedsknapper [8] på forlængerrøret [10]. 2. Vend hullet mod bagsiden. 3. Anvend låseskruen [9] til fastgørelse.

Indstilling af højde

1. Løsn højdeindstillingslåsen [11] (på forlængerrøret [10]) ved at dreje mod uret.
2. Indstil forlængerrørets [10] længde.
3. Drej højdeindstillingslåsen [11] med uret.

Indstilling af vinkel

ⓘ **BEMÆRK:** Fjern ikke låseskruen [9] ved justering af hældningsvinklen.

- ■ Indstil ikke vinklen, mens produktet er i drift.
- □ Indstil den ønskede vinkel manuelt.

Betjening

- □ Anbring produktet på et plant, stabilt underlag.
- □ Tilslut netstikket [16] til en egnet stikkontakt.

Ventilatorhastighed

- □ Anvend panelet med hastighedsknapper [8] til at tænde og slukke produktet og til at indstille ventilatorhastigheden med:

Position	Funktion
0	Fra
1	Laveste ventilatorhastighed
2	Mellemste ventilatorhastighed
3	Højeste ventilatorhastighed

Oscillation

- □ Indstil oscillationsregulatoren [7]:

Regulatorposition	Oscillation*
Udtrukket	Fra
Indtrykket	Til
*under driften	

Rengøring og vedligeholdelse

⚠ **ADVARSEL!** Produktets elektriske dele må aldrig nedsænkes i vand eller andre væsker. Hold aldrig produktet under rindende vand.

- ■ Vand eller andre væsker må ikke trænge ind i motorenheden [6].
- ■ Fjern under ingen omstændigheder det forreste gitter [1] eller det bageste gitter [5].

- □ Før rengøring: Tryk på **0** på panelet med hastighedsknapper [8]. Træk netstikket [16] ud af stikkontakten.
- □ Rengør produktet med en let fugtig klud.
- □ Rengør kun det forreste gitter [1] og bageste gitter [5] med en støvsuger og en let fugtet klud.

Opbevaring

- □ Opbevar produktet på et tørt sted uden for børns rækkevidde.

Bortskaffelse

Indpakningen består af miljøvenlige materialer, som De kan bortskaffe over de lokale genbrugssteder.



Bemærk forpakningsmaterialernes mærkning til affaldssorteringen, disse er mærket med forkortelser (a) og numre (b) med følgende betydning: 1–7: kunststoffer/20–22: papir og pap/80–98: kompositmaterialer.

Produkt:



De får oplyst muligheder til bortskaffelse af det udtjente produkt hos deres lokale myndigheder eller bystyre.



For miljøets skyld, så må produktet aldrig smides ud sammen med husholdningsaffaldet, når det er udtjent, men skal afleveres til en fagmæssig korrekt bortskaffelse. De kan informere Dem vedrørende opsamlingssteder og deres åbningstider hos deres ansvarlige forvaltning.

● Garanti

Produktet er blevet fremstillet efter strenge kvalitetsstandarder og kontrolleret nøje før udlevering. I tilfælde af materiale- eller produktionsfejl kan du i medfør af loven gøre krav gældende over for sælgeren af produktet. Dine lovmæssige rettigheder begrænses på ingen måde af den af os nedennævnte garanti.

Garantien på dette produkt gælder i 3 år regnet fra købsdatoen. Garantien gælder fra købsdatoen. Opbevar den originale kvittering et sikkert sted, da dette dokument forlanges forlagt som dokumentation for købet.

Alle skader eller mangler, der allerede forefindes på tidspunktet for købet, skal straks meddeles efter udpakningen af produktet.

Hvis der inden for 3 år regnet fra købsdatoen viser sig en materiale- eller produktionsfejl på produktet, reparerer eller udskifter vi det – efter vores valg – gratis for dig. Garantiperioden forlænges ikke som følge af et imødekommet krav om garanti. Dette gælder også for udskiftede og reparerede dele.

Denne garanti bortfalder, hvis produktet er blevet beskadiget eller anvendt og vedligeholdt forkert.

Garantien dækker materiale- og produktionsfejl. Denne garanti dækker hverken produktdele, der er udsat for normal slitage og derfor er at betragte som sliddele (f.eks. batterier, akkumulatorer, slanger, farvepatroner), eller skader på skrøbelige dele, f.eks. kontakter eller dele af glas.

● Afvikling af garantisager

For at kunne garantere en hurtig sagsbehandling af deres forespørgsel, bedes De følge følgende anvisninger:

Opbevar kassebon og artikelnummer (IAN 507885_2510) som købsdokumentation, så disse kan fremlægges på forespørgsel.

Artikelnumrene er angivet på typeskiltet, ved en indgravering, på forsiden af vejledningen (nederst til venstre) eller på et mærkat på bag- eller undersiden.

Hvis der forekommer funktionsfejl eller andre mangler, skal De først kontakte nedenstående serviceafdeling telefonisk eller via e-mail.

Et produkt, der er registreret som defekt, kan De derefter sende portofrit til den meddelte serviceadresse ved vedlæggelse af købsbeviset (kassebon) og angivelsen af, hvori manglen består, og hvornår den er opstået.

● Service

(DK) **Service Danmark**
Tel.: 32 710005
E-Mail: owim@lidl.dk

CE

Używane ostrzeżenia i symbole ... Strona 34
Wstęp ... Strona 34
Użytkowanie zgodne z przeznaczeniem ... Strona 35
Zakres dostawy ... Strona 35
Opis części ... Strona 35
Dane techniczne ... Strona 35
Instrukcje bezpieczeństwa ... Strona 36
Przed użyciem ... Strona 37
Rozpakowanie ... Strona 37
Montaż ... Strona 37
Regulacja wysokości ... Strona 38
Dostosowywanie nachylenia ... Strona 38
Obsługa ... Strona 38
Prędkość wentylatora ... Strona 38
Oscylacja ... Strona 38
Czyszczenie i konserwacja ... Strona 38
Przechowywanie ... Strona 39
Utylizacja ... Strona 39
Gwarancja ... Strona 39
Sposób postępowania w przypadku naprawy gwarancyjnej ... Strona 40

Używane ostrzeżenia i symbole

W tej instrukcji obsługi, krótkiej instrukcji i na opakowaniu zastosowano następujące ostrzeżenia:

	**NIEBEZPIECZEŃSTWO!** Ten symbol ze słowem „Niebezpieczeństwo” wskazuje na zagrożenie o wysokim stopniu ryzyka, które, jeśli się go nie uniknie, spowoduje śmierć lub poważne obrażenia.		**RADA:** Ten symbol ze słowem „Rada” zawiera dalsze użyteczne informacje.
	**OSTRZEŻENIE!** Ten symbol ze słowem „Ostrzeżenie” wskazuje na zagrożenie o średnim stopniu ryzyka, które, jeśli się go nie uniknie, spowoduje śmierć lub poważne obrażenia.		Niebezpieczeństwo – ryzyko porażenia prądem!
	**OSTROŻNIE!** Ten symbol ze słowem „Ostrożnie” wskazuje na zagrożenie o niskim stopniu ryzyka, które, jeśli się go nie uniknie, spowoduje małe lub umiarkowane obrażenia.		Produkt stosować tylko w pomieszczeniach suchych.
			Nie wkładać palców przez siatkę.
	Znak CE potwierdza zgodność z dyrektywami UE mającymi zastosowanie do produktu.		Instrukcje bezpieczeństwa Instrukcje użytkowania

WENTYLATOR STOJĄCY

● Wstęp

Gratulujemy Państwu zakupu nowego produktu. Tym samym zdecydowali się Państwo na zakup produktu wysokiej jakości. Instrukcja obsługi jest częścią tego produktu. Zawiera ona ważne wskazówki dotyczące bezpieczeństwa, użytkowania i utylizacji. Przed pierwszym użyciem produktu należy zapoznać się ze wszystkimi wskazówkami dotyczącymi obsługi i bezpieczeństwa. Używać produktu wyłącznie zgodnie z jego poniżej opisanym przeznaczeniem. W przypadku przekazania produktu innej osobie należy dołączyć do niego całą jego dokumentację.



Tą i wiele innych instrukcji można pobrać i wyświetlić na stronie www.lidl-service.com. Zeskanowanie tego kodu QR spowoduje przejście bezpośrednio do strony internetowej serwisu Lidl (www.lidl-service.com), gdzie można otworzyć instrukcję obsługi, wprowadzając numer artykułu (IAN) 507885_2510.

Użytkowanie zgodne z przeznaczeniem

Ten produkt jest przeznaczony do cyrkulacji powietrza chłodzącego. Zastosowania nie opisane w tej instrukcji mogą spowodować uszkodzenie produktu lub poważne obrażenia.

Ten produkt jest przeznaczony wyłącznie do użytku domowego; nie nadaje się do użytku komercyjnego.

Producent nie ponosi odpowiedzialności za szkody wynikłe z niewłaściwego użytkowania.

Zakres dostawy

- ☐ Rozpakować produkt. Zdjąć zabezpieczenia transportowe, jeśli są założone.
- ☐ Po rozpakowaniu produktu należy sprawdzić, czy produkt jest kompletny i w dobrym stanie. Przed użyciem usunąć wszystkie materiały opakowaniowe, w tym folie ochronne.

1 Jednostka napędowa (z przyciskami prędkości, przeciwnakrętką siatki i śrubą blokującą)
1 Złącze wtykowe podstawy
1 Przeciwnakrętka łopatek
4 Stopy podstawy
1 Przedłużka rurowa i rura dolna (z blokadą regulacji wysokości)
1 Siatka przednia
1 Siatka tylna
1 Wirnik łopatkowy
1 Śruba blokująca i przeciwnakrętka
1 Instrukcja obsługi

ⓘ **RADA:** Różne odłączane elementy dostarczane są w stanie zmontowanym (patrz akapit „Opis części").

Opis części

Rys. A

1 Siatka przednia
2 Przeciwnakrętka łopatek
3 Łopatki
4 Przeciwnakrętka siatki
5 Siatka tylna
6 Jednostka napędowa
6a Wałek silnika
7 Regulator oscylacji
8 Panel przycisków prędkości (**0**, **1**, **2**, **3**)
9 Śruba blokująca
10 Przedłużka rurowa
11 Blokada regulacji wysokości
12 Rura dolna
13 Złącze wtykowe podstawy
14 Stopy podstawy
15 Śruba blokująca i przeciwnakrętka
16 Kabel zasilania z wtyczką sieciową

Dane techniczne

Napięcie wejściowe: 220–240 V~, 50–60 Hz
Pobór mocy: 45 W
Klasa ochronności: II / ⧈

Opis	Symbol	Wartość	Jednostka
Maksymalne natężenie przepływu wentylatora	F	57,21	m^3/min
Moc wentylatora	P	39,7	W
Wartość eksploatacyjna	SV	1,44	(m^3/min)/W
Pobór mocy w trybie wyłączenia	P_{OFF}	0	W
Poziom mocy akustycznej wentylatora	L_{WA}	54,3	dB(A)
Maksymalna prędkość powietrza	C	3,08	m/s

Opis	Symbol	Wartość	Jednostka
Norma dla pomiaru wartości eksploatacyjnej	EN IEC 60879:2019		
Dodatkowych informacji udzielają	OWIM GmbH & Co. KG Stiftsbergstraße 1 74167 Neckarsulm NIEMCY www.owim.com		

⚠ Instrukcje bezpieczeństwa

PRZED ROZPOCZĘCIEM UŻYWANIA PRODUKTU ZAPOZNAĆ SIĘ ZE WSZYSTKIMI INSTRUKCJAMI BEZPIECZEŃSTWA I INSTRUKCJĄ OBSŁUGI! PRZEKAZUJĄC PRODUKT INNYM OSOBOM, NALEŻY DOŁĄCZYĆ WSZYSTKIE DOKUMENTY!

Uszkodzenia powstałe w wyniku nieprzestrzegania niniejszej instrukcji obsługi nie są objęte gwarancją! Nie ponosimy żadnej odpowiedzialności w przypadku wystąpienia szkód wtórnych! Nie bierzemy odpowiedzialności za uszkodzenia mienia lub obrażenia ciała, powstałe w wyniku niewłaściwego użytkowania lub nieprzestrzegania instrukcji bezpieczeństwa!

Dzieci i osoby z ograniczeniami

⚠ NIEBEZPIECZEŃSTWO! Ryzyko uduszenia!

Nie zostawiać dzieci bez nadzoru w pobliżu materiałów pakunkowych.

Materiały pakunkowe grożą zadławieniem. Dzieci często nie są w stanie ocenić związanych z tym niebezpieczeństw. Zawsze trzymać dzieci z dala od materiałów pakunkowych.

- Produkt ten może być używany przez dzieci w wieku powyżej 8 lat i osoby o ograniczonych zdolnościach fizycznych, zmysłowych lub umysłowych lub o braku doświadczenia i wiedzy, jeśli znajdują się one pod nadzorem lub zostały poinstruowane o bezpiecznym użyciu produktu i wynikających z niego niebezpieczeństwach. Czyszczenia i prac konserwacyjnych nie mogą przeprowadzać dzieci pozostawione bez nadzoru. Dzieci nie mogą bawić się produktem.

⚠ **OSTRZEŻENIE! Ryzyko zranienia!** Przed czyszczeniem i gdy produkt nie jest używany należy go wyłączyć i odłączyć od gniazdka elektrycznego.

⚠ **OSTRZEŻENIE! Ryzyko porażenia prądem!** Upewnić się, że napięcie znamionowe podane na tabliczce znamionowej jest zgodne z napięciem sieci zasilającej.

⚠ **OSTRZEŻENIE! Ryzyko porażenia prądem!** W przypadku uszkodzenia kabla zasilania tego produktu musi on zostać wymieniony przez producenta lub jego serwis klientowski lub też osobę posiadającą podobne kwalifikacje. Pozwoli to uniknąć zagrożeń.

- Produkt stosować tylko w pomieszczeniach suchych.
- Chronić produkt, kabel zasilania i wtyczkę sieciową przed kurzem, bezpośrednim działaniem promieni słonecznych, kapiącą i pryskającą wodą.

⚠ **OSTROŻNIE! Ryzyko zranienia!** Przed zdjęciem siatki ochronnej zawsze odłączać produkt od źródła zasilania.

⚠ **OSTROŻNIE! Ryzyko zranienia!** Nigdy nie używać produktu z uszkodzoną siatka ochronną lub bez niej.

⚠ **OSTROŻNIE! Ryzyko zranienia!** Podczas użytkowania trzymać ręce, włosy, ubranie i inne przedmioty z dala od siatki zabezpieczającej, aby uniknąć obrażeń lub uszkodzenia produktu.

Przed użyciem

Rozpakowanie

☐ Usunąć opakowanie. Sprawdzić, czy produkt nie jest uszkodzony.

Montaż

- Liczba osób wymaganych do montażu: 1 osoba dorosła

Rys.	Krok
B	1. 4 stopy podstawy 14 wsunąć w złącza wtykowe podstawy 13, aż zatrzasną się na swoim miejscu.
C	1. Poluzować blokadę regulacji wysokości 11 od przedłużki rurowej 10. 2. Wysunąć przedłużkę rurową 10. 3. Rurę dolną 12 osadzić na złączu wtykowym podstawy 13.

Rys.	Krok
D	1. Rurę dolną 12 przekręcić zgodnie z ruchem wskazówek zegara, aby zatrzasnąć w złączy wtykowym podstawy 13. 2. Blokadę regulacji wysokości 11 zacisnąć na żądanej wysokości.
E	1. Przeciwnakrętkę siatki 4 odkręcić z jednostki napędowej 6. 2. Siatkę tylną 5 przymocować do jednostki napędowej 6. 3. Do zamocowania użyć przeciwnakrętki siatki 4.
F	1. Łopatki 3 umieścić na wałku silnika 6a. 2. Do zamocowania użyć przeciwnakrętki łopatek 2.
G	1. Otworzyć 4 zaciski siatki na przedniej siatce 1. 2. Wieszak siatki przedniej 1 przymocować do siatki tylnej 5. 3. Włożyć śrubę blokującą 15. Dokręcić przeciwnakrętkę 15. Zamknąć 4 zaciski siatki na ramie siatki. ⓘ **RADA:** 4 zaciski siatki muszą pasować do ramy tylnej siatki 5.
H	1. Jednostkę napędową 6 z panelem przycisków prędkości 8 umieścić na przedłużce rurowej 10. 2. Dopasować otwór z tyłu. 3. Do zamocowania użyć śruby blokującej 9.

Regulacja wysokości

1. Poluzować blokadę regulacji wysokości 11 (na przedłużce rurowej 10), kręcąc w kierunku przeciwnym do ruchu wskazówek zegara.
2. Ustawić długość przedłużki rurowej 10.
3. Blokadę regulacji wysokości 11 dokręcić zgodnie z ruchem wskazówek zegara.

Dostosowywanie nachylenia

ⓘ **RADA:** Podczas regulacji kąta nachylenia nie zdejmować śruby blokującej 9.

- ■ Nie regulować nachylenia, gdy produkt znajduje się w użyciu.
- □ Ręcznie ustawić kąt nachylenia.

Obsługa

- □ Produkt umieścić na płaskiej, stabilnej powierzchni.
- □ Wtyczkę sieciową 16 podłączyć do gniazdka sieciowego.

Prędkość wentylatora

- □ Użyć panelu przycisków prędkości 8, aby włączyć lub wyłączyć produkt i ustawić prędkość wentylatora:

Pozycja	Funkcja
0	Wyłączony
1	Mała prędkość wentylatora
2	Średnia prędkość wentylatora
3	Maksymalna prędkość wentylatora

Oscylacja

- □ Ustawić regulator oscylacji 7:

Położenie regulatora	Oscylacja*
Wyciągnięty	Wyłączony
Wciśnięty	Włączony
*podczas pracy	

Czyszczenie i konserwacja

⚠ **OSTRZEŻENIE!** Nie zanurzać części elektrycznych produktu w wodzie ani w innych płynach. Nigdy nie trzymać produktu pod bieżącą wodą.

- Nie wolno dopuścić, aby woda lub inne płyny dostały się do jednostki napędowej 6.
- Pod żadnym pozorem nie zdejmować przedniej 1 ani tylnej siatki 5.

- ☐ Przed czyszczeniem: Nacisnąć przycisk **0** na panelu przycisków prędkości 8. Wtyczkę sieciową 16 wyjąć z gniazdka sieciowego.
- ☐ Czyścić produkt lekko zwilżoną ściereczką.
- ☐ Przednią 1 i tylną siatkę 5 czyścić wyłącznie odkurzaczem i lekko wilgotną szmatką.

● Przechowywanie

- ☐ Produkt przechowywać w suchym, niedostępnym dla dzieci miejscu.

● Utylizacja

Opakowanie wykonane jest z materiałów przyjaznych dla środowiska, które można przekazać do utylizacji w lokalnym punkcie przetwarzania surowców wtórnych.



Przy segregowaniu odpadów prosimy zwrócić uwagę na oznakowanie materiałów opakowaniowych, oznaczone są one skrótami (a) i numerami (b) o następującym znaczeniu: 1–7: Tworzywa sztuczne/20–22: Papier i tektura/80–98: Materiały kompozytowe.

Produkt:



Informacji na temat możliwości utylizacji wyeksploatowanego produktu udziela urząd gminy lub miasta.



Z uwagi na ochronę środowiska nie wyrzucać urządzenia po zakończeniu eksploatacji do odpadów domowych, lecz prawidłowo zutylizować. Informacji o punktach zbiorczych i ich godzinach otwarcia udziela odpowiedni urząd.

Elektroodpady nie mogą być wyrzucane do pojemników do selektywnej zbiórki odpadów komunalnych. Można je oddać w specjalnie wyznaczonych miejscach np. Punkt Selektywnej Zbiórki Odpadów Komunalnych lub/bądź w punktach handlowych oferujących w sprzedaży sprzęt elektroniczny.

Należy postępować zgodnie z obowiązującymi w Polsce przepisami dotyczącymi selektywnej zbiórki urządzeń elektrycznych i elektronicznych. Zużyty sprzęt może mieć szkodliwy wpływ na środowisko i zdrowie ludzi z uwagi na potencjalną zawartość niebezpiecznych substancji, mieszanin oraz części składowych. Gospodarstwo domowe spełnia ważną rolę w przyczynianiu się do ponownego użycia i odzysku surowców wtórnych, w tym recyklingu zużytego sprzętu. Na tym etapie kształtuje się postawy, które wpływają na zachowanie wspólnego dobra jakim jest czyste środowisko naturalne.

● Gwarancja

Produkt został wyprodukowany zgodnie z surowymi wytycznymi dotyczącymi jakości i dokładnie przetestowane przed dostawą. W przypadku wad materiałowych lub produkcyjnych przysługują Państwu prawa ustawowe wobec sprzedawcy produktu. Państwa prawa ustawowe nie są w żaden sposób ograniczone przez naszą gwarancję przedstawioną poniżej.

Gwarancja na ten produkt wynosi 3 lata od daty zakupu. Okres gwarancji rozpoczyna się od daty zakupu. Proszę przechowywać oryginalny rachunek w bezpiecznym miejscu, ponieważ ten dokument jest wymagany jako dowód zakupu.

Wszelkie uszkodzenia lub wady obecne już w momencie zakupu należy zgłosić niezwłocznie po rozpakowaniu produktu.

Jeżeli w ciągu 3 lat od daty zakupu produkt wykaże wady materiałowe lub produkcyjne, to – według naszego uznania – bezpłatnie go naprawimy lub wymienimy. Okres gwarancji nie ulega przedłużeniu o przyznane roszczenie gwarancyjne. Dotyczy to również wymienionych i naprawionych części.

Niniejsza gwarancja traci ważność, jeśli produkt został uszkodzony, był niewłaściwie użytkowany lub konserwowany.

Gwarancja obejmuje wady materiałowe i produkcyjne. Niniejsza gwarancja nie obejmuje części produktu, które podlegają normalnemu zużyciu i dlatego są uważane za części zużywalne (np. baterie, akumulatory, węże, wkłady atramentowe), ani nie obejmuje uszkodzeń części delikatnych, np. przełączników lub części wykonanych ze szkła.

Zgodnie z Kodeksem Cywilnym art. 581 §1 wraz z wymianą urządzenia lub ważnej części czas gwarancji rozpoczyna się na nowo.

Sposób postępowania w przypadku naprawy gwarancyjnej

Aby zapewnić szybkie rozpatrzenie Państwa wniosku, prosimy stosować się do następujących wskazówek:

Przed skontaktowaniem się z działem serwisowym należy przygotować paragon i numer artykułu (IAN 507885_2510) jako dowód zakupu.

Numery artykułów można znaleźć na tabliczce znamionowe, na grawerunku, na stronie tytułowej jego instrukcji (na dole po lewej stronie) lub jako naklejkę na stronie odwrotnej lub spodniej.

W razie wystąpienia błędów w działaniu lub innych wad, należy skontaktować się najpierw z wymienionym poniżej działem serwisowym telefonicznie lub pocztą elektroniczną.

Produkt uznany za uszkodzony można następnie z dołączeniem dowodu zakupu (paragonu) i podaniem, na czym polega wada i kiedy wystąpiła, przesłać bezpłatnie na podany Państwu adres serwisu.

Serwis

(PL) **Serwis Polska**
Tel.: 223974996
E-Mail: owim@lidl.pl

CE

Naudojami įspėjamieji nurodymai ir simboliai . . . . . Psl 42
Įžanga . . . . . Psl 42
Naudojimas pagal paskirtį . . . . . Psl 43
Komplektacija . . . . . Psl 43
Dalių aprašymas . . . . . Psl 43
Techniniai duomenys . . . . . Psl 43
Saugos nurodymai . . . . . Psl 44
Prieš naudojimą . . . . . Psl 45
Išpakuoti . . . . . Psl 45
Montavimas . . . . . Psl 45
Aukščio nustatymas . . . . . Psl 46
Pokrypio nustatymas . . . . . Psl 46
Valdymas . . . . . Psl 46
Ventiliatoriaus greitis . . . . . Psl 46
Osciliacija . . . . . Psl 46
Valymas ir priežiūra . . . . . Psl 46
Sandėliavimas . . . . . Psl 46
Išmetimas . . . . . Psl 47
Garantija . . . . . Psl 47
Veiksmai norint pasinaudoti garantija . . . . . Psl 47
Klientų aptarnavimas . . . . . Psl 47

Naudojami įspėjamieji nurodymai ir simboliai

Naudojimo instrukcijoje, trumpojoje instrukcijoje ir ant pakuotės yra naudojamos šios įspėjamosios nuorodos:

	**PAVOJUS!** Šis simbolis su signaliniu žodžiu „Pavojus“ nurodo didelės rizikos pavojų, kurio neišvengus įvyks sunkus ar mirtinas sužalojimas.		**PASTABA:** Šis simbolis su signaliniu žodžiu „Pastaba“ nurodo papildomą naudingą informaciją.
	**ĮSPĖJIMAS!** Šis simbolis su signaliniu žodžiu „Perspėjimas“ nurodo vidutinės rizikos pavojų, kurio neišvengus galimas sunkus ar mirtinas sužalojimas.		Pavojus – elektros šoko rizika!
	**ATSARGIAI!** Šis simbolis su signaliniu žodžiu „Atsargiai“ nurodo mažos rizikos pavojų, kurio neišvengus galimas lengvas ar vidutinio sunkumo sužalojimas.		Naudokite gaminį tik sausose patalpose.
			Nekiškite savo pirštų per groteles.
	CE ženklas patvirtina gaminiui galiojančių ES direktyvų atitikimą.		Saugos nurodymai Veiksmų nurodymai

PASTATOMASIS VENTILIATORIUS

● Įžanga

Sveikiname Jus įsigijus naują gaminį. Tai aukštos kokybės gaminys. Naudojimo instrukcija yra neatskiriama šio gaminio dalis. Joje yra svarbių nurodymų dėl saugos, naudojimo ir grąžinamojo perdirbimo. Prieš naudodami šį gaminį, gerai susipažinkite su visais jo naudojimo ir saugos nurodymais. Naudokite gaminį tik pagal aprašymą ir nurodytą paskirtį. Perduodami šį gaminį kitiems asmenims, kartu perduokite visus jo dokumentus.



Iš www.lidl-service.com svetainės galite atsisiųsti šį ir daugiau žinynų. Nuskaitę QR kodą pateksite tiesiai į „Lidl“ klientų aptarnavimo puslapį (www.lidl-service.com), kuriame įvedę prekės numerį (IAN) 507885_2510 galėsite susipažinti su visa naudojimo instrukcija.

Naudojimas pagal paskirtį

Šis gaminys yra numatytas sukurti aušinančią oro cirkuliaciją. Naudojimo būdai, kurie nėra aprašomi šioje naudojimo instrukcijoje, gali sukelti gaminio pažeidimus arba sunkius sužalojimus.

Šis gaminys yra numatytas tik naudojimui namų ūkiuose; jis nėra tinkamas komerciniam naudojimui.

Gamintojas neprisiima jokios atsakomybės už žalą, kuri atsirado dėl netinkamo naudojimo.

Komplektacija

- ☐ Išpakuokite gaminį. Pašalinkite transportavimo apsaugus, jei yra.
- ☐ Po gaminio išpakavimo patikrinkite, ar gaminys yra pilnai sukomplektuotas ir tvarkingos būklės. Prieš naudojimą pašalinkite visas pakavimo medžiagas (įskaitant apsaugines plėveles).

1 Variklio blokas (su greičio mygtukais, grotelių antveržle ir fiksavimo varžtu)
1 Cokolio įungiamoji detalė
1 Sparnuotės antveržlė
4 Cokolio kojos
1 Ilginamasis vamzdis ir apatinis vamzdis (su aukščio nustatymo užraktu)
1 Priekinės grotelės
1 Galinės grotelės
1 Sparnuotė
1 Fiksavimo varžtas ir antveržlė
1 Naudojimo instrukcija

ⓘ **PASTABA:** Įvairūs nuimami komponentai yra pristatomi iš anksto sumontuoti (žr. „Dalių aprašymą“).

Dalių aprašymas

A pav.

1 Priekinės grotelės
2 Sparnuotės antveržlė
3 Sparnuotė
4 Grotelių antveržlė
5 Galinės grotelės
6 Variklio blokas
6a Variklio velenas
7 Osciliacijos reguliatorius
8 Greičio mygtukų valdymo skydelis (**0**, **1**, **2**, **3**)
9 Fiksavimo varžtas
10 Ilginamasis vamzdis
11 Aukščio nustatymo užraktas
12 Apatinis vamzdis
13 Cokolio įungiamoji detalė
14 Cokolio kojos
15 Fiksavimo varžtas ir antveržlė
16 Jungiamasis laidas su tinklo kištuku

Techniniai duomenys

Įėjimo įtampa:	220–240 V~, 50–60 Hz
Energijos sąnaudos:	45 W
Apsaugos klasė:	II / ⧈

Pavadinimas	Simbolis	Vertė	Vienetas
Maksimalus tūrinis srautas	F	57,21	m^3/min
Ventiliatoriaus imamoji galia	P	39,7	W
Eksploatacinė vertė	SV	1,44	(m^3/min)/W
Energijos sąnaudos išjungimo būsenoje	P_{OFF}	0	W
Ventiliatoriaus garso galios lygis	L_{WA}	54,3	dB(A)

Pavadinimas	Simbolis	Vertė	Vienetas
Maksimalus oro greitis	C	3,08	m/s
Matavimo standartas eksploatacinės vertės nustatymui	EN IEC 60879:2019		
Kontaktinis adresas dėl daugiau informacijos	OWIM GmbH & Co. KG Stiftsbergstraße 1 74167 Neckarsulm VOKIETIJA www.owim.com		

⚠ Saugos nurodymai

PRIEŠ NAUDODAMI PRODUKTĄ SUSIPAŽINKITE SU VISOMIS NAUDOJIMO IR SAUGOS INSTRUKCIJOMIS! JEI PERDUOSITE PRODUKTĄ KITAM ŽMOGUI, PERDUOKITE IR DOKUMENTUS!

Pažeidimų, atsiradusių dėl šios naudojimo instrukcijos nesilaikymo, atveju Jūsų garantinės pretenzijos nustoja galioti! Už pasekminius pažeidimus atsakomybė neprisiimama! Žalos turtui ar asmenims, atsiradusios dėl netinkamo naudojimo arba saugos nuorodų nesilaikymo, atveju atsakomybė neprisiimama!

Vaikai ir neįgalūs asmenys

⚠ **PAVOJUS! Uždusimo pavojus!** Nepalikite vaikų su pakuotės medžiagomis be priežiūros.

Pakuotės medžiagos kelia uždusimo pavojų. Vaikai neįvertina su jomis susijusių pavojų. Laikykite pakuotės medžiagas toliau nuo vaikų.

- Šį gaminį gali naudoti vaikai nuo 8 metų bei fizinę, jutiminę ar psichinę negalią turintys ar mažai patirties ir žinių turintys žmonės, jei jie prižiūrimi ir buvo instruktuoti apie saugų gaminio naudojimą ir supranta kylančius pavojus.
  Valymą ir naudotojo vykdomą techninę priežiūrą draudžiama atlikti vaikams be priežiūros. Vaikai neturėtų žaisti su gaminiu.

⚠ **ĮSPĖJIMAS! Pavojus susižeisti!** Išjunkite gaminį ir atjunkite nuo elektros tinklo, prieš atlikdami valymo darbus ir kai gaminio nenaudojate.

⚠ **ĮSPĖJIMAS! Elektros smūgio rizika!** Žiūrėkite, kad vardinė įtampa specifikacijų lentelėje sutaptų su tiekiama tinklo įtampa.

⚠ **ĮSPĖJIMAS! Elektros smūgio rizika!** Jei yra pažeidžiamas šio gaminio tinklo maitinimo laidas, jį turi pakeisti gamintojas arba jo klientų aptarnavimo tarnyba, arba panašiai kvalifikuotas asmuo, kad būtų išvengta grėsmių.

- Naudokite gaminį tik sausose patalpose.
- Saugokite gaminį, įungiamąjį laidą ir tinklo kištuką nuo dulkių, tiesioginių saulės spindulių, lašančio ir purškiamo vandenes.

⚠ **ATSARGIAI! Pavojus susižeisti!** Atjunkite gaminį nuo elektros maitinimo tinklo, prieš pašalindami apsaugines groteles.

⚠ **ATSARGIAI! Pavojus susižeisti!** Gaminio niekuomet nenaudokite be arba su pažeistomis apsauginėmis grotelėmis.

⚠ **ATSARGIAI! Pavojus susižeisti!** Naudojimo metu laikykite rankas, plaukus, drabužius ir kitus daiktus atokiai nuo apsauginių grotelių, kad išvengtumėte sužalojimų ir gaminio pažeidimų.

● Prieš naudojimą

● Išpakuoti

- ☐ Nuimkite pakuotės medžiagas. Patikrinkite, ar gaminys nėra pažeistas.

● Montavimas

- Montavimui reikalingų asmenų skaičius: 1 Suaugęs žmogus

Pav.	Žingsnis
B	1. Įstumkite 4 cokolio kojos [14] į cokolio įungiamąją detalę [13] tiek, kad jos užsifiksuotų.
C	1. Atleiskite aukščio nustatymo užraktą [11] prie ilginamojo vamzdžio [10]. 2. Ištraukite ilginamąjį vamzdį [10]. 3. Uždėkite apatinį vamzdį [12] ant cokolio įungiamosios detalės [13].
D	1. Sukite apatinį vamzdį [12] pagal laikrodžio rodyklę, kad jį užfiksuotumėte cokolio įungiamojoje detalėje [13]. 2. Priveržkite aukščio nustatymo užraktą [11] pageidaujamame aukštyje.
E	1. Atsukite grotelių antveržlę [4] nuo variklio bloko [6]. 2. Pritvirtinkite galines groteles [5] prie variklio bloko [6]. 3. Naudokite grotelių antveržlę [4] tvirtinimui.
F	1. Uždėkite sparnuotę [3] ant variklio veleno [6a]. 2. Naudokite sparnuotės antveržlę [2] tvirtinimui.

Pav.	Žingsnis
G	1. Atidarykite 4 priekinių grotelių [1] spaustukus. 2. Užkabinkite priekinių grotelių [1] pakabą už galinių grotelių [5]. 3. Įleiskite fiksavimo varžtą [15]. Priveržkite antveržlę [15]. Uždarykite 4 grotelių spaustukus prie grotelių rėmo. ⓘ **PASTABA:** 4 grotelių spaustukai turi tikti virš galinių grotelių [5] rėmo.
H	1. Uždėkite variklio bloką [6] su greičio mygtukų valdymo skydeliu [8] ant ilginamojo vamzdžio [10]. 2. Nukreipkite skylę į galinę pusę. 3. Naudokite fiksavimo varžtą [9] tvirtinimui.

Aukščio nustatymas

1. Atleiskite aukščio nustatymo užraktą [11] (prie ilginamojo vamzdžio [10]), sukdami prieš laikrodžio rodyklę.
2. Nustatykite ilginamojo vamzdžio [10] ilgį.
3. Priveržkite aukščio nustatymo užraktą [11] pagal laikrodžio rodyklę.

Pokrypio nustatymas

ⓘ **PASTABA:** Reguliuodami pokrypio kampą, nepašalinkite fiksavimo varžto [9].

- Nesiimkite jokio pokrypio nustatymo, kai gaminys veikia.

☐ Rankiniu būdu nustatykite pokrypio kampą.

Valdymas

☐ Pastatykite gaminį ant plokščio, stabilaus pagrindo.

☐ Įkiškite maitinimo kištuką [16] į tinkamą kištukinį lizdą.

Ventiliatoriaus greitis

☐ Paspauskite greičio mygtukų valdymo skydelį [8], kad įjungtumėte arba išjungtumėte gaminį ir kad nustatytumėte ventiliatoriaus greitį:

Padėtis	Funkcija
0	Išj.
1	Mažas ventiliatoriaus greitis
2	Vidutinis ventiliatoriaus greitis
3	Maksimalus ventiliatoriaus greitis

Osciliacija

☐ Nustatykite osciliacijos reguliatorių [7]:

Reguliatoriaus padėtis	Osciliacija*
Ištrauktas	Išj.
Įspaustas	Įj.
*darbo metu	

Valymas ir priežiūra

⚠ **ĮSPĖJIMAS!** Nenardinkite elektrinių gaminio dalių į vandenį ar kitus skysčius. Niekada nelaikykite gaminio po tekančiu vandeniu.

- Neleiskite vandeniui ir kitiems skysčiams įsiskverbti į variklio bloką [6].
- Jokiomis aplinkybėmis nepašalinkite priekinių grotelių [1] arba galinių grotelių [5].

☐ Prieš valymą: Paspauskite **0** greičio mygtukų valdymo skydelyje [8]. Ištraukite kištuką [16] iš lizdo.

☐ Valykite gaminį šiek tiek sudrėkinta šluoste.

☐ Priekines groteles [1] ir galines groteles [5] valykite tik dulkių siurbliu ir lengvai sudrėkinta šluoste.

Sandėliavimas

☐ Laikykite gaminį sausoje, vaikams nepasiekiamoje vietoje.

● Išmetimas

Pakuotė pagaminta iš aplinkai nekenksmingų medžiagų, kurias galite išmesti įprastose grąžinamojo perdirbimo vietose.



Rūšiuodami atliekas, atkreipkite dėmesį į pakuočių ženklinimą, kurį sudaro santrumpos (a) ir skaičiai (b), reiškiantys: 1–7: plastikai / 20–22: popierius ir kartonas / 80–98: kombinuotosios pakuotės.

Produktas:



Daugiau informacijos apie nebetinkamo naudoti gaminio išmetimą sužinosite savo savivaldybės ar miesto administracijoje.



Aplinkos apsaugos sumetimais neišmeskite nebetinkamo naudoti gaminio kartu su buitinėmis atliekomis; pristatykite jį į nurodytus surinkimo punktus. Informacijos apie surinkimo punktus ir jų darbo laiką suteiks vietos kompetentingos institucijos.

● Garantija

Gaminys buvo pagamintas laikantis griežtų kruopštumo principų ir prieš pristatant buvo atidžiai patikrintas. Esant medžiagų ar gamybos defektams, jūs turite įstatymines teises gaminio pardavėjo atžvilgiu. Ši garantija jokiais būdais neapriboja įstatymais nustatytų jūsų teisių.

Šiam produktui suteikiama 3 metų garantija nuo pirkimo datos. Garantijos teikimo laikotarpis skaičiuojamas nuo pirkimo datos. Pirkimo kvito originalą laikykite saugioje vietoje, nes šis dokumentas reikalingas kaip pirkimo įrodymas.

Išpakavus gaminį, būtina nedelsiant pranešti apie bet kokius pažeidimus ar defektus, kurie jau buvo pirkimo metu.

Jei per 3 metus nuo šio produkto pirkimo datos išryškės medžiagų ar gamybos trūkumų, produktą savo nuožiūra nemokamai pataisysime arba pakeisime. Patvirtinus garantinį reikalavimą garantinis laikotarpis nepratęsiamas. Ta pati sąlyga taikoma ir pakeistoms bei pataisytoms dalims.

Garantija netaikoma, jei šis produktas apgadinamas, netinkamai naudojamas ar netinkamai prižiūrimas.

Garantija taikoma medžiagų ir gamybos trūkumams. Ši garantija netaikoma gaminio dalims, kurios paprastai susidėvi ir todėl yra laikomos susidėvinčiomis dalimis (pvz., baterijos, akumuliatoriai, žarnos, rašalo kasetės), taip pat netaikoma trapioms dalims, pvz., įjungikliams arba dalims iš stiklo.

● Veiksmai norint pasinaudoti garantija

Kad galėtume greitai apdoroti jūsų prašymą, vadovaukitės toliau pateikiamais nurodymais:

Kreipdamiesi kokiu nors klausimu dėl produkto, kaip pirkimo dokumentą turėkite kasos čekį ir žinokite gaminio numerį (IAN 507885_2510). Gaminio numerį rasite produkto duomenų lentelėje, išgraviruotą, ant naudojimo instrukcijos viršelio (apačioje kairėje) arba užklijuotą produkto užpakalinėje pusėje ar apačioje.
Jei išryškėtų produkto veikimo ar kitokių trūkumų, pirmiausia telefonu arba elektroniniu paštu kreipkitės į toliau nurodytą klientų aptarnavimo skyrių.
Tada sugedusiu pripažintą produktą, pridėję pirkimo dokumentą (kasos čekį) ir nurodę trūkumą bei jo atsiradimo laiką, nemokamai galėsite išsiųsti nurodytu techninės priežiūros tarnybos adresu.

● Klientų aptarnavimas

(LT) **Klientų aptarnavimo tarnyba Lietuva**
Tel.: 080033144
El. paštas: owim@lidl.lt

CE

Kasutatud hoiatused ja sümbolid . . . . . Lehekülg 49
Sissejuhatus . . . . . Lehekülg 49
Otstarbekohane kasutamine . . . . . Lehekülg 50
Tarnekomplekt . . . . . Lehekülg 50
Osade kirjeldus . . . . . Lehekülg 50
Tehnilised andmed . . . . . Lehekülg 50
Ohutusjuhised . . . . . Lehekülg 51
Enne kasutamist . . . . . Lehekülg 52
Lahtipakkimine . . . . . Lehekülg 52
Paigaldamine . . . . . Lehekülg 52
Kõrguse seadistamine . . . . . Lehekülg 53
Kalde reguleerimine . . . . . Lehekülg 53
Kasutamine . . . . . Lehekülg 53
Ventilaatori kiirus . . . . . Lehekülg 53
Võnkumine . . . . . Lehekülg 53
Puhastamine ja hooldus . . . . . Lehekülg 53
Säilitamine . . . . . Lehekülg 53
Jäätmekäitlus . . . . . Lehekülg 53
Garantii . . . . . Lehekülg 54
Garantii käsitlemine . . . . . Lehekülg 54
Teenindus . . . . . Lehekülg 54

Kasutatud hoiatused ja sümbolid

Kasutusjuhendis, lühijuhendis ja pakendil kasutatakse järgmisi hoiatusi:

	**OHT!** See sümbol koos tunnussõnaga „Oht“ tähistab suure riskiteguriga ohtu, mille tagajärg on vältimata jätmise korral raske vigastus või surm.		**MÄRKUS:** See sümbol koos tunnussõnaga „Märkus“ pakub kasulikku lisateavet.
	**HOIATUS!** See sümbol koos tunnussõnaga „Hoiatus“ tähistab keskmise riskiteguriga ohtu, mille tagajärg võib vältimata jätmise korral olla raske vigastus või surm.		Oht – elektrilöögi oht!
	**ETTEVAATUST!** See sümbol koos tunnussõnaga „Ettevaatust“ tähistab väikese riskiteguriga ohtu, mille tagajärg võib vältimata jätmise korral olla kerge või keskmise raskusega vigastus.		Kasutage toodet ainult kuivades siseruumides.
			Ärge pistke sõrmi läbi võre.
	CE-märgis kinnitab, et seade vastab asjakohastele ELi direktiividele.		Ohutusjuhised Tegevusjuhised

JALAGA VENTILAATOR

● Sissejuhatus

Õnnitleme teid selle uue toote ostu puhul! Olete endale saanud kõrgekvaliteedilise toote. Kasutusjuhend kuulub toote juurde. Selles on olulisi juhiseid ohutuse, kasutamise ja jäätmekäitluse kohta. Enne toote kasutamist tutvuge selle kohta antud kasutus- ja ohutuse alaste juhistega. Kasutage toodet üksnes kirjeldatud viisil ja otstarbel. Toote edasiandmisel kolmandatele isikutele andke kaasa ka kõik toote dokumendid.



Selle ja paljusid teisi kasutusjuhendeid saate alla laadida ja vaadata aadressilt www.lidl-service.com. Selle QR-koodi skannimisel suunatakse teid otse Lidli klienditeeninduse veebilehele (www.lidl-service.com), kus saate oma kasutusjuhendi avada, sisestades artikli numbri (IAN) 507885_2510.

Otstarbekohane kasutamine

See toode on mõeldud jahutava õhuringluse loomiseks. Käesolevas kasutusjuhendis mittekirjeldatud kasutusviisid võivad põhjustada tootekahjustusi või tõsiseid vigastusi.

See toode on ette nähtud ainult eramajapidamises kasutamiseks; see ei sobi tööstuslikuks kasutamiseks.

Tootja ei vastuta mittesihipärasest kasutamisest tekkinud kahjustuste eest.

Tarnekomplekt

- ☐ Pakkige toode lahti. Eemaldage transpordikinnitused, kui need on kasutusel.
- ☐ Toote lahtipakkimise järel kontrollige, et see oleks terviklik ja heas seisukorras. Eemaldage enne kasutamist kõik pakendiosad (sealhulgas kaitsekiled).

1 Mootoriplokk (kiirusenuppude, võre-vastumutri ja kinnituskruviga)
1 Aluse ühenduselement
1 Tiib-vastumutter
4 Aluse jalad
1 Pikendustoru ja alumine toru (kõrguse reguleerimise lukustusega)
1 Esivõre
1 Tagavõre
1 Tiib
1 Kinnituskruvi ja vastumutter
1 Kasutusjuhend

ⓘ **MÄRKUS:** Erinevad eemaldatavad komponendid tarnitakse eelmonteerituna (vt jaotist „Osade kirjeldus").

Osade kirjeldus

Joon. A

1 Esivõre
2 Tiib-vastumutter
3 Tiib
4 Võre-vastumutter
5 Tagavõre
6 Mootoriplokk
6a Mootorivõll
7 Võnkumise regulaator
8 Kiirusenuppudega juhtpaneel (**0**, **1**, **2**, **3**)
9 Kinnituskruvi
10 Pikendustoru
11 Kõrguse reguleerimise lukustus
12 Alumine toru
13 Aluse ühenduselement
14 Aluse jalad
15 Kinnituskruvi ja vastumutter
16 Pistikuga toitejuhe

Tehnilised andmed

Sisendpinge:	220–240 V~, 50–60 Hz
Võimsustarve:	45 W
Kaitseklass:	II / ⧈

Nimetus	Sümbol	Väärtus	Ühik
Suurim ventilaatori voolukiirus	F	57,21	m^3/min
Ventilaatori võimsustarve	P	39,7	W
Tõhususväärtus	SV	1,44	(m^3/min)/W
Võimsustarve väljalülitatud olekus	P_{OFF}	0	W
Ventilaatori müratase	L_{WA}	54,3	dB(A)
Suurim õhuvoolu kiirus	C	3,08	m/s
Tõhususväärtuse mõõtmisstandard	EN IEC 60879:2019		

Nimetus	Sümbol	Väär-tus	Ühik
Täienda-va teabe saamiseks pöörduda	OWIM GmbH & Co. KG Stiftsbergstraße 1 74167 Neckarsulm SAKSAMAA www.owim.com		

⚠ Ohutusjuhised

LUGEGE ENNE TOOTE KASUTAMIST OHUTUSJUHISED JA KASUTUSJUHEND LÄBI! KUI ANNATE SELLE TOOTE TEISTELE EDASI, SIIS ANDKE EDASI KA KÕIK DOKUMENDID!

Kui esineb kahjustusi, mis tulenevad selle kasutusjuhendi eiramisest, muutub garantii kehtetuks! Tootja ei vastuta kaasnevate kahjude eest! Me ei vastuta varalise kahju või vigastuste puhul, mis tulenevad kasutamisvigadest või ohutusjuhiste eiramisest!

Lapsed ja piiratud teovõimega isikud

⚠ **OHT! Lämbumisoht!** Ärge jätke pakendit järelevalveta laste käeulatusse.

Lapsed võivad pakendi tõttu lämbuda. Sageli ei oska lapsed sellega seotud ohtusid õigesti hinnata. Ärge lubage lapsi pakendite juurde.

- Lapsed alates 8. eluaastast ning inimesed, kelle füüsilised, sensoorsed või vaimsed võimed on piiratud või kellel on liiga vähe kogemusi või teadmisi, tohivad seda toodet kasutada juhul, kui nad teevad seda järelevalve all või kui neid on õpetatud toodet ohutult kasutama ja nad mõistavad kasutamisega seonduvaid ohtusid.
  Järelevalveta lapsed ei tohi toodet puhastada ega teha kasutaja hooldustöid.
  Lapsed ei tohi tootega mängida.

⚠ **HOIATUS! Vigastuste oht!** Lülitage toode välja ja eemaldage see vooluvõrgust, enne kui teete puhastustöid ning kui toode ei ole kasutuses.

⚠ **HOIATUS! Elektrilöögi oht!** Jälgige, et tüübisildile märgitud nimipinge kattuks teie vooluvarustuse võrgupingega.

⚠ **HOIATUS! Elektrilöögi oht!** Kui selle toote toitejuhe saab kahjustada, tuleb see ohtude vältimiseks välja vahetada. Seda peab tegema tootja, tema klienditeenindus või muu sarnaselt kvalifitseeritud isik.

- Kasutage toodet ainult kuivades siseruumides.
- Kaitske toodet, toitejuhet ja pistikut tolmu, otsese päikesevalguse ning veetilkade ja veepritsmete eest.

⚠ **ETTEVAATUST! Vigastuste oht!** Enne kaitsevõre eemaldamist lahutage toode vooluvõrgust.

⚠ **ETTEVAATUST! Vigastuste oht!** Toodet ei tohi mingil juhul kasutada puuduva või kahjustatud kaitsevõrega.

⚠ **ETTEVAATUST! Vigastuste oht!** Ärge pange kasutamise ajal käsi, juukseid, riided ega muid esemeid kaitsevõre lähedale, et vältida enda vigastamist või toote kahjustamist.

Enne kasutamist

Lahtipakkimine

☐ Eemaldage pakendid. Veenduge, et toode ei ole kahjustatud.

Paigaldamine

- Paigaldamiseks vajalike inimeste arv: 1 Täiskasvanu

Joon.	Samm
B	1. Lükake 4 aluse jalga [14] aluse ühenduselementi [13] sisse, kuni need klõpsavad oma kohale.
C	1. Lõdvendage pikendustoru [10] kõrguse reguleerimise lukustust [11]. 2. Tõmmake pikendustoru [10] välja. 3. Asetage alumine toru [12] aluse ühenduselemendile [13].
D	1. Pöörake alumist toru [12] päripäeva, et see lukustuks aluse ühenduselementi [13] sisse. 2. Kinnitage kõrguse reguleerimise lukustus [11] soovitud kõrgusel.
E	1. Vabastage võre-vastumutter [4] mootoriplokilt [6]. 2. Kinnitage tagavõre [5] mootoriplokile [6]. 3. Kasutage kinnitamiseks võre-vastumutrit [4].
F	1. Asetage tiib [3] mootorivõllile [6a]. 2. Kasutage kinnitamiseks tiib-vastumutrit [2].
G	1. Avage 4 võreklambrid esivõrel [1]. 2. Riputage esivõre [1] riputuskonks tagavõrele [5]. 3. Sisestage kinnituskruvi [15]. Pingutage vastumutter [15] kinni. Sulgege 4 võreklambrid võreraamil. ⓘ **MÄRKUS:** 4 võreklambrid peavad ulatuma üle tagavõre [5] raami.

Joon.	Samm
H	1. Asetage mootoriplokk 6 koos kiirusenuppude juhtpaneeliga 8 pikendustorule 10. 2. Suunake auk tagakülje poole. 3. Kasutage kinnitamiseks kinnitus-kruvi 9.

Kõrguse seadistamine

1. Lõdvendage kõrguse reguleerimise lukustust 11 (pikendustoru 10 küljes) vastupäeva pöörates.
2. Seadistage pikendustoru 10 pikkust.
3. Keerake kõrguse reguleerimise lukustus 11 päripäeva kinni.

Kalde reguleerimine

ⓘ **MÄRKUS:** Kaldenurga reguleerimisel ärge eemaldage kinnituskruvi 9.

- ■ Ärge reguleerige kaldenurka, kui toode on kasutusel.
- □ Reguleerige kaldenurka käsitsi.

Kasutamine

- □ Asetage toode tasasele ja stabiilsele aluspinnale.
- □ Ühendage pistik 16 sobivasse pistikupesasse.

Ventilaatori kiirus

- □ Vajutage kiirusenuppe juhtpaneelil 8, et toode sisse või välja lülitada ja reguleerida ventilaatori kiirust:

Asend	Funktsioon
0	Välja
1	Ventilaatori väike kiirus
2	Ventilaatori keskmine kiirus
3	Ventilaatori maksimaalne kiirus

Võnkumine

- □ Reguleerige võnkumise regulaatorit 7:

Regulaatori asend	Võnkumine*
Välja tõmmatud	Välja
Sisse surutud	Sisse lülitatud
*kasutamise ajal	

Puhastamine ja hooldus

⚠ **HOIATUS!** Ärge kastke toote elektriosi vette ega muudesse vedelikesse. Ärge kunagi hoidke toodet voolava vee all.

- ■ Ärge laske veel ega muudel vedelikel tungida mootoriplokki 6 sisse.
- ■ Ärge mingil juhul eemaldage esivõret 1 ega tagavõret 5.

- □ Enne puhastamist: Vajutage kiirusenuppude juhtpaneelil 8 nuppu **0**. Eemaldage pistik 16 pistikupesast.
- □ Puhastage toodet kergelt niisutatud lapiga.
- □ Puhastage esivõret 1 ja tagavõret 5 ainult tolmuimeja ja veidi niisutatud lapiga.

Säilitamine

- □ Hoidke toodet kuivas kohas, kus lapsed ei pääse sellele juurde.

Jäätmekäitlus

Pakend koosneb keskkonnasõbralikest materjalidest, mida saab käidelda kohalikes ringlussevõtu keskustes.



Jälgige prügi sorteerimisel pakkematerjalide tähistusi, mis koosnevad lühenditest (a) ja numbritest (b) ning nende tähendused on järgmised: 1–7: plastik / 20–22: paber ja papp / 80–98: liitmaterjalid.

Toode:



Küsige vana toote käitlemise võimaluste kohta oma valla- või linnavalitsusest.



Ärge visake oma vana toodet keskkonna kaitsmise huvides olmeprügi hulka, käidelge see nõuetekohaselt. Kogumispunktide ja nende lahtioleku aegade kohta saate teavet asjakohasest haldusasutusest.

● Garantii

Toode on valmistatud rangete kvaliteedijuhiste järgi ja seda on enne tarnimist põhjalikult kontrollitud. Materjali- või tootmisdefektide korral on teil seaduslikud õigused toote müüja suhtes. Teie seadusjärgsed õigused ei ole mingil juhul piiratud meie allpool sätestatud garantiiga.

Selle toote garantii kehtib 3 aastat alates ostukuupäevast. Garantiiaeg algab ostukuupäevaga. Hoidke müügitšeki originaali kindlas kohas, kuna see dokument on vajalik ostu tõendamiseks.

Kõikidest kahjustustest või defektidest, mis esinesid juba ostmise ajal, tuleb teatada kohe pärast toote lahtipakkimist.

Kui tootel ilmneb 3 aasta jooksul alates ostukuupäevast materjali- või teostusviga, parandame või asendame selle omal valikul teie eest tasuta. Garantiiperioodi ei pikendata kinnitatud garantiinõudega. See kehtib ka asendatud ja parandatud osade kohta.

See garantii kaotab kehtivuse, kui toode on kahjustatud, või kui seda on valesti kasutatud või hooldatud.

Garantii katab materjali- ja tootmisdefektid. See garantii ei laiene tooteosadele, mis on tavapäraselt kulunud ja mida seetõttu peetakse kuluvateks osadeks (nt akud, taaslaetavad akud, voolikud, värvikassetid), ega ka purunevate osade kahjustustele, nt lülitid või klaasist osad.

● Garantii käsitlemine

Selleks et teie mureküsimus saaks kiire lahenduse, järgige palun alltoodud juhiseid:

Kõikide päringute jaoks hoidke oma ostu tõendamiseks alles kassatšekk ja toote number (IAN 507885_2510).
Toote numbri leiate tüübisildilt, graveeringult, oma kasutusjuhendi tiitellehelt (all vasakul) või toote taga- või allosas olevalt kleebiselt.
Toote toimivusvigade või muude puuduste korral võtke kõigepealt telefoni või e-posti teel ühendust alltoodud teenindusosakonnaga.
Lisades defektsele tootele ostudokumendi (kassatšeki), kirjelduse toote puuduste kohta ja andmed selle kohta, millal need ilmnesid, saate selle tasuta saata teile teadaantud teeninduse aadressile.

● Teenindus

(EE) **Teenindus Eestis**
Tel: 8000049109
E-posti aadress: owim@lidl.ee

CE

Izmantotie brīdinājumi un simboli ... Lpp 56
Ievads ... Lpp 56
Paredzētais lietojums ... Lpp 57
Piegādes komplekts ... Lpp 57
Detaļu apraksts ... Lpp 57
Tehniskie parametri ... Lpp 57
Drošības norādījumi ... Lpp 58
Pirms lietošanas ... Lpp 59
Izpakošana ... Lpp 59
Montāža ... Lpp 59
Augstuma iestatīšana ... Lpp 60
Slīpuma iestatīšana ... Lpp 60
Lietošana ... Lpp 60
Ventilatora ātrums ... Lpp 60
Svārstība ... Lpp 60
Tīrīšana un kopšana ... Lpp 60
Glabāšana ... Lpp 60
Utilizācija ... Lpp 61
Garantija ... Lpp 61
Rīcība garantijas gadījumā ... Lpp 61
Serviss ... Lpp 61

Izmantotie brīdinājumi un simboli

Lietošanas instrukcijā, īsajā instrukcijā un uz iepakojuma tiek lietotas tālāk sniegtās brīdinājuma norādes:

	**BĪSTAMI!** Šis simbols kopā ar signālvārdu "Bīstami" norāda uz augstas riska pakāpes apdraudējumu, un, ja tas netiek novērsts, rodas smaga trauma vai iestājas nāve.		**NORĀDE:** Šis simbols kopā ar signālvārdu "Norāde" norāda uz noderīgu papildinformāciju.
	**BRĪDINĀJUMS!** Šis simbols kopā ar signālvārdu "Brīdinājums" norāda uz vidējas riska pakāpes apdraudējumu, kura neievērošanas dēļ var rasties smaga trauma vai iestāties nāve.		Bīstami – elektriskās strāvas trieciena risks!
	**PIESARDZĪBU!** Šis simbols kopā ar signālvārdu "Piesardzību" norāda uz zemas riska pakāpes apdraudējumu, kura neievērošanas dēļ var rasties neliela vai vidēji smaga trauma.		Izmantojiet izstrādājumu tikai sausās iekštelpās.
			Nebāziet pirkstus caur režģi.
	CE zīme apstiprina atbilstību ES direktīvām, kas piemērojamas izstrādājumam.		Drošības norādījumi Lietošanas norādījumi

VENTILATORS

● Ievads

Apsveicam jūs ar jaunā izstrādājuma iegādi! Jūs esat izvēlējies augstas kvalitātes izstrādājumu. Lietošanas instrukcija ir šī izstrādājuma sastāvdaļa. Tā ietver svarīgas norādes attiecībā uz drošību, lietošanu un utilizāciju. Pirms izstrādājuma lietošanas iepazīstieties ar visiem lietošanas un drošības norādījumiem. Izmantojiet izstrādājumu tikai tā, kā aprakstīts un atbilstoši tam paredzētajam lietojumam. Ja nododat izstrādājumu citai personai, dodiet līdzi arī visu dokumentāciju.



Jūs varat skatīt un lejupielādēt šo un daudzas citas instrukcijas vietnē www.lidl-service.com. Noskenējot šo kvadrātkodu, tiks atvērta Lidl servisa tīmekļa vietne (www.lidl-service.com), kurā varat atvērt attiecīgo lietošanas instrukciju, ievadot preces numuru (IAN) 507885_2510.

Paredzētais lietojums

Šis izstrādājums ir paredzēts dzesēšanas gaisa cirkulācijai. Lietošana, kas nav aprakstīta šajā lietošanas instrukcijā, var izraisīt izstrādājuma bojājumus vai smagus savainojumus.

Šis izstrādājums ir paredzēts tikai lietošanai mājsaimniecībā, nevis rūpnieciskai lietošanai.

Ražotājs nav atbildīgs par zaudējumiem, kas radušies nepareizas lietošanas dēļ.

Piegādes komplekts

- ☐ Izpakojiet izstrādājumu. Noņemiet transportēšanas stiprinājumus, ja tādi ir.
- ☐ Pēc izstrādājuma izpakošanas pārbaudiet, vai izstrādājums ir pilnā komplektācijā un pienācīgā stāvoklī. Pirms lietošanas noņemiet visus iepakojuma materiālus (ieskaitot aizsargplēves).

1 Motora bloks (ar ātruma taustiņiem, režģa pretuzgriezni un fiksācijas skrūvi)
1 Pamatnes savienotājdetaļa
1 Lāpstiņas pretuzgrieznis
4 Pamatnes kājas
1 Pagarinājuma caurule un apakšējā caurule (ar augstuma regulēšanas fiksatoru)
1 Priekšējais režģis
1 Aizmugurējais režģis
1 Lāpstiņa
1 Fiksācijas skrūve un pretuzgrieznis
1 Lietošanas instrukcija

ⓘ **NORĀDE:** Dažādas noņemamas detaļas tiek piegādātas iepriekš samontētas (skatiet "Detaļu apraksts").

Detaļu apraksts

A att.

1 Priekšējais režģis
2 Lāpstiņas pretuzgrieznis
3 Lāpstiņa
4 Režģa pretuzgrieznis
5 Aizmugurējais režģis
6 Motora bloks
6a Motora vārpsta
7 Svārstību regulators
8 Ātruma taustiņu vadības panelis (**0**, **1**, **2**, **3**)
9 Fiksācijas skrūve
10 Pagarinājuma caurule
11 Augstuma regulēšanas fiksators
12 Apakšējā caurule
13 Pamatnes savienotājdetaļa
14 Pamatnes kājas
15 Fiksācijas skrūve un pretuzgrieznis
16 Pieslēguma vads ar kontaktdakšu

Tehniskie parametri

Ieejas spriegums:	220–240 V~, 50–60 Hz
Enerģijas patēriņš:	45 W
Aizsardzības klase:	II / ⧈

Apraksts	Apzīmējums	Vērtība	Vienība
Maksimālā ventilācija plūsma	F	57,21	m^3/min
Ventilatora enerģijas patēriņš	P	39,7	W
Īpatnējais ražīgums	SV	1,44	(m^3/min)/W
Enerģijas patēriņš izslēgtā stāvoklī	P_{OFF}	0	W
Ventilatora skaņas jaudas līmenis	L_{WA}	54,3	dB(A)
Maksimālais gaisa plūsmas ātrums	C	3,08	m/s

Apraksts	Apzīmējums	Vērtība	Vienība
Mērījumu standarts īpatnējajam ražīgumam	EN IEC 60879:2019		
Kontaktinformācija papildinformācijas saņemšanai	OWIM GmbH & Co. KG Stiftsbergstraße 1 74167 Neckarsulm VĀCIJA www.owim.com		

⚠ Drošības norādījumi

PIRMS IZSTRĀDĀJUMA LIETOŠANAS IEPAZĪSTIETIES AR VISIEM DROŠĪBAS UN EKSPLUATĀCIJAS NORĀDĪJUMIEM! NODODOT ŠO IZSTRĀDĀJUMU TĀLĀK CITĀM PERSONĀM, DODIET LĪDZI ARĪ VISUS DOKUMENTUS!

Ja zaudējumi radušies lietošanas instrukcijas neievērošanas dēļ, garantija zaudē spēku! Ražotājs neatbild par turpmākiem zaudējumiem! Ražotājs neatbild par materiālajiem zaudējumiem vai personai nodarītiem kaitējumiem, kas radušies neatbilstošas lietošanas vai drošības norādījumu neievērošanas dēļ!

Bērni un personas ar ierobežotām spējām

⚠ **BĪSTAMI! Nosmakšanas risks!** Neatstājiet bērnus bez uzraudzības, ja tiem ir pieejams iepakojuma materiāls.

Iepakojuma materiāls rada nosmakšanas risku. Bērni bieži nenovērtē ar to saistītos riskus. Vienmēr turiet bērnus atstatu no iepakojuma materiāliem.

- Šo izstrādājumu var lietot bērni no 8 gadu vecuma un personas ar ierobežotām fiziskajām, sensorajām, garīgajām spējām vai nepietiekamu pieredzi un zināšanām, ja tās tiek uzraudzītas vai ir instruētas par to, kā droši lietot izstrādājumu, un izprot ar izstrādājuma lietošanu saistītos riskus. Bērni tīrīšanu un apkopi nedrīkst veikt bez pieaugušo uzraudzības.
  Bērni nedrīkst rotaļāties ar izstrādājumu.

⚠ **BRĪDINĀJUMS! Traumu risks!** Pirms veicat tīrīšanu, kā arī laikā, kad izstrādājums netiek lietots, izslēdziet to un atvienojiet no strāvas tīkla.

⚠ **BRĪDINĀJUMS! Elektriskās strāvas trieciena risks!** Raugiet, lai datu plāksnītē norādītais nominālais spriegums atbilstu jūsu energoapgādes tīkla spriegumam.

⚠ **BRĪDINĀJUMS! Elektriskās strāvas trieciena risks!** Ja šī izstrādājuma tīkla pieslēguma vads ir bojāts, tad, lai novērstu iespējamo apdraudējumu, tā nomaiņu jāveic ražotājam, ražotāja klientu dienestam vai līdzīgi kvalificētai personai.

- Izmantojiet izstrādājumu tikai sausās iekštelpās.
- Aizsargājiet izstrādājumu, pieslēguma vadu un kontaktdakšu no putekļiem, tieša saules starojuma, ūdens lāsēm un šļakatām.

⚠ **PIESARDZĪBU! Traumu risks!** Pirms aizsargrežģa noņemšanas atvienojiet izstrādājumu no elektroapgādes.

⚠ **PIESARDZĪBU! Traumu risks!** Nekad neizmantojiet izstrādājumu ar bojātu aizsargrežģi vai bez tā.

⚠ **PIESARDZĪBU! Traumu risks!** Lai izvairītos no savainojumiem un izstrādājuma bojājumiem, lietošanas laikā turiet rokas, matus, apģērbu un citus priekšmetus atstatu no drošības režģa.

● Pirms lietošanas

● Izpakošana

□ Noņemiet iepakojumu. Pārbaudiet, vai izstrādājums nav bojāts.

● Montāža

■ Montāžai nepieciešamo personu skaits: 1 Pieaugušais

Att.	Darbība
B	1. Ievietojiet 4 pamatnes kājas [14] pamatnes savienotājdetaļā [13], līdz tās fiksējas.
C	1. Atbrīvojiet pagarinājuma caurules [10] augstuma regulēšanas fiksatoru [11]. 2. Izvelciet pagarinājuma cauruli [10]. 3. Uzlieciet apakšējo cauruli [12] uz pamatnes savienotājdetaļas [13].
D	1. Pagrieziet apakšējo cauruli [12] pulksteņrādītāju kustības virzienā, lai tā ievietotos pamatnes savienotājdetaļā [13]. 2. Pievelciet augstuma regulēšanas fiksatoru [11] vēlamajā augstumā.
E	1. Atskrūvējiet režģa pretuzgriezni [4] no motora bloka [6]. 2. Piestipriniet aizmugurējo režģi [5] uz motora bloka [6]. 3. Fiksēšanai izmantojiet režģa pretuzgriezni [4].

Att.	Darbība
F	1. Uzlieciet lāpstiņu 3 uz motora vārpstas 6a. 2. Fiksēšanai izmantojiet lāpstiņas pretuzgriezni 2.
G	1. Atveriet priekšējā režģa 1 4 režģa skavas. 2. Iekariniet priekšējā režģa 1 stiprinājumu aizmugurējā režģī 5. 3. Ievietojiet fiksācijas skrūvi 15. Pievelciet pretuzgriezni 15. Pievienojiet 4 režģa skavas pie režģa rāmja. ⓘ **NORĀDE:** 4 režģa skavām jāder uz aizmugurējā režģa 5 rāmja.
H	1. Uzstādiet motora bloku 6 ar ātruma taustiņu vadības paneli 8 uz pagarinājuma caurules 10. 2. Novietojiet urbumu virzienā uz aizmuguri. 3. Fiksēšanai izmantojiet fiksācijas skrūvi 9.

Augstuma iestatīšana

1. Atbrīvojiet augstuma regulēšanas fiksatoru 11 (uz pagarinājuma caurules 10), pagriežot to pretēji pulksteņrādītāju kustības virzienam.
2. Iestatiet pagarinājuma caurules 10 garumu.
3. Pievelciet augstuma regulēšanas fiksatoru 11 pulksteņrādītāju kustības virzienā.

Slīpuma iestatīšana

ⓘ **NORĀDE:** Mainot slīpuma leņķi, neizņemiet fiksācijas skrūvi 9.

- Neveiciet slīpuma iestatīšanu, ja izstrādājums tiek lietots.

☐ Iestatiet slīpuma leņķi manuāli.

Lietošana

☐ Uzlieciet izstrādājumu uz līdzenas, stabilas virsmas.

☐ Pieslēdziet kontaktdakšu 16 piemērotai kontaktligzdai.

Ventilatora ātrums

☐ Nospiediet ātruma taustiņu vadības paneli 8, lai ieslēgtu vai izslēgtu izstrādājumu un iestatītu ventilatora ātrumu:

Pozīcija	Funkcija
0	Izslēgšana
1	Zems ventilatora ātrums
2	Vidējs ventilatora ātrums
3	Maksimālais ventilatora ātrums

Svārstība

☐ Iestatiet svārstību regulētāju 7:

Regulatora pozīcija	Svārstība*
Izvilkts	Izslēgšana
Iespiests	Ieslēgšana
*darbības laikā	

Tīrīšana un kopšana

⚠ **BRĪDINĀJUMS!** Neiegremdējiet izstrādājuma elektriskās daļas ūdenī vai citos šķidrumos. Nekad neturiet izstrādājumu zem tekoša ūdens.

- Neļaujiet ūdenim un citiem šķidrumiem iekļūt motora blokā 6.
- Nekādā gadījumā nenoņemiet priekšējo režģi 1 vai aizmugurējo režģi 5.

☐ Pirms tīrīšanas: Nospiediet **0** ātruma taustiņu vadības panelī 8. Atvienojiet kontaktdakšu 16 no kontaktligzdas.

☐ Izstrādājumu tīriet ar viegli samitrinātu drānu.

☐ Tīriet priekšējo režģi 1 un aizmugurējo režģi 5 tikai ar putekļu sūcēju un nedaudz mitru drānu.

Glabāšana

☐ Glabājiet izstrādājumu sausā, bērniem nepieejamā vietā.

Utilizācija

Iepakojums ražots no videi draudzīgiem materiāliem, kurus varat utilizēt vietējās atkritumu pārstrādes iestādēs.



Šķirojot atkritumus, ievērojiet marķējumus uz iepakojuma materiāliem, kas ir apzīmēti ar saīsinājumiem (a) un numuriem (b) ar šādu nozīmi: 1–7: plastmasas / 20–22: papīrs un kartons / 80–98: saistvielas.

Izstrādājums:



Informāciju par nolietotā izstrādājuma utilizāciju varat saņemt savā novada vai pilsētas pašvaldībā.



Kad izstrādājums ir nolietots, vides aizsardzības nolūkā neizmetiet to sadzīves atkritumos, bet gan veiciet pienācīgu utilizāciju. Informāciju par atkritumu nodošanas vietām un to darbalaikiem varat saņemt savā pašvaldībā.

Garantija

Izstrādājums bija izgatavots atbilstoši stingrām kvalitātes vadlīnijām un pirms piegādes rūpīgi pārbaudīts. Materiālu vai ražošanas defektu gadījumā jums attiecībā pret izstrādājuma pārdevēju ir likumīgas tiesības. Mūsu zemāk minētā garantija nekādā veidā neierobežo jūsu likumīgās tiesības.

Šim izstrādājumam tiek piešķirta 3 gadu garantija, sākot ar pirkuma izdarīšanas datumu. Garantijas termiņš sākas ar pirkuma izdarīšanas datumu. Uzglabājiet oriģinālo pirkuma čeku drošā vietā, jo tas ir nepieciešams kā pirkuma dokumentāls pierādījums.

Par visiem bojājumiem vai trūkumiem, kas jau eksistē uz pirkuma izdarīšanas brīdi, nekavējoties jāziņo pēc izstrādājuma izpakošanas.

Ja 3 gadu laikā, sākot ar pirkuma izdarīšanas datumu, izstrādājumam parādīsies kāds materiālu vai ražošanas defekts, mēs pēc savas izvēles izstrādājumu salabosim vai nomainīsim bez maksas. Garantijas laiks nepagarināsies uz notikušās garantijas prasības pamata. Tas attiecas arī uz aizvietotām un salabotām daļām.

Garantija zaudē spēku, ja izstrādājums bija bojāts vai nelietpratīgi lietots vai apkopts.

Garantija sedz materiālu un ražošanas defektus. Šī garantija neattiecas ne uz izstrādājuma daļām, kas ir pakļautas normālam nolietojumam, un līdz ar to ir uzskatāmas par nolietojuma daļām (piemēram, baterijas, akumulatori, šļūtenes, kārtridži), ne uz plīstošu daļu bojājumiem, piemēram, slēdzis vai stikla daļas.

Rīcība garantijas gadījumā

Lai Jūsu prasība tiktu ātrāk apstrādāta, lūdzu, ievērojiet tālāk sniegtās norādes.

Jebkādu prasību apstrādei kā pirkuma apliecinājumu, lūdzu, uzglabājiet kases čeku un izstrādājuma numuru (IAN 507885_2510). Izstrādājuma numurs norādīts tipa plāksnītē, gravējumā, lietošanas instrukcijas titullapā (apakšā, kreisajā pusē) vai kā uzlīme iepakojuma aizmugurē vai apakšā.
Ja izstrādājums darbojas kļūdaini vai tam ir citi trūkumi, lūdzu, vispirms sazinieties ar tālāk norādīto servisa daļu pa tālruni vai e-pastu. Pēc tam izstrādājumu, kam konstatēts defekts, varat nosūtīt bez maksas uz Jums norādīto servisa adresi, pievienojot pirkuma apliecinājumu (kases čeku) un norādi par attiecīgo defektu un tā rašanās laiku.

Serviss

(LV) **Serviss Latvijā**
Tālr.: 8000 5808
E-pasts: owim@lidl.lv

CE

OWIM GmbH & Co. KG
Stiftsbergstraße 1
74167 Neckarsulm
GERMANY

Model No.: HG07988A/HG07988B
Version: 03/2026

IAN 507885_2510