PARKSIDE®

PDF ONLINE
parkside-diy.com



Wet Tile Cutter / Fliesenschneidemaschine / Coupe-carrelage électrique PFS 800 B2

(DE) (AT) (BE)
Fliesenschneidemaschine
Originalbetriebsanleitung

(FR) (BE)
Coupe-carrelage électrique
Traduction de la notice originale

(ES)
Máquina cortadora de azulejos
Traducción del manual original

(PT)
Máquina de cortar azulejos
Tradução do manual original

(SK)
Rezačka na obklady a dlažbu
Preklad pôvodného návodu na použitie

(PL)
Maszyna do cięcia płytek
Tłumaczenie instrukcji oryginalnej

(GB) (MT)
Wet Tile Cutter
Translation of the original instructions

(NL) (BE)
Tegelzaag
Vertaling van de oorspronkelijke gebruiksaanwijzing

(IT) (MT)
Tagliapiastrelle
Traduzione delle istruzioni originali

(CZ)
Řezačka na dlažbu
Překlad původního návodu k používání

(HU)
Csempevágó gép
Eredeti használati utasítás fordítása

(DK)
Fliseskæremaskine
Oversættelse af den originale brugsanvisning

IAN 523184_2601

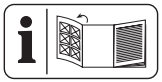

(DE) (AT) (BE)

Klappen Sie vor dem Lesen die Seite mit den Abbildungen aus und machen Sie sich anschließend mit allen Funktionen des Gerätes vertraut.

(GB) (MT)

Before reading, unfold the page containing the illustrations and familiarise yourself with all functions of the device.

(FR) (BE)

Avant de lire le mode d'emploi, ouvrez la page contenant les illustrations et familiarisez-vous ensuite avec toutes les fonctions de l'appareil.

(NL) (BE)

Vouw vóór het lezen de pagina met de afbeeldingen open en maak u vertrouwd met alle functies van het apparaat.

(ES)

Antes de empezar a leer abra la página que contiene las imágenes y, en seguida, familiarícese con todas las funciones del dispositivo.

(IT) (MT)

Prima di leggere aprire la pagina con le immagini e prendere confidenza con le diverse funzioni dell'apparecchio.

(PT)

Antes de começar a ler abra na página com as imagens e, de seguida, familiarize-se com todas as funções do aparelho.

(CZ)

Před čtením si otevřete stranu s obrázky a potom se seznamte se všemi funkcemi přístroje.

(SK)

Pred čítaním si odklopte stranu s obrázkami a potom sa oboznámte so všetkými funkciami prístroja.

(HU)

Olvasás előtt kattintson az ábrát tartalmazó oldalra és végezetül ismerje meg a készülék mindegyik funkcióját.

(PL)

Przed przeczytaniem proszę rozłożyć stronę z ilustracjami, a następnie proszę zapoznać się z wszystkimi funkcjami urządzenia.

(DK)

Før du læser, vend siden med billeder frem og bliv bekendt med alle apparatets funktioner.

DE/AT/BE	Originalbetriebsanleitung	Seite	5
GB/MT	Translation of the original instructions	Page	16
FR/BE	Traduction de la notice originale	Page	26
NL/BE	Vertaling van de oorspronkelijke gebruiksaanwijzing	Pagina	38
ES	Traducción del manual original	Página	49
IT/MT	Traduzione delle istruzioni originali	Pagina	59
PT	Tradução do manual original	Página	69
CZ	Překlad pôvodního návodu k používání	Strana	79
SK	Preklad pôvodného návodu na použitie	Strana	89
HU	Eredeti használati utasítás fordítása	Oldal	99
PL	Tłumaczenie instrukcji oryginalnej	Strona	108
DK	Oversættelse af den originale brugsanvisning	Side	119

A

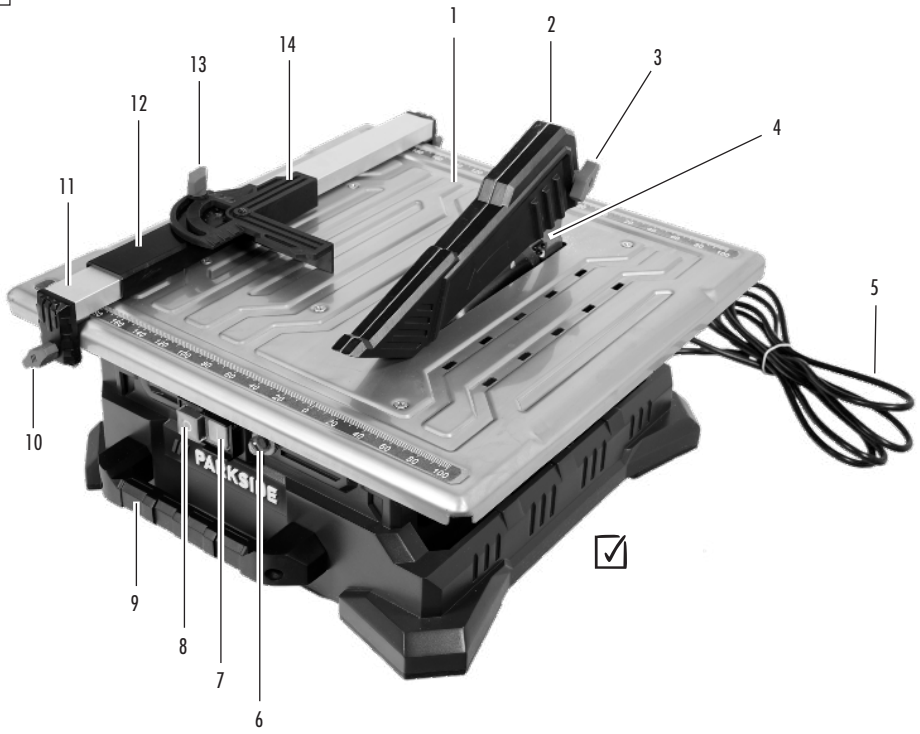

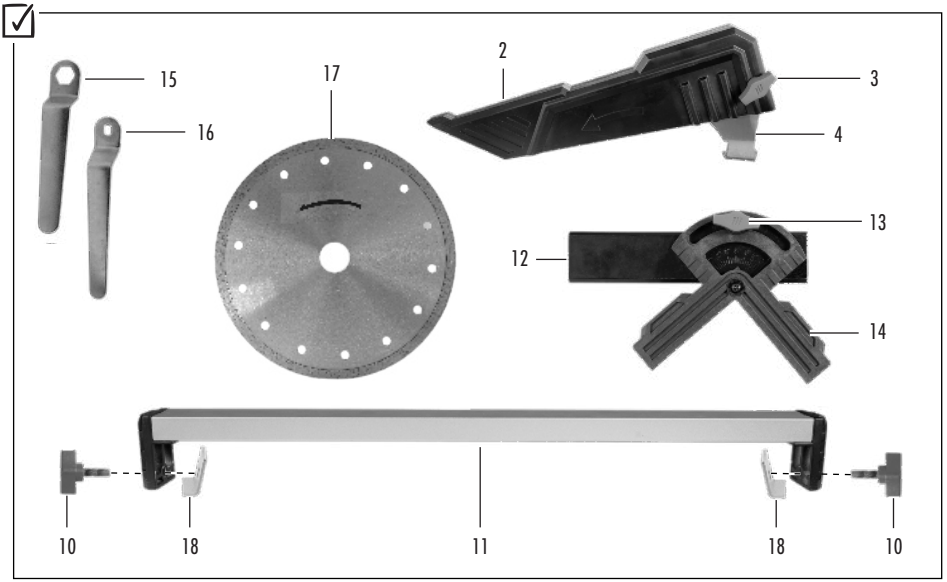

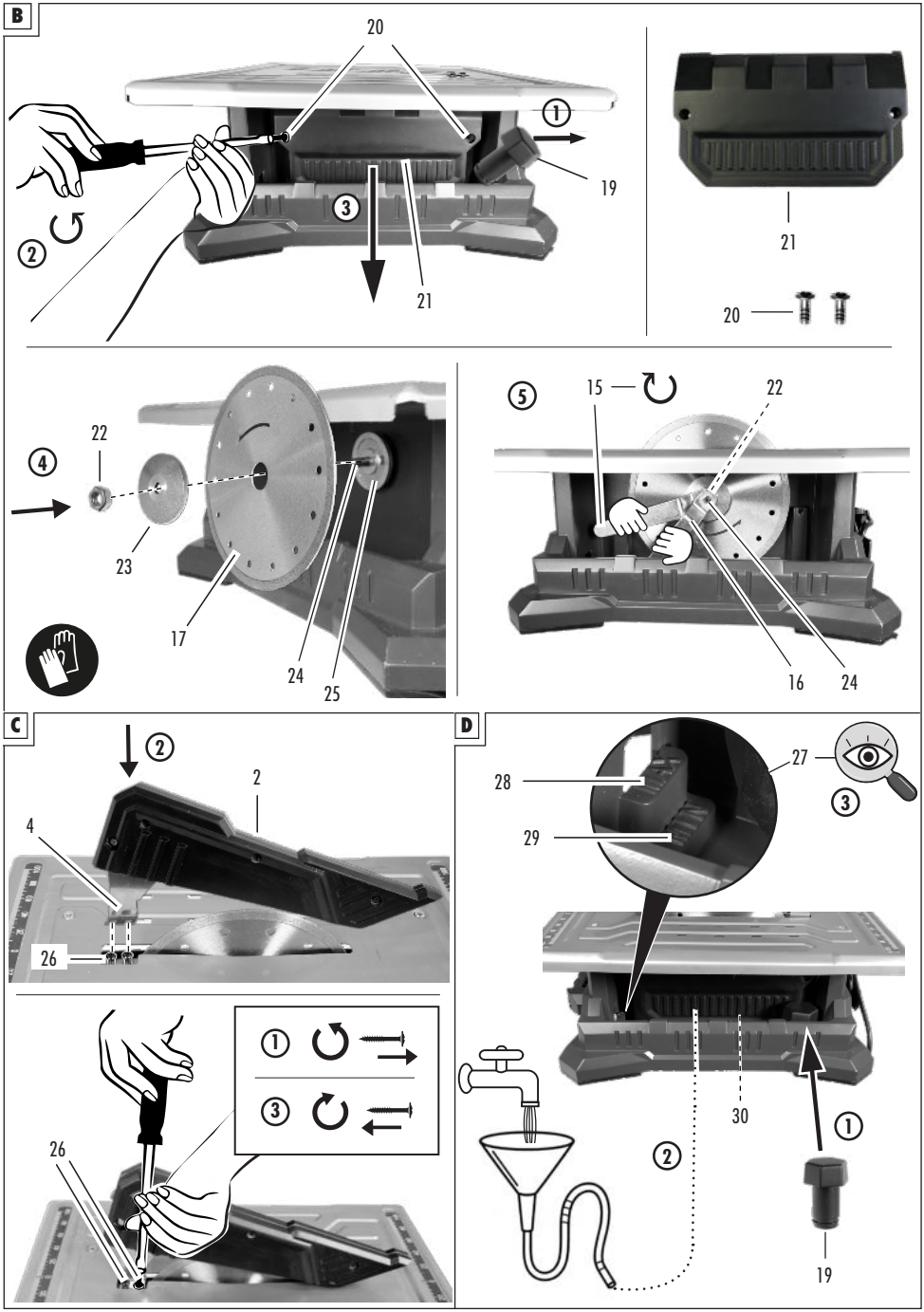
B
20
1
19
2
3
21
21
20
22
4
23
17
24
25
5
15
22
16
24
C
2
2
4
26
1
3
26
D
27
3
28
29
30
1
2
19

Inhaltsverzeichnis

Einleitung..... 5
Bestimmungsgemäße Verwendung..... 5
Lieferumfang/Zubehör..... 5
Übersicht..... 5
Funktionsbeschreibung..... 6
Technische Daten..... 6
Sicherheitshinweise..... 6
Bedeutung der Sicherheitshinweise..... 7
Bildzeichen und Symbole..... 7
Allgemeine Sicherheitshinweise für Elektrowerkzeuge..... 8
Sicherheitshinweise für Fliesenschneidemaschinen..... 9
Restrisiken..... 10
Schadhafte Elektro-Anschlussleitung..... 10
Wechselstrommotor..... 11
Vorbereitung..... 11
Sicherheitseinrichtungen..... 11
Vor der Inbetriebnahme..... 11
Diamanttrennscheibe montieren..... 11
Spaltkeil und Schutzhaube montieren..... 11
Wassertank auffüllen..... 11
Parallelanschlag montieren..... 11
Winkelanschlag montieren..... 11
Betrieb..... 11
Arbeitshinweise..... 11
Ein- und Ausschalten..... 12
Überlastungsschutz..... 12
Wassertank leeren..... 12
Transport..... 12
Wartung, Reinigung und Lagerung..... 12
Wartung..... 12
Reinigung..... 13
Lagerung..... 13
Entsorgung/Umweltschutz..... 13
Service..... 13
Garantie..... 13
Reparatur-Service..... 14
Service-Center..... 14
Importeur..... 14
Ersatzteile und Zubehör..... 14
Original-EU-Konformitätserklärung..... 15
Explosionszeichnung..... 135

Einleitung



Die Betriebsanleitung ist Bestandteil dieses Produkts. Machen Sie sich vor der Benutzung des Produkts mit allen Bedien- und Sicherheitshinweisen vertraut. Bewahren Sie die Betriebsanleitung gut auf und händigen Sie alle Unterlagen bei Weitergabe des Produkts an Dritte mit aus.

Bestimmungsgemäße Verwendung

Das Gerät ist ausschließlich für folgende Verwendungen bestimmt:

- Übliche Schneidarbeiten an klein- und mittelgroßen Fließen (Kacheln, Keramik oder Ähnlichem) entsprechend der Maschinengröße
- Betrieb ausschließlich in trockenen Räumen.

Das Gerät ist **nicht** geeignet:

- Zum Schneiden von Holz und Metall
- Zum Schneiden übergroßer Fliesen. Unzureichende Stabilität führt leicht zu Absplitterungen, Rissen und anderen Verarbeitungsfehlern an den Fliesen.

Jede andere Verwendung, die in dieser Betriebsanleitung nicht ausdrücklich zugelassen wird, kann eine ernsthafte Gefahr für den Benutzer darstellen und zu Schäden am Gerät führen. Der Bediener oder Nutzer des Geräts ist für Unfälle oder Schäden an anderen Menschen oder deren Eigentum verantwortlich. Das Gerät ist für den Einsatz im Heimwerkerbereich bestimmt. Es wurde nicht für den gewerblichen Dauereinsatz konzipiert. Bei gewerblichem Einsatz erlischt die Garantie. Der Hersteller haftet nicht für Schäden, die durch bestimmungswidrige Verwendung oder falsche Bedienung verursacht wurden.

Lieferumfang/Zubehör

Packen Sie das Gerät aus und überprüfen Sie den Lieferumfang.



im Lieferumfang enthalten



Nicht im Lieferumfang enthalten

Entsorgen Sie das Verpackungsmaterial ordnungsgemäß.

Übersicht

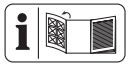

Die Abbildungen des Geräts finden Sie auf der vorderen und hinteren Ausklappseite.

(Abb. A)

1 Arbeitstisch
2 Schutzhaube
3 Flügelschraube(Schutzhaube)
4 Spaltkeil
5 Gerätekabel
6 Überlastschutzschalter

7 Einschalter
8 Ausschalter
9 Handgriff
10 Flügelschraube (Parallelanschlag)
11 Parallelanschlag
12 Führungsschiene
13 Flügelschraube (Winkelanschlag)
14 Winkelanschlag
15 Ringschlüssel (Mutter lösen/festziehen)
16 Ringschlüssel (Aufnahmeflansch)
17 Diamanttrennscheibe
18 Metallklemme

(Abb. B)

19 Verschlussstopfen
20 Schraube (Abdeckung)
21 Abdeckung
22 Mutter
23 Spannflansch
24 Aufnahmewelle
25 Aufnahmeflansch

(Abb. C)

26 Schraube (Schutzhaube)

(Abb. D)

27 Füllstandsanzeige
28 Markierung MAX (maximaler Füllstand)
29 Markierung MIN (minimaler Füllstand)
30 Wassertank

(Abb. H)

31 Ablassöffnung

(Abb. K)

32 Kabelhalterung
33 Halterung (Parallelanschlag)
34 Halterung (Winkelanschlag)

Funktionsbeschreibung

Die Funktion der Bedienteile entnehmen Sie bitte den nachfolgenden Beschreibungen.

Technische Daten

Fliesenschneidemaschine ..... PFS 800 B2

Bemessungsspannung *U* ..... 230-240 V~, 50 Hz
Bemessungsaufnahme *P* (S1) ..... 710 W
Bemessungsaufnahme *P* (S2) ..... 800 W
Länge Netzanschlussleitung ..... 3 m
Schutzart IP44
Schutzklasse ..... ⧈ II (Doppelisolierung)
Leerlaufdrehzahl n_0 ..... 4000 min ^{1}
Gewicht (leerer Wassertank und kein Einsatzwerkzeug) ... 5,27 kg
Gewicht (Betriebsmasse) ..... 6,0 kg
max. Werkstückgewicht ..... 15,0 kg
max. Werkstückabmessungen ..... 600 x 600 mm
Tischgröße ..... 395 x 385 mm
Winkeleinstellung (Winkelanschlag) ..... -45° - +45°
Schalldruckpegel L_{pA} ..... 88,2 dB; K_{pA}=3 dB
Schallleistungspegel L_{WA}
- gemessen ..... 101,2 dB; K_{WA}=3 dB

Betriebsart S1 (Dauerbetrieb)

- Das Gerät kann dauerhaft mit der angegebenen Leistung betrieben werden.

Betriebsart S2 (Kurzzeitbetrieb)

- Das Gerät darf kurzzeitig (10 min) mit der angegebenen Leistung betrieben werden.

Diamanttrennscheibe .....

Scheibendurchmesser ..... ⌀ 180 mm
Stammblattstärke ..... 1,2 mm
Bohrung ..... ⌀ 22,23 mm
Scheibengeschwindigkeit v_0 ..... 80 m/s
Höchstdrehzahl ..... 8500 min^{-1}

Hinweise zu den Geräuschemissionswerten

Die angegebenen Geräuschemissionswerte sind nach einem genormten Prüfverfahren gemessen worden und können zum Vergleich eines Elektrowerkzeugs mit einem anderen verwendet werden. Die angegebenen Geräuschemissionswerte können auch zu einer vorläufigen Einschätzung der Belastung verwendet werden.

⚠ **VORSICHT!** Gehörschäden! Tragen Sie Gehörschutz.

⚠ **WARNUNG!** Die Geräuschemissionen können während der tatsächlichen Benutzung des Elektrowerkzeugs von dem Angabewert abweichen, abhängig von der Art und Weise, in der das Elektrowerkzeug verwendet wird, insbesondere, welche Art von Werkstück bearbeitet wird. Es ist notwendig, Sicherheitsmaßnahmen zum Schutz des Bedieners festzulegen, die auf einer Abschätzung der Belastung während der tatsächlichen Benutzungsbedingungen beruhen. Hierbei sind alle Anteile des Betriebszyklus zu berücksichtigen, beispielsweise Zeiten, in denen das Elektrowerkzeug abgeschaltet ist, und solche, in denen es zwar eingeschaltet ist, aber ohne Belastung läuft.

Sicherheitshinweise

Dieser Abschnitt behandelt die grundlegenden Sicherheitshinweise beim Gebrauch des Geräts.

Bedeutung der Sicherheitshinweise

⚠ **GEFAHR!** Wenn Sie diesen Sicherheitshinweis nicht befolgen, tritt ein Unfall ein. Die Folge ist schwere Körperverletzung oder Tod.

⚠ **WARNUNG!** Wenn Sie diesen Sicherheitshinweis nicht befolgen, tritt möglicherweise ein Unfall ein. Die Folge ist möglicherweise schwere Körperverletzung oder Tod.

⚠ **VORSICHT!** Wenn Sie diesen Sicherheitshinweis nicht befolgen, tritt ein Unfall ein. Die Folge ist möglicherweise leichte oder mittelschwere Körperverletzung.

HINWEIS! Wenn Sie diesen Sicherheitshinweis nicht befolgen, tritt ein Unfall ein. Die Folge ist möglicherweise ein Sachschaden.

Bildzeichen und Symbole

Bildzeichen auf dem Gerät


Achtung!


Betriebsanleitung lesen


Schnittgefahr an der Trennscheibe!


Nur Diamanttrennscheiben mit geschlossenem Rand verwenden


Augenschutz benutzen


Gehörschutz benutzen


Schutzklasse II (Doppelisolierung)


Elektrogeräte gehören nicht in den Hausmüll.


Drehrichtung

Bildzeichen Diamanttrennscheibe


Betriebsanleitung lesen


Gehörschutz benutzen


Augenschutz benutzen


Maske benutzen


Schutzhandschuhe benutzen


Tragen Sie Sicherheitsschuhe mit fester Sohle!


Nur Nassschleifen zulässig


Keine defekte Diamanttrennscheibe verwenden


nicht zulässig für Freihandschleifen und handgeführtem Schleifen


Drehrichtung

Bildzeichen in der Betriebsanleitung


Schritt-für-Schritt Handlungsanweisung


Drücken


Halten


Schutzhandschuhe benutzen


Gerät an die Netzspannung anschließen


Gerät von der Netzspannung trennen


Entriegeln der Position


Verriegeln der Position


Warten bis das Gerät mit maximaler Geschwindigkeit läuft





Warten bis das Gerät zum Stillstand gekommen ist





Sichtprüfung



Keine Reinigungs- bzw. Lösungsmittel verwenden



Gerät niemals mit Wasser abspritzen



Reinigen Sie das Gerät mit einem trockenen Tuch



Mit grobem Pinsel reinigen



Mit Bürste reinigen



Trocken lagern



Außerhalb der Reichweite von Kindern lagern



Sauber, staubgeschützt und frostsicher lagern

Allgemeine Sicherheitshinweise für Elektrowerkzeuge

⚠ WARNUNG! Lesen Sie alle Sicherheitshinweise, Anweisungen, Bebilderungen und technischen Daten, mit denen dieses Elektrowerkzeug versehen ist. Versäumnisse bei der Einhaltung der nachfolgenden Anweisungen können elektrischen Schlag, Brand und/oder schwere Verletzungen verursachen. **Bewahren Sie alle Sicherheitshinweise und Anweisungen für die Zukunft auf.**

Der in den Sicherheitshinweisen verwendete Begriff „Elektrowerkzeug" bezieht sich auf netzbetriebene Elektrowerkzeuge (mit Netzleitung) oder auf akkubetriebene Elektrowerkzeuge (ohne Netzleitung).

1. **Arbeitsplatzsicherheit**

a) **Halten Sie Ihren Arbeitsbereich sauber und gut beleuchtet.** Unordnung oder unbeleuchtete Arbeitsbereiche können zu Unfällen führen.

b) **Arbeiten Sie mit dem Elektrowerkzeug nicht in explosionsgefährdeter Umgebung, in der sich brennbare Flüssigkeiten, Gase oder Stäube befinden.** Elektrowerkzeuge erzeugen Funken, die den Staub oder die Dämpfe entzünden können.

c) **Halten Sie Kinder und andere Personen während der Benutzung des Elektrowerkzeuges fern.** Bei Ablenkung können Sie die Kontrolle über das Elektrowerkzeug verlieren.

2. **Elektrische Sicherheit**

a) **Der Anschlussstecker des Elektrowerkzeugs muss in die Steckdose passen. Der Stecker darf in keiner Weise verändert werden. Verwenden Sie keine Adapterstecker gemeinsam mit schutzgeerdeten Elektrowerkzeugen.** Unveränderte Stecker und passende Steckdosen verringern das Risiko eines elektrischen Schlages.

b) **Vermeiden Sie Körperkontakt mit geerdeten Oberflächen wie von Rohren, Heizungen, Herden und Kühlschränken.** Es besteht ein erhöhtes Risiko durch elektrischen Schlag, wenn Ihr Körper geerdet ist.

c) **Halten Sie das Elektrowerkzeug von Regen oder Nässe fern.** Das Eindringen von Wasser in ein Elektrowerkzeug erhöht das Risiko eines elektrischen Schlages.

d) **Zweckentfremden Sie die Anschlussleitung nicht, um das Elektrowerkzeug zu tragen, aufzuhängen oder um den Stecker aus der Steckdose zu ziehen. Halten Sie die Anschlussleitung fern von Hitze, Öl, scharfen Kanten oder sich bewegenden Teilen.** Beschädigte oder verwickelte Anschlussleitungen erhöhen das Risiko eines elektrischen Schlages.

e) **Wenn Sie mit einem Elektrowerkzeug im Freien arbeiten, verwenden Sie nur Verlängerungsleitungen, die auch für den Außenbereich geeignet sind.** Die Anwendung einer für den Außenbereich geeigneten Verlängerungsleitung verringert das Risiko eines elektrischen Schlages.

f) **Wenn der Betrieb des Elektrowerkzeuges in feuchter Umgebung nicht vermeidbar ist, verwenden Sie einen Fehlerstromschutzschalter.** Der Einsatz eines Fehlerstromschutzschalters vermindert das Risiko eines elektrischen Schlages.

3. **Sicherheit von Personen**

a) **Seien Sie aufmerksam, achten Sie darauf, was Sie tun, und gehen Sie mit Vernunft an die Arbeit mit einem Elektrowerkzeug. Benutzen Sie kein Elektrowerkzeug, wenn Sie müde sind oder unter Einfluss von Drogen, Alkohol oder Medikamenten stehen.** Ein Moment der Unachtsamkeit beim Gebrauch des Elektrowerkzeugs kann zu ernsthaften Verletzungen führen.

b) **Tragen Sie persönliche Schutzausrüstung und immer eine Schutzbrille.** Das Tragen persönlicher Schutzausrüstung, wie Staubmaske, rutschfeste Sicherheitsschuhe, Schutzhelm oder Gehörschutz, je nach Art und Einsatz des Elektrowerkzeugs, verringert das Risiko von Verletzungen.

c) **Vermeiden Sie eine unbeabsichtigte Inbetriebnahme. Vergewissern Sie sich, dass das Elektrowerkzeug ausgeschaltet ist, bevor Sie es an die Stromversorgung und/oder den Akku anschließen, es aufnehmen**

oder tragen. Wenn Sie beim Tragen des Elektrowerkzeugs den Finger am Schalter haben oder das Elektrowerkzeug eingeschaltet an die Stromversorgung anschließen, kann dies zu Unfällen führen.

d) **Entfernen Sie Einstellwerkzeuge oder Schraubenschlüssel, bevor Sie das Elektrowerkzeug einschalten.** Ein Werkzeug oder Schlüssel, der sich in einem drehenden Teil des Elektrowerkzeugs befindet, kann zu Verletzungen führen.

e) **Vermeiden Sie eine abnormale Körperhaltung. Sorgen Sie für einen sicheren Stand und halten Sie jederzeit das Gleichgewicht.** Dadurch können Sie das Elektrowerkzeug in unerwarteten Situationen besser kontrollieren.

f) **Tragen Sie geeignete Kleidung. Tragen Sie keine weite Kleidung oder Schmuck. Halten Sie Haare und Kleidung fern von sich bewegenden Teilen.** Lockere Kleidung, Schmuck oder lange Haare können von sich bewegenden Teilen erfasst werden.

g) **Wenn Staubabsaug- und -auffangeinrichtungen montiert werden können, sind diese anzuschließen und richtig zu verwenden.** Verwendung einer Staubabsaugung kann Gefährdungen durch Staub verringern.

h) **Wiegen Sie sich nicht in falscher Sicherheit und setzen Sie sich nicht über die Sicherheitsregeln für Elektrowerkzeuge hinweg, auch wenn Sie nach vielfachem Gebrauch mit dem Elektrowerkzeug vertraut sind.** Achtloses Handeln kann binnen Sekundenbruchteilen zu schweren Verletzungen führen.

4. **Verwendung und Behandlung des Elektrowerkzeugs**

a) **Überlasten Sie das Elektrowerkzeug nicht. Verwenden Sie für Ihre Arbeit das dafür bestimmte Elektrowerkzeug.** Mit dem passenden Elektrowerkzeug arbeiten Sie besser und sicherer im angegebenen Leistungsbereich.

b) **Benutzen Sie kein Elektrowerkzeug, dessen Schalter defekt ist.** Ein Elektrowerkzeug, das sich nicht mehr ein- oder ausschalten lässt, ist gefährlich und muss repariert werden.

c) **Ziehen Sie den Stecker aus der Steckdose und/oder entfernen Sie einen abnehmbaren Akku, bevor Sie Geräteeinstellungen vornehmen, Einsatzwerkzeugteile wechseln oder das Elektrowerkzeug weglegen.** Diese Vorsichtsmaßnahme verhindert den unbeabsichtigten Start des Elektrowerkzeugs.

d) **Bewahren Sie unbenutzte Elektrowerkzeuge außerhalb der Reichweite von Kindern auf. Lassen Sie keine Personen das Elektrowerkzeug benutzen, die mit diesem nicht vertraut sind oder diese Anweisungen nicht gelesen haben.** Elektrowerkzeuge sind gefährlich, wenn sie von unerfahrenen Personen benutzt werden.

e) **Pflegen Sie das Elektrowerkzeug und Einsatzwerkzeug mit Sorgfalt. Kontrollieren Sie, ob bewegliche Teile einwandfrei funktionieren und nicht klemmen, ob Teile gebrochen oder so beschädigt sind, dass die Funktion des Elektrowerkzeugs beeinträchtigt ist. Lassen Sie beschädigte Teile vor dem Einsatz des Elektrowerkzeugs reparieren.** Viele Unfälle haben ihre Ursache in schlecht gewarteten Elektrowerkzeugen.

f) **Halten Sie Schneidwerkzeuge scharf und sauber.** Sorgfältig gepflegte Schneidwerkzeuge mit scharfen Schneidkanten verklemmen sich weniger und sind leichter zu führen.

g) **Verwenden Sie Elektrowerkzeug, Zubehör, Einsatzwerkzeuge usw. entsprechend diesen Anweisungen. Berücksichtigen Sie dabei die Arbeitsbedingungen und die auszuführende Tätigkeit.** Der Gebrauch von Elektrowerkzeugen für andere als die vorgesehenen Anwendungen kann zu gefährlichen Situationen führen.

h) **Halten Sie Griffe und Griffflächen trocken, sauber und frei von Öl und Fett.** Rutschige Griffe und Griffflächen erlauben keine sichere Bedienung und Kontrolle des Elektrowerkzeugs in unvorhergesehenen Situationen.

5. **Service**

a) **Lassen Sie Ihr Elektrowerkzeug nur von qualifiziertem Fachpersonal und nur mit Original-Ersatzteilen reparieren.** Damit wird sichergestellt, dass die Sicherheit des Elektrowerkzeugs erhalten bleibt.

Sicherheitshinweise für Fliesenschneidemaschinen

- Stellen Sie das Produkt auf einen rutschfesten, ebenen, standfesten Untergrund, der frei von Hindernissen und gut beleuchtet ist.
- Tragen Sie bei der Benutzung des Produkts immer einen Augen- und Gehörschutz.
- Tragen Sie beim Wechsel des Einsatzwerkzeugs Schutzhandschuhe.
- Achten Sie darauf, dass der Richtungspfeil auf dem Einsatzwerkzeug mit dem Richtungspfeil auf der Schutzhaube übereinstimmt.
- Es dürfen nur nach **EN 13236:2019** geprüfte Diamanttrennscheiben mit dem angegebenen Außen- und Bohrungsdurchmesser verwendet werden. Die angegebene Drehzahl der Diamanttrennscheibe darf nicht überschritten werden. Die Verwendung von allen anderen Arten von Einsatzwerkzeugen ist nicht erlaubt und kann zu lebensgefährlichen Verletzungen führen.
- Nur Diamanttrennscheiben mit geschlossenem Rand verwenden.
- Tauschen Sie aus Sicherheitsgründen jedes beschädigte oder gerissene Einsatzwerkzeug aus.
- Kontrollieren Sie die Staubentwicklung an der Quelle, um die Luftqualität zu verbessern, Gesundheitsrisiken zu verringern und Umweltschutzvorschriften einzuhalten. Zur Minimierung der Staubentwicklung ist das Produkt stets mit ausreichend Wasser zur Staubbindung zu betreiben!
- Beim Arbeiten mit dem Produkt kann gesundheitsgefährdender Staub entstehen. Verwenden Sie stets ausreichend Wasser zur Staubbindung!
- Lassen Sie das Produkt nicht unbeaufsichtigt laufen und bewahren Sie es trocken und für Kinder unzugänglich auf.
- Schalten Sie vor allen Wartungs- und Reinigungsarbeiten das Produkt aus, ziehen Sie den Netzstecker und waren Sie den Stillstand des Einsatzwerkzeugs ab.

- Die Bedienperson ist dafür verantwortlich, dass der eingeschränkte Gefährdungsbereich frei ist. Nur Personen, die am Schneidvorgang beteiligt sind, dürfen den Arbeitsbereich betreten.

Weitere Sicherheitshinweise für Fliesenschneidemaschinen

⚠ **WARNUNG!** Verletzungsgefahr! Einsatzwerkzeuge können scharf sein und während des Gebrauchs heiß werden. Tragen Sie stets Schutzhandschuhe, wenn Sie mit Einsatzwerkzeugen hantieren.

- Achten Sie vor Inbetriebnahme darauf, dass die Netzspannung mit der Betriebsspannung auf dem Typenschild übereinstimmt.
- Bleibt das Produkt für einen längeren Zeitraum abgeschaltet und unbeaufsichtigt, sichern Sie sie gegen unbefugtes Wiedereinschalten.
- Achtung! Das Einsatzwerkzeug läuft nach dem Ausschalten des Produkts weiter!
- Üben Sie niemals seitlichen Druck auf das Einsatzwerkzeug aus, um es zum Stillstand zu bringen.
- Halten Sie Ihre Hände vom Einsatzwerkzeug fern.
- Trennen Sie das Produkt von der Stromversorgung und drehen Sie das Einsatzwerkzeug von Hand, um sicherzustellen, dass sie nicht blockiert ist.
- Überprüfen Sie vor jeder Benutzung, ob die Schutzhaube im einwandfreien Zustand ist und das Einsatzwerkzeug festgezogen ist.
- Ziehen Sie immer den Netzstecker, bevor Sie das Einsatzwerkzeug wechseln.
- Setzen Sie niemals minderwertige Einsatzwerkzeuge in das Produkt ein. Setzen Sie nur Einsatzwerkzeuge der richtigen Größe ein.
- Halten Sie die Flansche und Aufnahmen des Einsatzwerkzeugs stets sauber.
- Vergewissern Sie sich, dass die Flanschschraube mit einem geeigneten Schraubenschlüssel fest angezogen ist.
- Verwenden Sie das Produkt nie ohne Schutzhaube oder Spaltkeil. Falscher Abstand, Position und Ausrichtung können der Grund dafür sein, dass der Spaltkeil einen Rückschlag nicht wirksam verhindert.
- Schneiden Sie nie mehr als eine Fliese auf einmal.
- Schneiden Sie niemals Teile, die zu klein sind, um sie sicher gegen den Seitenanschlag zu halten, ohne genügend Platz für die Hand zu lassen, damit diese einen sicheren Abstand zum Einsatzwerkzeug hat.
- Vergewissern Sie sich, dass das abzuschneidende Werkstück genügend Platz hat, um sich seitlich zu bewegen,. Andernfalls kann das abgetrennte Stück am Einsatzwerkzeug hängen bleiben.
- Vergewissern Sie sich, dass der Tisch und der umliegende Bereich mit Ausnahme der zu schneidenden Fliese frei sind.
- Versuchen Sie niemals, freihändig zu schneiden. Achten Sie immer darauf, dass die zu schneidende Fliese fest gegen den parallelen Seitenanschlag oder Winkelanschlag gedrückt wird.
- Wenn das Netzkabel beschädigt ist, muss es durch den Kundendienst ausgetauscht werden, um Gefahren auszuschließen.

Restrisiken

Das Elektrowerkzeug ist nach dem Stand der Technik und den anerkannten sicherheitstechnischen Regeln gebaut. Dennoch können beim Arbeiten einzelne Restrisiken auftreten.

Restrisiken können minimiert werden, wenn die *„Sicherheitshinweise, S. 6“* und die *„Bestimmungsgemäße Verwendung, S. 5“*, sowie die Bedienungsanweisung insgesamt beachtet werden.

Des Weiteren können trotz aller getroffener Vorkehrungen nicht offensichtliche Restrisiken bestehen.

- Gefährdung der Gesundheit durch Strom bei Verwendung nicht ordnungsgemäßer Elektro-Anschlussleitungen.
- Vermeiden Sie zufällige Inbetriebsetzungen der Maschine.
- Halten Sie Ihre Hände vom Arbeitsbereich fern, wenn die Maschine in Betrieb ist.
- Bevor Sie Einstell- oder Wartungsarbeiten vornehmen, schalten Sie das Gerät ab und ziehen den Netzstecker.

⚠ **WARNUNG!** Gefahr durch elektromagnetisches Feld, das, während das Gerät im Betrieb ist, erzeugt wird. Das Feld kann unter bestimmten Umständen aktive oder passive medizinische Implantate beeinträchtigen. Um die Gefahr von ernsthaften oder tödlichen Verletzungen zu verringern, empfehlen wir Personen mit medizinischen Implantaten ihren Arzt und den Hersteller des medizinischen Implantats zu konsultieren, bevor das Gerät bedient wird.

Schadhafte Elektro-Anschlussleitung

An elektrischen Anschlussleitungen entstehen oft Isolationsschäden. Ursachen hierfür können sein:

- Druckstellen, wenn Anschlussleitungen durch Fenster oder Türspalten geführt werden.
- Knickstellen durch unsachgemäße Befestigung oder Führung der Anschlussleitung
- Schnittstellen durch Überfahren der Anschlussleitung.
- Isolationsschäden durch Herausreißen aus der Wandsteckdose.
- Risse durch Alterung der Isolation.

Solch schadhafte Elektro-Anschlussleitungen dürfen nicht verwendet werden und sind aufgrund der Isolationsschäden lebensgefährlich.

Elektrische Anschlussleitungen regelmäßig auf Schäden überprüfen. Achten Sie darauf, dass beim Überprüfen die Anschlussleitung nicht am Stromnetz hängt.

Elektrische Anschlussleitungen müssen den einschlägigen VDE- und DIN-Bestimmungen entsprechen. Verwenden Sie nur Anschlussleitungen mit Kennzeichnung (H05VV-F).

Ein Aufdruck der Typenbezeichnung auf dem Anschlusskabel ist Vorschrift.

- Wenn die Netzanschlussleitung dieses Geräts beschädigt wird, muss sie durch den Hersteller, seinen Kundendienst oder eine ähnlich qualifizierte Person ersetzt werden, um Gefährdungen zu vermeiden. Wenden Sie sich an das Service-Center.

Wechselstrommotor

- Die Netzspannung muss 230-240 V~, 50 Hz betragen.
- Verlängerungsleitungen bis 25 m Länge müssen einen Querschnitt von 2,5 Quadratmillimeter aufweisen

Anschlüsse und Reparaturen der elektrischen Ausrüstung dürfen nur von einer Elektro-Fachkraft durchgeführt werden.

Vorbereitung

⚠ **WARNUNG!** Verletzungsgefahr durch ungewollt anlaufendes Gerät. Stecken Sie den Anschlussstecker erst dann in die Steckdose, wenn das Gerät vollständig für den Einsatz vorbereitet ist.

Sicherheitseinrichtungen

Zum Schutz des Benutzers und des Geräts gibt es folgende Sicherheitseinrichtungen:

Schutzhaube (2)

- Schützt den Bediener vor umherfliegenden Partikeln sowie dem direkten Kontakt mit der Scheibe.

Überlastschutzschalter (6)

- Schützt das Gerät vor Überlastung, indem es bei zu hoher Belastung automatisch abschaltet.

Ausschalter (8)

- Beim Betätigen des Ausschalters schaltet das Gerät sofort ab.

Vor der Inbetriebnahme

- Montieren Sie alle Abdeckungen und Sicherheitsvorrichtungen ordnungsgemäß.
- Die Diamanttrennscheibe muss frei laufen können.
- Vergewissern Sie sich, dass die Diamanttrennscheibe richtig montiert ist (Laufrichtung).
- Achten Sie darauf, dass Netzspannung und Netzfrequenz mit den Angaben des Typenschildes übereinstimmen.
- Schließen Sie das Gerät nur an eine Steckdose mit Fehlerstrom-Schutzeinrichtung (RCD) mit einem Bemessungsfehlerstrom von nicht mehr als 30 mA an.
- Schließen Sie das Gerät an eine Steckdose an, die mit mindestens 16 A abgesichert ist.

Diamanttrennscheibe montieren

→ siehe (Abb. B)

Spaltkeil und Schutzhaube montieren

→ siehe (Abb. C)

Wassertank auffüllen

HINWEIS! Die Diamanttrennscheibe muss immer mit Wasser gekühlt werden.

Hinweise

- Der Wasserstand muss sich zwischen den Markierungen "MIN" und "MAX" befinden.
- Überprüfen Sie den Wasserstand regelmäßig.

→ siehe (Abb. D)

Parallelanschlag montieren

→ siehe (Abb. A) / (Abb. E)

Hinweise

- Bevor Sie das Werkstück auflegen, stellen Sie das gewünschte Schnittmaß ein und prüfen Sie die Einstellung.

Winkelanschlag montieren

Hinweise

- Der Winkelanschlag **(14)** wird auf den Parallelanschlag **(11)** montiert.
- Bevor Sie das Werkstück auflegen, stellen Sie das gewünschte Schnittmaß und den gewünschten Winkel ein. Prüfen Sie die Einstellung.

→ siehe (Abb. F)

Betrieb

Arbeitshinweise

⚠ **WARNUNG!** Verletzungsgefahr! Verhindern Sie jeglichen Kontakt mit dem drehenden Einsatzwerkzeug.

⚠ **WARNUNG!** Gesundheitsgefährdung! Kontrollieren Sie die Staubentwicklung an der Quelle, um die Luftqualität zu verbessern, Gesundheitsrisiken zu verringern und Umweltschutzvorschriften einzuhalten. Zur Minimierung der Staubentwicklung ist das Gerät stets mit ausreichend Wasser zur Staubbindung zu betreiben!

⚠ **WARNUNG!** Gesundheitsgefährdung durch Staub! Beim Arbeiten mit dem Gerät kann gesundheitsgefährdender Staub entstehen. Verwenden Sie stets ausreichend Wasser zur Staubbindung!

⚠ **WARNUNG!** Verletzungsgefahr! Verwenden Sie niemals Einsatzwerkzeuge mit einer niedrigeren Drehzahl als der angegebenen Nenndrehzahl.

- Stellen Sie das Produkt standsicher auf.
- Prüfen Sie, dass das Produkt vollständig montiert ist. Alle Abdeckungen und Sicherheitsvorrichtungen müssen ordnungsgemäß montiert sein.
- Nehmen Sie für die Arbeit mit dem Produkt eine bequeme Haltung ein. Achten Sie auf einen sicheren Halt und vermeiden Sie ungünstige Positionen oder solche, bei denen es schwierig ist, das Gleichgewicht zu halten. Der Bediener sollte während lang dauernder Arbeiten die Körperhaltung verändern, was helfen kann, Unannehmlichkeiten und Ermüdung zu vermeiden.
- Prüfen Sie, dass die Schalter ordnungsgemäß funktionieren.
- Achten Sie vor Inbetriebnahme darauf, dass die Netzspannung mit der Betriebsspannung des Geräts übereinstimmt.
- Prüfen Sie vor jeder Inbetriebnahme die korrekte Drehrichtung des Einsatzwerkzeugs. Der Drehrichtungspfeil auf dem Einsatzwerkzeug muss mit dem auf der Schutzhaube **(2)** übereinstimmen.

- Die Anweisungen und Sicherheitshinweise des Werkzeugherstellers sind stets zu beachten.
- Beim Längsschneiden muss der Parallelanschlag **(11)** verwendet werden.
- Sichern Sie lange Werkstücke gegen Abkippen am Ende des Schneidevorgangs. Benutzen Sie dazu z. B. einen Abrollständer.
- Bei einer Blockierung der Trennscheibe oder des Werkstücks ist die Maschine unverzüglich auszuschalten und vom Stromnetz zu trennen. Warten Sie, bis alle beweglichen Teile vollständig zum Stillstand gekommen sind. Entfernen Sie die Ursache der Blockierung ausschließlich mit geeigneten Hilfsmitteln und niemals bei laufender Maschine. Prüfen Sie die Trennscheibe nach der Beseitigung der Blockierung auf Beschädigungen und nehmen Sie die Maschine erst wieder in Betrieb, wenn ein sicherer Zustand gewährleistet ist.
- Tauschen Sie aus Sicherheitsgründen jedes beschädigte Einsatzwerkzeug aus.
- Wenn ein Fremdkörper getroffen wurde, suchen Sie nach Beschädigungen am Gerät, bevor Sie erneut starten und mit dem Gerät arbeiten.

Ein- und Ausschalten

→ siehe (Abb. G)

Überlastungsschutz

Das Gerät ist mit einem Überlastschutzschalter **(6)** ausgestattet. Wird der Motor überlastet, schaltet dieser sich automatisch ab. Nach einer Abkühlzeit kann der Motor wieder eingeschaltet werden.

Vorgehen

1. Sollte der Überlastschutzschalter **(6)** ausgelöst haben, warten Sie, bis das Gerät abgekühlt ist.
2. Drücken Sie den Überlastschutzschalter **(6)** und schalten Sie das Gerät wieder ein.

Wassertank leeren

→ siehe (Abb. H)

Transport

→ siehe (Abb. I)

Hinweise

- Vor jedem Transport muss der Wassertank **(30)** vollständig entleert werden. Das Gerät darf nur mit leerem Wassertank transportiert werden.
- Schützen Sie das Gerät vor Schlägen, Stößen und starken Vibrationen, z. B. beim Transport in Fahrzeugen.
- Sichern Sie das Gerät gegen Kippen und Verrutschen.

Wartung, Reinigung und Lagerung

Wartung

Wartungsintervall

Die nachfolgenden Wartungsintervalle unbedingt einhalten, um den störungsfreien Betrieb sicherzustellen.

Maschinenteil	Aktion	Vor jedem Gebrauch	Nach 10 Betriebsstunden
Führungsschienen	Prüfen und reinigen	✓	
	mit nicht schmutzbindendem Fett schmieren		✓
Einsatzwerkzeug	Sichtprüfung, bei Bedarf ersetzen	✓	
Gerätekabel	Prüfen	✓	
Wassertank	Wasser tauschen	✓	
Gerät	Sichtprüfung durchführen	✓	

Diamanttrennscheibe austauschen

⚠ **WARNUNG!** Es dürfen nur nach **EN 13236:2019** geprüfte Diamanttrennscheiben mit dem angegebenen Außen- und Bohrungsdurchmesser verwendet werden.

⚠ **WARNUNG!** Segmentierte Diamanttrennscheiben dürfen nicht verwendet werden!

⚠ **WARNUNG!** Defekte oder verschlissene Diamanttrennscheiben müssen sofort ausgetauscht werden!

Hinweise

- Das Einsatzwerkzeug kann nur bei demontierter Schutzhaube **(2)** ausgetauscht werden.
- Bei den ersten Schnitten mit einer neuen Diamanttrennscheibe kann es sein, dass noch nicht alle Diamanten freiliegen und der Schneidevorgang somit erschwert wird. Um die Diamanten freizulegen, führen Sie einige Schnitte mit einem weichen Gestein (z. B. Sandstein) durch.

Vorgehen

1. Entfernen Sie den Verschlussstopfen **(19)**.
2. Entfernen Sie die Abdeckung **(21)**. Entfernen Sie hierfür die Schrauben **(20)** mit Hilfe eines Kreuzschlitzschraubendrehers.
3. Lösen Sie die Mutter **(22)** mit dem Ringschlüssel **(15)**, indem Sie diesen ↺ drehen, während Sie die Aufnahmewelle **(24)** mit dem Ringschlüssel **(16)** gegenhalten.
4. Entfernen Sie die Mutter **(22)**, den Spannflansch **(23)** und die alte Diamanttrennscheibe **(17)**.
5. Montieren Sie eine neue Diamanttrennscheibe **(17)** (*Diamanttrennscheibe montieren, S. 11*).

Reinigung

→ siehe (Abb. J)

Lagerung

→ siehe (Abb. K)

Hinweise

- Trennscheiben trocken, frostfrei und vor direkter Sonneneinstrahlung geschützt lagern. Vor Stößen, Verformungen und mechanischen Beschädigungen schützen. Beschädigte oder unsachgemäß gelagerte Trennscheiben dürfen nicht verwendet werden.

Entsorgung/Umweltschutz

Führen Sie Gerät, Zubehör und Verpackung einer umweltgerechten Wiederverwertung zu.



Elektrogeräte gehören nicht in den Hausmüll.

Das Symbol der durchgestrichenen Mülltonne bedeutet, dass dieses Elektro- bzw. Elektronikgerät am Ende seiner Lebensdauer nicht im Hausmüll entsorgt werden darf, sondern vom Endnutzer einer getrennten Sammlung zugeführt werden muss.

Richtlinie 2012/19/EU über Elektro- und Elektronik-Altgeräte:

Verbraucher sind gesetzlich dazu verpflichtet, Elektro- und Elektronikgeräte am Ende ihrer Lebensdauer einer umweltgerechten Wiederverwertung zuzuführen. Auf diese Weise wird eine umwelt- und ressourcenschonende Verwertung sichergestellt.
Je nach Umsetzung in nationales Recht können Sie folgende Möglichkeiten haben:

- an einer Verkaufsstelle zurückgeben,
- an einer offiziellen Sammelstelle abgeben,
- an den Hersteller/Inverkehrbringer zurücksenden.

Nicht betroffen sind den Altgeräten beigefügte Zubehörteile und Hilfsmittel ohne Elektrobestandteile.

Zusätzliche Entsorgungshinweise für Deutschland

Das Gerät ist bei eingerichteten Sammelstellen, Wertstoffhöfen oder Entsorgungsbetrieben abzugeben. Zudem sind Vertreiber von Elektro- und Elektronikgeräten sowie Vertreiber von Lebensmitteln zur Rücknahme verpflichtet. LIDL bietet Ihnen Rückgabemöglichkeiten direkt in den Filialen und Märkten an. Rückgabe und Entsorgung sind für Sie kostenfrei.

Beim Kauf eines Neugerätes haben Sie das Recht, ein entsprechendes Altgerät unentgeltlich zurückzugeben.

Zusätzlich haben Sie die Möglichkeit, unabhängig vom Kauf eines Neugerätes, unentgeltlich (bis zu drei) Altgeräte abzugeben, die in keiner Abmessung größer als 25 cm sind.

Bitte entnehmen Sie vor der Rückgabe Batterien oder Akkumulatoren (siehe Ausbauanleitung), sowie Lampen, die zerstörungsfrei entnommen werden können und führen diese einer separaten Sammlung zu.

Service

Garantie

Sehr geehrte Kundin, sehr geehrter Kunde,

Sie erhalten auf dieses Produkt 3 Jahre Garantie ab Kaufdatum. Im Falle von Mängeln dieses Produkts stehen Ihnen gegen den Verkäufer des Produkts gesetzliche Rechte zu. Diese gesetzlichen Rechte werden durch unsere im Folgenden dargestellte Garantie nicht eingeschränkt.

Garantiebedingungen

Die Garantiefrist beginnt mit dem Kaufdatum. Bitte bewahren Sie den Original-Kassenbon gut auf. Diese Unterlage wird als Nachweis für den Kauf benötigt. Tritt innerhalb von drei Jahren ab dem Kaufdatum dieses Produkts ein Material- oder Fabrikationsfehler auf, wird das Produkt von uns – nach unserer Wahl – für Sie kostenlos repariert oder ersetzt. Diese Garantieleistung setzt voraus, dass innerhalb der Drei-Jahres-Frist das defekte Produkt und der Kaufbeleg (Kassenbon) vorgelegt und schriftlich kurz beschrieben wird, worin der Mangel besteht und wann er aufgetreten ist.

Wenn der Defekt von unserer Garantie gedeckt ist, erhalten Sie das reparierte oder ein neues Produkt zurück. Mit Reparatur oder Austausch des Produkts beginnt kein neuer Garantiezeitraum.

Garantiezeit und gesetzliche Mängelansprüche

Die Garantiezeit wird durch die Gewährleistung nicht verlängert. Dies gilt auch für ersetzte und reparierte Teile. Eventuell schon beim Kauf vorhandene Schäden und Mängel müssen sofort nach dem Auspacken gemeldet werden. Nach Ablauf der Garantiezeit anfallende Reparaturen sind kostenpflichtig.

Garantieumfang

Das Produkt wurde nach strengen Qualitätsrichtlinien sorgfältig produziert und vor Anlieferung gewissenhaft geprüft.

Die Garantieleistung gilt für Material- oder Fabrikationsfehler. Diese Garantie erstreckt sich nicht auf Produktteile, die normaler Abnutzung ausgesetzt sind und daher als Verschleißteile angesehen werden können (z. B. Diamanttrennscheibe) oder für Beschädigungen an zerbrechlichen Teilen.

Diese Garantie verfällt, wenn das Produkt beschädigt, nicht sachgemäß benutzt oder nicht gewartet wurde. Ebenso für Schäden durch Wasser, Frost, Blitz und Feuer oder falschen Transport. Für eine sachgemäße Benutzung des Produkts sind alle in der Betriebsanleitung aufgeführten Anweisungen genau einzuhalten. Verwendungszwecke und Handlungen, von denen in der Betriebsanleitung abgeraten oder vor denen gewarnt wird, sind unbedingt zu vermeiden.

Das Produkt ist lediglich für den privaten und nicht für den gewerblichen Gebrauch bestimmt. Bei missbräuchlicher und unsachgemäßer Behandlung, Gewaltanwendung und bei Eingriffen, die nicht von unserer autorisierten Service-Niederlassung vorgenommen wurden, erlischt die Garantie.

Abwicklung im Garantiefall

Um eine schnelle Bearbeitung Ihres Anliegens zu gewährleisten, folgen Sie bitte den folgenden Hinweisen:

- Bitte halten Sie für alle Anfragen den Kassenbon und die Artikelnummer (IAN 523184_2601) als Nachweis für den Kauf bereit.
- Die Artikelnummer entnehmen Sie bitte dem Typenschild am Produkt, einer Gravur am Produkt, dem Titelblatt der Bedienungsanleitung (unten links) oder dem Aufkleber auf der Rück- oder Unterseite des Produktes.
- Sollten Funktionsfehler oder sonstige Mängel auftreten, kontaktieren Sie zunächst das nachfolgend benannte Service-Center **telefonisch** oder nutzen Sie unser **Kontaktformular**, das Sie auf *parkside-diy.com* in der Kategorie **Service** finden.
- Ein als defekt erfasstes Produkt können Sie, nach Rücksprache mit unserem Service-Center unter Beifügung des Kaufbelegs (Kassenbons) und der Angabe, worin der Mangel besteht und wann er aufgetreten ist, für Sie portofrei an die Ihnen mitgeteilte Service-Anschrift übersenden. Um Annahmeprobleme und Zusatzkosten zu vermeiden, benutzen Sie unbedingt nur die Adresse, die Ihnen mitgeteilt wird. Stellen Sie sicher, dass der Versand nicht unfrei, per Sperrgut, Express oder sonstiger Sonderfracht erfolgt. Senden Sie das Produkt bitte inkl. aller beim Kauf mitgelieferten Zubehörteile ein und sorgen Sie für eine ausreichend sichere Transportverpackung.

Reparatur-Service

Für Reparaturen, **die nicht der Garantie unterliegen**, wenden Sie sich an das Service-Center. Dort erhalten Sie gerne einen Kostenvoranschlag.

- Wir können nur Geräte bearbeiten, die ausreichend verpackt und frankiert eingesandt wurden.

  Hinweis: Bitte senden Sie Ihr Gerät gereinigt und mit Hinweis auf den Defekt an die vom Service-Center genannte Adresse.
- Nicht angenommen werden unfrei eingeschickte Geräte sowie Geräte, die per Sperrgut, Express oder mit sonstiger Sonderfracht versendet wurden.
- Wir entsorgen Ihre eingesendeten, defekten Geräte kostenlos.

Service-Center

DE
Service Deutschland
Tel.: 0800 88 55 300
Kontaktformular auf
parkside-diy.com
IAN 523184_2601

AT
Service Österreich
Tel.: 0800 447750
Kontaktformular auf
parkside-diy.com
IAN 523184_2601

BE
Service Belgien
Tel.: 0800 12614
Kontaktformular auf
parkside-diy.com
IAN 523184_2601

Importeur

Bitte beachten Sie, dass die folgende Anschrift keine Serviceanschrift ist. Kontaktieren Sie zunächst das oben genannte Service-Center.

Grizzly Tools GmbH & Co. KG
Stockstädter Str. 20
63762 Großostheim
DEUTSCHLAND
www.grizzlytools.de

Ersatzteile und Zubehör

Ersatzteile und Zubehör erhalten Sie unter *www.grizzlytools.shop*. Sollten bei Ihrem Bestellvorgang Probleme auftreten, kontaktieren Sie uns über unseren Online-Shop. Bei weiteren Fragen wenden Sie sich an: *Service-Center, S. 14*

Pos.-Nr.	Bezeichnung	Best.-Nr.
(14)	Winkelanschlag	91121082
(17)	Diamanttrennscheibe	91121084
(19)	Verschlussstopfen	91121081

Original-EU-Konformitätserklärung

Produkt: **Fliesenschneidemaschine**

Modell: **PFS 800 B2**

Seriennummer: 000001-026500

Der oben beschriebene Gegenstand der Erklärung erfüllt die einschlägigen Harmonisierungsrechtsvorschriften der Union:

2006/42/EG • 2014/30/EU • 2011/65/EU & (EU) 2015/863

Der oben beschriebene Gegenstand der Erklärung erfüllt die Vorschriften der Richtlinie 2011/65/EU des Europäischen Parlaments und des Rates vom 8. Juni 2011 zur Beschränkung der Verwendung bestimmter gefährlicher Stoffe in Elektro- und Elektronikgeräten.

Um die Konformität zu gewährleisten, wurden folgende harmonisierte Normen sowie nationale Normen und Bestimmungen angewendet:

EN 62841-1:2015/A11:2022 • EN 12418:2021
EN IEC 55014-1:2021 • EN IEC 55014-2:2021 • EN IEC 63000:2018
EN IEC 61000-3-2:2019/A2:2024 • EN 61000-3-3:2013/A2:2021

Die alleinige Verantwortung für die Ausstellung dieser Konformitätserklärung trägt der Hersteller:

CE

Grizzly Tools GmbH & Co. KG
Stockstädter Str. 20
63762 Großostheim
DEUTSCHLAND
17.08.2026



Christian Frank
Dokumentationsbevollmächtigter

Table of Contents

Introduction..... 16
- Proper use..... 16
- Package contents/Accessories..... 16
- Overview..... 16
- Description of functions..... 17
- Technical data..... 17

Safety information..... 17
- Meaning of the safety information..... 17
- Pictograms and symbols..... 18
- General Power Tool Safety Warnings..... 19
- Safety instructions for tile cutters..... 20
- Residual risks..... 21
- Damaged electrical power cord..... 21
- Alternating current motor..... 21

Preparation..... 21
- Safety devices..... 21
- Before use..... 21
- Fitting the diamond cutting disc..... 21
- Fitting the splitting wedge and protective cover..... 21
- Filling the water tank..... 21
- Fitting the parallel guide..... 21
- Fitting the angle stop..... 22

Operation..... 22
- Working instructions..... 22
- Switching on and off..... 22
- Overload protection..... 22
- Emptying the water tank..... 22

Transport..... 22

Maintenance, cleaning and storage..... 22
- Maintenance..... 22
- Cleaning..... 23
- Storage..... 23

Disposal/environmental protection..... 23

Service..... 23
- Guarantee..... 23
- Repair service..... 24
- Service Centre..... 24
- Importer..... 24

Spare parts and accessories..... 24

Translation of the original EU declaration of conformity..... 25

Exploded view..... 135

Introduction



The instruction manual forms part of this product. Before using the product, you should familiarise yourself with all operating and safety instructions. Store the instruction manual carefully and ensure that all documents are handed over in the event that the product is passed on to another user.

Proper use

This device is only intended for the following uses:

- Standard cutting work on small and medium-sized tiles (ceramic or similar) corresponding to the tool size
- Only operate in dry areas.

The tool is **not** suitable:

- For cutting wood and metal
- For cutting oversized tiles. Insufficient stability can easily lead to chipping, cracks and other installation faults in the tiles.

Any other use that is not expressly permitted in this instruction manual may pose a serious hazard to the user and result in damage to the device. The operator or user of the machine is responsible for any accidents or personal injury and/or material damage to third parties or their property. The machine is intended to be used by do-it-yourselfers. It was not designed for heavy commercial use. The warranty is void in the case of commercial use. The manufacturer is not liable for damage caused by improper use or incorrect operation.

Package contents/Accessories

Unpack the tool and check that everything is present.



Included in delivery



Not included

Dispose of the packaging material properly.

Overview

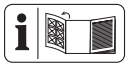

The illustrations for the device can be found on the front and back fold-out page.

(Fig. A)

1 Workbench
2 Guard cover
3 Wing screw(Guard cover)
4 Riving knife
5 Device cable
6 Overload protection switch
7 On switch
8 Off switch
9 Handle

10 Wing screw (Parallel guide)
11 Parallel guide
12 Guide rail
13 Wing screw (Angle stop)
14 Angle stop
15 Ring spanner (Loosening/tightening the nut)
16 Ring spanner (Mounting flange)
17 Diamond cutting disc
18 Metal clamp

(Fig. B)

19 Sealing plug
20 Screw (Cover)
21 Cover
22 Nut
23 Clamping flange
24 Mounting shaft
25 Mounting flange

(Fig. C)

26 Screw (Guard cover)

(Fig. D)

27 Filling level indicator
28 Mark MAX (maximaler Füllstand)
29 Mark MIN (minimaler Füllstand)
30 Water tank

(Fig. H)

31 Drain opening

(Fig. K)

32 Cable holder
33 Holder (Parallel guide)
34 Holder (Angle stop)

Description of functions

Please refer to the descriptions below for information on how the operating elements work.

Technical data

Wet Tile Cutter .....PFS 800 B2

Rated voltage *U* ..... 230-240 V~, 50 Hz
Rated input power *P* (S1) .....710 W
Rated input power *P* (S2) .....800 W
Length Power cord ..... 3 m
Protection type IP44
Protection class ..... ⧈ II (double insulation)
No-load rotation speed n_0 ..... 4000 min ^{1}
Weight (Empty the water tank and no attachment tool) ...5.27 kg
Weight (Operating mass) ..... 6.0 kg
Max. workpiece weight .....15.0 kg
Max. workpiece dimensions .....600 x 600 mm
Table size .....395 x 385 mm
Angle adjustment (Angle stop) .....-45° – +45°
Sound pressure level (L_{pA}) .....88.2 dB; K_{pA}=3 dB
Sound power level (L_{WA})
– Measured .....101.2 dB; K_{WA}=3 dB

Operating mode S1 (continuous operation)

- The tool can be operated continuously at the specified power rating.

Operating mode S2 (short-time operation)

- The tool may be operated for a short period (10 min) at the specified power rating.

Diamond cutting disc .....

Disc diameter ..... ∅ 180 mm
Main blade thickness ..... 1.2 mm
Hole ..... ∅ 22.23 mm
Disc speed v_0 ..... 80 m/s
Maximum speed ..... 8500 min^{-1}

Notes on noise emission values

The stated noise emission values have been measured according to a standardised test method and can be used to compare one power tool with another. The stated noise emission values can also be used for a provisional assessment of the load.

⚠ **CAUTION!** Hearing damage! Wear ear protection.

⚠ **WARNING!** The noise emissions may deviate from the specified value during actual use of the power tool, depending on how the power tool is being used and, in particular, what kind of material is being worked on. Safety measures for protection of the operator are to be determined that are based on an estimate of the exposure under the real operating conditions. All parts of the operating cycle have to be considered while doing so – for example, times when the power tool is switched off and times when it is switched on but running without any load.

Safety information

This section deals with the basic safety instructions for using the device.

Meaning of the safety information

⚠ **DANGER!** If you do not observe this safety instruction, an accident will occur. The result of which is severe bodily injury or death.

⚠ **WARNING!** If you do not observe this safety instruction, an accident may occur. The result of which is likely severe bodily injury or death.

⚠ CAUTION! If you do not observe this safety instruction, an accident will occur. The result of which is likely minor or moderate bodily injury.

NOTICE! If you do not observe this safety instruction, an accident will occur. The result of which is possible damage to property.

Pictograms and symbols

Symbols on the device


Attention!


Read the instruction manual


Risk of cuts from the cutting disc!


Use only diamond cutting discs with an enclosed rim


Use eye protection


Use hearing protection


Protection class II (double insulation)


Waste electrical and electronic equipment (WEEE) must not be disposed of with domestic waste.


Direction of rotation

Diamond cutting disc symbol


Read the instruction manual


Use hearing protection


Use eye protection


Use a mask


Use protective gloves


Wear safety shoes with firm soles!


Wet grinding only permitted


Do not use a defective diamond cutting disc


Not permitted for freehand grinding and hand-guided grinding


Direction of rotation

Symbols used in the instruction manual


Step-by-step instructions for action


Press


Holding


Use protective gloves


Connect the tool to the power supply


Disconnect the tool from the power supply


Unlocking the position


Locking the position


Wait until the tool is running at maximum speed




Wait until the tool has come to a standstill




Visual inspection


Do not use cleaning agents or solvents


Never spray the tool with water


Clean the device with a dry cloth


Clean with a coarse brush


Clean with a brush


Store in a dry place


Keep out of reach of children



Store clean, protected against dust and frost

General Power Tool Safety Warnings

⚠ **WARNING! Read all safety warnings, instructions, illustrations and specifications provided with this power tool.** Failure to follow all instructions listed below may result in electric shock, fire and/or serious injury. **Save all warnings and instructions for future reference.**

The term "power tool" in the warnings refers to your mains-operated (corded) power tool or battery-operated (cordless) power tool.

1. **WORK AREA SAFETY**

a) **Keep work area clean and well lit.** Cluttered or dark areas invite accidents.

b) **Do not operate power tools in explosive atmospheres, such as in the presence of flammable liquids, gases or dust.** Power tools create sparks which may ignite the dust or fumes.

c) **Keep children and bystanders away while operating a power tool.** Distractions can cause you to lose control.

2. **ELECTRICAL SAFETY**

a) **Power tool plugs must match the outlet. Never modify the plug in any way. Do not use any adapter plugs with earthed (grounded) power tools.** Unmodified plugs and matching outlets will reduce risk of electric shock.

b) **Avoid body contact with earthed or grounded surfaces, such as pipes, radiators, ranges and refrigerators.** There is an increased risk of electric shock if your body is earthed or grounded.

c) **Do not expose power tools to rain or wet conditions.** Water entering a power tool will increase the risk of electric shock.

d) **Do not abuse the cord. Never use the cord for carrying, pulling or unplugging the power tool. Keep cord away from heat, oil, sharp edges or moving parts.** Damaged or entangled cords increase the risk of electric shock.

e) **When operating a power tool outdoors, use an extension cord suitable for outdoor use.** Use of a cord suitable for outdoor use reduces the risk of electric shock.

f) **If operating a power tool in a damp location is unavoidable, use a residual current device (RCD) protected supply.** Use of an RCD reduces the risk of electric shock.

3. **PERSONAL SAFETY**

a) **Stay alert, watch what you are doing and use common sense when operating a power tool. Do not use a power tool while you are tired or under the influence of drugs, alcohol or medication.** A moment of inattention while operating power tools may result in serious personal injury.

b) **Use personal protective equipment. Always wear eye protection.** Protective equipment such as a dust mask, non-skid safety shoes, hard hat or hearing protection used for appropriate conditions will reduce personal injuries.

c) **Prevent unintentional starting. Ensure the switch is in the off-position before connecting to power source and/or battery pack, picking up or carrying the tool.** Carrying power tools with your finger on the switch or energising power tools that have the switch on invites accidents.

d) **Remove any adjusting key or wrench before turning the power tool on.** A wrench or a key left attached to a rotating part of the power tool may result in personal injury.

e) **Do not overreach. Keep proper footing and balance at all times.** This enables better control of the power tool in unexpected situations.

f) **Dress properly. Do not wear loose clothing or jewellery. Keep your hair and clothing away from moving parts.** Loose clothes, jewellery or long hair can be caught in moving parts.

g) **If devices are provided for the connection of dust extraction and collection facilities, ensure these are connected and properly used.** Use of dust collection can reduce dust-related hazards.

h) **Do not let familiarity gained from frequent use of tools allow you to become complacent and ignore tool safety principles.** A careless action can cause severe injury within a fraction of a second.

4. **POWER TOOL USE AND CARE**

a) **Do not force the power tool. Use the correct power tool for your application.** The correct power tool will do the job better and safer at the rate for which it was designed.

b) **Do not use the power tool if the switch does not turn it on and off.** Any power tool that cannot be controlled with the switch is dangerous and must be repaired.

c) **Disconnect the plug from the power source and/or remove the battery pack, if detachable, from the power tool before making any adjustments, changing accessories, or storing power tools.** Such preventive safety measures reduce the risk of starting the power tool accidentally.

d) **Store idle power tools out of the reach of children and do not allow persons unfamiliar with the power tool or these instructions to operate the power tool.** Power tools are dangerous in the hands of untrained users.

e) **Maintain power tools and accessories. Check for misalignment or binding of moving parts, breakage of parts and any other condition that may affect the power tool's operation. If damaged, have the power tool repaired before use.** Many accidents are caused by poorly maintained power tools.

f) **Keep cutting tools sharp and clean.** Properly maintained cutting tools with sharp cutting edges are less likely to bind and are easier to control.

g) **Use the power tool, accessories and tool bits etc. in accordance with these instructions, taking into account the working conditions and the work to be performed.** Use of the power tool for operations different from those intended could result in a hazardous situation.

h) **Keep handles and grasping surfaces dry, clean and free from oil and grease.** Slippery handles and grasping surfaces do not allow for safe handling and control of the tool in unexpected situations.

5. **SERVICE**

a) **Have your power tool serviced by a qualified repair person using only identical replacement parts.** This will ensure that the safety of the power tool is maintained.

Safety instructions for tile cutters

- Place the product on a non-slip, level, stable surface that is free from obstacles and well lit.
- Always wear eye and ear protection when using the product.
- Wear protective gloves when changing the tool.
- Ensure that the direction arrow on the insert tool aligns with the direction arrow on the guard cover.
- Only diamond cutting discs tested in accordance with **EN 13236:2019** and with the specified outer diameter and bore diameter may be used. The specified rotational speed of the diamond cutting disc must not be exceeded. The use of any other type of cutting tool is not permitted and may result in life-threatening injuries.
- Use only diamond cutting discs with an enclosed rim.
- For safety reasons, replace any damaged or cracked cutting tool.
- Control dust generation at source to improve air quality, reduce health risks and comply with environmental regulations. To minimise dust generation, the product must always be operated with sufficient water to bind the dust!
- Working with this product may generate dust that is hazardous to health. Always use sufficient water to suppress dust!
- Do not leave the product running unattended and store it in a dry place out of the reach of children.
- Before carrying out any maintenance or cleaning work, switch off the product, unplug it from the mains and wait for the tool to come to a complete stop.
- The operator is responsible for ensuring that the restricted hazard zone is clear. Only persons involved in the cutting process may enter the work area.

Further safety instructions for tile cutters

⚠ **WARNING!** Risk of injury! Tools may be sharp and may become hot during use. Always wear protective gloves when handling tools.

- Before commissioning, ensure that the mains voltage matches the operating voltage stated on the type plate.
- If the product is to be left switched off and unattended for an extended period, secure it against unauthorised restarting.
- Attention! The tool continues to run after the product has been switched off!
- Never apply lateral pressure to the tool to bring it to a standstill.
- Keep your hands away from the tool.
- Disconnect the product from the mains and turn the tool by hand to ensure it is not jammed.
- Before each use, check that the guard cover is in good condition and that the attachment is securely fastened.
- Always unplug the power cord before changing the attachment.
- Never use substandard accessories with this product. Only use inserts of the correct size.
- Always keep the flanges and sockets of the insert tool clean.
- Make sure that the flange bolt is tightened securely using a suitable spanner.
- Never use the product without a guard cover or a wedge. Incorrect spacing, position and alignment may be the reason why the splitting wedge does not effectively prevent kickback.
- Never cut more than one tile at a time.
- Never cut pieces that are too small to be held securely against the side stop, leaving sufficient space for your hand to maintain a safe distance from the cutting tool.
- Ensure that the workpiece to be cut has sufficient space to move sideways. Otherwise, the cut-off piece may get stuck on the cutting tool.
- Make sure that the table and the surrounding area are clear, with the exception of the tile to be cut.
- Never attempt to cut freehand. Always ensure that the tile to be cut is pressed firmly against the parallel side guide or angle guide.
- If the power cable is damaged, it must be replaced by the after-sales service to avoid any risk.

Residual risks

This power tool has been constructed in accordance with the latest technology and the generally recognised safety regulations. Nevertheless, it is possible that individual residual risks may occur during operation.

Residual risks can be minimised by observing the "*Safety information, p. 17*" and "*Proper use, p. 16*", as well as the operating instructions.

In addition, concealed residual risks may be present in spite of all the precautions that have been taken.

- Electrical hazard if improper electrical power cords are used.
- Avoid switching the tool on by accident.
- Keep your hands away from the working area when the tool is in operation.
- Before carrying out any adjustment or maintenance work, switch off the tool and unplug it.

⚠ **WARNING!** Danger due to electromagnetic field generated while the tool is in operation. Under certain circumstances, this field may negatively affect active or passive medical implants. In order to reduce the danger of serious or fatal injuries, we recommend that individuals who wear medical implants should consult their doctor and the manufacturer of the implant before operating the tool.

Damaged electrical power cord

Insulation damage often occurs to electrical power cords. The causes of this may be as follows:

- Pressure points if power cords are routed through windows or door gaps.
- Kinks caused by improper attachment or routing of the power cord
- Cut surfaces caused by vehicles driving over the power cord.
- Insulation damage caused by tearing out of the wall socket.
- Cracks resulting from the insulation becoming old.

Such faulty electrical power cords must not be used and may endanger life due to the damage to the insulation.

Electrical power cords should be checked regularly for damage. Ensure that during such checks, the power cord is not connected to the mains.

Electrical power cords must comply with the relevant VDE and DIN regulations. Only use power cords with a marking (H05VV-F).

It is stipulated by law that the type of connection cable must be printed on it.

- If the power cord of this device is damaged, it must be replaced by the manufacturer, their customer service or by a similarly qualified person in order to avoid hazards. contact the service centre.

Alternating current motor

- The mains voltage must be 230-240 V~, 50 Hz.
- Extension cords up to 25 m in length must have a cross-section of 2.5 mm²

Connections and repairs to the electrical equipment may only be performed by a qualified electrician.

Preparation

⚠ **WARNING!** Risk of injury due to unintentional start-up. Do not insert the plug into the outlet until the device is fully prepared for use.

Safety devices

The following safety devices are provided to protect the user and the device:

Guard cover (2)

- Protects the operator from flying particles and direct contact with the disc.

Overload protection switch (6)

- Protects the tool from overload by automatically switching it off if the load is too high.

Off switch (8)

- The tool switches off immediately when the off switch is pressed.

Before use

- Fit all covers and safety devices correctly.
- The diamond cutting disc must be able to rotate freely.
- Make sure that the diamond cutting disc is fitted correctly (direction of rotation).
- Ensure that the mains voltage and mains frequency match the specifications on the rating plate.
- Only connect the device to a power outlet with a residual current device (RCD) with a rated residual current no more than 30 mA.
- Connect the appliance to an outlet with a fuse of at least 16 A.

Fitting the diamond cutting disc

→ see (Fig. B)

Fitting the splitting wedge and protective cover

→ see (Fig. C)

Filling the water tank

NOTICE! The diamond cutting disc must always be cooled with water.

Notes

- The water level must be between the "MIN" and "MAX" marks.
- Check the water level regularly.

→ see (Fig. D)

Fitting the parallel guide

→ see (Fig. A) / (Fig. E)

Notes

- Before placing the workpiece, set the desired cutting dimensions and check the settings.

Fitting the angle stop

Notes

- The angle stop **(14)** is fitted to parallel guide **(11)**.
- Before putting the workpiece into place, set the desired cutting dimensions and angle. Check the settings.

→ **see (Fig. F)**

Operation

Working instructions

⚠ **WARNING!** Risk of injury! Avoid any contact with the rotating cutting tool.

⚠ **WARNING!** Health hazard! Control dust generation at source to improve air quality, reduce health risks and comply with environmental regulations. To minimise dust generation, the tool must always be operated with sufficient water to bind the dust!

⚠ **WARNING!** Health hazard due to dust! Working with this tool may generate dust that is hazardous to health. Always use sufficient water to suppress dust!

⚠ **WARNING!** Risk of injury! Never use accessories at a speed lower than the specified rated speed.

- Ensure the product is stable.
- Check that the product is fully assembled. All covers and safety devices must be correctly fitted.
- Adopt a comfortable posture when working with the product. Ensure you have a secure grip and avoid awkward positions or those where it is difficult to maintain your balance. The operator should change their posture during prolonged periods of work, which can help to prevent discomfort and fatigue.
- Check that the switches are working properly.
- Before commissioning, ensure that the mains voltage matches the operating voltage of the tool.
- Before each use, check that the attachment tool is rotating in the correct direction. The direction-of-rotation arrow on the attachment tool must match the one on the guard cover **(2)**.
- Always follow the tool manufacturer's instructions and safety information.
- The parallel guide **(11)** must be used for rip cuts.
- Secure long workpieces to prevent them from tipping over at the end of the cutting process. Use a roll-off stand, for example.
- If the cutting disc or workpiece becomes obstructed, immediately turn off the machine and disconnect it from the power supply. Wait until all moving parts have come to a complete stop. Remove the cause of the obstruction only with appropriate tools and never while the machine is running. After clearing the obstruction, inspect the cutting disc for damage and do not resume operation of the machine until it is in a safe condition.
- For safety reasons, replace any damaged cutting tool.
- If a foreign object has been struck, check the tool for damage before restarting and continuing to work with the tool.

Switching on and off

→ **see (Fig. G)**

Overload protection

The tool is equipped with an overload protection switch **(6)**. If the motor is overloaded, it will switch off automatically. After cooling down, the motor can be switched on again.

Procedure

1. If the overload circuit breaker **(6)** has tripped, wait until the tool has cooled down.
2. Press the overload protection switch **(6)** and switch the tool back on.

Emptying the water tank

→ **see (Fig. H)**

Transport

→ **see (Fig. I)**

Notes

- The water tank **(30)** must be completely emptied before each transport. The tool may only be transported with an empty water tank.
- Protect the tool against knocks, jolts and strong vibrations, e.g. when it is transported in motor vehicles.
- Secure the tool to prevent it from tipping over or sliding.

Maintenance, cleaning and storage

Maintenance

Service interval

It is essential to adhere to the following maintenance intervals to ensure trouble-free operation.

Machine part	Action	Before each use	After 10 operating hours
Guide rails	Checking and cleaning	✓	
	Lubricating with non-contaminating grease		✓
Attachment tool	Visual inspection, replace as needed	✓	

Machine part	Action	Before each use	After 10 operating hours
Device cable	Checking	✓	
Water tank	Changing the water	✓	
Tool	Carry out a visual inspection	✓	

Replacing a diamond cutting disc

⚠ **WARNING!** Only diamond cutting discs tested in accordance with **EN 13236:2019** and with the specified outer diameter and bore diameter may be used.

⚠ **WARNING!** Segmented diamond cutting discs must not be used!

⚠ **WARNING!** Defective or worn diamond cutting discs must be replaced immediately!

Notes

- The attachment tool can only be replaced when the guard cover **(2)** has been removed.
- When making the first few cuts with a new diamond cutting disc, it is possible that not all the diamonds are exposed yet, which may make cutting more difficult. To expose the diamonds, make a few cuts in a soft rock (e.g. sandstone).

Procedure

1. Remove the sealing plug **(19)**.
2. Remove the cover **(21)**. To do this, remove the screws **(20)** using a Phillips screwdriver.
3. Loosen the nut **(22)** using the ring spanner **(15)** by turning it ↺ whilst holding the mounting shaft **(24)** in place with the ring spanner **(16)**.
4. Remove the nut **(22)**, the clamping flange **(23)** and the old diamond cutting disc **(17)**.
5. Fit a new diamond cutting disc **(17)** (*Fitting the diamond cutting disc, p. 21*).

Cleaning

→ see (Fig. J)

Storage

→ see (Fig. K)

Notes

- Store cutting discs in a dry, frost-free place, protected from direct sunlight. Protect from impacts, deformation, and mechanical damage. Damaged or improperly stored cutting discs must not be used.

Disposal/environmental protection

The device, accessories and packaging should be properly recycled.



Waste electrical and electronic equipment (WEEE) must not be disposed of with domestic waste.

The symbol of the crossed-out wheeled bin means that this product must not be disposed of as unsorted municipal waste at the end of its useful life.

Directive 2012/19/EU on waste electrical and electronic equipment:

Consumers are legally obliged to recycle electrical and electronic equipment in an environmentally sound manner at the end of its life. In this way, environmentally friendly and resource-saving recycling is ensured.
Depending on the implementation in national law, you may have the following options:

- Return to a shop,
- Hand over to an official collection point,
- Return to the manufacturer/distributor.

This does not affect accessories enclosed with the old devices or tools without any electrical components.

Service

Guarantee

Dear Customer,

This product is provided with a 3 year guarantee from the date of purchase. In case of defects, you have statutory rights against the seller of the product. These statutory rights are not restricted by our guarantee presented below.

Terms of Guarantee

The guarantee period begins on the date of purchase. Please retain the original receipt. This document is required as proof of purchase. If a material or manufacturing defect occurs within three years of the date of purchase of this product, we will repair or replace – at our choice – the product for you free of charge. This guarantee requires the defective product and proof of purchase to be presented within the three-year period with a brief written description of what constitutes the defect and when it occurred.

If the defect is covered by our guarantee, you will receive either the repaired product or a new product. No new guarantee period begins on repair or replacement of the product.

Guarantee Period and Statutory Claims for Defects

The guarantee period is not extended by the guarantee service. This also applies for replaced or repaired parts. Any damages and defects already present at the time of purchase must be reported immediately after unpacking. Repairs arising after expiry of the guarantee period are chargeable.

Guarantee Cover

The product has been carefully produced in accordance with strict quality guidelines and conscientiously checked prior to delivery.

The guarantee applies for all material and manufacturing defects. This guarantee does not extend to cover product parts that are subject to normal wear and may therefore be considered as wearing parts (e.g. Diamond cutting disc) or to cover damage to breakable parts.

This guarantee shall be invalid if the product has been damaged, used incorrectly or not maintained. Neither does it extend to damage resulting from water, frost, lightning and fire or improper transport. Precise adherence to all of the instructions specified in the operating manual is required for proper use of the product. Intended uses and actions against which the operating manual advises or warns must be categorically avoided.

The product is designed only for private and not commercial use. The guarantee will be invalidated in case of misuse or improper handling, use of force, or interventions not undertaken by our authorised service branch.

Processing in Case of Guarantee

To ensure efficient handling of your query, please follow the directions below:

- Please have the receipt and product number (IAN 523184_2601) ready as proof of purchase for all enquiries.
- Please refer for the product number to the type plate on the product, an engraving on the product, the title page of the operating instructions (bottom left) or the sticker on the back or underside of the product.
- Should functional errors or other defects occur, please initially contact the service centre specified below by **telephone** or use the **contact form** available on *parkside-diy.com* in the category **Service**.
- After consultation with our customer service, a product recorded as defective can be sent postage paid to the service address communicated to you, with the proof of purchase (receipt) and specification of what constitutes the defect and when it occurred. In order to avoid acceptance problems and additional costs, please be sure to use only the address communicated to you. Ensure that the consignment is not sent carriage forward or by bulky goods, express or other special freight. Please send the appliance inc. all accessories supplied at the time of purchase and ensure adequate, safe transport packaging.

Repair service

For repairs **that are not covered by warranty** , contact the service centre. They will gladly create a cost estimate for you.

- We can only work on devices which are sent in properly packed and with postage paid.
  Note: Please send your device cleaned and with an indication of the defect to the address named for the service centre.
- The following are not accepted: devices sent in without prepaid postage, sent as bulky goods, sent as an Express shipment, or devices sent as any other form of special freight.
- We will dispose of defective devices you ship to us free of charge.

Service Centre

GB **Service Great Britain**
Tel.: 0800 051 8970
Contact form on
parkside-diy.com
IAN 523184_2601

MT **Service Malta**
Tel.: 800 65168
Contact form on
parkside-diy.com
IAN 523184_2601

Importer

Please note that the address below is not a service address. Contact the service centre named above first.

Grizzly Tools GmbH & Co. KG
Stockstädter Str. 20
63762 Großostheim
GERMANY
www.grizzlytools.de

Spare parts and accessories

You can get spare parts and accessories from *www.grizzlytools.shop*. If you have any problems with your order, contact us via our online shop. If you have any other questions, contact: *Service Centre, p. 24*

Pos. nr.	Name	Order No.
(14)	Angle stop	91121082
(17)	Diamond cutting disc	91121084
(19)	Sealing plug	91121081

Translation of the original EU declaration of conformity

Product: **Wet Tile Cutter**

Model: **PFS 800 B2**

Serial number: 000001-026500

The object of the declaration described above is in conformity with the relevant Union harmonisation legislation:

2006/42/EC • 2014/30/EU • 2011/65/EU & (EU) 2015/863

The object of the declaration described above is in conformity with Directive 2011/65/EU of the European Parliament and of the Council of 8 June 2011 on the restriction of the use of certain hazardous substances in electrical and electronic equipment.

To ensure conformity, the following harmonised standards and national standards and regulations have been applied:

EN 62841-1:2015/A11:2022 • EN 12418:2021
EN IEC 55014-1:2021 • EN IEC 55014-2:2021 • EN IEC 63000:2018
EN IEC 61000-3-2:2019/A2:2024 • EN 61000-3-3:2013/A2:2021

This declaration of conformity is issued under the sole responsibility of the manufacturer:

CE

Grizzly Tools GmbH & Co. KG
Stockstädter Str. 20
63762 Großostheim
GERMANY

17.08.2026



Christian Frank
Authorised representative of documentation

Sommaire

Introduction..... 26
- Utilisation conforme..... 26
- Matériel fourni/Accessoires..... 26
- Aperçu..... 26
- Description fonctionnelle..... 27
- Caractéristiques techniques..... 27

Consignes de sécurité..... 27
- Signification des consignes de sécurité..... 28
- Pictogrammes et symboles..... 28
- Avertissements de sécurité généraux pour l'outil électrique..... 29
- Consignes de sécurité pour coupe-carreaux..... 30
- Risques résiduels..... 31
- Cordon électrique défectueux..... 31
- Moteur à courant alternatif..... 31

Préparation..... 32
- Dispositifs de sécurité..... 32
- Avant la mise en service..... 32
- Monter le disque de coupe diamanté..... 32
- Monter le coin à fendre et le capot de protection..... 32
- Remplir le réservoir d'eau..... 32
- Monter la butée parallèle..... 32
- Monter la butée angulaire..... 32

Fonctionnement..... 32
- Consignes de travail..... 32
- Mise en marche et arrêt..... 33
- Protection contre les surcharges..... 33
- Vider le réservoir d'eau..... 33

Transport..... 33

Maintenance, nettoyage et stockage..... 33
- Maintenance..... 33
- Nettoyage..... 33
- Stockage..... 33

Recyclage/protection de l'environnement..... 34

Service..... 34
- Garantie..... 34
- Garantie (France)..... 35
- Service de réparation..... 36
- Service-Center..... 36
- Importateur..... 36

Pièces de rechange et accessoires..... 36

Traduction de la déclaration UE de conformité originale..... 37

Vue éclatée..... 135

Introduction



Le mode d'emploi fait partie intégrante du produit. Avant l'utilisation du produit, familiarisez-vous avec toutes les consignes d'utilisation et de sécurité. Veillez à bien conserver le mode d'emploi et à remettre l'ensemble de la documentation en cas de cession du produit à de tierces personnes.

Utilisation conforme

Cet appareil est exclusivement destiné aux utilisations suivantes :

- Travaux de coupe habituels sur les carreaux de petite et moyenne taille (carreaux, céramique ou similaire) adaptée à la taille de la machine
- Utilisation uniquement dans des endroits secs.

L'appareil n'est **pas** destiné :

- À couper du bois et du métal
- À couper des carreaux de trop grande taille. Une stabilité insuffisante génère facilement des éclats, fissures et autres défauts pendant la transformation des carreaux.

Toute autre utilisation qui n'est pas expressément préconisée dans ce mode d'emploi peut constituer un sérieux danger pour l'utilisateur et entraîner des dommages à l'appareil. L'opérateur ou l'utilisateur de l'appareil est responsable des accidents ou des dommages causés aux autres personnes ou à leurs biens. L'appareil est destiné à être utilisé dans le domaine du bricolage. Il n'a pas été conçu pour une utilisation professionnelle constante. Une utilisation commerciale annule la garantie. Le fabricant ne peut être tenu pour responsable des dommages causés par une utilisation inappropriée ou par une manipulation incorrecte.

Matériel fourni/Accessoires

Déballez l'appareil et vérifiez le matériel fourni.



Compris dans la livraison



Non fourni

Éliminez correctement les matériaux d'emballage.

Aperçu

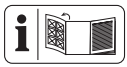

Vous trouverez les représentations de l'appareil sur le volet rabattable avant et arrière.

(Fig. A)

1 Table de travail
2 Capot de protection
3 Vis à ailettes(Capot de protection)
4 Coin à fendre
5 Câble de l'appareil
6 Disjoncteur de surcharge

7 Interrupteur Marche
8 Interrupteur Arrêt
9 Poignée
10 Vis à ailettes (Butée parallèle)
11 Butée parallèle
12 Rail de guidage
13 Vis à ailettes (Butée angulaire)
14 Butée angulaire
15 Clé polygonale (Desserrer/serrer fermement l'écrou)
16 Clé polygonale (Bride support)
17 Disque de coupe diamanté
18 Bride métallique

(Fig. B)

19 Bouchon de fermeture
20 Vis (Cache)
21 Cache
22 Écrou
23 Bride de serrage
24 Arbre logement
25 Bride support

(Fig. C)

26 Vis (Capot de protection)

(Fig. D)

27 Indicateur de niveau
28 Repère MAX (maximaler Füllstand)
29 Repère MIN (minimaler Füllstand)
30 Réservoir d'eau

(Fig. H)

31 Orifice d'évacuation

(Fig. K)

32 Support de câble
33 Support (Butée parallèle)
34 Support (Butée angulaire)

Description fonctionnelle

Pour savoir quelles fonctions remplissent les éléments de commande, veuillez vous reporter aux descriptions suivantes.

Caractéristiques techniques

Coupe-carrelage électrique ..... PFS 800 B2

Tension assignée *U* ..... 230-240 V~, 50 Hz
Puissance nominale à l'entrée *P* (S1) ..... 710 W
Puissance nominale à l'entrée *P* (S2) ..... 800 W
Longueur Câble d'alimentation ..... 3 m
Type de protection IP44
Classe de protection ..... ⧈ II (double isolation)
Vitesse à vide n_0 ..... 4000 min ^{1}
Poids (Réservoir d'eau vide et pas d'outil à insérer) ..... 5,27 kg
Poids (masse en ordre de marche) ..... 6,0 kg
poids max. de la pièce à usiner ..... 15,0 kg
dimensions max. de la pièce à usiner ..... 600 x 600 mm
Taille de la table ..... 395 x 385 mm
Réglage de l'angle (Butée angulaire) ..... -45° – +45°
Niveau de pression acoustique (L_{pA}) ..... 88,2 dB; K_{pA}=3 dB
Niveau de puissance acoustique (L_{WA})
– mesuré ..... 101,2 dB; K_{WA}=3 dB

Mode de fonctionnement S1 (fonctionnement continu)

- L'appareil peut fonctionner durablement à la puissance indiquée.

Mode de fonctionnement S2 (fonctionnement de courte durée)

- L'appareil peut fonctionner brièvement (10 min) à la puissance indiquée.

Disque de coupe diamanté .....

Diamètre de disque ..... ∅ 180 mm
Épaisseur du corps de lame ..... 1,2 mm
Perçage ..... ∅ 22,23 mm
Vitesse du disque v_0 ..... 80 m/s
Vitesse de rotation maximale ..... 8500 min^{-1}

Remarques concernant les valeurs d'émission sonore

Les valeurs d'émissions sonores indiquées ont été calculées selon une méthode d'essai standardisée et peuvent être utilisées comme moyen de comparaison entre un outil électrique et un autre. Les valeurs valeurs d'émissions sonores indiquées peuvent également être utilisées pour une évaluation préliminaire l'exposition.

⚠ **PRUDENCE !** Troubles auditifs ! Portez une protection auditive.

⚠ **AVERTISSEMENT !** Les émissions sonores pendant l'utilisation réelle de l'outil électrique peuvent différer de la valeur indiquée, en fonction de la manière dont l'outil électrique est utilisé, en particulier du type de pièce à usiner. Il est nécessaire d'adopter des mesures de sécurité pour protéger l'utilisateur, en fonction de l'exposition estimée au cours de l'utilisation réelle de l'appareil. Il faut à cet égard tenir compte de toutes les parties du cycle d'exploitation (par exemple les temps au cours desquels l'outil électrique est éteint, et ceux au cours desquels il est certes allumé, mais fonctionne hors charge).

Consignes de sécurité

Cette section couvre les consignes de sécurité de base relatives à l'utilisation de l'appareil.

Signification des consignes de sécurité

⚠ **DANGER !** Si vous ne suivez pas cette consigne de sécurité, un accident se produira. Cela entraînera des blessures graves, voire la mort.

⚠ **AVERTISSEMENT !** Si vous ne suivez pas cette consigne de sécurité, un accident peut se produire. Cela peut entraîner des blessures graves, voire la mort.

⚠ **PRUDENCE !** Si vous ne suivez pas cette consigne de sécurité, un accident se produira. Cela peut entraîner des blessures physiques mineures ou modérées.

REMARQUE ! Si vous ne suivez pas cette consigne de sécurité, un accident se produira. Cela peut entraîner des dommages matériels.

Pictogrammes et symboles

Pictogrammes sur l'appareil


Attention !


Lire le mode d'emploi


Risque de se couper au contact du disque de coupe !


N'utiliser que des disques de coupe diamantés dont le bord est plat


Utiliser une protection oculaire


Utiliser une protection auditive


Classe de protection II (double isolation)


Les appareils électriques ne doivent pas être jetés avec les déchets ménagers.


Sens de rotation

Symbole du disque de coupe diamanté


Lire le mode d'emploi


Utiliser une protection auditive


Utiliser une protection oculaire


Utiliser un masque


Utiliser des gants de protection


Portez des chaussures de sécurité avec semelle solide !


Seul le meulage à l'eau est autorisé


Ne pas utiliser de disque de coupe diamanté défectueux !


non admis pour le meulage à main libre et le meulage guidé à la main


Sens de rotation

Pictogrammes dans la notice d'utilisation


Pas à pas Instruction


Appuyer


Tenir


Utiliser des gants de protection


brancher l'appareil à l'alimentation secteur


Débrancher l'appareil de l'alimentation secteur


Déverrouiller la position


Verrouiller la position


Attendre que l'appareil ait atteint sa vitesse maximale





Attendre que l'appareil se soit immobilisé





Contrôle visuel



N'utiliser aucun produit de nettoyage ou solvants



Ne jamais nettoyer l'appareil au jet d'eau



Nettoyez l'appareil avec un chiffon sec



Nettoyer avec le gros pinceau



Nettoyer avec une brosse



Entreposer au sec



Ranger hors de portée des enfants



Stocker dans un état propre, à l'abri de la poussière et du gel

Avertissements de sécurité généraux pour l'outil électrique

⚠ **AVERTISSEMENT ! Lire tous les avertissements de sécurité, les instructions, les illustrations et les spécifications fournis avec cet outil électrique.** Ne pas suivre les instructions énumérées ci-dessous peut provoquer un choc électrique, un incendie et/ou une blessure sérieuse. **Conserver tous les avertissements et toutes les instructions pour pouvoir s'y reporter ultérieurement.**

Le terme « outil électrique » dans les avertissements fait référence à votre outil électrique alimenté par le secteur (avec cordon d'alimentation) ou votre outil électrique fonctionnant sur batterie (sans cordon d'alimentation).

1. **SECURITE DE LA ZONE DE TRAVAIL**

a) **Conserver la zone de travail propre et bien éclairée.** Les zones en désordre ou sombres sont propices aux accidents.

b) **Ne pas faire fonctionner les outils électriques en atmosphère explosive, par exemple en présence de liquides inflammables, de gaz ou de poussières.** Les outils électriques produisent des étincelles qui peuvent enflammer les poussières ou les fumées.

c) **Maintenir les enfants et les personnes présentes à l'écart pendant l'utilisation de l'outil électrique.** Les distractions peuvent vous faire perdre le contrôle de l'outil.

2. **SECURITE ELECTRIQUE**

a) **Il faut que les fiches de l'outil électrique soient adaptées au socle. Ne jamais modifier la fiche de quelque façon que ce soit. Ne pas utiliser d'adaptateurs avec des outils électriques à branchement de terre.** Des fiches non modifiées et des socles adaptés réduisent le risque de choc électrique.

b) **Éviter tout contact du corps avec des surfaces reliées à la terre telles que les tuyaux, les radiateurs, les cuisinières et les réfrigérateurs.** Il existe un risque accru de choc électrique si votre corps est relié à la terre.

c) **Ne pas exposer les outils électriques à la pluie ou à des conditions humides.** La pénétration d'eau à l'intérieur d'un outil électrique augmente le risque de choc électrique.

d) **Ne pas maltraiter le cordon. Ne jamais utiliser le cordon pour porter, tirer ou débrancher l'outil électrique. Maintenir le cordon à l'écart de la chaleur, du lubrifiant, des arêtes vives ou des parties en mouvement.** Des cordons endommagés ou emmêlés augmentent le risque de choc électrique.

e) **Lorsqu'on utilise un outil électrique à l'extérieur, utiliser un prolongateur adapté à l'utilisation extérieure.** L'utilisation d'un cordon adapté à l'utilisation extérieure réduit le risque de choc électrique.

f) **Si l'usage d'un outil électrique dans un emplacement humide est inévitable, utiliser une alimentation protégée par un dispositif à courant différentiel résiduel (RCD).** L'usage d'un RCD réduit le risque de choc électrique.

3. **SECURITE DES PERSONNES**

a) **Rester vigilant, regarder ce que vous êtes en train de faire et faire preuve de bon sens dans votre utilisation de l'outil électrique. Ne pas utiliser un outil électrique lorsque vous êtes fatigué ou sous l'emprise de drogues, de l'alcool ou de médicaments.** Un moment d'inattention en cours d'utilisation d'un outil électrique peut entraîner des blessures graves.

b) **Utiliser un équipement de protection individuelle. Toujours porter une protection pour les yeux.** Les équipements de protection individuelle tels que les masques contre les poussières, les chaussures de sécurité antidérapantes, les casques ou les protections auditives utilisés pour les conditions appropriées réduisent les blessures.

c) **Éviter tout démarrage intempestif. S'assurer que l'interrupteur est en position arrêt avant de brancher l'outil au secteur et/ou au bloc de batteries, de le ramasser ou de le porter.** Porter les outils électriques en ayant le doigt sur l'interrupteur ou brancher des outils élec-

triques dont l'interrupteur est en position marche est source d'accidents.

d) **Retirer toute clé de réglage avant de mettre l'outil électrique en marche.** Une clé laissée fixée sur une partie tournante de l'outil électrique peut donner lieu à des blessures.

e) **Ne pas se précipiter. Garder une position et un équilibre adaptés à tout moment.** Cela permet un meilleur contrôle de l'outil électrique dans des situations inattendues.

f) **S'habiller de manière adaptée. Ne pas porter de vêtements amples ou de bijoux.Garder les cheveux et les vêtements à distance des parties en mouvement.** Des vêtements amples, des bijoux ou les cheveux longs peuvent être pris dans des parties en mouvement.

g) **Si des dispositifs sont fournis pour le raccordement d'équipements pour l'extraction et la récupération des poussières, s'assurer qu'ils sont connectés et correctement utilisés.** Utiliser des collecteurs de poussière peut réduire les risques dus aux poussières.

h) **Rester vigilant et ne pas négliger les principes de sécurité de l'outil sous prétexte que vous avez l'habitude de l'utiliser.** Une fraction de seconde d'inattention peut provoquer une blessure grave.

4. **UTILISATION ET ENTRETIEN DE L'OUTIL ELECTRIQUE**

a) **Ne pas forcer l'outil électrique. Utiliser l'outil électrique adapté à votre application.** L'outil électrique adapté réalise mieux le travail et de manière plus sûre au régime pour lequel il a été construit.

b) **Ne pas utiliser l'outil électrique si l'interrupteur ne permet pas de passer de l'état de marche à arrêt et inversement.** Tout outil électrique qui ne peut pas être commandé par l'interrupteur est dangereux et il faut le réparer.

c) **Débrancher la fiche de la source d'alimentation et/ou enlever le bloc de batteries, s'il est amovible, avant tout réglage, changement d'accessoires ou avant de ranger l'outil électrique.** De telles mesures de sécurité préventives réduisent le risque de démarrage accidentel de l'outil électrique.

d) **Conserver les outils électriques à l'arrêt hors de la portée des enfants et ne pas permettre à des personnes ne connaissant pas l'outil électrique ou les présentes instructions de le faire fonctionner.** Les outils électriques sont dangereux entre les mains d'utilisateurs novices.

e) **Observer la maintenance des outils électriques et des accessoires. Vérifier qu'il n'y a pas de mauvais alignement ou de blocage des parties mobiles, des pièces cassées ou toute autre condition pouvant affecter le fonctionnement de l'outil électrique. En cas de dommages, faire réparer l'outil électrique avant de l'utiliser.** De nombreux accidents sont dus à des outils électriques mal entretenus.

f) **Garder affûtés et propres les outils permettant de couper.** Des outils destinés à couper correctement entretenus avec des pièces coupantes tranchantes sont moins susceptibles de bloquer et sont plus faciles à contrôler.

g) **Utiliser l'outil électrique, les accessoires et les lames etc., conformément à ces instructions, en tenant compte des conditions de travail et du travail à réaliser.** L'utilisation de l'outil électrique pour des opérations différentes de celles prévues peut donner lieu à des situations dangereuses.

h) **Il faut que les poignées et les surfaces de préhension restent sèches, propres et dépourvues d'huiles et de graisses.** Des poignées et des surfaces de préhension glissantes rendent impossibles la manipulation et le contrôle en toute sécurité de l'outil dans les situations inattendues.

5. **MAINTENANCE ET ENTRETIEN**

a) **Faire entretenir l'outil électrique par un réparateur qualifié utilisant uniquement des pièces de rechange identiques.** Cela assure le maintien de la sécurité de l'outil électrique.

Consignes de sécurité pour coupe-carreaux

- Placez le produit sur une surface antidérapante, plane et dure, ne comportant pas d'obstacles et bien éclairée.
- Pendant l'utilisation du produit, portez toujours une protection oculaire et une protection auditive.
- Pendant le changement de l'outil à insérer, portez des gants de protection.
- Vérifiez que la flèche de sens de rotation sur l'outil à insérer corresponde à la flèche de sens de rotation sur le capot de protection.
- Seuls doivent être utilisés des disques de coupe diamantés homologués selon **EN 13236:2019**, présentant le diamètre extérieur et le diamètre d'alésage indiqué. La vitesse indiquée du disque de coupe diamanté ne doit pas être dépassée. L'utilisation de tout autre type d'outil à inséré est interdite et peut provoquer des blessures potentiellement mortelles.
- N'utiliser que des disques de coupe diamantés dont le bord est plat.
- Pour des raisons de sécurité, remplacez tout outil à insérer endommagé ou fissuré.
- Contrôlez le dégagement de poussière à la source afin d'améliorer la qualité de l'air, de réduire les risques pour la santé et de respecter la réglementation environnementale. Pour minimiser le dégagement de poussière, il faut toujours faire fonctionner le produit avec suffisamment d'eau pour lier la poussière !
- Les travaux avec le produit peuvent entraîner le dégagement de poussières dangereuses pour la santé. Utilisez toujours suffisamment d'eau pour lier la poussière !
- Ne laissez pas le produit fonctionner sans surveillance et conservez-le au sec et hors de portée des enfants.
- Avant tous travaux d'entretien et de nettoyage, éteignez le produit, débranchez la fiche mâle de la prise de courant et attendez que l'outil à insérer s'immobilise.
- L'opérateur assume la responsabilité que la zone dangereuse restreinte d'accès soit libre. Seules les personnes participant à l'opération de coupe sont autorisées à pénétrer dans la zone de travail.

Consignes de sécurité supplémentaires pour les coupe-carrelages

⚠ **AVERTISSEMENT !** Risque de blessures ! Les outils à insérer peuvent être tranchant et devenir brûlants pendant l'utilisation. Portez toujours des gants de protection lorsque vous manipulez des outils à insérer.

- Avant la mise en service, vérifiez que la tension du secteur concorde avec la tension de service sur la plaque signalétique.
- Si l'appareil va rester éteint et sans surveillance pendant une période prolongée, sécurisez-le pour empêcher tout rallumage non autorisé.
- Attention ! Après avoir éteint le produit, l'outil à insérer continue de tourner un certain temps !
- N'exercez jamais de pression latérale sur l'outil à insérer pour le freiner et l'immobiliser.
- Gardez vos mains éloignées de l'outil à insérer.
- Débranchez le produit de l'alimentation électrique et faites tourner l'outil à insérer à la main pour vous assurer qu'il n'est pas bloqué.
- Avant chaque utilisation, vérifiez si le capot de protection est dans un état impeccable et que l'outil à insérer est fermement vissé.
- Débranchez toujours la fiche secteur avant de changer d'outil à insérer.
- Ne montez jamais d'outils à insérer de moindre qualité dans le produit. Ne montez que des outils à insérer ayant la taille correcte.
- Maintenez toujours les brides et logements de l'outil à insérer propres en permanence.
- Assurez-vous que la vis de bride est vissé fermement avec une clé plate appropriée.
- N'utilisez jamais le produit sans capot de protection ou coin à fendre. Une distance, position et orientation incorrectes peuvent être la raison pour laquelle le coin à fendre ne pourra pas empêcher efficacement un rebond brutal.
- Ne découpez jamais plus d'un carreau à la fois.
- Ne découpez jamais des pièces de trop petite taille pour pouvoir les tenir de manière sûre contre la butée latérale, et ne laissant pas suffisamment de place pour que la main se trouve à une distance sûre de l'outil à insérer.
- Assurez-vous que la pièce à couper laisse suffisamment de place pour la déplacer latéralement. La pièce coupée risque sinon de rester accrochée à l'outil à insérer.
- Vérifiez que la table et la zone périphérique sont – à l'exception du carreau à couper – libres.
- Ne tentez jamais de découper à mains libres. Veillez à ce que le carreau à couper soit toujours fermement poussé contre la butée parallèle latérale ou la butée angulaire.
- Si le cordon d'alimentation est endommagé, il faut le faire remplacer par le service après-vente pour exclure des dangers.

Risques résiduels

L'outil électrique est construit conformément à l'état de la technique et aux règles techniques de sécurité reconnues. Cependant, des risques résiduels risquent d'apparaître lors des travaux.

Les risques résiduels peuvent être réduits lorsque les "*Consignes de sécurité, p. 27*" et "*l'Utilisation conforme, p. 26*" ainsi que les instructions de service sont respectées.

Outre cela, des risques résiduels invisibles peuvent exister malgré toutes les précautions prises.

- Danger pour la santé dû à l'électricité en cas d'utilisation de cordons d'alimentation électrique non conformes.
- Évitez les mises en marche fortuites de la machine.
- Lorsque l'appareil est en marche, tenez vos mains à l'écart de la zone de travail.
- Éteignez l'appareil et débranchez la fiche secteur avant tous travaux de réglage ou d'entretien.

⚠ **AVERTISSEMENT !** Risque lié au champ électromagnétique généré pendant le fonctionnement de l'appareil. Le champ peut dans certaines circonstances nuire aux implants médicaux actifs ou passifs. Pour réduire les risques de blessures graves voire mortelles, nous recommandons aux personnes porteuses d'implants médicaux de consulter leur médecin, ainsi que le fabricant de leur implant médical avant d'utiliser l'appareil.

Cordon électrique défectueux

Des détériorations au niveau de l'isolation surviennent souvent sur les cordons. Les causes peuvent en être :

- Points de pression, lorsque les cordons passent par une fenêtre ou un interstice de porte.
- Pliures dues à une fixation ou un passage non conforme du cordon
- Points de coupe dus à un passage sur le cordon.
- Détériorations au niveau de l'isolation suite à un arrachage de la prise de courant murale.
- Déchirures dues au vieillissement de l'isolation.

De tels cordons électriques détériorés ne doivent pas être utilisés et peuvent causer la mort en raison de dommages au niveau de l'isolation.

Contrôler régulièrement les cordons électriques en vue de détecter des détériorations. Veillez à ce que le cordon ne soit pas branché au réseau électrique lors du contrôle.

Les cordons électriques doivent correspondre aux dispositions VDE et DIN pertinentes. Utilisez exclusivement des cordons portant le marquage (H05VV-F).

L'indication de la désignation du type sur le cordon d'alimentation est obligatoire.

- Si le cordon d'alimentation de cet appareil est endommagé, il doit être remplacé par le fabricant, son service après-vente ou une personne aux qualifications similaires pour éviter des risques. Adressez-vous au Centre de SAV.

Moteur à courant alternatif

- La tension du secteur doit s'élever à 230-240 V~, 50 Hz.
- Les rallonges électriques jusqu'à 25 m de long doivent présenter une section de 2,5 mm²

Les raccordements et réparations de l'équipement électrique doivent être uniquement réalisés par un électricien.

Préparation

⚠ **AVERTISSEMENT !** Risque de blessures lié au démarrage involontaire de l'appareil. Branchez la fiche dans la prise de courant uniquement lorsque l'appareil est entièrement prêt à être utilisé.

Dispositifs de sécurité

Pour protéger l'utilisateur et l'appareil, les dispositifs de sécurité suivants sont installés :

Capot de protection (2)

- Protège l'opérateur contre les particules projetées ainsi que contre le contact direct avec le disque.

Disjoncteur de surcharge (6)

- Il protège l'appareil contre la surcharge en provoquant automatiquement une coupure en cas de charge excessive.

Interrupteur Arrêt (8)

- Lors de l'actionnement de l'interrupteur Arrêt, l'appareil s'éteint immédiatement.

Avant la mise en service

- Montez tous les capots et dispositifs de sécurité de façon conforme.
- Il faut que le disque de coupe diamanté puisse tourner librement.
- Assurez-vous que le disque de coupe diamanté est correctement monté (sens de rotation).
- Veillez à ce que la tension et la fréquence du réseau soient conformes aux indications sur la plaque signalétique.
- Raccordez l'appareil uniquement à un socle par un dispositif à courant différentiel résiduel (RCD) avec un courant de défaut assigné inférieur à 30 mA.
- Branchez l'appareil à une prise de courant protégée par un fusible d'au moins 16 A.

Monter le disque de coupe diamanté

→ voir (Fig. B)

Monter le coin à fendre et le capot de protection

→ voir (Fig. C)

Remplir le réservoir d'eau

REMARQUE ! Le disque de coupe diamanté doit toujours être refroidi par l'eau.

Remarques

- Le niveau d'eau doit se trouver entre les repères "MIN" et "MAX".
- Vérifiez régulièrement le niveau de l'eau.

→ voir (Fig. D)

Monter la butée parallèle

→ voir (Fig. A) / (Fig. E)

Remarques

- Avant de poser la pièce à usiner, réglez la dimension de coupe souhaitée et vérifiez le réglage.

Monter la butée angulaire

Remarques

- La butée angulaire **(14)** se monte sur la butée parallèle **(11)**.
- Avant de poser la pièce à usiner, réglez la dimension de coupe souhaitée ainsi que l'angle souhaité. Vérifiez le réglage.

→ voir (Fig. F)

Fonctionnement

Consignes de travail

⚠ **AVERTISSEMENT !** Risque de blessures ! Empêchez tout contact avec l'outil à insérer en rotation.

⚠ **AVERTISSEMENT !** Danger pour la santé ! Contrôlez le dégagement de poussière à la source afin d'améliorer la qualité de l'air, de réduire les risques pour la santé et de respecter la réglementation environnementale. Pour minimiser le dégagement de poussière, il faut toujours faire fonctionner l'appareil avec suffisamment d'eau pour lier la poussière !

⚠ **AVERTISSEMENT !** Danger pour la santé en raison de la poussière ! Pendant des travaux avec l'appareil, de la poussière dangereuse pour la santé risque de se dégager. Utilisez toujours suffisamment d'eau pour lier la poussière !

⚠ **AVERTISSEMENT !** Risque de blessures ! N'utilisez jamais d'outil à insérer dont le nombre de tours est inférieur au nombre de tours nominal indiqué.

- Positionnez le produit bien d'aplomb.
- Vérifiez que le produit est entièrement monté. Tous les capots et dispositifs de sécurité doivent être montés de façon conforme.
- Pour travailler avec le produit, adoptez une posture confortable. Veillez à vous tenir bien d'aplomb et évitez les positions défavorables ou celles dans lesquelles il est difficile de conserver son équilibre. Durant un travail prolongé, l'opérateur doit changer de posture corporelle, ce qui l'aide à éviter tout désagrément et fatigue.
- Vérifiez que les interrupteurs fonctionnent correctement.
- Avant la mise en service, veillez à ce que la tension du secteur concorde avec la tension de service de l'appareil.
- Avant chaque mise en service, vérifiez que l'outil à insérer tourne dans le bon sens. La flèche de sens de rotation sur l'outil à insérer doit concorder avec celle située sur le capot de protection **(2)**.
- Respecter toujours les instructions et consignes de sécurité du fabricant de l'outil.
- Pendant une coupe longitudinale, il faut utiliser la butée parallèle **(11)**.
- Sécurisez les pièces à usiner longues pour empêcher leur renversement à la fin de l'opération de coupe. Pour ce faire, utilisez p. ex. un support de déroulage.

- En cas de blocage du disque de coupe ou de la pièce à usiner, éteindre immédiatement la machine et la débrancher du secteur. Attendez que toutes les pièces mobiles se soient immobilisées complètement. Retirez la cause du blocage exclusivement avec des outils adaptés et jamais lorsque la machine est en marche. Après le retrait du blocage, contrôlez si le disque de coupe est endommagé et ne remettez la machine en marche que si un état sécurisé est assuré.
- Pour des raisons de sécurité, remplacez chaque outil à insérer endommagé.
- Si un corps étranger a été percuté, vérifiez la présence de dégâts sur l'appareil avant de le faire redémarrer et de travailler avec.

Mise en marche et arrêt

→ voir (Fig. G)

Protection contre les surcharges

L'appareil est équipé d'un disjoncteur **(6)** le protégeant contre les surcharges. En cas de surcharge du moteur, celui-ci disjoncte automatiquement. Après un temps de refroidissement, le moteur peut être remis en marche.

Procédure

1. Si le disjoncteur de surcharge **(6)** a disjoncté, attendez que l'appareil ait refroidi.
2. Appuyez sur le bouton du disjoncteur **(6)** et rallumez ensuite l'appareil.

Vider le réservoir d'eau

→ voir (Fig. H)

Transport

→ voir (Fig. I)

Remarques

- Avant tout transport, le réservoir d'eau **(30)** doit être vidé entièrement. L'appareil doit être uniquement transporté avec un réservoir d'eau vide.
- Protégez l'appareil des coups, chocs et vibrations fortes, p. ex. lors du transport dans des véhicules.
- Sécurisez l'appareil contre le basculement et le glissement.

Maintenance, nettoyage et stockage

Maintenance

Intervalle d'entretien

Respecter impérativement les intervalles d'entretien ultérieurs afin de garantir un fonctionnement sans pannes.

Partie de la machine	Action	Avant chaque utilisation	Après 10 heures de service
Rails de guidage	Vérifier et nettoyer	✓	
	lubrifier avec une graisse ne liant pas les impuretés		✓
Outil à insérer	Contrôle visuel, remplacer si nécessaire	✓	
Câble de l'appareil	Contrôler	✓	
Réservoir d'eau	Changer l'eau	✓	
Appareil	Effectuer un contrôle visuel	✓	

Remplacer le disque de coupe diamanté

⚠ **AVERTISSEMENT !** Seuls doivent être utilisés des disques de coupe diamantés homologués selon **EN 13236:2019**, présentant le diamètre extérieur et le diamètre d'alésage indiqué.

⚠ **AVERTISSEMENT !** L'utilisation de disques de coupe diamantés segmentés est interdite !

⚠ **AVERTISSEMENT !** Les disques de coupe diamantés défectueux ou usés doivent être immédiatement remplacés !

Remarques

- L'outil à insérer ne peut être remplacé qu'après avoir démonté le capot de protection **(2)**.
- Au cours des premières coupes avec un disque diamanté neuf, il peut arriver que les diamants ne se trouvent pas encore tous dégagés, ce qui va compliquer l'opération de coupe. Pour dégager les diamants, effectuez quelques coupes dans une pierre tendre (p. ex. du grès).

Procédure

1. Retirez le bouchon d'obturation **(19)**.
2. Retirez le capot **(21)**. Retirez à cette fin les vis **(20)** à l'aide d'un tournevis cruciforme.
3. Desserrez l'écrou **(22)** avec la clé polygonale **(15)** : dévissez l'écrou ↺ et en même temps contrez le mouvement de l'arbre logement **(24)** avec la clé polygonale **(16)**.
4. Retirez l'écrou **(22)**, la bride de serrage **(23)** et l'ancien disque de coupe diamanté **(17)**.
5. Montez un disque de coupe diamanté neuf **(17)** (*Monter le disque de coupe diamanté, p. 32*).

Nettoyage

→ voir (Fig. J)

Stockage

→ voir (Fig. K)

Remarques

- Stocker les disques de coupe au sec, à l'abri du gel et du rayonnement solaire direct. Protéger contre les chocs, les déformations et les dommages mécaniques. L'utilisation de disques de coupe endommagés ou incorrectement stockés est interdite.

Recyclage/protection de l'environnement

Introduisez l'appareil, les accessoires et l'emballage dans un circuit de recyclage respectueux de l'environnement.



Les appareils électriques ne doivent pas être jetés avec les déchets ménagers.

Le symbole de la poubelle sur roues barrée d'une croix signifie que ce produit ne doit pas être éliminé comme déchet municipal non trié à la fin de sa vie utile.

Directive 2012/19/UE sur les déchets d'équipements électriques et électroniques :

les consommateurs sont légalement tenus de recycler, dans le respect de l'environnement, les équipements électriques et électroniques arrivés en fin de vie. Cela permet de garantir une valorisation écologique et respectueuse des ressources.
Suivant la transposition en droit national, vous pouvez disposer des possibilités suivantes :

- Restitution à un point de vente,
- Restitution à un point de collecte officiel,
- Renvoi au fabricant / au distributeur.

Ne sont pas concernés les accessoires qui accompagnent les appareils usagés et les moyens auxiliaires sans composants électriques.



Points de collecte sur www.quefairedemesdechets.fr
Privilégiez la réparation ou le don de votre appareil !

Le produit est recyclable, est soumis à une responsabilité élargie du fabricant et est collecté dans le cadre du tri sélectif.



Portez le carton à un point de recyclage.

Service

Garantie

Chère cliente, cher client,

ce produit bénéficie d'une garantie de 3 ans, valable à compter de la date d'achat. En cas de manques constatés sur ce produit, vous disposez des droits légaux contre le vendeur du produit. Ces droits légaux ne sont pas limités par notre garantie présentée par la suite.

Conditions de garantie

Le délai de garantie débute avec la date d'achat. Veuillez conserver soigneusement le ticket de caisse original. En effet, ce document vous sera réclamé comme preuve d'achat. Si un défaut de matériel ou un défaut de fabrication se présente au cours des trois ans suivant la date d'achat de ce produit, nous réparons gratuitement ou remplaçons ce produit – selon notre choix. Cette garantie suppose que l'appareil défectueux et le justificatif d'achat (ticket de caisse) nous soient présentés durant cette délai de trois ans et que la nature du manque et la manière dont celui-ci est apparu soient explicités par écrit dans un bref courrier.

Si le défaut est couvert par notre garantie, le produit vous sera retourné, réparé ou remplacé par un neuf. Aucune nouvelle délai de garantie ne débute à la date de la réparation ou de l'échange du produit.

Durée de garantie et demande légale en dommages-intérêts

La durée de garantie n'est pas prolongée par la garantie. Ce point s'applique aussi aux pièces remplacées et réparées. Les dommages et les manques éventuellement constatés dès l'achat doivent immédiatement être signalés après le déballage. A l'expiration du délai de garantie les réparations occasionnelles sont à la charge de l'acheteur.

Volume de la garantie

L'appareil a été fabriqué avec soin, selon de sévères directives de qualité et il a été entièrement contrôlé avant la livraison.

La garantie s'applique aux défauts de matériel ou aux défauts de fabrication. Cette garantie ne s'étend pas aux parties du produit qui sont exposées à une usure normale et peuvent être donc considérées comme des pièces d'usure (par ex. Disque de coupe diamanté) ou pour des dommages affectant les parties fragiles.

Cette garantie est nulle si l'appareil a été endommagé, mal utilisé ou non entretenu. Il en va de même pour des dommages provoqués par l'eau, le gel, la foudre ou le feu ou un transport inadapté. Il en va de même pour des dommages provoqués par l'eau, le gel, la foudre ou le feu ou un transport inadapté. Pour une utilisation appropriée du produit, il faut impérativement respecter toutes les instructions citées dans le manuel de l'opérateur. Les actions et les domaines d'utilisation déconseillés dans la notice d'utilisation ou vis-à-vis desquels une mise en garde est émise, doivent absolument être évités.

L'appareil est destiné à un usage privé uniquement et non à un usage commercial. La garantie est nulle en cas de mauvaise utilisation et de manipulation inappropriée, d'usage de la force et d'interventions qui n'ont pas été effectuées par notre centre de service agréé.

Marche à suivre dans le cas de garantie

Pour garantir un traitement rapide de votre demande, veuillez suivre les instructions suivantes :

- Tenez vous prêt à présenter, sur demande, le ticket de caisse et le numéro d'article (IAN 523184_2601) comme preuve d'achat.
- Vous trouverez le numéro d'article sur la plaque signalétique du produit, d'une gravure sur le produit, de la page de titre du mode d'emploi (en bas à gauche) ou sur l'autocollant au dos ou en dessous du produit.

- Si des erreurs de fonctionnement ou d'autres défauts apparaissent, contactez d'abord le centre de service désigné ci-dessous par **téléphone** ou utilisez notre **formulaire de contact**, que vous trouverez sur *parkside-diy.com* dans la catégorie **Service**.
- En cas de produit défectueux vous pouvez, après contact avec notre service clients, envoyer le produit, franco de port à l'adresse de service après-vente indiquée, accompagné du justificatif d'achat (ticket de caisse) et en indiquant quelle est la nature du défaut et quand celui-ci s'est produit. Pour éviter des problèmes d'acceptation et des frais supplémentaires, utilisez absolument seulement l'adresse qui vous est donnée. Assurez-vous que l'expédition ne se fait pas en port dû, comme marchandises encombrantes, envoi express ou autre taxe spéciale. Veuillez renvoyer l'appareil, y compris tous les accessoires livrés lors de l'achat et prenez toute mesure pour avoir un emballage de transport suffisamment sûr.

Garantie (France)

Chère cliente, cher client,

ce produit bénéficie d'une garantie de 3 ans, valable à compter de la date d'achat. En cas de manques constatés sur ce produit, vous disposez des droits légaux contre le vendeur du produit. Ces droits légaux ne sont pas limités par notre garantie présentée par la suite.

Indépendamment de la garantie commerciale souscrite, le vendeur reste tenu des défauts de conformité du bien et des vices rédhibitoires dans les conditions prévues aux articles L217-4 à L217-13 du Code de la consommation et aux articles 1641 à 1648 et 2232 du Code Civil.

Article L217-4 du Code de la consommation – Le vendeur livre un bien conforme au contrat et répond des défauts de conformité existant lors de la délivrance.
Il répond également des défauts de conformité résultant de l'emballage, des instructions de montage ou de l'installation lorsque celle-ci a été mise à sa charge par le contrat ou a été réalisée sous sa responsabilité.
Article L217-5 du Code de la consommation – Le bien est conforme au contrat :

1. S'il est propre à l'usage habituellement attendu d'un bien semblable et, le cas échéant':
   - s'il correspond à la description donnée par le vendeur et posséder les qualités que celui-ci a présentées à l'acheteur sous forme d'échantillon ou de modèle ;
   - s'il présente les qualités qu'un acheteur peut légitimement attendre eu égard aux déclarations publiques faites par le vendeur, par le producteur ou par son représentant, notamment dans la publicité ou l'étiquetage ;
2. Ou s'il présente les caractéristiques définies d'un commun accord par les parties ou être propre à tout usage spécial recherché par l'acheteur, porté à la connaissance du vendeur et que ce dernier a accepté.

Article L217-16 du Code de la consommation –Lorsque l'acheteur demande au vendeur, pendant le cours de la garantie commerciale qui lui a été consentie lors de l'acquisition ou de la réparation d'un bien meuble, une remise en état couverte par la garantie, toute période d'immobilisation d'au moins sept jours vient s'ajouter à la durée de la garantie qui restait à courir. Cette période court à compter de la demande d'intervention de l'acheteur ou de la mise à disposition pour réparation du bien en cause, si cette mise à disposition est postérieure à la demande d'intervention.

Article L217-12 du Code de la consommation– L'action résultant du défaut de conformité se prescrit par deux ans à compter de la délivrance du bien.

Conditions de garantie

Le délai de garantie débute avec la date d'achat. Veuillez conserver soigneusement le ticket de caisse original. En effet, ce document vous sera réclamé comme preuve d'achat. Si un défaut de matériel ou un défaut de fabrication se présente au cours des trois ans suivant la date d'achat de ce produit, nous réparons gratuitement ou remplaçons ce produit – selon notre choix. Cette garantie suppose que l'appareil défectueux et le justificatif d'achat (ticket de caisse) nous soient présentés durant cette délai de trois ans et que la nature du manque et la manière dont celui-ci est apparu soient explicités par écrit dans un bref courrier.

Si le défaut est couvert par notre garantie, le produit vous sera retourné, réparé ou remplacé par un neuf. Aucune nouvelle délai de garantie ne débute à la date de la réparation ou de l'échange du produit.

Durée de garantie et demande légale en dommages-intérêts

La durée de garantie n'est pas prolongée par la garantie. Ce point s'applique aussi aux pièces remplacées et réparées. Les dommages et les manques éventuellement constatés dès l'achat doivent immédiatement être signalés après le déballage. A l'expiration du délai de garantie les réparations occasionnelles sont à la charge de l'acheteur.

Volume de la garantie

L'appareil a été fabriqué avec soin, selon de sévères directives de qualité et il a été entièrement contrôlé avant la livraison.

La garantie s'applique aux défauts de matériel ou aux défauts de fabrication. Cette garantie ne s'étend pas aux parties du produit qui sont exposées à une usure normale et peuvent être donc considérées comme des pièces d'usure (par ex. Disque de coupe diamanté) ou pour des dommages affectant les parties fragiles.

Cette garantie est nulle si l'appareil a été endommagé, mal utilisé ou non entretenu. Il en va de même pour des dommages provoqués par l'eau, le gel, la foudre ou le feu ou un transport inadapté. Il en va de même pour des dommages provoqués par l'eau, le gel, la foudre ou le feu ou un transport inadapté. Pour une utilisation appropriée du produit, il faut impérativement respecter toutes les instructions citées dans le manuel de l'opérateur. Les actions et les domaines d'utilisation déconseillés dans la notice d'utilisation ou vis-à-vis desquels une mise en garde est émise, doivent absolument être évités.

L'appareil est destiné à un usage privé uniquement et non à un usage commercial. La garantie est nulle en cas de mauvaise utilisation et de manipulation inappropriée, d'usage de la force et d'interventions qui n'ont pas été effectuées par notre centre de service agréé.

Les pièces détachées indispensables à l'utilisation du produit sont disponibles pendant la durée de la garantie du produit.

Article 1641 du Code civil

Le vendeur est tenu de la garantie à raison des défauts cachés de la chose vendue qui la rendent impropre à l'usage auquel on la destine, ou qui diminuent tellement cet usage que l'acheteur ne l'aurait pas acquise, ou n'en aurait donné qu'un moindre prix, s'il les avait connus.

Article 1648 1er alinéa du Code civil

L'action résultant des vices rédhibitoires doit être intentée par l'acquéreur dans un délai de deux ans à compter de la découverte du vice.

Marche à suivre dans le cas de garantie

Pour garantir un traitement rapide de votre demande, veuillez suivre les instructions suivantes :

- Tenez vous prêt à présenter, sur demande, le ticket de caisse et le numéro d'article (IAN 523184_2601) comme preuve d'achat.
- Vous trouverez le numéro d'article sur la plaque signalétique du produit, d'une gravure sur le produit, de la page de titre du mode d'emploi (en bas à gauche) ou sur l'autocollant au dos ou en dessous du produit.
- Si des erreurs de fonctionnement ou d'autres défauts apparaissent, contactez d'abord le centre de service désigné ci-dessous par **téléphone** ou utilisez notre **formulaire de contact**, que vous trouverez sur *parkside-diy.com* dans la catégorie **Service**.
- En cas de produit défectueux vous pouvez, après contact avec notre service clients, envoyer le produit, franco de port à l'adresse de service après-vente indiquée, accompagné du justificatif d'achat (ticket de caisse) et en indiquant quelle est la nature du défaut et quand celui-ci s'est produit. Pour éviter des problèmes d'acceptation et des frais supplémentaires, utilisez absolument seulement l'adresse qui vous est donnée. Assurez-vous que l'expédition ne se fait pas en port dû, comme marchandises encombrantes, envoi express ou autre taxe spéciale. Veuillez renvoyer l'appareil, y compris tous les accessoires livrés lors de l'achat et prenez toute mesure pour avoir un emballage de transport suffisamment sûr.

Service de réparation

Pour les réparations **ne relevant pas de la garantie**, adressez-vous au Centre de SAV. Il vous établira volontiers un devis.

- Nous pouvons traiter uniquement les appareils qui ont été expédiés avec un emballage et un affranchissement suffisants. **Remarque :** Veuillez envoyer votre appareil nettoyé en indiquant le défaut à l'adresse connue du Centre de SAV.
- Ne seront pas acceptés les appareils envoyés en port dû ainsi que les appareils envoyés comme produits encombrants, en express ou par tout autre mode de transport spécial.
- Nous recyclons gratuitement vos appareils défectueux que vous nous renvoyez.

Service-Center

FR
Service France
Tel.: 0800 907612
Formulaire de contact à
parkside-diy.com
IAN 523184_2601

BE
Service Belgique
Tel.: 0800 12614
Formulaire de contact à
parkside-diy.com
IAN 523184_2601

Importateur

Veuillez noter que l'adresse suivante n'est pas une adresse de service après-vente. Contactez d'abord le Centre de SAV cité ci-dessus.

Grizzly Tools GmbH & Co. KG
Stockstädter Str. 20
63762 Großostheim
ALLEMAGNE
www.grizzlytools.de

Pièces de rechange et accessoires

Vous obtiendrez des pièces de rechange et accessoires à l'adresse *www.grizzlytools.shop*. En cas de problèmes lors de la passation de votre commande, contactez-nous via notre boutique en ligne. Pour toute autre question, adressez-vous à : *Service-Center, p. 36*

Les pièces détachées indispensables à l'utilisation du produit sont disponibles pendant la durée de la garantie du produit.

Pos. n°	Désignation	N° de commande
(14)	Butée angulaire	91121082
(17)	Disque de coupe diamanté	91121084
(19)	Bouchon de fermeture	91121081

Traduction de la déclaration UE de conformité originale

Produit: **Coupe-carrelage électrique**

Modèle: **PFS 800 B2**

Número de serie: 000001-026500

L'objet de la déclaration décrit ci-dessus est conforme à la législation d'harmonisation de l'Union applicable:

2006/42/EC • 2014/30/EU • 2011/65/EU & (EU) 2015/863

L'objet de la déclaration décrit ci-dessus est conforme à la directive 2011/65/EU du Parlement européen et du Conseil du 8 juin 2011 relative à la limitation de l'utilisation de certaines substances dangereuses dans les équipements électriques et électroniques.

Pour assurer la conformité, les normes harmonisées et les normes et réglementations nationales suivantes ont été appliquées :

EN 62841-1:2015/A11:2022 • EN 12418:2021
EN IEC 55014-1:2021 • EN IEC 55014-2:2021 • EN IEC 63000:2018
EN IEC 61000-3-2:2019/A2:2024 • EN 61000-3-3:2013/A2:2021

La présente déclaration de conformité est établie sous la seule responsabilité du fabricant:

CE

Grizzly Tools GmbH & Co. KG
Stockstädter Str. 20
63762 Großostheim
ALLEMAGNE
17.08.2026



Christian Frank
Mandataire de documentation

Inhoudsopgave

Inleiding.....38
- Reglementair gebruik.....38
- Inhoud van de levering/Toebehoren.....38
- Overzicht.....38
- Functiebeschrijving.....39
- Technische gegevens.....39

Veiligheidsaanwijzingen.....39
- Betekenis van de veiligheidsaanwijzingen.....40
- Pictogrammen en symbolen.....40
- Algemene veiligheidswaarschuwingen voor elektrisch gereedschap.....41
- Veiligheidsinstructies voor tegelsnijders.....42
- Restrisico's.....43
- Defecte elektrische aansluitkabel.....43
- Wisselstroommotor.....43

Voorbereiding.....44
- Veiligheidsvoorzieningen.....44
- Vóór de inbedrijfstelling.....44
- Diamantsnijschijf monteren.....44
- Splijtwig en beschermkap monteren.....44
- Watertank bijvullen.....44
- Parallelaanslag monteren.....44
- Hoekaanslag monteren.....44

Bedrijf.....44
- Werkinstructies.....44
- In- en uitschakelen.....45
- Overbelastingbeveiliging.....45
- Watertank legen.....45

Transport.....45

Onderhoud, reiniging en opslag.....45
- Onderhoud.....45
- Reiniging.....45
- Opslag.....45

Afvoeren/milieubescherming.....46

Service.....46
- Garantie.....46
- Reparatie-service.....47
- Service-Center.....47
- Importeur.....47

Reserveonderdelen en toebehoren.....47

Vertaling van de originele EU-conformiteitsverklaring.....47

Explosietekening.....135

Inleiding



Deze gebruiksaanwijzing maakt deel uit van het product. Maak u vertrouwd met alle bedienings- en veiligheidsinstructies voordat u het product gebruikt. Bewaar de gebruiksaanwijzing op een veilige plaats en overhandig alle documenten wanneer u het product doorgeeft aan derden.

Reglementair gebruik

Het apparaat is uitsluitend bedoeld voor volgende gebruiken:

- Standaard zaagwerkzaamheden aan kleine en middelgrote tegels (wandtegels, keramiek of dergelijke), afhankelijk van de grootte van de machine
- Bedrijf alleen in droge ruimten.

Het apparaat is **niet** geschikt:

- Voor het zagen van hout en metaal
- Voor het snijden van extra grote tegels. Onvoldoende stabiliteit leidt al snel tot afbrokkelingen, scheuren en andere verwerkingsfouten aan de tegels.

Elk ander gebruik dat in deze handleiding niet expliciet wordt toegestaan, kan leiden tot schade aan het apparaat en kan een ernstig risico voor de gebruiker inhouden. De bediener of gebruiker van het apparaat is verantwoordelijk voor letsel- of materiële schade aan derde partijen of hun eigendom. Het apparaat is bedoeld voor huishoudelijk gebruik. Het is niet ontworpen voor continu commercieel gebruik. Bij commercieel gebruik vervalt de garantie. De fabrikant is niet aansprakelijk voor schade die voortvloeit uit oneigenlijk gebruik of uit een foute bediening.

Inhoud van de levering/Toebehoren

Pak het apparaat uit en controleer de inhoud van de levering.

 inbegrepen in de levering

 niet in de levering inbegrepen

Voer het verpakkingsmateriaal af zoals reglementair voorgeschreven.

Overzicht

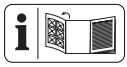

De afbeeldingen van het apparaat vindt u op de voorste en achterste uitvouwpagina.

(Fig. A)

1 Werktafel
2 Beschermkap
3 Vleugelschroef(Beschermkap)
4 Splijtwig
5 Apparaatsnoer
6 Overbelastingsbeveiliging
7 Aan-schakelaar

8 Uit-schakelaar
9 Handgreep
10 Vleugelschroef (Parallelaanslag)
11 Parallelaanslag
12 Geleiderail
13 Vleugelschroef (Hoekaanslag)
14 Hoekaanslag
15 Ringsleutel (Moer los-/vastdraaien)
16 Ringsleutel (Montageflens)
17 Diamantsnijschijf
18 Metalen klem

(Fig. B)

19 Sluitdop
20 Schroef (Afdekking)
21 Afdekking
22 Moer
23 Spanflens
24 Opnameas
25 Montageflens

(Fig. C)

26 Schroef (Beschermkap)

(Fig. D)

27 Vulpeilindicator
28 Markering MAX (maximaler Füllstand)
29 Markering MIN (minimaler Füllstand)
30 Watertank

(Fig. H)

31 Afvoeropening

(Fig. K)

32 Kabelhouder
33 Houder (Parallelaanslag)
34 Houder (Hoekaanslag)

Functiebeschrijving

De werking van de verschillende bedieningselementen is hieronder beschreven.

Technische gegevens

Tegelzaag ..... PFS 800 B2

Nominale spanning *U* ..... 230-240 V~, 50 Hz
Nominaal ingangsvermogen *P* (S1) ..... 710 W
Nominaal ingangsvermogen *P* (S2) ..... 800 W
Lengte Netsnoer ..... 3 m
Beschermingsgraad IP44
Veiligheidsklasse ..... ⧈ II (dubbele isolatie)
Stationair toerental n_0 ..... 4000 min ^{1}
Gewicht (lege watertank en geen inzetgereedschap) ..... 5,27 kg
Gewicht (Bedrijfsmassa) ..... 6,0 kg
max. werkstukgewicht ..... 15,0 kg
max. werkstukafmetingen ..... 600 x 600 mm
Tafelformaat ..... 395 x 385 mm
Hoekinstelling (Hoekaanslag) ..... -45° – +45°
Geluidsdrukniveau (L_{pA}) ..... 88,2 dB; K_{pA}=3 dB
Geluidsvermogenniveau (L_{WA})
– gemeten ..... 101,2 dB; K_{WA}=3 dB

Bedrijfsmodus S1 (continu bedrijf)

- Het apparaat kan continu op het aangegeven vermogen worden gebruikt.

Bedrijfsmodus S2 (kort bedrijf)

- Het apparaat mag kortstondig (10 min) op het aangegeven vermogen worden gebruikt.

Diamantsnijschijf .....

Schijfdiameter ..... ∅ 180 mm
Hoofdbladdikte ..... 1,2 mm
Gat ..... ∅ 22,23 mm
Schijfsnelheid v_0 ..... 80 m/s
Hoogste toerental ..... 8500 min^{-1}

Opmerkingen over de geluidsemissiewaarden

De aangegeven geluidsemissiewaarden zijn gemeten volgens een genormeerde testprocedure en kunnen worden gebruikt om een elektrisch gereedschap met een ander gereedschap te vergelijken. De aangegeven geluidsemissiewaarden kunnen ook worden gebruikt voor een voorlopige inschatting van de belasting.

⚠ **VOORZICHTIG!** Gehoorschade! Draag gehoorbescherming.

⚠ **WAARSCHUWING!** De geluidsemissies tijdens het daadwerkelijke gebruik van het elektrische gereedschap kunnen afwijken van de opgegeven waarde, afhankelijk van de manier waarop het elektrische gereedschap wordt gebruikt, in het bijzonder het type werkstuk dat wordt bewerkt. Het is noodzakelijk om veiligheidsmaatregelen te definiëren om de bediener te beschermen op basis van een schatting van de belasting tijdens de werkelijke gebruiksomstandigheden. Houd hierbij rekening met alle fasen van de bedrijfscyclus, bijvoorbeeld ook periodes wanneer het elektrische gereedschap is uitgeschakeld en periodes wanneer het weliswaar is ingeschakeld maar zonder belasting draait.

Veiligheidsaanwijzingen

Dit gedeelte behandelt de basisveiligheidsmaatregelen bij het gebruik van het apparaat.

Betekenis van de veiligheidsaanwijzingen

⚠ **GEVAAR!** Als u deze veiligheidsaanwijzing niet volgt, gebeurt er een ongeval. Het gevolg is ernstig lichamelijk letsel of de dood.

⚠ **WAARSCHUWING!** Als u deze veiligheidsaanwijzing niet volgt, gebeurt er eventueel een ongeval. Het gevolg is eventueel ernstig lichamelijk letsel of de dood.

⚠ **VOORZICHTIG!** Als u deze veiligheidsaanwijzing niet volgt, gebeurt er een ongeval. Het gevolg is eventueel lichte of matig lichamelijk letsel.

AANWIJZING! Als u deze veiligheidsaanwijzing niet volgt, gebeurt er een ongeval. Het gevolg is eventueel materiële schade.

Pictogrammen en symbolen

Pictogrammen op het apparaat


Let op!


Lees de gebruiksaanwijzing


Snijgevaar bij de snijschijf!


Gebruik enkel diamantslijpschijven met gesloten rand


Gebruik oogbescherming


Gebruik gehoorbescherming


Veiligheidsklasse II (dubbele isolatie)


Elektrische apparaten horen niet bij het huisvuil.


Draairichting

Pictogram diamantsnijschijf


Lees de gebruiksaanwijzing


Gebruik gehoorbescherming


Gebruik oogbescherming


Gebruik een masker


Veiligheidshandschoenen dragen


Draag veiligheidsschoenen met een stevige zool!


Enkel natslijpen toegestaan


Geen defecte diamantsnijschijven gebruiken


niet geschikt voor vrijhandig schuren en handmatig schuren


Draairichting

Pictogrammen in de gebruiksaanwijzing


Stap-voor-stap gebruiksaanwijzing


Drukken


Houden


Veiligheidshandschoenen dragen


Sluit het apparaat aan op het elektriciteitsnet


Apparaat loskoppelen van de netspanning


Ontgrendelen van de positie


Vergrendelen van de positie


Wacht tot het apparaat op maximale snelheid draait





Wacht tot het apparaat tot stilstand is gekomen





Visuele controle



Gebruik geen reinigings- of oplosmiddelen



Spuit het apparaat nooit schoon met water



Reinig het apparaat met een droge doek



Met een grof penseel reinigen



Met borstel reinigen



Droog opslaan



Opslaan buiten het bereik van kinderen



Schoon, stofvrij en vorstvrij opslaan

Algemene veiligheidswaarschuwingen voor elektrisch gereedschap

⚠ **WAARSCHUWING! Lees alle veiligheidswaarschuwingen, instructies, illustraties en specificaties bij dit elektrische gereedschap.** Volgt u niet alle onderstaande instructies, dan kan dit leiden tot elektrische schok, brand en/of ernstig letsel. **Bewaar alle waarschuwingen en instructies voor toekomstige naslag.**

De term „elektrisch gereedschap" in de waarschuwingen verwijst naar uw op netstroom aangedreven elektrische gereedschap (met netsnoer) of uw accu-aangedreven elektrische gereedschap (zonder netsnoer).

1. **VEILIGE WERKPLEK**

a) **Houd uw werkplek schoon en goed verlicht.** Rommelige of donkere werkplekken leiden tot ongevallen.

b) **Gebruik geen elektrische gereedschappen in omgevingen met ontploffingsgevaar, bijvoorbeeld als ontvlambare vloeistoffen, gassen of stof aanwezig is.** Elektrische gereedschappen produceren vonken, die het stof of de dampen kunnen doen ontbranden.

c) **Houd kinderen en omstanders op een afstand terwijl u met een elektrisch gereedschap werkt.** Wordt u afgeleid, dan zou u de controle over het gereedschap kunnen verliezen.

2. **ELEKTRISCHE VEILIGHEID**

a) **De stekker van het elektrische gereedschap moet overeenkomen met het stopcontact. Breng nooit modificaties aan de stekker aan. Gebruik bij geaarde (geïsoleerde) elektrische gereedschappen nooit een adapterstekker.** Ongewijzigde stekkers en passende stopcontacten reduceren het risico op elektrische schok.

b) **Voorkom lichamelijk contact met geaarde of geïsoleerde oppervlakken zoals leidingen, radiatoren, fornuizen en koelkasten.** Er bestaat een verhoogd risico op elektrische schok als uw lichaam geaard of geïsoleerd is.

c) **Stel elektrische gereedschappen niet bloot aan regen of natte omgevingen.** Indringend water in een elektrisch gereedschap verhoogt het risico op elektrische schok.

d) **Gebruik het netsnoer niet voor oneigenlijke doelen. Gebruik het netsnoer niet om het elektrische gereedschap te dragen of te trekken of om de stekker uit het stopcontact te halen. Houd het netsnoer uit de buurt van warmte, olie, scherpe randen of bewegende delen.** Beschadigde of warrige netsnoeren verhogen het risico op elektrische schok.

e) **Werkt u buitenshuis met het elektrische gereedschap, gebruik dan een verlengkabel die geschikt is voor gebruik buitenshuis.** Het gebruik van een verlengkabel voor buitenshuis reduceert het risico op elektrische schok.

f) **Als u alsnog een elektrisch gereedschap op een vochtige locatie moet gebruiken, gebruik dan een stroomvoorziening met aardlekschakelaar.** Het gebruik van een aardlekschakelaar reduceert het risico op elektrische schok.

3. **PERSOONLIJKE VEILIGHEID**

a) **Blijf alert, kijk uit wat u doet en gebruik uw gezond verstand bij het bedienen van een elektrisch gereedschap. Gebruik een elektrisch gereedschap niet als u moe bent of onder de invloed bent van drugs, alcohol of medicijnen.** Eén moment van onoplettendheid kan bij het gebruik van elektrisch gereedschap leiden tot ernstig letsel.

b) **Gebruik persoonlijke beschermingsmiddelen. Draag altijd oogbescherming.** Het gebruik van voor de omstandigheden passende beschermingsmiddelen zoals stofmaskers, antislipschoenen, veiligheidshelmen of oorbeschermers reduceert het risico op letsels.

c) **Voorkom onbedoelde inschakeling. Zorg ervoor dat de schakelaar op de uit-stand staat voordat u het gereedschap aansluit op de netstroom en/of op het accupack en voordat u het oppakt of wegdraagt.** Het dragen van elektrisch gereedschap met uw vinger op de schakelaar of het onder stroom zetten van elektrisch gereedschap waarvan de schakelaar aanstaat, is vragen om ongelukken.

d) **Verwijder eventuele stel- of moersleutels voordat u het elektrische gereedschap inschakelt.** Een achtergelaten moer- of stelsleutel op een draaiend onderdeel van het elektrische gereedschap kan leiden tot letsel.

e) **Strek u niet te ver uit. Blijf op elk moment stevig staan en bewaar uw evenwicht.** Zo hebt u in onverwachte situaties betere controle over het elektrische gereedschap.

f) **Draag gepaste kleding. Draag geen losse kleding of sieraden. Houd uw haren en kleding uit de buurt van bewegende delen.** Losse kleding, losse juwelen of lange haren kunnen verstrikt raken in bewegende delen.

g) **Als het gereedschap is voorzien voor de aansluiting van stofafzuig- en stofopvangsystemen, zorg er dan voor dat die aangesloten zijn en correct worden gebruikt.** Het gebruik van stofopvangsystemen kan stofgerelateerde risico's reduceren.

h) **Ook al hebt u reeds veel ervaring met het gereedschap, laat nooit uw waakzaamheid zakken en negeer nooit de veiligheidsprincipes van het gereedschap.** Eén onachtzame beweging kan in een fractie van een seconde leiden tot ernstig letsel.

4. **GEBRUIK EN ONDERHOUD VAN ELEKTRISCH GEREEDSCHAP**

a) **Forceer het elektrische gereedschap niet. Gebruik het correcte elektrische gereedschap voor uw toepassing.** Het juiste elektrische gereedschap zal het werk beter en veiliger uitvoeren tegen de snelheid waarvoor het was bedoeld.

b) **Gebruik het elektrische gereedschap niet als de aan-/uitknop niet vlot schakelt.** Een elektrisch gereedschap dat niet met de schakelaar kan worden beheerst, is gevaarlijk en moet worden vervangen.

c) **Haal de stekker uit het stopcontact en/of haal het accupack, indien verwijderbaar, uit het elektrische gereedschap voordat u enige aanpassingen aan het gereedschap uitvoert, toebehoren verwisselt of het elektrische gereedschap opbergt.** Dergelijke preventieve veiligheidsmaatregelen reduceren het risico op onbedoelde inschakeling van het elektrische gereedschap.

d) **Berg niet-gebruikte elektrische gereedschappen op buiten het bereik van kinderen, en laat personen die niet bekend zijn met het elektrische gereedschap of met deze instructies, niet werken met het elektrische gereedschap.** In de handen van onopgeleide gebruikers kunnen elektrische gereedschappen erg gevaarlijk zijn.

e) **Onderhoud elektrische gereedschappen en de toebehoren ervan. Controleer ze op verkeerde uitgelijnde of vastklemmende bewegende delen, kapotte onderdelen en andere omstandigheden die de werking van het elektrische gereedschap kunnen aantasten. Laat in geval van schade het elektrische gereedschap repareren voordat u het gebruikt.** Veel ongevallen worden veroorzaakt door slecht onderhouden elektrische gereedschappen.

f) **Houd alle snijgereedschap scherp en schoon.** Goed onderhouden snijgereedschappen met scherpe snijkanten blijven minder vaak geklemd zitten en zijn vlotter te beheersen.

g) **Gebruik de elektrische gereedschappen, toebehoren, bits en dergelijke overeenkomstig de instructies en houd rekening met de werkomstandigheden en de uit te voeren taak.** Het gebruik van elektrische gereedschappen voor andere taken dat de bedoelde taken, kan leiden tot een gevaarlijke situatie.

h) **Houd de handgrepen en grijpvlakken droog, schoon en olie- en vetvrij.** Gladde handgrepen en grijpvlakken hinderen de veilige omgang en de controle over het gereedschap in onverwachte situaties.

5. **REPARATIES**

a) **Laat uw elektrische gereedschap alleen repareren door een erkend technicus met behulp van identieke vervangingsdelen.** Dit verzekert dat de veiligheid van het elektrische gereedschap wordt behouden.

Veiligheidsinstructies voor tegelsnijders

- Plaats het product op een antislip, vlakke en stabiele ondergrond die vrij is van obstakels en goed verlicht is.
- Draag bij het gebruik van het product altijd oog- en gehoorbescherming.
- Draag beschermende handschoenen wanneer u het inzetgereedschap verwisselt.
- Zorg ervoor dat de richtingspijl op het inzetgereedschap overeenkomt met de richtingspijl op de beschermkap.
- Er mogen uitsluitend diamantsnijschijven worden gebruikt die zijn getest volgens **EN 13236:2019** en die de aangegeven buitendiameter en boordiameter hebben. Het opgegeven toerental van de diamantsnijschijf mag niet worden overschreden. Het gebruik van alle andere soorten gereedschappen is niet toegestaan en kan levensgevaarlijke verwondingen tot gevolg hebben.
- Gebruik slechts diamantslijpschijven met gesloten rand.
- Vervang om veiligheidsredenen elk beschadigd of gescheurd inzetgereedschap.
- Beperk stofvorming bij de bron om de luchtkwaliteit te verbeteren, gezondheidsrisico's te verminderen en te voldoen aan de milieuwetvoorschriften. Om stofvorming tot een minimum te beperken, moet het product altijd met voldoende water worden gebruikt om het stof te binden!
- Tijdens het werken met het product kan er stof ontstaan dat schadelijk is voor de gezondheid. Gebruik altijd voldoende water om het stof te binden!
- Laat het product niet onbeheerd achter en sla het droog en buiten bereik van kinderen op.
- Schakel het product vóór alle onderhouds- en reinigingswerkzaamheden uit, trek de stekker uit het stopcontact en wacht tot het gereedschap volledig tot stilstand is gekomen.
- De bediener is ervoor verantwoordelijk dat de afgebakende gevarenzone vrij is. Alleen personen die bij het snijproces betrokken zijn, mogen het werkgebied betreden.

Aanvullende veiligheidsinstructies voor tegelsnijders

⚠ **WAARSCHUWING!** Gevaar voor verwondingen! Inzetgereedschap kan scherp zijn en tijdens het gebruik heet worden.

Draag altijd veiligheidshandschoenen wanneer u met inzetgereedschap werkt.

- Controleer vóór de inbedrijfstelling of de netspanning overeenkomt met de bedrijfsspanning op het typeplaatje.
- Als het product gedurende langere tijd is uitgeschakeld en onbeheerd blijft, moet u ervoor zorgen dat het niet onbevoegd opnieuw kan worden ingeschakeld.
- Let op! Het inzetgereedschap blijft draaien nadat het product is uitgeschakeld!
- Oefen nooit zijdelingse druk uit op het inzetgereedschap om het tot stilstand te brengen.
- Houd uw handen uit de buurt van het inzetgereedschap.
- Koppel het product los van de stroomvoorziening en draai het inzetgereedschap met de hand om te controleren of het niet geblokkeerd is.
- Controleer voor elk gebruik of de beschermkap in perfecte staat is en of het inzetgereedschap goed vastzit.
- Trek altijd de stekker uit het stopcontact voordat u het inzetgereedschap verwisselt.
- Gebruik nooit inzetgereedschap van slechte kwaliteit in het product. Gebruik uitsluitend inzetgereedschap van de juiste maat.
- Houd de flenzen en bevestigingspunten van het inzetgereedschap altijd schoon.
- Zorg ervoor dat de flensschroef met een geschikte schroevendraaier stevig is aangedraaid.
- Gebruik het product nooit zonder beschermkap of splijtwig. Een verkeerde afstand, positie en uitlijning kunnen ervoor zorgen dat de splijtwig een terugslag niet effectief voorkomt.
- Snijd nooit meer dan één tegel tegelijk.
- Snijd nooit onderdelen die te klein zijn om ze stevig tegen de zijaanleg te houden, zonder voldoende ruimte over te laten voor de hand, zodat deze op veilige afstand van het inzetgereedschap blijft.
- Zorg ervoor dat het te af te snijden werkstuk voldoende ruimte heeft om zijdelings te bewegen. Anders kan het afgesneden stuk aan het inzetgereedschap blijven hangen.
- Zorg ervoor dat de tafel en de ruimte eromheen vrij zijn, met uitzondering van de te snijden tegel.
- Probeer nooit uit de vrije hand te snijden. Zorg er altijd voor dat de te snijden tegel stevig tegen de parallelle zijdelingse aanslag of hoekaanslag wordt gedrukt.
- Als het netsnoer beschadigd is, moet het door de klantenservice worden vervangen om gevaren te voorkomen.

Restrisico's

Dit elektrische gereedschap is gebouwd volgens de stand van de techniek en de erkende veiligheidstechnische regels. Toch kunnen er tijdens het werk enkele restrisico's optreden.

Restrisico's kunnen worden geminimaliseerd, wanneer de *"Veiligheidsaanwijzingen, Pag. 39"* en het *"Reglementair gebruik, Pag. 38"* alsmede de gebruiksaanwijzing volledig in acht worden genomen.

Bovendien kunnen ondanks alle genomen voorzorgsmaatregelen nog restrisico's bestaan die niet meteen in het oog springen.

- Gezondheidsrisico door stroom bij gebruik van ongeschikte elektrische aansluitkabels.
- Voorkom dat de machine per ongeluk in werking wordt gesteld.
- Houd uw handen uit de buurt van het werkgebied, als het apparaat in werking is.
- Schakel het apparaat uit en trek de netstekker uit het stopcontact, voordat u instellingen en onderhoud verricht.

⚠ **WAARSCHUWING!** Gevaar door elektromagnetisch veld dat wordt gegenereerd tijdens het bedrijf van het apparaat. Dit veld kan onder bepaalde omstandigheden actieve of passieve medische implantaten negatief beïnvloeden. Om het risico op ernstige of dodelijke letsels te reduceren, adviseren wij personen met medische implantaten om hun arts en de fabrikant van het medische implantaat te raadplegen voordat zij het apparaat bedienen.

Defecte elektrische aansluitkabel

Bij elektrische aansluitkabels doen zich vaak isolatieschades voor. Oorzaken hiervoor kunnen zijn:

- drukpunten, wanneer aansluitkabels door ramen of deuropeningen worden gevoerd.
- Knikpunten door onvakkundige bevestiging of installatie van de aansluitkabel
- Insnijdingen doordat er over de aansluitkabel heen wordt gereden.
- Isolatieschade doordat de kabel uit het stopcontact wordt getrokken.
- Scheurvorming door veroudering van de isolatie.

Dergelijke beschadigde elektrische aansluitkabels mogen niet worden gebruikt en zijn levensgevaarlijk als gevolg van de isolatieschade.

Controleer elektrische aansluitkabels regelmatig op schades. Let er bij de controles op dat de aansluitkabel niet op de netstroom is aangesloten.

Elektrische aansluitkabels moeten voldoen aan de toepasselijke VDE- en DIN-bepalingen. Gebruik uitsluitend elektrische aansluitkabels met markering (H05VV-F).

Een opdruk van de typeaanduiding op de aansluitkabel is voorgeschreven.

- Indien het netsnoer van dit apparaat beschadigd is, moet het worden vervangen door de fabrikant, diens dienst naverkoop of een soortgelijk gekwalificeerd persoon, om gevaren te voorkomen. Neem contact op met het servicecentrum.

Wisselstroommotor

- De netspanning moet 230-240 V~, 50 Hz bedragen.
- Verlengsnoeren tot 25 m lengte moeten een doorsnede van 2,5 mm² vertonen

Aansluitingen en reparaties van de elektrische uitrusting mogen alleen door een deskundige elektricien worden verricht.

Voorbereiding

⚠ **WAARSCHUWING!** Gevaar voor letsel door onbedoeld aanlopen van het apparaat. Steek de stekker pas in het stopcontact als het apparaat volledig is voorbereid voor gebruik.

Veiligheidsvoorzieningen

De volgende veiligheidsvoorzieningen zijn aangebracht om de gebruiker en het apparaat te beschermen:

Beschermkap (2)

- Beschermt de bediener tegen rondvliegende deeltjes en tegen direct contact met de schijf.

Overbelastingsbeveiliging (6)

- Beschermt het apparaat tegen overbelasting door het automatisch uit te schakelen wanneer de belasting te hoog is.

Uit-schakelaar (8)

- Zodra de uitschakelaar wordt ingedrukt, schakelt het apparaat onmiddellijk uit.

Vóór de inbedrijfstelling

- Monteer alle afdekkingen en veiligheidsvoorzieningen correct.
- De diamantsnijschijf moet vrij kunnen draaien.
- Controleer of de diamantsnijschijf correct is gemonteerd (draairichting).
- Controleer of de netspanning en netfrequentie overeenkomen met de specificaties op het typeplaatje.
- Sluit het apparaat slechts aan op een stopcontact met een aardlekschakelaar (RCD) met een gemeten lekstroom van niet meer dan 30 mA.
- Sluit het apparaat aan op een stopcontact met een zekering van minimaal 16 A.

Diamantsnijschijf monteren

→ zie (Fig. B)

Splijtwig en beschermkap monteren

→ zie (Fig. C)

Watertank bijvullen

AANWIJZING! De diamantsnijschijf moet altijd met water worden gekoeld.

Instructies

- Het waterpeil moet tussen de markeringen “MIN” en “MAX” liggen.
- Controleer regelmatig het waterpeil.

→ zie (Fig. D)

Parallelaanslag monteren

→ zie (Fig. A) / (Fig. E)

Instructies

- Stel, voordat u het werkstuk plaatst, de gewenste snijafmeting in en controleer de instelling.

Hoekaanslag monteren

Instructies

- De hoekaanslag **(14)** wordt op de parallellaanslag **(11)** gemonteerd.
- Stel, voordat u het werkstuk plaatst, de gewenste snijafmeting en de gewenste hoek in. Controleer de instelling.

→ zie (Fig. F)

Bedrijf

Werkinstructies

⚠ **WAARSCHUWING!** Gevaar voor verwondingen! Vermijd elk contact met het draaiende inzetgereedschap.

⚠ **WAARSCHUWING!** Gezondheidsrisico! Beperk stofvorming bij de bron om de luchtkwaliteit te verbeteren, gezondheidsrisico’s te verminderen en te voldoen aan de milieuwetgeving. Om stofvorming tot een minimum te beperken, moet het apparaat altijd met voldoende water worden gebruikt om het stof te binden!

⚠ **WAARSCHUWING!** Gezondheidsrisico door stof! Tijdens het gebruik van het apparaat kan er stof vrijkomen dat schadelijk is voor de gezondheid. Gebruik altijd voldoende water om het stof te binden!

⚠ **WAARSCHUWING!** Gevaar voor verwondingen! Gebruik inzetgereedschap nooit bij een lager toerental dan het opgegeven nominale toerental.

- Zet het product stabiel neer.
- Controleer of het product volledig is gemonteerd. Alle afdekkingen en veiligheidsvoorzieningen moeten correct zijn gemonteerd.
- Neem een comfortabele houding aan wanneer u met het product werkt. Zorg voor een stevige houvast en vermijd ongunstige houdingen of houdingen waarbij het moeilijk is om het evenwicht te bewaren. Tijdens langdurige werkzaamheden moet de bediener van houding veranderen; dit kan helpen om ongemak en vermoeidheid te voorkomen.
- Controleer of de schakelaars naar behoren werken.
- Controleer vóór de ingebruikname of de netspanning overeenkomt met de bedrijfsspanning van het apparaat.
- Controleer vóór elk gebruik of het inzetgereedschap in de juiste draairichting draait. De pijl die de draairichting aangeeft op het inzetgereedschap moet overeenkomen met die op de beschermkap **(2)**.
- De instructies en veiligheidsaanwijzingen van de fabrikant van het gereedschap moeten altijd in acht worden genomen.
- Bij het in de lengte snijden moet de parallelaanslag **(11)** worden gebruikt.
- Zorg ervoor dat lange werkstukken aan het einde van het snijproces niet kunnen kantelen. Gebruik hiervoor bijvoorbeeld een afrolkolom.
- Als de doorslijpschijf of het werkstuk vastloopt, moet de machine onmiddellijk worden uitgeschakeld en van het stroom-

net worden losgekoppeld. Wacht tot alle bewegende delen volledig tot stilstand zijn gekomen. Verwijder de oorzaak van de blokkade uitsluitend met geschikt gereedschap en nooit terwijl de machine draait. Controleer de doorslijpschijf na het verhelpen van de blokkade op beschadigingen en neem de machine pas weer in gebruik als de veiligheid is gewaarborgd.

- Vervang om veiligheidsredenen elk beschadigd inzetgereedschap.
- Als er een vreemd voorwerp is geraakt, controleer dan of het apparaat beschadigd is voordat u het opnieuw opstart en ermee verder werkt.

In- en uitschakelen

→ zie (Fig. G)

Overbelastingbeveiliging

Het apparaat is uitgerust met een overbelastingsbeveiliging **(6)**. Als de motor overbelast is, schakelt hij automatisch uit. Na een afkoeltijd kan de motor weer worden ingeschakeld.

Procedure

1. Mocht de overbelastingsbeveiliging **(6)** zijn geactiveerd, wacht dan tot het apparaat is afgekoeld.
2. Druk op de overbelastingsbeveiliging **(6)** en schakel het apparaat weer in.

Watertank legen

→ zie (Fig. H)

Transport

→ zie (Fig. I)

Instructies

- Voor elk transport moet de watertank **(30)** volledig worden geleegd. Het apparaat mag alleen met lege watertank worden getransporteerd.
- Bescherm het apparaat tegen stoten, schokken en hevige trillingen, bijvoorbeeld tijdens het vervoer in voertuigen.
- Beveilig het apparaat tegen kantelen en slippen.

Onderhoud, reiniging en opslag

Onderhoud

Onderhoudsinterval

Houd u strikt aan de onderstaande onderhoudsintervallen om een storingsvrije werking te garanderen.

Machinedeel	Actie	Vóór elk gebruik	Na 10 bedrijfsuren
Geleiderails	Controleren en reinigen	✓	
	smeren met vet dat geen vuil vasthoudt		✓
Inzetgereedschap	Visuele controle, indien nodig vervangen	✓	
Apparaatsnoer	Controleren	✓	
Watertank	Water verversen	✓	
Apparaat	Visuele inspectie uitvoeren	✓	

Diamantsnijschijven paarsgewijs vervangen

⚠ **WAARSCHUWING!** Er mogen uitsluitend diamantsnijschijven worden gebruikt die zijn getest volgens **EN 13236:2019** en die de aangegeven buitendiameter en boordiameter hebben.

⚠ **WAARSCHUWING!** Gesegmenteerde diamantsnijschijven mogen niet worden gebruikt!

⚠ **WAARSCHUWING!** Defecte of versleten diamantsnijschijven moeten onmiddellijk worden vervangen!

Instructies

- Het inzetgereedschap kan alleen worden vervangen als de beschermkap **(2)** is verwijderd.
- Bij de eerste zaagsneden met een nieuwe diamantsnijschijf kan het zijn dat nog niet alle diamanten blootliggen, waardoor het zagen moeilijker verloopt. Om de diamanten bloot te leggen, maakt u enkele sneden in een zachte gesteente (bijvoorbeeld zandsteen).

Procedure

1. Verwijder de afsluitplug **(19)**.
2. Verwijder de afdekking **(21)**. Verwijder hiervoor de schroeven **(20)** met behulp van een kruiskopschroevendraaier.
3. Draai de moer **(22)** los met de ringsleutel **(15)** door deze ↺ te draaien, terwijl u de opnameas **(24)** met de ringsleutel **(16)** vast houdt.
4. Verwijder de moer **(22)**, de spanflens **(23)** en de oude diamantsnijschijf **(17)**.
5. Monteeren een nieuwe diamantsnijschijf **(17)** (*Diamantsnijschijf monteren, Pag. 44*).

Reiniging

→ zie (Fig. J)

Opslag

→ zie (Fig. K)

Instructies

- Bewaar de doorslijpschijven op een droge, vorstvrije plaats en bescherm ze tegen direct zonlicht. Bescherm tegen stoten, vervormingen en mechanische beschadigingen. Beschadigde of onjuist opgeslagen doorslijpschijven mogen niet worden gebruikt.

Afvoeren/milieubescherming

Voer afgedankte apparaten, toebehoren en verpakkingsmaterialen op milieuvriendelijke manier af.



Elektrische apparaten horen niet bij het huisvuil.

Het symbool van de doorkruiste verrijdbare afvalbak betekent dat dit product aan het einde van zijn levensduur niet als ongesorteerd stedelijk afval mag worden verwijderd.

Richtlijn 2012/19/EU betreffende afgedankte elektrische en elektronische apparatuur:

Consumenten zijn wettelijk verplicht elektrische en elektronische apparatuur aan het eind van de levensduur op milieuvriendelijke wijze te recyclen. Op die manier wordt milieuvriendelijke en grondstofbesparende recycling gewaarborgd.
Afhankelijk van de omzetting in nationaal recht, hebt u de volgende mogelijkheden:

- retourneren naar een verkooppunt,
- aan een officieel inzamelpunt inleveren,
- retourneren naar de fabrikant/distributeur.

Dit is niet van toepassing op accessoires die bij oude apparaten zijn gevoegd en hulpmiddelen zonder elektrische bestanddelen.

Service

Garantie

Beste klant,

U krijgt op dit product een garantie van 3 jaar vanaf datum van aankoop. In geval van defecten aan dit product hebt u tegenover de verkoper van het product wettelijke rechten. Deze wettelijke rechten worden door de onderstaande garantie niet beperkt.

Garantievoorwaarden

De garantietermijn begint bij de koopdatum. Gelieve de originele kasbon goed te bewaren. Dit document is vereist als aankoopbewijs. Als een materiaal- of fabricagefout optreedt binnen drie jaar na de aankoopdatum van dit product, zullen wij – naar eigen goeddunken – het product gratis voor u repareren of vervangen. Deze garantieservice vereist dat het defecte product en het aankoopbewijs (kassabon) binnen de periode van drie jaar worden overlegd en een schriftelijk kort wordt beschreven wat het defect us en wanneer het zich heeft voorgedaan.

Als het defect onder onze garantie valt, krijgt u het gerepareerde of een nieuw product terug. Na reparatie of vervanging van het product begint geen nieuwe garantieperiode.

Garantietermijn en wettelijke claims voor gebreken

De garantie verlengt de garantieperiode niet. Dit geldt ook voor vervangen en gerepareerde onderdelen. Eventuele bij aankoop reeds aanwezige beschadigingen of gebreken dienen direct na het uitpakken te worden gemeld. Voor reparaties na afloop van de garantieperiode worden kosten in rekening gebracht.

Omvang van de garantie

Het product is zorgvuldig geproduceerd volgens strenge kwaliteitsrichtlijnen en grondig getest voor levering.

De garantie is van toepassing op materiaal- of fabricagefouten. Deze garantie dekt geen productonderdelen die onderhevig zijn aan normale slijtage en daarom kunnen worden beschouwd als slijtageonderdelen (bijv. Diamantsnijschijf) of schade aan breekbare onderdelen.

Deze garantie vervalt indien het product beschadigd, verkeerd gebruikt of niet onderhouden is. Evenzo voor schade veroorzaakt door water, vorst, bliksem en vuur of verkeerd transport. Voor een goed gebruik van het product moeten alle aanwijzingen in de gebruiksaanwijzing strikt worden opgevolgd. Gebruiken en handelingen die in de gebruiksaanwijzing worden afgeraden of waartegen worden gewaarschuwd, moeten ten allen tijde worden vermeden.

Het product is uitsluitend bedoeld voor privégebruik en niet voor commercieel gebruik. De garantie vervalt bij misbruik en onoordeelkundig gebruik, het gebruik van geweld en ingrepen die niet door ons geautoriseerde servicefiliaal zijn uitgevoerd.

Verwerking bij garantie

Om ervoor te zorgen dat uw verzoek snel wordt verwerkt, volgt u de onderstaande instructies:

- Houd voor alle vragen de kassabon en het artikelnummer (IAN 523184_2601) bij de hand als bewijs van aankoop.
- Raadpleeg het typeplaatje op het product, een gravure op het product, de titelpagina van de gebruiksaanwijzing (linksonder) of de sticker op de achterkant of onderkant van het product voor het artikelnummer.
- Neem bij functiestoringen of andere defecten eerst **telefonisch** of gebruik ons **contactformulier** dat u kunt vinden op *parkside-diy.com* in de categorie **Service** contact op met het hieronder genoemde servicecentrum.
- Als een product als defect is geregistreerd, kunt u het na overleg met ons Servicecentrum franco opsturen naar het serviceadres dat u is opgegeven, met bijvoeging van het aankoopbewijs (kassabon) en onder vermelding van wat het defect is en wanneer het defect is opgetreden. Om acceptatieproblemen en extra kosten te voorkomen, is het absoluut noodzakelijk dat u alleen het aan u opgegeven adres gebruikt. Zorg ervoor dat de zending geen vrachtvervoer is, per volumineuze goederen, expres of andere speciale vracht. Verzend het product inclusief alle toebehoren die bij de aankoop zijn geleverd en zorg ervoor dat de verpakking voldoende stevig is voor transport.

Reparatie-service

Neem contact op met het servicecentrum voor reparaties **die niet door de garantie worden gedekt** . U ontvangt daar een kostenraming.

- Wij kunnen alleen apparaten verwerken die voldoende verpakt en gefrankeerd zijn verzonden.
  Opmerking: stuur uw apparaat schoon en met vermelding van het defect naar het adres dat door het servicecentrum is opgegeven.
- Apparaten die niet vooraf zijn betaald of die zijn verzonden met omvangrijke goederen, exprespost of andere speciale vracht, worden niet geaccepteerd.
- We zullen de door u opgestuurde defecte apparaten gratis afvoeren.

Service-Center

(NL) **Service Nederland**
Tel.: 08000 229556
Contactformulier op
parkside-diy.com
IAN 523184_2601

(BE) **Service België**
Tel.: 0800 12614
Contactformulier op
parkside-diy.com
IAN 523184_2601

Importeur

Opgelet: het onderstaande adres is geen serviceadres. Neem eerst contact op met het bovenvermelde service-center.

Grizzly Tools GmbH & Co. KG
Stockstädter Str. 20
63762 Großostheim
DUITSLAND
www.grizzlytools.de

Reserveonderdelen en toebehoren

Reserveonderdelen en toebehoren zijn beschikbaar via *www.grizzlytools.shop*. Als u problemen heeft met uw bestelproces, neem dan contact met ons op via onze online shop. Indien u nog vragen heeft, kunt u contact opnemen met: *Service-Center, Pag. 47*

Pos. nr.	Benaming	Bestelnr.
(14)	Hoekaanslag	91121082
(17)	Diamantsnijschijf	91121084
(19)	Sluitdop	91121081

Vertaling van de originele EU-conformiteitsverklaring

Product: **Tegelzaag**

Model: **PFS 800 B2**

Serienummer: 000001-026500

Het hierboven beschreven voorwerp is in overeenstemming met de desbetreffende harmonisatiewetgeving van de Unie:

2006/42/EC • 2014/30/EU • 2011/65/EU & (EU) 2015/863

Het hierboven beschreven voorwerp is conform Richtlijn 2011/65/EU van het Europees Parlement en de Raad van 8 juni 2011 betreffende de beperking van het gebruik van bepaalde gevaarlijke stoffen in elektrische en elektronische apparatuur.

Om de conformiteit te waarborgen, zijn de volgende geharmoniseerde normen en nationale normen en voorschriften toegepast:

EN 62841-1:2015/A11:2022 • EN 12418:2021
EN IEC 55014-1:2021 • EN IEC 55014-2:2021 • EN IEC 63000:2018
EN IEC 61000-3-2:2019/A2:2024 • EN 61000-3-3:2013/A2:2021

Deze conformiteitsverklaring wordt verstrekt onder volledige verantwoordelijkheid van de fabrikant:

CE Grizzly Tools GmbH & Co. KG
Stockstädter Str. 20
63762 Großostheim
DUITSLAND
17.08.2026



Christian Frank
Documentatie gemachtigde

Índice de contenido

Introducción..... 49
Uso previsto..... 49
Volumen de suministro/Accesorios..... 49
Vista general..... 49
Descripción del funcionamiento..... 50
Datos técnicos..... 50
Indicaciones de seguridad..... 50
Significado de las indicaciones de seguridad..... 50
Gráficos y símbolos..... 51
Advertencias de seguridad generales de la herramienta eléctrica..... 52
Indicaciones de seguridad para cortadoras de baldosas..... 53
Riesgos residuales..... 54
Línea de conexión eléctrica defectuosa..... 54
Motor de corriente alterna..... 54
Preparación..... 55
Dispositivos de seguridad..... 55
Antes de la puesta en funcionamiento..... 55
Montar disco diamantado..... 55
Montar la cuña abridora y la cubierta de protección..... 55
Llenar el depósito de agua..... 55
Montar el tope paralelo..... 55
Montar tope de ángulo..... 55
Funcionamiento..... 55
Indicaciones de trabajo..... 55
Encendido y apagado..... 56
Protección de sobrecarga..... 56
Vaciar el depósito de agua..... 56
Transporte..... 56
Mantenimiento, limpieza y almacenamiento..... 56
Mantenimiento..... 56
Limpieza..... 56
Almacenamiento..... 56
Eliminación/protección del medio ambiente..... 57
Servicio..... 57
Garantía..... 57
Servicio de reparación..... 58
Service-Center..... 58
Importador..... 58
Piezas de repuesto y accesorios..... 58
Traducción de la declaración UE de conformidad..... 58
Vista explosionada..... 135

Introducción



Este manual de instrucciones forma parte de este producto. Antes de utilizar el producto, familiarícese con todas las indicaciones de uso y seguridad. Conserve las instrucciones y entregue toda la documentación si traspasa este producto a un tercero.

Uso previsto

El aparato está previsto exclusivamente para los usos siguientes:

- Trabajos de corte habituales en baldosas pequeñas o medianas (azulejos, cerámica o materiales similares) adecuados para el tamaño de la máquina
- Funcionamiento exclusivamente en espacios secos.

El aparato **no** es adecuado para lo siguiente:

- Cortar madera y metal
- Cortar baldosas grandes La falta de estabilidad puede astillar o agrietar las baldosas o causarles otros defectos fácilmente.

Cualquier otro uso que no esté expresamente permitido en este manual de instrucciones puede suponer un serio peligro para el usuario y provocar daños en el aparato. El operador o usuario del aparato será responsable de los accidentes o daños causados a otras personas o sus propiedades. El aparato está destinado al uso doméstico. No se ha concebido para uso industrial prolongado. Si se le da un uso profesional, se anulará la garantía. El fabricante no se responsabiliza de los daños derivados de un uso erróneo o distinto del previsto.

Volumen de suministro/Accesorios

Desembale el aparato y compruebe el volumen de suministro.



incluido en el volumen de suministro



No se incluye en el volumen de suministro

Deseche el material de embalaje según corresponda.

Vista general

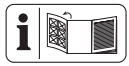

En las páginas desplegables delantera y trasera encontrará ilustraciones del aparato.

(Fig. A)

1 Mesa de trabajo
2 Cubierta de protección
3 Tornillo de mariposa(Cubierta de protección)
4 Cuña abridora
5 Cable del aparato
6 Interruptor de protección contra sobrecarga
7 Interruptor de encendido
8 Interruptor de apagado
9 Mango

10 Tornillo de mariposa (Tope paralelo)
11 Tope paralelo
12 Carril guía
13 Tornillo de mariposa (Tope de ángulo)
14 Tope de ángulo
15 Llave poligonal (Aflojar/apretar la tuerca)
16 Llave poligonal (Brida receptora)
17 Disco diamantado
18 Abrazaderas metálicas

(Fig. B)

19 Tapón de cierre
20 Tornillo (Tapa)
21 Tapa
22 Tuerca
23 Brida de fijación
24 Eje del alojamiento
25 Brida receptora

(Fig. C)

26 Tornillo (Cubierta de protección)

(Fig. D)

27 Indicador de llenado
28 Marca MAX (maximaler Füllstand)
29 Marca MIN (minimaler Füllstand)
30 Depósito de agua

(Fig. H)

31 Orificio de drenaje

(Fig. K)

32 Soporte para el cables
33 Soporte (Tope paralelo)
34 Soporte (Tope de ángulo)

Descripción del funcionamiento

El funcionamiento de los elementos de mando se describe en las siguientes páginas.

Datos técnicos

Máquina cortadora de azulejos ..... PFS 800 B2

Tensión nominal *U* .....230-240 V~, 50 Hz
Potencia nominal de entrada *P* (S1) .....710 W
Potencia nominal de entrada *P* (S2) .....800 W
Longitud Cable de conexión eléctrica ..... 3 m
Tipo de protección IP44
Clase de protección ..... ⧈ II (doble aislamiento)
Régimen de ralentí n_0 ..... 4000 min $^{-1}$
Peso (Depósito de agua vacío y sin herramienta intercambiable) ..... 5,27 kg
Peso (Masa de funcionamiento) ..... 6,0 kg
Peso máximo de la pieza de trabajo ..... 15,0 kg
Dimensiones máximas de la pieza de trabajo ..... 600 x 600 mm
Tamaño de la mesa .....395 x 385 mm
Ajuste de ángulo (Tope de ángulo) .....-45° - +45°
Nivel de presión acústica (L_{pA}) ..... 88,2 dB; K_{pA}=3 dB
Nivel de potencia acústica (L_{WA})
– medido ..... 101,2 dB; K_{WA}=3 dB

Modo de funcionamiento S1 (funcionamiento continuo)

- El aparato se puede usar con la potencia indicada de forma constante.

Modo de funcionamiento S2 (funcionamiento corto)

- El aparato se puede usar brevemente (10 min) con la potencia indicada.

Disco diamantado .....

Diámetro del disco ..... ∅ 180 mm
Grosor de la hoja original .....1,2 mm
Orificio ..... ∅ 22,23 mm
Velocidad del disco v_0 .....80 m/s
Número máximo de revoluciones .....8500 min^{-1}

Indicaciones sobre los valores de emisión sonora

Los valores de emisiones sonoras indicados se obtienen mediante la medición en un procedimiento de ensayo normalizado y se pueden utilizar para hacer una comparación entre una herramienta eléctrica y otra. Los los valores de emisiones sonoras indicados también pueden utilizarse para una evaluación preliminar de la carga.

⚠ **¡PRECAUCIÓN!** ¡Daños auditivos! Use protección para los oídos.

⚠ **¡ADVERTENCIA!** Los valores de emisión sonoras reales pueden variar frente al valor indicado cuando se hace un uso real de la herramienta electrónica, dependiendo del tipo y forma en que se utiliza la herramienta eléctrica, en particular, del tipo de pieza de trabajo que se procesa. Es necesario establecer medidas de seguridad para proteger al operador basadas en una estimación de la carga durante las condiciones reales de uso. En este sentido, se deben tener en cuenta todas las fases del ciclo de trabajo, por ejemplo, los tiempos en los que la herramienta eléctrica está desconectada y aquellos en los que está encendida, pero funciona sin carga.

Indicaciones de seguridad

En este apartado se presentan las indicaciones de seguridad básicas para utilizar el aparato.

Significado de las indicaciones de seguridad

⚠ **¡PELIGRO!** Si no sigue esta indicación de seguridad, se producirá accidentes. El resultado es una lesión grave o la muerte.

⚠ **¡ADVERTENCIA!** Si no sigue esta indicación de seguridad, es posible que se produzca un accidente. El resultado es posiblemente una lesión grave o la muerte.

⚠ **¡PRECAUCIÓN!** Si no sigue esta indicación de seguridad, se producirá accidentes. El resultado es posiblemente una lesión de gravedad leve o media.

¡NOTA IMPORTANTE! Si no sigue esta indicación de seguridad, se producirá accidentes. El resultado es posiblemente un daño material.

Gráficos y símbolos

Símbolos gráficos sobre el aparato


¡Atención!


Lea las instrucciones de uso


¡Peligro de cortes en el disco de corte!


Utilizar solo discos diamantados con borde cerrado


Utilice protección ocular


Utilice protección auditiva


Clase de protección II (doble aislamiento)


Los aparatos eléctricos no deben tirarse a la basura doméstica.


Sentido de rotación

Gráfico del disco diamantado


Lea las instrucciones de uso


Utilice protección auditiva


Utilice protección ocular


Utilice máscara


Utilice guantes de protección


Póngase zapatos de seguridad con suela resistente.


Solo se permite la rectificación en húmedo


No usar un disco diamantado defectuoso


No permitido para el lijado a mano alzada y el lijado manual


Dirección de rotación

Gráficos en el manual de instrucciones


Instrucciones paso a paso


Presionar


Sujeción


Utilice guantes de protección


Conecte el aparato a la red eléctrica


Desconecte el aparato de la red eléctrica


Desbloquear la posición


Bloquear la posición


Espere hasta que el aparato funcione a máxima velocidad

Espere hasta que el aparato se pare.


Inspección visual


No utilice detergentes ni disolventes


Nunca rocíe el aparato con agua


Limpie el aparato con un trapo seco


Limpiar con un pincel grueso


Limpiar con un cepillo


Almacenar en seco


Almacenar fuera del alcance de los niños



Guárdelo en un lugar limpio y protegido contra el polvo y las heladas

Advertencias de seguridad generales de la herramienta eléctrica

⚠ **¡ADVERTENCIA! Lea todas las advertencias de seguridad, instrucciones, ilustraciones y especificaciones proporcionadas con esta herramienta eléctrica.** Si no se siguen todas las instrucciones incluidas más abajo puede producirse una descarga eléctrica, un incendio y/o lesiones graves. **Guarde todas las advertencias e instrucciones para referencia futura.**

El término "herramienta eléctrica" en las advertencias se refiere a su herramienta eléctrica operada con corriente de la red eléctrica (con cable eléctrico), o su herramienta eléctrica operada con baterías (sin cable eléctrico).

1. **SEGURIDAD DEL ÁREA DE TRABAJO**

a) **Mantenga el área de trabajo limpia y bien iluminada.** Las áreas abarrotadas u oscuras favorecen los accidentes.

b) **No opere las herramienta eléctricas en atmósferas explosivas tales como en presencia de líquidos, gases o polvo inflamables.** Las herramientas eléctricas producen chispas que pueden incendiar el polvo o los gases.

c) **Mantenga alejados a los niños y personas en el área cuando esté operando una herramienta eléctrica.** Las distracciones pueden hacer que pierda el control.

2. **SEGURIDAD ELÉCTRICA**

a) **Las clavijas de las herramientas eléctricas tienen que coinicidir con el enchufe. Nunca modifique la clavija de ninguna forma. No utilice ningún adaptador con herramientas conectadas a tierra.** Las clavijas originales no modificadas y los enchufes adecuados reducen el riesgo de descarga eléctrica.

b) **Evite el contacto entre su cuerpo y las superficies conectadas a tierra, como tubos, radiadores, cables y refrigeradores.** Existe un mayor riesgo de descarga eléctrica si su cuerpo está conectado a tierra.

c) **No exponga las herramientas eléctricas a la lluvia o ambientes húmedos.** Si el agua penetra en una herramienta eléctrica aumenta el riesgo de descarga eléctrica.

d) **No maltrate el cable. Nunca use el cable para cargar, jalar o desconectar la herramienta eléctrica. Mantenga alejado el cable del calor, aceite, bordes afilados o partes móviles.** Los cables dañados o enredados aumentan el riesgo de descarga eléctrica.

e) **Al usar una herramienta eléctrica en exteriores, utilice una extensión adecuada para uso en exteriores.** Utilizar un cable adecuado para exteriores reduce el riesgo de descarga eléctrica.

f) **Si es inevitable utilizar una herramienta eléctrica en una ubicación húmeda, utilice una fuente protegida con un dispositivo de corriente residual (RCD).** Utilizar un RCD reduce el riesgo de descarga eléctrica.

3. **SEGURIDAD PERSONAL**

a) **Manténgase alerta, fíjese en lo que está haciendo, y utilice el sentido común cuando esté utilizando una herramienta eléctrica. No utilice una herramienta eléctrica cuando esté cansado o bajo los efectos de drogas, alcohol o medicamentos.** Un momento de distracción al operar herramientas eléctricas pueden tener como resultado graves lesiones físicas.

b) **Utilice equipo de protección personal. Siempre utilice protección para los ojos.** Utilizar equipo protector, como una máscara antipolvo, calzado de seguridad antideslizante, un casco, o protección auditiva para lograr las condiciones apropiadas reduce la posibilidad de lesiones personales.

c) **Evite un arranque involuntario. Asegúrese de que el interruptor está en la posición de apagado antes de conectar la fuente de energía y/o el paquete de baterías, y antes de recoger o cargar la herramienta.** Cargar las herramientas eléctricas con su dedo puesto en el interruptor o conectar la energía a herramientas eléctricas que tienen el interruptor encendido aumenta la posibilidad de tener accidentes.

d) **Retire cualquier llave de ajuste o llave ingles antes de encender la herramienta eléctrica.** Una llave inglesa o una llave que se haya dejado pegada a una parte giratoria de la herramienta eléctrica puede ocasionar lesiones personales.

e) **No se extralimite. Mantenga una posición y un balance adecuados en todo momento.** Esto permite un mejor control de la herramienta eléctrica en situaciones inesperadas.

f) **Vista ropa adecuada. No utilice ropa suelta o joyas. Mantenga su cabello y su ropa lejos de las partes móviles.** Las prendas de vestir sueltas, las joyas o el cabello largo pueden quedar atrapados en las partes móviles.

g) **Si se proporcionan dispositivos para la conexión de extracción de polvo e instalaciones de recolección, asegúrese de que estén conectados y se utilicen adecuadamente.** La utilización de recolección de polvo puede reducir los riesgos relacionados con este.

h) **No permita que la familiaridad obtenida por el uso frecuente de las herramientas lo vuelva descuidado y le haga ignorar los principios de seguridad de herramientas.** Una acción descuidada puede causar lesiones graves en una fracción de segundo.

4. **USO Y CUIDADO DE LAS HERRAMIENTAS ELÉCTRICAS**

a) **No fuerce la herramienta eléctrica. Utilice la herramienta eléctrica correcta para su aplicación.** La herramienta eléctrica correcta hará el trabajo mejor y con más seguridad al ritmo para el cual fue diseñada.

b) **No utilice la herramienta eléctrica si el interruptor no la enciende y apaga.** Cualquier herramienta eléctrica que no pueda controlarse con el interruptor es peligrosa y tiene que repararse.

c) **Desconecte la clavija de la fuente de energía y/o el paquete de baterías de la herramienta eléctrica, si este es desmontable, antes de hacer cualquier ajuste, cambiar accesorios o almacenar las herramientas eléctricas.** Estas medidas preventivas de seguridad reducen el riesgo de arrancar accidentalmente la herramienta eléctrica.

d) **Almacene las herramientas eléctricas que no utilice fuera del alcance de los niños, y no permita a personas que no estén familiarizadas con las herramientas eléctricas o estas instrucciones que operen dichas herramientas.** Las herramientas eléctricas son peligrosas en manos de usuarios no capacitados.

e) **Proporcione mantenimiento a las herramientas eléctricas y sus accesorios. Revise si hay desalineaciones de partes de conexión o móviles, roturas de partes y cualquier otra condición que pueda afectar la operación de la herramienta eléctrica. Si está dañada, mande a reparación la herramienta antes de usarla.** Muchos accidentes son causados por herramientas eléctricas con mal mantenimiento.

f) **Mantenga las herramientas de corte afiladas y limpias.** Las herramientas de corte con un buen mantenimiento y filos de corte bien afilados tienden menos a atorarse y son más fáciles de controlar.

g) **Utilice la herramienta eléctrica, sus accesorios y brocas, etc. de acuerdo con estas instrucciones, tomando en cuenta las condiciones de trabajo y el trabajo que se va a realizar.** Utilizar la herramienta eléctrica para operaciones distintas a las que está destinada podría ocasionar una situación de riesgo.

h) **Mantenga las manijas y las superficies de agarre secas, limpias y sin aceite o grasa.** Las manijas y superficies de agarre resbalosas no permiten un manejo y control seguro de la herramienta en situaciones inesperadas.

5. **SERVICIO**

a) **Lleve su herramienta eléctrica a servicio con una persona calificada para realizar reparaciones y que utilice solamente refacciones idénticas.** Esto asegurará que se mantenga la seguridad de la herramienta eléctrica.

Indicaciones de seguridad para cortadoras de baldosas

- Coloque el producto en una superficie antideslizante, plana y estable que esté libre de obstáculos y bien iluminada.
- Al usar el producto, utilice siempre protección ocular y auditiva.
- Para cambiar la herramienta intercambiable póngase guantes de protección.
- Compruebe que la flecha de sentido de la herramienta intercambiable coincida con la flecha de sentido de la cubierta de protección.
- Solo pueden usarse discos diamantados que tengan el diámetro exterior y de perforación indicado y que se hayan probado según la norma **EN 13236:2019**. No debe superarse el número de revoluciones indicado para el disco diamantado. El uso de otros tipos de herramientas intercambiables no está permitido, ya que esto podría provocar lesiones mortales.
- Utilizar solo discos diamantados con borde cerrado.
- Por motivos de seguridad, cambie la herramienta intercambiable si está dañada o agrietada.
- Controle la formación de polvo en la fuente para mejorar la calidad del aire, reducir los riesgos para la salud y cumplir las normativas medioambientales. A fin de minimizar la formación de polvo, el producto debe usarse siempre con agua suficiente para la retención del polvo.
- Al trabajar con el producto, se puede formar polvo nocivo para la salud. ¡Utilice siempre agua suficiente para la retención de polvo!
- No deje el producto desatendido durante el funcionamiento y guárdelo en un lugar seco y al que no puedan acceder los niños.
- Antes de cualquier trabajo de mantenimiento y limpieza, apague el producto, extraiga el enchufe y espere hasta que se detenga la herramienta intercambiable.
- El operario es responsable de asegurarse de que la zona de riesgo restringida esté despejada. Únicamente las personas que participen en el proceso de corte pueden entrar en la zona de trabajo.

Otras indicaciones de seguridad para cortadoras de baldosas

⚠ **¡ADVERTENCIA!** ¡Peligro de lesiones! Las herramientas intercambiables pueden estar afiladas y calentarse durante su uso. Use siempre guantes de protección al manipular las herramientas intercambiables.

- Antes de la puesta en funcionamiento, observe que la tensión de la conexión a red se corresponda con la tensión de servicio de la placa de especificación.
- Si el producto permanecerá apagado y sin supervisión durante un periodo de tiempo prolongado, asegúrese de que no puede encenderse por accidente.
- ¡Atención! La herramienta intercambiable continúa en funcionamiento después de apagar el producto.
- Nunca ejerza presión lateral sobre la herramienta intercambiable para detenerla.
- No acerque las manos a la herramienta intercambiable.
- Desconecte el producto del suministro de corriente y gire la herramienta intercambiable con la mano para asegurarse de que no esté bloqueada.
- Antes de cada uso, compruebe si la cubierta de protección está en perfecto estado y si la herramienta intercambiable está firmemente apretada.
- Desenchufe siempre el cable de alimentación antes de cambiar la herramienta intercambiable.
- Nunca coloque herramientas intercambiables de baja calidad en el producto. Monte únicamente herramientas intercambiables del tamaño adecuado.
- Mantenga siempre limpios los alojamientos y la brida de la herramienta intercambiable.
- Asegúrese de que el tornillo de la brida esté firmemente apretado con una llave adecuada.
- Nunca utilice el producto sin la cubierta de protección o la cuña abridora. Un espaciado, posicionamiento o alineación incorrectos pueden ser las razones por las que la cuña abridora no evita eficazmente el retroceso.
- Nunca corte más de una baldosa a la vez.
- Nunca corte piezas que sean demasiado pequeñas para apretarlas contra el tope lateral, sin dejar suficiente espacio para la mano de modo que esta tenga una distancia de seguridad con la herramienta intercambiable.
- Asegúrese de que la pieza de trabajo que va a cortar tenga suficiente espacio para moverse lateralmente. De lo contrario, la pieza cortada podría quedar colgando de la herramienta intercambiable.
- Asegúrese de que la mesa y la zona circundante estén despejadas, a excepción de la baldosa que va a cortar.
- Nunca intente cortar a mano alzada. Asegúrese siempre de que la baldosa que va a cortar esté bien presionada contra el tope lateral paralelo o el tope de ángulo.
- Si el cable de red está dañado, el servicio de atención al cliente debe cambiarlo para evitar cualquier peligro.

Riesgos residuales

La herramienta eléctrica se ha construido según el estado de la técnica actual y las reglas reconocidas en materia de seguridad técnica. A pesar de ello, mientras se realiza el trabajo pueden aparecer algunos riesgos residuales.

Los riesgos residuales se pueden minimizar si las «*Indicaciones de seguridad, p. 50*» y el «*Uso previsto, p. 49*», así como las instrucciones de servicio, se respetan en conjunto.

A pesar de tomar todas las medidas de precaución pueden seguir existiendo riesgos residuales.

- Peligro para la salud a causa de la corriente al utilizar líneas de conexión eléctrica no dispuestas debidamente.
- Evite que la máquina se ponga en funcionamiento por accidente.
- Cuando la máquina esté funcionando no acerque las manos a la zona de trabajo.
- Antes de realizar trabajos de ajuste o de mantenimiento, apague el aparato y desenchúfelo de la corriente eléctrica.

⚠ **¡ADVERTENCIA!** Peligro por el campo electromagnético generado mientras el dispositivo está en funcionamiento. En determinadas circunstancias este campo puede afectar a implantes médicos activos o pasivos. Para reducir el peligro de lesiones graves o mortales, recomendamos a las personas que tengan implantes médicos que consulten a su médico y al fabricante de los implantes médicos antes de utilizar la máquina.

Línea de conexión eléctrica defectuosa

En ocasiones, a las líneas de conexión eléctrica se les deteriora su aislamiento. Esto puede deberse a:

- Punto de aprisionamiento cuando las líneas de conexión pasan por ventanas o por puertas entreabiertas.
- Dobleces por la fijación o guiado inapropiado de la línea de conexión.
- Puntos de intersección al cruzar la línea de conexión.
- Daños en el aislamiento al arrancar el cable del enchufe de la pared.
- Roturas por el envejecimiento del aislamiento.

Este tipo de líneas de conexión eléctrica deterioradas no se pueden utilizar y son muy peligrosas por los daños de aislamiento que presentan.

Revisar regularmente las líneas de conexión para ver si presentan daños. Procure que mientras realiza las comprobaciones la línea de conexión no esté conectada a la red eléctrica.

Las líneas de conexión eléctrica han de corresponderse con las disposiciones VDE, de la Asociación alemana de electrotecnia, electrónica y tecnología de la información) y DIN. Utilice exclusivamente líneas de conexión marcadas (H05VV-F).

Es obligatorio que la designación del tipo esté marcada en la línea de conexión.

- Si se daña el cable de conexión eléctrica de este aparato, deberá ser sustituido por el fabricante, su servicio de atención al cliente o una persona con cualificación similar para evitar peligros. Diríjase al centro de servicio.

Motor de corriente alterna

- La tensión de la red ha de ser de 230-240 V~, 50 Hz.
- Las líneas de extensión de hasta 25 m de longitud han de tener una sección de 2,5 milímetros cuadrados.

Las conexiones y reparaciones del equipamiento eléctrico solo podrán ser realizadas por electricistas profesionales.

Preparación

⚠ **¡ADVERTENCIA!** Peligro de lesiones debido a la puesta en marcha involuntaria del aparato. No conecte el enchufe a la toma de corriente hasta que el aparato esté completamente preparado para su uso.

Dispositivos de seguridad

Para la protección del usuario y el equipo están disponibles los siguientes dispositivos de seguridad:

Cubierta de protección (2)

- Protege al usuario frente a las partículas en suspensión y frente al contacto directo con el disco.

Interruptor de protección contra sobrecarga (6)

- Apaga el aparato si la carga es demasiado elevada para protegerlo frente a una sobrecarga.

Interruptor de apagado (8)

- El aparato se apaga inmediatamente al accionar el interruptor de apagado.

Antes de la puesta en funcionamiento

- Monte correctamente todas las cubiertas y los dispositivos de protección.
- El disco diamantado ha de poder moverse libremente.
- Asegúrese de que el disco diamantado esté montado correctamente (sentido de marcha).
- Asegúrese de que la tensión y frecuencia de la red se correspondan con las indicaciones de la placa de características.
- Conecte únicamente el aparato a una toma de corriente con dispositivo de corriente residual (RCD) con una corriente de medición de fuga nominal de no más de 30 mA.
- Conecte el aparato a una toma de corriente que esté protegida por fusible con al menos 16 A.

Montar disco diamantado

→ véase (Fig. B)

Montar la cuña abridora y la cubierta de protección

→ véase (Fig. C)

Llenar el depósito de agua

¡NOTA IMPORTANTE! El disco diamantado debe enfriarse siempre con agua.

Indicaciones

- El nivel de agua debe estar entre las marcas «MIN» y «MAX».
- Compruebe el nivel de agua periódicamente.

→ véase (Fig. D)

Montar el tope paralelo

→ véase (Fig. A) / (Fig. E)

Indicaciones

- Antes de colocar la pieza de trabajo, configure la medida de corte deseada y compruebe el ajuste.

Montar tope de ángulo

Indicaciones

- El tope de ángulo **(14)** se monta en el tope paralelo **(11)**.
- Antes de colocar la pieza de trabajo, configure la medida de corte y el ángulo deseados. Compruebe la configuración.

→ véase (Fig. F)

Funcionamiento

Indicaciones de trabajo

⚠ **¡ADVERTENCIA!** ¡Peligro de lesiones! Evite cualquier contacto con la herramienta intercambiable en movimiento.

⚠ **¡ADVERTENCIA!** ¡Peligro para la salud! Controle la formación de polvo en la fuente para mejorar la calidad del aire, reducir los riesgos para la salud y cumplir las normativas medioambientales. A fin de minimizar la formación de polvo, el aparato debe usarse siempre con agua suficiente para la retención del polvo.

⚠ **¡ADVERTENCIA!** ¡Peligro para la salud debido al polvo! Al trabajar con el aparato, se puede formar polvo nocivo para la salud. ¡Utilice siempre agua suficiente para la retención de polvo!

⚠ **¡ADVERTENCIA!** ¡Peligro de lesiones! Nunca utilice herramientas intercambiables con un número de revoluciones inferior a la velocidad nominal indicada.

- Coloque el producto en un sitio estable.
- Compruebe que el producto esté completamente montado. Han de montarse correctamente todas las cubiertas y los dispositivos de protección.
- Adopte una postura cómoda para trabajar con el producto. Busque un punto de apoyo seguro y evite las posiciones desfavorables o las que no permitan mantener el equilibrio con facilidad. Al realizar trabajos de larga duración, el usuario debe cambiar su postura a fin de evitar molestias y fatiga.
- Compruebe que los interruptores funcionen correctamente.
- Antes de la puesta en funcionamiento, observe que la tensión de red se corresponda con la tensión de servicio del aparato.
- Antes de cada puesta en funcionamiento, compruebe que la dirección de giro de la herramienta intercambiable sea correcta. La flecha de sentido de giro de la herramienta intercambiable debe coincidir con la de la cubierta de protección **(2)**.
- Debe seguir siempre las instrucciones e indicaciones de seguridad del fabricante de la herramienta.
- Al cortar de forma longitudinal ha de utilizarse el tope paralelo **(11)**.
- Asegure las piezas de trabajo largas para evitar que vuelquen cuando haya finalizado el proceso de corte. Para ello, utilice, por ejemplo, un bastidor sobre el que puedan ir rodando.
- Si el disco de corte o la pieza de trabajo se bloquean, la máquina debe detenerse inmediatamente y desconectarse de la red eléctrica. Espere hasta que todas las piezas móviles se detengan completamente. Retire la causa del bloqueo únicamente con los medios adecuados y nunca con la máquina en movi-

miento. Después de retirar el bloqueo, compruebe que el disco de corte no presente daños y no vuelva a usar la máquina hasta que se haya garantizado que puede funcionar con seguridad.

- Por motivos de seguridad, cambie la herramienta intercambiable si está dañada.
- Si se encuentra con un cuerpo extraño, compruebe que el aparato no presente daños antes de volver a arrancarlo y seguir trabajando.

Encendido y apagado

→ véase (Fig. G)

Protección de sobrecarga

El aparato está equipado con un interruptor de protección contra sobrecarga **(6)**. Si el motor se sobrecarga, se desconecta automáticamente. Pasado un tiempo de enfriamiento se puede volver a arrancar el motor.

Procedimiento

1. Si el interruptor de protección contra sobrecarga **(6)** se ha aflojado, espere hasta que el aparato se haya enfriado.
2. Presione el interruptor de protección contra sobrecarga **(6)** vuelva a encender el aparato.

Vaciar el depósito de agua

→ véase (Fig. H)

Transporte

→ véase (Fig. I)

Indicaciones

- Antes de cada transporte, el depósito de agua **(30)** debe vaciarse completamente. El aparato solo se puede transportar con el depósito de agua vacío.
- Proteja el aparato de los golpes, empujones y vibraciones fuertes, p. ej., durante el transporte en vehículos.
- Asegure el aparato para que no se vuelque ni se deslice.

Mantenimiento, limpieza y almacenamiento

Mantenimiento

Intervalo de mantenimiento

Es imprescindible que cumpla los siguientes intervalos de mantenimiento para garantizar un funcionamiento sin fallos.

Pieza mecánica	Acción	Antes de cada uso	Después de 10 horas de funcionamiento
Rieles guía	Revisar y apretar	✓	
	Lubricar con grasa que no retenga la suciedad		✓
Herramienta intercambiable	Inspección visual, cambiar si es necesario	✓	
Cable del aparato	Revisar	✓	
Depósito de agua	Cambiar el agua	✓	
Aparato	Realizar cortes que traspasan los materiales	✓	

Sustituir el disco diamantado

⚠ **¡ADVERTENCIA!** Solo pueden usarse discos diamantados que tengan el diámetro exterior y de perforación indicado y que se hayan probado según la norma **EN 13236:2019**.

⚠ **¡ADVERTENCIA!** Los discos diamantados segmentados no deben utilizarse.

⚠ **¡ADVERTENCIA!** Los discos diamantados defectuosos o desgastados deben cambiarse inmediatamente.

Indicaciones

- La herramienta intercambiable solo se puede cambiar si la cubierta de protección **(2)** está desmontada.
- Al realizar el primer corte con un disco diamantado nuevo, es posible que algunos diamantes todavía no estén al descubierto y, por ello, que el proceso de corte sea más complicado. Para dejar los diamantes al descubierto, haga algunos cortes con una piedra blanda (p. ej., piedra arenisca).

Procedimiento

1. Quite el tapón de cierre **(19)**.
2. Quite la tapa **(21)**. Para ello, debe retirar los tornillos **(20)** con la ayuda de un destornillador de estrella.
3. Afloje las tuercas **(22)** con la llave poligonal **(15)** girando ↺ mientras sostiene el eje del alojamiento **(24)** con la llave poligonal **(16)**.
4. Retire las tuercas, **(22)**, la brida de fijación **(23)** y el disco diamantado **(17)** antiguo.
5. Monte un nuevo disco diamantado **(17)** (*Montar disco diamantado, p. 55*).

Limpieza

→ véase (Fig. J)

Almacenamiento

→ véase (Fig. K)

Indicaciones

- Guarde los discos de corte en un lugar seco, a una temperatura superior a cero y protegidos de la luz solar directa. Protéjalos frente a golpes, deformaciones y daños mecánicos. Los

discos de corte que estén dañados o se hayan almacenado de forma indebida no pueden utilizarse.

Eliminación/protección del medio ambiente

Lleve el aparato, los accesorios y el embalaje a un lugar para que procedan a reciclarlo respetando el medio ambiente.



Los aparatos eléctricos no deben tirarse a la basura doméstica.

El símbolo del contenedor de basura tachado significa que este producto no debe eliminarse como residuo municipal sin clasificar al final de su vida útil.

Directiva 2012/19/UE sobre residuos de aparatos eléctricos y electrónicos:

Los consumidores tienen la obligación legal de reciclar los aparatos eléctricos y electrónicos de forma ecológica al final de su vida útil. De este modo, se garantiza un reciclaje respetuoso con el medio ambiente y con los recursos.
Dependiendo de las normas estatales, puede tener las siguientes opciones:

- devolverlo a un punto de venta,
- entregarlo a un punto de recogida oficial,
- devolver al fabricante/distribuidor.

Esto no afecta a los accesorios y a otros medios sin componentes electrónicos.

Servicio

Garantía

Estimada/o cliente:

Este producto tiene una garantía de 3 años a partir de la fecha de compra. En caso de defectos en este producto, tiene derechos legales contra el vendedor del producto. Estos derechos legales no están limitados por nuestra garantía que se detalla a continuación.

Condiciones de la garantía

El plazo de la garantía empieza a partir de la fecha de compra. Guarde el recibo de caja original, ya que se necesita como comprobante de compra. Si se produce un defecto de material o de fabricación en el plazo de tres años a partir de la fecha de compra de este producto, procederemos a la reparación o sustitución del producto, según consideremos oportuno, sin cargo alguno para usted. Para poder hacer uso de la garantía, es necesario presentar el aparato defectuoso y el comprobante de compra (recibo de caja) en el plazo de tres años y entregar una breve descripción por escrito de la naturaleza del defecto y de cuándo se produjo.

Si nuestra garantía cubre el defecto, recibirá el producto reparado o uno nuevo. La reparación o sustitución del producto no supone un nuevo inicio del periodo de garantía.

Periodo de garantía y reclamaciones por defectos legales

La garantía no prolonga el periodo de garantía. Esto también se aplica a piezas repuestas o reparadas. Cualquier daño o defecto ya presente en el momento de la compra debe ser comunicado inmediatamente después de desembalar el producto. Transcurrido el periodo de garantía, cualquier reparación está sujeta a costes.

Alcance de la garantía

El producto ha sido fabricado cuidadosamente según las más estrictas normas de calidad y ha sido sometido a pruebas exhaustivas antes de su entrega.

La garantía cubre los fallos de material o de fabricación. Esta garantía no cubre las piezas del producto sujetas al desgaste normal y que, por lo tanto, pueden considerarse piezas de desgaste (p. ej.: Disco diamantado) o los daños en las piezas frágiles .

Esta garantía queda anulada si el producto ha sido dañado, utilizado indebidamente o no se ha mantenido correctamente. Tampoco cubre los daños provocados por el agua, heladas, rayos y fuego o por un transporte erróneo. Para garantizar el uso adecuado del producto, es imprescindible respetar estrictamente todas las instrucciones que figuran en el manual de instrucciones. Se debe evitar a toda costa cualquier uso o acción desaconsejada o advertida en el manual de instrucciones.

El producto está previsto exclusivamente para su uso particular y no para un uso profesional. La garantía desaparece en caso de manipulación inadecuada, uso de la fuerza e intervenciones no realizadas por nuestro centro de servicio autorizado.

Tramitación en caso de reclamación de garantía

Con el fin de garantizar una rápida tramitación de su solicitud, le rogamos que siga las siguientes instrucciones:

- Para cualquier consulta, conserve el recibo de caja y el número de artículo (IAN 523184_2601) como comprobante de su compra.
- El número del artículo figura en la placa de características del producto, en un grabado en el producto, en la portada de su manual de instrucciones (parte inferior a la izquierda) o en la pegatina situada en la parte posterior o inferior del producto.
- Si se producen errores de funcionamiento u otros defectos, póngase en contacto con el centro de servicio que se indica a continuación **por teléfono** O utilice nuestro **formulario de contacto**, que puede encontrar en *parkside-diy.com* en la sección **Servicio**.
- Después de consultar con nuestro centro de servicio, puede enviar un producto que haya sido identificado como defectuoso a la dirección de servicio que se le ha proporcionado, con el franqueo pagado, junto con el comprobante de compra (recibo de caja) e indicando en qué consiste el defecto y cuándo se produjo. Para evitar problemas de aceptación y costes adicionales, utilice únicamente la dirección que se le ha comunicado. Asegúrese de que el envío no se realiza a portes debidos, por mercancías voluminosas, exprés u otro tipo de carga especial. Por favor, envíe el producto con todos los accesorios suministrados con la compra y asegúrese de que el embalaje de transporte es suficientemente seguro.

Servicio de reparación

Para las reparaciones **no cubiertas por la garantía**, póngase en contacto con el centro de servicio. Estarán encantados de proporcionarle un presupuesto.

- Solo podemos procesar equipos que hayan sido suficientemente empaquetados y franqueados.
  Nota: Envíe su aparato limpio y con una nota de los defectos a la dirección indicada por el centro de servicio.
- No se aceptarán los aparatos enviados a portes debidos, por mercancías voluminosas, envíos exprés o con otro tipo de carga especial.
- Nos deshacemos de forma gratuita de los aparatos defectuosos devueltos.

Service-Center

ES
Servicio España
Tel.: 900 994 940
Formulario de contacto en
parkside-diy.com
IAN 523184_2601

Importador

Por favor, tenga en cuenta que la siguiente dirección no es una dirección de servicio técnico. Póngase en contacto con la dirección del centro de servicio mencionada arriba.

Grizzly Tools GmbH & Co. KG
Stockstädter Str. 20
63762 Großostheim
ALEMANIA
www.grizzlytools.de

Piezas de repuesto y accesorios

Encontrará piezas de repuesto y accesorios en *www.grizzlytools.shop*. Si surgen problemas durante el proceso de pedido, por favor, póngase en contacto con nosotros a través de nuestra tienda online. Si tiene más preguntas, póngase en contacto con: *Service-Center, p. 58*

Pos. n°	Nombre	Nº de pedido
(14)	Tope de ángulo	91121082
(17)	Disco diamantado	91121084
(19)	Tapón de cierre	91121081

Traducción de la declaración UE de conformidad

Producto: **Máquina cortadora de azulejos**

Modelo: **PFS 800 B2**

Número de serie: 000001-026500

El objeto de la declaración descrita anteriormente es conforme con la legislación de armonización pertinente de la Unión:

2006/42/EC • 2014/30/EU • 2011/65/EU & (EU) 2015/863

El objeto de la declaración descrito anteriormente es conforme a la Directiva 2011/65/EU del Parlamento Europeo y del Consejo, de 8 de junio de 2011, sobre restricciones a la utilización de determinadas sustancias peligrosas en aparatos eléctricos y electrónicos.

Para garantizar la conformidad, se han aplicado las siguientes normas armonizadas así como las normas y reglamentos nacionales:

EN 62841-1:2015/A11:2022 • EN 12418:2021
EN IEC 55014-1:2021 • EN IEC 55014-2:2021 • EN IEC 63000:2018
EN IEC 61000-3-2:2019/A2:2024 • EN 61000-3-3:2013/A2:2021

La presente declaración de conformidad se expide bajo la exclusiva responsabilidad del fabricante:

CE
Grizzly Tools GmbH & Co. KG
Stockstädter Str. 20
63762 Großostheim
ALEMANIA
17.08.2026



Christian Frank
Representante autorizado para la documentación

Indice

Introduzione.....59
Uso conforme.....59
Contenuto della fornitura/Accessori.....59
Panoramica.....59
Descrizione del funzionamento.....60
Dati tecnici.....60
Avvertenze di sicurezza.....60
Significato delle avvertenze di sicurezza.....61
Pittogrammi e simboli.....61
Avvertenze di sicurezza generali elettroutensile.....62
Istruzioni di sicurezza per macchine di taglio delle piastrelle.....63
Rischi residui.....64
Cavo di allacciamento elettrico difettoso.....64
Motorino a corrente alternata.....64
Preparazione.....64
Dispositivi di sicurezza.....64
Prima della messa in funzione.....65
Montare la mola da taglio in diamante.....65
Montare coprilama e calotta protettiva.....65
Riempire il serbatoio dell'acqua.....65
Montare la battuta parallela.....65
Montare il registro angolare.....65
Funzionamento.....65
Avvertenze per l'utilizzo.....65
Accensione e spegnimento.....65
Protezione dal sovraccarico.....65
Svuotare il serbatoio dell'acqua.....66
Trasporto.....66
Manutenzione, pulizia e stoccaggio.....66
Manutenzione.....66
Pulizia.....66
Conservazione.....66
Smaltimento/rispetto dell'ambiente.....66
Assistenza.....67
Garanzia.....67
Servizio di riparazione.....67
Service-Center.....68
Importatore.....68
Ricambi e accessori.....68
Traduzione delle dichiarazione UE di conformità originale.....68
Vista esplosa.....135

Introduzione



Il manuale d'uso è parte integrante del presente prodotto. Prima dell'uso del prodotto, acquisire dimestichezza con tutte le avvertenze per l'uso e la sicurezza. Conservare le istruzioni per l'uso e, in caso di cessione del prodotto a terzi, consegnarlo congiuntamente a tutti i relativi documenti.

Uso conforme

L'apparecchio è destinato esclusivamente ai seguenti usi:

- Lavori di taglio consueti su superfici di piccole e medie dimensioni (piastrelle, ceramica o simili) in base alle dimensioni della macchina
- Funzionamento solo in ambienti asciutti.

L'apparecchio **non** è idoneo:

- Per tagliare legno e metallo
- Per tagliare piastrelle di grandi dimensioni. La scarsa stabilità provoca facilmente la formazione di scheggiature o crepe e altri difetti di lavorazione sulla piastrella.

Qualsiasi altro impiego non espressamente consentito nel presente manuale d'uso può causare danni all'apparecchio e rappresentare un serio pericolo per l'utilizzatore. L'utilizzatore od operatore dell'apparecchio è responsabile di eventuali incidenti o danni ad altre persone o alla loro proprietà. L'apparecchio è adatto all'uso per piccoli lavori domestici. Non è stato concepito per l'impiego aziendale prolungato. Un eventuale utilizzo aziendale comporta l'estinzione della garanzia. Il produttore non si fa carico di eventuali danni causati da un uso improprio o da un azionamento errato.

Contenuto della fornitura/Accessori

Estrarre l'apparecchio dall'imballo e controllare il contenuto della fornitura.



in dotazione



Non compreso nella confezione

Smaltire il materiale di imballaggio ai sensi della normativa vigente.

Panoramica

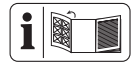

Le figure dell'apparecchio si trovano nelle pagine apribili anteriore e posteriore.

(Fig. A)

1 Banco di lavoro
2 Calotta protettiva
3 Vite a galletto(Calotta protettiva)
4 Coprilama
5 Cavo dell'apparecchio

6 Interruttore di protezione dal sovraccarico
7 Interruttore di accensione
8 Interruttore di spegnimento
9 Impugnatura
10 Vite a galletto (Battuta parallela)
11 Battuta parallela
12 Barra di guida
13 Vite a galletto (Battuta angolare)
14 Battuta angolare
15 Chiave ad anello (Allentare/stringere il dado)
16 Chiave ad anello (Flangia di supporto)
17 Mola da taglio in diamante
18 Morsetto in metallo

(Fig. B)

19 Tappo di chiusura
20 Vite (Copertura)
21 Copertura
22 Dado
23 Flangia di fissaggio
24 Albero di supporto
25 Flangia di supporto

(Fig. C)

26 Vite (Calotta protettiva)

(Fig. D)

27 Indicatore di livello
28 Tacca MAX (maximaler Füllstand)
29 Tacca MIN (minimaler Füllstand)
30 Serbatoio dell'acqua

(Fig. H)

31 Foro di scarico

(Fig. K)

32 Portacavo
33 Supporto (Battuta parallela)
34 Supporto (Battuta angolare)

Descrizione del funzionamento

La seguente descrizione illustra il funzionamento dei componenti.

Dati tecnici

Tagliapiastrelle ..... PFS 800 B2

Tensione nominale *U* ..... 230-240 V~, 50 Hz
Potenza nominale di ingresso *P* (S1) ..... 710 W
Potenza nominale di ingresso *P* (S2) ..... 800 W
Lunghezza Cavo di alimentazione ..... 3 m
Grado di protezione IP44
Classe di protezione ..... ⧈ II (doppio isolamento)
Numero di giri a vuoto n_0 ..... 4000 min [1]
Peso (serbatoio dell'acqua vuoto e assenza utensile a inserto) ..... 5,27 kg
Peso (Massa di esercizio) ..... 6,0 kg
Peso massimo del pezzo ..... 15,0 kg
Dimensioni massime del pezzo ..... 600 x 600 mm
Dimensioni del banco ..... 395 x 385 mm
Regolazione angolo (Battuta angolare) ..... -45° - +45°
Livello di pressione acustica (L_{pA}) ..... 88,2 dB; K_{pA}=3 dB
Livello di potenza acustica (L_{WA})
- misurato ..... 101,2 dB; K_{WA}=3 dB

Modalità operativa S1 (funzionamento continuo)

- L'apparecchio può essere azionato in modo continuo alla potenza indicata.

Modalità operativa S2 (funzionamento a intervalli brevi)

- L'apparecchio può essere azionato per breve durata (10 min) alla potenza indicata.

Mola da taglio in diamante .....

Diametro della mola ..... ⌀ 180 mm
Spessore matrice della lama ..... 1,2 mm
Foro ..... ⌀ 22,23 mm
Velocità della mola v_0 ..... 80 m/s
Numero di giri massimo ..... 8500 min^{-1}

Avvertenze relative ai valori di rumore

I valori sulle emissioni di rumore riportati sono stati misurati secondo una procedura di controllo regolata da norme e possono essere utilizzati per il confronto di un utensile elettrico con un altro. I valori sulle emissioni di rumore riportati possono essere utilizzati anche per una stima temporanea del carico.

⚠ **ATTENZIONE!** Danni all'udito! Indossare le protezioni acustiche.

⚠ **AVVERTIMENTO!** Le emissioni di rumore possono differire dal valore indicato durante l'uso effettivo dell'elettroutensile, in base alla tipologia e la modalità in cui si utilizza l'elettroutensile, in particolare quale tipo di pezzo viene lavorato. Risulta necessario stabilire misure di sicurezza per la tutela dell'utilizzatore che si basino su un calcolo approssimativo del carico in condizioni d'uso effettive. In tal senso, occorre tenere conto di tutte le componenti del ciclo operativo, ad esempio i momenti in cui l'elettroutensile è spento e quelli in cui è acceso, ma gira senza carico.

Avvertenze di sicurezza

Questa sezione contiene le avvertenze di sicurezza fondamentali per l'uso dell'apparecchio.

Significato delle avvertenze di sicurezza

⚠ **PERICOLO!** Se non si seguono queste avvertenze di sicurezza, si verifica un incidente. La conseguenza è una grave lesione o la morte.

⚠ **AVVERTIMENTO!** Se non si seguono queste avvertenze di sicurezza, si può verificare un incidente. La conseguenza può essere una grave lesione o la morte.

⚠ **ATTENZIONE!** Se non si seguono queste avvertenze di sicurezza, si verifica un incidente. La conseguenza può essere una lieve o media lesione.

NOTA! Se non si seguono queste avvertenze di sicurezza, si verifica un incidente. La conseguenza può essere un danno materiale.

Pittogrammi e simboli

Pittogrammi sull'apparecchio


Attenzione!


Leggere le istruzioni per l'uso


Pericolo di taglio sulla mola da taglio!


Utilizzare solo mole da taglio in diamante con bordo chiuso


Utilizzare la protezione per gli occhi


Utilizzare la protezione acustica


Classe di protezione II (doppio isolamento)


Gli apparecchi elettrici non devono essere smaltiti con i rifiuti domestici.


Senso di rotazione

Simbolo mola da taglio in diamante


Leggere le istruzioni per l'uso


Utilizzare la protezione acustica


Utilizzare la protezione per gli occhi


Utilizzare la mascherina


Utilizzare guanti di protezione


Indossare scarpe antinfortunistiche con suola resistente!


Consentita solo rettifica a umido


Non utilizzare mole da taglio in diamante difettose


non consentito per rettifica a mano o a guida manuale


Senso di rotazione

Simboli nelle istruzioni per l'uso


Istruzioni per l'uso passo per passo


Premere


Sostenere


Utilizzare guanti di protezione


Collegare l'apparecchio all'alimentazione di rete


Scollegare l'apparecchio dall'alimentazione di rete


Sbloccare la posizione


Bloccare la posizione


Attendere che l'apparecchio abbia raggiunto la massima velocità





Attendere che l'apparecchio si sia arrestato





Controllo a vista



Non utilizzare detergenti o solventi



Non spruzzare mai acqua sull'apparecchio



Pulire l'apparecchio con un panno asciutto



Pulire con un pennello a setole rigide



Pulire con una spazzola



Conservare in un luogo asciutto



Conservare fuori dalla portata dei bambini



Conservare in stato pulito, protetto dalla polvere e dal gelo

Avvertenze di sicurezza generali elettroutensile

⚠ **AVVERTIMENTO! Leggere tutte le avvertenze di sicurezza, istruzioni, illustrazioni e specifiche fornite con questo elettroutensile.** In caso di inosservanza delle istruzioni seguenti, potrebbero verificarsi scariche elettriche, incendi e/o lesioni gravi. **Conservare tutte le avvertenze e le istruzioni per poterle consultare in futuro.**

Il termine "elettroutensile" usato nelle avvertenze si riferisce al proprio utensile elettrico alimentato a corrente (via cavo) o batterie (senza cavo).

1. **SICUREZZA DELL'AREA DI LAVORO**

a) **Mantenere l'area di lavoro pulita e ben illuminata.** Le aree disordinate e scure stimolano gli incidenti.

b) **Non utilizzare gli elettroutensili in atmosfere esplosive, ad esempio in presenza di liquidi infiammabili, gas o polveri.** Gli elettroutensili emettono fiammelle che possono infiammare la polvere o i fumi.

c) **Tenere lontani i bambini ed eventuali altre persone presenti mentre si adopera l'elettroutensile.** Le distrazioni possono causare perdite di controllo.

2. **SICUREZZA ELETTRICA**

a) **Le spine dell'elettroutensile devono combaciare con le prese di corrente. Non modificare mai in alcun modo la spina. Non usare adattatori con gli elettroutensili a terra (massa).** Spine non modificate e prese corrette riducono il rischio di scossa elettrica.

b) **Evitare il contatto con superfici a terra o massa, come condutture, radiatori, piani cottura e frigoriferi.** Sussiste un rischio maggiore di scossa elettrica se il proprio corpo è a terra o massa.

c) **Non esporre gli elettoutensili alla pioggia o umidità.** Infiltrazioni di acqua nell'elettroutensile possono accrescere il rischio di scossa elettrica.

d) **Non usare scorrettamente il cavo. Non usare mai il cavo per trasportare, tirare o staccare dalla corrente l'elettroutensile. Tenere il cavo lontano da fonti di calore, olio, spigoli vivi o parti in movimento.** Cavi danneggiati o impigliati possono accrescere il rischio di scossa elettrica.

e) **Quando si adopera un elettroutensile all'esterno, utilizzare un cavo di prolunga idoneo per l'uso all'esterno.** Usare un cavo idoneo per l'uso esterno riduce il rischio di scossa elettrica.

f) **Se non è possibile evitare di usare un elettroitensile in una zona umida, usare un'alimentazione protetta con dispositivo a corrente residua (RCD).** Usare un RCD riduce il rischio di scossa elettrica.

3. **SICUREZZA PERSONALE**

a) **Stare vigili, osservare ciò che si sta facendo e usare il buon senso quando si adopera l'elettroutensile. Non usare un elettroutensile se si è stanchi o sotto l'influsso di sostanze stupefacenti, alcol o medicinali.** Un attimo di disattenzione mentre si adoperano elettroutensili può provocare lesioni personali gravi.

b) **Usare dispositivi di protezione individuali. Indossare sempre una protezione oculare.** Usare dispositivi di protezione, come una mascherina antipolvere, calzature di sicurezza antiscivolo, caschi rigidi o protezione acustica alle condizioni appropriate riduce il rischio di lesioni personali.

c) **Evitare l'accensione involontaria. Assicurarsi che l'interruttore sia in posizione di spegnimento prima di attaccarlo alla corrente elettrica e/o pacco batterie, sollevare o trasportare l'utensile.** Trasportare elettroutensili con le dita sull'interruttore o strumenti a corrente con l'interruttore acceso accresce gli incidenti.

d) **Prima di accendere l'elettroutensile rimuovere tutte le chiavi e chiavi di fissaggio.** Una chiave o una chiavetta rimaste inserite in una parte rotante di un elettrountesile può causare lesioni personali.

e) **Non sporgersi eccessivamente. Mantenere sempre equilibrio e una base ben solidi.** In tal modo sarà più facile controllare l'elettroutensile in caso di situazioni inattese.

f) **Indossare abiti idonei. Non indossare abiti larghi o gioielli. Tenere i capelli e gli abiti lontani dalle parti in movimento.** Abiti larghi, gioielli o capelli lunghi potrebbero rimanere impigliati nelle parti in movimento.

g) **In caso di dispositivi in dotazione da collegare per l'aspirazione di polveri e raccolta, assicurarsi che siano collegati e usati in modo appropriato.** Usare un raccoglitore di polvere può ridurre i rischi correlati alle polveri.

h) **Non consentire che la familiarità acquisita con l'uso frequente di utensili faccia sì che si diventi eccessivamente sicuri di sé e si ignorino i principi di sicurezza.** Un'azione inavvertita può causare lesioni gravi in una frazione di secondo.

4. **USO E MANUTENZIONE DELL'ELETTROUTENSILE**

a) **Non forzare l'elettroutensile. Usare l'elettroutensile corretto per la propria applicazione.** Usando l'elettroutensile corretto, le operazioni risulteranno migliori e più sicure al ritmo per il quale è stato sviluppato.

b) **Non usare l'elettroutensile se l'interruttore non si accende e spegne.** Un elettrountesile che non può essere controllato con l'interruttore è pericoloso e va riparato.

c) **Prima di praticare regolazioni, cambiare accessori o conservare l'elettroutensile, staccare la spina dalla presa di corrente e/o rimuovere il pacco batterie, se rimovibile, dall'elettroutensile.** Tali misure preventive riducono il rischio di accensione involontaria dell'elettroutensile.

d) **Conservare elettroutensili in pausa fuori dalla portata dei bambini e non consentire a persone che non conoscono l'elettroutensile o le presenti istruzioni di adoperare l'elettrountensile.** Gli elettroutensili sono pericolosi se nelle mani di utenti non esperti.

e) **Praticare manutenzione sugli elettroutensili e gli accessori. Verificare che non vi siano disallineamenti o inceppamento di parti mobili, rotture di parti o altre condizioni che possano compromettere il funzionamento dell'elettroutensile. Se danneggiato, far riparare l'elettroutensile prima di usarlo.** Molti incidenti sono causati da elettroutensili non sottoposti a regolare manutenzione.

f) **Mantenere gli utensili di taglio affilati e puliti.** Gli strumenti di taglio correttamente curati con spigoli affilati sono messo soggetti all'inceppamento e più facili da controllare.

g) **Usare l'elettroutensile, gli accessori e i porta punte ecc. nel rispetto delle presenti istruzioni, considerano le condizioni operative e le attività da eseguire.** L'uso di questo elettroutensile per operazioni diverse da quelle previste può provocare situazioni pericolose.

h) **Mantenere i manici e le superfici di presa pulite, asciutte e prive di olio e grasso.** Manici e superfici di presa scivolose non consentono una gestione e un controllo sicuri dell'utensile in condizioni inattese.

5. **ASSISTENZA**

a) **Far eseguire la manutenzione sul proprio elettroutensile da parte di personale di riparazione qualificato e usando solo pezzi di ricambio identici.** Ciò garantirà il mantenimento della sicurezza dell'elettroutensile.

Istruzioni di sicurezza per macchine di taglio delle piastrelle

- Posizionare il prodotto su una superficie antiscivolo, piana e stabile, priva di ostacoli e ben illuminata.
- Quando si utilizza il prodotto, indossare sempre protezioni per gli occhi e le orecchie.
- Quando si cambiano gli utensili a inserto, indossare guanti protettivi.
- Verificare che la freccia di direzione sull'utensile a inserto coincida con la freccia di direzione di rotazione sulla calotta protettiva.
- Possono essere utilizzati solo mole da taglio in diamante verificate a norma **EN 13236:2019** con le quote di diametro esterno e di foratura indicate. Non superare il massimo numero di giri delle mole da taglio in diamante consentito indicato. Non è consentito utilizzare alcun altro tipo di utensile a inserto; potrebbe causare lesioni letali.
- Utilizzare solo mole da taglio in diamante con bordo chiuso.
- Per motivi di sicurezza, sostituire ogni utensile a inserto danneggiato o fessurato.
- Verificare la formazione di polvere alla fonte, per migliorare la qualità dell'aria, diminuire i rischi per la salute e rispettare le norme in materia di tutela ambientale. Per diminuire la formazione di polvere, utilizzare il prodotto sempre con una quantità sufficiente di acqua per legare la polvere.
- Quanto si utilizza il prodotto, può formarsi polvere nociva alla salute. Utilizzare sempre sufficiente acqua per legare la polvere!
- Non lasciare in funzione il prodotto incustodito; conservarlo all'asciutto e fuori dalla portata dei bambini.
- Prima di qualsiasi intervento di manutenzione e/o pulizia, spegnere il prodotto, estrarre la spina di alimentazione e attendere che l'utensile a inserto si arresti.
- L'operatore ha la responsabilità di lasciare libera l'area pericolosa delimitata. Possono accedere all'area di lavoro solo le persone che partecipano al procedimento di taglio.

Ulteriori istruzioni di sicurezza per macchine di taglio delle piastrelle

⚠ **AVVERTIMENTO!** Pericolo di lesioni! Gli utensili a inserto possono essere affilati e diventare molto caldi durante l'uso. Indossare sempre guanti di protezione quando si maneggiano gli utensili a inserto.

- Assicurarsi prima della messa in funzione che la tensione di alimentazione corrisponda a quella d'esercizio indicata nella targhetta identificativa dell'apparecchio.
- Qualora l'apparecchio rimanga spento e non sorvegliato per lungo tempo, assicurarlo contro la riaccensione involontaria.
- Attenzione! L'utensile a inserto continua a funzionare per inerzia dopo lo spegnimento del prodotto.
- Non esercitare mai pressione laterale sull'utensile a inserto al fine di farlo fermare.

- Tenere le mani lontane dall'utensile a inserto.
- Staccare l'apparecchio dall'alimentazione di corrente e ruotare l'utensile a inserto a mano per assicurarsi che non sia bloccato.
- Prima di ciascun impiego, verificare che la calotta protettiva sia in condizioni ineccepibili e che l'utensile a inserto sia ben stretto.
- Estrarre sempre la spina prima di cambiare l'utensile a inserto.
- Non utilizzare mai utensili a inserto di qualità scadente nel prodotto. Inserire solo utensili a inserto di dimensioni corrette.
- Tenere sempre pulite la flangia e le sedi dell'utensile a inserto.
- Accertarsi che la vite della flangia sia ben stretta con un cacciavite idoneo.
- Non utilizzare mai l'apparecchio senza calotta protettiva oppure coprilama. Le distanze, il posizionamento e l'allineamento errati possono far sì che il coprilama non impedisca efficacemente un contraccolpo.
- Non tagliare mai più di una piastrella alla volta.
- Non tagliare mai pezzi troppo piccoli per potersi reggere contro la battuta laterale senza lasciare abbastanza spazio per la mano al fine di avere una distanza di sicurezza sufficiente dall'utensile a inserto.
- Verificare che il pezzo da tagliare abbia sufficiente spazio per muoversi di lato. In caso contrario, il pezzo tranciato potrebbe rimanere attaccato all'utensile a inserto.
- Accertarsi che la tavola e la zona circostante siano libere, ad eccezione della piastrella da tagliare.
- Non cercare mai di tagliare a mano libera. Assicurarsi sempre che la piastrella da tagliare sia ben pressata contro il registro laterale parallelo o la battuta angolare.
- Qualora il cavo di alimentazione sia danneggiato, deve essere sostituito dal servizio clienti per escludere fonti di pericolo.

Rischi residui

L'elettroutensile è montato conformemente allo stato della tecnica e alle norme di sicurezza riconosciute. Tuttavia possono verificarsi singoli rischi residui durante l'esecuzione del lavoro.

I rischi residui possono essere ridotti al minimo rispettando le "*Avvertenze di sicurezza, p. 60*" e "*Uso conforme, p. 59*", nonché le istruzioni per l'uso nel loro complesso.

Inoltre, nonostante tutte le precauzioni adottate possono sussistere rischi residui non evidenti.

- Rischi per la salute dovuti alla corrente durante l'utilizzo di cavi di allacciamento elettrico non conformi.
- Evitare messe in funzione accidentali della macchina.
- Tenere le mani a distanza dall'area di lavoro durante il funzionamento della macchina.
- Spegnere l'apparecchio ed estrarre la spina prima di effettuare interventi di regolazione o manutenzione.

⚠ **AVVERTIMENTO!** Pericolo di campo elettromagnetico generato durante il funzionamento dell'apparecchio. In presenza di determinate condizioni, questo campo può danneggiare i dispositivi medici attivi e passivi. Per ridurre il rischio di lesioni gravi o mortali, raccomandiamo alle persone che portano dispositivi medici di consultare il proprio medico e il costruttore dello stesso prima dell'utilizzo dell'apparecchio.

Cavo di allacciamento elettrico difettoso

Nei cavi di allacciamento elettrico si verificano spesso difetti di isolamento. Le cause possono essere:

- Schiacciamenti dovuti al passaggio dei cavi di allacciamento attraverso finestre o fessure di porte.
- Pieghe dovute al fissaggio o alla posa scorretti del cavo di allacciamento
- Tagli dovuti al calpestamento del cavo di allacciamento.
- Difetti di isolamento dovuti all'estrazione violenta e scorretta dalla presa a parete.
- Crepe dovute all'invecchiamento dell'isolamento.

Tali cavi di allacciamento elettrico danneggiati non vanno utilizzati e sono pericolosi per l'incolumità delle persone a causa dei difetti di isolamento.

Verificare l'eventuale presenza di danni nei cavi di allacciamento elettrico. Assicurarsi che durante la verifica il cavo di allacciamento non sia attaccato alla rete elettrica.

I cavi di allacciamento elettrico devono essere conformi alle disposizioni VDE e DIN in materia. Usare solo cavi di allacciamento dotati di contrassegno (H05VV-F).

Applicare la denominazione del tipo sul cavo di allacciamento è prescritto dalla legge.

- Se il cavo di collegamento di questo apparecchio è danneggiato, deve essere sostituito dal produttore o dal suo servizio clienti o da una persona qualificata per evitare pericoli. rivolgersi al centro di assistenza.

Motorino a corrente alternata

- La tensione di rete deve corrispondere a 230-240 V~, 50 Hz.
- Le prolunghe fino a 25 m di lunghezza devono presentare una sezione di 2,5 mm^2

I collegamenti e le riparazioni dell'equipaggiamento elettrico possono devono essere effettuati esclusivamente da elettricisti.

Preparazione

⚠ **AVVERTIMENTO!** Pericolo di lesioni a causa di un avviamento accidentale dell'apparecchio. Inserire la spina di alimentazione nella presa solo quando l'apparecchio è completamente pronto per l'uso.

Dispositivi di sicurezza

Per proteggere l'utente e l'utensile, sono presenti i seguenti dispositivi di sicurezza:

Calotta protettiva (2)

- Protegge l'operatore da particelle proiettate e dal contatto diretto con la mola.

Interruttore di protezione dal sovraccarico (6)

- Protegge l'apparecchio dal sovraccarico scattando automaticamente in caso di carico eccessivo.

Interruttore di spegnimento (8)

- Con l'interruttore di spegnimento l'apparecchio si spegne immediatamente.

Prima della messa in funzione

- Montare correttamente tutte le coperture e i dispositivi di sicurezza.
- La mola da taglio in diamante deve poter girare liberamente.
- Verificare che mola da taglio in diamante sia montata correttamente (direzione di rotazione).
- Assicurarsi che la tensione e la frequenza di rete coincidano con i dati riportati sulla targhetta.
- Collegare l'apparecchio solo a una presa dotata di dispositivo differenziale (RCD) con corrente di guasto nominale non superiore a 30 mA.
- Collegare l'apparecchio a una presa che sia messa al sicuro con almeno 16 A.

Montare la mola da taglio in diamante

→ vedere (Fig. B)

Montare coprilama e calotta protettiva

→ vedere (Fig. C)

Riempire il serbatoio dell'acqua

NOTA! La mola da taglio in diamante deve sempre essere raffreddata ad acqua.

Avvertenze

- Il livello dell'acqua deve trovarsi fra le tacche "MIN" e "MAX".
- Verificare a intervalli regolari il livello dell'acqua.

→ vedere (Fig. D)

Montare la battuta parallela

→ vedere (Fig. A) / (Fig. E)

Avvertenze

- Prima di appoggiare il pezzo, impostare le dimensioni del taglio e verificare quanto impostato.

Montare il registro angolare

Avvertenze

- Il registro angolare **(14)** viene montato sulla battuta parallela **(11)**.
- Prima di appoggiare il pezzo, impostare le dimensioni del taglio e l'angolo richiesti. Verificare quanto impostato.

→ vedere (Fig. F)

Funzionamento

Avvertenze per l'utilizzo

⚠ **AVVERTIMENTO!** Pericolo di lesioni! Evitare qualsiasi contatto con l'utensile a inserto rotante.

⚠ **AVVERTIMENTO!** Possibile pericolo per la salute! Verificare la formazione di polvere alla fonte, per migliorare la qualità dell'aria, diminuire i rischi per la salute e rispettare le norme in materia di tutela ambientale. Per diminuire la formazione di polvere, utilizzare l'apparecchio sempre con una quantità sufficiente di acqua per legare la polvere.

⚠ **AVVERTIMENTO!** La polvere è nociva per la salute! Quanto si utilizza l'apparecchio, può formarsi polvere nociva alla salute. Utilizzare sempre sufficiente acqua per legare la polvere!

⚠ **AVVERTIMENTO!** Pericolo di lesioni! Non utilizzare mai utensili a inserto con un numero di giri inferiore a quello nominale indicato.

- Collocare il prodotto in posizione stabile.
- Verificare se il prodotto è stato montato nella sua interezza. Tutte le coperture e tutti i dispositivi di sicurezza devono essere stati montati in modo corretto.
- Per lavorare con il prodotto, assumere una posizione comoda. Assicurarsi che la sede sia salda ed evitare posizioni scomode oppure per le quali è difficile mantenere l'equilibrio. Durante operazioni di lunga durata, l'operatore deve poter modificare la propria posizione; in tal modo si contribuisce ad evitare l'insorgere di stanchezza e scomodità.
- Verificare se gli interruttori funzionano correttamente.
- Assicurarsi prima della messa in funzione che la tensione di alimentazione corrisponda a quella d'esercizio indicata per l'apparecchio.
- Prima di ogni messa in funzione verificare il senso di rotazione corretto dell'utensile a inserto. La freccia di rotazione sull'utensile a inserto deve coincidere con quella riportata sulla calotta protettiva **(2)**.
- Rispettare sempre le indicazioni e le Avvertenze di sicurezza del produttore dell'utensile.
- Per il taglio longitudinale è necessario utilizzare la battuta parallela **(11)**.
- Assicurare pezzi lunghi affinché non si ribaltino una volta tagliati. A tal fine utilizzare, ad esempio, un supporto.
- In caso di blocco della mola da taglio o del pezzo, spegnere immediatamente la macchina e staccarla dalla rete elettrica. Attendere che tutte le parti in movimento si siano arrestate completamente. Eliminare la causa del blocco esclusivamente con gli ausili idonei e mai a macchina in funzione. Dopo aver eliminato il blocco, ispezionare la mola da taglio alla ricerca di danni e rimettere in funzione la macchina solo se si può garantirne una condizione di sicurezza.
- Per motivi di sicurezza, sostituire ogni utensile a inserto danneggiato.
- Se si colpiscono corpi estranei, verificare la presenza di danni all'apparecchio prima di riavviarlo e di impiegarlo nuovamente.

Accensione e spegnimento

→ vedere (Fig. G)

Protezione dal sovraccarico

L'apparecchio è dotato di un interruttore di protezione antisovraccarico **(6)**. Se il motore si sovraccarica, si spegne automatica-

mente. Dopo un tempo di raffreddamento, il motore è nuovamente attivabile.

Procedura

1. Qualora l'interruttore di protezione antisovraccarico **(6)** sia scattato, attendere che l'apparecchio si sia raffreddato.
2. Quindi, premere l'interruttore di protezione antisovraccarico **(6)** e riaccendere l'apparecchio.

Svuotare il serbatoio dell'acqua

→ vedere (Fig. H)

Trasporto

→ vedere (Fig. I)

Avvertenze

- Prima di ogni trasporto, svuotare completamente il serbatoio dell'acqua **(30)**. L'apparecchio può essere trasportato solo con serbatoio dell'acqua vuoto.
- Proteggere l'apparecchio da colpi, urti e forti vibrazioni, ad es. durante il trasporto all'interno di veicoli.
- Bloccare l'apparecchio per evitarne il ribaltamento e lo scivolamento.

Manutenzione, pulizia e stoccaggio

Manutenzione

Intervalli di manutenzione

Rispettare obbligatoriamente i seguenti intervalli di manutenzione, per garantire un esercizio privo di anomalie.

Componente macchinario	Intervento	Prima di ogni utilizzo	Dopo 10 ore di servizio
Barre di guida	Controllare e pulire	✓	
	lubrificare con grasso non assorbente		✓
Utensile a inserto	Controllare a vista, se necessario sostituire	✓	
Cavo dell'apparecchio	Controllare	✓	
Serbatoio dell'acqua	Sostituire l'acqua	✓	
Apparecchio	Eseguire un controllo a vista	✓	

Sostituire la mola da taglio in diamante

⚠ **AVVERTIMENTO!** Possono essere utilizzati solo mole da taglio in diamante verificate a norma **EN 13236:2019** con le quote di diametro esterno e di foratura indicate.

⚠ **AVVERTIMENTO!** Non è consentito utilizzare mole da taglio in diamante segmentate!

⚠ **AVVERTIMENTO!** Sostituire immediatamente mole da taglio in diamante difettose oppure usurate!

Avvertenze

- L'utensile a inserto può essere sostituito solo con calotta protettiva **(2)** smontata.
- Quando si pratica il primo taglio con una nuova mola da taglio in diamante può capitare che non tutti i diamanti siano liberi; pertanto la procedura di taglio potrebbe risultare più difficoltosa. Per liberare i diamanti, eseguire alcuni tagli con una pietra morbida (ad es. di arenaria).

Procedura

1. Rimuovere il tappo di chiusura **(19)**.
2. Rimuovere la copertura **(21)**. A tal fine, rimuovere le viti **(20)** con l'ausilio di un cacciavite a croce.
3. Allentare il dado **(22)** con la chiave ad anello **(15)** girando ↺ mentre si blocca l'albero di supporto **(24)** con la chiave ad anello **(16)** stessa.
4. Rimuovere il dado **(22)**, la flangia di supporto **(23)** e la mola da taglio in diamante **(17)**.
5. Montare quindi la nuova mola da taglio in diamante **(17)** (*Montare la mola da taglio in diamante, p. 65*).

Pulizia

→ vedere (Fig. J)

Conservazione

→ vedere (Fig. K)

Avvertenze

- Conservare le mole da taglio all'asciutto, al riparo dalla ruggine e dall'irraggiamento solare diretto. Proteggere da urti, deformazioni e danni meccanici. Non è consentito utilizzare mole da taglio danneggiate conservate in modo scorretto.

Smaltimento/rispetto dell'ambiente

Smaltire l'apparecchio, gli accessori e l'imballaggio in modo da garantirne il corretto riciclaggio nel rispetto dell'ambiente.



Gli apparecchi elettrici non devono essere smaltiti con i rifiuti domestici.

Il simbolo del contenitore di spazzatura mobile barrato indica che questo prodotto non deve essere smaltito come rifiuto urbano non differenziato al termine della sua vita utile.

Direttiva 2012/19/UE sui rifiuti di apparecchiature elettriche ed elettroniche:

Il consumatore è tenuto per legge al corretto riciclaggio nel rispetto dell'ambiente degli apparecchi elettrici ed elettronici al termine della loro vita utile. In questo modo si garantisce che vengano riciclati nel rispetto dell'ambiente e delle risorse.
A seconda del recepimento nel diritto nazionale, le possibilità sono le seguenti:

- restituzione a un punto vendita
- conferimento a un centro di raccolta ufficiale,
- restituzione al produttore/commerciante.

Tali disposizioni non contemplano gli accessori e i dispositivi ausiliari privi di componenti elettrici a corredo dell'apparecchio da smaltire.

Assistenza

Garanzia

Gentile cliente,

Il prodotto gode di una garanzia di 3 anni dalla data di acquisto. In caso di difetti del prodotto, al cliente spettano diritti legali verso il venditore del prodotto. Questi diritti legali non sono limitati dalla garanzia descritta di seguito.

Condizioni di garanzia

Il termine di garanzia decorre dalla data di acquisto. Conservare lo scontrino originale in buono stato. Tale documento è necessario come prova d'acquisto. Se entro tre anni dalla data di acquisto di questo prodotto dovessero emergere difetti di fabbricazione o del materiale, il prodotto viene a nostra discrezione riparto o sostituito a titolo gratuito. Questa garanzia presuppone che il prodotto difettoso venga presentato entro il termine di tre anni unitamente allo scontrino d'acquisto (scontrino) con una breve descrizione del difetto e di quando si è riscontrato.

Se il difetto è coperto dalla nostra garanzia, si riceverà l'apparecchio riparato o un prodotto nuovo. Il periodo di garanzia non si rinnova con la riparazione o la sostituzione del prodotto.

Periodo di garanzia e diritti legali di reclamo per vizi

Il periodo di garanzia non viene prolungato dalla prestazione della garanzia. Ciò si applica anche ai pezzi sostituiti e riparati. Danni e difetti eventualmente presenti già al momento dell'acquisto devono essere segnati subito dopo il disimballaggio. Le riparazioni effettuate dopo la scadenza del periodo di garanzia sono a pagamento.

Copertura della garanzia

Il prodotto è stato prodotto con cura sulla base di rigorose direttive di qualità ed è stato controllato scrupolosamente prima della consegna.

La garanzia viene prestata esclusivamente per difetti del materiale o di fabbricazione. La presente garanzia non si estende a parti del prodotto esposte a normale usura e che pertanto vengono considerate pezzi soggetti a usura (ad es. Mola da taglio in diamante) oppure a danni a parti fragili.

La garanzia decade se il prodotto è stato danneggiato, non è stato utilizzato adeguatamente o non è stato sottoposto a manutenzione. Lo stesso vale in caso di danni dovuti ad acqua, gelo, fulmini e incendi o trasporto errato. Per un impiego adeguato del prodotto occorre attenersi strettamente a tutte le istruzioni riportate nel manuale di istruzioni. Evitare assolutamente impieghi e azioni che nelle istruzioni per l'uso vengono espressamente sconsigliati o dai quali viene messo in guardia.

Il prodotto è concepito esclusivamente per l'uso privato e non è destinato a quello commerciale. La garanzia in caso di trattamento scorretto, uso di violenza e interventi non eseguiti dalla nostra filiale di assistenza autorizzata.

Procedimento in caso di intervento in garanzia

Per assicurare un rapido disbrigo del caso, si prega di attenersi alle seguenti indicazioni:

- Per tutte le richieste tenere pronti lo scontrino e il codice articolo (IAN 523184_2601) come prova d'acquisto.
- Il codice articolo è riportato sulla targhetta applicata sul prodotto, inciso sul prodotto, riportato sulla pagina iniziale delle Istruzioni per l'uso (in basso a sinistra) o sull'adesivo sul retro o il fondo del prodotto.
- Se dovessero presentarsi errori di funzionamento o altri difetti, per prima cosa mettersi in contatto **telefonicamente** oppure utilizzare il **modulo di contatto** disponibile su *parkside-diy.com* alla voce **Assistenza** con il Centro di assistenza indicato di seguito.
- D'intesa con il nostro Centro di assistenza, allegando la prova d'acquisto (scontrino) e indicando in cosa consiste il difetto e quando si è presentato, si potrà spedire franco di porto il prodotto registrato come difettoso all'indirizzo del servizio di assistenza che verrà comunicato. Per evitare problemi di accettazione e spese aggiuntive, utilizzare esclusivamente l'indirizzo comunicato. Assicurarsi che la spedizione non avvenga non affrancata, come merce ingombrante, per espresso o come altra spedizione speciale. Si prega di inviare il prodotto insieme a tutti gli accessori consegnati all'acquisto e di assicurarsi che l'imballaggio per il trasporto sia sufficientemente sicuro.

Servizio di riparazione

Per le riparazioni **non coperte dalla garanzia** rivolgersi al centro di assistenza, dove potrete ottenere un preventivo.

- Accettiamo solo apparecchi imballati sufficientemente e inviati a spese del cliente.
  Nota: inviare l'apparecchio pulito e indicando il difetto all'indirizzo del centro di assistenza indicato.
- Non si accettano apparecchi inviati a carico del destinatario, tramite contrassegno, corriere espresso o altri invii speciali.
- Ci occuperemo di smaltire gratuitamente gli apparecchi difettosi che ci vengono spediti.

Service-Center

IT **Assistenza Italia**
Tel.: 800 172663
Modulo di contatto su
parkside-diy.com
IAN 523184_2601

MT **Assistenza Malta**
Tel.: 800 65168
Modulo di contatto su
parkside-diy.com
IAN 523184_2601

Importatore

Si tenga presente che l'indirizzo indicato di seguito non è l'indirizzo del centro di assistenza. Per prima cosa contattare il centro di assistenza summenzionato.

Grizzly Tools GmbH & Co. KG
Stockstädter Str. 20
63762 Großostheim
GERMANIA
www.grizzlytools.de

Ricambi e accessori

Pezzi di ricambio e accessori sono reperibili qui *www.grizzlytools.shop*. Qualora sorgessero problemi durante l'ordinazione, si prega di contattarci tramite il nostro negozio online. Per ulteriori domande, rivolgersi al: *Service-Center, p. 68*

Pos. nr.	Designazione	No. d'ordine
(14)	Battuta angolare	91121082
(17)	Mola da taglio in diamante	91121084
(19)	Tappo di chiusura	91121081

Traduzione delle dichiarazione UE di conformità originale

Prodotto: **Tagliapiastrelle**

Modello: **PFS 800 B2**

Numero di serie: 000001-026500

L'oggetto della dichiarazione di cui sopra è conforme alla pertinente normativa di armonizzazione dell'Unione:

2006/42/EC • 2014/30/EU • 2011/65/EU & (EU) 2015/863

L'oggetto della dichiarazione di cui sopra è conforme alla direttiva 2011/65/EU del Parlamento europeo e del Consiglio dell'8 giugno 2011, sulla restrizione dell'uso di determinate sostanze pericolose nelle apparecchiature elettriche ed elettroniche.

Per garantire la conformità, sono state applicate le seguenti norme armonizzate e le norme e i regolamenti nazionali:

EN 62841-1:2015/A11:2022 • EN 12418:2021
EN IEC 55014-1:2021 • EN IEC 55014-2:2021 • EN IEC 63000:2018
EN IEC 61000-3-2:2019/A2:2024 • EN 61000-3-3:2013/A2:2021

La presente dichiarazione di conformità è rilasciata sotto la responsabilità esclusiva del fabbricante:

CE
Grizzly Tools GmbH & Co. KG
Stockstädter Str. 20
63762 Großostheim
GERMANIA
17.08.2026



Christian Frank
Mandatario della documentazione

Índice

Introdução..... 69
Utilização correta..... 69
Material fornecido/Acessório..... 69
Vista geral..... 69
Descrição do funcionamento..... 70
Dados técnicos..... 70
Indicações de segurança..... 70
Significado das indicações de segurança..... 71
Pictogramas e símbolos..... 71
Avisos gerais de segurança sobre ferramentas elétricas..... 72
Instruções de segurança para máquinas de corte de ladrilhos..... 73
Riscos residuais..... 74
Cabos de ligação elétricos danificados..... 74
Motor de corrente alternada..... 74
Preparação..... 75
Dispositivos de segurança..... 75
Antes da colocação em funcionamento..... 75
Montar o disco de corte de diamante..... 75
Montar a cunha abridora e a tampa de proteção..... 75
Encher o reservatório de água..... 75
Montar o batente paralelo..... 75
Montar o encosto angular..... 75
Operação..... 75
Instruções de trabalho..... 75
Ligar e desligar..... 76
Proteção contra sobrecarga..... 76
Esvaziar o reservatório de água..... 76
Transporte..... 76
Manutenção, limpeza e armazenamento..... 76
Manutenção..... 76
Limpeza..... 77
Armazenamento..... 77
Eliminação/proteção do ambiente..... 77
Assistência..... 77
Garantia..... 77
Assistência de reparação..... 78
Service-Center..... 78
Importador..... 78
Peças sobresselentes e acessórios..... 78
Tradução do original da declaração de conformidade UE..... 78
Vista explodida..... 135

Introdução



O manual de instruções é parte integrante deste produto. Antes de utilizar o produto, familiarize-se com todas as instruções de segurança e de utilização. Guarde bem o manual de instruções e entregue todos os documentos no momento da entrega do produto a terceiros.

Utilização correta

O aparelho destina-se exclusivamente à seguinte utilização:

- Trabalhos de corte habituais em azulejos e ladrilhos de pequena e média dimensão (azulejos, cerâmica ou semelhante), de acordo com o tamanho da máquina
- Operar exclusivamente em espaços interiores secos.

O aparelho **não** é adequado:

- Para cortar madeira e metal
- Para cortar ladrilhos de grandes dimensões. Uma estabilidade insuficiente pode provocar facilmente lascas, fissuras e outros defeitos no acabamento dos ladrilhos.

Qualquer outra utilização que não seja expressamente permitida, neste manual de instruções, pode representar um grave perigo para o utilizador e resultar em danos para o aparelho. O operador ou utilizador do aparelho é responsável pelos acidentes ou danos causados a terceiros ou aos seus bens. O aparelho destina-se para os trabalhos de bricolage. Não foi concebido para uma utilização comercial contínua. A garantia expira em caso de se tratar de uma utilização comercial. O fabricante não se responsabiliza por danos causados pela utilização não conforme com os fins previstos ou operação incorreta.

Material fornecido/Acessório

Desembale o aparelho e verifique o material fornecido.



contemplado no material fornecido



não incluído

Elimine o material de embalagem adequadamente.

Vista geral

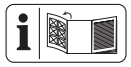

As figuras do aparelho encontram-se no desdobrável dianteiro e traseiro.

(Fig. A)

1 Mesa de trabalho
2 Tampa de proteção
3 Parafuso de orelhas(Tampa de proteção)
4 Cunha abridora
5 Cabo do aparelho
6 Interruptor de proteção contra sobrecarga
7 Botão Ligar

8 Botão Desligar

9 Punho

10 Parafuso de orelhas (Batente paralelo)

11 Batente paralelo

12 Calha guia

13 Parafuso de orelhas (Encosto angular)

14 Encosto angular

15 Chave de estrela (Soltar/apertar a porca)

16 Chave de estrela (Flange de receção)

17 Disco de corte de diamante

18 Grampo de metal

(Fig. B)

19 Bujão de fecho

20 Parafuso (Cobertura)

21 Cobertura

22 Porca

23 Flange de fixação

24 Veio do alojamento

25 Flange de receção

(Fig. C)

26 Parafuso (Tampa de proteção)

(Fig. D)

27 Indicador de nível de enchimento

28 Marcação MAX (maximaler Füllstand)

29 Marcação MIN (minimaler Füllstand)

30 Reservatório de água

(Fig. H)

31 Abertura de escoamento

(Fig. K)

32 Porta-cabos

33 Suporte (Batente paralelo)

34 Suporte (Encosto angular)

Descrição do funcionamento

A função dos elementos de comando pode ser consultada nas seguintes descrições.

Dados técnicos

Máquina de cortar azulejos ..... PFS 800 B2

Tensão nominal *U* ..... 230-240 V~, 50 Hz

Potência nominal de entrada *P* (S1) ..... 710 W

Potência nominal de entrada *P* (S2) ..... 800 W

Comprimento Cabo de alimentação ..... 3 m

Tipo de proteção IP44

Classe de proteção ..... ⧈ II (isolamento duplo)

Velocidade nominal do motor n_0 ..... 4000 min ^{1}

Peso (Reservatório de água vazio e sem ferramenta de inserção) ..... 5,27 kg

Peso (Peso operacional) ..... 6,0 kg

peso máx. da peça de trabalho ..... 15,0 kg

dimensões máx. da peça de trabalho ..... 600 x 600 mm

Tamanho da bancada ..... 395 x 385 mm

Ajuste do ângulo (Encosto angular) ..... -45° - +45°

Nível de pressão sonora (L_{pA}) ..... 88,2 dB; K_{pA}=3 dB

Nível de potência sonora (L_{WA})

- medido ..... 101,2 dB; K_{WA}=3 dB

Modo de operação S1 (funcionamento contínuo)

- O aparelho pode funcionar continuamente à potência indicada.

Modo de operação S2 (funcionamento de curta duração)

- O aparelho pode funcionar durante um curto período (10 minutos) à potência indicada.

Disco de corte de diamante .....

Diâmetro do disco ..... ∅ 180 mm

Espessura padrão da lâmina ..... 1,2 mm

Orifício ..... ∅ 22,23 mm

Velocidade dos discos v_0 ..... 80 m/s

Velocidade de rotação máxima ..... 8500 min^{-1}

Indicações relativamente a valores de emissão de ruído

Os valores de emissão de ruídos indicados foram medidos de acordo com um processo de verificação normalizado e podem, em comparação com ferramentas elétricas, ser usados com outro. Os valores de emissão de ruídos indicados também podem ser usados como estimativa provisória do esforço.

⚠ **CUIDADO!** Perdas de audição! Use proteção auditiva.

⚠ **ATENÇÃO!** Os valores de emissão de ruído podem divergir dos valores de indicação durante a utilização efetiva da ferramenta elétrica, dependendo do modo como a ferramenta elétrica é utilizada, especialmente do tipo de peça trabalhada. É necessário determinar medidas de segurança para proteção do operador que se baseiam na estimativa da carga durante as condições de utilização reais. Devem ser consideradas todas as partes do ciclo de operação (por exemplo, as horas em que a ferramenta elétrica está desligada e quando está ligada mas se encontra em funcionamento sem carga).

Indicações de segurança

Esta secção contém as indicações básicas de segurança ao utilizar o aparelho.

Significado das indicações de segurança

⚠ **PERIGO!** Se não cumprir esta indicação de segurança, ocorre um acidente. A consequência são ferimentos físicos graves ou morte.

⚠ **ATENÇÃO!** Se não cumprir esta indicação de segurança, pode ocorrer um acidente. A consequência podem ser ferimentos físicos graves ou a morte.

⚠ **CUIDADO!** Se não cumprir esta indicação de segurança, ocorre um acidente. A consequência podem ser ferimentos físicos ligeiros ou médios.

AVISO! Se não cumprir esta indicação de segurança, ocorre um acidente. A consequência podem ser os danos materiais.

Pictogramas e símbolos

Pictogramas no aparelho


Atenção!


Ler manual de instruções


Perigo de corte no disco de corte!


Utilizar apenas discos de corte de diamante com um rebordo fechado


Usar proteção ocular


Usar proteção auditiva


Classe de proteção II (isolamento duplo)


Os aparelhos elétricos não devem ser eliminados no lixo doméstico.


Sentido de rotação

Pictogramas do disco de corte de diamante


Ler manual de instruções


Usar proteção auditiva


Usar proteção ocular


Utilizar máscara


Utilizar luvas de proteção


Utilize luvas de proteção com palmas sólidas


Apenas é permitida a retificação a húmido


Não utilizar disco de corte de diamante danificado


não permitido para retificação manual nem para retificação com ferramentas portáteis


Direção de rotação

Pictogramas no manual de instruções


Passo a passo Instrução de manuseamento


Pressionar


Manter


Utilizar luvas de proteção


Ligar o aparelho à tensão de rede


Desligar o aparelho da tensão de rede


Desbloqueio da posição


Bloqueio da posição


Aguardar até que o aparelho atinja a velocidade máxima





Aguardar até que o aparelho pare completamente





Inspeção visual



Não utilizar soluções de limpeza nem solventes



Nunca limpe o aparelho com jato de água



Limpe o aparelho com um pano seco



Limpar com uma pincel grossa



Limpar com escova



Armazenar num local seco



Armazenar fora do alcance das crianças



Armazenar o aparelho limpo, protegido do pó e do gelo

Avisos gerais de segurança sobre ferramentas elétricas

⚠ ATENÇÃO! Leia todos os avisos de segurança, instruções, ilustrações e especificações fornecidas com esta ferramenta elétrica. O não cumprimento de todas as instruções listadas abaixo pode resultar em choque elétrico, incêndio e/ou ferimentos graves. **Guarde todos os avisos e instruções para referência futura.**

O termo "ferramenta elétrica" nos avisos refere-se à sua ferramenta elétrica alimentada a eletricidade (com cabo) ou ferramenta elétrica alimentada a bateria (sem fio).

1. **SEGURANÇA NA ÁREA DE TRABALHO**

a) **Mantenha a área de trabalho limpa e bem iluminada.** Áreas desorganizadas ou escuras são propícias a causar acidentes.

b) **Não deve utilizar ferramentas elétricas em atmosferas explosivas, tais como na presença de líquidos inflamáveis, gases ou pó.** As ferramentas elétricas criam faíscas que podem incendiar o pó ou os fumos.

c) **Mantenha as crianças e os transeuntes afastados enquanto opera uma ferramenta elétrica.** Distrações podem provocar a perda de controlo.

2. **SEGURANÇA ELÉTRICA**

a) **As fichas das ferramentas elétricas devem corresponder à tomada. Nunca deve modificar de forma alguma a ficha. Não utilize fichas adaptadoras com ferramentas elétricas ligadas à terra (aterradas).** As fichas não modificadas e as tomadas correspondentes reduzirão o risco de choque elétrico.

b) **Evite o contacto do corpo com superfícies ligadas à terra ou aterradas, tais como tubos, radiadores, gamas e refrigeradores.** Existe um risco acrescido de choque elétrico se o seu corpo estiver ligado à terra ou aterrado.

c) **Não exponha as ferramentas elétricas a chuva ou a condições húmidas.** A entrada de água numa ferramenta elétrica irá aumentar o risco de choque elétrico.

d) **Não deve danificar o cabo. Nunca deve utilizar o cabo para transportar, puxar ou desligar a ferramenta elétrica. Mantenha o cabo longe do calor, óleo, arestas afiadas ou peças móveis.** Os cabos danificados ou enredados aumentam o risco de choque elétrico.

e) **Quando utilizar uma ferramenta elétrica no exterior, utilize um cabo de extensão adequado para utilização no exterior.** A utilização de um cabo adequado para utilização no exterior reduz o risco de choque elétrico.

f) **Se o funcionamento de uma ferramenta elétrica num local húmido for inevitável, utilize um dispositivo de corrente residual (RCD) de alimentação protegida.** A utilização de um dispositivo de corrente residual (RCD) reduz o risco de choque elétrico.

3. **SEGURANÇA PESSOAL**

a) **Preste atenção, observe o que está a fazer e opere uma ferramenta elétrica com bom senso. Não utilize uma ferramenta elétrica enquanto estiver cansado ou sob a influência de drogas, álcool ou medicação.** Um momento de desatenção durante a operação de ferramentas elétricas pode provocar danos corporais graves.

b) **Utilize equipamento de proteção pessoal. Utilize sempre proteção ocular.** O equipamento de proteção, como máscara de proteção contra o pó, calçado de segurança antiderrapante, capacete ou proteção auditiva utilizados em condições apropriadas reduzirão os danos corporais.

c) **Evite o arranque não intencional. Certifique-se de que o interruptor de carga está na posição de desligado antes de ligar à fonte de alimentação e/ou bateria, de pegar ou transportar a ferramenta.** Transportar ferramentas elétricas com o dedo no interruptor de carga ou ligar à alimentação ferramentas elétricas que tenham o interruptor de carga ligado é propício a causar acidentes.

d) **Remova qualquer chave de ajuste ou chave inglesa antes de ligar a ferramenta elétrica.** Uma chave inglesa ou uma chave deixada encaixada a uma peça rotativa da ferramenta elétrica pode resultar em danos corporais.

e) **Não exceda os limites. Mantenha sempre os pés bem apoiados e o equilíbrio adequado.** Isto permite um melhor controlo da ferramenta elétrica em situações inesperadas.

f) **Vista-se adequadamente. Não use roupas largas ou joias. Mantenha o seu cabelo e roupas longe de peças móveis.** Roupas largas, joias ou cabelo comprido podem ser apanhados em peças móveis.

g) **Se forem fornecidos dispositivos para a ligação de instalações de extração e recolha de pó, certifique-se de que estes estão ligados e são devidamente utilizados.** A utilização de recolha de pó pode reduzir os perigos relacionados com o pó.

h) **Não deixe que a familiaridade adquirida com a utilização frequente de ferramentas lhe permita tornar-se complacente e ignorar os princípios de segurança das ferramentas.** Uma ação descuidada pode causar ferimentos graves numa fração de segundo.

4. **UTILIZAÇÃO E CUIDADOS COM AS FERRAMENTAS ELÉTRICAS**

a) **Não force a ferramenta elétrica. Utilize a ferramenta elétrica adequada para a sua aplicação.** A ferramenta elétrica adequada irá fazer o trabalho melhor, e de uma forma mais segura, ao ritmo para o qual foi concebida.

b) **Não utilize a ferramenta elétrica se o interruptor de carga não a ligar ou desligar.** Qualquer ferramenta elétrica que não possa ser controlada com o interruptor de carga é perigosa e deve ser reparada.

c) **Desligue a ficha da fonte de alimentação e/ou remova a bateria, se esta for removível, da ferramenta elétrica antes de fazer quaisquer ajustes, trocar acessórios, ou armazenar ferramentas elétricas.** Tais medidas preventivas de segurança reduzem o risco de arranque acidental da ferramenta elétrica.

d) **Armazene ferramentas elétricas paradas fora do alcance das crianças e não permita que pessoas não familiarizadas com a ferramenta elétrica ou com estas instruções possam operar a ferramenta elétrica.** As ferramentas elétricas são perigosas nas mãos de utilizadores inexperientes.

e) **Faça a manutenção das ferramentas elétricas e dos acessórios. Verifique se há desajustamento ou ligação de peças móveis, rutura de peças e qualquer outra condição que possam afetar o funcionamento da ferramenta elétrica. Se estiver danificada, mande reparar a ferramenta elétrica antes de a utilizar.** Muitos acidentes são causados devido a ferramentas elétricas com uma má manutenção.

f) **Mantenha as ferramentas de corte afiadas e limpas.** As ferramentas de corte com arestas cortantes afiadas, com a devida manutenção, têm menos probabilidades de se ligarem e são mais fáceis de controlar.

g) **Utilize a ferramenta elétrica, acessórios e pontas da ferramenta, etc., de acordo com estas instruções, tendo em conta as condições de trabalho e o trabalho a realizar.** A utilização da ferramenta elétrica para operações diferentes das pretendidas pode resultar numa situação perigosa.

h) **Mantenha as pegas e as superfícies de agarrar secas, limpas e livres de óleo e gordura.** As pegas e as superfícies de agarrar escorregadias não permitem um manuseamento e controlo seguros da ferramenta em situações inesperadas.

5. **SERVIÇO DE MANUTENÇÃO**

a) **O serviço de manutenção da sua ferramenta elétrica deve ser efetuado por um técnico de reparação qualificado, utilizando apenas peças de substituição idênticas.** Isto garantirá que a segurança da ferramenta elétrica seja assegurada.

Instruções de segurança para máquinas de corte de ladrilhos

- Coloque o produto sobre uma base plana, estável, antiderrapante, livre de obstáculos e bem iluminada.
- Utilize sempre proteção ocular e auditiva durante a utilização do produto.
- Ao trocar a ferramenta de inserção utilize luvas de proteção.
- Certifique-se de que a seta do sentido da ferramenta de inserção coincide com a seta do sentido na tampa de proteção.
- Só podem ser utilizados discos de corte de diamante testados em conformidade com a norma **EN 13236:2019** e com o diâmetro exterior e o diâmetro de perfuração indicados. A velocidade de rotação indicada para o disco de corte de diamante não pode ser excedida. A utilização de qualquer outro tipo de ferramenta de inserção não é permitida e pode provocar ferimentos graves ou mesmo fatais.
- Utilizar apenas discos de corte de diamante com um rebordo fechado.
- Por motivos de segurança, substitua qualquer ferramenta de inserção que esteja danificada ou apresente fissuras.
- Controle a formação de pó na fonte para melhorar a qualidade do ar, reduzir os riscos para a saúde e cumprir os requisitos de proteção ambiental. Para minimizar a formação de pó, o produto deve ser sempre utilizado com água suficiente para assegurar a retenção do pó!
- Durante a utilização do produto pode ser gerado pó prejudicial à saúde. Utilize sempre água em quantidade suficiente para assegurar a retenção do pó!
- Não deixe o produto a funcionar sem supervisão e guarde-o num local seco e fora do alcance das crianças.
- Antes de qualquer trabalho de manutenção e limpeza, desligue o produto, desligue a ficha de alimentação e aguarde pela imobilização da ferramenta de inserção.
- O operador é responsável por garantir que a área de perigo restrita se encontra desimpedida. O acesso à área de trabalho é permitido apenas às pessoas envolvidas no processo de corte.

Instruções de segurança adicionais para máquinas de corte de ladrilhos

⚠ **ATENÇÃO!** Perigo de ferimentos! As ferramentas de inserção podem ser afiadas e aquecer durante a utilização. Utilize sempre luvas de proteção ao manusear ferramentas de inserção.

- Antes de colocar o produto em funcionamento, certifique-se de que a tensão de rede corresponde à tensão de serviço indicada na placa de características.
- Se o produto permanecer desligado e sem supervisão durante um período prolongado, proteja-o contra uma ligação não autorizada.
- Atenção! A ferramenta de inserção continua a funcionar após o produto ser desligado!
- Nunca exerça pressão lateral sobre a ferramenta de inserção para a fazer parar.
- Mantenha as mãos longe da ferramenta de inserção.
- Desligue o produto da alimentação elétrica e rode manualmente a ferramenta de inserção para se certificar de que não está bloqueada.
- Antes de cada utilização, verifique se a tampa de proteção está em perfeito estado e se a ferramenta de inserção está devidamente apertada.
- Retire sempre a ficha da tomada antes de substituir a ferramenta de inserção.
- Nunca utilize ferramentas de inserção de qualidade inferior no produto. Utilize apenas ferramentas de inserção com as dimensões adequadas.
- Mantenha sempre limpos os flanges e os alojamentos da ferramenta de inserção.
- Certifique-se de que o parafuso do flange está devidamente apertado com uma chave de parafusos adequada.
- Nunca utilize o produto sem a tampa de proteção ou sem a cunha separadora. A distância, a posição e o alinhamento incorretos podem ser a razão pela qual a cunha abridora não impede eficazmente o retorno.
- Nunca corte mais do que um ladrilho de cada vez.
- Nunca corte peças demasiado pequenas para serem mantidas em segurança contra o batente lateral, sem deixar espaço suficiente para a mão permanecer a uma distância segura da ferramenta de inserção.
- Certifique-se de que a peça de trabalho a cortar dispõe de espaço suficiente para se deslocar lateralmente. Caso contrário, a peça cortada pode ficar presa na ferramenta de inserção.
- Certifique-se de que a mesa e a área circundante estão desimpedidas, à exceção do ladrilho a cortar.
- Nunca tente efetuar cortes à mão livre. Certifique-se sempre de que o ladrilho a cortar está firmemente encostado ao batente lateral paralelo ou ao batente angular.
- Se o cabo de rede estiver danificado, deve ser substituído pelo serviço de apoio ao cliente, de modo a evitar qualquer perigo.

Riscos residuais

A ferramenta elétrica é fabricada de acordo com as mais modernas e reconhecidas normas técnicas de segurança.

Mesmo assim, podem ocorrer riscos residuais durante os trabalhos.

Os riscos residuais podem ser minimizados, quando as "*Indicações de segurança, Pág. 70*", a "*Utilização correta, Pág. 69*" bem como as Instruções de Utilização são cumpridas na totalidade.

Mesmo com todas as medidas de precaução tomadas, existe a possibilidade de riscos residuais menos evidentes.

- Risco para a saúde devido a choque elétrico ao utilizar cabos de ligação elétricos com falhas.
- Evite colocar a máquina em funcionamento acidentalmente.
- Mantenha as mãos afastadas da área de trabalho se a máquina estiver em funcionamento.
- Antes de realizar trabalhos de ajuste ou de manutenção, desligue o aparelho e retire a ficha de rede.

⚠ **ATENÇÃO!** Perigo devido ao campo eletromagnético gerado enquanto o aparelho está em funcionamento. O campo pode, em determinadas situações, influenciar ativa ou passivamente implantes médicos. Para reduzir o risco de ferimentos graves ou mortais, recomendamos que as pessoas com implantes médicos consultem o seu médico e o fabricante dos implantes médicos antes de operar o aparelho.

Cabos de ligação elétricos danificados

Nos cabos de ligação elétrica ocorrem frequentemente danos no isolamento. As possíveis causas para tal podem ser:

- Pontos de compressão, quando os cabos de ligação passam por janelas ou espaços abertos da porta.
- Dobras devido a uma fixação incorreta ou passagem do cabo de ligação
- Partes cortadas devido à passagem por cima do cabo de ligação.
- Danos no isolamento devido à remoção forçada da tomada da parede.
- Rasgos devido ao envelhecimento do isolamento.

Estes cabos de ligação elétrica defeituosos não devem ser usados e representam um risco de vida devido aos danos no isolamento.

Verificar regularmente os cabos de ligação elétrica quanto a danos. Certifique-se de que durante a verificação, o cabo de ligação não está ligado à rede elétrica.

Os cabos de ligação elétrica devem corresponder às regulamentações VDE e DIN vigentes. Utilize apenas cabos de ligação com a identificação (H05VV-F).

Uma norma consagra que a designação do tipo esteja impressa no cabo de ligação.

- Se o cabo de alimentação deste aparelho estiver danificado, deve ser substituído pelo fabricante, pelo seu serviço de apoio ao cliente ou por uma pessoa similarmente qualificada, a fim de evitar situações de perigo.Entre em contacto com o centro de assistência técnica.

Motor de corrente alternada

- A tensão de rede deve ser de 230-240 V~, 50 Hz.
- As extensões com até 25 m de comprimento devem ter uma secção transversal de 2,5 milímetros quadrados

As ligações e reparações do equipamento elétrico só podem ser efetuadas por um eletricista.

Preparação

⚠ **ATENÇÃO!** Perigo de ferimentos devido ao arranque involuntário do aparelho. Não ligue a ficha de ligação à tomada até que o aparelho esteja completamente preparado para ser utilizado.

Dispositivos de segurança

Para proteção do utilizador e do aparelho, estão disponíveis os seguintes dispositivos de segurança:

Tampa de proteção (2)

- Protege o operador contra partículas projetadas e o contacto direto com o disco.

Interruptor de proteção contra sobrecarga (6)

- Protege o aparelho contra sobrecargas, desligando-o automaticamente quando a carga é demasiado elevada.

Interruptor de desligar (8)

- Ao acionar o interruptor de desligar, o aparelho desliga imediatamente.

Antes da colocação em funcionamento

- Monte todas as coberturas e dispositivos de proteção corretamente.
- O disco de corte de diamante deve poder rodar livremente.
- Certifique-se de que o disco de corte de diamante está corretamente montado (sentido de funcionamento).
- Certifique-se de que a tensão e a frequência da rede coincide com as informações na placa de especificações.
- Ligue o aparelho apenas a uma tomada com dispositivo de proteção contra corrente de falha (RCD) com uma corrente de falha nominal não superior a 30 mA.
- Ligue o aparelho a uma tomada, protegida com um mínimo de 16 A.

Montar o disco de corte de diamante

→ ver (Fig. B)

Montar a cunha abridora e a tampa de proteção

→ ver (Fig. C)

Encher o reservatório de água

AVISO! O disco de corte de diamante deve ser sempre arrefecido com água.

Indicações

- O nível de água deve situar-se entre as marcações "MIN" e "MAX".
- Verifique regularmente o nível de água.

→ ver (Fig. D)

Montar o batente paralelo

→ ver (Fig. A) / (Fig. E)

Indicações

- Antes de colocar a peça de trabalho, ajuste a medida de corte pretendida e verifique o ajuste.

Montar o encosto angular

Indicações

- O batente angular **(14)** é montado no batente paralelo **(11)**.
- Antes de colocar a peça de trabalho, ajuste a medida de corte e o ângulo pretendidos. Verifique o ajuste.

→ ver (Fig. F)

Operação

Instruções de trabalho

⚠ **ATENÇÃO!** Perigo de ferimentos! Evite qualquer contacto com a ferramenta de inserção em rotação.

⚠ **ATENÇÃO!** Risco para a saúde! Controle a formação de pó na fonte para melhorar a qualidade do ar, reduzir os riscos para a saúde e cumprir os requisitos de proteção ambiental. Para minimizar a formação de pó, o aparelho deve ser sempre utilizado com água suficiente para assegurar a retenção do pó!

⚠ **ATENÇÃO!** Risco para a saúde devido ao pó! Durante a utilização do aparelho pode ser gerado pó prejudicial à saúde. Utilize sempre água em quantidade suficiente para assegurar a retenção do pó!

⚠ **ATENÇÃO!** Perigo de ferimentos! Nunca utilize ferramentas de inserção cuja velocidade de rotação máxima seja inferior à velocidade nominal indicada.

- Coloque o aparelho sobre uma superfície estável.
- Verifique se o produto está completamente montado. Todas as coberturas e dispositivos de proteção devem ser montados corretamente.
- Adote uma posição confortável para trabalhar com o produto. Mantenha uma posição firme e estável e evite posturas desfavoráveis ou que dificultem a manutenção do equilíbrio. Durante trabalhos prolongados, o operador deve alterar regularmente a sua postura corporal, o que pode ajudar a evitar desconforto e fadiga.
- Verifique se os interruptores funcionam corretamente.
- Antes de colocar o produto em funcionamento, certifique-se de que a tensão de rede corresponde à tensão de serviço indicada no aparelho.
- Verifique, antes de cada colocação em funcionamento, o sentido de rotação correto da ferramenta de inserção. A seta do sentido de rotação da ferramenta de inserção deve coincidir com a seta do sentido da tampa de proteção **(2)**.
- As instruções e os avisos de segurança do fabricante da ferramenta devem ser sempre respeitados.

- No corte longitudinal deve ser utilizado o batente paralelo **(11)**.
- Proteja peças de trabalho longas contra inclinação no final do processo de corte. Para o efeito, utilize, por exemplo, cavaletes.
- Em caso de bloqueio do disco de corte ou da peça de trabalho, a máquina deve ser imediatamente desligada e desligada da rede elétrica. Aguarde até que todas as peças móveis tenham parado completamente. Elimine a causa do bloqueio utilizando exclusivamente meios auxiliares adequados e nunca com a máquina em funcionamento. Após eliminar a causa do bloqueio, verifique se o disco de corte apresenta danos e só volte a colocar a máquina em funcionamento quando estiver garantido um estado de funcionamento seguro.
- Por motivos de segurança, substitua qualquer ferramenta de inserção que esteja danificada.
- Se atingir um corpo estranho, verifique se o aparelho apresenta danos antes de o voltar a ligar e utilizar.

Ligar e desligar

→ ver (Fig. G)

Proteção contra sobrecarga

O aparelho está equipado com um interruptor de proteção contra sobrecarga **(6)**. Se o motor estiver sobrecarregado, este desligar-se-á automaticamente. Após um período de arrefecimento, o motor pode ser ligado novamente.

Procedimento

1. Caso o interruptor de proteção contra sobrecarga **(6)** tenha disparado, aguarde até que o aparelho arrefeça.
2. Prima o interruptor de proteção contra sobrecarga **(6)** e volte a ligar o aparelho.

Esvaziar o reservatório de água

→ ver (Fig. H)

Transporte

→ ver (Fig. I)

Indicações

- Antes de cada transporte, o reservatório de água **(30)** deve ser completamente esvaziado. O aparelho apenas pode ser transportado com o reservatório de água vazio.
- Proteja o aparelho contra batidas, embates e fortes vibrações, p. ex., durante o transporte em veículos.
- Proteja o aparelho, para evitar que tombe e deslize.

Manutenção, limpeza e armazenamento

Manutenção

Intervalo de manutenção

Respeitar rigorosamente os seguintes intervalos de manutenção para garantir um funcionamento sem problemas.

Peça da máquina	Ação	Antes de cada utilização	Após 10 horas de funcionamento
Calhas guia	Verificar e limpar	✓	
	lubrificar com massa lubrificante que não retenha sujidade		✓
Ferramenta de inserção	Fazer uma inspeção visual e substituir, se necessário	✓	
Cabo do aparelho	Verificar	✓	
Reservatório de água	Substituir a água	✓	
Aparelho	Realizar inspeção visual	✓	

Substituir o disco de corte de diamante

⚠ **ATENÇÃO!** Só podem ser utilizados discos de corte de diamante testados em conformidade com a norma **EN 13236:2019** e com o diâmetro exterior e o diâmetro de perfuração indicados.

⚠ **ATENÇÃO!** Não é permitida a utilização de discos de corte de diamante segmentados!

⚠ **ATENÇÃO!** Os discos de corte de diamante danificados ou desgastados devem ser substituídos imediatamente!

Indicações

- A ferramenta de inserção só pode ser substituída com a tampa de proteção **(2)** desmontada.
- Nos primeiros cortes com um disco de corte de diamante novo, é possível que nem todos os diamantes estejam ainda expostos, o que pode dificultar o processo de corte. Para expor os diamantes, efetue alguns cortes num material macio (por exemplo, arenito).

Procedimento

1. Retire o bujão de fecho **(19)**.
2. Retire a cobertura **(21)**. Para o efeito, retire os parafusos **(20)** com uma chave Phillips.
3. Solte a porca **(22)** com a chave em estrela **(15)**, rodando-a no sentido indicado ↺, enquanto segura o veio do alojamento **(24)** com a outra chave em estrela **(16)**.
4. Retire a porca **(22)**, o flange de fixação **(23)** e o disco de corte de diamante **(17)** usado.
5. Monte um disco de corte de diamante novo **(17)** (*Montar o disco de corte de diamante, Pág. 75*).

Limpeza
→ ver (Fig. J)

Armazenamento
→ ver (Fig. K)

Indicações

- Armazenar os discos de corte num local seco, sem geada e protegidos da luz solar direta. Proteger contra choques, deformações e danos mecânicos. Os discos de corte danificados ou armazenados de forma inadequada não podem ser utilizados.

Eliminação/proteção do ambiente

O aparelho, os acessórios e a embalagem devem ser entregues no ecoponto respetivo.



Os aparelhos elétricos não devem ser eliminados no lixo doméstico.

O símbolo do contentor de lixo barrado com uma cruz significa que este produto não deve ser eliminado como resíduo municipal não seleccionado no fim da sua vida útil.

Diretiva 2012/19/UE relativa a Resíduos de Equipamentos Elétricos e Eletrónicos:

Os consumidores são legalmente obrigados a entregar os seus equipamentos elétricos e eletrónicos em fim de vida para que seja feita uma reciclagem sustentável dos mesmos. Desta forma é garantida uma reciclagem sustentável do ponto de vista ambiental e de economia dos recursos.
Dependendo da implementação no direito nacional podem existir as seguintes opções:

- a entrega num ponto de venda,
- a entrega num ecoponto oficial,
- a devolução ao fabricante ou distribuidor.

Estas premissas não se aplicam a acessórios e meios auxiliares sem componentes elétricos.

Assistência

Garantia

Cara cliente, caro cliente,

Recebe 3 anos de garantia a partir da data de compra. Em caso de danos no produto, pode fazer valer os seus direitos legais junto da entidade vendedora. Estes direitos legais que lhe assistem não são, de forma alguma, restringidos pela nossa garantia.

Condições de garantia

O período de garantia começa a ser contabilizado à data de aquisição. Por favor, guarde o talão de compra original. Ele serve de comprovativo da compra. Se, no período de três anos após a data de compra, o produto apresentar deficiências de material ou de fabrico, o produto será reparado ou substituído, de acordo com os nossos critérios, gratuitamente. Este serviço de garantia requer que, no prazo de três anos, o produto defeituoso e o comprovativo de compra (talão de compra) sejam apresentados juntamente com uma descrição, por escrito, dos defeitos em questão e de quando surgiram.

Se o defeito estiver coberto pela nossa garantia, recebe o produto reparado ou um produto novo. A reparação ou substituição do produto não significa que a contagem do período de garantia recomece.

Duração da garantia e reclamações aoa abrigo da garantia

O período de garantia não é prolongado pela cobertura da garantia. O mesmo se aplica a peças substituídas e reparadas. Os danos e defeitos eventualmente já existentes aquando da compra devem ser notificados de imediato após a desembalagem do produto. Uma vez decorrido o período de garantia, todas as reparações têm um custo.

Âmbito da garantia

O produto foi produzido de acordo com normas de qualidade bastante rigorosas e devidamente testado antes do fornecimento.

A garantia cobre defeitos de material ou de fabrico. A garantia não cobre peças do produto que estejam sujeitas a desgaste normal, devendo estas ser consideradas como peças de desgaste (p. ex. Disco de corte de diamante) ou danos em peças quebráveis.

A garantia expira se o produto estiver danificado, ou tiver sido utilizado indevidamente, ou não tenha sido alvo de trabalhos de manutenção. O mesmo se aplica a danos causados por água, geada, raios, incêndio ou transporte incorreto. Para uma utilização correta do produto devem ser rigorosamente cumpridas todas as instruções constantes do manual de instruções. As finalidades ou manipulações desaconselhadas no manual de instruções devem ser evitadas a todo o custo.

O produto destina-se exclusivamente à utilização privada e não à utilização comercial. Em caso de uso indevido ou abusivo, aplicação de força ou em caso de intervenções de livre iniciativa, não autorizadas pelo centro de assistência, a garantia expira.

Procedimento em caso de reclamação ao abrigo da garantia

Para garantir um rápido processamento do seu pedido, siga as seguintes indicações:

- Em caso de contacto, mantenha o seu talão de compra e a referência do artigo à mão (IAN 523184_2601) como comprovativo de compra.
- A referência do artigo consta da placa de características do produto, de uma gravura no produto, da folha de rosto o manual de instruções (em baixo, lado esquerdo) ou do autocolante na parte posterior ou inferior do produto.
- Em caso de ocorrência de falhas de funcionamento ou outros defeitos, contacte em primeiro lugar o departamento de assistência técnica **por telefone** ou através do nosso **formulário de contacto**, que encontra na *parkside-diy.com* categoria **Apoio ao Cliente** .
- Um produto considerado defeituoso pode, após marcação com a nossa assistência técnica, ser devolvido em conjunto com o comprovativo de compra (talão de compra) e indicação, por escrito, do defeito e data de ocorrência. O envio é livre de por-

tes e deve ser efetuado para a nossa morada de assistência técnica. Para evitar problemas de receção e custos adicionais, utilize apenas a morada indicada. Certifique-se de que o envio não é de remessa livre, por item de volume, via expresso ou outro tipo de expedição especial. Devolva o produto com todos os acessórios adquiridos e certifique-se de que a embalagem de transporte é segura.

Assistência de reparação

Para reparações, **não abrangidas pela garantia**, queira dirigir-se ao centro de assistência. Pode obter um orçamento.

- Apenas processar aparelhos que tenham sido suficientemente embalados e franqueados.
  Indicação: Não serão aceites aparelhos enviados sem franquia, ou envios, volumosos, enviados por correio expresso ou fretes especiais.
- Eliminamos gratuitamente os seus aparelhos devolvidos e defeituosos.

- Eliminamos gratuitamente os seus aparelhos devolvidos e defeituosos.

Service-Center

PT **Assistência Portugal**
Tel.: 800 849 131
Formulário de contacto em
parkside-diy.com
IAN 523184_2601

Importador

Tenha presente que a morada seguinte não é a morada da assistência técnica. Comece por contactar o centro de assistência técnica acima indicado.

Grizzly Tools GmbH & Co. KG
Stockstädter Str. 20
63762 Großostheim
ALEMANHA
www.grizzlytools.de

Peças sobresselentes e acessórios

Para mais informação sobre peças sobresselentes e acessórios, consultar *www.grizzlytools.shop*. Se ocorrerem problemas durante o seu processo de encomenda, contacte-nos por favor através da nossa loja online. Caso tenha mais dúvidas, consulte o *Service-Center, Pág. 78*

Pos. nº	Nome	N.º de encomenda
(14)	Encosto angular	91121082
(17)	Disco de corte de diamante	91121084
(19)	Bujão de fecho	91121081

Tradução do original da declaração de conformidade UE

Produto: **Máquina de cortar azulejos**

Modelo: **PFS 800 B2**

Número da série: 000001-026500

O objeto da declaração acima descrito está em conformidade com a legislação de harmonização da União aplicável:

2006/42/EC • 2014/30/EU • 2011/65/EU & (EU) 2015/863

O objecto da declaração acima mencionada está em conformidade com a Directiva 2011/65/EU do Parlamento Europeu e do Conselho, de 8 de Junho de 2011, relativa à restrição do uso de determinadas substâncias perigosas em equipamentos eléctricos e electrónicos.

Para assegurar a conformidade, foram aplicadas as seguintes normas harmonizadas e normas e regulamentos nacionais:

EN 62841-1:2015/A11:2022 • EN 12418:2021
EN IEC 55014-1:2021 • EN IEC 55014-2:2021 • EN IEC 63000:2018
EN IEC 61000-3-2:2019/A2:2024 • EN 61000-3-3:2013/A2:2021

Esta declaração de conformidade é emitida sob a exclusiva responsabilidade do fabricante:

CE Grizzly Tools GmbH & Co. KG
Stockstädter Str. 20
63762 Großostheim
ALEMANHA
17.08.2026



Christian Frank
Mandatário para documentação

Obsah

Úvod..... 79
Použití dle určení..... 79
Rozsah dodávky/Příslušenství..... 79
Přehled..... 79
Popis funkce..... 80
Technické údaje..... 80
Bezpečnostní pokyny..... 80
Význam bezpečnostních pokynů..... 80
Piktogramy a symboly..... 81
Obecná bezpečnostní upozornění pro elektrické nářadí..... 82
Bezpečnostní pokyny pro řezačky dlaždic..... 83
Zbytková nebezpečí..... 84
Poškozené elektrické přípojné vedení..... 84
Motor na střídavý proud..... 84
Příprava..... 84
Bezpečnostní zařízení..... 84
Před uvedením do provozu..... 84
Montáž diamantového řezacího kotouče..... 84
Montáž klínového rozrážeče a ochranného krytu..... 84
Plnění vodní nádrže..... 85
Montáž paralelního dorazu..... 85
Montáž úhlového dorazu..... 85
Provoz..... 85
Pokyny k práci..... 85
Zapnutí a vypnutí..... 85
Ochrana proti přetížení..... 85
Vyprázdnění vodní nádrže..... 85
Přeprava..... 85
Údržba, čištění a skladování..... 85
Údržba..... 85
Čištění..... 86
Skladování..... 86
Likvidace/ochrana životního prostředí..... 86
Servis..... 86
Záruka..... 86
Opravárenská služba..... 87
Service-Center..... 87
Dovozce..... 87
Náhradní díly a příslušenství..... 87
Překlad původního EU prohlášení o shodě..... 88
Rozložený pohled..... 135

Úvod



Návod k obsluze je součástí tohoto výrobku. Před použitím výrobku se seznamte se všemi provozními a bezpečnostními pokyny. Návod k obsluze dobře uschovejte na vhodném místě a při předání výrobku třetím osobám jim odevzdejte také veškeré podklady.

Použití dle určení

Přístroj je určen výhradně pro následující použití:

- Běžné řezání malých a středně velkých dlaždic (obkladaček, keramických nebo podobných materiálů) odpovídajících velikosti stroje
- Provoz výhradně v suchých místnostech.

Přístroj **není** vhodný:

- K řezání dřeva a kovu
- K řezání nadrozměrných dlaždic. Nedostatečná stabilita snadno vede k odštípnutí, prasklinám a dalším vadám při opracování dlaždic.

Jakékoliv jiné použití, které není v tomto návodu k obsluze výslovně povoleno, může vést k poškození přístroje a pro uživatele představovat vážné nebezpečí. Obsluha nebo uživatel zařízení nese zodpovědnost za nehody či škody na jiných osobách nebo jejich majetku. Přístroj je určen pro použití domácími kutily. Není určen pro trvalé komerční využívání. V případě komerčního použití záruka zaniká. Výrobce neručí za škody způsobené nesprávným použitím nebo nesprávnou obsluhou.

Rozsah dodávky/Příslušenství

Vybalte přístroj a zkontrolujte rozsah dodávky.



součástí dodávky jsou tyto položky



Není součástí dodávky

Obalový materiál zlikvidujte správně dle předpisů.

Přehled

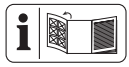

Obrázky přístroje naleznete na přední a zadní výklopné stránce.

(Obr. A)

1 Pracovní stůl
2 Ochranný kryt
3 Křídlatý šroub(Ochranný kryt)
4 Klínový rozrážeč
5 Kabel přístroje
6 Spínač ochrany proti přetížení
7 Zapínač
8 Vypínač
9 Rukojeť

10 Křídlatý šroub (Paralelní doraz)
11 Paralelní doraz
12 Vodicí lišta
13 Křídlatý šroub (Úhlový doraz)
14 Úhlový doraz
15 Očkový klíč (Povolení/utažení matice)
16 Očkový klíč (Úchytná příruba)
17 Diamantový řezací kotouč
18 Kovová svorka

(Obr. B)

19 Uzavírací zátka
20 šroub (kryt)
21 kryt
22 matice
23 Upínací příruba
24 Upínací hřídel
25 Úchytná příruba

(Obr. C)

26 šroub (Ochranný kryt)

(Obr. D)

27 Ukazatel stavu naplnění
28 Značka MAX (maximaler Füllstand)
29 Značka MIN (minimaler Füllstand)
30 Vodní nádrž

(Obr. H)

31 Vypouštěcí otvor

(Obr. K)

32 Držák kabelu
33 Držák (Paralelní doraz)
34 Držák (Úhlový doraz)

Popis funkce

Funkce ovládacích prvků naleznete v následujících popisech.

Technické údaje

Řezačka na dlažbu ..... PFS 800 B2

Jmenovité napětí *U* ..... 230-240 V~, 50 Hz
Jmenovitý příkon *P* (S1) ..... 710 W
Jmenovitý příkon *P* (S2) ..... 800 W
Délka síťový připojovací kabel ..... 3 m
Typ ochrany IP44
Třída ochrany ..... ⧈ II (dvojitá izolace)
Přístroji otáčky n_0 ..... 4000 min ^{1}
Hmotnost (prázdná vodní nádrž a žádný vyměnitelný nástroj) ..... 5,27 kg
Hmotnost (Provozní hmotnost) ..... 6,0 kg
max. hmotnost obrobku ..... 15,0 kg
max. rozměry obrobku ..... 600 x 600 mm
Velikost stolu ..... 395 x 385 mm
Nastavení úhlu (Úhlový doraz) ..... -45° - +45°
Hladina akustického tlaku (L_{pA}) ..... 88,2 dB; K_{pA}=3 dB
Hladina akustického výkonu (L_{WA})
- změřená ..... 101,2 dB; K_{WA}=3 dB

Provozní režim S1 (nepřetržitý provoz)

- Přístroj může být trvale provozován s uvedeným výkonem.

Provozní režim S2 (krátkodobý provoz)

- Přístroj smí být krátkodobě (10 min) provozován s uvedeným výkonem.

Diamantový řezací kotouč .....

Průměr řezacího kotouče ..... ∅ 180 mm
Tloušťka základního listu ..... 1,2 mm
Otvor ..... ∅ 22,23 mm
Rychlost kotouče v_0 ..... 80 m/s
Nejvyšší otáčky ..... 8500 min^{-1}

Upozornění k hodnotám emisí hluku

Udávané hodnoty emisí hluku byly změřeny pomocí standardizované zkušební metody a mohou být použity k porovnání určitého elektrického nástroje s jiným nástrojem. Udávané hodnoty emisí hluku mohou být použity také k předběžnému odhadu zatížení.

⚠ **UPOZORNĚNÍ!** Poškození sluchu! Noste ochranu sluchu.

⚠ **VAROVÁNÍ!** Emise hluku se mohou během skutečného používání elektrického nástroje lišit od udané hodnoty v závislosti na způsobu, jakým je elektrický nástroj používán, a zejména pak podle typu zpracovávaného obrobku. Je nezbytné stanovit bezpečnostní opatření na ochranu operátora na základě odhadu zatížení při skutečných podmínkách používání. Přitom se musí brát v úvahu všechny části pracovního cyklu, například doby, během kterých je elektrický nástroj vypnutý, a ty, ve kterých je sice zapnutý, ale běží bez zátěže.

Bezpečnostní pokyny

V této části jsou popsána základní bezpečnostní opatření při používání přístroje.

Význam bezpečnostních pokynů

⚠ **NEBEZPEČÍ!** Pokud tento bezpečnostní pokyn nedodržíte, dojde k nehodě. Důsledkem je vážné zranění nebo smrt.

⚠ **VAROVÁNÍ!** Pokud tento bezpečnostní pokyn nedodržíte, dojde případně k nehodě. Mohlo by to mít za následek vážné zranění nebo smrt.

⚠ **UPOZORNĚNÍ!** Pokud tento bezpečnostní pokyn nedodržíte, dojde k nehodě. V důsledku může dojít k drobnému nebo středně těžkému ublížení na zdraví.

OZNÁMENÍ! Pokud tento bezpečnostní pokyn nedodržíte, dojde k nehodě. V důsledku může dojít k věcnému poškození.

Piktogramy a symboly

Piktogram na přístroji


Pozor!


Přečtěte si návod k obsluze


Nebezpečí pořezání na řezacím kotouči!


Používejte pouze diamantové řezací kotouče s uzavřeným okrajem.


Používejte ochranu zraku


Používejte chrániče sluchu


Třída ochrany II (dvojitá izolace)


Elektrická zařízení nepatří do domácího odpadu.


Směr otáčení

Piktogram diamantového řezacího kotouče


Přečtěte si návod k obsluze


Používejte chrániče sluchu


Používejte ochranu zraku


Používejte masku


Používejte ochranné rukavice


Noste bezpečnostní obuv s pevnou podrážkou!


Povoleno pouze mokré broušení


Nepoužívejte vadný diamantový řezací kotouč.


není přípustné pro broušení z volné ruky ani ručně vedené broušení


Směr otáčení

Piktogramy v návodu k obsluze


Pokyn k postupu po jednotlivých krocích


Stisknutí


Přidržení


Používejte ochranné rukavice


Připojení přístroje k síťovému napětí


Odpojení přístroje od síťového napětí


Odblokování polohy


Zablokování polohy


Počkejte, dokud přístroj nedosáhne maximálních otáček.

Vyčkejte, dokud se přístroj úplně nezastaví.


Vizuální kontrola


Nepoužívejte čisticí prostředky ani rozpouštědla.


Přístroj nikdy neostřikujte vodou


Vyčistěte přístroj suchým hadříkem


Vyčistěte velkým štětcem


Očištění kartáčem


Skladujte v suchu


Skladujte mimo dosah dětí



Skladujte čistý, chráněný před prachem a proti mrazu

Obecná bezpečnostní upozornění pro elektrické nářadí

⚠ **VAROVÁNÍ! Přečtěte si všechna bezpečnostní upozornění, pokyny, obrázky a technické údaje dodané s tímto elektrickým nářadím.** Při nedodržení všech níže uvedených pokynů může dojít k úrazu elektrickým proudem, požáru a/nebo vážnému zranění. **Uschovejte všechna varování a pokyny pro budoucí použití.**

Termín „elektrické nářadí" ve varováních se vztahuje na vaše elektrické nářadí napájené ze sítě (s napájecím kabelem) nebo nářadí napájené z baterie (bez napájecího kabelu).

1. **BEZPEČNOST PRACOVNÍHO PROSTORU**

a) **Udržujte pracovní prostor čistý a dobře osvětlený.** Nepořádek nebo tmavé prostory vedou k nehodám.

b) **Nepracujte s elektrickým nářadím ve výbušném prostředí, například v blízkosti hořlavých kapalin, plynů nebo prachu.** Elektrické nářadí vytváří jiskry, které mohou zapálit prach nebo výpary.

c) **Při práci s elektrickým nářadím udržujte děti a přihlížející v bezpečné vzdálenosti.** Budete-li rozptylováni, můžete ztratit kontrolu.

2. **ELEKTRICKÁ BEZPEČNOST**

a) **Zástrčky elektrického nářadí musí odpovídat zásuvce. Nikdy zástrčku žádným způsobem neupravujte. S uzemněným elektrickým nářadím nepoužívejte žádné adaptérové zástrčky.** Neupravené zástrčky a odpovídající zásuvky snižují riziko úrazu elektrickým proudem.

b) **Vyvarujte se tělesného kontaktu s uzemněnými povrchy, jako jsou potrubí, radiátory, sporáky a chladničky.** Pokud je vaše tělo uzemněno, existuje zvýšené riziko úrazu elektrickým proudem.

c) **Nevystavujte elektrické nářadí dešti ani mokru.** Voda vnikající do elektrického nářadí zvyšuje riziko úrazu elektrickým proudem.

d) **Nepoužívejte kabel nedovoleným způsobem. Nikdy nepoužívejte kabel k přenášení, tahání nebo odpojování elektrického nářadí. Udržujte kabel mimo dosah tepla, oleje, ostrých hran nebo pohyblivých částí.** Poškozené nebo zamotané kabely zvyšují riziko úrazu elektrickým proudem.

e) **Při práci s elektrickým nářadím venku používejte prodlužovací kabel vhodný pro venkovní použití.** Při použití kabelu vhodného pro venkovní použití se snižuje riziko úrazu elektrickým proudem.

f) **Pokud je provoz elektrického nářadí ve vlhkém prostředí nevyhnutelný, použijte zdroj chráněný proudovým chráničem (RCD).** Při použití ochrany RCD se snižuje riziko úrazu elektrickým proudem.

3. **OSOBNÍ BEZPEČNOST**

a) **Zůstaňte ve střehu, sledujte, co děláte, a při práci s elektrickým nářadím používejte zdravý rozum. Nepoužívejte elektrické nářadí, jste-li unaveni nebo pod vlivem drog, alkoholu nebo léků.** Kvůli chvilce nepozornosti při práci s elektrickým nářadím může dojít k vážnému zranění.

b) **Používejte osobní ochranné prostředky. Vždy noste ochranu očí.** Ochranné prostředky, jako je protiprachová maska, protiskluzová bezpečnostní obuv, ochranná přilba nebo chrániče sluchu používané ve vhodných podmínkách, omezují riziko zranění osob.

c) **Zabraňte neúmyslnému spuštění. Před připojením ke zdroji napájení a/nebo akumulátoru, zvednutím nebo přenášením nářadí se ujistěte, že je vypínač ve vypnuté poloze.** Přenášení elektrického nářadí s prstem na spínači nebo manipulace s elektrickým nářadím se zapnutým spínačem, může vést k úrazům.

d) **Před zapnutím elektrického nářadí odstraňte jakýkoliv seřizovací klíč nebo klíč.** Kvůli klíči nebo klíči připevněnému k rotující části elektrického nářadí může dojít ke zranění.

e) **Nesnažte se s nářadím dosáhnout daleko od sebe. Vždy udržujte správný postoj a rovnováhu.** Získáte tak lepší kontrolu nad elektrickým nářadím v neočekávaných situacích.

f) **Noste vhodný oděv. Nenoste volný oděv nebo šperky. Udržujte své vlasy a oděv mimo pohyblivé součásti.** Volné oblečení, šperky nebo dlouhé vlasy se mohou zachytit v pohyblivých součástech.

g) **Pokud jsou k dispozici zařízení pro připojení zařízení k odsávání a sběru prachu, ujistěte se, že jsou připojena a správně používána.** Při použití sběrače prachu se může snížit nebezpečí související s prachem.

h) **Nedopusťte, abyste na základě častého používání nářadí polevili a ignorovali zásady bezpečnosti nářadí.**

Při nedbalém používání může během zlomku sekundy dojít k vážnému zranění.

4. **POUŽÍVÁNÍ A PÉČE O ELEKTRICKÉ NÁŘADÍ**

a) **Elektrické nářadí nepoužívejte za použití síly. Používejte správné elektrické nářadí pro danou aplikaci.** Správné elektrické nářadí zvládne práci lépe a bezpečněji při rychlosti, pro kterou bylo navrženo.

b) **Nepoužívejte elektrické nářadí, pokud je nelze zapnout a vypnout vypínačem.** Jakékoliv elektrické nářadí, které nelze ovládat vypínačem, je nebezpečné a musí být opraveno.

c) **Před seřizováním, výměnou příslušenství nebo před uložením elektrického nářadí vytáhněte zástrčku ze zásuvky a/nebo vyjměte z nářadí akumulátor, je-li odnímatelný.** Díky takovým preventivním bezpečnostním opatřením se snižuje riziko náhodného spuštění elektrického nářadí.

d) **Nepoužívané elektrické nářadí skladujte mimo dosah dětí a nedovolte osobám, které nejsou obeznámeny s elektrickým nářadím nebo s těmito pokyny, aby s elektrickým nářadím pracovaly.** Elektrické nářadí je v rukou neškolených uživatelů nebezpečné.

e) **Na elektrickém nářadí a příslušenství provádějte údržbu. Zkontrolujte, zda nejsou pohyblivé části vychýleny nebo zablokovány, zda nejsou zlomené a zda neexistují jiné podmínky, které mohou ovlivnit činnost elektrického nářadí. Je-li nářadí poškozeno, nechte elektrické nářadí před použitím opravit.** Mnoho nehod je způsobeno kvůli nedostatečně udržovanému elektrickému nářadí.

f) **Řezné nástroje udržujte ostré a čisté.** Řádně udržované řezné nástroje s ostrými řeznými hranami se méně zasekávají a snáze se ovládají.

g) **Elektrické nářadí, příslušenství, násadce atd. používejte v souladu s těmito pokyny, s ohledem na pracovní podmínky a prováděnou práci.** Použití elektrického nářadí k jiným než určeným činnostem může vést k nebezpečné situaci.

h) **Udržujte rukojeti a úchopové plochy v suchém a čistém stavu a bez oleje a mastnoty.** Kvůli kluzké rukojeti a úchopovým plochám nelze s nástrojem bezpečně manipulovat a ovládat jej v neočekávaných situacích.

5. **SERVIS**

a) **Nechte své elektrické nářadí opravit kvalifikovanou osobou, která použije pouze identické náhradní díly.** Tím bude zachována bezpečnost elektrického nářadí.

Bezpečnostní pokyny pro řezačky dlaždic

- Výrobek postavte na neklouzavý, rovný, stabilní podklad bez překážek a s dobrým osvětlením.
- Při používání výrobku vždy noste ochranu zraku a sluchu.
- Při výměně vyměnitelného nástroje používejte ochranné rukavice.
- Dbejte na to, aby šipka směru na vyměnitelném nástroji odpovídala šipce směru na ochranném krytu.
- Smí se používat pouze diamantové řezací kotouče ověřené podle normy **EN 13236:2019** s uvedeným vnějším průměrem a průměrem otvoru. Nepřekračujte uvedené otáčky diamantového řezacího kotouče. Použití jakéhokoli jiného druhu vyměnitelného nástroje není dovoleno a může vést k životu nebezpečným zraněním.
- Používejte pouze diamantové řezací kotouče s uzavřeným okrajem.
- Z bezpečnostních důvodů vyměňte každý poškozený nebo prasklý vyměnitelný nástroj.
- Kontrolujte vznik prachu přímo u zdroje, aby se zlepšila kvalita ovzduší, snížila zdravotní rizika a byly dodrženy předpisy na ochranu životního prostředí. Pro minimalizaci prašnosti provozujte výrobek vždy s dostatečným množstvím vody pro vázání prachu!
- Při práci s výrobkem může vznikat zdraví škodlivý prach. Vždy používejte dostatečné množství vody pro vázání prachu!
- Nenechávejte výrobek běžet bez dozoru a udržujte jej v suchu a mimo dosah dětí.
- Před prováděním jakýchkoli údržbářských a čisticích prací vypněte výrobek, vytáhněte síťovou zástrčku a vyčkejte, až se vyměnitelný nástroj zastaví.
- Obsluha odpovídá za to, že se v omezeném nebezpečném prostoru nenacházejí žádné osoby. Do pracovního prostoru smějí vstupovat pouze osoby podílející se na řezání.

Další bezpečnostní pokyny pro řezačky dlaždic

⚠ **VAROVÁNÍ!** Nebezpečí zranění! Vyměnitelné nástroje mohou být ostré a během používání se zahřívají. Při manipulaci s vyměnitelnými nástroji vždy používejte ochranné rukavice.

- Před uvedením do provozu se ujistěte, že síťové napětí odpovídá provoznímu napětí uvedenému na typovém štítku.
- Pokud výrobek zůstane delší dobu vypnutý a bez dozoru, zajistěte jej proti neoprávněnému opětovnému zapnutí.
- Pozor! Vyměnitelný nástroj se po vypnutí výrobku dále otáčí!
- Nikdy nevyvíjejte boční tlak na vyměnitelný nástroj, abyste jej zastavili.
- Chraňte si své ruce před vyměnitelným nástrojem.
- Odpojte výrobek od napájení a ručně otočte vyměnitelným nástrojem, abyste se ujistili, že není zablokovaný.
- Před každým použitím zkontrolujte, zda je ochranný kryt v bezvadném stavu a vyměnitelný nástroj řádně dotažený.
- Před výměnou vyměnitelného nástroje vždy vytáhněte síťovou zástrčku.
- Nikdy nepoužívejte nekvalitní vyměnitelné nástroje. Používejte pouze vyměnitelné nástroje správné velikosti.
- Příruby a upínací plochy vyměnitelného nástroje udržujte vždy čisté.
- Ujistěte se, že je přírubový šroub pevně utažen vhodným klíčem na šrouby.
- Nikdy nepoužívejte výrobek bez ochranného krytu nebo klínového rozrážeče. Nesprávný rozestup, poloha a vyrovnání mohou znamenat, že klínový rozrážeč účinně nezabrání zpětnému rázu.
- Nikdy neřežte více než jednu dlaždici najednou.

- Nikdy neřežte díly, které jsou příliš malé na to, aby je bylo možné bezpečně přidržovat u bočního dorazu a současně ponechat dostatek prostoru pro ruku tak, aby byla v bezpečné vzdálenosti od vyměnitelného nástroje.
- Ujistěte se, že má odřezávaný obrobek dostatek prostoru pro pohyb do strany. V opačném případě se může odříznutá část zachytit o vyměnitelný nástroj.
- Ujistěte se, že stůl i jeho okolí jsou kromě řezané dlaždice volné.
- Nikdy se nepokoušejte řezat z volné ruky. Vždy dbejte na to, aby byla řezaná dlaždice pevně přitlačena k rovnoběžnému bočnímu dorazu nebo úhlovému dorazu.
- Je-li síťový kabel poškozený, musí jej z bezpečnostních důvodů vyměnit zákaznický servis.

Zbytková nebezpečí

Elektrický nástroj byl zkonstruován podle aktuálního stavu techniky a uznávaných bezpečnostně technických směrnic. I přesto mohou při práci přetrvávat určitá zbytková rizika.

Zbytková rizika lze minimalizovat v případě, že respektujete *„Bezpečnostní pokyny, str. 80“* a *„Použití dle určení, str. 79“* a také návod k obsluze.

Kromě toho mohou i přes provedená bezpečnostní opatření přetrvávat zbytková rizika, která nejsou viditelná.

- Hrozí ohrožení zdraví elektrickým proudem při používání elektrických přípojek, které nejsou v řádném stavu.
- Zabraňte náhodnému spuštění stroje.
- Udržujte ruce v bezpečné vzdálenosti od pracovního prostoru, je-li zařízení v provozu.
- Před provedením nastavovacích a údržbových prací zařízení vypněte a vytáhněte síťovou zástrčku.

⚠ **VAROVÁNÍ!** Nebezpečí z elektromagnetických polí, která jsou generována během provozu přístroje. Pole může za určitých okolností ovlivňovat aktivní nebo pasivní lékařské implantáty. K omezení nebezpečí vážných nebo smrtelných zranění, doporučujeme osobám s lékařskými implantáty konzultovat svého lékaře a výrobce lékařského implantátu, než budou zařízení obsluhovat.

Poškozené elektrické přípojné vedení

Na elektrických připojovacích vedeních dochází často k poškození izolace. Toto mohou být jejich příčiny:

- Otlaky, jsou-li připojovací vedení provlečena okny nebo dveřními mezerami.
- Místa, kde se připojovací vedení zalomí kvůli nesprávnému upevnění nebo provlečení připojovacího vedení.
- Místa, kde se připojovací vedení zalomí kvůli přejetí.
- Škody na izolaci kvůli vytržení ze zásuvky ve zdi.
- Trhliny kvůli stárnutí izolace.

Taková škodlivá elektrická připojení není dovoleno používat a jsou kvůli poškozené izolaci životu nebezpečná.

Pravidelně kontrolujte případná poškození na elektrických připojovacích vedeních. Dbejte na to, aby při kontrole nebylo připojovací vedení připojeno k elektrické síti.

Elektrická připojovací vedení musejí odpovídat jednoznačným předpisům VDE a DIN. Používejte pouze připojovací vedení s označením (H05VV-F).

Předpisem je nátisk typového označení na připojovacím kabelu.

- Pokud je síťový připojovací kabel tohoto přístroje poškozen, musí jej vyměnit výrobce, jeho zákaznická služba nebo podobně kvalifikovaná osoba, aby se zamezilo nebezpečí. Obraťte se na servisní středisko.

Motor na střídavý proud

- Síťové napětí musí činit 230-240 V~, 50 Hz.
- Prodlužovací vedení do 25 m délky musejí mít průřez 2,5 čtverečního milimetru.

Připojení a opravy elektrického vybavení smí provádět pouze odborný elektrikář.

Příprava

⚠ **VAROVÁNÍ!** Nebezpečí zranění v důsledku neúmyslného spuštění přístroje. Připojovací zástrčku zapojte do zásuvky až tehdy, když je přístroj zcela připraven k použití.

Bezpečnostní zařízení

K ochraně uživatele a přístroje jsou k dispozici následující bezpečnostní zařízení:

Ochranný kryt (2)

- Chrání obsluhu před odletujícími částicemi i před přímým kontaktem s kotoučem.

Spínač ochrany proti přetížení (6)

- Chrání přístroj před přetížením tím, že se při příliš vysokém zatížení automaticky vypne.

Vypínač (8)

- Po stisknutí vypínače se přístroj okamžitě vypne.

Před uvedením do provozu

- Namontujte všechny kryty a bezpečnostní zařízení správným způsobem.
- Diamantový řezací kotouč se musí volně otáčet.
- Ujistěte se, že je diamantový řezací kotouč správně namontován (směr otáčení).
- Dbejte na to, aby síťové napětí a síťová frekvence odpovídala údajům na typovém štítku.
- Připojte přístroj pouze do zásuvky s proudovým chráničem (RCD) s jmenovitým svodovým proudem nepřesahujícím 30 mA.
- Zapojte přístroj do zásuvky s pojistkou minimálně 16 A.

Montáž diamantového řezacího kotouče

→ viz (Obr. B)

Montáž klínového rozrážeče a ochranného krytu

→ viz (Obr. C)

Plnění vodní nádrže

OZNÁMENÍ! Diamantový řezací kotouč musí být vždy chlazen vodou.

Upozornění

- Hladina vody se musí nacházet mezi značkami „MIN“ a „MAX“.
- Pravidelně kontrolujte hladinu vody.

→ viz (Obr. D)

Montáž paralelního dorazu

→ viz (Obr. A) / (Obr. E)

Upozornění

- Před položením obrobku nastavte požadovaný rozměr řezu a zkontrolujte nastavení.

Montáž úhlového dorazu

Upozornění

- Úhlový doraz **(14)** se montuje na paralelní doraz **(11)**.
- Před položením obrobku nastavte požadovaný rozměr řezu a požadovaný úhel. Zkontrolujte nastavení.

→ viz (Obr. F)

Provoz

Pokyny k práci

⚠ **VAROVÁNÍ!** Nebezpečí zranění! Zabraňte jakémukoli kontaktu s rotujícím vyměnitelným nástrojem.

⚠ **VAROVÁNÍ!** Ohrožení zdraví! Kontrolujte vznik prachu přímo u zdroje, aby se zlepšila kvalita ovzduší, snížila zdravotní rizika a byly dodrženy předpisy na ochranu životního prostředí. Pro minimalizaci prašnosti provozujte přístroj vždy s dostatečným množstvím vody pro vázání prachu!

⚠ **VAROVÁNÍ!** Ohrožení zdraví v důsledku prachu! Při práci s přístrojem může vznikat zdraví škodlivý prach. Vždy používejte dostatečné množství vody pro vázání prachu!

⚠ **VAROVÁNÍ!** Nebezpečí zranění! Nikdy nepoužívejte vyměnitelné nástroje s nižšími otáčkami, než jsou uvedené jmenovité otáčky.

- Výrobek postavte stabilně.
- Zkontrolujte, zda je výrobek kompletně smontovaný. Všechny kryty a bezpečnostní zařízení musí být správně namontovány.
- Při práci s výrobkem zaujměte pohodlnou pracovní polohu. Dbejte na bezpečný postoj a vyhýbejte se nevhodným polohám nebo takovým, při kterých je obtížné udržet rovnováhu. Při dlouhotrvající práci by měla obsluha měnit polohu těla, což může pomoci předejít nepohodlí a únavě.
- Zkontrolujte správnou funkci spínačů.
- Před uvedením do provozu se ujistěte, že síťové napětí odpovídá provoznímu napětí přístroje.
- Před každým uvedením do provozu zkontrolujte správný směr otáčení vyměnitelného nástroje. Šipka směru otáčení na vyměnitelném nástroji musí souhlasit se šipkou na ochranném krytu **(2)**.
- Vždy dodržujte pokyny a bezpečnostní pokyny výrobce nástroje.
- Při podélném řezání se musí používat paralelní doraz **(11)**.
- Na konci řezání zajistěte dlouhé obrobky proti převrácení. Použijte k tomu například odvíjecí stojan.
- V případě zablokování řezného kotouče nebo obrobku je nutné stroj neprodleně vypnout a odpojit od elektrické sítě. Počkejte, až se všechny pohyblivé části úplně zastaví. Příčinu zablokování odstraňujte výhradně vhodnými pomůckami a nikdy za chodu stroje. Po odstranění zablokování zkontrolujte řezný kotouč, zda není poškozen, a stroj znovu uveďte do provozu teprve tehdy, je-li zajištěn jeho bezpečný stav.
- Z bezpečnostních důvodů vyměňte každý poškozený vyměnitelný nástroj.
- Pokud dojde k nárazu na cizí předmět, před opětovným spuštěním a dalším používáním přístroje zkontrolujte, zda není poškozený.

Zapnutí a vypnutí

→ viz (Obr. G)

Ochrana proti přetížení

Přístroj je vybaven spínačem ochrany proti přetížení **(6)**. Dojde-li k přetížení motoru, se tento automaticky vypne. Po určité době ochlazení lze motor opět zapnout.

Postup

1. Pokud se aktivoval spínač ochrany proti přetížení **(6)**, vyčkejte, až přístroj vychladne.
2. Stiskněte spínač ochrany proti přetížení **(6)** a přístroj znovu zapněte.

Vyprázdnění vodní nádrže

→ viz (Obr. H)

Přeprava

→ viz (Obr. I)

Upozornění

- Před každou přepravou musí být vodní nádrž **(30)** zcela vyprázdněna. Přístroj se smí přepravovat pouze s prázdnou vodní nádrží.
- Chraňte přístroj před údery, nárazy a silnými vibracemi, např. při přepravě ve vozidlech.
- Zajistěte přístroj proti převrácení a sklouznutí.

Údržba, čištění a skladování

Údržba

Interval údržby

Pro zajištění bezporuchového provozu bezpodmínečně dodržujte následující intervaly údržby.

Strojní část	Akce	Před každým použitím	Po 10 provozních hodinách
Vodicí lišty	Kontrola a čištění	✓	
	namažte mazivem, které neváže nečistoty		✓
Vyměnitelný nástroj	Vizuální kontrola, v případě potřeby výměna	✓	
Kabel přístroje	Kontrola	✓	
Vodní nádrž	Výměna vody	✓	
Přístroj	Provedení vizuální kontroly	✓	

Výměna diamantového řezacího kotouče

⚠ **VAROVÁNÍ!** Smí se používat pouze diamantové řezací kotouče ověřené podle normy **EN 13236:2019** s uvedeným vnějším průměrem a průměrem otvoru.

⚠ **VAROVÁNÍ!** Segmentované diamantové řezací kotouče se nesmí používat!

⚠ **VAROVÁNÍ!** Vadné nebo opotřebované diamantové řezací kotouče je nutné ihned vyměnit!

Upozornění

- Vyměnitelný nástroj lze vyměnit pouze po demontáži ochranného krytu **(2)**.
- Při prvních řezech novým diamantovým řezacím kotoučem se může stát, že ještě nejsou odkryty všechny diamanty, a řezání je proto obtížnější. Pro odkrytí diamantů proveďte několik řezů do měkkého kamene (např. pískovce).

Postup

1. Odstraňte uzavírací zátku **(19)**.
2. Odstraňte kryt **(21)**. Za tímto účelem odšroubujte šrouby **(20)** pomocí křížového šroubováku.
3. Povolte matici **(22)** očkovým klíčem **(15)** jejím otáčením ve směru ↻, přičemž upínací hřídel **(24)** přidržujte očkovým klíčem **(16)**.
4. Sejměte matici **(22)**, upínací přírubu **(23)** a starý diamantový řezací kotouč **(17)**.
5. Namontujte nový diamantový řezací kotouč **(17)** (*Montáž diamantového řezacího kotouče, str. 84*).

Čištění

→ viz (Obr. J)

Skladování

→ viz (Obr. K)

Upozornění

- Řezné kotouče skladujte v suchu, chraňte je před mrazem a přímým slunečním zářením. Chraňte před nárazy, deformacemi a mechanickým poškozením. Poškozené nebo nesprávně skladované řezné kotouče se nesmějí používat.

Likvidace/ochrana životního prostředí

Přístroj, příslušenství a balení zlikvidujte ekologickou recyklací.



Elektrická zařízení nepatří do domácího odpadu.

Symbol přeškrtnuté popelnice na kolečkách znamená, že tento výrobek nesmí být po skončení své životnosti likvidován jako netříděný komunální odpad.

Směrnice 2012/19/EU o odpadních elektrických a elektronických zařízeních (OEEZ):

Spotřebitelé jsou ze zákona povinni recyklovat elektrická a elektronická zařízení na konci jejich životnosti způsobem šetrným k životnímu prostředí. Tímto způsobem je zajištěna recyklace šetrná k životnímu prostředí a šetřící zdroje.
V závislosti na tom, jak je vše implementováno ve vnitrostátním právu, máte následující možnosti:

- vrátit v prodejně,
- odevzdat na oficiálním sběrném místě,
- zaslat zpět výrobci/distributorovi.

Tento stav se netýká příslušenství starých přístrojů a pomocných prostředků bez elektrických součástí.

Servis

Záruka

Vážení zákazníci,

na tento výrobek získáváte záruku 3 let od data zakoupení. V případě závad na tomto výrobku máte nárok na zákonná práva vůči prodejci tohoto výrobku. Tato zákonná práva nejsou omezena níže uvedenou zárukou.

Záruční podmínky

Záruční doba začíná datem nákupu. Dobře uschovejte originální pokladní doklad. Tento doklad je potřebný jako doklad o koupi. Dojde-li k vadě materiálu nebo výrobní vadě během tří let od data nákupu tohoto výrobku, opravíme nebo vyměníme Vám výrobek podle našeho uvážení zdarma. Toto záruční plnění vyžaduje, aby vadný výrobek a doklad o koupi (pokladní doklad) byly předloženy během tříleté lhůty a bylo stručně písemně popsáno, o jakou závadu se jedná a kdy k ní došlo.

Pokud je vada kryta naší zárukou, obdržíte zpět opravený nebo nový výrobek. S opravou nebo výměnou výrobku nezačne plynout nová záruční doba.

Záruční doba a zákonné nároky z vad

Záruční doba se záručním plnění neprodlouží. To platí také pro vyměněné a opravené díly. Jakákoli poškození nebo vady, které se již v době nákupu vyskytly, je nutné nahlásit ihned po vybalení. Opravy provedené po uplynutí záruční doby jsou za poplatek.

Rozsah záruky

Výrobek byl pečlivě vyroben podle přísných směrnic pro jakost a před dodáním pečlivě zkontrolován.

Záruční plnění platí pro vady materiálu nebo výrobní vady. Tato záruka se nevztahuje na díly výrobku, které jsou vystaveny běžnému opotřebení, a lze je proto považovat za opotřebitelné součásti (např. Diamantový řezací kotouč) nebo za poškození křehkých částí.

Tato záruka zaniká, pokud je výrobek poškozen, nesprávně používán nebo není udržován. Rovněž na škody způsobené vodou, mrazem, bleskem a ohněm nebo nesprávnou přepravou. Pro správné používání výrobku se musí přesně dodržovat všechny pokyny uvedené v návodu k obsluze. Je nutné se bezpodmínečně vyvarovat použití a jednání, které nejsou v tomto návodu k obsluze doporučovány nebo před nimiž se varuje.

Výrobek je určen pouze pro soukromé použití a není určen ke komerčnímu používání. Záruka zaniká v případě hrubého a nesprávného zacházení, použití násilí a zásahů, které nebyly provedeny naší autorizovanou servisní pobočkou.

Vyřízení v záručním případě

V zájmu rychlého zpracování Vašeho požadavku postupujte podle následujících pokynů:

- Pro všechny dotazy si připravte doklad o koupi a číslo položky (IAN 523184_2601) jako doklad o nákupu.
- Číslo položky naleznete na typovém štítku na výrobku, na rytině na výrobku, na titulní straně návodu k obsluze (vlevo dole) nebo na nálepce na zadní nebo spodní straně výrobku.
- Pokud se vyskytnou funkční chyby nebo jiné závady, nejprve kontaktujte níže uvedené servisní středisko **telefonicky** nebo použijte náš **kontaktní formulář**, který najdete na stránkách *parkside-diy.com* v kategorii **Servis**.
- Po konzultaci s naším servisním střediskem můžete bezplatně zaslat vadný výrobek na adresu služby, kterou jste obdrželi, s přiloženým dokladem o koupi (účtenkou), s uvedením povahy vady a kdy k ní došlo. K zamezení problémů s přijetím a dalším nákladům je bezpodmínečně nutné používat pouze adresu, která Vám byla oznámena. Ujistěte se, že zásilka není zaslaná nevyplaceně, není objemným zbožím, expresem nebo jiným speciálním nákladem. Zašlete výrobek včetně veškerého příslušenství dodaného při nákupu a zajistěte, aby přepravní obal byl dostatečně bezpečný.

Opravárenská služba

Pro opravy, **které nepodléhají záruce**, se obraťte na servisní středisko. Tam Vám rádi poskytneme odhad nákladů.

- Můžeme přijímat pouze přístroje, které byly při zaslání dostatečně zabaleny a ofrankovány.
  Upozornění: Zašlete Váš přístroj vyčištěný a s odkazem na závadu na adresu uvedenou v servisním středisku.
- Nepřijmou se přístroje zaslané neoprávněně, přístroje zasílané jako objemné zboží nebo expres zaslané přístroje nebo přístroje odeslaná jinou speciální dopravou.
- Vaše odeslané vadné přístroje zlikvidujeme bezplatně.

Service-Center

CZ
Servis Česko
Tel.: 8000 23611
Kontaktní formulář na
parkside-diy.com
IAN 523184_2601

Dovozce

Upozorňujeme, že následující adresa není servisní adresou. Nejprve kontaktujte výše uvedené servisní středisko.

Grizzly Tools GmbH & Co. KG
Stockstädter Str. 20
63762 Großostheim
NĚMECKO
www.grizzlytools.de

Náhradní díly a příslušenství

Náhradní díly a příslušenství jsou k dostání na webových stránkách *www.grizzlytools.shop*. Pokud máte problémy při objednání, kontaktujte nás prostřednictvím našeho online obchodu. V případě dalších dotazů se obraťte na: *Service-Center, str. 87*

Poz. č.	Název	Obj. č.
(14)	Úhlový doraz	91121082
(17)	Diamantový řezací kotouč	91121084
(19)	Uzavírací zátka	91121081

Překlad původního EU prohlášení o shodě

Výrobek: **Řezačka na dlažbu**

Model: **PFS 800 B2**

Sériové číslo: 000001-026500

Výše popsaný předmět prohlášení je ve shodě s příslušnými harmonizačními právními předpisy Unie:

2006/42/EC • 2014/30/EU • 2011/65/EU & (EU) 2015/863

Výše popsaný předmět prohlášení je ve shodě se směrnicí Evropského parlamentu a Rady 2011/65/EU ze dne 8. června 2011 o omezení používání některých nebezpečných látek v elektrických a elektronických zařízeních.

Pro zajištění shody byly použity následující harmonizované normy a národní normy a předpisy:

EN 62841-1:2015/A11:2022 • EN 12418:2021
EN IEC 55014-1:2021 • EN IEC 55014-2:2021 • EN IEC 63000:2018
EN IEC 61000-3-2:2019/A2:2024 • EN 61000-3-3:2013/A2:2021

Toto prohlášení o shodě vydal na vlastní odpovědnost výrobce:

CE

Grizzly Tools GmbH & Co. KG
Stockstädter Str. 20
63762 Großostheim
NĚMECKO
17.08.2026



Christian Frank
Zplnomocněný zástupce dokumentace

Obsah

Úvod..... 89
Používanie na určený účel..... 89
Rozsah dodávky/Príslušenstvo..... 89
Prehľad..... 89
Opis funkcie..... 90
Technické údaje..... 90
Bezpečnostné pokyny..... 90
Význam bezpečnostných pokynov..... 90
Piktogramy a symboly..... 91
Všeobecné bezpečnostné upozornenia pre elektrické náradie..... 92
Bezpečnostné pokyny pre rezačky dlaždíc..... 93
Zostatkové riziká..... 94
Poškodené elektrické pripojovacie vedenie..... 94
Elektromotor..... 94
Príprava..... 94
Bezpečnostné zariadenia..... 94
Pred uvedením do prevádzky..... 94
Montáž diamantového rezného kotúča..... 95
Montáž rozovieracieho klinu a ochranného krytu..... 95
Naplnenie nádrže na vodu..... 95
Montáž paralelného dorazu..... 95
Montáž uhlového dorazu..... 95
Prevádzka..... 95
Pracovné pokyny..... 95
Zapnutie a vypnutie..... 95
Ochrana proti preťaženiu..... 95
Vyprázdnenie nádrže na vodu..... 95
Preprava..... 95
Údržba, čistenie a skladovanie..... 96
Údržba..... 96
Čistenie..... 96
Skladovanie..... 96
Likvidácia/ochrana životného prostredia..... 96
Servis..... 96
Garancija..... 96
Opravný servis..... 97
Service-Center..... 97
Importér..... 97
Náhradné diely a príslušenstvo..... 97
Preklad originálneho vyhlásenia o zhode EÚ..... 98
Rozložený pohľad..... 135

Úvod



Návod na obsluhu je súčasťou tohto výrobku. Pred použitím výrobku sa oboznámte so všetkými pokynmi na obsluhu a bezpečnostnými pokynmi. Návod na obsluhu si dobre uschovajte a pri postúpení výrobku tretej osobe odovzdajte tiež všetku dokumentáciu.

Používanie na určený účel

Prístroj je určený výlučne na nasledujúce používanie:

- Bežné rezanie malých a stredných dlaždíc (kachličky, keramika a podobne) podľa veľkosti stroja
- Prevádzka výlučne v suchých priestoroch.

Prístroj **nie** je určený na:

- rezanie dreva a kovu,
- rezanie veľmi veľkých dlaždíc. Pri nedostatočnej stabilite môže pri spracovaní ľahko dôjsť k chybám, ako je odštiepenie či praskliny.

Každé iné používanie, ktoré nie je v tomto návode na obsluhu výslovne povolené, môže predstavovať vážne nebezpečenstvo pre používateľa a viesť k škodám na prístroji. Obsluhujúca osoba alebo používateľ je zodpovedný za zranenia iných ľudí alebo poškodenia ich majetku. Prístroj je určený na použitie pre domácich majstrov. Nie je koncipovaný na trvalé komerčné nasadenie. Pri komerčnom používaní záruka zaniká. Výrobca neručí za škody, ktoré vzniknú v dôsledku používania v rozpore s určením alebo nesprávnej obsluhy.

Rozsah dodávky/Príslušenstvo

Vybaľte prístroj a skontrolujte rozsah dodávky.



súčasťou dodávky



Nie je súčasťou balenia

Obalový materiál riadne zlikvidujte.

Prehľad

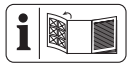

Obrázky prístroja nájdete na prednej a zadnej vyklápacej strane.

(Obr A)

1 Pracovný stôl
2 Ochranný kryt
3 Krídlová skrutka(Ochranný kryt)
4 Rozovierací klin
5 Kábel prístroja
6 Spínač ochrany proti preťaženiu
7 Zapínač
8 Vypínač

9 Držadlo

10 Krídlová skrutka (Paralelný doraz)

11 Paralelný doraz

12 Vodiaca koľajnička

13 Krídlová skrutka (Uhlový doraz)

14 Uhlový doraz

15 Očkový kľúč (Uvoľnenie/dotiahnutie matice)

16 Očkový kľúč (Upínacia príruba)

17 Diamantový rezný kotúč

18 Kovová svorka

(Obr B)

19 Tesniaca zátka

20 Skrutka (Veko)

21 Veko

22 Matica

23 Príruba

24 Upínací hriadeľ

25 Upínacia príruba

(Obr C)

26 Skrutka (Ochranný kryt)

(Obr D)

27 Ukazovateľ naplnenia

28 Označenie MAX (maximaler Füllstand)

29 Označenie MIN (minimaler Füllstand)

30 Nádrž na vodu

(Obr H)

31 Výpustný otvor

(Obr K)

32 Držiak kábla

33 Držiak (Paralelný doraz)

34 Držiak (Uhlový doraz)

Opis funkcie

Funkcia prvkov obsluhy je uvedená v nasledujúcich opisoch.

Technické údaje

Rezačka na obklady a dlažbu .....PFS 800 B2

Menovité napätie *U* ..... 230-240 V~, 50 Hz

Menovitý výkon *P* (S1) .....710 W

Menovitý výkon *P* (S2) .....800 W

Dĺžka sieťový pripojovací kábel .....3 m

Druh ochrany IP44

Trieda ochrany ..... ⧈ II (dvojitá izolácia)

Voľnobežné otáčky n_0 .....4000 min ^{1}

Hmotnosť (prázdna nádrž na vodu a žiaden vkladací nástroj) ..... 5,27 kg

Hmotnosť (Prevádzková hmotnosť) ..... 6,0 kg

Max. hmotnosť obrobka .....15,0 kg

Max. rozmery obrobka ..... 600 x 600 mm

Veľkosť stola ..... 395 x 385 mm

Nastavenie uhla (Uhlový doraz) .....-45° – +45°

Hladina akustického tlaku (L_{pA}) ..... 88,2 dB; K_{pA}=3 dB

Hladina akustického výkonu (L_{WA})

– odmeraná ..... 101,2 dB; K_{WA}=3 dB

Druh prevádzky S1 (trvalá prevádzka)

- Prístroj je možné trvalo prevádzkovať s uvedeným výkonom.

Druh prevádzky S2 (krátkodobá prevádzka)

- Prístroj sa smie krátkodobo (10 min.) používať s uvedeným výkonom.

Diamantový rezný kotúč .....

Priemer kotúča ..... ∅ 180 mm

Hrúbka kmeňového listu ..... 1,2 mm

Otvor ..... ∅ 22,23 mm

Rýchlosť kotúča v_0 ..... 80 m/s

Najvyššie otáčky .....8500 min^{-1}

Upozornenia o hodnotách emisií hluku

Uvedené hodnoty emisií hluku boli namerané podľa normovaného skúšobného postupu a môžu sa použiť na porovnanie jedného elektrického náradia s druhým. Uvedené hodnoty emisií hluku sa môžu použiť aj na predbežný odhad zaťaženia.

⚠ **OPATRNE!** Poškodenie sluchu! Noste chrániče sluchu.

⚠ **VAROVANIE!** Emisie hluku sa môžu počas skutočného používania elektrického náradia odlišovať od uvedených hodnôt, v závislosti od druhu a spôsobu, akým sa elektrické náradie používa, a zvlášť od toho, aký druh obrobku sa obrába. Je nutné stanoviť bezpečnostné opatrenia na ochranu obsluhy, ktoré sú založené na odhade zaťaženia počas skutočných podmienok používania. Pritom sa zohľadnia všetky podiely cyklu prevádzky (napríklad časy, keď je elektrické náradie vypnuté, a časy, keď je zapnuté, ale beží bez zaťaženia).

Bezpečnostné pokyny

Tento odsek sa zaoberá základnými bezpečnostnými pokynmi pri používaní prístroja.

Význam bezpečnostných pokynov

⚠ **NEBEZPEČENSTVO!** Keď tento bezpečnostný pokyn nebudete dodržiavať, nastane úraz. Následkom je ťažké telesné poranenie alebo smrť.

⚠ **VAROVANIE!** Keď tento bezpečnostný pokyn nebudete dodržiavať, môže nastať úraz. Následkom je možné telesné poranenie alebo smrť.

⚠ **OPATRNE!** Keď tento bezpečnostný pokyn nebudete dodržiavať, nastane úraz. Následok je možné ľahké alebo stredne ťažké telesné poranenie.

UPOZORNENIE! Keď tento bezpečnostný pokyn nebudete dodržiavať, nastane úraz. Následkom sú možnéi vecné škody.

Piktogramy a symboly

Piktogramy na prístroji


Pozor!


Prečítajte si návod na obsluhu


Nebezpečenstvo porezania rezným kotúčom!


Používajte len diamantové rezné kotúče s uzavretým okrajom


Používajte chrániče očí


Používajte chrániče sluchu


Trieda ochrany II (dvojitá izolácia)


Elektrické prístroje nepatria do domového odpadu.


Smer otáčania

Ikona diamantového rezného kotúča


Prečítajte si návod na obsluhu


Používajte chrániče sluchu


Používajte chrániče očí


Používajte masku


Používajte ochranné rukavice


Noste bezpečnostnú obuv s pevnou podrážkou!


Povolené iba mokré brúsenie


Nepoužívajte poškodené diamantové rezné kotúče


nie je povolené pre ručné brúsenie a brúsenie s ručným vedením nástrojov


Smer otáčania

Piktogramy v návode na obsluhu


Krok za krokom Pokyny k manipulácii


Stlačiť


Pridržať


Používajte ochranné rukavice


Pripojte prístroj k sieťovému napätiu


Odpojiť prístroj od napájania


Odblokovanie polohy


Zablokovanie polohy


Počkajte, kým prístroj nedosiahne maximálnu rýchlosť




Počkajte, kým sa prístroj nezastaví




Vizuálna kontrola


Nepoužívajte žiadne čistiace prostriedky, resp. rozpúšťadlá


Na prístroj nikdy nestriekajte vodu


Prístroj čistite suchou handrou


Čistiť veľkým štetcom


Čistiť kefou


Skladujte v suchu


Skladujte mimo dosahu detí



Skladujte v čistote, chránené pred prachom a mrazom

Všeobecné bezpečnostné upozornenia pre elektrické náradie

⚠ **VAROVANIE! Prečítajte si všetky bezpečnostné upozornenia, pokyny, špecifikácie a pozrite si ilustrácie dodané s týmto elektrickým náradím.** Nedodržanie ktoréhokoľvek z pokynov uvedených nižšie môže mať za následok úraz elektrickým prúdom, požiar a/alebo ťažké poranenie. **Tieto upozornenia a pokyny starostlivo uschovajte na budúce použitie.**

Pojem „elektrické náradie“ používaný v nasledujúcom texte sa vzťahuje na elektrické náradie napájané zo siete (s prívodným káblom) a na elektrické náradie napájané akumulátorom (bez prívodného kábla).

1. **BEZPEČNOSŤ NA PRACOVISKU**

a) **Pracovisko vždy udržiavajte čisté a dobre osvetlené.** Ak je na pracovisku neporiadok a je neosvetlené, môžu vzniknúť pracovné úrazy.

b) **Nepoužívajte elektrické náradie vo výbušnom prostredí, napr. tam, kde sa nachádzajú horľavé kvapaliny, plyny alebo prach.** Elektrické náradie vytvára iskry, ktoré by mohli zapáliť prach alebo výpary.

c) **Nedovoľte deťom a iným nepovolaným osobám priblížiť sa k vám, keď používate elektrické náradie.** Ak by ste sa nesústredili, môžete stratiť kontrolu nad náradím.

2. **ELEKTRICKÁ BEZPEČNOSŤ**

a) **Zástrčka na prívodnom káble elektrického náradia sa musí zapojiť do zodpovedajúcej zásuvky. Zástrčku nijakým spôsobom neupravujte. S uzemneným elektrickým náradím nepoužívajte žiadne zástrčkové adaptéry.** Neupravované zástrčky a vhodné zásuvky znižujú riziko úrazu elektrickým prúdom.

b) **Vyhýbajte sa telesnému kontaktu s uzemnenými povrchmi, ako sú potrubia, vykurovacie telesá, sporáky a chladničky.** Ak je vaše telo uzemnené, hrozí zvýšené riziko úrazu elektrickým prúdom.

c) **Nevystavujte elektrické náradie dažďu ani vlhkosti.** Vniknutie vody do elektrického náradia zvyšuje riziko úrazu elektrickým prúdom.

d) **Nepoužívajte prívodný kábel na iné než určené účely. Prívodný kábel nikdy nepoužívajte na nosenie elektrického náradia, elektrické náradie zaň neťahajte ani ho zaň nevyberajte zo zásuvky. Prívodný kábel udržiavajte mimo dosahu tepla, oleja, ostrých hrán alebo pohyblivých častí.** Poškodené alebo zamotané prívodné káble zvyšujú riziko úrazu elektrickým prúdom.

e) **Keď pracujete s elektrickým náradím vonku, použite predlžovací kábel vhodný do vonkajšieho prostredia.** Použitie predlžovacieho kábla do vonkajšieho prostredia znižuje riziko úrazu elektrickým prúdom.

f) **Ak s elektrickým náradím musíte pracovať vo vlhkom prostredí, použite napájanie chránené prúdovým chráničom (RCD).** Použitie prúdového chrániča znižuje riziko úrazu elektrickým prúdom.

3. **BEZPEČNOSŤ OSÔB**

a) **Sústreďte sa na to, čo robíte, a s elektrickým náradím pracujte uvážlivo. Elektrické náradie nepoužívajte, keď pociťujete únavu, ste pod vplyvom drog, alkoholu alebo liekov.** Aj krátka nepozornosť pri používaní elektrického náradia môže zapríčiniť vážne zranenie.

b) **Používajte osobné ochranné prostriedky. Vždy používajte ochranné okuliare.** Používanie ochranných prostriedkov, ako je maska proti prachu, protišmyková bezpečnostná obuv, prilba alebo chrániče sluchu, v závislosti od príslušných podmienok, znižuje riziko zranenia.

c) **Zabráňte neúmyselnému zapnutiu elektrického zariadenia. Pred pripojením elektrického náradia k napájaniu a/alebo vložením akumulátora, zdvíhaním alebo prenášaním elektrického náradia dbajte na to, aby bol spínač vo vypnutej polohe.** Ak prenášate elektrické náradie a máte prst na spínači alebo privediete energiu do elektrického náradia, ktoré má zapnutý spínač, môže to spôsobiť nehodu.

d) **Pred zapnutím elektrického náradia odstráňte nastavovací nástroj alebo kľúč na skrutky.** Kľúč alebo nastavovací nástroj pripevnený k otáčajúcej sa časti elektrického náradia môže spôsobiť zranenie.

e) **Nenačahujte sa. Vždy stojte pevne a udržiavajte rovnováhu.** Elektrické náradie tak budete mať v nepredvídaných situáciách lepšie pod kontrolou.

f) **Majte oblečený vhodný odev. Nenoste voľné oblečenie ani šperky. Vlasmi ani odevom sa nepribližujte k pohyblivým častiam.** Pohyblivé časti by mohli zachytiť voľné oblečenie, šperky alebo dlhé vlasy.

g) **Ak je k elektrickému náradiu možné pripojiť zariadenia na odsávanie a zachytávanie prachu, pripojte ich**

a dbajte na ich správne používanie. Používanie zachytávania prachu znižuje nebezpečenstvo, ktoré so sebou prach prináša.

h) **Hoci elektrické náradie často používate, a tak ho dobre poznáte, dávajte si stále pozor a neprehliadajte zásady bezpečného používania elektrického náradia.** Nedbalosť môže viesť v zlomku sekundy k vážnym zraneniam.

4. **POUŽÍVANIE A STAROSTLIVOSŤ O ELEKTRICKÉ NÁRADIE**

a) **Elektrické náradie nepreťažujte. Používajte elektrické náradie vhodné na daný typ práce.** Vďaka použitiu vhodného elektrického náradia v súlade s účelom, na ktorý bolo vyrobené, sa vám bude pracovať lepšie a práca bude bezpečnejšia.

b) **Elektrické náradie nepoužívajte, ak sa spínačom nedá zapnúť a vypnúť.** Elektrické náradie, ktoré sa pomocou spínača nedá ovládať, nie je bezpečné a musíte ho dať opraviť.

c) **Skôr, ako budete elektrické náradie nastavovať, meniť jeho príslušenstvo alebo ho odložíte, vytiahnite zástrčku z napájania a/alebo z neho vysuňte akumulátor, ak je to možné.** Takéto preventívne opatrenia znížia riziko neúmyselného zapnutia elektrického náradia.

d) **Ak elektrické náradie nepoužívate, odložte ho mimo dosahu detí a nedovoľte osobám, ktoré ho nevedia používať alebo nie sú oboznámené s týmito pokynmi, elektrické náradie používať.** Elektrické náradie je nebezpečné, ak ho používajú neskúsené osoby.

e) **Elektrické náradie a príslušenstvo udržiavajte v dobrom stave. Skontrolujte, či nie sú pohyblivé časti v nesprávnej polohe alebo zaseknuté, či nie sú niektoré časti poškodené alebo či niečo nebráni chodu elektrického náradia. Ak je elektrické náradie poškodené, nepoužívajte ho, kým nebude opravené.** Veľa nehôd je spôsobených nedostatočnou údržbou elektrického náradia.

f) **Rezné nástroje udržiavajte ostré a čisté.** Keď sa rezné nástroje dobre udržiavajú a majú ostré rezné hrany, je menšia pravdepodobnosť, že sa zaseknú, a ľahšie sa s nimi pracuje.

g) **Elektrické náradie, príslušenstvo, vložené nástroje atď. používajte podľa týchto pokynov. Pri používaní zohľadnite pracovné podmienky a vykonávanú prácu.** Používanie elektrického náradia na inú prácu, než na ktorú sú určené, môže viesť k nebezpečným situáciám.

h) **Rukoväti a úchopové plochy udržiavajte suché a čisté. Dbajte na to, aby neboli znečistené olejom alebo plastickým mazivom.** Šmykľavé rukoväti a úchopové plochy neumožňujú bezpečnú manipuláciu a ovládanie náradia v neočakávaných situáciách.

5. **SERVIS**

a) **Elektrické náradie si dajte opraviť len kvalifikovanému opravárovi, ktorý používa len originálne náhradné diely.** Vďaka tomu bude elektrické náradie aj naďalej bezpečné.

Bezpečnostné pokyny pre rezačky dlaždíc

- Postavte výrobok na rovné a stabilné miesto, na ktorom nie je riziko zošmyknutia, nenachádzajú sa na ňom prekážky a je dobre osvetlené.
- Pri používaní výrobku vždy noste chrániče očí a sluchu.
- Pri výmene vkladacieho nástroja používajte ochranné rukavice.
- Dbajte na to, aby smerová šípka na vkladacom nástroji zodpovedala smerovej šípke na ochrannom kryte.
- Povolené sú iba diamantové rezné kotúče schválené v zmysle **EN 13236:2019** s uvedeným vonkajším priemerom a priemerom vŕtania. Uvedené otáčky diamantového rezného kotúča sa nesmú prekročiť. Nie je povolené používať iné typy vkladacích nástrojov, lebo môže dôjsť k poraneniam ohrozujúcim život.
- Používajte len diamantové rezné kotúče s uzavretým okrajom.
- Z bezpečnostných dôvodov vymeňte každý poškodený alebo prasknutý vkladací nástroj.
- Kontrolujte tvorbu prachu pri zdroji, aby ste zlepšili kvalitu vzduchu, znížili zdravotné riziká a dodržali predpisy na ochranu životného prostredia. Na minimalizovanie tvorby prachu treba výrobok vždy prevádzkovať s dostatočným množstvom vody, ktorá naviaže prach.
- Pri práci s výrobkom môže vzniknúť prach nebezpečný pre zdravie. Vždy používajte dostatočné množstvo vody, ktorá naviaže prach.
- Nenechávajte výrobok v prevádzke bez dozoru a uskladnite ho na suchom mieste mimo dosahu detí.
- Výrobok pred všetkým údržbárskymi a čistiacimi prácami vypnite, vytiahnite sieťovú zástrčku a počkajte na zastavenie vkladacieho nástroja.
- Obsluhujúca osoba je zodpovedná za to, aby bola nebezpečná oblasť prázdna. Do pracovnej oblasti smú vojsť iba osoby, ktoré pracujú na rezaní.

Ďalšie bezpečnostné pokyny pre rezačky dlaždíc

⚠ **VAROVANIE!** Nebezpečenstvo poranenia! Vkladacie nástroje môžu byť ostré a môžu sa počas používania príliš zahriať. Vždy keď manipulujete s vkladacími nástrojmi, noste ochranné rukavice.

- Pred uvedením do prevádzky dbajte na to, aby sa sieťové napätie zhodovalo s prevádzkovým napätím uvedeným na výrobnom štítku.
- Ak bude výrobok dlhší čas vypnutý a ponechaný bez dozoru, zabezpečte, aby ho nemohol niekto nepovolaný znovu zapnúť.
- Pozor! Po vypnutí výrobku beží vkladací nástroj ďalej.
- Nikdy nevyvíjajte na vkladací nástroj zboku tlak, aby ste ho zastavili.
- Majte ruky mimo dosahu vkladacieho nástroja.
- Výrobok odpojte od elektrického napájania a rukou otočte vkladací nástroj, aby ste si overili, že nie je zablokovaný.
- Pred používaním vždy skontrolujte, či je ochranný kryt bezchybný a či je vkladací nástroj dobre dotiahnutý.
- Pred výmenou vkladacieho nástroja vždy vytiahnite sieťovú zástrčku.

- Nikdy nevkladajte do výrobku vkladacie nástroje nízkej kvality. Vkladajte iba vkladacie nástroje správnej veľkosti.
- Dbajte na to, aby príruba a upnutie vkladacích nástrojov boli vždy čisté.
- Zabezpečte, aby bola skrutka príruby dobre dotiahnutá vhodným skrutkovačom.
- Výrobok nikdy nepoužívajte bez ochranného krytu alebo rozovieracieho klinu. Nesprávna vzdialenosť, poloha a vyrovnanie môžu byť dôvodom toho, že rozovierací klin účinne nezabráni spätnému rázu.
- Nikdy nerežte naraz viac ako jednu dlaždicu.
- Nikdy nerežte predmety, ktoré sú príliš malé na to, aby sa dali bezpečne držať proti bočnému dorazu tak, aby tak bol ponechaný dostatočný priestor pre ruku, čím by mohla byť bezpečne vzdialená od vkladacieho nástroja.
- Dbajte na to, aby mal obrobok, ktorý sa má rezať, dostatočný priestor, aby sa mohol pohybovať do strany. V opačnom prípade môže odrezaný kus zostať visieť na vkladacom nástroji.
- Zabezpečte, aby sa na stole a v jeho okolí nenachádzalo nič okrem dlaždice, ktorá sa má rezať.
- Nikdy sa nesnažte rezať použitím rúk. Vždy dbajte na to, aby bola rezaná dlaždica dobre pritlačená k paralelnému bočnému dorazu alebo uhlovému dorazu.
- Poškodený sieťový kábel sa musí vymeniť v zákazníckom servise, aby sa predišlo nebezpečenstvám.

Zostatkové riziká

Elektrické náradie bolo skonštruované v súlade so stavom techniky a uznávanými bezpečnostnými predpismi. Napriek tomu môžu počas práce vzniknúť zvyškové riziká.

Zvyškové riziká je možné minimalizovať, keď sa dodržiavajú *„Bezpečnostné pokyny, S. 90“* a *„Používanie na určený účel, S. 89“*, ako aj návod na obsluhu.

Napriek všetkým vykonaným opatreniam sa môžu vyskytnúť neočakávané zvyškové riziká.

- Ohrozenie zdravia elektrickým prúdom pri používaní nesprávnych elektrických pripojovacích vedení.
- Zabráňte náhodnému spusteniu stroja.
- Keď je stroj v prevádzke, nemajte ruky v pracovnom priestore.
- Predtým než začnete s nastavovacími alebo údržbárskymi prácami, prístroj vypnite a vytiahnite sieťovú zástrčku.

⚠ **VAROVANIE!** V dôsledku elektromagnetického poľa sa vytvorí nebezpečenstvo, zatiaľ čo je prístroj v prevádzke. Toto pole môže za určitých okolností ovplyvniť aktívne alebo pasívne lekárske implantáty. Aby sa znížilo nebezpečenstvo ťažkých alebo smrteľných zranení, odporúčame osobám s lekárskymi implantátmi, aby sa skôr než začnú prístroj obsluhovať, poradili so svojím lekárom a výrobcom lekárskeho implantátu.

Poškodené elektrické pripojovacie vedenie

Na elektrických pripojovacích vedeniach sa často poškodí izolácia. Príčiny pritom môžu byť:

- Stlačenie, keď sa pripojovacie vedenia vedú cez medzery okien alebo dverí.
- Zlomenie v dôsledku neodborného upevnenia alebo uloženia pripojovacieho vedenia.
- Prejdenie pripojovacieho vedenia vozidlom.
- Poškodenia izolácie vytrhnutím pripojovacieho vedenia zo zásuvky v stene.
- Praskliny spôsobené starnutím izolácie.

Takéto poškodené elektrické pripojovacie vedenia sa nesmú používať a vzhľadom na poškodenú izoláciu sú životunebezpečné.

Elektrické pripojovacie vedenia sa musia pravidelne kontrolovať, či nie sú poškodené. Pri kontrole dávajte pozor, aby neboli pripojovacie vedenia pripojené do siete.

Elektrické pripojovacie vedenia musia zodpovedať príslušným ustanoveniam VDE a DIN. Používajte len pripojovacie vedenia s označením (H05VV-F).

Označenie sa musí nachádzať na typovom štítku pripojovacieho kábla.

- Ak sa sieťový pripojovací kábel tohto prístroja poškodí, musí sa vymeniť výrobcom, jeho zákazníckym servisom alebo podobnou kvalifikovanou osobou, aby sa zabránilo ohrozeniam. Obráťte sa na servisné centrum.

Elektromotor

- Sieťové napätie musí byť 230-240 V~, 50 Hz.
- Predlžovacie vedenia do dĺžky 25 m musia mať prierez 2,5 štvorcových milimetrov.

Pripojenie a opravy elektrického vybavenia môže vykonávať len elektrikár s odbornou spôsobilosťou.

Príprava

⚠ **VAROVANIE!** Nebezpečenstvo poranenia v dôsledku neúmyselne spusteného prístroja. Pripojovaciu zástrčku zastrčte do zásuvky až vtedy, keď je prístroj úplne pripravený na použitie.

Bezpečnostné zariadenia

Na ochranu používateľa a prístroja sú k dispozícii nasledujúce bezpečnostné zariadenia:

Ochranný kryt (2)

- Chráni obsluhujúcu osobu pred odletujúcimi čiastočkami, ako aj pred priamym kontaktom s kotúčom.

Spínač ochrany proti preťaženiu (6)

- Chráni prístroj pred preťažením tak, že ho pri príliš vysokej záťaži automaticky vypne.

Vypínač (8)

- Po stlačení vypínača sa prístroj okamžite vypne.

Pred uvedením do prevádzky

- Správne namontujte všetky kryty a bezpečnostné zariadenia.
- Diamantový rezný kotúč sa musí voľne pohybovať.
- Dbajte na to, aby bol diamantový rezný kotúč správne namontovaný (smer chodu).
- Dávajte pozor na to, aby sa sieťové napätie a sieťová frekvencia zhodovali s údajmi na typovom štítku.

- Prístroj zapojte do zásuvky len s prúdovým chráničom (RCD) s menovitým chybovým prúdom nie väčším ako 30 mA.
- Prístroj zapojte do zásuvky, ktorá je istená minimálne na 16 A.

Montáž diamantového rezného kotúča

→ pozri (Obr B)

Montáž rozovieracieho klinu a ochranného krytu

→ pozri (Obr C)

Naplnenie nádrže na vodu

UPOZORNENIE! Diamantový rezný kotúč sa musí stále chladiť vodou.

Upozornenia

- Hladina vody sa musí nachádzať medzi označením „MIN“ a „MAX“.
- Hladinu vody pravidelne kontrolujte.

→ pozri (Obr D)

Montáž paralelného dorazu

→ pozri (Obr A) / (Obr E)

Upozornenia

- Pred vložením obrobku nastavte požadovaný rozmer rezania a nastavenie skontrolujte.

Montáž uhlového dorazu

Upozornenia

- Uhlový doraz **(14)** sa montuje na paralelný doraz **(11)**.
- Pred vložením obrobku nastavte požadovaný rozmer rezania a uhol. Nastavenie skontrolujte.

→ pozri (Obr F)

Prevádzka

Pracovné pokyny

⚠ **VAROVANIE!** Nebezpečenstvo poranenia! Zabráňte akémukoľvek kontaktu s otáčajúcim sa vkladacím nástrojom.

⚠ **VAROVANIE!** Nebezpečenstvo pre zdravie! Kontrolujte tvorbu prachu pri zdroji, aby ste zlepšili kvalitu vzduchu, znížili zdravotné riziká a dodržali predpisy na ochranu životného prostredia. Na minimalizovanie tvorby prachu je potrebné prístroj vždy prevádzkovať s dostatočným množstvom vody, ktorá naviaže prach!

⚠ **VAROVANIE!** Nebezpečenstvo pre zdravie v dôsledku prachu! Pri práci s prístrojom môže vzniknúť prach nebezpečný pre zdravie. Vždy používajte dostatočné množstvo vody, ktorá naviaže prach!

⚠ **VAROVANIE!** Nebezpečenstvo poranenia! Nikdy nepoužívajte vkladacie nástroje s nižšími otáčkami, ako sú uvedené menovité otáčky.

- Postavte výrobok tak, aby stál stabilne.
- Skontrolujte, či je výrobok kompletne zmontovaný. Všetky kryty a bezpečnostné zariadenia musia byť riadne namontované.
- Pri práci s výrobkom zaujmite pohodlnú polohu. Dbajte na stabilnú polohu a vyhnite sa polohám, ktoré nie sú výhodné alebo pri ktorých je ťažké udržať rovnováhu. Počas dlhej práce musí mať obsluhujúca osoba možnosť meniť polohu, aby sa predišlo nepohodliu a únave.
- Skontrolujte, či spínače fungujú správne.
- Pred uvedením do prevádzky dbajte na to, aby sa sieťové napätie zhodovalo s prevádzkovým napätím prístroja.
- Pred každým uvedením do prevádzky skontrolujte správny smer otáčania vkladacieho nástroja. Šípka smeru otáčania na vkladacom nástroji musí zodpovedať šípke na ochrannom kryte **(2)**.
- Vždy rešpektujte pokyny a bezpečnostné upozornenia výrobcu náradia.
- Pri pozdĺžnom rezaní sa musí použiť paralelný doraz **(11)**.
- Dlhé obrobky zaistite proti preklopeniu na konci pílenia. Použite na to napríklad stojan s valčekom.
- Pri blokovaní rozbrusovacieho kotúča alebo obrobka sa musí stroj okamžite vypnúť a odpojiť od elektrickej siete. Počkajte, kým sa všetky pohyblivé diely úplne nezastavia. Príčinu zablokovania odstraňujte výlučne pomocou vhodných pomôcok a nikdy nie počas chodu stroja. Po odstránení blokovania skontrolujte prípadné poškodenia rozbrusovacieho kotúča a stroj opäť sprevádzkujte až vtedy, keď je zaručený bezpečný stav.
- Z bezpečnostných dôvodov vymeňte každý poškodený vkladací nástroj.
- Ak sa zachytí cudzí predmet, pred opätovným spustením prístroja a jeho používaním skontrolujte, či sa prístroj nepoškodil.

Zapnutie a vypnutie

→ pozri (Obr G)

Ochrana proti preťaženiu

Prístroj je vybavený spínačom ochrany proti preťaženiu **(6)**. Ak sa motor preťaží, spínač automaticky vypne prístroj. Po ochladení je možné motor opäť zapnúť.

Postup

1. Ak sa spínač ochrany proti preťaženiu **(6)** aktivuje, počkajte, kým sa prístroj neochladí.
2. Stlačte spínač ochrany proti preťaženiu **(6)** a prístroj znovu zapnite.

Vyprázdnenie nádrže na vodu

→ pozri (Obr H)

Preprava

→ pozri (Obr I)

Upozornenia

- Nádrž na vodu **(30)** sa musí pred každou prepravou úplne vyprázdniť. Prístroj sa smie prepravovať len s prázdnou nádržou na vodu.
- Prístroj chráňte pred údermi, nárazmi a silnými vibráciami, napr. pri preprave vo vozidlách.
- Prístroj zaistite proti preklopeniu a skĺznutiu.

Údržba, čistenie a skladovanie

Údržba

Interval údržby

Pre bezporuchovú prevádzku sa musia dodržať nasledujúce intervaly údržby.

Časť stroja	Akcia	Pred každým použitím	Po 10 prevádzkových hodinách
Vodiace koľajničky	Kontrola a čistenie	✓	
	nemazať tukom, ktorý viaže nečistoty		✓
Vložený nástroj	Vizuálna kontrola, v prípade potreby výmena	✓	
Kábel prístroja	Kontrola	✓	
Nádrž na vodu	Výmena vody	✓	
Prístroj	Vykonať vizuálnu kontrolu	✓	

Výmena diamantového rezného kotúča

⚠ **VAROVANIE!** Povolené sú iba diamantové rezné kotúče schválené v zmysle **EN 13236:2019** s uvedeným vonkajším priemerom a priemerom vŕtania.

⚠ **VAROVANIE!** Segmentované diamantové rezné kotúče sa nesmú používať.

⚠ **VAROVANIE!** Poškodené alebo opotrebované diamantové rezné kotúče sa musia okamžite vymeniť.

Upozornenia

- Vkladací nástroj sa smie vymeniť iba vtedy, keď je demontovaný ochranný kryt **(2)**.
- Pri prvom rezaní novým diamantovým rezným kotúčom sa môže stať, že sa bude rezať ťažšie, pretože ešte nebudú odkryté všetky diamanty. Na odkrytie diamantov urobte niekoľko rezov do mäkkého kameňa (napr. pieskovca).

Postup

1. Odoberte tesniace zátky **(19)**.
2. Odoberte kryt **(21)**. Urobíte to tak, že pomocou krížového skrutkovača odoberiete skrutky **(20)**.
3. Uvoľnite maticu **(22)** pomocou očkového kľúča **(15)**, pričom ho budete otáčať ↺ a zároveň pridržiavať upínací hriadeľ **(24)** očkovým kľúčom **(16)**.
4. Odoberte maticu **(22)**, prírubu **(23)** a starý diamantový rezný kotúč **(17)**.
5. Namontujte nový diamantový rezný kotúč **(17)** (*Montáž diamantového rezného kotúča, S. 95*).

Čistenie

→ pozri (Obr J)

Skladovanie

→ pozri (Obr K)

Upozornenia

- Rozbrusovacie kotúče skladujte na suchom mieste chránenom pred mrazom a priamym slnečným žiarením. Chráňte ich pred nárazmi, deformáciami a mechanickými poškodeniami. Poškodené alebo nesprávne skladované rozbrusovacie kotúče sa nesmú používať.

Likvidácia/ochrana životného prostredia

Prístroj, príslušenstvo a obal odovzdajte na ekologické opätovné zhodnotenie.



Elektrické prístroje nepatria do domového odpadu.

Symbol preškrtnutého kontajnera na kolieskach znamená, že tento výrobok sa po skončení jeho životnosti nesmie likvidovať ako netriedený komunálny odpad.

Smernica 2012/19/EÚ o odpade z elektrických a elektronických zariadení:

Spotrebitelia sú zo zákona povinní elektrické a elektronické zariadenia na konci ich životnosti odovzdať na ekologickú recykláciu. Týmto spôsobom je zabezpečené zhodnotenie šetrné k životnému prostrediu a zdrojom.
V závislosti od národných zákonov, máte tieto možnosti:

- vrátenie na predajnom mieste,
- odovzdanie na oficiálnom zbernom mieste,
- zaslanie späť výrobcovi/distribútorovi.

Netýka sa to dielov príslušenstva a pomocných prostriedkov bez elektrických komponentov, pripojených k starým prístrojom.

Servis

Garancija

Vážená zákazníčka, vážený zákazník,

Na tento výrobok dostávate záruku 3 rokov od dátumu kúpy. V prípade nedostatkov tohto výrobku vám voči predajcovi výrobku

prináležia zákonné práva. Tieto zákonné práva nie sú obmedzené našou zárukou opísanou v nasledujúcej časti.

Záručné podmienky

Záručná doba začína s dátumom kúpy. Originálny pokladničný doklad dobre uschovajte. Tento podklad bude potrebný ako doklad o kúpe. Ak sa v rámci tri rokov od dátumu kúpy tohto výrobku vyskytne chyba materiálu alebo výroby, výrobok – podľa našej voľby – pre vás bezplatne opravíme alebo vymeníme. Toto poskytnutie záruky predpokladá, že v rámci trojročnej lehoty sa predloží chybný výrobok a doklad o kúpe (pokladničný doklad) a krátko sa písomne opíše, v čom existuje nedostatok a kedy sa vyskytol.

Ak je chyba pokrytá našou zárukou, dostanete späť opravený alebo nový výrobok. S opravou alebo výmenou výrobku nezačína žiadne nové záručné obdobie.

Záručná doba a zákonné nároky na odstránenie nedostatkov

Záručná doba sa poskytnutím záruky nepredĺži. To platí aj pre vymenené a opravené diely. Škody a nedostatky existujúce prípadne už pri kúpe sa musia ihneď pri vybalení ohlásiť. Opravy pripadajúce po uplynutí záručnej doby sú s povinnosťou úhrady.

Rozsah záruky

Výrobok bol starostlivo vyrobený podľa prísnych kvalitatívnych smerníc a pred dodávkou bol svedomito skontrolovaný.

Poskytnutie záruky platí výlučne na chyby materiálu alebo výroby. Táto záruka sa nevzťahuje na časti výrobku, ktoré sú vystavené normálnemu opotrebeniu a preto je možné na ne prihliadať (napr. Diamantový rezný kotúč) ako na rýchlo opotrebiteľné diely alebo na poškodenia na rozbitných dieloch.

Táto záruka prepadá, keď je výrobok poškodený, neodborne používaný alebo nebola na ňom vykonávaná údržba. Taktiež na škody spôsobené vodou, mrazom, bleskom a ohňom alebo nesprávnou prepravou. Pre odborné používanie výrobku je nutné presne dodržiavať všetky pokyny uvedené v návode na obsluhu. Účelom použitia a manipuláciám, od ktorých sa v návode na obsluhu odrádza alebo pred ktorými sa varuje, je možné bezpodmienečne zabrániť.

Výrobok je určený iba na súkromné a nekomerčné použitie. Pri nesprávnej alebo neodbornej manipulácii, aplikácii násilia a pri zásahoch, ktoré neboli uskutočnené našou autorizovanou servisnou pobočkou, záruka zaniká.

Vybavenie v záručnom prípade

Aby bolo možné zaručiť rýchle vybavenie vašej žiadosti, postupujte podľa nasledujúcich pokynov:

- V prípade akýchkoľvek otázok si pripravte pokladničný doklad a číslo výrobku (IAN 523184_2601) ako doklad o nákupe.
- Číslo výrobku nájdete na typovom štítku na výrobku, gravúre na výrobku, na titulnej stránke návodu na obsluhu (vľavo dole) alebo na nálepke na zadnej alebo spodnej strane výrobku.
- Ak by sa mali vyskytnúť funkčné chyby alebo iné nedostatky, kontaktujte najprv **telefonicky** alebo použite náš **kontaktný formulár**, ktorý nájdete na *parkside-diy.com* v kategórii **Servis** nasledovne uvedené servisné centrum.
- Výrobok zaznamenaný ako chybný môžete po konzultácii s naším servisným centrom zaslať pre vás s oslobodením od poštovného na vám oznámenú servisnú adresu za pripojenia dokladu o kúpe (pokladničný doklad) a informácie, v čom spočíva nedostatok a kedy sa vyskytol. Aby bolo možné zabrániť problémom s prevzatím a prídavným nákladom, použite bezpodmienečne iba adresu, ktorá sa vám oznámi. Zabezpečte, aby sa odoslanie uskutočnilo bez vyplatenia, ako neskladný tovar, expresne alebo ako iná zvláštna zásielka. Výrobok pošlite, prosím, vrát. všetkých súčasne dodaných dielov príslušenstva a postarajte sa o dostatočne bezpečné prepravné balenie.

Opravný servis

Ohľadom opráv, **ktoré nepodliehajú záruke**, sa obráťte na Servisné centrum. Tam dostanete s ochotou predbežný návrh nákladov.

- Môžeme spracovať iba prístroje, ktoré boli zaslané dostatočne zabalené a ofrankované.
  Upozornenie: Váš prístroj pošlite, prosím, vyčistený a s upozornením na chybu na adresu uvedenú Servisným centrom.
- Prístroje zaslané bez úhrady prepravného, ako aj prístroje, ktoré boli zaslané ako veľkorozmerný náklad, expresom alebo s iným špeciálnym prepravným nebudú prevzaté.
- Vaše zaslané chybné prístroje zlikvidujeme bezplatne.

Service-Center

SK
Servis Slovensko
Tel.: 0800 003409
Kontaktný formulár na
parkside-diy.com
IAN 523184_2601

Importér

Zohľadnite, prosím, že nasledujúca adresa nie je servisná adresa. Najprv kontaktujte hore uvedené servisné centrum.

Grizzly Tools GmbH & Co. KG
Stockstädter Str. 20
63762 Großostheim
NEMECKO
www.grizzlytools.de

Náhradné diely a príslušenstvo

Náhradné diely a príslušenstvo dostanete na *www.grizzlytools.shop*. Ak by sa pri objednávaní vyskytli problémy, kontaktujte nás cez náš internetový obchod. V prípade ďalších otázok sa obráťte na: *Service-Center, S. 97*

Poz. č.	Název	Obj. č.
(14)	Uhlový doraz	91121082
(17)	Diamantový rezný kotúč	91121084
(19)	Tesniaca zátka	91121081

Preklad originálneho vyhlásenia o zhode EÚ

Výrobok: **Rezačka na obklady a dlažbu**

Model: **PFS 800 B2**

Sériové číslo: 000001-026500

Uvedený predmet vyhlásenia je v zhode s príslušnými harmonizačnými právnymi predpismi Únie:

2006/42/EC • 2014/30/EU • 2011/65/EU & (EU) 2015/863

Vyššie opísaný predmet vyhlásenia je v zhode so smernicou Európskeho parlamentu a Rady 2011/65/EU z 8. júna 2011 o obmedzení používania určitých nebezpečných látok v elektrických a elektronických zariadeniach.

Na zabezpečenie zhody sa použili tieto harmonizované normy a vnútroštátne normy a predpisy:

EN 62841-1:2015/A11:2022 • EN 12418:2021
EN IEC 55014-1:2021 • EN IEC 55014-2:2021 • EN IEC 63000:2018
EN IEC 61000-3-2:2019/A2:2024 • EN 61000-3-3:2013/A2:2021

Toto vyhlásenie o zhode sa vydáva na výhradnú zodpovednosť výrobcu:

CE

Grizzly Tools GmbH & Co. KG
Stockstädter Str. 20
63762 Großostheim
NEMECKO
17.08.2026



Christian Frank
Splnomocnený zástupca dokumentácie

Tartalomjegyzék

Bevezető..... 99
Rendeltetésszerű használat.....99
A csomag tartalma/Tartozékok.....99
Áttekintés..... 99
Működés leírása.....100
Műszaki adatok.....100
Biztonsági utasítások..... 100
A biztonsági utasítások jelentése..... 100
Piktogramok és szimbólumok.....101
Általános elektromos szerszám biztonsági figyelmeztetések.....102
Csempevágó gépekre vonatkozó biztonsági előírások..... 103
Maradvány-kockázatok.....104
Sérült elektromos csatlakozóvezeték.....104
Váltóáramú motor..... 104
Előkészítés..... 104
Biztonsági berendezések..... 104
Üzembe helyezés előtt..... 105
A gyémánt vágókorong felszerelése..... 105
A hasítóék és a védőburkolat felszerelése.....105
A víztartály feltöltése..... 105
A párhuzamvezető felszerelése..... 105
A szögütköző felszerelése..... 105
Üzemeltetés.....105
Munkavégzéssel kapcsolatos utasítások..... 105
Be- és kikapcsolás..... 105
Túlterhelés elleni védelem..... 105
A víztartály kiürítése..... 106
Szállítás..... 106
Karbantartás, tisztítás és tárolás.....106
Karbantartás.....106
Tisztítás..... 106
Tárolás.....106
Ártalmatlanítás/Környezetvédelem..... 106
JÓTÁLLÁSI TÁJÉKOZTATÓ.....107
Pótalkatrészek és tartozékok..... 107
Az eredeti EU -megfelelőségi nyilatkozat fordítása...107
Robbantott ábra..... 135

Bevezető

A használati útmutató a termék része. A termék használata előtt ismerje meg az összes használati és biztonsági utasítást. Őrizze meg a használati útmutatót és a termék harmadik személynek történő továbbadása esetén adja át a termékhez tartozó valamennyi leírást is.

Rendeltetésszerű használat

A készülék kizárólag a következő felhasználási célra készült:

- Tipikus vágási munkák kis és közepes méretű csempéken (kályhacsempe, kerámia vagy hasonló), a gép méretétől függően
- Kizárólag száraz helyiségekben üzemeltethető.

A készülék **nem** alkalmas:

- Fa és fém vágásához
- Túlméretezett csempék vágásához. A nem megfelelő stabilitás könnyen lepattogzást, repedést és egyéb feldolgozási hibákat okozhat a csempéken.

A készülék minden más, a jelen használati útmutatóban nem kifejezetten engedélyezett használata komoly veszélyt jelenthet a felhasználó számára és kárt okozhat a készülékben. A készüléket kezelő vagy használó személy felel más személyeknek okozott balesetekért vagy tulajdonukon okozott károkért. A készülék a barkács szektorban történő használatra készült. Nem folyamatos ipari használatra tervezték. Ipari használat esetén a garancia érvényét veszti. A gyártó nem vállal felelősséget a nem rendeltetésszerű használatból vagy helytelen kezelésből eredő károkért.

A csomag tartalma/Tartozékok

Csomagolja ki a készüléket és ellenőrizze a csomag tartalmát.



a csomag része



Nem része a csomagnak

Ártalmatlanítsa megfelelően a csomagolóanyagot.

Áttekintés

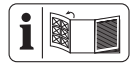

A készülék ábrái az elülső és hátsó kihajtható oldalon találhatók.

(A ábra)

1 Munkaasztal
2 védőburkolat
3 szárnyas csavar(védőburkolat)
4 hasítóék
5 Készülékkábel
6 Túlterhelés elleni védőkapcsoló
7 bekapcsoló gomb
8 kikapcsoló gomb
9 markolat
10 szárnyas csavar (párhuzamvezető)
11 párhuzamvezető
12 vezetősín
13 szárnyas csavar (szögütköző)

14 szögütköző

15 csavarkulcs (Az anyag meglazítása/meghúzása)

16 csavarkulcs (Befogó karima)

17 Gyémánt vágókorong

18 Fémszorító

(B ábra)

19 záródugó

20 csavar (Burkolat)

21 Burkolat

22 Anya

23 Rögzítő karima

24 Felfogatótengely

25 Befogó karima

(C ábra)

26 csavar (védőburkolat)

(D ábra)

27 Szintjelző

28 Jelölés MAX (maximaler Füllstand)

29 Jelölés MIN (minimaler Füllstand)

30 Víztartály

(H ábra)

31 Leeresztőnyílás

(K ábra)

32 Kábeltartó

33 tartó (párhuzamvezető)

34 tartó (szögütköző)

Működés leírása

A kezelőelemek funkciója az alábbi leírásban található.

Műszaki adatok

Csempevágó gép ..... PFS 800 B2

Névleges feszültség *U* .....230-240 V~, 50 Hz

Mért felvett teljesítmény *P* (S1) ..... 710 W

Mért felvett teljesítmény *P* (S2) ..... 800 W

Hossz hálózati csatlakozóvezeték .....3 m

Védelem IP44

Védelmi osztály ..... ⧈ II (kettős szigetelés)

Üresjárati fordulatszám n_0 .....4000 min ^{1}

Súly (Üres víztartály és betétszerszám nélkül) .....5,27 kg

Súly (Üzemi tömeg) .....6,0 kg

munkadarab maximális tömege ..... 15,0 kg

munkadarab maximális mérete ..... 600 x 600 mm

asztalméret .....395 x 385 mm

Szögbeállítás (szögütköző) .....-45° - +45°

Hangnyomásszint (L_{pA}) .....88,2 dB; K_{pA}=3 dB

Hangerőszint (L_{WA})

- mért ..... 101,2 dB; K_{WA}=3 dB

S1 üzemmód (folyamatos üzem)

- A készülék folyamatosan üzemeltethető a megadott teljesítménnyel.

S2 üzemmód (rövid idejű üzem)

- A készülék rövid ideig (10 percig) üzemeltethető a megadott teljesítménnyel.

Gyémánt vágókorong .....

Korongátmérő ..... ∅ 180 mm

Törzslap-vastagság ..... 1,2 mm

furat ..... ∅ 22,23 mm

korongsebesség v_0 ..... 80 m/s

Legmagasabb fordulatszám .....8500 min^{-1}

Megjegyzések a zajkibocsátási értékekről

A megadott zajkibocsátási értékek szabványosított mérési eljárással lettek meghatározva és felhasználhatók az elektromos kéziszerszámok egymással való összehasonlítására. A megadott zajkibocsátási értékek a terhelés előzetes megbecsüléséhez is felhasználhatók.

⚠ **VIGYÁZAT!** Halláskárosodás! Viseljen hallásvédőt.

⚠ **FIGYELMEZTETÉS!** A zajkibocsátási értékek az elektromos kéziszerszám tényleges használata során eltérhetnek a megadott értékektől az elektromos kéziszerszám használatától és különösen attól függően, hogy milyen munkadarab kerül megmunkálásra. A kezelő védelme érdekében olyan biztonsági intézkedéseket kell tenni, amelyek a tényleges felhasználási körülmények során fellépő terhelés becslésén alapulnak. Ennek során a működési ciklus minden részét figyelembe kell venni (például amikor az elektromos kéziszerszám ki van kapcsolva, és amikor bár be van kapcsolva, de terhelés nélkül jár).

Biztonsági utasítások

Ez a fejezet a készülék használatával kapcsolatos alapvető biztonsági utasításokat tartalmazza.

A biztonsági utasítások jelentése

⚠ **VESZÉLY!** Baleset történik, ha nem tartja be ezt a biztonsági utasítást. Súlyos testi sérülés vagy halál a következménye.

⚠ **FIGYELMEZTETÉS!** Baleset történhet, ha nem tartja be ezt a biztonsági utasítást. Súlyos testi sérülés vagy halál lehet a következménye.

⚠ **VIGYÁZAT!** Baleset történik, ha nem tartja be ezt a biztonsági utasítást. Enyhe vagy közepes fokú testi sérülés lehet a következménye.

MEGJEGYZÉS! Baleset történik, ha nem tartja be ezt a biztonsági utasítást. Anyagi kár lehet a következménye.

Piktogramok és szimbólumok

Szimbólumok a készüléken


Figyelem!


Olvassa el a használati útmutatót


Vágókorong okozta vágásveszély!


Kizárólag zárt peremű gyémánt vágókorongot használjon


Használjon szemvédőt


Használjon hallásvédőt


Védelmi osztály II (kettős szigetelés)


Elektromos készülékek nem tartoznak a háztartási hulladékba.


Forgásirány

Gyémánt vágókorong szimbólum


Olvassa el a használati útmutatót


Használjon hallásvédőt


Használjon szemvédőt


Használjon maszkot


Használjon védőkesztyűt


Viseljen szilárd talpú védőcipőt!


Kizárólag nedves csiszolás megengedett


Ne használjon hibás gyémánt vágókorongot!


Nem alkalmas szabad kezes és kézzel vezetett csiszolásra


Forgásirány

Szimbólumok a használati útmutatóban


Lépésről lépésre Kezelési útmutató


Nyomja meg


Tartás


Használjon védőkesztyűt


Csatlakoztassa a készüléket a hálózati feszültségre


Készülék leválasztása a hálózati feszültségről


A pozíció kireteszelése


A pozíció bereteszelése


Várja meg, amíg a készülék maximális sebességgel működik




Várja meg, amíg a gép teljesen leáll




Szemrevételezés


Ne használjon tisztító-, ill. oldószereket


Soha ne fröcskölje le a készüléket vízzel


A készülék egy száraz törlőkendővel tisztítható meg


Tisztítsa meg egy durva ecsettel


Tisztítás kefével


Száraz helyen tárolandó


Gyermekektől elzárva kell tárolni



Tárolja tisztán, portól védve és fagymentes helyen

Általános elektromos szerszám biztonsági figyelmeztetések

⚠ FIGYELMEZTETÉS! Olvassa el az összes biztonsági figyelmeztetést, utasítást, ábrát és specifikációt, amelyet az elektromos szerszámhoz mellékeltünk. Valamennyi felsorolt utasítás figyelmen kívül hagyása áramütéshez, tűzesethez és/vagy súlyos sérüléshez vezethet. **Későbbi hivatkozás céljából mentsen el minden figyelmeztetést és utasítást.**

A figyelmeztetésekben említett „elektromos szerszám" kifejezés egy hálózatról működtetett (vezetékes) elektromos szerszámra vagy akkumulátoros (vezeték nélküli) elektromos szerszámra vonatkozik.

1. **A MUNKATERÜLET BIZTONSÁGA**

a) **Munkaterületét tartsa tisztán és világítsa meg megfelelően.** A rendezetlen vagy sötét területek baleseteket okozhatnak.

b) **Ne működtesse az elektromos szerszámokat robbanásveszélyes környezetben, például gyúlékony folyadékok, gázok vagy por jelenlétében.** Az elektromos szerszámok szikrát okoznak, amely meggyújthatja a port vagy a füstöt.

c) **Az elektromos szerszám működtetése közben tartsa távol a gyerekeket és a nézelődőket.** A figyelmet elvoló tényezők következtében elveszítheti a kontrollt.

2. **ELEKTROMOS BIZTONSÁG**

a) **Az elektromos szerszámok dugaszainak illeszkedniük kell a konnektorhoz. A dugaszt soha semmilyen módon ne másodítsa. Ne használjon semmilyen adapterdugaszt földelt elektromos szerszámokkal.** A nem módosított dugaszok és a megfelelő konnektorok csökkentik az áramütés kockázatát.

b) **Egyik testrésze se érjen a földelt felületekhez, pl. csövek, radiátorok, tűzhelyek és hűtőszekrények.** Fokozottan fennáll az áramütés veszélye, ha a teste földelve van.

c) **Ne tegye ki az elektromos szerszámokat esőnek vagy nedves körülményeknek.** Az elektromos szerszámba kerülő víz növeli az áramütés veszélyét.

d) **A kábelt ne használja szakszerűtlenül. Soha ne használja a kábelt az elektromos szerszám hordozására, húzására vagy a kihúzáshoz. A kábelt tartsa távol a hőtől, olajtól, éles szélektől vagy mozgó alkatrészektől.** A sérült vagy összegabalyodott kábelek növelik az áramütés veszélyét.

e) **A szerszám kültéri működtetésekor, használjon a kültéri használathoz alkalmas hosszabbító kábelt.** A kültéri használatra alkalmas kábel használata csökkenti az áramütés veszélyét.

f) **Ha az elektromos szerszám nedves helyen történő üzemeltetése elkerülhetetlen, használjon maradékáram-eszközzel (RCD) védett tápegységet.** Az RCD eszköz használata csökkenti az áramütés veszélyét.

3. **SZEMÉLYI BIZTONSÁG**

a) **Az elektromos eszköz használata közben maradjon éber, figyeljen arra, hogy mit csinál, és használja a józan eszét. Ha fáradt vagy drog, alkohol vagy gyógyszerek hatása alatt áll, ne használja az elektromos szerszámot.** Egy pillanatnyi figyelmetlenség is elég, hogy a használat közben súlyos személyi sérülést szenvedjen.

b) **Személyi védőeszköz használata. Mindig viseljen szemvédőt.** A megfelelő körülmények között használt védőfelszerelések, mint például porvédő maszk, csúszásmentes biztonsági cipő, kemény fejfedő vagy hallásvédő, csökkentik a személyi sérülések számát.

c) **Véletlen elindulás megakadályozása. Mielőtt csatlakoztatja az áramforrást és/vagy az akkumulátort, felveszi vagy hordozza a szerszámot, győződjön meg róla, hogy a kapcsoló kikapcsolt helyzetben van.** Az elektromos szerszámok hordozása úgy, hogy az ujja a kapcsolón van, vagy a bekapcsolt állapotban lévő elektromos szerszámok feszültség alá helyezése balesetveszélyes.

d) **Az elektromos szerszám bekapcsolása előtt távolítsa el a beállítókulcsot vagy a csavarkulcsot.** Az elektromos szerszám forgó részéhez rögzített csavarkulcs vagy kulcs személyi sérülést okozhat.

e) **Ne lépje túl a határokat. Mindig ügyeljen a megfelelő alátámasztásra és egyensúlyra.** Így jobban tudja irányítani az elektromos szerszámot váratlan helyzetekben.

f) **Viseljen megfelelő ruházatot. Ne viseljen laza ruházatot vagy ékszert. Tartsa távol a haját és ruháját a mozgó alkatrészetől.** A lazán illeszkedő ruhák, ékszer vagy hosszú haj beakadhatnak a mozgó alkatrészekbe.

g) **Ha vannak porelszívó és porgyűjtő berendezések csatlakoztatására szolgáló eszközök, gondoskodjon ezek csatlakoztatásáról és megfelelő használatáról.** A porgyűjtés csökkentheti a porhoz köthető veszélyeket.

h) **Ne engedje, hogy a szerszámok gyakori használatából fakadó tudás magabiztossá tegye, és figyelmen kívül hagyja a szerszámbiztonsági alapelveket.** Egy gondatlan cselekedet a másodperc tört része alatt súlyos sérülést okozhat.

4. **AZ ELEKTROMOS SZERSZÁM HASZNÁLATA ÉS GONDOZÁSA**

a) **Ne eröltesse az elektromos szerszámot. Használja az adott alkalmazáshoz a helyes elektromos szerszámot.** A megfelelő elektromos szerszám jobban és biztonságosabban végzi el a munkát olyan sebességgel, amelyre tervezték.

b) **Ne használja az elektromos szerszámot, ha a kapcsoló nem kapcsolja be vagy ki.** Minden olyan elektromos szerszám, amelyet nem lehet a kapcsolóval vezérelni, veszélyes, és meg kell javítani.

c) **Mielőtt bármilyen beállítást végez, tartozékot cserél, vagy tárolja az elektromos szerszámot, húzza ki a dugaszt az áramforrásból és/vagy távolítsa el az akkumulátort az elektromos szerszámból, ha eltávolítható.** Egy ilyen megelőző biztonsági intézkedés lecsökkenti annak az esélyét, hogy az elektromos szerszám véletlenül elinduljon.

d) **A használaton kívüli elektromos szerszámokat gyermekek elől elzárva tárolja, és ne engedje, hogy az elektromos szerszámot olyan személyek kezeljék, akik nem ismerik az elektromos szerszámot vagy ezt a használati utasítást.** Az elektromos szerszámok képzetlen felhasználók kezében veszélyesek.

e) **Tartsa karban az elektromos szerszámot és kiegészítőit.Ellenőrizze a mozgó alkatrészek helytelen beállítását vagy kötését, az alkatrészek törését és minden más olyan állapotot, amely befolyásolhatja az elektromos szerszám működését. Ha elromolott, javítsa meg az elektromos szerszámot, mielőtt újra használná.** Sok balesetet a nem megfelelően karbantartott elektromos szerszámok okoznak.

f) **A vágószerszámot tartsa élesen és tisztán.** A megfelelően karbantartott, éles vágóéllel rendelkező vágószerszámok kevésbé hajlamosak megakadni, és könnyebben ellenőrizhetők.

g) **Használja az elektromos szerszámot, a tartozékokat és a szerszám biteket stb. e használati utasításnak megfelelően, figyelembe véve a munkakörülményeket és az elvégzendő munkát.** Az elektromos szerszám rendeltetésétől eltérő műveletekhez történő használata veszélyes helyzetet eredményezhet.

h) **Tartsa a fogantyúkat és a fogófelületeket szárazon, tisztán, olaj- és zsírmentesen.** A csúszós fogantyúk és fogófelületek nem teszik lehetővé a szerszám biztonságos kezelését és irányítását váratlan helyzetekben.

5. **SZERVÍZ**

a) **Az elektromos szerszámot csak azonos cserealkatrészek felhasználásával, szakképzett szakemberrel javíttassa meg.** Ez biztosítja, hogy az elektromos szerszám biztonsága megmaradjon.

Csempevágó gépekre vonatkozó biztonsági előírások

- Helyezze a terméket csúszásmentes, sík, stabil, akadályoktól mentes és jól megvilágított felületre.
- A termék használatakor mindig viseljen szem- és hallásvédőt.
- Betétszerszámcsere közben viseljen védőkesztyűt.
- Győződjön meg arról, hogy a betétszerszámon található irányjelző nyíl megegyezik a védőburkolaton található irányjelző nyíllal.
- Kizárólag az **EN 13236:2019** szabvány szerint bevizsgált, a megadott külső és furatátmérőnek megfelelő gyémánt vágókorongok használhatók. A gyémánt vágókorong megadott fordulatszámát nem szabad túllépni. Bármilyen más típusú betétszerszám használata tilos, és életveszélyes sérüléseket okozhat!
- Kizárólag zárt peremű gyémánt vágókorongot használjon.
- Biztonsági okokból cserélje ki a károsodott vagy megrepedt betétszerszámot.
- A porképződést a forrásnál kell ellenőriznie a levegőminőség javítása, az egészségügyi kockázatok csökkentése és a környezetvédelmi előírások betartása érdekében. A porképződés minimalizálása érdekében a terméket mindig elegendő mennyiségű vízzel kell üzemeltetni a por megkötéséhez!
- A termékkel végzett munka során egészségre káros por keletkezhet. Mindig használjon elegendő vizet a porkötéshez!
- Ne működtesse a terméket felügyelet nélkül és tárolja száraz, illetve gyermekek számára nem elérhető helyen!
- Mielőtt bármilyen karbantartási vagy tisztítási munkát végezne, kapcsolja ki a terméket, válassza le a hálózati csatlakozódugót, és várja meg, amíg a betétszerszám teljesen leáll.
- A kezelő felelős azért, hogy a korlátozott veszélyzónát szabadon tartsák. Kizárólag a vágási műveletben részt vevő személyek léphetnek be a munkaterületre.

Csempevágó gépekre vonatkozó további biztonsági előírások

⚠ **FIGYELMEZTETÉS!** Sérülésveszély! A betétszerszámok élesek lehetnek és használat közben felforrósodhatnak. Betétszerszámok kezelésekor mindig viseljen védőkesztyűt.

- Üzembe helyezés előtt győződjön meg arról, hogy a hálózati feszültség megegyezik a típustáblán feltüntetett üzemi feszültséggel.
- Ha a termék hosszabb ideig kikapcsolt állapotban és felügyelet nélkül marad, gondoskodjon a jogosulatlan visszakapcsolás elleni védelemről.
- Figyelem! A betétszerszám a termék kikapcsolása után is tovább működik!
- Soha ne fejtsen ki oldalirányú nyomást a betétszerszámra a leállításához!
- Tartsa távol a kezét a betétszerszámtól.
- Válassza le a terméket az áramellátásról, és forgassa el kézzel a betétszerszámot, hogy megbizonyosodjon arról, nincs-e elakadva.
- Minden egyes használat előtt ellenőrizze a védőburkolat kifogástalan állapotát és a betétszerszám szorosságát.
- A betétszerszámcsere előtt mindig válassza le a hálózati csatlakozódugót.

- Soha ne használjon silányabb minőségű betétszerszámokat a termékhez! Kizárólag megfelelő méretű betétszerszámot használjon.
- A betétszerszám peremeit és felfogatásait mindig tartsa tisztán.
- Győződjön meg arról, hogy a peremes csavar szorosan meg van húzva egy megfelelő csavarkulccsal.
- Soha ne használja a terméket védőburkolat vagy hasítóék nélkül! A helytelen távolság, pozíció és beállítás következtében előfordulhat, hogy a hasítóék nem akadályozza meg hatékonyan a visszaütést.
- Soha ne vágjon egyszerre egynél több csempét!
- Soha ne vágjon olyan darabokat, amelyek túlságosan kicsik ahhoz, hogy biztonságosan az oldalsó ütközőhöz lehessen azokat rögzíteni anélkül, hogy elegendő hely maradna a kéznek a betétszerszámhoz viszonyított megfelelő távolság megtartásához!
- Győződjön meg arról, hogy a vágandó munkadarabnak elegendő helye van az oldalirányú elmozduláshoz. Ellenkező esetben a levágott darab a betétszerszámhoz tapadva maradhat.
- Győződjön meg arról, hogy az asztal és a környező terület a vágandó csempe kivételével szabad.
- Soha ne kíséreljen meg szabad kézzel vágni! Mindig ügyeljen arra, hogy a vágandó csempe szorosan nyomódjon hozzá a párhuzamos oldalütközőhöz vagy a szögütközőhöz.
- Ha károsodott a hálózati kábel, azt a veszélyek elhárítása érdekében az ügyfélszolgálattal kell kicseréltetni.

Maradvány-kockázatok

Az elektromos kéziszerszám a technika aktuális állása és az elismert biztonságtechnikai előírások szerint készült. Használata ennek ellenére bizonyos maradványkockázatokkal jár.

A maradványkockázatok a minimálisra csökkenthetők a *„Biztonsági utasítások, L. 100“* és a *„Rendeltetésszerű használat, L. 99“*, valamint a kezelési utasítás figyelembe vételével.

Minden megtett óvintézkedés ellenére is fennállhatnak nem nyilvánvaló maradványkockázatok.

- Áram okozta egészségkárosodás veszélye nem megfelelő elektromos csatlakozóvezetékek használata esetén.
- Kerülje a gép véletlenszerű üzembe helyezését.
- A gép működése közben tartsa távol a kezeit a munkaterülettől.
- Beállítási és karbantartási munkák végzése előtt kapcsolja ki a készüléket és húzza ki a hálózati csatlakozódugót.

⚠ **FIGYELMEZTETÉS!** A készülék működése közben keletkező elektromágneses mező által okozott veszély. A mező adott esetben hátrányosan befolyásolhatja az aktív és passzív orvostechnikai implantátumokat. A súlyos vagy halálos sérülések kockázatának csökkentése érdekében azt javasoljuk az orvostechnikai implantátummal élő személyeknek, hogy a készülék használata előtt kérjék orvosuk vagy az orvosi implantátum gyártójának tanácsát.

Sérült elektromos csatlakozóvezeték

Az elektromos csatlakozóvezetékek szigetelése gyakran megsérül. Ennek az alábbi okai lehetnek:

- Nyomáspontok a csatlakozóvezeték ablakon vagy ajtórésen történő átvezetése esetén.
- Töréspontok a csatlakozóvezeték nem szakszerű rögzítése vagy vezetése miatt
- Vágáspontok a csatlakozóvezetéken történő áthaladás miatt.
- A szigetelés károsodása a fali aljzatból történő kirántás miatt.
- Repedések a szigetelés elöregedése miatt.

Az ilyen és hasonló sérült elektromos csatlakozóvezetékeket nem szabad használni; ezek a szigetelés sérülése miatt életveszélyesek.

Rendszeresen ellenőrizze az elektromos csatlakozóvezetékek esetleges sérüléseit. Ügyeljen arra, hogy az ellenőrzés során a hálózati csatlakozóvezeték ne legyen az áramhálózatra csatlakoztatva.

Az elektromos csatlakozóvezetékeknek meg kell felelniük a vonatkozó VDE és DIN előírásoknak. Csak jelöléssel ellátott csatlakozóvezetéket használjon (H05VV-F).

A típusjelölés feltüntetése a csatlakozókábelen előírás.

- Ha megsérül a készülék hálózati csatlakozóvezetéke, akkor a veszélyek elkerülése érdekében ezt a gyártónak, ügyfélszolgálatának, vagy egy hasonlóan szakképzett személynek kell kicserélnie. Forduljon a szervizközponthoz.

Váltóáramú motor

- A szükséges hálózati feszültség: 230-240 V~, 50 Hz.
- A legfeljebb 25 méter hosszú hosszabbító kábeleknek 2,5 négyzetmilliméter keresztmetszettel kell rendelkezniük

Az elektromos berendezések csatlakoztatását és javítását kizárólag villamossági szakemberek végezhetik.

Előkészítés

⚠ **FIGYELMEZTETÉS!** Sérülésveszély véletlenül beinduló készülék révén. Csak akkor csatlakoztassa a csatlakozódugót a csatlakozóaljzatba, ha a készülék teljesen elő van készítve a használatra.

Biztonsági berendezések

A felhasználó és a készülék védelme érdekében a következő biztonsági berendezések vannak felszerelve:

Védőburkolat (2)

- Megvédi a kezelőt a kirepülő részecskéktől és a koronggal történő közvetlen érintkezéstől.

Túlterhelés elleni védőkapcsoló (6)

- Túlzott mértékű terhelés esetén automatikus lekapcsolással védi a készüléket a túlterheléstől.

Kikapcsoló gomb (8)

- A Kikapcsoló gomb megnyomásakor a készülék azonnal kikapcsol.

Üzembe helyezés előtt

- Szerelje fel megfelelően az összes burkolatot és biztonsági berendezést.
- A gyémánt vágókorongnak szabadon kell tudnia forogni.
- Győződjön meg arról, hogy a gyémánt vágókorong megfelelően van felszerelve (menetirány).
- Ügyeljen arra, hogy a hálózati feszültség és a hálózati frekvencia megegyezzen a készülék adattábláján feltüntetett értékekkel.
- A készüléket csak olyan hibaáramvédő szerkezettel (RCD) rendelkező csatlakozóaljzathoz csatlakoztassa, amit 30 mA-t meg nem haladó névleges hibaáram-erősségre méreteztek.
- Csatlakoztassa a készüléket egy legalább 16 A biztosítékkal rendelkező csatlakozóaljzathoz.

A gyémánt vágókorong felszerelése

→ lásd (B ábra)

A hasítóék és a védőburkolat felszerelése

→ lásd (C ábra)

A víztartály feltöltése

MEGJEGYZÉS! A gyémánt vágókorongot mindig vízzel kell hűteni.

Tudnivalók

- A vízszintnek a „MIN" és a „MAX" jelölések között kell lennie.
- Rendszeresen ellenőrizze a vízszintet.

→ lásd (D ábra)

A párhuzamvezető felszerelése

→ lásd (A ábra) / (E ábra)

Tudnivalók

- Mielőtt felhelyezné a munkadarabot, állítsa be a kívánt vágási méretet, és ellenőrizze a beállítást.

A szögütköző felszerelése

Tudnivalók

- A szögütköző **(14)** a párhuzamvezetőre **(11)** szerelendő fel.
- A munkadarab felhelyezése előtt állítsa be a kívánt vágási méretet és szöget. Ellenőrizze a beállítást.

→ lásd (F ábra)

Üzemeltetés

Munkavégzéssel kapcsolatos utasítások

⚠ **FIGYELMEZTETÉS!** Sérülésveszély! Kerülje a forgó betétszerszámmal történő érintkezést.

⚠ **FIGYELMEZTETÉS!** Egészségkárosodás veszélye! A porképződést a forrásnál kell ellenőriznie a levegőminőség javítása, az egészségügyi kockázatok csökkentése és a környezetvédelmi előírások betartása érdekében. A porképződés minimalizálása érdekében a készüléket mindig elegendő mennyiségű vízzel kell üzemeltetni a por megkötéséhez!

⚠ **FIGYELMEZTETÉS!** Por okozta egészségkárosodás veszélye. A készülékkel végzett munka során egészségre káros por keletkezhet. Mindig használjon elegendő vizet a pormegkötéshez!

⚠ **FIGYELMEZTETÉS!** Sérülésveszély! Soha ne használjon a megadott névleges fordulatszámnál alacsonyabb fordulatszámmal működő betétszerszámokat!

- Állítsa fel stabilan a terméket.
- Ellenőrizze, hogy a termék teljes mértékben össze van-e szerelve. Minden burkolatot és védőberendezést rendeltetésszerűen fel kell szerelni.
- A termékkel végzett munka során kényelmes testtartást vegyen fel. Győződjön meg a biztonságos fogásról, és kerülje a kellemetlen vagy az olyan testhelyzeteket, amelyeknél nehéz megtartani az egyensúlyát. Hosszabb munkaidő alatt a kezelőnek változtatnia kell a testtartásán, így elkerülheti, hogy kellemetlenül vagy fáradtnak érezze magát.
- Ellenőrizze, hogy a kapcsolók rendeltetésszerűen működnek-e.
- Üzembe helyezés előtt győződjön meg arról, hogy a hálózati feszültség megegyezik a készülék üzemi feszültségével.
- Minden üzembe helyezés előtt ellenőrizze a használt szerszám helyes forgásirányát. A betétszerszámon található forgásirányt jelző nyílnak egyeznie kell a védőburkolaton feltüntetett **(2)** jelöléssel.
- Mindig tartsa be a szerszám gyártója által megadott utasításokat és biztonsági előírásokat.
- Hosszirányú vágás esetén párhuzamvezetőt **(11)** kell használni.
- A hosszabb munkadarabokat a vágási művelet végén rögzítse lebillenés ellen. Ehhez használjon például legurulás elleni állványt.
- A vágókorong vagy a munkadarab elakadása esetén a gépet azonnal ki kell kapcsolni és le kell választani az elektromos hálózatról. Várja meg, amíg az összes mozgó alkatrész teljesen megáll. Az elakadás megszüntetéséhez megfelelő szerszámokat kell használni, és ezt csak lekapcsolt gépen szabad végrehajtani. Az akadály eltávolítása után ellenőrizze a vágókorong épségét, és csak akkor indítsa újra a gépet, ha a biztonságos működés feltételei adottak.
- Biztonsági okokból cserélje ki a károsodott betétszerszámot.
- Ha idegen tárgynak ütközött a készülék, ellenőrizze, hogy nem károsodott-e, mielőtt újraindítaná és dolgozni kezdene a készülékkel.

Be- és kikapcsolás

→ lásd (G ábra)

Túlterhelés elleni védelem

A készüléket túlterhelés elleni védőkapcsolóval **(6)** szerelték fel. Ha a motor túlterhelt, a motor automatikusan kikapcsol. A lehűlési idő után a motor ismét bekapcsolható.

Eljárás

1. Ha a túlterhelés elleni védőkapcsoló **(6)** aktiválódott, várja meg, amíg a készülék lehűl.

2. Nyomja meg a túlterhelés elleni védőkapcsolót **(6)**, és kapcsolja be újra a készüléket.

A víztartály kiürítése

→ lásd (H ábra)

Szállítás

→ lásd (I ábra)

Tudnivalók

- Minden szállítás előtt teljesen le kell engedni a víztartály **(30)** tartalmát. A készüléket csak üres víztartállyal szabad szállítani.
- Védje a készüléket ütésektől, lökésektől és erős rezgésektől, például járműben történő szállítás során.
- Rögzítse a készüléket felborulás és elcsúszás ellen.

Karbantartás, tisztítás és tárolás

Karbantartás

Karbantartási időközök

A zavarmentes üzem garantálása érdekében szigorúan tartsa be az alábbi karbantartási időközöket.

Gépalkatrész	Művelet	Minden használat előtt	10 üzemóra után
Vezetősínek	Ellenőrzés és tisztítás	✓	
	Olyan zsírral kenje meg, amely nem köti meg a szennyeződést		✓
Betétszerszám	Szemrevételezés, szükség esetén cserélje ki	✓	
Készülékkábel	Ellenőrzés	✓	
Víztartály	Vízcsere	✓	
Készülék	Szemrevételezés végzése	✓	

A gyémánt vágókorong kicserélése

⚠ **FIGYELMEZTETÉS!** Kizárólag az **EN 13236:2019** szabvány szerint bevizsgált, a megadott külső és furatátmérőnek megfelelő gyémánt vágókorongok használhatók.

⚠ **FIGYELMEZTETÉS!** Nem szabad szegmentált gyémánt vágókorongokat használni!

⚠ **FIGYELMEZTETÉS!** A hibás vagy elkopott gyémánt vágókorongokat azonnal ki kell cserélni!

Tudnivalók

- A betétszerszám kizárólag leszerelt védőburkolat **(2)** esetén cserélhető ki.
- Az új gyémánt vágókoronggal végzett első vágások során előfordulhat, hogy még nem minden gyémánt látható, ami megnehezíti a vágási műveletet. A gyémántok szabaddá tételéhez végezzen néhány vágást puha kővel (például homokkővel).

Eljárás

1. Távolítsa el a záródugót (**(19)**).
2. Távolítsa el a burkolatot **(21)**. Ehhez távolítsa el a csavarokat **(20)** csillagcsavarhúzó segítségével.
3. Lazítsa meg az anyát **(22)** körkulccsal **(15)** úgy, hogy elforgatja ↺ azt, miközben a felfogatótengelyt **(24)** a körkulccsal **(16)** a helyén tartja.
4. Távolítsa el az anyát **(22)**, a rögzítő karimát **(23)** és a régi gyémánt vágókorongot **(17)**.
5. Szereljen fel egy új gyémánt vágókorongot **(17)** (*A gyémánt vágókorong felszerelése, L. 105*).

Tisztítás

→ lásd (J ábra)

Tárolás

→ lásd (K ábra)

Tudnivalók

- A vágókorongokat száraz, fagymentes, közvetlen napfénytől védett helyen kell tárolni. Védje az ütésektől, alakváltozástól és mechanikai sérülésektől. Sérült vagy nem megfelelően tárolt vágókorongot tilos használni.

Ártalmatlanítás/Környezetvédelem

Gondoskodjon a készülék, a tartozékok és a csomagolás környezetbarát újrahasznosításáról.



Elektromos készülékek nem tartoznak a háztartási hulladékba.

Az áthúzott kerekes kuka szimbóluma azt jelenti, hogy ezt a terméket élettartama végén nem szabad szelektálatlan települési hulladékként ártalmatlanítani.

Az elektromos és elektronikus berendezések hulladékairól szóló 2012/19/EU irányelv:

A fogyasztókat jogszabály kötelezi arra, hogy az elektromos és elektronikus berendezéseket élettartamuk végén eljuttassák környezetbarát újrahasznosításra. Ilyen módon környezetbarát és erőforrás-kímélő újrahasznosítás biztosítható.

A nemzeti jogba való átültetéstől függően a következő lehetőségek állnak rendelkezésére:

- visszaadás egy értékesítő helyen,
- leadás egy hivatalos gyűjtőhelyen,
- visszaküldés a gyártónak/forgalmazónak.

Ez nem érinti a hulladékká vált készülékek tartozékait és elektromos alkatrészek nélküli segédeszközeit.

JÓTÁLLÁSI TÁJÉKOZTATÓ

→ *JÓTÁLLÁSI TÁJÉKOZTATÓ, L. 129*

Pótalkatrészek és tartozékok

Pótalkatrészek és tartozékok az alábbi oldalon állnak rendelkezésre *www.grizzlytools.shop*. Ha probléma merül fel a rendelés során, vegye fel velünk a kapcsolatot internetes áruházunkon keresztül. További kérdések esetén forduljon az alábbi helyre: *JÓTÁLLÁSI TÁJÉKOZTATÓ, L. 129*

Poz. sz.	Név	Rendelési sz.
(14)	szögütköző	91121082
(17)	Gyémánt vágókorong	91121084
(19)	záródugó	91121081

Az eredeti EU -megfelelőségi nyilatkozat fordítása

Termék: **Csempevágó gép**

Modell: **PFS 800 B2**

Sorozatszám: 000001-026500

A fent ismertetett nyilatkozat tárgya megfelel a vonatkozó uniós harmonizációs jogszabályoknak:

2006/42/EC • 2014/30/EU • 2011/65/EU & (EU) 2015/863

E nyilatkozat fent leírt tárgya összhangban van az egyes veszélyes anyagok elektromos és elektronikus berendezésekben való alkalmazásának korlátozásáról szóló, 2011. június 8-i 2011/65/EU európai parlamenti és tanácsi irányelvvel.

A megfelelőség biztosítása érdekében a következő harmonizált szabványokat és nemzeti szabványokat és előírásokat alkalmazták:

EN 62841-1:2015/A11:2022 • EN 12418:2021
EN IEC 55014-1:2021 • EN IEC 55014-2:2021 • EN IEC 63000:2018
EN IEC 61000-3-2:2019/A2:2024 • EN 61000-3-3:2013/A2:2021

E megfelelőségi nyilatkozat a gyártó kizárólagos felelősségére kerül kibocsátásra:

CE

Grizzly Tools GmbH & Co. KG
Stockstädter Str. 20
63762 Großostheim
NÉMETORSZÁG

17.08.2026



Christian Frank
Meghatalmazott képviselő a dokumentációhoz

Spis treści

Wprowadzenie.....108
Użytkowanie zgodne z przeznaczeniem.....108
Zakres dostawy/Akcesoria.....108
Zestawienie.....108
Opis działania.....109
Dane techniczne.....109
Wskazówki dotyczące bezpieczeństwa.....109
Znaczenie wskazówek dotyczących bezpieczeństwa..... 110
Piktogramy i symbole.....110
Ogólne ostrzeżenia dotyczące bezpieczeństwa elektronarzędzi.....111
Instrukcje bezpieczeństwa dla przecinarek do glazury.....112
Ryzyko resztkowe.....113
Uszkodzony elektryczny przewód przyłączeniowy..... 113
Silnik trójfazowy.....114
Przygotowanie.....114
Zabezpieczenia.....114
Przed pierwszym uruchomieniem.....114
Montaż tarczy diamentowej.....114
Montaż klina rozszczepiającego i osłony ochronnej.....114
Napełnianie zbiornika na wodę.....114
Montaż prowadnicy równoległej.....114
Montaż prowadnicy kątowej..... 114
Eksploatacja..... 114
Wskazówki dotyczące wykonywania pracy..... 114
Włączanie i wyłączanie.....115
Zabezpieczenie przeciążeniowe.....115
Opróżnianie zbiornika na wodę.....115
Transport..... 115
Konserwacja, czyszczenie i przechowywanie.....115
Konserwacja.....115
Czyszczenie.....116
Przechowywanie..... 116
Utylizacja /ochrona środowiska..... 116
Serwis..... 116
Gwarancja.....116
Serwis naprawczy..... 117
Service-Center.....117
Importer..... 117
Części zamienne i akcesoria..... 117
Tłumaczenie oryginalnej deklaracji zgodności EU.....118
Widok rozłożony.....135

Wprowadzenie



Instrukcja obsługi jest elementem składowym produktu. Przed rozpoczęciem korzystania z produktu należy zapoznać się ze wszystkimi wskazówkami dotyczącymi obsługi i bezpieczeństwa. Instrukcję obsługi należy starannie przechowywać, a przekazując produkt innym osobom dołączyć całą dokumentację.

Użytkowanie zgodne z przeznaczeniem

Urządzenie jest przeznaczone wyłącznie do następujących celów:

- Typowe prace związane z cięciem małych i średnich płytek (kafli, płytek ceramicznych i podobnych materiałów), odpowiednie do wielkości maszyny
- Eksploatacja wyłącznie w suchych pomieszczeniach.

Urządzenie **nie** jest przeznaczone:

- do cięcia drewna i metalu
- do cięcia płytek o zbyt dużych wymiarach. Niedostateczna stabilność może łatwo prowadzić do odprysków, pęknięć i innych wad obróbki płytek.

Każdy inny rodzaj zastosowania, który nie został wyraźnie dopuszczony w niniejszej instrukcji obsługi, może stanowić źródło poważnych niebezpieczeństw dla użytkownika oraz prowadzić do uszkodzeń urządzenia. Operator lub użytkownik jest odpowiedzialny za wypadki lub szkody innych osób lub ich własności. Urządzenie jest przeznaczone do użytku prywatnego. Urządzenie nie zostało zaprojektowane do ciągłego użytku komercyjnego. Użytkowanie urządzenia do celów komercyjnych powoduje utratę gwarancji. Producent nie odpowiada za szkody spowodowane użyciem urządzenia w sposób niezgodny z przeznaczeniem lub jego nieprawidłową obsługą.

Zakres dostawy/Akcesoria

Rozpakować urządzenie i sprawdzić zakres dostawy.



w zakresie dostawy



Nie jest zawarty w zakresie dostawy

Materiały opakowaniowe należy usuwać zgodnie z przepisami.

Zestawienie

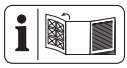

Ilustracje znajdują się na przedniej i tylnej rozkładanej stronie.

(rys. A)

1 Stół roboczy
2 Osłona ochronna
3 Śruba motylkowa(Osłona ochronna)
4 Klin rozdzielający
5 Przewód zasilający urządzenia
6 Wyłącznik przeciążeniowy

7 Włącznik
8 Wyłącznik
9 Rękojeść
10 Śruba motylkowa (Ogranicznik równoległy)
11 Ogranicznik równoległy
12 Prowadnica szynowa
13 Śruba motylkowa (Prowadnica kątowa)
14 Prowadnica kątowa
15 Klucz pierścieniowy (Odkręcanie/dokręcanie nakrętki)
16 Klucz pierścieniowy (Kołnierz montażowy)
17 Tarcza diamentowa do cięcia
18 Zacisk metalowy

(rys. B)

19 Zaślepka
20 Śruba (Osłona)
21 Osłona
22 Nakrętka
23 Kołnierz mocujący
24 Wał mocujący
25 Kołnierz montażowy

(rys. C)

26 Śruba (Osłona ochronna)

(rys. D)

27 Wskaźnik poziomu napełnienia
28 Oznakowanie MAX (maximaler Füllstand)
29 Oznakowanie MIN (minimaler Füllstand)
30 Zbiornik na wodę

(rys. H)

31 Otwór spustowy

(rys. K)

32 Uchwyt na kabel
33 Uchwyt (Ogranicznik równoległy)
34 Uchwyt (Prowadnica kątowa)

Opis działania

Funkcje elementów obsługowych podano w poniższych opisach.

Dane techniczne

Maszyna do cięcia płytek ..... PFS 800 B2

Napięcie znamionowe *U* ..... 230-240 V~, 50 Hz
Znamionowa moc wejściowa *P* (S1) ..... 710 W
Znamionowa moc wejściowa *P* (S2) ..... 800 W
Długość Przewód zasilający ..... 3 m
Stopień ochrony IP44
Klasa ochrony ..... ⧈ II (izolacja podwójna)
Prędkość obrotowa biegu jałowego n_0 ..... 4000 min ^{1}
Ciężar (pusty zbiornik wody i brak zamontowanego narzędzia roboczego) ..... 5,27 kg
Ciężar (masa robocza) ..... 6,0 kg
maks. masa elementu obrabianego ..... 15,0 kg
maks. wymiary elementu obrabianego ..... 600 x 600 mm
Wymiary stołu ..... 395 x 385 mm
Regulacja kąta (Prowadnica kątowa) ..... -45° – +45°
Poziom ciśnienia akustycznego (L_{pA}) ..... 88,2 dB; K_{pA}=3 dB
Poziom mocy akustycznej (L_{WA})
– zmierzony ..... 101,2 dB; K_{WA}=3 dB

Tryb pracy S1 (praca ciągła)

- Urządzenie może pracować w trybie ciągłym z podaną mocą.

Tryb pracy S2 (praca krótkotrwała)

- Urządzenie może pracować krótkotrwale (10 min) z podaną mocą.

Tarcza diamentowa do cięcia .....

Średnica tarczy ..... ∅ 180 mm
Grubość brzeszczotu ..... 1,2 mm
Otwór ..... ∅ 22,23 mm
Prędkość tarczy v_0 ..... 80 m/s
Maksymalna prędkość obrotowa ..... 8500 min^{-1}

Informacje dotyczące wartości emisji hałasu

Podane wartości emisji hałasu zostały zmierzone zgodnie z unormowaną metodą pomiarów i mogą zostać wykorzystane do porównania tego elektronarzędzia z innym. Podane wartości emisji hałasu mogą zostać wykorzystane także do tymczasowej oceny narażenia.

⚠ **UWAGA!** Uszkodzenia słuchu! Stosować środki ochrony słuchu.

⚠ **OSTRZEŻENIE!** Wartości emisji hałasu mogą różnić się w trakcie rzeczywistego użytkowania elektronarzędzia od wartości podanej, w zależności od sposobu eksploatacji elektronarzędzia, w szczególności od rodzaju obrabianego elementu. Konieczne jest określenie środków bezpieczeństwa w celu ochrony operatora w oparciu o ocenę stopnia narażenia w rzeczywistych warunkach użytkowania. Należy tutaj uwzględnić wszystkie fazy cyklu eksploatacji, na przykład czas, w którym elektronarzędzie jest wyłączone, oraz czas, w którym urządzenie jest wprawdzie włączone, ale pracuje bez obciążenia.

Wskazówki dotyczące bezpieczeństwa

W niniejszym rozdziale opisano podstawowe wskazówki dotyczące bezpieczeństwa w ramach użytkowania urządzenia.

Znaczenie wskazówek dotyczących bezpieczeństwa

⚠ **NIEBEZPIECZEŃSTWO!** W przypadku nieprzestrzegania niniejszej wskazówki dotyczącej bezpieczeństwa, dojdzie do wypadku. Jego skutkiem są poważne obrażenia ciała lub zgon.

⚠ **OSTRZEŻENIE!** W przypadku nieprzestrzegania niniejszej wskazówki dotyczącej bezpieczeństwa, dojdzie do wypadku. Jego skutkiem mogą być poważne obrażenia ciała lub zgon.

⚠ **UWAGA!** W przypadku nieprzestrzegania niniejszej wskazówki dotyczącej bezpieczeństwa, dojdzie do wypadku. Jego skutkiem mogą być lekki lub średnie obrażenia ciała.

WSKAZÓWKA! W przypadku nieprzestrzegania niniejszej wskazówki dotyczącej bezpieczeństwa, dojdzie do wypadku. Jego skutkiem może być szkoda materialna.

Piktogramy i symbole

Piktogramy na urządzeniu


Uwaga!


Przeczytać instrukcję obsługi


Ryzyko skaleczenia o tarczę tnącą!


Stosować wyłącznie tarcze diamentowe z pełnym obrzeżem


Stosować środki ochrony oczu


Stosować środki ochrony słuchu


Klasa ochrony II (izolacja podwójna)


Urządzeń elektrycznych nie należy wyrzucać razem z odpadami komunalnymi.


Kierunek obrotu

Symbol tarczy diamentowej


Przeczytać instrukcję obsługi


Stosować środki ochrony słuchu


Stosować środki ochrony oczu


Stosować maskę


Stosować rękawice ochronne


Nosić obuwie ochronne ze stabilną podeszwą!


Dozwolone wyłącznie szlifowanie na mokro


Nie używać uszkodzonej tarczy diamentowej


niedozwolone dla szlifowania bez prowadnicy oraz szlifowania prowadzonego ręcznie


Kierunek obrotu

Symbole w instrukcji obsługi


Instrukcja postępowania krok po kroku


Wciśnięcie


Trzymać


Stosować rękawice ochronne


Podłączyć urządzenie do zasilania sieciowego


Odłączyć urządzenie od zasilania sieciowego


Odblokowanie pozycji


Blokowanie pozycji


Odczekać, aż urządzenie osiągnie maksymalną prędkość





Odczekać, aż urządzenie całkowicie się zatrzyma





Kontrola wzrokowa



Nie stosować środków czyszczących wzgl. rozpuszczalników



Nigdy nie spryskiwać urządzenia wodą.



Urządzenie należy czyścić suchą ściereczką



Czyścić grubym pędzlem



Czyścić szczotką



Przechowywać w suchych warunkach



Poza zasięgiem dzieci



Przechowywać w miejscu czystym, zabezpieczonym przed pyłem i mrozem

Ogólne ostrzeżenia dotyczące bezpieczeństwa elektronarzędzi

⚠ **OSTRZEŻENIE! Przeczytaj wszystkie ostrzeżenia dotyczące bezpieczeństwa, instrukcje, ilustracje i specyfikacje dołączone do tego elektronarzędzia.** Nieprzestrzeganie wszystkich poniższych instrukcji może być przyczyną porażenia prądem, pożaru i/lub poważnych obrażeń. **Zachowaj wszystkie ostrzeżenia i instrukcje do wykorzystania w przyszłości.**

Pojęcie „elektronarzędzie" w ostrzeżeniach odnosi się do elektronarzędzia zasilanego sieciowo (przewodowo) lub akumulatorowo (bezprzewodowo).

1. **BEZPIECZEŃSTWO W MIEJSCU PRACY**

a) **Utrzymuj miejsce pracy w czystości oraz dobrze oświetlone.** Nieuporządkowane lub ciemne miejsca sprzyjają wypadkom.

b) **Nie korzystaj z elektronarzędzi w środowisku zagrożonym wybuchem, np. w obecności łatwopalnych cieczy, gazów lub pyłów.** Elektronarzędzia wytwarzają iskry, które mogą spowodować zapłon pyłu lub oparów.

c) **Podczas pracy z elektronarzędziem należy trzymać dzieci i osoby postronne z daleka.** Rozproszenie uwagi może spowodować utratę kontroli nad narzędziem.

2. **BEZPIECZEŃSTWO ELEKTRYCZNE**

a) **Wtyki sieciowe elektronarzędzi muszą pasować do gniazda zasilania. Nigdy nie wolno w żaden sposób modyfikować wtyków sieciowych. Korzystając z uziemionych elektronarzędzi nie wolno używać żadnych wtyczek adaptacyjnych.** Niezmodyfikowane wtyki sieciowe i pasujące gniazda zasilania zmniejszają ryzyko porażenia prądem.

b) **Unikać kontaktu ciała z uziemionymi powierzchniami, takimi jak rury, grzejniki, piece i lodówki.** Istnieje zwiększone ryzyko porażenia prądem, jeśli ciało jest uziemione.

c) **Nie wystawiaj elektronarzędzi na działanie deszczu lub wilgoci.** Woda przedostająca się do elektronarzędzia zwiększa ryzyko porażenia prądem.

d) **Nie wolno korzystać z kabla zasilającego niezgodnie z jego przeznaczeniem. Nigdy nie używaj kabla zasilającego do przenoszenia, ciągnięcia lub odłączania elektronarzędzia. Trzymaj kabel zasilający z dala od źródeł ciepła, oleju, ostrych krawędzi lub poruszających się części.** Uszkodzone lub zaplątane kable zasilające zwiększają ryzyko porażenia prądem.

e) **Podczas pracy z elektronarzędziem na zewnątrz należy stosować kabel zasilający przeznaczony do użytku na zewnątrz.** Użycie kabla zasilającego przeznaczonego do użytku na zewnątrz zmniejsza ryzyko porażenia prądem.

f) **Jeżeli nie można uniknąć pracy elektronarzędzia w wilgotnym miejscu, należy użyć zasilania zabezpieczonego wyłącznikiem różnicowo-prądowym (RCD).** Zastosowanie wyłącznika różnicowo-prądowego zmniejsza ryzyko porażenia prądem.

3. **BEZPIECZEŃSTWO OSOBISTE**

a) **Pracując z elektronarzędziem zachowaj czujność, patrz co robisz i kieruj się zdrowym rozsądkiem. Nie korzystaj z elektronarzędzia, gdy jesteś zmęczony lub pod wpływem narkotyków, alkoholu bądź leków.** Chwila nieuwagi podczas obsługi elektronarzędzia może spowodować poważne obrażenia ciała.

b) **Stosuj środki ochrony indywidualnej. Zawsze stosuj ochronę oczu.** Sprzęt ochronny, taki jak maska przeciwpyłowa, antypoślizgowe obuwie ochronne, kask lub ochronniki słuchu, stosowane w odpowiednich warunkach, ograniczają obrażenia ciała.

c) **Zapobiegaj niezamierzonemu uruchomieniu. Przed podłączeniem do źródła zasilania i/lub akumulatora, podniesieniem lub przenoszeniem narzędzia upewnij się, że wyłącznik jest w pozycji wyłączonej.** Przenoszenie elektronarzędzi z palcem na włączniku lub włączanie elektronarzędzi z włączonym włącznikiem sprzyja wypadkom.

d) **Przed włączeniem elektronarzędzia usuń klucz nastawczy lub klucz maszynowy.** Klucz maszynowy lub klu-

cz pozostawiony na obracającej się części elektronarzędzia może spowodować obrażenia ciała.

e) **Nie sięgaj zbyt daleko. Utrzymuj właściwą postawę i równowagę przez cały czas.** Umożliwia to lepszą kontrolę nad elektronarzędziem w nieoczekiwanych sytuacjach.

f) **Ubieraj się odpowiednio. Nie noś luźnej odzieży ani biżuterii. Trzymaj włosy i ubrania z dala od ruchomych części.** Luźne ubrania, biżuteria lub długie włosy mogą zostać pochwycone przez ruchome części.

g) **Jeśli na wyposażeniu znajdują się urządzenia do podłączania instalacji odpylających i zbierających, należy dopilnować, aby były one podłączone i właściwie użytkowane.** Stosowanie systemu odpylania może zmniejszyć zagrożenia związane z pyłem.

h) **Nie pozwól, aby przyzwyczajenie wynikające z częstego używania narzędzi spowodowało u Ciebie nadmierną pewność siebie i zignorować zasady bezpieczeństwa narzędzi.** Nieostrożne działanie może w ciągu ułamka sekundy spowodować poważne obrażenia.

4. **OBSŁUGA I KONSERWACJA ELEKTRONARZĘDZI**

a) **Nie należy przeciążać elektronarzędzi. Zawsze używaj odpowiedniego elektronarzędzia do danego zastosowania.** Właściwe elektronarzędzie wykona pracę lepiej i bezpieczniej, w tempie, do którego zostało zaprojektowane.

b) **Nie korzystaj z elektronarzędzia, jeśli nie ma możliwości włączenia i wyłączenia go przełącznikiem.** Każde elektronarzędzie, które nie może być sterowane za pomocą przełącznika jest niebezpieczne i musi zostać naprawione.

c) **Przed dokonaniem jakichkolwiek regulacji, zmianą akcesoriów lub przechowywaniem elektronarzędzia należy odłączyć wtyk sieciowy od źródła zasilania i/lub wyjąć akumulator, jeśli jest odłączany.** Takie prewencyjne środki bezpieczeństwa zmniejszają ryzyko przypadkowego uruchomienia elektronarzędzia.

d) **Nieużywane elektronarzędzia należy przechowywać w miejscu niedostępnym dla dzieci i nie dopuszczać do obsługi elektronarzędzia przez osoby nieobeznane z elektronarzędziem lub niniejszą instrukcją.** Elektronarzędzia są niebezpieczne w rękach nieprzeszkolonych użytkowników.

e) **Konserwuj elektronarzędzia i akcesoria. Sprawdź elektronarzędzie pod kątem rozregulowania lub blokowania się ruchomych części, czy nie doszło do ich pęknięcia oraz czy nie występują inne okoliczności, które mogą wpływać na działanie elektronarzędzia. Jeśli elektronarzędzie jest uszkodzone, zleć jego naprawę przed użyciem.** Wiele wypadków jest powodowanych przez źle konserwowane elektronarzędzia.

f) **Utrzymuj narzędzia tnące ostre i czyste.** Prawidłowo konserwowane narzędzia tnące z ostrymi krawędziami tnącymi są mniej podatne na zakleszczenia i łatwiejsze do kontrolowania.

g) **Używaj elektronarzędzia, osprzętu, końcówek narzędzi itp. zgodnie z niniejszą instrukcją, uwzględniając warunki pracy i wykonywaną pracę.** Używanie elektronarzędzia do czynności niezgodnych z przeznaczeniem może prowadzić do niebezpiecznych sytuacji.

h) **Utrzymuj uchwyty i powierzchnie chwytne suche, czyste i wolne od oleju i smaru.** Śliskie uchwyty i powierzchnie chwytne nie pozwalają na bezpieczną obsługę i kontrolę narzędzia w nieoczekiwanych sytuacjach.

5. **SERWIS**

a) **Elektronarzędzie powinno być serwisowane przez wykwalifikowanego pracownika serwisu przy użyciu wyłącznie identycznych części zamiennych.** Zapewni to utrzymanie bezpieczeństwa elektronarzędzia.

Instrukcje bezpieczeństwa dla przecinarek do glazury

- Urządzenie należy umieścić na antypoślizgowym, równym i stabilnym podłożu, wolnym od przeszkód i dobrze oświetlonym.
- Podczas korzystania z urządzenia należy zawsze nosić okulary ochronne oraz ochronniki słuchu.
- Podczas wymiany narzędzia roboczego nosić rękawice ochronne.
- Upewnić się, że strzałka kierunku obrotów na narzędziu roboczym jest zgodna ze strzałką kierunku obrotów znajdującą się na osłonie ochronnej.
- Stosować wyłącznie diamentowe tarcze tnące zgodne z normą **EN 13236:2019**, o podanej średnicy zewnętrznej i średnicy otworu. Nie przekraczać dopuszczalnej prędkości obrotowej podanej na tarczy diamentowej. Stosowanie wszelkich innych rodzajów narzędzi roboczych jest niedozwolone i może spowodować obrażenia zagrażające życiu.
- Stosować wyłącznie tarcze diamentowe z pełnym obrzeżem.
- Ze względów bezpieczeństwa każde uszkodzone lub pęknięte narzędzie robocze należy wymienić.
- Kontrolować powstawanie pyłu u źródła jego emisji, aby poprawić jakość powietrza, zmniejszyć zagrożenie dla zdrowia oraz spełnić wymagania przepisów dotyczących ochrony środowiska. Aby zminimalizować powstawanie pyłu, urządzenie należy zawsze użytkować z odpowiednią ilością wody wiążącej pył!
- Podczas pracy z urządzeniem może powstawać pył szkodliwy dla zdrowia. Zawsze używać odpowiedniej ilości wody do wiązania pyłu!
- Nie pozostawiać włączonego urządzenia bez nadzoru. Urządzenie przechowywać w suchym miejscu, niedostępnym dla dzieci.
- Przed przystąpieniem do wszelkich prac konserwacyjnych i czyszczenia wyłączyć urządzenie, odłączyć wtyczkę od gniazda sieciowego oraz odczekać do całkowitego zatrzymania się narzędzia roboczego.
- Operator musi zapewnić, aby w strefie zagrożenia nie znajdowały się osoby postronne. Do strefy roboczej mogą wchodzić wyłącznie osoby uczestniczące w procesie cięcia.

Dodatkowe wskazówki dotyczące bezpieczeństwa podczas pracy z przecinarkami do płytek

⚠ **OSTRZEŻENIE!** Ryzyko urazów! Narzędzia robocze używane w tym procesie mogą być ostre i silnie nagrzewać się w trakcie użytkowania. Podczas manipulowania narzędziami roboczymi zawsze nosić rękawice ochronne.

- Przed uruchomieniem upewnić się, że napięcie sieciowe jest zgodne z napięciem roboczym podanym na tabliczce znamionowej.
- Jeżeli produkt pozostaje przez dłuższy czas wyłączony bez zapewnionego nadzoru, należy zabezpieczyć go przed nieuprawnionym ponownym włączeniem.
- Uwaga! Po wyłączeniu urządzenia narzędzie robocze nadal się obraca!
- Nigdy nie należy zatrzymywać narzędzia roboczego, naciskając je z boku.
- Trzymać ręce z dala od narzędzia roboczego.
- Odłączyć urządzenie od zasilania i obrócić narzędzie robocze ręcznie, aby upewnić się, że nie jest zablokowane.
- Przed każdym użyciem sprawdzić, czy osłona ochronna jest w nienagannym stanie oraz czy narzędzie robocze jest prawidłowo dokręcone.
- Przed przystąpieniem do wymiany narzędzia roboczego należy zawsze odłączać wtyczkę przewodu zasilającego.
- Nigdy nie stosować w urządzeniu narzędzi roboczych niskiej jakości. Stosować wyłącznie narzędzia robocze o właściwym rozmiarze.
- Kołnierze montażowe oraz gniazda mocowania narzędzia roboczego utrzymywać zawsze w czystości.
- Upewnić się, że śruba kołnierza jest mocno dokręcona odpowiednim kluczem.
- Nigdy nie używać urządzenia bez osłony ochronnej lub klina rozszczepiającego. Nieprawidłowy odstęp, pozycja lub ustawienie klina rozszczepiającego może spowodować, że nie będzie on skutecznie zapobiegał odrzutowi.
- Nigdy nie ciąć więcej niż jednej płytki jednocześnie.
- Nigdy nie ciąć elementów zbyt małych. Rozmiar elementu powinien zapewniać możliwość bezpiecznego przytrzymania go przy prowadnicy bocznej z zachowaniem wystarczającej ilości miejsca dla dłoni, zapewniającej bezpieczną odległość od narzędzia roboczego.
- Upewnić się, że odcinany element ma wystarczająco dużo miejsca, aby mógł swobodnie przesunąć się na bok. W przeciwnym razie odcięty element może zakleszczyć się na narzędziu roboczym.
- Upewnić się, że stół oraz otaczający go obszar są wolne od wszelkich przedmiotów, z wyjątkiem płytki przeznaczonej do cięcia.
- Nigdy nie podejmować prób cięcia bez prowadnicy. Zawsze upewnić się, że cięta płytka jest mocno dociśnięta do prowadnicy równoległej lub prowadnicy kątowej.
- W przypadku uszkodzenia przewodu zasilającego należy zlecić jego wymianę przez serwis, aby wyeliminować związane z tym zagrożenia.

Ryzyko resztkowe

Elektronarzędzie zostało skonstruowane zgodnie z aktualnym stanem techniki oraz uznanymi zasadami bezpieczeństwa. Podczas prac mogą jednak wystąpić zagrożenia resztkowe.

Zagrożenia resztkowe można zminimalizować poprzez przestrzeganie *„Wskazówki dotyczące bezpieczeństwa, s. 109“*, *„Użytkowanie zgodne z przeznaczeniem, s. 108“*, oraz całej instrukcji obsługi.

Pomimo zastosowania wszelkich środków ostrożności mogą nadal występować niewidoczne zagrożenia resztkowe.

- Zagrożenie dla zdrowia spowodowane prądem elektrycznym w przypadku stosowania nieprawidłowych przewodów zasilających.
- Unikać przypadkowego uruchomienia maszyny.
- Podczas pracy maszyny trzymać ręce z dala od obszaru roboczego.
- Przed przystąpieniem do regulacji lub czynności konserwacyjnych wyłączyć urządzenie i odłączyć wtyczkę przewodu zasilającego.

⚠ **OSTRZEŻENIE!** Zagrożenie generowane przez pole elektromagnetyczne podczas pracy urządzenia. Pole to może w określonych okolicznościach zakłócać pracę aktywnych lub pasywnych implantów medycznych. Aby zmniejszyć niebezpieczeństwo poważnych lub śmiertelnych obrażeń ciała, przed przystąpieniem do obsługi urządzenia przez osoby z implantami medycznymi zalecamy konsultację się z lekarzem i producentem implantu medycznego.

Uszkodzony elektryczny przewód przyłączeniowy

Elektryczne przewody zasilające są często narażone na uszkodzenia izolacji. Przyczyny tego mogą być następujące:

- Wgniecenia, gdy przewody zasilające poprowadzone są przez okno lub szczeliny drzwi.
- Zagięcia spowodowane nieprawidłowym zamocowaniem lub poprowadzeniem przewodu zasilającego
- Przecięcia spowodowane przejechaniem po przewodzie zasilającym.
- Uszkodzenia izolacji powstałe w wyniku wyrwania z gniazdka naściennego.
- Pęknięcia powstałe wskutek starzenia się izolacji.

Tak uszkodzonych kabli zasilających nie wolno używać i są one z powodu uszkodzenia izolacji śmiertelnie niebezpieczne.

Elektryczne przewody zasilające regularnie sprawdzać na obecność uszkodzeń. Pamiętać, aby podczas sprawdzania przewód zasilający nie był podłączony do sieci.

Elektryczne przewody zasilające muszą odpowiadać stosownym przepisom elektrycznym i normom DIN. Stosować tylko przewody zasilające z oznaczeniem (H05VV-F).

Przepisy wymagają umieszczenia na kablu zasilającym nadruku z oznaczeniem typu.

- Aby uniknąć zagrożeń spowodowanych uszkodzeniem przewodu zasilającego urządzenia, należy zlecić wymianę przewodu zasilającego producentowi, w jego punkcie serwisowym, lub

osobie posiadającej podobne kwalifikacje. Należy się zwrócić do Centrum Serwisowego.

Silnik trójfazowy

- Napięcie sieciowe musi wynosić 230-240 V~, 50 Hz.
- Przedłużacze o długości do 25 m muszą mieć przewód o przekroju 2,5 milimetra kwadratowego

Podłączenia i naprawy urządzeń elektrycznych może wykonywać wyłącznie wykwalifikowany elektryk.

Przygotowanie

⚠ **OSTRZEŻENIE!** Ryzyko obrażeń ciała w wyniku przypadkowego uruchomienia urządzenia. Wtyczkę przyłącza sieciowego należy włożyć w gniazdo wtykowe dopiero wtedy, gdy urządzenie jest całkowicie przygotowane do zastosowania.

Zabezpieczenia

Do zabezpieczenia użytkownika i urządzenia służą następujące zabezpieczenia:

Osłona ochronna (2)

- Chroni operatora przed odłamkami oraz bezpośrednim kontaktem z tarczą.

Wyłącznik przeciążeniowy (6)

- Chroni urządzenie przed przeciążeniem, automatycznie wyłączając je w przypadku zbyt dużego obciążenia.

Wyłącznik (8)

- Po naciśnięciu wyłącznika urządzenie natychmiast się wyłącza.

Przed pierwszym uruchomieniem

- Prawidłowo zamontować wszystkie osłony i elementy zabezpieczające.
- Diamentowa tarcza tnąca musi obracać się swobodnie.
- Upewnić się, że tarcza diamentowa jest prawidłowo zamontowana (kierunek obrotów).
- Należy zwracać uwagę, czy napięcie sieciowe i częstotliwość są zgodne z napięciem podanym na tabliczce znamionowej urządzenia.
- Urządzenie podłączać tylko do gniazda chronionego wyłącznikiem różnicowoprądowym (RCD) o wartości znamionowego prądu wyłączającego nie większej niż 30 mA.
- Urządzenie należy podłączać do gniazda, które jest zabezpieczone co najmniej bezpiecznikiem o wartości 16 A.

Montaż tarczy diamentowej

→ patrz (rys. B)

Montaż klina rozszczepiającego i osłony ochronnej

→ patrz (rys. C)

Napełnianie zbiornika na wodę

WSKAZÓWKA! Diamentowa tarcza tnąca musi być zawsze chłodzona wodą.

Wskazówki

- Poziom wody musi znajdować się pomiędzy oznaczeniami „MIN" i „MAX".
- Regularnie sprawdzać poziom wody.

→ patrz (rys. D)

Montaż prowadnicy równoległej

→ patrz (rys. A) / (rys. E)

Wskazówki

- Przed umieszczeniem obrabianego elementu ustawić żądany wymiar cięcia i sprawdzić ustawienie.

Montaż prowadnicy kątowej

Wskazówki

- Prowadnicę kątową **(14)** montuje się na prowadnicy równoległej **(11)**.
- Przed umieszczeniem obrabianego elementu ustawić żądany wymiar oraz kąt cięcia. Sprawdzić ustawienie.

→ patrz (rys. F)

Eksploatacja

Wskazówki dotyczące wykonywania pracy

⚠ **OSTRZEŻENIE!** Ryzyko urazów! Unikać jakiegokolwiek kontaktu z obracającym się narzędziem roboczym.

⚠ **OSTRZEŻENIE!** Zagrożenie dla zdrowia! Kontrolować powstawanie pyłu u źródła jego emisji, aby poprawić jakość powietrza, zmniejszyć zagrożenie dla zdrowia oraz spełnić wymagania przepisów dotyczących ochrony środowiska. Aby zminimalizować powstawanie pyłu, urządzenie należy zawsze użytkować z odpowiednią ilością wody wiążącej pył!

⚠ **OSTRZEŻENIE!** Zagrożenie dla zdrowia spowodowane pyłem! Podczas pracy z urządzeniem może powstawać pył szkodliwy dla zdrowia. Zawsze używać odpowiedniej ilości wody do wiązania pyłu!

⚠ **OSTRZEŻENIE!** Ryzyko urazów! Nigdy nie używać narzędzi roboczych o dopuszczalnej prędkości obrotowej niższej niż podana prędkość znamionowa.

- Ustawić urządzenie na stabilnym podłożu.
- Sprawdzić, czy urządzenie jest całkowicie zmontowane. Wszystkie osłony i elementy zabezpieczające muszą być prawidłowo zamontowane.
- Podczas pracy z urządzeniem przyjąć wygodną pozycję. Zachować stabilną postawę i unikać niewygodnych pozycji ciała oraz takich, w których trudno utrzymać równowagę. Podczas długotrwałej pracy operator powinien zmieniać pozycję ciała, co może pomóc uniknąć dyskomfortu i zmęczenia.
- Sprawdzić, czy wyłączniki działają prawidłowo.

- Przed uruchomieniem upewnić się, że napięcie sieciowe odpowiada napięciu roboczemu urządzenia.
- Przed każdym uruchomieniem sprawdzić prawidłowy kierunek obrotów narzędzia roboczego. Strzałka oznaczająca kierunek obrotów na narzędziu roboczym musi być zgodna ze strzałką umieszczoną na osłonie ochronnej **(2)**.
- Należy zawsze przestrzegać instrukcji i wskazówek bezpieczeństwa producenta narzędzia.
- Podczas cięcia wzdłużnego należy stosować prowadnicę równoległą **(11)**.
- Długie cięte elementy zabezpieczyć przed przechyleniem pod koniec procesu cięcia. W tym celu można zastosować np. stojak rolkowy.
- W przypadku zablokowania tarczy tnącej lub obrabianego elementu należy natychmiast wyłączyć maszynę i odłączyć ją od sieci elektrycznej. Poczekać, aż wszystkie poruszające się części całkowicie się zatrzymają. Usunąć przyczynę zablokowania wyłącznie przy użyciu odpowiednich narzędzi pomocniczych. Czynności tej nigdy nie wolno wykonywać podczas pracy maszyny. Po usunięciu blokady sprawdzić tarczę tnącą pod kątem uszkodzeń. Uruchomić ponownie maszynę dopiero po upewnieniu się, że jest stan pozwala na bezpieczną pracę.
- Ze względów bezpieczeństwa każde uszkodzone narzędzie robocze należy wymienić.
- Jeżeli urządzenie uderzyło w ciało obce, przed ponownym uruchomieniem i kontynuowaniem pracy sprawdzić, czy nie doszło do jego uszkodzenia.

Włączanie i wyłączanie

→ patrz (rys. G)

Zabezpieczenie przeciążeniowe

Urządzenie jest wyposażone w wyłącznik przeciążeniowy **(6)**. W przypadku przeciążenia silnika następuje jego automatyczne wyłączenie. Po ostygnięciu silnik można ponownie uruchomić.

Sposób postępowania

1. Jeżeli zadziałał wyłącznik przeciążeniowy **(6)**, należy odczekać, aż urządzenie ostygnie.
2. Nacisnąć wyłącznik przeciążeniowy **(6)** i ponownie włączyć urządzenie.

Opróżnianie zbiornika na wodę

→ patrz (rys. H)

Transport

→ patrz (rys. I)

Wskazówki

- Przed każdym transportem należy całkowicie opróżnić zbiornik na wodę **(30)**. Urządzenie transportować wyłącznie z pustym zbiornikiem na wodę.
- Chronić urządzenie przed uderzeniami, wstrząsami i silnymi wibracjami, np. podczas transportu w pojazdach.
- Zabezpieczyć urządzenie przed przewróceniem i przesuwaniem się.

Konserwacja, czyszczenie i przechowywanie

Konserwacja

Terminy konserwacji

Aby zapewnić bezawaryjną eksploatację urządzenia, należy bezwzględnie przestrzegać poniższych okresów konserwacji.

Element maszyny	Czynność	Przed każdym użyciem	Po 10 godzinach pracy
Prowadnice szynowe	Sprawdzić i wyczyścić	✓	
	nasmarować smarem niewiążącym zanieczyszczeń		✓
Narzędzie końcowe	Przeprowadzić kontrolę wizualną, w razie potrzeby wymienić	✓	
Przewód zasilający urządzenia	Sprawdzić	✓	
Zbiornik na wodę	Wymienić wodę	✓	
Urządzenie	Wykonywanie kontroli wzrokowej	✓	

Wymiana tarczy diamentowej

⚠ **OSTRZEŻENIE!** Stosować wyłącznie diamentowe tarcze tnące zgodne z normą **EN 13236:2019**, o podanej średnicy zewnętrznej i średnicy otworu.

⚠ **OSTRZEŻENIE!** Nie wolno stosować segmentowych tarcz diamentowych!

⚠ **OSTRZEŻENIE!** Uszkodzone lub zużyte tarcze diamentowe należy natychmiast wymienić!

Wskazówki

- Narzędzie robocze można wymienić wyłącznie po zdemontowaniu osłony ochronnej **(2)**.
- Podczas wykonywania pierwszych cięć nową tarczą diamentową może się zdarzyć, że nie wszystkie diamenty będą jeszcze odsłonięte, co utrudni proces cięcia. Aby odsłonić diamenty, należy wykonać kilka cięć w miękkim kamieniu (np. piaskowcu).

Sposób postępowania

1. Wyjąć korek **(19)**.
2. Zdjąć osłonę **(21)**. W tym celu odkręcić śruby **(20)** za pomocą wkrętaka krzyżakowego.
3. Odkręcić nakrętkę **(22)** kluczem oczkowym **(15)**, obracając go w kierunku ↺ i jednocześnie przytrzymując wał mocujący **(24)** drugim kluczem oczkowym **(16)**.
4. Zdjąć nakrętkę **(22)**, kołnierz mocujący **(23)** oraz starą tarczę diamentową **(17)**.
5. Zamontować nową tarczę diamentową **(17)** (*Montaż tarczy diamentowej, s. 114*).

Czyszczenie

→ patrz (rys. J)

Przechowywanie

→ patrz (rys. K)

Wskazówki

- Tarcze tnące przechowywać w suchym miejscu, zabezpieczonym przed mrozem i bezpośrednim działaniem promieni słonecznych. Chronić je przed uderzeniami, odkształceniami i uszkodzeniami mechanicznymi. Nie wolno używać uszkodzonych ani niewłaściwie przechowywanych tarcz tnących.

Utylizacja /ochrona środowiska

Urządzenie, akcesoria i opakowanie należy oddać do ekologicznego punktu recyklingu.



Urządzeń elektrycznych nie należy wyrzucać razem z odpadami komunalnymi.

Symbol przekreślonego kosza na śmieci oznacza, że po zakończeniu okresu użytkowania tego produktu nie wolno wyrzucać jako niesortowanych odpadów komunalnych.

Dyrektywa 2012/19/UE w sprawie zużytego sprzętu elektrycznego i elektronicznego:

Konsumenci są prawnie zobowiązani po zakończeniu okresu żywotności urządzeń elektrycznych i elektronicznych do ich przekazywania do ponownego przetworzenia zgodnie z zasadami ochrony środowiska. Dzięki temu można zapewnić wykorzystanie urządzeń zgodnie z zasadami ochrony środowiska i ochrony zasobów. W zależności od adaptacji na gruncie prawa krajowego mogą być do wyboru następujące możliwości:

- zwrot w miejscu zakupu,
- zwrot w oficjalnym punkcie zbiórki,
- odesłanie do producenta/podmiotu wprowadzającego produkt na rynek.

Przepisy te nie obejmują akcesoriów i środków pomocniczych dołączonych do starych urządzeń, które nie zawierających elementów elektrycznych.

Zużyty sprzęt może mieć szkodliwy wpływ na środowisko i zdrowie ludzi z uwagi na potencjalną zawartość niebezpiecznych substancji, mieszanin oraz części składowych. Gospodarstwo domowe spełnia ważną rolę w przyczynianiu się do ponownego użycia i odzysku surowców wtórnych, w tym recyklingu zużytego sprzętu. Na tym etapie kształtuje się postawy, które wpływają na zachowanie wspólnego dobra jakim jest czyste środowisko naturalne.

Serwis

Gwarancja

Szanowni Klienci,

Na niniejszy produkt udzielamy 3 letniej gwarancji od daty zakupu. W przypadku usterek produktu nabywcy przysługują ustawowe prawa wobec sprzedawcy. Te ustawowe prawa nie są ograniczone przez naszą przedstawioną poniżej gwarancję.

Warunki gwarancji

Okres gwarancji rozpoczyna się od daty zakupu. Należy dobrze przechować oryginalny paragon. Dokument ten będzie potrzebny jako dowód zakupu. Jeśli w ciągu trzech lat od daty zakupu produktu wystąpi wada materiałowa lub produkcyjna, dokonamy - według własnego uznania - bezpłatnej naprawy lub wymiany produktu. Realizacja świadczenia gwarancyjnego wymaga przekazania w terminie trzech lat wadliwego urządzenia i dowodu zakupu (paragon) oraz pisemnego, krótkiego opisu rodzaju wady i daty jej wystąpienia.

Jeśli nasza gwarancja pokrywa dany defekt, otrzymają Państwo naprawiony lub wymieniony produkt. Naprawa lub wymiana produktu nie rozpoczyna nowego okresu gwarancji.

Okres gwarancji i roszczenia ustawowe z tytułu wad

Jeśli wadliwy produkt został wymieniony na nowy lub dokonano istotnych napraw, termin gwarancji biegnie od nowa od momentu dostarczenia klientowi wymienionego lub naprawionego rzeczy. W przypadku wymiany pojedynczej części należącej do reklamowanego towaru, czas gwarancji biegnie od nowa w odniesieniu do tej części. Jeżeli reklamacja w zakresie wymiany lub naprawy nie została uznana albo naprawa nie była istotna bądź konsument żądał od gwaranta działań innych niż wymiana i naprawa – okres trwania gwarancji wydłuża się o czas, przez który konsument nie mógł korzystać z towaru w związku ze złożoną reklamacją.

Wszelkie uszkodzenia lub wady występujące ewentualnie już w chwili zakupu należy zgłosić niezwłocznie po rozpakowaniu. Po upływie okresu gwarancji wszelkie naprawy są wykonywane odpłatnie.

Zakres gwarancji

Produkt został wyprodukowany starannie zgodnie z surowymi wymogami jakościowymi i przed dostarczeniem został rzetelnie skontrolowany.

Świadczenia gwarancyjne dotyczą wad materiałowych i produkcyjnych. Niniejsza gwarancja nie obejmuje części produktu podlegających normalnemu zużyciu, które należy traktować jako części zużywające się (np. Tarcza diamentowa do cięcia) lub uszkodzeń części delikatnych.

Niniejsza gwarancja traci ważność, jeśli produkt został uszkodzony, był niewłaściwie używany lub nie był konserwowany. Gwarancja nie dotyczy również szkód związanych z zalaniem, mrozem, uderzeniem pioruna, pożarem lub niewłaściwym transportem. W celu prawidłowego użytkowania produktu należy ściśle przestrze-

gać wszystkich wskazówek zawartych w instrukcji obsługi. Należy bezwzględnie unikać zastosowań i czynności, które są odradzane lub przed którymi ostrzega się w instrukcji obsługi.

Produkt jest przeznaczony jedynie do użytku prywatnego, a nie do użytku profesjonalnego. Gwarancja wygasa w przypadku niezgodnego z przeznaczeniem i niewłaściwego użytkowania, użycia siły oraz ingerencji, które nie zostały wykonane przez nasz autoryzowany serwis.

Realizacja świadczenia gwarancyjnego

Aby zapewnić szybkie opracowanie Państwa przypadku, należy postępować zgodnie z zamieszczonymi poniżej wskazówkami:

- Na wypadek wszelkich zapytań prosimy o zachowanie paragonu i numeru artykułu (IAN 523184_2601) jako dowodu zakupu.
- Numer artykułu znaleźć można na tabliczce znamionowej produktu. Może on być również wygrawerowany na produkcie lub znajdować się na stronie tytułowej instrukcji (po lewej stronie na dole) lub na naklejce z tyłu lub na dolnej stronie produktu.
- W razie wystąpienia błędów działania lub innych wad, należy w pierwszej kolejności skontaktować się ze wskazanym poniżej działem serwisowym **telefonicznie** lub wykorzystać nasz **formularz kontaktowy**, dostępny pod adresem *parkside-diy.com* w kategorii **Serwis**.
- Produkt uznany za wadliwy mogą Państwo bezpłatnie przesłać po konsultacji z naszym działem obsługi klienta na podany adres serwisu, załączając dowód zakupu (paragon) oraz informację, na czym polega wada i kiedy wystąpiła. Aby uniknąć problemów z przyjęciem i dodatkowych kosztów, konieczne jest korzystanie wyłącznie z podanego adresu. Należy upewnić się, że przesyłka nie zostanie przesłana odpłatnie, jako przesyłka wielkogabarytowa, ekspresowa lub też jako inna przesyłka specjalna. Prosimy o odesłanie produktu wraz ze wszystkimi akcesoriami dostarczonymi w chwili zakupu i zapewnienie odpowiednio bezpiecznego opakowania transportowego.

Serwis naprawczy

W sprawie napraw, **które nie podlegają gwarancji**, należy się zwracać do Centrum Serwisowego. Centrum Serwisowe prześle Państwu odpowiedni kosztorys.

- Możemy naprawiać tylko urządzenia w odpowiednim opakowaniu i przesłane z uregulowaną opłatą pocztową.
  Wskazówka: Oczyszczone urządzenie wraz z informacją na temat uszkodzenia należy przesyłać bezpośrednio na adres podany przez Centrum Serwisowe.
- Urządzenia przesłane bez opłaty, jako towary niewymiarowe, w trybie ekspresowym lub w ramach innych typów przesyłek specjalnych, nie będą przyjmowanie.
- Przesłane, uszkodzone urządzenia utylizujemy bezpłatnie.

Service-Center

PL

Serwis Polska
Tel.: 00800 4912069
Formularz kontaktowy na
parkside-diy.com
IAN 523184_2601

Importer

Uwaga: poniższy adres nie jest adresem działu serwisowego. Najpierw skontaktuj się z podanym wyżej centrum serwisowym.

Grizzly Tools GmbH & Co. KG
Stockstädter Str. 20
63762 Großostheim
NIEMCY
www.grizzlytools.de

Części zamienne i akcesoria

Części zamienne i akcesoria można zamówić na stronie *www.grizzlytools.shop*. Jeśli w ramach procedury Państwa zamówienia pojawią się problemy, prosimy o kontakt za pośrednictwem naszego sklepu internetowego. W razie kolejnych pytań należy zwracać się do: *Service-Center, s. 117*

Nr stan.	Opis	Nr zamów.
(14)	Prowadnica kątowa	91121082
(17)	Tarcza diamentowa do cięcia	91121084
(19)	Zaślepka	91121081

Tłumaczenie oryginalnej deklaracji zgodności EU

Produkt: **Maszyna do cięcia płytek**

Model: **PFS 800 B2**

Numer serii: 000001-026500

Wymieniony powyżej przedmiot niniejszej deklaracji jest zgodny z odnośnymi wymaganiami unijnego prawodawstwa harmonizacyjnego

2006/42/EC • 2014/30/EU • 2011/65/EU & (EU) 2015/863

Opisany powyżej przedmiot deklaracji jest zgodny z dyrektywą Parlamentu Europejskiego i Rady 2011/65/EU z dnia 8 czerwca 2011 r. w sprawie ograniczenia stosowania niektórych niebezpiecznych substancji w sprzęcie elektrycznym i elektronicznym.

Aby zapewnić zgodność, zastosowano następujące normy zharmonizowane oraz normy i przepisy krajowe:

EN 62841-1:2015/A11:2022 • EN 12418:2021
EN IEC 55014-1:2021 • EN IEC 55014-2:2021 • EN IEC 63000:2018
EN IEC 61000-3-2:2019/A2:2024 • EN 61000-3-3:2013/A2:2021

Niniejsza deklaracja zgodności wydana zostaje na wyłączną odpowiedzialność producenta:

CE

Grizzly Tools GmbH & Co. KG
Stockstädter Str. 20
63762 Großostheim
NIEMCY
17.08.2026



Christian Frank
Upoważniony przedstawiciel dokumentacji

Indholdsfortegnelse

Indledning.....119
- Formålsbestemt anvendelse.....119
- Leverede dele/Tilbehør.....119
- Oversigt.....119
- Funktionsbeskrivelse.....120
- Tekniske data.....120

Sikkerhedsanvisninger.....120
- Sikkerhedsanvisningernes betydning.....120
- Billedtegn og symboler.....121
- Generelle advarsler for elværktøjer.....122
- Sikkerhedsanvisninger for fliseskæremaskiner.....123
- Restrisici.....124
- Beskadiget eltilslutningsledning.....124
- Vekselstrømsmotor.....124

Forberedelse.....124
- Sikkerhedsanordninger.....124
- Inden ibrugtagning.....124
- Montering af diamantskæreskive.....124
- Montering af afstandskile og beskyttelsesskærm.....124
- Opfyldning af vandtank.....124
- Montering af parallelanslag.....125
- Montering af vinkelanslag.....125

Drift.....125
- Arbejdsanvisninger.....125
- Tænd og sluk.....125
- Overbelastningsbeskyttelse.....125
- Tømning af vandtank.....125

Transport.....125

Vedligeholdelse, rengøring og opbevaring.....125
- Vedligeholdelse.....125
- Rengøring.....126
- Opbevaring.....126

Bortskaffelse/miljøbeskyttelse.....126

Service.....126
- Garanti.....126
- Reparationsservice.....127
- Service-Center.....127
- Importør.....127

Reservedele og tilbehør.....127

Oversættelse af den originale EU-overensstemmelseserklæringen.....128

Eksploderet tegning.....135

Indledning



Betjeningsvejledningen er en del af dette produkt. Inden du anvender produktet, skal du gøre dig fortrolig med alle betjenings- og sikkerhedsanvisninger. Opbevar betjeningsvejledningen sikkert, og sørg for, at alle dokumenter følger med produktet, hvis det gives videre til en tredjepart.

Formålsbestemt anvendelse

Produktet er udelukkende beregnet til følgende anvendelser:

- Almindelige skærearbejder på små og mellemstore fliser (kakler, keramiske fliser eller lignende) i overensstemmelse med produktets størrelse
- Brug kun apparatet i tørre rum.

Produktet er **ikke** egnet:

- Til skæring af træ og metal
- Til skæring af meget store fliser. Utilstrækkelig stabilitet kan let medføre afskalninger, revner og andre bearbejdningsfejl på fliserne.

Enhver anden anvendelse, som ikke er udtrykkeligt tilladt i denne betjeningsvejledning, kan udgøre en alvorlig fare for brugeren og medføre skader på apparatet. Brugeren af apparatet er ansvarlig for ulykker eller skader på andre mennesker eller deres ejendom. Apparatet er kun beregnet til privat brug. Det er ikke konstrueret til erhvervsmæssig brug. Ved erhvervsmæssig brug bortfalder garantien. Producenten er ikke ansvarlig for skader, som skyldes ikke-formålsbestemt anvendelse, eller som skyldes forkert betjening.

Leverede dele/Tilbehør

Pak apparatet ud og kontrollér de leverede dele.

 inkluderet i leveringen

 Ikke inkluderet i leveringen

Bortskaf emballagen korrekt.

Oversigt

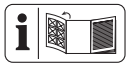

Billeder af produktet finder du på den forreste og bageste udfoldningsside.

(Fig. A)

1 Arbejdsbord
2 Beskyttelsesskærm
3 Vingeskrue(Beskyttelsesskærm)
4 Spaltekile
5 Kabel
6 Overbelastningsafbryder
7 Tænd-kontakt

8 Sluk-kontakt
9 Håndtag
10 Vingeskrue (Parallelanslag)
11 Parallelanslag
12 Styreskinne
13 Vingeskrue (Vinkelanslag)
14 Vinkelanslag
15 Ringnøgle (Løsning/fastspænding af møtrik)
16 Ringnøgle (Holdeflange)
17 Diamantskæreskive
18 Metalklemme

(Fig. B)

19 Lukkeprop
20 Skrue (Afdækning)
21 Afdækning
22 Møtrik
23 Spændeflange
24 Monteringsaksel
25 Holdeflange

(Fig. C)

26 Skrue (Beskyttelsesskærm)

(Fig. D)

27 Fyldstandsvisning
28 Markering MAX (maximaler Füllstand)
29 Markering MIN (minimaler Füllstand)
30 Vandtank

(Fig. H)

31 Afløbsåbning

(Fig. K)

32 Ledningsholder
33 Holder (Parallelanslag)
34 Holder (Vinkelanslag)

Funktionsbeskrivelse

I det følgende beskrives betjeningsdelenes funktion.

Tekniske data

Fliseskæremaskine .....PFS 800 B2

Mærkespænding *U* ..... 230-240 V~, 50 Hz
Nominelt effektoptag *P* (S1) ..... 710 W
Nominelt effektoptag *P* (S2) ..... 800 W
Længde Nettilslutningsledning ..... 3 m
Beskyttelsesgrad IP44
Beskyttelsesklasse ..... ⧈ II (dobbelt isolering)
Tomgangsomdrejningstal n_0 ..... 4000 min ^{1}
Vægt (tom vandtank og intet indsatsværktøj) ..... 5,27 kg
Vægt (Driftsmål) ..... 6,0 kg
Maks. arbejdsemnevægt ..... 15,0 kg
Maks. emnemål ..... 600 x 600 mm
Bordstørrelse ..... 395 x 385 mm
Vinkelindstilling (Vinkelanslag) ..... -45° - +45°
Lydtrykniveau (L_{pA}) ..... 88,2 dB; K_{pA}=3 dB
Lydeffektniveau (L_{WA})
– målt ..... 101,2 dB; K_{WA}=3 dB

Driftsart S1 (kontinuerlig drift)

- Porduktet kan anvendes i kontinuerlig drift med den angivne effekt.

Driftsart S2 (korttidsdrift)

- Produktet må anvendes kortvarigt (10 min.) med den angivne effekt.

Diamantskæreskive .....

Skivediameter ..... ⌀ 180 mm
Savskivetykkelse ..... 1,2 mm
Boring ..... ⌀ 22,23 mm
Skivehastighed v $_0$ ..... 80 m/s
Maksimalt omdrejningstal ..... 8500 min^{-1}

Bemærkninger til støjemissionsværdierne

De angivne samlede støjemissionsværdier er målt iht. til en standardiseret afprøvningsproces og kan anvendes til sammenligning af elværktøjer. De angivne samlede støjemissionsværdier kan også anvendes til en foreløbig vurdering af belastningen.

⚠ **FORSIGTIG!** Høreskader! Bær høreværn.

⚠ **ADVARSEL!** Støjemissioner kan under brugen af elværktøjet afvige fra de angivne værdier afhængigt af måden, som elværktøjet anvendes på, særligt arbejdsemnetypen, der bearbejdes. Det er nødvendigt at fastsætte sikkerhedsforanstaltninger til beskyttelse af brugeren, som er baseret på en vurdering af belastningen under de faktiske brugsbetingelser. Her er det nødvendigt at tage hensyn til alle dele af driftscyklussen (f.eks. tider, hvor elværktøjet er slukket og tider, hvor det er tændt, men kører uden belastning).

Sikkerhedsanvisninger

Dette afsnit beskriver de grundlæggende sikkerhedsanvisninger ved brug af apparatet.

Sikkerhedsanvisningernes betydning

⚠ **FARE!** Hvis du ikke overholder denne sikkerhedsanvisning, sker der et uheld. Dette resulterer i alvorlige kvæstelser eller dødsfald.

⚠ **ADVARSEL!** Hvis du ikke overholder denne sikkerhedsanvisning, sker der muligvis et uheld. Dette resulterer muligvis i alvorlige kvæstelser eller dødsfald.

⚠ **FORSIGTIG!** Hvis du ikke overholder denne sikkerhedsanvisning, sker der et uheld. Dette resulterer muligvis i lettere eller moderate kvæstelser.

BEMÆRK! Hvis du ikke overholder denne sikkerhedsanvisning, sker der et uheld. Dette resulterer muligvis i materielle skader.

Billedtegn og symboler

Billedsymboler på apparatet


OBS!


Læs betjeningsvejledningen


Risiko for snitskader på skæreskiven!


Brug kun diamantskæreskiver med lukket kant


Bær øjenbeskyttelse


Bær høreværn


Beskyttelsesklasse II (dobbelt isolering)


Elektriske apparater må ikke bortskaffes som husholdningsaffald.


Drejeretning

Piktogram diamantskæreskive


Læs betjeningsvejledningen


Bær høreværn


Bær øjenbeskyttelse


Bær maske


Bær beskyttelseshandsker


Bær sikkerhedssko med fast sål!


Kun godkendt til vådslibning


Brug aldrig en defekt diamantskæreskive


Ikke godkendt til frihåndsslibning eller håndført slibning


Drejeretningen

Billedsymboler i betjeningsvejledningen


Trin-for-trin håndteringsanvisning


Tryk


Hold


Bær beskyttelseshandsker


Tilslutning af produktet til netspændingen


Afbryd produktet fra netspændingen


Oplåsning af positionen


Låsning af positionen


Vent, indtil produktet kører med maksimal hastighed




Vent, indtil produktet er standset helt




Visuel kontrol


Brug ikke rengørings- eller opløsningsmidler


Sprøjt aldrig vand på produktet


Rengør produktet med en tør klud


Rengør med en grov pensel


Rengør med en børste


Opbevares tørt


Opbevares uden for børns rækkevidde



Opbevares rent, støvbeskyttet og frostsikkert

Generelle advarsler for elværktøjer

⚠ ADVARSEL! Læs alle sikkerhedsadvarsler, anvisninger, illustrationer og specifikationer, der følger med dette elværktøj. Hvis ikke alle nedenstående instruktioner følges, kan der opstå elektrisk stød, brand og/eller alvorlige kvæstelser. **Gem alle advarsler og anvisninger til fremtidig brug.**

Begrebet "elværktøj" i advarslerne refererer til dit lysnettilsluttede (kabelforbundne) elværktøj eller batteridrevne (kabelfrie) elværktøj.

1. **SIKKERHED PÅ ARBEJDSOMRÅDET**

a) **Hold arbejdsområdet rent og godt oplyst.** Rodede eller mørke områder er en kilde til ulykker.

b) **Betjen ikke elværktøjer i eksplosive omgivelser, f.eks. i nærheden af antændelige væsker, gasser eller støv.** Elværktøjer frembringer gnister, der kan antænde støv eller dampe.

c) **Hold børn og omkringstående personer på afstand, når elværktøjet er i brug.** Forstyrrelser kan medføre tab af kontrol.

2. **ELEKTRISK SIKKERHED**

a) **Stik på elværktøjet skal passe til stikkontakten. Stikket må aldrig modificeres på nogen måde. Anvend ikke adapterstik i forbindelse med jordforbundne elværktøjer.** Når stikket ikke er modificeret og stikkontakten passer, reduceres risikoen for elektrisk stød.

b) **Undgå kropskontakt med jordforbundne overflader som f.eks. rør, radiatorer, komfurer og køleskabe.** Der er en øget risiko for elektrisk stød, hvis din krop er jordforbundet.

c) **Udsæt ikke elværktøjet for regn eller våde forhold.** Hvis der trænger vand ind i elværktøjet, øges risikoen for elektrisk stød.

d) **Misbrug ikke ledningen. Brug aldrig ledningen til at bære eller trække elværktøjet eller til at trække stikket ud af stikkontakten. Hold ledningen på afstand af varme, olie, skarpe kanter eller bevægelige dele.** Beskadigede eller sammenfiltrede ledninger øger risikoen for elektrisk stød.

e) **Når elværktøjet anvendes udenfor, skal der benyttes en forlængerledning, der er egnet til udendørs brug.** Brug af en ledning, der er egnet til udendørs brug, reducerer risikoen for elektrisk stød.

f) **Hvis det ikke kan undgås at bruge elværktøjet i et fugtigt område, skal der anvendes en fejlstrømsafbryder (RCD).** Brug af en fejlstrømsafbryder reducerer risikoen for elektrisk stød.

3. **PERSONSIKKERHED**

a) **Vær opmærksom, overvej dine handlinger, og brug din sunde fornuft, når du betjener et elværktøj. Anvend ikke elværktøjet, hvis du er træt eller påvirket af stoffer, alkohol eller medikamenter.** Et øjebliks uopmærksomhed under brugen af elværktøjet kan medføre alvorlige personskader.

b) **Anvend personlige værnemidler. Bær altid øjenværn.** Beskyttelsesudstyr som f.eks. en støvmaske, skridsikre sko, beskyttelseshjelm eller høreværn, der anvendes ved behov, reducerer personskader.

c) **Undgå utilsigtet start. Sørg for, at kontakten står i off-stilling, inden du forbinder værktøjet til strømkilden og/eller batteripakken eller tager det op eller bærer det.** Hvis man bærer elværktøjet med fingeren på kontakten eller sætter strøm til et elværktøj med tændt kontakt, er der risiko for ulykker.

d) **En eventuel indstillingsnøgle eller skruenøgle skal fjernes, inden der tændes for elværktøjet.** En skruenøgle eller en nøgle, der er fastgjort på en roterende del af elværktøjet, kan medføre personskade.

e) **Ræk ikke for højt op med værktøjet. Sørg altid for godt fodfæste og god balance.** Så har du bedre kontrol over elværktøjet i uventede situationer.

f) **Sørg for passende beklædning. Bær ikke løstsiddende tøj eller smykker. Hold hår og tøj på afstand af bevægelige dele.** Løstsiddende tøj, smykker eller langt hår kan sætte sig fast i bevægelige dele.

g) **Hvis der er installeret anordninger til tilslutning af støvudsugnings- og opsamlingsanlæg, skal det sikres, at disse er tilsluttet og anvendes korrekt.** Brug af støvopsamling kan reducere støvrelaterede farer.

h) **Fortrolighed, du opnår ved hyppig brug af værktøjet, må ikke få dig til at se stort på og ignorere sikkerhedsprincipperne for værktøjet.** En uforsigtig hand-

ling kan forårsage alvorlig skade i løbet af et brøkdel af et sekund.

4. **BRUG OG PLEJE AF ELVÆRKTØJET**

a) **Pres ikke elværktøjet. Benyt det rigtige elværktøj til det pågældende anvendelsesformål.** Med det rigtige elværktøj udføres arbejdet bedre og mere sikkert med den hastighed, som værktøjet er konstrueret til.

b) **Anvend ikke elværktøjet, hvis kontakten ikke tænder og slukker for det.** Et elværktøj, der ikke kan styres med kontakten, er farligt og skal repareres.

c) **Adskil stikket fra strømkilden og/eller fjern batteripakken fra elværktøjet (hvis den kan tages af), før du foretager indstillinger, skifter tilbehør eller opbevarer elværktøjet.** Sådanne forebyggende sikkerhedsforanstaltninger reducerer risikoen for, at elværktøjet starter ved et uheld.

d) **Opbevar det ubenyttede elværktøj uden for børns rækkevidde, og lad ikke personer, der ikke er fortrolige med elværktøjet eller denne vejledning, betjene elværktøjet.** Elværktøjer er farlige, hvis de anvendes af uerfarne brugere.

e) **Vedligehold elværktøj og tilbehør. Kontrollér, om bevægelige dele er fejljusteret eller binder, om dele er gået i stykker, eller om andre forhold kan påvirke elværktøjets funktion. Hvis elværktøjet er beskadiget, skal det repareres inden brug** Mange ulykker skyldes dårligt vedligeholdte elværktøjer.

f) **Hold skæreværktøjer skarpe og rene.** Godt vedligeholdte skæreværktøjer med skarpe skærekanter har mindre tendens til at binde og er nemmere at kontrollere.

g) **Anvend elværktøjet, tilbehøret og værktøjsbits etc. i overensstemmelse med denne vejledning, idet du tager hensyn til arbejdsforholdene og det pågældende arbejde, der skal udføres.** Hvis elværktøjet anvendes til andre end de tilsigtede formål, kan der opstå farlige situationer.

h) **Hold håndtag og gribeflader tørre, rene og fri for olie og smørefedt.** Glatte håndtag og gribeflader forhindrer sikker håndtering af og kontrol over værktøjet i uventede situationer.

5. **VEDLIGEHOLDELSE**

a) **Få dit elværktøj vedligeholdt af kvalificerede reparatører, der udelukkende anvender identiske reservedele.** Derved opretholdes sikkerheden for elværktøjet.

Sikkerhedsanvisninger for fliseskæremaskiner

- Placer produktet på et skridsikkert, plant og stabilt underlag, der er fri for forhindringer og godt oplyst.
- Brug altid øjen- og høreværn ved brug af produktet.
- Brug beskyttelseshandsker ved skift af indsatsværktøjet.
- Kontrollér, at retningspilen på indsatsværktøjet stemmer overens med til retningspilen på beskyttelsesskærmen.
- Der må kun anvendes diamantskæreskiver, som er testet i henhold til **EN 13236:2019**, og som har den angivne udvendige diameter og borediameter. Det maksimalt tilladte omdrejningstal for diamantskæreskiven må ikke overskrides. Brug af andre typer indsatsværktøjer er ikke tilladt og kan medføre livsfarlige kvæstelser.
- Brug kun diamantskæreskiver med lukket kant.
- Udskift altid beskadiget eller revnet indsatsværktøj af sikkerhedsmæssige årsager.
- Begræns støvudviklingen ved kilden for at forbedre luftkvaliteten, reducere sundhedsrisici og overholde miljøbestemmelserne. For at minimere støvudviklingen skal produktet altid anvendes med tilstrækkelig vandtilførsel til støvbinding!
- Ved arbejde med produktet kan der dannes sundhedsskadeligt støv. Brug altid tilstrækkeligt vand til støvbinding!
- Lad ikke produktet køre uden opsyn, og opbevar det tørt og utilgængeligt for børn.
- Sluk produktet før al vedligeholdelse og rengøring, træk netstikket ud, og vent, indtil indsatsværktøjet er standset helt.
- Brugeren er ansvarlig for, at den afgrænsede farezone er fri. Kun personer, der tager del i skærearbejdet, må opholde sig i arbejdsområdet.

Yderligere sikkerhedsanvisninger for fliseskæremaskiner

⚠ **ADVARSEL!** Fare for kvæstelser! Indsatsværktøjer kan være skarpe og blive varme under brug. Brug altid beskyttelseshandsker ved håndtering af indsatsværktøjer.

- Kontrollér før idriftsættelse, at netspændingen svarer til driftsspændingen på typeskiltet.
- Hvis produktet er slukket og efterlades uden opsyn i en længere periode, skal det sikres mod utilsigtet eller uautoriseret genindkobling.
- Pas på! Indsatsværktøjet fortsætter med at rotere, efter at produktet er slukket!
- Udøv aldrig et sideværts tryk på indsatsværktøjet for at bringe det til standsning.
- Hold hænderne på afstand af indsatsværktøjet.
- Afbryd produktet fra strømforsyningen, og drej indsatsværktøjet med hånden for at sikre, at det ikke er blokeret.
- Kontrollér før hver brug, at beskyttelsesskærmen er i fejlfri stand, og at indsatsværktøjet er korrekt fastspændt.
- Træk altid netstikket ud, før du skifter indsatsværktøjet.
- Brug aldrig indsatsværktøjer af ringe kvalitet i produktet. Brug kun indsatsværktøjer i den korrekte størrelse.
- Hold altid indsatsværktøjets flanger og monteringsflader rene.
- Kontrollér, at flangeskruen er spændt forsvarligt fast med en egnet nøgle.
- Brug aldrig produktet uden beskyttelsesskærm eller spaltekile. Forkert afstand, placering eller justering kan medføre, at spaltekilen ikke effektivt forhindrer tilbageslag.
- Skær aldrig mere end én flise ad gangen.
- Skær aldrig dele, der er så små, at de ikke kan holdes sikkert mod sideanslaget, samtidig med at du holder hånden i sikker afstand fra indsatsværktøjet.

- Kontrollér, at den del, der skal skæres af, har tilstrækkelig plads til at kunne bevæge sig sideværts. Ellers kan den afskårne del sætte sig fast i indsatsværktøjet.
- Kontrollér, at bordet og området omkring det er fri for genstande, bortset fra den flise, der skal skæres.
- Forsøg aldrig at udføre frihåndsskæring. Sørg altid for, at den flise, der skal skæres, holdes fast mod parallelanslaget eller vinkelanslaget.
- Hvis netledningen er beskadiget, skal den udskiftes af kundeservice for at undgå fare.

Restrisici

Produktet er konstrueret i overensstemmelse med den nyeste teknik og de anerkendte sikkerhedstekniske regler. Der kan dog på trods heraf forekomme restrisici.

Restrisici kan minimeres ved, at man overholder *„Sikkerhedsanvisninger, s. 120“* og *„Formålsbestemt anvendelse, s. 119“* samt betjeningsvejledningen.

Derudover kan der på trods af alle forholdsregler forekomme uforudsete restrisici.

- Fare for helbredet på grund af strøm ved anvendelse af ukorrekte el-tilslutningsledninger.
- Undgå tilfældige starter af produktet.
- Hold hænderne væk fra arbejdsområdet, når produktet kører.
- Før du foretager indstillings- og vedligeholdelsesarbejde, skal produktet slukkes og strømstikket tages ud.

⚠ **ADVARSEL!** Fare på grund af det elektromagnetiske felt, som genereres, når produktet er i drift. Feltet kan i visse situationer påvirke aktive eller passive medicinske implantater. For at reducere faren for alvorlige eller livsfarlige kvæstelser anbefaler vi, at personer med medicinske implantater konsulterer deres læge, før de anvender produktet.

Beskadiget eltilslutningsledning

Ved elektriske tilslutningsledninger opstår der ofte skader i isoleringen. Årsager hertil kan være:

- Trykkede steder fra fx vinduer eller døråbninger.
- Knækkede steder på grund af uhensigtsmæssig fastgørelse eller føring af tilslutningsledningen.
- Beskadigelser af ledningen ved at køre hen over tilslutningsledningen.
- Skader på isoleringen som skyldes, at ledningen er blevet hevet ud af stikket i væggen.
- Revner på grund af ældning af isoleringen.

Sådanne beskadigede el-tilslutningsledninger må ikke anvendes og er livsfarlige på grund af skaderne på isoleringen.

Kontroller jævnligt elektriske tilslutningsledninger for skader. Sikr dig, at tilslutningsledningen ikke er tilsluttet til strømnettet ved kontrollen.

Elektriske tilslutninger skal være i overensstemmelse med de gældende VDE- og DIN-bestemmelser. Brug kun tilslutningsledninger med mærket (H05VV-F).

En mærkning af typebetegnelsen på tilslutningskabler er obligatorisk.

- Hvis dette apparats tilslutningsledning beskadiges, skal den udskiftes af producenten eller dennes kundeservice eller af en tilsvarende kvalificeret person for at undgå fare. Kontakt vores servicecenter.

Vekselstrømsmotor

- Netspændingen skal udgøre 230-240 V~, 50 Hz.
- Forlængerledninger med en længde på op til 25 m skal have et tværsnit på 2,5 kvadratmillimeter

Tilslutninger og reparationer må kun udføres af elektrikere.

Forberedelse

⚠ **ADVARSEL!** Risiko for kvæstelser på grund af utilsigtet start af apparatet. Sæt først stikket i stikkontakten, når produktet er klargjort fuldstændigt til arbejdet.

Sikkerhedsanordninger

Der findes følgende sikkerhedsanordninger for at beskytte brugeren og enheden:

Beskyttelsesskærm (2)

- Beskytter brugeren mod udslyngede partikler samt direkte kontakt med skiven.

Overbelastningsafbryder (6)

- Beskytter produktet mod overbelastning ved automatisk at afbryde det ved for høj belastning.

Sluk-kontakt (8)

- Når sluk-kontakten aktiveres, slukkes produktet straks.

Inden ibrugtagning

- Montér alle afdækninger og sikkerhedsanordninger korrekt.
- Diamantskæreskiven skal kunne bevæge sig frit.
- Kontrollér, at diamantskæreskiven er korrekt monteret (omdrejningsretning).
- Sørg for, at netspændingen og netfrekvensen stemmer overens med angivelserne på typeskiltet.
- Slut kun apparatet til en stikkontakt med fejlstrømsrelæ (RCD) med en dimensioneret fejlstrøm på højst 30 mA.
- Slut produktet til en stikkontakt, som er sikret med mindst 16 A.

Montering af diamantskæreskive

→ se (Fig. B)

Montering af afstandskile og beskyttelsesskærm

→ se (Fig. C)

Opfyldning af vandtank

BEMÆRK! Diamantskæreskiven skal altid køles med vand.

Bemærk

- Vandstanden skal være mellem markeringerne "MIN" og "MAX".
- Kontrollér vandstanden regelmæssigt.

→ **se (Fig. D)**

Montering af parallelanslag

→ **se (Fig. A) / (Fig. E)**

Bemærk

- Før flisen lægges på, skal du indstille det ønskede skæremål og kontrollere indstillingen.

Montering af vinkelanslag

Bemærk

- Vinkelanslaget **(14)** monteres på parallelanslaget **(11)**.
- Indstil det ønskede skæremål og den ønskede vinkel, før flisen lægges på. Kontrollér indstillingen.

→ **se (Fig. F)**

Drift

Arbejdsanvisninger

⚠ **ADVARSEL!** Fare for kvæstelser! Undgå enhver kontakt med det roterende indsatsværktøj.

⚠ **ADVARSEL!** Sundhedsfare! Begræns støvudviklingen ved kilden for at forbedre luftkvaliteten, reducere sundhedsrisici og overholde miljøbestemmelserne. For at minimere støvudviklingen skal produktet altid anvendes med tilstrækkeligt vand til støvbinding!

⚠ **ADVARSEL!** Sundhedsfare på grund af støv! Ved arbejdet med produktet kan der dannes sundhedsskadeligt støv. Brug altid tilstrækkeligt vand til støvbinding!

⚠ **ADVARSEL!** Fare for kvæstelser! Brug aldrig indsatsværktøjer med et lavere omdrejningstal end den angivne nominelle omdrejningshastighed.

- Stil produktet på et sikkert underlag.
- Kontrollér, at produktet er monteret fuldstændigt. Alle afdækninger og sikkerhedsanordninger skal være korrekt monteret.
- Indtag en komfortabel arbejdsstilling, når du arbejder med produktet. Sørg for at stå sikkert, og undgå ugunstige arbejdsstillinger eller stillinger, hvor det er vanskeligt at holde balancen. Ved længerevarende arbejde bør brugeren ændre arbejdsstilling med jævne mellemrum for at mindske ubehag og træthed.
- Kontrollér, at afbryderne fungerer korrekt.
- Kontrollér før idriftsættelse, at netspændingen svarer til produktets driftsspænding.
- Kontrollér altid før opstart, at indsatsværktøjet har den rigtige omdrejningsretning. Omdrejningsretningspilen på indsatsværktøjet skal stemme overens med pilen på beskyttelsesskærmen **(2)**.
- Anvisningerne og sikkerhedsinformationerne fra værktøjsproducenten skal altid læses og overholdes.
- Ved længdeskæring skal parallelanslaget **(11)** anvendes.
- Sørg for, at lange fliser er understøttet, så de ikke tipper ved afslutningen af skærearbejdet. Brug f.eks. en rullestøtte.
- Hvis skæreskiven eller arbejdsemnet er blokeret, skal maskinen omgående slukkes og afbrydes fra strømmen. Vent, til alle bevægelige dele står fuldstændig stille. Årsagen til blokeringen må udelukkende fjernes med egnede hjælpemidler, og aldrig mens maskinen kører. Kontrollér skæreskiven for skader efter fjernelse af blokeringen, og start først maskinen igen, når den er i sikker tilstand.
- Udskift af sikkerhedsmæssige årsager altid et beskadiget indsatsværktøj.
- Hvis der er ramt et fremmedlegeme, skal du kontrollere produktet for skader, før du starter det igen og fortsætter arbejdet med det.

Tænd og sluk

→ **se (Fig. G)**

Overbelastningsbeskyttelse

Produktet er udstyret med en overbelastningsafbryder **(6)**. Hvis motoren er overbelastet, slukker den automatisk. Efter en afkølingstid kan motoren startes igen.

Fremgangsmåde

1. Hvis overbelastningsafbryderen **(6)** er blevet udløst, skal du vente, indtil maskinen er kølet af.
2. Tryk på overbelastningsafbryderen **(6)**, og tænd produktet igen.

Tømning af vandtank

→ **se (Fig. H)**

Transport

→ **se (Fig. I)**

Bemærk

- Før transport skal vandbeholderen **(30)** altid tømmes fuldstændigt først. Produktet må kun transporteres med tom vandbeholder.
- Beskyt produktet mod slag, stød og kraftige vibrationer, f.eks. ved transport i biler.
- Produktet skal sikres mod skader og mod at kunne vælte.

Vedligeholdelse, rengøring og opbevaring

Vedligeholdelse

Vedligeholdelsesinterval

Nedenstående vedligeholdelsesintervaller skal ubetinget overholdes for at sikre fejlfri drift.

Produktdel	Handling	Før hver anvendelse	Efter 10 driftstimer
Styreskinner	Kontrollér og rengør	✓	
	Smør med et fedt, der ikke binder snavs		✓
Indsatsværktøj	Visuel kontrol, udskift ved behov	✓	
Kabel	Kontrollér	✓	
Vandtank	Udskift vand	✓	
Produkt	Udfør visuel kontrol	✓	

Udskiftning af diamantskæreskive

⚠ **ADVARSEL!** Der må kun anvendes diamantskæreskiver, som er testet i henhold til **EN 13236:2019**, og som har den angivne udvendige diameter og borediameter.

⚠ **ADVARSEL!** Segmenterede diamantskæreskiver må ikke anvendes!

⚠ **ADVARSEL!** Defekte eller slidte diamantskæreskiver skal straks udskiftes!

Bemærk

- Indsatsværktøjet kan kun udskiftes, når beskyttelsesskærmen **(2)** er afmonteret.
- Ved de første snit med en ny diamantskæreskive kan det ske, at ikke alle diamanterne endnu er frilagt, hvilket kan gøre skæreprocessen vanskeligere. For at frilægge diamanterne skal du foretage nogle snit i en blød stentype (f.eks. sandsten).

Fremgangsmåde

1. Fjern lukkepropperne **(19)**.
2. Fjern afdækningen **(21)**. Løsn hertil skruerne **(20)** med en stjerneskruetrækker.
3. Løsn møtrikken **(22)** med ringnøglen **(15)** ved at dreje den ↺, mens du holder holdeakslen **(24)** fast med ringnøglen **(16)**.
4. Fjern møtrikken **(22)**, spændflangen **(23)** og den gamle diamantskæreskive **(17)**.
5. Montér en ny diamantskæreskive **(17)** (*Montering af diamantskæreskive, s. 124*).

Rengøring

→ se (Fig. J)

Opbevaring

→ se (Fig. K)

Bemærk

- Opbevar skæreskiver tørt, frostfrit og beskyttet mod direkte sollys. Beskyt dem mod stød, deformering og mekaniske skader. Beskadigede eller forkert opbevarede skæreskiver må ikke anvendes.

Bortskaffelse/miljøbeskyttelse

Apparatet, tilbehøret og emballagen skal afleveres til miljøvenlig genanvendelse.



Elektriske apparater må ikke bortskaffes som husholdningsaffald.

Symbolet med den overstregede affaldsspand på hjul betyder, at dette produkt ikke må bortskaffes som usorteret husholdningsaffald ved udløbet af dets levetid.

Direktiv 2012/19/EU om affald af elektrisk og elektronisk udstyr:

Forbrugere er juridisk forpligtet til at sende elektriske og elektroniske enheder til miljøvenlig genanvendelse ved slutningen af produkternes levetid. På denne måde garanteres en miljø- og ressourcebesparende genanvendelse.
Afhængigt af hvordan det implementeres i national lovgivning, har du følgende muligheder:

- at give det tilbage til salgsstedet,
- at aflevere det til et officielt indsamlingssted,
- at sende det tilbage til producenten/distributøren.

Tilbehørsdele og hjælpemidler uden elektriske bestanddele, der følger med det udtjente udstyr, er ikke omfattet heraf.

Service

Garanti

Kære kunde,

på dette produkt får du 3 års garanti fra købsdatoen. I tilfælde af mangler ved produktet har du lovmæssige rettigheder over for sælgeren af produktet. Disse lovmæssige rettigheder bliver ikke indskrænket af garantien, som uddybes efterfølgende.

Garantibetingelser

Garantifristen begynder med købsdatoen. Opbevar den originale kassebon omhyggeligt. Dette bilag bruges til at dokumentere købet. Hvis der inden for tre år fra købsdato af dette produkt opstår materiale- eller fabrikationsfejl, bliver produktet - efter vores valg - repareret omkostningsfrit eller erstattet. Denne garantiydelse forudsætter, at det defekte apparat samt købsbeviset (kassebon) forlægges inden for fristen på tre år, og at det kort beskrives, hvori manglen består, og hvornår den er opstået.

Hvis fejlen dækkes af vores garanti, modtager du et repareret eller et nyt produkt. Reparationen eller et nyt produkt er ikke begyndelsen på en ny garantiperiode.

Garantiperiode og lovmæssige reklamationer

Garantiperioden bliver ikke forlænget pga. garantiydelser. Dette gælder også for skiftede eller reparerede dele. Eventuelle skader og mangler, som allerede eksisterer ved købet, skal meddeles til producenten straks efter udpakningen. Reparationer, der foretages, efter at garantiperioden er udløbet, laves mod betaling.

Garantidækning

Dette apparat blev produceret efter strenge kvalitetskrav og nøje kontrolleret før udleveringen.

Garantiydelser gælder for materiale- og fabrikationsfejl. Denne garanti dækker ikke dele af produktet, der er udsat for normal slitage og derfor kan betragtes som sliddele (f.eks. Diamantskæreskive) eller for beskadigelse af skrøbelige dele.

Denne garanti bortfalder, hvis produktet er beskadiget, ikke blev anvendt korrekt eller ikke blev vedligeholdt. Ligeledes ved skader forårsaget af vand, frost, lyn, ild eller forkert transport. For at sikre en korrekt brug af produktet skal alle anvisninger i betjeningsvejledning nøje overholdes. Anvendelser og handlinger, der frarådes i betjeningsvejledningen eller som der advares imod, skal ubetinget undgås.

Produktet er udelukkende beregnet til den private og ikke til den erhvervsmæssige brug. Ved misbrug og uhensigtsmæssig brug, anvendelse af vold og ved indgreb, som ikke er foretaget af vores autoriserede serviceafdeling, udløber garantien.

Bearbejdning af reklamationer

For at sikre en hurtig behandling af din anmodning skal du følge følgende instruktioner:

- Hav kassebonen og varenummeret (IAN 523184_2601) parat som købsbevis ved alle forespørgsler.
- Varenummeret kan aflæses på typeskiltet på produktet, en indgravering på produktet, omslaget af din vejledning (nederst til venstre) eller på klistermærket på bagsiden eller bunden af produktet.
- Kontakt først nedenstående service-center via **telefon**eller brug vores **kontaktformular**, som du finder på *parkside-diy.com* under kategorien **Service**, hvis der er funktionsfejl eller andre mangler.
- Et defekt produkt kan sammen med købsbeviset og beskrivelsen af fejlen, og hvornår den er opstået, efter samråd med vores service-center sendes omkostningsfrit til den adresse, som du får oplyst. For at undgå problemer med modtagelsen og yderligere omkostninger er det vigtigt, at du kun bruger den adresse, som du har fået oplyst. Sørg for, at forsendelsen er betalt, ikke er for omfangsrig og ikke sker per ekspres eller andre særlige former for forsendelse. Send apparatet inkl. alt tilbehør, som fulgte med ved købet, og sørg for tilstrækkelig og sikker transportemballage.

Reparationsservice

Kontakt vores service-center i tilfælde af reparationer, som **ikke er omfattet af garantien** . Service-centeret giver dig gerne et tilbud.

- Vi kan kun bearbejde apparater, hvor forsendelsen er betalt, og som er pakket forsvarligt.
  Bemærk: Send dit apparat rengjort og med en beskrivelse af defekten til den nævnte adresse af vores service-center.
- Vi tager ikke imod apparater, uden at forsendelsen er betalt, eller som er sendt som volumenpakker, ekspres-pakker eller andre særlige leveringer.
- Vi bortskaffer dine indsendte, defekte apparater gratis.

Service-Center

DK **Service Danmark**
Tel.: 80 254583
Kontaktformular på
parkside-diy.com
IAN 523184_2601

Importør

Bemærk at den følgende adresse ikke er en serviceadresse. Kontakt først ovennævnte service-center.

Grizzly Tools GmbH & Co. KG
Stockstädter Str. 20
63762 Großostheim
TYSKLAND
www.grizzlytools.de

Reservedele og tilbehør

Reservedele og tilbehør kan fås på *www.grizzlytools.shop*. Hvis der opstår problemer i forbindelse med bestillingen, bedes du kontakte vores online-shop. Hvis du har yderligere spørgsmål, bedes du kontakte: *Service-Center, s. 127*

Pos.nr.	Betegnelse	Best.nr.
(14)	Vinkelanslag	91121082
(17)	Diamantskæreskive	91121084
(19)	Lukkeprop	91121081

Oversættelse af den originale EU-overensstemmelseserklæringen

Produkt: **Fliseskæremaskine**

Model: **PFS 800 B2**

Serienummer: 000001-026500

Genstanden for erklæringen, som beskrevet ovenfor, er i overensstemmelse med den relevante EU-harmoniseringslovgivning:

2006/42/EC • 2014/30/EU • 2011/65/EU & (EU) 2015/863

Genstanden for erklæringen, som beskrevet ovenfor, er i overensstemmelse med Europa-Parlamentets og Rådets direktiv 2011/65/EU af 8. juni 2011 om begrænsning af anvendelsen af visse farlige stoffer i elektrisk og elektronisk udstyr.

For at sikre overensstemmelse er følgende harmoniserede standarder og nationale standarder og forskrifter blevet anvendt:

EN 62841-1:2015/A11:2022 • EN 12418:2021
EN IEC 55014-1:2021 • EN IEC 55014-2:2021 • EN IEC 63000:2018
EN IEC 61000-3-2:2019/A2:2024 • EN 61000-3-3:2013/A2:2021

Denne overensstemmelseserklæring udstedes på fabrikantens ansvar:

CE

Grizzly Tools GmbH & Co. KG
Stockstädter Str. 20
63762 Großostheim
TYSKLAND
17.08.2026



Christian Frank
Repræsentant for dokumentation

JÓTÁLLÁSI TÁJÉKOZTATÓ

A termék megnevezése:	**Csempevágó gép**
A termék típusa:	**PFS 800 B2**
Gyártási szám:	**523184_2601**

A gyártó cégneve, címe, e-mail címe:	Szerviz neve, címe, telefonszáma:
Grizzly Tools GmbH & Co. KG Stockstädter Straße 20 63762 Großostheim NÉMETORSZÁG E-Mail: service@grizzlytools.de	**Magyarország szerviz** Tel.: 06800 21647 Kapcsolatfelvételi űrlap: www.parkside-diy.com W+T Környezetvédelmi és Szolgáltató Kft. Dunapart also 138; 2318 Szigetszentmárton Tel.: 0624 456 672
Az importáló/ forgalmazó neve és címe:	
Lidl Magyarország Kereskedelmi Bt., H-1037 Budapest, Rádl árok 6.	

1. A jótállási idő a Magyarország területén, Lidl Magyarország Kereskedelmi Bt. üzle-tében történt vásárlás napjától számított 3 év, amely jogvesztő. A jótállási idő a fogyasztó részére történő átadással, vagy ha az üzembe helyezést a forgalmazó, vagy annak megbízottja végzi, az üzembe helyezés napjával kezdődik.
2. A jótállási igény a jótállási jeggyel és/vagy a vásárlást igazoló blokkal érvényesíthető. A jótállási jegy szabálytalan kiállítása, vagy átadásának elmaradása nem érinti a jótállási kötelezettség-vállalás érvényességét. Kérjük, hogy a vásárlás tényének és időpontjának bizonyítására őrizze meg a pénztári fizetésnél kapott jótállási jegyetés a vásárlást igazoló blokkot.
3. A vásárlástól számított három munkanapon belül érvényesített csereigény esetén a forgalmazó köteles a terméket kicserélni, feltéve ha a hiba a rendeltetésszerű hasz-nálatot akadályozza. A jótállási jogokat a termék tulajdonosaként a fogyasztó érvé-nyesítheti az áruházakban, valamint a jótállási tájékoztatóban feltüntetett szervizekben. (A magyar Polgári Törvénykönyv alapján fogyasztónak minősül a szakmája, önálló foglalkozása vagy üzleti tevékenysége körén kívül eljáró természetes személy.)
   A jótállás ideje alatt a fogyasztó hibás teljesítés esetén kérheti a termék kijavítását, kicserélését, vagy ha a termék nem javítható vagy cserélhető, vagy az a forgalma-zónak aránytalan többletköltséggel járna, illetve a fogyasztó kijavításhoz, kicseré-léshez fűződő érdeke alapos ok miatt megszűnt, árleszállítást kérhet, vagy elállhat a szerződéstől és visszakérheti a vételárat. A kijavítás során a termékbe csak új alkatrész kerülhet beépítésre.

4. A fogyasztó a hiba felfedezésé után a lehető legrövidebb időn belül köteles a hibát bejelenteni és a terméket a jótállási jogok érvényesítése céljából átadni. A hiba fel-fedezésétől számított két hónapon belül bejelentett jótállási igényt időben közöltnek kell tekinteni. A közlés elmaradásából eredő kárért a fogyasztó felelős. A jótállási igény érvényesíthetőségének határideje a termék, vagy fődarabjának kicserélése esetén a csere napján újraindul.
5. A rögzített bekötésű, illetve a 10 kg-nál súlyosabb, vagy tömegközlekedési eszközön nem szállítható terméket az üzemeltetés helyén kell megjavítani. Abban az esetben, ha a javítás a helyszínen nem végezhető el, a termék ki- és visszaszereléséről, valamint szállításáról a forgalmazónak kell gondoskodnia.
6. A jótállás nem áll fenn, ha a hiba a nem rendeltetésszerű használatból, átalakítás-ból, helytelen tárolásból, vagy a használati utasítástól eltérő kezelésből, vagy bármely a vásárlást követő behatásból fakad, vagy elemi kár okozta, és azt a for-galmazó, vagy a szerviz bizonyítja. A jótállás nem vonatkozik a mozgó kopó alkat-részek (világítótestek, gumiabroncsok stb.) rendeltetésszerű elhasználódására. A szerviz és a forgalmazó a kijavítás során nem felel a terméken a fogyasztó vagy harmadik személyek által tárolt adatokért vagy beállításokért.
7. Fogyasztói jogvita esetén a fogyasztó a megyei (fővárosi) kereskedelmi és iparkamarák mellett működő békéltető testület eljárását is kezdeményezheti. A jótállás a fogyasztó törvényből eredő szavatossági jogait és azok érvényesíthetőségét nem érinti.

Kijavítást ellenőrző szelvény:

A jótállási igény bejelentésének időpontja:	A hiba oka:
Javításra átvétel időpontja:	A hiba javításának módja:
A fogyasztó részére történő visszaadás időpontja:	
A szerviz bélyegzője, kelt és aláírás:	

Kicserélést ellenőrző szelvény:

A jótállási igény bejelentésének időpontja:
Kicserélés időpontja:
A cserélő bolt bélyegzője, kelt és aláírás:

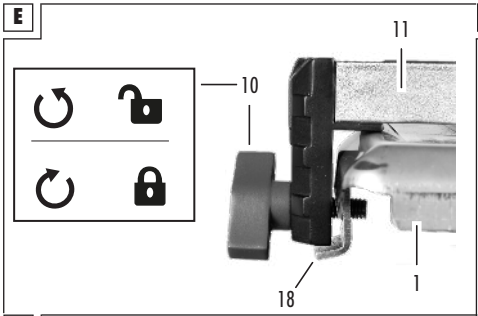
E
11
10
18
1

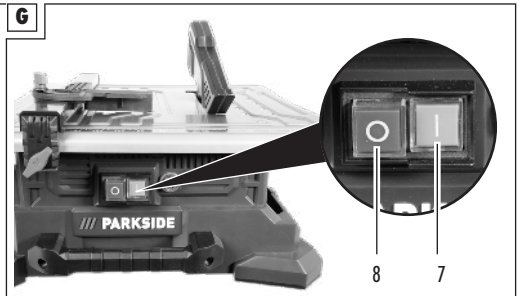
G
/// PARKSIDE
8
7

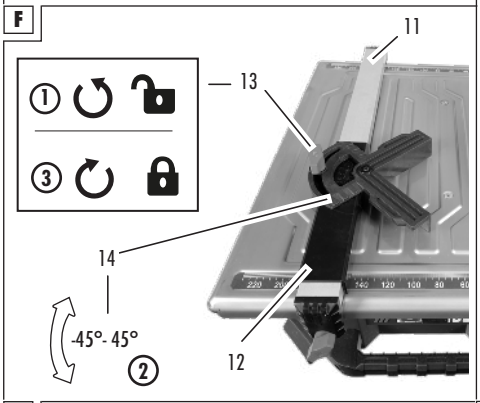
F
11
13
14
-45°- 45°
2
12

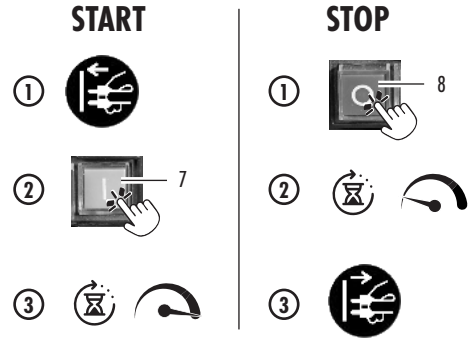
START
STOP
8
7

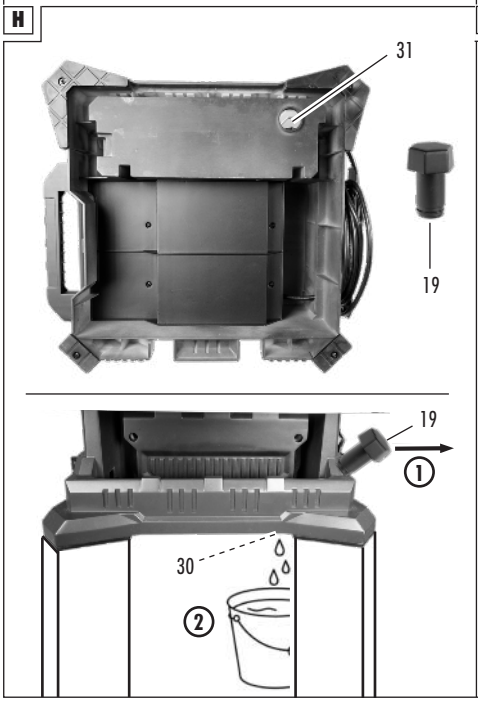
H
31
19
19
30
2

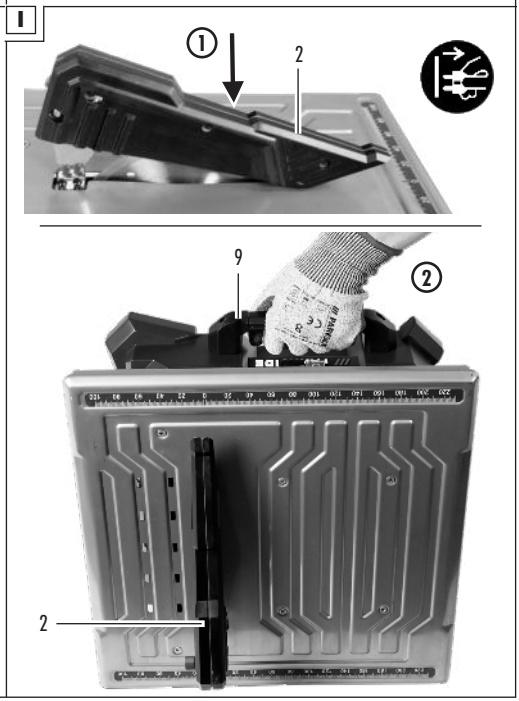
I
2
9
2
2

J

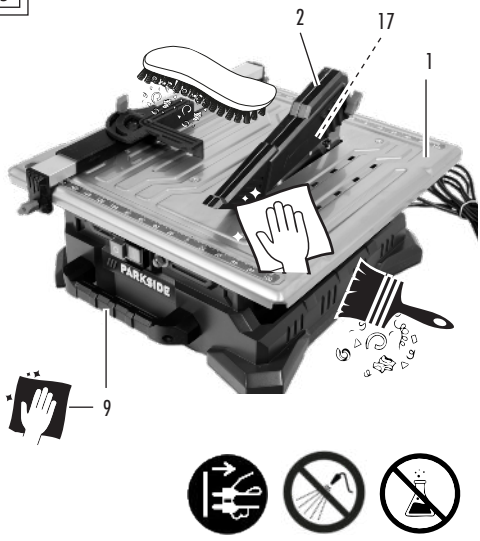

K

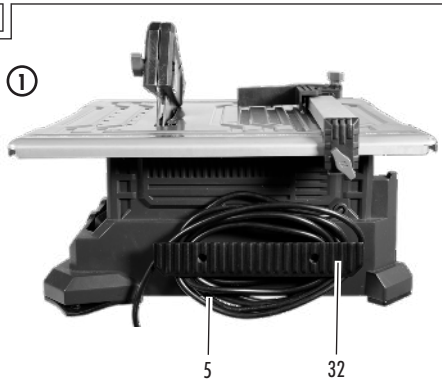

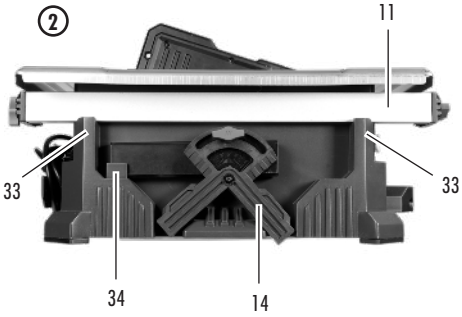



Explosionszeichnung • Exploded view • Vue éclatée • Vista esplosa • Vista explosionada • Explosietekening • Eksploderet tegning • Vista explodida • Robbantott ábra • Widok rozłożony • Rozložený pohled • Rozložený pohľad

PFS 800 B2

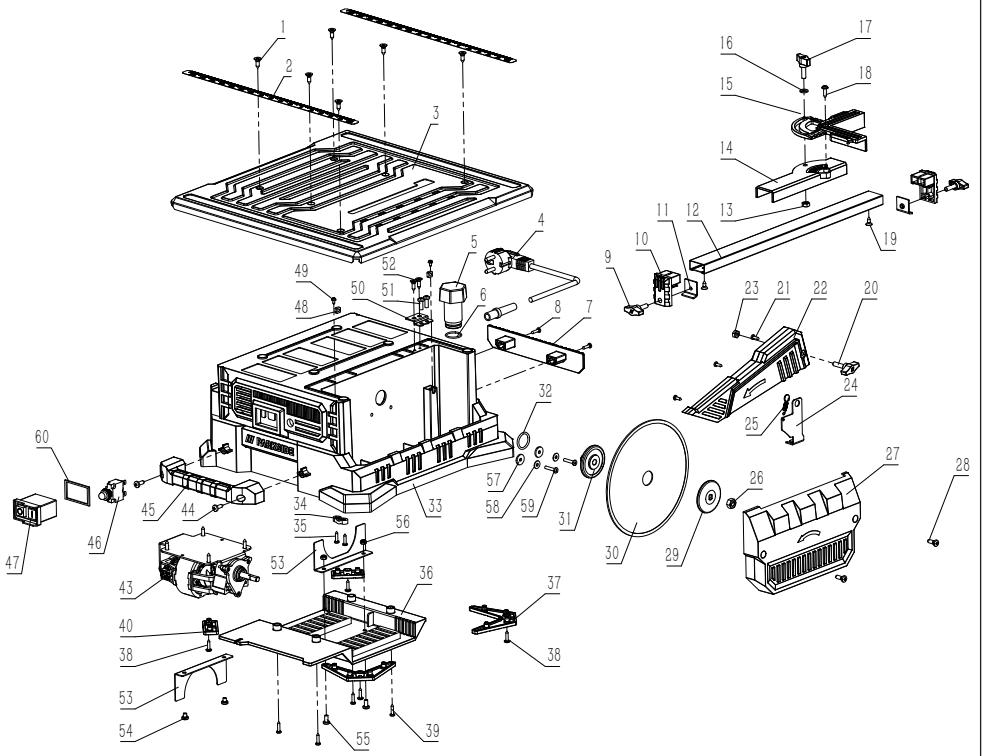

informativ • informative • informatif • informatief • informativo • informatív • informacyjny • informační • informatívny



Grizzly Tools GmbH & Co. KG
Stockstädter Str. 20
63762 Großostheim
GERMANY

Stand der Informationen • Last Information • Version des informations • Versione delle informazioni • Estado de las informaciones • Stand van de informatie • Tilstand af information • Estado das informações • Információk állása • Stan informacji • Stav informací • Stav informácií: 07/2026
Ident.-No.: 72037394072026-8

FSC
www.fsc.org
MIX
Supporting responsible forestry
FSC® C144740