OWIM GmbH & Co. KG
Stiftsbergstraße 1
74167 Neckarsulm
GERMANY

Model-Nr.: HG14254
Version: 03/2026

IAN 516435_2510

DE AT FR
PT BE

SILVERCREST®

PDF ONLINE
www.lidl-service.com



ICE SHAVER SLUSHY MAKER / ICE SHAVER „SLUSHY“ / MACHINE À GLACE « SLUSHY » SISS 35 A1

GB IE NI MT

ICE SHAVER SLUSHY MAKER
Operation and safety notes

DE AT BE CH

ICE SHAVER „SLUSHY“
Bedienungs- und Sicherheitshinweise

FR BE CH

MACHINE À GLACE « SLUSHY »
Instructions d’utilisation et consignes de sécurité

NL BE

IJSCRUSHER „SLUSHY“
Bedienings- en veiligheidsinstructies

IT CH MT

MACCHINA PER GRANITE
Indicazioni per l’uso e per la sicurezza

ES

PICADORA DE HIELO PARA GRANIZADOS
Instrucciones de utilización y de seguridad

PT

RASPADOR DE GELO „SLUSHY“
Instruções de utilização e de segurança

IAN 516435_2510

DE AT FR PT BE

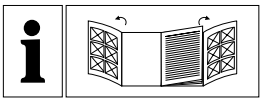

GB/IE/NI/MT	Operation and safety notes	Page	5
DE/AT/BE/CH	Bedienungs- und Sicherheitshinweise	Seite	17
FR/BE/CH	Instructions d'utilisation et consignes de sécurité	Page	31
NL/BE	Bedienings- en veiligheidsinstructies	Pagina	46
IT/CH/MT	Indicazioni per l'uso e per la sicurezza	Pagina	59
ES	Instrucciones de utilización y de seguridad	Página	73
PT	Instruções de utilização e de segurança	Página	87

A

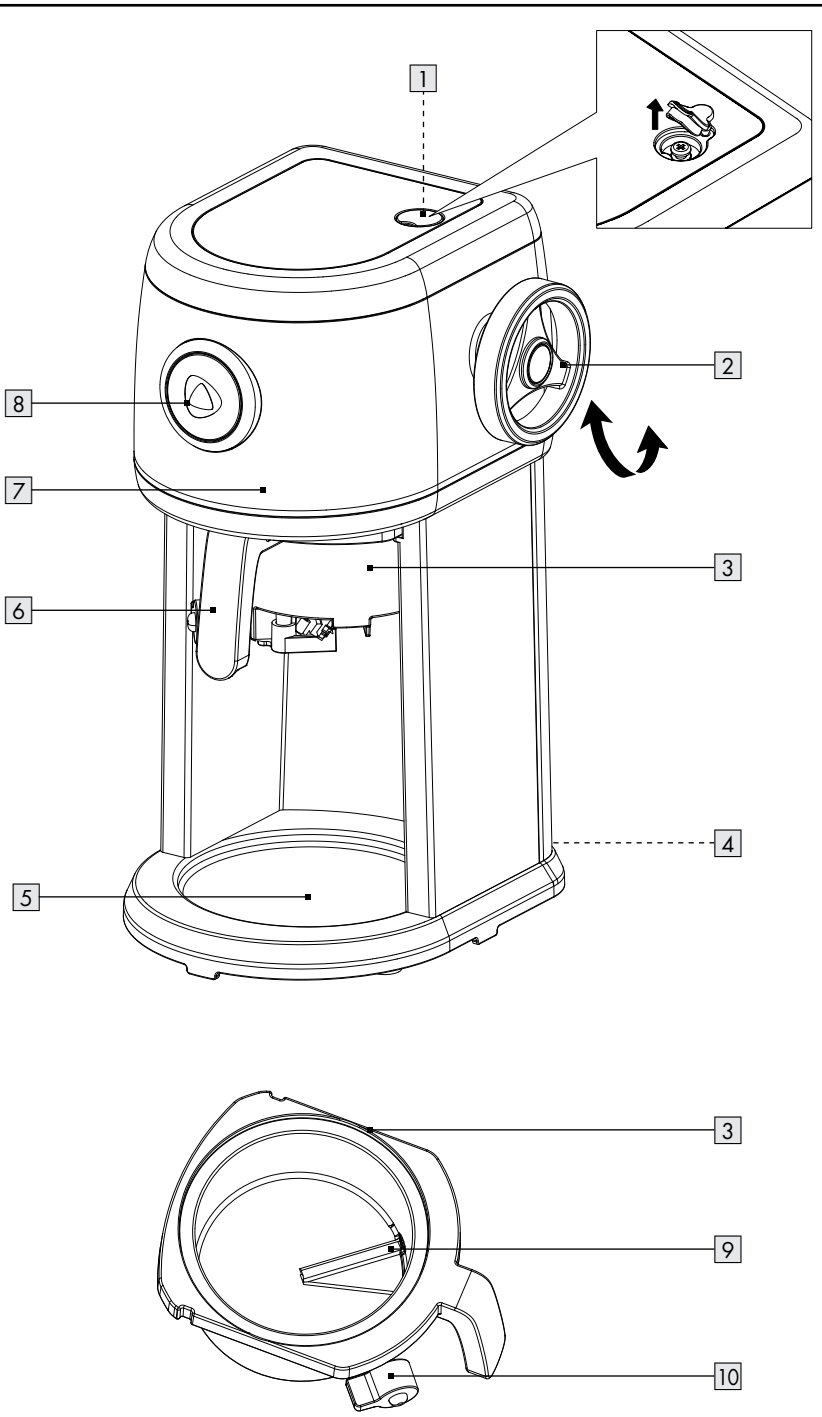

B

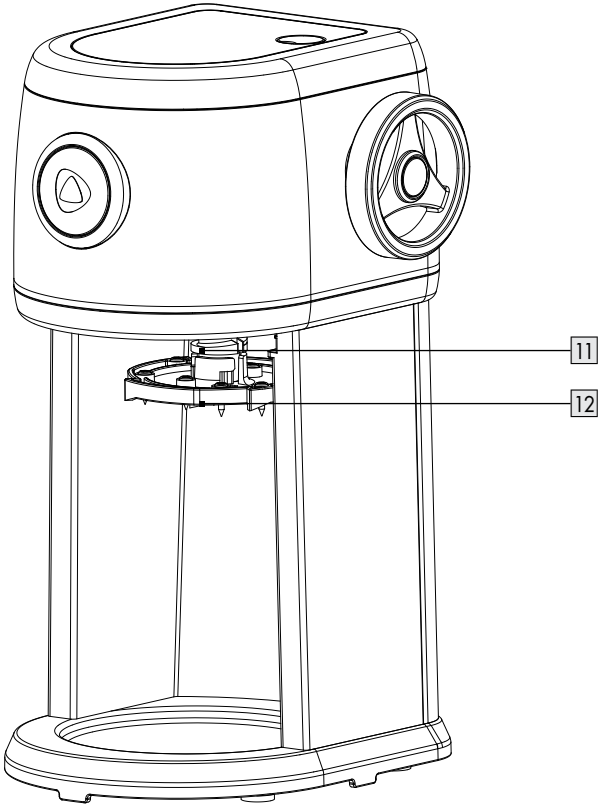

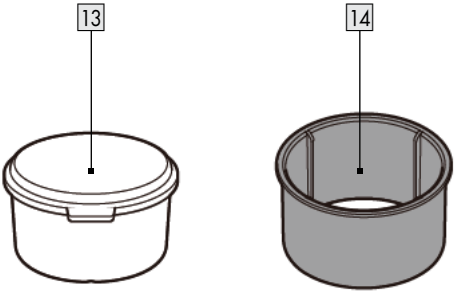

Warnings and symbols used . . . . . Page 6
Introduction . . . . . Page 7
Intended use . . . . . Page 7
Scope of delivery . . . . . Page 7
Description of parts (Fig. A) . . . . . Page 7
Technical data . . . . . Page 7
Safety instructions . . . . . Page 7
Before first use . . . . . Page 10
Operation . . . . . Page 10
Select shaving grade . . . . . Page 10
Preparation . . . . . Page 11
Directly before operation . . . . . Page 11
Filling the ice chamber . . . . . Page 11
Processing the ice . . . . . Page 11
Removing the ice chamber . . . . . Page 11
After usage . . . . . Page 11
Troubleshooting . . . . . Page 12
Cleaning and care . . . . . Page 15
Remove the parts . . . . . Page 15
Reassembling the appliance . . . . . Page 15
Storage . . . . . Page 15
Disposal . . . . . Page 15
Warranty . . . . . Page 16
Warranty claim procedure . . . . . Page 16
Service . . . . . Page 16

Warnings and symbols used

The following warnings are used in this user manual and on the packaging:

⚠	**DANGER!** This symbol in combination with the signal word "Danger" marks a high-risk hazard that if not prevented could result in death or serious injury.	~	Alternating current / voltage
		Hz	Hertz (supply frequency)
⚠	**WARNING!** This symbol in combination with the signal word "Warning" marks a medium-risk hazard that if not prevented could result in death or serious injury.	W	Watts
		⚠	Danger – risk of electric shock!
⚠	**CAUTION!** This symbol in combination with the signal word "Caution" marks a low-risk hazard that if not prevented could result in minor or moderate injury.		Use the product in dry indoor spaces only.
			Symbol for a Protection Class II product
⚠	**ATTENTION!** This symbol with the signal word "Attention" indicates a possible property damage.		Food safe This product has no adverse effect on taste or smell.
ⓘ	**NOTE:** This symbol in combination with "Note" provides additional useful information.	CE	CE mark indicates conformity with relevant EU directives applicable for this product.
❄	Fine (ice grinding grade)	❄	Coarse (ice grinding grade)
	Suitable for the dishwasher: 13 ice molds with lids 14 container insert		Safety information Instructions for use

ICE SHAVER SLUSHY MAKER

Introduction

We congratulate you on the purchase of your new product. You have chosen a high quality product. The instructions for use are part of the product. They contain important information concerning safety, use and disposal. Before using the product, please familiarise yourself with all of the safety information and instructions for use. Only use the product as described and for the specified applications. If you pass the product on to anyone else, please ensure that you also pass on all the documentation with it.



You can download and view this and numerous other manuals at www.lidl-service.com. By scanning this QR code, you will be taken straight to the Lidl service website (www.lidl-service.com) where you can open your instruction manual by entering the article number (IAN) 516435_2510.

Intended use

- This product can be used for shaving ice of drinking water, frozen food (e.g. yoghurt, fruit).
- The product is designed for household use. The product is not suitable for commercial use.
- The manufacturer accepts no liability for damages caused by improper use.

Scope of delivery

After unpacking the product, make sure that the product is in orderly condition. Remove all packaging materials before use.

1x Ice shaver slushy maker
1x User manual
4x Ice molds with lids
1x Container insert

Description of parts (Fig. A)

1 Screw cover
2 Turning knob (clockwise: pressing disc up; anti-clockwise: pressing disc down)
3 Ice chamber
4 Mains cord with mains plug (not illustrated)
5 Base
6 Ice chamber handle
7 Main unit
8 ⏻ ON/OFF button
9 Blade
10 Blade adjustment knob (clockwise: coarse; anti-clockwise: fine)
11 Spindle
12 Pressing disc
13 4x Ice molds with lids
14 1x Container insert

Technical data

Input voltage:	220–240 V~, 50–60 Hz
Protection class:	II/ ⧈
Power consumption:	35 W
Power consumption under off mode:	0 W
Operation time and rest time:	after max. 5 minutes of continuous operation make a break of 10 minutes.

⚠ Safety instructions

BEFORE USING THE PRODUCT, PLEASE FAMILIARISE YOURSELF WITH ALL OF THE SAFETY INFORMATION AND INSTRUCTIONS FOR USE! WHEN PASSING THIS PRODUCT ON TO OTHERS, PLEASE ALSO INCLUDE ALL THE DOCUMENTS!

In the case of damage resulting from non-compliance with these operating instructions the warranty claim becomes invalid! No liability is accepted for consequential damage! In the case of material damage or personal injury caused by incorrect handling or non-compliance with the safety instructions, no liability is accepted!

⚠ WARNING! RISK OF LOSS OF LIFE OR ACCIDENT TO INFANTS AND CHILDREN!

Never leave children unsupervised with the packaging material. The packaging material represents a danger of suffocation. Children frequently underestimate the dangers. Always keep children away from the packaging material.

- This product shall not be used by children. Keep the product and its cord out of reach of children.
- This product can be used by persons with reduced physical, sensory or mental capabilities or lack of experience and knowledge if they have been given supervision or instruction concerning use of the product in a safe way and understand the hazards involved.
- Children shall not play with the product.
- **WARNING! Potential injury from misuse.** Use this product solely in accordance with these instructions. Do not attempt to modify the product in any way.

⚠ **WARNING! Risk of electric shock!** Never attempt to repair the product yourself. In case of malfunction, repairs are to be conducted by qualified personnel only.

⚠ **WARNING! Risk of electric shock!** Do not immerse the product in water or other liquids. Never hold the product under running water.

⚠ **WARNING! Risk of electric shock!** Never use a damaged product. Disconnect the mains plug from the socket outlet and contact your retailer if it is damaged.

- Never drop the container. Rough handling can cause irreparable damage to the product.
- The product is not to be used if it has been dropped, if there are visible signs of damage.

- Regularly check the mains plug and the mains cord for damages. If the supply cord is damaged, it must be replaced by the manufacturer, its service agent or similarly qualified persons in order to avoid a hazard.
- Protect the mains cord against damages. Do not let it hang over sharp edges, do not squeeze or bend it. Keep the mains cord away from hot surfaces and open flames.
- Clean the surfaces in contact with foodstuff (see "Cleaning and care").
- Always disconnect the product from the supply if it is left unattended and before assembling, disassembling or cleaning.
- Do not use the accessories other than those supplied with the product.
- Do not use the product if the ice chamber or the protecting cover is damaged or has visible cracks.
- Be careful when handling the sharp cutting blade.
- The blade is sharp. Use extreme caution during assembly, while operating, disassembly and cleaning.
- Do not place the product on hot plates (gas, electric, coal cooking range etc.). Operate the product on a level, stable, clean, and dry surface.
- Never touch the main unit, the mains cord or the mains plug with wet hands.
- Do not pull the mains plug out of the socket outlet by the mains cord.
- Protect the product, its mains cord and mains plug against dust, direct sunlight, dripping and splashing water.
- Protect the product against heat. Do not place the product close to open flames or heat sources such as stoves or heating appliances.
- Care shall be taken when handling the sharp ice shaving blade, emptying the ice chamber and during cleaning.
- Switch off the product and disconnect from supply before changing accessories or approaching parts that move in use.

Before first use

1. Remove the packing materials.
2. Clean the product (see "Cleaning and care").

Operation

NOTES:

IMPORTANT! Only process frozen drinking water, frozen beverages, or frozen food that is fit for consumption and sufficiently solid (e.g. frozen fruit or frozen vegetables) via the appliance. The maximum amount of ice chamber 3 is 275 ml; filling level of ice mold 13: below "MAX".

- It may be very demanding to separate frozen blocks of food to pieces of appropriate size. Therefore, any frozen food should be in fitting portions for being processed via your Ice Shaver. It is essential to select pre-frozen food accordingly and use provided ice molds for freezing. When using ice makers or ice cube trays, ensure that the pieces fit as well.
- When freezing food by yourself: before placing the ingredients into the freezer, always remove all inedible parts (e.g. stalks, hard shells, seeds). Cut large parts to pieces of appropriate size.
- Keep in mind, that the freezing process in the provided ice molds of the appliance may require 10-12 hours (at -18 °C). Therefore, if you wish to make ice by yourself, it is best to prepare the ingredients on the day before and leave them in the freezer over-night.
- It is much easier to get ice out of ice mold, when holding the exterior of the ice mold shortly under cold running tap water. Ensure that the ice will not fall out, while doing so.
- Immediately after processing a portion, you may fill the ice chamber again. However, keep in mind that the motor needs ca. 10 minutes for cooling down after continuous operation for 5 minutes. On normal usage, this time limit will not be reached, because the appliance processes a portion of ice within seconds. An exception may be, when processing plain or flavoured ice immediately after taking it out of the freezer. In general, before processing, please allow these types of ice to warm up a little.
- The containers for collecting the slushed ice must fit into the base of the appliance and must have a sufficiently large opening. Otherwise, the slushed ice may miss the container and fall way off. Even for this purpose, the ice molds of the appliance are suited well. However, when fitting dessert dishes or drinking mugs are at hand, it is a good idea to scrape the ice directly onto your dessert or into your beverages.
- Shaved ice will melt extremely fast. This holds especially with high ambient temperature. Therefore, process the ice just before consumption. You may store shaved ice for some hours in a closed vessel in the freezer. However, in this case, you should expect changes of texture and high loss of quality.

Off mode:

The appliance enters off mode under below situations:

- Once plugged in without pressing on the ON/OFF button 8
- When the appliance cannot be operated by pressing the ON/OFF button 8 (e.g. spindle 11 reached the lowest position, ice chamber 3 was not positioned correctly.)

Select shaving grade

NOTES: The cut (coarse or fine) is adjusted via the blade adjusting knob 10 at the bottom of the ice chamber. Small and large ice crystals on the knob show the correct direction.

☐ Turn the knob 10 to select the shaving grade of the shaved ice:

Mode	Ice shaving grade
	Fine (anti-clockwise)
	Coarse (clockwise)

IMPORTANT! After moving the pressing disc down onto the ice, avoid turning the blade adjusting knob, even while the motor is idle.

Preparation

1. When freezing food by yourself: At least 10 hours before processing via the appliance, fill the prepared mixture or drinking water into the ice mold 13 at the "MAX" (190 ml), close the lid and carefully place the mold in an upright and horizontal position into the freezer. Ensure that the bottom of the mold is dry.
2. Hold a sufficiently large dish at hand for placing the ice chamber after operation.
3. Place the appliance on a water-resistant and sufficiently large workspace.

Directly before operation

4. Turn the turning knob 2 clockwise, for moving the spindle 11 upwards and retracting it completely into the motor head.

Filling the ice chamber

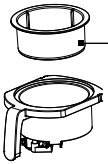

14 Container insert (for ice cubes or frozen fruits)

5a. For ice prepared by provided ice mold 13: Open the lid and fill in the ice into ice chamber 3.

5b. For ice cube or frozen fruit: Place the container insert 14 into the ice chamber 3 of the appliance. Then fill in the ice cube or frozen fruit. The maximum filling level is below the rim. Ensure that there are no parts protruding the rim.

6. Move the spindle 11 up by turning the turning knob clockwise until you feel a resistance.
7. Push the ice chamber 3 into the main unit below the motor head, until it engages with an audible clacking noise. Doing so, you can feel a remarkable resistance.
8. Move the spindle 11 down onto the ice by turning the knob 2 counter-clockwise until you feel a resistance.
9. Place a container on the base 5 of the appliance below the ice chamber 3.

Processing the ice

10. Insert the power plug into the wall power outlet.
11. Hold the ON/OFF button 8 pressed until the desired amount of slushed ice is produced. You may stop operation at any time by simply releasing the ON/OFF button.

ⓘ **NOTES:** The motor stops automatically, when the spindle 11 reaches its lowest point. Possibly, some ice may still be left in the ice chamber 3. This is intentional and protects the blade 9 in the ice chamber from damage via the spikes of the pressing disc 12.

⚠ **IMPORTANT!** Water may drip from the ice chamber, even when it is empty. Therefore, always immediately after operation, remove the ice chamber 3 from the appliance and place it on a dish. This will avoid damage due to meltwater and condensate.

Removing the ice chamber

12. Unplug the appliance. Move the spindle 11 up into the motor head via turning the knob 2 clockwise to the top.
13. Hold the ice chamber handle 6 and pull the ice chamber 3 out. Place it on a dish to avoid damage caused by dripping water.

□ You may fill the ice chamber 3 again, after emptying the ice chamber. Otherwise, the appliance may not be able to scrape the ice.

After usage

14. Empty the ice chamber 3 completely and clean the appliance and all used parts (see: "Cleaning and care").

□ You may use the ice molds 13 of the appliance for storing slushed ice. For this, place the ice mold into the freezer with the lid closed. Please consider that the texture of the shaved ice cannot be preserved for long. The ice will get harder and coarser during storage.

⚠ **IMPORTANT!** Clean the appliance even after processing exclusively plain ice without any further ingredients. Otherwise, harmful germs could build up on the parts of the appliance.

● Troubleshooting

Problem	Possible cause	Solution
Emergency off required?		Unplug the appliance.
There is a rattling noise during operation. IMMEDIATELY release the ON/OFF button 8 and unplug the appliance.	The pressing disc 12 fell off the spindle 11.	Via the turning knob 2 move the spindle upwards completely. Then pull out the ice chamber (see: "Operation"). Ensure that the pressing disc is engaged correctly at the spindle.
	Hard parts of the ingredients are in the ice chamber 3 (e.g. stalks, stones).	Via the turning knob 2 move the spindle 11 upwards completely. Then pull out the ice chamber 3 (see: "Operation"). Remove the hard parts from the ice chamber. Then try again
	The coupling of the pressing disc 12 is damaged.	Via the turning knob 2 move the spindle 11 upwards completely. Then pull out the ice chamber 3 (see: "Operation"). Replace the pressing disc 12.
You cannot insert the ice chamber 3 into the appliance, OR the ice chamber falls down.	The spindle 11 is not retracted completely into the motor head.	Turn the turning knob 2 clockwise to the stop. Then try again.
	Some parts of the food protrude the rim of the ice chamber 3.	Remove the ice chamber and take out the obstacle. Then try again.
		At the maximum fill the ice chamber below the rim.
	The rim of the ice chamber 3 is not inserted correctly in the rack below the motor head.	Hold the ice chamber level for pushing it into the rack directly below the motor head. It is normal to feel a tangible resistance.

Problem	Possible cause	Solution
Water is accumulating on the base 5 of the appliance and/or on the workspace.	You are working an elongated time at high humidity and/or high room temperature. Melt water and/or condensate are dripping.	Unplug the appliance and wipe dry the appliance and workspace. Always immediately wipe off dripping liquids.
	Ice chamber 3, container insert 14, and pressing disc 12 have not been cooled sufficiently, before operation.	Before operation, place the removable parts of the appliance into the freezer or refrigerator at least for 1 hour.
	Pieces of ice fell way off.	For avoiding damage due to meltwater. Immediately remove ice that missed the collecting vessel (ice mold, dessert dish).
	The temperature of the ice is too high.	You should not leave ice at room temperature for a too long time. This holds for all types of ice although ice with high content of water needs to warm up a little after freezing. When processing different types of ice, try out, how to get the optimum consistency for scraping (see: "Operation").
		Do not leave ice within the appliance. Always remove the ice chamber 3 immediately after operation. Wipe off dripping liquid immediately.
The motor is running, but there is no slushed ice coming out.	The adjusting knob 10 is turned out too far for a too fine cut. Perhaps, the blade 9 cannot reach the ice.	Turn the adjusting knob 10 clockwise until slushed ice is produced.
	A reminder of the previous portion is left at the bottom of the ice chamber.	Empty the ice chamber 3 completely, before filling in the next portion (see: "Operation"). Then try again.
	The ice is too cold and therefore too hard.	Especially ice made of clear or flavoured drinking water needs to warm up a little at room temperature. This will make it a little softer.
	The container insert 14 is missing.	Before filling the ice chamber with ice cubes or frozen fruits, always place the container insert 14 into the ice chamber 3.
	Screw of spindle 11 might be loosen after very long time use.	Open the screw cover 1 on the top of main unit, turn the screw clockwise to increase the pressure of pressing disc onto the ice.

Problem	Possible cause	Solution
The motor stops unexpectedly.	The appliance has already processed the current portion.	When the spindle 11 reaches the lowest point, the motor is switched off automatically. Possibly, some ice will be still in the ice chamber 3. This is intended for protecting the spikes of the pressing disc.
	You do not hold the ON/OFF button 8 pressed.	The motor stops as soon as the ON/OFF button is released. This is intended.
	An extremely hard object blocks the pressing disc 12.	Immediately release the ON/OFF button 8 and unplug the appliance. Remove the ice chamber 3 and take out the obstacle. Then try again. Maybe the ice is still too hard and/or a too coarse cut is selected (see: "Operation").
	The overheat protection has been triggered.	Immediately unplug the appliance and leave the appliance cool down for ca. 45 minutes. Thereafter, try again.
The motor does not work.	The appliance is not live.	Ensure that the appliance is plugged in and the used power outlet is live.
	You do not hold the ON/OFF button 8 pressed.	The motor stops as soon as the ON/OFF button is released. This is intended.
	The ice chamber 3 is missing or not installed correctly.	The motor will operate only, when the ice chamber is installed correctly. Push the ice chamber in until it engages tangibly with a clacking noise. Then try again.
	The spindle 11 reached the lowest point already.	With the spindle at the lowest point, the motor is switched off automatically. Possibly, some ice will be still in the ice chamber (see: "Operation"). This is intended.
Very runny mash is coming out of the ice chamber.	The ice is too warm already.	Depending on the ingredients of the Ice, the ice needs to have a different temperature for being processed via the appliance. Please refer to chapter "Operation".
	You did not cool down the parts of the appliance that come in contact with ice.	The removable parts of the appliance must be cooled down sufficiently, before operation. Please refer to chapter "Operation".

Cleaning and care

⚠ WARNING! Risk of electric shock!
Before cleaning or maintaining the product: Disconnect the mains plug 4 from the mains outlet.

⚠ WARNING! Risk of electric shock!
Do not immerse the product in water or other liquids. Never hold the product under running water.

⚠ ATTENTION! Damage to property!
Do not use any abrasive, aggressive cleaners or hard brushes to clean the product or its accessories.

Remove the parts

1. Ensure that motor and spindle 11 of the appliance came to a standstill. Unplug the appliance.
2. Turn the turning knob 2 clockwise for moving the spindle 11 completely upwards into the motor head. Pull out the ice chamber 3 and empty it completely.
3. Move the spindle 11 down again (turning the turning knob 2 anti-clockwise). Turn the pressing disc 12 anti-clockwise (to the left) until you can pull it down and off.

⚠ IMPORTANT! The blade in the bottom of the ice container and the spikes at the pressing disc are very sharp-edged. Handle with care for avoiding injuries during cleaning.

Reassembling the appliance

1. Mount the pressing disc 12 at the spindle 11, turning the pressing disc clockwise (to the right) until it engages tangibly. Via the turning knob 2 move the spindle completely upwards into the motor head.
2. Place the container insert 14 into the ice chamber 3 and push it into the main unit below the motor head.

Part	Cleaning
2 Turning knob 5 Base 7 Main unit 8 ON/OFF button 11 Spindle	☐ Wipe the part with a slightly damp cloth. ☐ For stubborn soiling, add a mild cleaning agent on the cloth.
3 Ice chamber 6 Ice chamber handle 9 Blade 10 Blade adjustment knob 12 Pressing disc	☐ Clean the parts with water and some dish washing liquid. ☐ Rinse the parts with clean water afterwards.

- ☐ Ice molds with lids 13 and container insert 14 are dishwasher suitable.
- ☐ After cleaning: Dry all parts thoroughly.

Storage

- ☐ Before storage: Clean the product and let the product dry.
- ☐ Store the product in the original packaging when it is not in use.
- ☐ Store the product at a dry location out of the reach of children.

Disposal

The packaging is made of environmentally friendly materials, which may be disposed of through your local recycling facilities.



Observe the marking of the packaging materials for waste separation, which are marked with abbreviations (a) and numbers (b) with following meaning: 1–7: plastics/20–22: paper and fibreboard/80–98: composite materials.

Product:





The product incl. accessories, manual and packaging materials are recyclable and are subject to extended producer responsibility.

Dispose them separately, following the illustrated Info-tri (sorting information), for better waste treatment. The Triman logo is valid in France only.



Contact your local refuse disposal authority for more details of how to dispose of your wornout product.



To help protect the environment, please dispose of the product properly when it has reached the end of its useful life and not in the household waste. Information on collection points and their opening hours can be obtained from your local authority.

Warranty

The product has been manufactured to strict quality guidelines and meticulously examined before delivery. In the event of material or manufacturing defects you have legal rights against the retailer of this product. Your legal rights are not limited in any way by our warranty detailed below.

The warranty for this product is 3 years from the date of purchase. The warranty period begins on the date of purchase. Keep the original sales receipt in a safe location as this document is required as proof of purchase.

Any damage or defects already present at the time of purchase must be reported without delay after unpacking the product.

Should the product show any fault in materials or manufacture within 3 years from the date of purchase, we will repair or replace it – at our choice – free of charge to you. The warranty period is not extended as a result of a claim being granted. This also applies to replaced and repaired parts.

This warranty becomes void if the product has been damaged, or used or maintained improperly.

The warranty covers material or manufacturing defects. This warranty does not cover product parts subject to normal wear and tear, thus considered consumables (e.g. batteries, rechargeable batteries, tubes, cartridges), nor damage to fragile parts, e.g. switches or glass parts.

Warranty claim procedure

To ensure quick processing of your claim, observe the following instructions:

Make sure to have the original sales receipt and the item number (IAN 516435_2510) available as proof of purchase.

You can find the item number on the rating plate, an engraving on the product, on the front page of the instruction manual (bottom left), or as a sticker on the rear or bottom of the product.

If functional or other defects occur, contact the service department listed below either by telephone or by e-mail.

Once the product has been recorded as defective you can return it free of charge to the service address that will be provided to you. Ensure to enclose the proof of purchase (sales receipt) and a short, written description outlining the details of the defect and when it occurred.

Service

(GB) **Service Great Britain**
Tel.: 0800 404 7657
E-Mail: owim@lidl.co.uk

(IE) **Service Ireland**
Tel.: 1800 101010
E-Mail: owim@lidl.ie

(NI) **Service Northern Ireland**
E-Mail: owim@lidl.ie

(MT) **Service Malta**
Tel.: 80062230
E-Mail: owim@lidl.com.mt

CE

Verwendete Warnhinweise und Symbole . . . . . Seite 18
Einleitung . . . . . Seite 19
Bestimmungsgemäße Verwendung . . . . . Seite 19
Lieferumfang. . . . . Seite 19
Teilebeschreibung (Abb. A) . . . . . Seite 19
Technische Daten . . . . . Seite 19
Sicherheitshinweise . . . . . Seite 20
Vor dem ersten Gebrauch . . . . . Seite 22
Bedienung . . . . . Seite 22
Auswahl des Zerkleinerungsgrads des zerstoßenen Eises . . . . . Seite 23
Zubereitung . . . . . Seite 23
Direkt vor dem Betrieb . . . . . Seite 23
Füllen des Eisbehälters . . . . . Seite 24
Verarbeitung des Eises . . . . . Seite 24
Herausnehmen des Eisbehälters. . . . . Seite 24
Nach dem Gebrauch. . . . . Seite 24
Fehlerbehebung . . . . . Seite 25
Reinigung und Pflege . . . . . Seite 28
Nehmen Sie die Teile heraus. . . . . Seite 28
Zusammensetzen des Geräts . . . . . Seite 29
Lagerung . . . . . Seite 29
Entsorgung . . . . . Seite 29
Garantie . . . . . Seite 30
Abwicklung im Garantiefall . . . . . Seite 30
Service . . . . . Seite 30

Verwendete Warnhinweise und Symbole

Die folgenden Warnhinweise werden in dieser Bedienungsanleitung und auf der Verpackung verwendet:

	**GEFAHR!** Dieses Symbol in Verbindung mit dem Signalwort „Gefahr“ kennzeichnet eine Gefährdung mit hohem Risiko, die, wenn sie nicht vermieden wird, zum Tod oder zu schweren Verletzungen führen kann.		Wechselstrom / -spannung
		Hz	Hertz (Netzfrequenz)
	**WARNUNG!** Dieses Symbol in Verbindung mit dem Signalwort „Warnung“ kennzeichnet eine Gefährdung mit mittlerem Risiko, die, wenn sie nicht vermieden wird, zum Tod oder zu schweren Verletzungen führen kann.	**W**	Watt
			Gefahr – Stromschlaggefahr!
	**VORSICHT!** Dieses Symbol in Verbindung mit dem Signalwort „Vorsicht“ kennzeichnet eine Gefährdung mit geringem Risiko, die, wenn sie nicht vermieden wird, zu leichten oder mittelschweren Verletzungen führen kann.		Verwenden Sie das Produkt nur in trockenen Innenräumen.
			Symbol für ein Produkt der Schutzklasse II
	**ACHTUNG!** Dieses Symbol mit dem Signalwort „Achtung“ weist auf einen möglichen Sachschaden hin.		Lebensmittelecht Dieses Produkt hat keine nachteiligen Auswirkungen auf Geschmack oder Geruch.
	**HINWEIS:** Dieses Symbol in Kombination mit „Hinweis“ liefert zusätzliche nützliche Informationen.	CE	Das CE Zeichen bestätigt Konformität mit den für das Produkt zutreffenden EU-Richtlinien.
	Fein (Zerkleinerungsgrad)		Grob (Zerkleinerungsgrad)
	Spülmaschinengeeignet: 13 Eisformen mit Deckel 14 Behältereinsatz		Sicherheitshinweise Gebrauchsanweisung

ICE SHAVER „SLUSHY“

● Einleitung

Wir beglückwünschen Sie zum Kauf Ihres neuen Produkts. Sie haben sich damit für ein hochwertiges Produkt entschieden. Die Bedienungsanleitung ist Teil dieses Produkts. Sie enthält wichtige Hinweise für Sicherheit, Gebrauch und Entsorgung. Machen Sie sich vor der Benutzung des Produkts mit allen Bedien- und Sicherheitshinweisen vertraut. Benutzen Sie das Produkt nur wie beschrieben und für die angegebenen Einsatzbereiche. Händigen Sie alle Unterlagen bei Weitergabe des Produkts an Dritte mit aus.



Sie können dieses und zahlreiche andere Handbücher unter www.lidl-service.com herunterladen und ansehen. Durch Scannen dieses QR-Codes werden Sie direkt auf die Lidl-Service-Website (www.lidl-service.com) weitergeleitet, wo Sie durch Eingabe der Artikelnummer (IAN) 516435_2510 Ihre Bedienungsanleitung öffnen können.

● Bestimmungsgemäße Verwendung

- Dieses Produkt kann zum Zerstoßen von Eis aus Trinkwasser, Tiefkühlkost (z. B. Joghurt, Obst) verwendet werden.
- Das Produkt ist für den Gebrauch in Privathaushalten bestimmt. Das Produkt ist nicht für den gewerblichen Einsatz geeignet.
- Der Hersteller haftet nicht für Schäden, die durch unsachgemäßen Gebrauch entstehen.

● Lieferumfang

Vergewissern Sie sich nach dem Auspacken, dass das Produkt in einwandfreiem Zustand ist. Entfernen Sie vor dem Gebrauch alle Verpackungsmaterialien.

1x Ice Shaver „Slushy“
1x Bedienungsanleitung
4x Eisformen mit Deckel
1x Behältereinsatz

● Teilebeschreibung (Abb. A)

1 Schraubdeckel
2 Handrad (im Uhrzeigersinn: Pressscheibe nach oben; gegen den Uhrzeigersinn: Pressscheibe nach unten)
3 Eisbehälter
4 Netzkabel mit Netzstecker (nicht abgebildet)
5 Basis
6 Eisbehältergriff
7 Haupteinheit
8 ⏻ Ein-/Aus-Taste
9 Messer
10 Messer-Stellschraube (im Uhrzeigersinn: grob; gegen den Uhrzeigersinn: fein)
11 Spindel
12 Pressscheibe
13 4x Eisformen mit Deckel
14 1x Behältereinsatz

● Technische Daten

Eingangsspannung:	220–240 V~, 50–60 Hz
Schutzklasse:	II/ ⧈
Leistungsaufnahme:	35 W
Stromverbrauch im ausgeschalteten Modus:	0 W
Betriebszeit und Ruhezeit:	Legen Sie nach max. 5 Minuten Dauerbetrieb eine Pause von 10 Minuten ein.

⚠ Sicherheitshinweise

MACHEN SIE SICH VOR DER BENUTZUNG DES PRODUKTS MIT ALLEN SICHERHEITSHINWEISEN UND GEBRAUCHSANWEISUNGEN VERTRAUT! WENN SIE DIESES PRODUKT WEITERGEBEN, GEBEN SIE BITTE AUCH ALLE UNTERLAGEN MIT!
Bei Schäden, die durch Nichtbeachtung dieser Bedienungsanleitung entstehen, erlischt der Garantieanspruch! Für Folgeschäden wird keine Haftung übernommen! Für Sach- oder Personenschäden, die durch unsachgemäße Handhabung oder Nichtbeachtung der Sicherheitshinweise entstehen, wird keine Haftung übernommen!

⚠ WARNUNG! LEBENS- UND UNFALLGEFAHR FÜR SÄUGLINGE UND KINDER! Lassen Sie Kinder niemals unbeaufsichtigt mit dem Verpackungsmaterial. Das Verpackungsmaterial stellt eine Erstickungsgefahr dar. Kinder unterschätzen häufig die Gefahren. Halten Sie Kinder stets vom Verpackungsmaterial fern.

- Dieses Produkt darf nicht von Kindern verwendet werden. Bewahren Sie das Produkt und sein Kabel außerhalb der Reichweite von Kindern auf.
- Dieses Produkt kann von Personen mit eingeschränkten physischen, sensorischen oder mentalen Fähigkeiten oder Personen ohne Erfahrung und Wissen benutzt werden, wenn sie beaufsichtigt oder bezüglich des sicheren Gebrauchs des Gerätes unterwiesen wurden und die daraus resultierenden Gefahren verstehen.
- Kinder dürfen nicht mit dem Produkt spielen.

⚠ **WARNUNG! Mögliche Verletzungen durch unsachgemäßen Gebrauch.** Verwenden Sie dieses Produkt ausschließlich in Übereinstimmung mit dieser Anleitung. Versuchen Sie nicht, das Produkt in irgendeiner Weise zu verändern.

⚠ **WARNUNG! Stromschlaggefahr!** Versuchen Sie niemals, das Produkt selbst zu reparieren. Im Falle einer Störung dürfen Reparaturen nur von qualifiziertem Personal durchgeführt werden.

⚠ **WARNUNG!**
Stromschlaggefahr! Tauchen Sie das Produkt nicht in Wasser oder andere Flüssigkeiten ein. Halten Sie das Produkt niemals unter fließendes Wasser.

⚠ **WARNUNG!**
Stromschlaggefahr!
Verwenden Sie niemals ein beschädigtes Produkt. Trennen Sie den Netzstecker von der Netzsteckdose und wenden Sie sich an Ihren Händler, wenn es beschädigt ist.

- Lassen Sie niemals den Behälter fallen. Eine rabiate Handhabung kann zu irreparablen Schäden am Produkt führen.
- Das Produkt darf nicht verwendet werden, wenn es heruntergefallen ist oder sichtbare Anzeichen von Schäden aufweist.
- Überprüfen Sie regelmäßig den Netzstecker und das Netzkabel auf Schäden. Wenn das Netzkabel beschädigt ist, muss es durch den Hersteller, seinen Kundendienst oder ähnlich qualifizierte Personen ersetzt werden, um Gefahren zu vermeiden.
- Schützen Sie das Netzkabel vor Beschädigungen. Lassen Sie es nicht über scharfe Kanten hängen und quetschen oder biegen Sie es nicht. Halten Sie das Netzkabel von heißen Oberflächen und offenen Flammen fern.
- Reinigen Sie die Oberflächen, die mit Lebensmitteln in Kontakt kommen (siehe „Reinigung und Pflege“).
- Trennen Sie das Produkt immer von der Stromquelle, wenn es unbeaufsichtigt ist und vor dem Zusammenbau, der Demontage oder der Reinigung.
- Verwenden Sie nur das mit dem Produkt gelieferte Zubehör.
- Verwenden Sie das Produkt nicht, wenn der Eisbehälter oder die Schutzabdeckung beschädigt ist oder sichtbare Risse aufweist.
- Seien Sie vorsichtig beim Umgang mit dem scharfen Messer.
- Das Messer ist sehr scharf. Seien Sie beim Zusammensetzen, während des Betriebs, beim Zerlegen und bei der Reinigung äußerst vorsichtig.

- Stellen Sie das Produkt nicht auf heiße Platten (Gas-, Elektro-, Kohleherd etc.) Betreiben Sie das Gerät auf einer ebenen, stabilen, sauberen und trockenen Fläche.
- Berühren Sie die Haupteinheit, das Netzkabel oder den Netzstecker niemals mit nassen Händen.
- Ziehen Sie den Netzstecker nicht am Netzkabel aus der Steckdose.
- Schützen Sie das Gerät, sein Netzkabel und den Netzstecker vor Staub, direkter Sonneneinstrahlung, Tropf- und Spritzwasser.
- Schützen Sie das Produkt vor Hitze. Stellen Sie das Produkt nicht in der Nähe von offenen Flammen oder Wärmequellen wie Öfen oder Heizgeräten auf.
- Beim Umgang mit dem scharfen Messer, beim Entleeren des Eisbehälters und während der Reinigung ist Vorsicht geboten.
- Schalten Sie das Produkt aus und trennen Sie es von der Stromversorgung, bevor Sie Zubehörteile austauschen oder sich beweglichen Teilen nähern.

● Vor dem ersten Gebrauch

1. Entfernen Sie das Verpackungsmaterial.
2. Reinigen Sie das Produkt (siehe „Reinigung und Pflege“).

● Bedienung

ⓘ HINWEISE:

⚠ **WICHTIG!** Verarbeiten Sie mit dem Gerät nur gefrorenes Trinkwasser, gefrorene Getränke oder gefrorene Lebensmittel, die zum Verzehr geeignet und ausreichend fest sind (z. B. gefrorene Früchte oder gefrorenes Gemüse). Das maximale Fassungsvermögen des Eisbehälters [3] beträgt 275 ml; Füllhöhe der Eisform [13]: unter der „MAX“-Markierung.

- Es kann sehr schwer sein, gefrorene Lebensmittelblöcke in Stücke geeigneter Größe zu zerteilen. Daher sollten alle Tiefkühlprodukte in geeigneten Portionen vorbereitet werden, damit sie mit Ihrem Ice Shaver verarbeitet werden können. Es ist wichtig, tiefgefrorene Lebensmittel entsprechend auszuwählen und die mitgelieferten Eisformen zum Einfrieren zu verwenden.
  Bei der Verwendung von Eisbereitern oder Eiswürfelbehältern ist darauf zu achten, dass die Würfel ebenfalls passen.
- Wenn Sie selbst Lebensmittel einfrieren: Entfernen Sie vor dem Einfrieren immer alle ungenießbaren Teile (z. B. Stiele, harte Schalen, Kerne). Schneiden Sie große Teile in Stücke geeigneter Größe.
- Beachten Sie, dass das Einfrieren in den mitgelieferten Eisformen des Geräts 10 bis 12 Stunden (bei -18 °C) dauern kann. Wenn Sie also selbst Eis herstellen möchten, sollten Sie die Zutaten am Vortag vorbereiten und über Nacht im Gefrierschrank aufbewahren.
- Es ist viel einfacher, Eis aus der Eisform zu lösen, wenn man die Außenseite der Eisform kurz unter kaltes fließendes Leitungswasser hält. Achten Sie währenddessen darauf, dass das Eis nicht herausfällt.

- Sie können den Eisbehälter sofort nach der Verarbeitung einer Portion wieder füllen. Berücksichtigen Sie jedoch, dass der Motor nach einem 5-minütigen Dauerbetrieb ca. 10 Minuten zum Abkühlen benötigt. Bei normalem Gebrauch wird diese Zeitgrenze nicht erreicht, da das Gerät eine Portion Eis innerhalb von Sekunden verarbeitet. Eine Ausnahme kann die Verarbeitung von reinem oder aromatisierten Eis direkt nach dem Herausnehmen aus dem Gefrierschrank sein. Generell sollten Sie diese Eisarten vor der Verarbeitung etwas wärmer werden.
- Die Gefäße zum Auffangen des zerstoßenen Eises müssen in die Basis des Geräts passen und eine ausreichend große Öffnung haben. Andernfalls könnte das zerstoßene Eis den Behälter verfehlen und daneben fallen. Die Eisformen des Geräts eignen sich auch für diesen Zweck gut. Wenn Sie jedoch Dessertschalen oder Trinkbecher verwenden, empfiehlt es sich, das Eis direkt auf Ihr Dessert oder in Ihre Getränke zu zerkleinern.
- Zerstoßenes Eis schmilzt sehr schnell. Das gilt vor allem bei einer hohen Umgebungstemperatur. Verarbeiten Sie das Eis deshalb unmittelbar vor dem Verzehr. Sie können zerstoßenes Eis einige Stunden lang in einem geschlossenen Gefäß im Gefrierschrank aufbewahren. In diesem Fall müssen Sie jedoch mit Veränderungen der Konsistenz und einem hohen Qualitätsverlust rechnen.

Stand-by-Modus:

Das Gerät schaltet in den nachfolgenden Situationen in den Stand-by-Modus:

- Wenn das Gerät an die Steckdose angeschlossen ist, ohne dass die EIN-/AUS-Taste 8 gedrückt wird.
- Wenn das Gerät nicht durch Drücken der EIN/AUS-Taste 8 bedient werden kann (z. B. Spindel 11 hat die unterste Position erreicht, Eisbehälter 3 wurde nicht richtig positioniert.)

Auswahl des Zerkleinerungsgrads des zerstoßenen Eises

ⓘ **HINWEISE:** Der Zerkleinerungsgrad (grob oder fein) wird über die Messer-Stellschraube 10 am Boden des Eisbehälters eingestellt. Kleine und große Eiskristalle auf der Stellschraube zeigen die entsprechende Richtung an.

□ Drehen Sie die Stellschraube 10, um den Zerkleinerungsgrad des zerstoßenen Eises auszuwählen:

Modus	Zerkleinerungsgrad des Eises auswählen
	Fein (gegen den Uhrzeigersinn)
	Grob (im Uhrzeigersinn)

⚠ **WICHTIG!** Nachdem Sie die Pressscheibe auf das Eis abgesenkt haben, drehen Sie nicht die Messer-Stellschraube, selbst wenn der Motor stillsteht.

Zubereitung

1. Wenn Sie eigenhändig Lebensmittel einfrieren: Füllen Sie mindestens 10 Stunden vor der Verarbeitung mit dem Gerät die vorbereitete Mischung oder das Trinkwasser bis zur Markierung „MAX“ (190 ml) in die Eisform 13, schließen Sie den Deckel und stellen Sie die Form vorsichtig in aufrechter und horizontaler Position in den Gefrierschrank. Achten Sie darauf, dass der Boden der Form trocken ist.
2. Halten Sie einen ausreichend großen Teller bereit, um den Eisbehälter nach dem Betrieb darauf zu stellen.
3. Stellen Sie das Gerät auf einen wasserfesten und ausreichend großen Arbeitsplatz.

Direkt vor dem Betrieb

4. Drehen Sie das Handrad 2 im Uhrzeigersinn, um die Spindel 11 ganz nach oben zu bewegen in den Motorkopf zu bewegen.

● Füllen des Eisbehälters

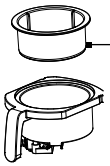

14 Behältereinsatz (für Eiswürfel oder gefrorene Früchte)

5a. Für Eis, das mit der mitgelieferten Eisform 13 vorbereitet wurde: Öffnen Sie den Deckel und füllen Sie das Eis in den Eisbehälter 3.

5b. Für Eiswürfel oder gefrorene Früchte: Setzen Sie den Behältereinsatz 14 in den Eisbehälter 3 des Geräts ein. Füllen Sie dann die Eiswürfel oder gefrorenen Früchte ein. Die maximale Füllhöhe liegt unterhalb des Randes. Stellen Sie sicher, dass keine Teile über den Rand hinausragen.

6. Bewegen Sie die Spindel 11 nach oben, indem Sie das Handrad im Uhrzeigersinn drehen, bis Sie einen Widerstand spüren.

7. Schieben Sie den Eisbehälter 3 in die Haupteinheit unterhalb des Motorkopfes, bis er mit einem hörbaren Klicken einrastet. Dabei sollten Sie einen deutlichen Widerstand spüren.

8. Bewegen Sie die Spindel 11 nach unten auf das Eis, indem Sie das Handrad 2 gegen den Uhrzeigersinn drehen, bis Sie einen Widerstand spüren.

9. Stellen Sie ein Gefäß auf die Basis 5 des Geräts unterhalb des Eisbehälters 3.

● Verarbeitung des Eises

10. Stecken Sie den Netzstecker in die Steckdose.

11. Halten Sie die Ein-/Aus-Taste 8 gedrückt, bis die gewünschte Menge an zerstoßenem Eis erreicht ist. Sie können den Betrieb jederzeit durch einfaches Loslassen der Ein-/Aus-Taste beenden.

ⓘ **HINWEISE:** Der Motor stoppt automatisch, wenn die Spindel 11 ihren tiefsten Punkt erreicht hat. Möglicherweise befindet sich noch etwas Eis im Eisbehälter 3. Dies ist beabsichtigt und schützt das Messer 9 im Eisbehälter vor Beschädigungen durch die Spitzen der Pressscheibe 12.

⚠ **WICHTIG!** Es kann Wasser aus dem Eisbehälter tropfen, selbst wenn er leer ist. Nehmen Sie daher immer unmittelbar nach dem Betrieb den Eisbehälter 3 aus dem Gerät und stellen Sie ihn auf einen Teller. Dadurch werden Schäden durch Schmelzwasser und Kondensat vermieden.

● Herausnehmen des Eisbehälters

12. Ziehen Sie den Stecker des Geräts aus der Steckdose. Stellen Sie die Spindel 11 nach oben in den Motorkopf, indem Sie das Handrad 2 im Uhrzeigersinn bis zum Anschlag drehen.

13. Greifen Sie den Eisbehältergriff 6 und ziehen Sie den Eisbehälter 3 heraus. Stellen Sie ihn auf einen Teller, um Schäden durch tropfendes Wasser zu vermeiden.

□ Sie können den Eisbehälter 3 wieder auffüllen, nachdem Sie ihn geleert haben. Andernfalls kann das Gerät das Eis möglicherweise nicht zerstoßen.

● Nach dem Gebrauch

14. Leeren Sie den Eisbehälter 3 vollständig und reinigen Sie das Gerät und alle verwendeten Teile (siehe: „Reinigung und Pflege").

□ Sie können die Eisformen 13 des Geräts zur Aufbewahrung von zerstoßenem Eis verwenden. Dazu legen Sie die Eisform mit geschlossenem Deckel in den Gefrierschrank. Bitte beachten Sie, dass die Konsistenz des zerstoßenen Eises nicht lange erhalten werden kann. Das Eis wird während der Aufbewahrung härter und gröber.

⚠ **WICHTIG!** Reinigen Sie das Gerät auch nach der Verarbeitung von reinem Eis ohne weitere Zutaten. Andernfalls könnten sich schädliche Keime auf den Teilen des Geräts ansammeln.

● Fehlerbehebung

Problem	Mögliche Ursache	Lösung
Ist eine Schutzabschaltung erforderlich?		Ziehen Sie den Stecker des Geräts aus der Steckdose.
Während des Betriebs ist ein rasselndes Geräusch zu hören. Lassen Sie SOFORT die Ein-/Aus-Taste [8] los und ziehen Sie den Netzstecker des Geräts aus der Steckdose.	Die Pressscheibe [12] ist von der Spindel [11] gefallen.	Bewegen Sie die Spindel mit dem Handrad [2] bis ganz nach oben. Ziehen Sie dann den Eisbehälter heraus (siehe: „Betrieb"). Stellen Sie sicher, dass die Pressscheibe korrekt auf der Spindel eingerastet ist.
	Harte Teile der Zutaten befinden sich im Eisbehälter [3] (z. B. Stiele, Kerne).	Bewegen Sie die Spindel [11] mit dem Handrad [2] bis ganz nach oben. Ziehen Sie dann den Eisbehälter [3] heraus (siehe: „Betrieb"). Entfernen Sie die harten Teile aus dem Eisbehälter. Versuchen Sie es dann erneut.
	Die Kupplung der Pressscheibe [12] ist beschädigt.	Bewegen Sie die Spindel [11] mit dem Handrad [2] bis ganz nach oben. Ziehen Sie dann den Eisbehälter [3] heraus (siehe: „Betrieb"). Ersetzen Sie die Pressscheibe [12].
Sie können den Eisbehälter [3] nicht in das Gerät einsetzen ODER der Eisbehälter fällt herunter.	Die Spindel [11] ist nicht vollständig in den Motorkopf eingezogen.	Drehen Sie das Handrad [2] bis zum Anschlag im Uhrzeigersinn. Versuchen Sie es dann erneut.
	Einige Lebensmittelstücke ragen über den Rand des Eisbehälters [3].	Ziehen Sie den Eisbehälter und nehmen Sie die Stücke heraus. Versuchen Sie es dann erneut.
		Füllen Sie den Eisbehälter maximal bis unter den Rand.
	Der Rand des Eisbehälters [3] ist nicht richtig in die Halterung unterhalb des Motorkopfes eingesetzt.	Halten Sie den Eisbehälter waagerecht, um ihn in die Halterung direkt unter dem Motorkopf zu schieben. Es ist normal, dass Sie einen Widerstand spüren.

Problem	Mögliche Ursache	Lösung
Wasser sammelt sich auf der Basis [5] des Geräts und/oder auf der Arbeitsfläche.	Sie arbeiten über einen längeren Zeitraum bei hoher Luftfeuchtigkeit und/oder hoher Raumtemperatur. Schmelzwasser und/oder Kondensat tropft herunter.	Ziehen Sie den Netzstecker des Geräts aus der Steckdose und wischen Sie das Gerät und den Arbeitsbereich trocken. Wischen Sie tropfende Flüssigkeiten immer sofort weg.
	Eisbehälter [3], Behältereinsatz [14] und Pressscheibe [12] wurden vor dem Betrieb nicht ausreichend gekühlt.	Legen Sie die abnehmbaren Teile des Geräts vor dem Gebrauch mindestens 1 Stunde lang in den Gefrierschrank oder Kühlschrank.
	Eisstücke sind vorbei gefallen.	Zur Vermeidung von Schäden durch Schmelzwasser entfernen Sie sofort das Eis, das nicht in den Auffangbehälter (Eisform, Dessertschale) gelangt ist.
	Die Temperatur des Eises ist zu warm.	Sie sollten Eis nicht zu lange bei Raumtemperatur stehen lassen. Dies gilt für alle Arten von Eis, obwohl Eis mit hohem Wassergehalt nach dem Gefrieren etwas antauen muss. Probieren Sie bei der Verarbeitung verschiedener Eissorten aus, wie Sie die optimale Konsistenz zum Zerstoßen erzielen (siehe: „Betrieb“).
		Lassen Sie kein Eis im Gerät. Entfernen Sie den Eisbehälter [3] immer sofort nach dem Betrieb. Wischen Sie tropfende Flüssigkeiten sofort ab.

Problem	Mögliche Ursache	Lösung
Der Motor läuft, aber es kommt kein zerstoßenes Eis heraus.	Die Stellschraube 10 ist zu weit herausgedreht – der Zerkleinerungsgrad ist zu fein angestellt. Möglicherweise erreicht das Messer 9 das Eis nicht.	Drehen Sie die Stellschraube 10 im Uhrzeigersinn, bis zerstoßenes Eis aus dem Gerät kommt.
	Es ist noch ein Rest der zuvor verarbeiteten Portion auf dem Boden des Eisbehälters.	Entleeren Sie den Eisbehälter 3 vollständig, bevor Sie die nächste Portion einfüllen (siehe: „Betrieb"). Versuchen Sie es dann erneut.
	Das Eis ist zu kalt und somit zu hart.	Insbesondere Eis aus klarem oder aromatisiertem Trinkwasser muss sich bei Raumtemperatur etwas erwärmen. Dadurch wird es etwas weicher.
	Der Behältereinsatz 14 fehlt.	Bevor Sie den Eisbehälter mit Eiswürfeln oder gefrorenen Früchten befüllen, setzen Sie immer den Behältereinsatz 14 in den Eisbehälter 3 ein.
	Die Schraube der Spindel 11 kann sich nach sehr langer Nutzung lockern.	Öffnen Sie den Schraubdeckel 1 oben auf der Haupteinheit, drehen Sie die Schraube im Uhrzeigersinn, um den Druck der Pressscheibe auf das Eis zu erhöhen.
Der Motor stoppt plötzlich.	Das Gerät hat die aktuelle Portion bereits verarbeitet.	Wenn die Spindel 11 den tiefsten Punkt erreicht, wird der Motor automatisch abgeschaltet. Möglicherweise befindet sich noch etwas Eis im Eisbehälter 3. Dies ist beabsichtigt, um die Spitzen der Pressscheibe zu schützen.
	Sie halten die Ein-/Aus-Taste 8 nicht gedrückt.	Der Motor stoppt, sobald die Ein-/Aus-Taste losgelassen wird. Dies ist beabsichtigt.
	Ein extrem harter Gegenstand blockiert die Pressscheibe 12.	Lassen Sie die Ein-/Aus-Taste 8 sofort los und ziehen Sie den Netzstecker des Geräts aus der Steckdose. Ziehen Sie den Eisbehälter 3 heraus und entfernen Sie das Hindernis. Versuchen Sie es dann erneut. Eventuell ist das Eis noch zu hart und/oder es wurde ein zu grober Zerkleinerungsgrad gewählt (siehe: „Betrieb").
	Der Überhitzungsschutz wurde ausgelöst.	Ziehen Sie sofort den Netzstecker aus der Steckdose und lassen Sie das Gerät ca. 45 Minuten lang abkühlen. Versuchen Sie es anschließend erneut.

Problem	Mögliche Ursache	Lösung
Der Motor läuft nicht.	Das Gerät wird nicht mit Strom versorgt.	Stellen Sie sicher, dass das Gerät an eine Steckdose angeschlossen ist und die verwendete Steckdose Strom führt.
	Sie halten die Ein-/Aus-Taste [8] nicht gedrückt.	Der Motor stoppt, sobald die Ein-/Aus-Taste losgelassen wird. Dies ist beabsichtigt.
	Der Eisbehälter [3] fehlt oder ist nicht richtig eingesetzt.	Der Motor läuft nur, wenn der Eisbehälter richtig eingesetzt ist. Schieben Sie den Eisbehälter in das Gerät, bis er mit einem klickenden Geräusch hörbar einrastet. Versuchen Sie es dann erneut.
	Die Spindel [11] hat bereits den tiefsten Punkt erreicht.	Wenn die Spindel den tiefsten Punkt erreicht, wird der Motor automatisch abgeschaltet. Möglicherweise befindet sich noch etwas Eis im Eisbehälter (siehe: „Betrieb"). Dies ist beabsichtigt.
Aus dem Eisbehälter kommt sehr flüssiger Brei.	Das Eis ist bereits zu warm.	Je nach Art des Eises muss das Eis eine unterschiedliche Temperatur haben, um mit dem Gerät verarbeitet werden zu können. Bitte lesen Sie das Kapitel „Betrieb".
	Sie haben die Teile des Geräts, die mit Eis in Berührung kommen, nicht gekühlt.	Die abnehmbaren Teile des Geräts müssen vor dem Betrieb ausreichend gekühlt werden. Bitte lesen Sie das Kapitel „Betrieb".

● Reinigung und Pflege

⚠WARNUNG! Stromschlaggefahr!
Vor der Reinigung oder Wartung des Produkts: Ziehen Sie den Netzstecker [4] aus der Steckdose.

⚠WARNUNG! Stromschlaggefahr!
Tauchen Sie das Produkt nicht in Wasser oder andere Flüssigkeiten ein. Halten Sie das Produkt niemals unter fließendes Wasser.

⚠ ACHTUNG! Sachschäden! Reinigen Sie das Produkt oder sein Zubehör nicht mit Scheuermitteln, aggressiven Reinigern oder harten Bürsten.

● Nehmen Sie die Teile heraus.

1. Stellen Sie sicher, dass der Motor und die Spindel [11] des Geräts zum Stillstand gekommen sind. Ziehen Sie den Stecker des Geräts aus der Steckdose.
2. Drehen Sie das Handrad [2] im Uhrzeigersinn, um die Spindel [11] ganz nach oben in den Motorkopf zu stellen. Ziehen Sie den Eisbehälter [3] heraus und entleeren Sie ihn vollständig.
3. Stellen Sie die Spindel [11] wieder nach unten (Handrad [2] gegen den Uhrzeigersinn drehen). Drehen Sie die Pressscheibe [12] gegen den Uhrzeigersinn (nach links), bis Sie sie nach unten ziehen und abnehmen können.

⚠ **WICHTIG!** Das Messer am Boden des Eisbehälters und die Spitzen an der Pressscheibe sind sehr scharf. Handhaben Sie die Teile mit Vorsicht, um Verletzungen bei der Reinigung zu vermeiden.

● Zusammensetzen des Geräts

1. Befestigen Sie die Pressscheibe 12 auf der Spindel 11, indem Sie die Pressscheibe im Uhrzeigersinn (nach rechts) drehen, bis sie spürbar einrastet. Stellen Sie die Spindel mithilfe des Handrades 2 ganz nach oben in den Motorkopf.
2. Setzen Sie den Behältereinsatz 14 in den Eisbehälter 3 ein und schieben Sie ihn unterhalb des Motorkopfes in die Haupteinheit.

Teil	Reinigen
2 Handrad 5 Basis 7 Haupteinheit 8 Ein-/Aus-Taste 11 Spindel	☐ Wischen Sie die Teile mit einem leicht feuchten Tuch ab. ☐ Bei hartnäckiger Verschmutzung können Sie ein mildes Reinigungsmittel auf das Tuch geben.
3 Eisbehälter 6 Eisbehältergriff 9 Messer 10 Messer-Stellschraube 12 Pressscheibe	☐ Reinigen Sie die Teile mit Wasser und etwas Geschirrspülmittel. ☐ Spülen Sie die Teile anschließend mit klarem Wasser ab.

☐ Die Eisformen mit Deckel 13 und der Behältereinsatz 14 sind spülmaschinengeeignet.
☐ Nach der Reinigung: Trocknen Sie alle Teile gründlich ab.

● Lagerung

☐ Vor der Lagerung: Reinigen Sie das Produkt und lassen Sie es trocknen.
☐ Bewahren Sie das Produkt in der Originalverpackung auf, wenn es nicht benutzt wird.
☐ Lagern Sie das Produkt an einem trockenen Ort und außerhalb der Reichweite von Kindern.

● Entsorgung

Die Verpackung besteht aus umweltfreundlichen Materialien, die Sie über die örtlichen Recyclingstellen entsorgen können.



Beachten Sie die Kennzeichnung der Verpackungsmaterialien bei der Abfalltrennung, diese sind gekennzeichnet mit Abkürzungen (a) und Nummern (b) mit folgender Bedeutung: 1–7: Kunststoffe/20–22: Papier und Pappe/80–98: Verbundstoffe.

Produkt:





Das Produkt inkl. Zubehör, die Anleitung und die Verpackungsmaterialien sind recyclebar und unterliegen einer erweiterten Herstellerverantwortung.
Entsorgen Sie diese getrennt, den abgebildeten Info-tri (Sortierinformation) folgend, für eine bessere Abfallbehandlung.
Das Triman-Logo gilt nur für Frankreich.



Möglichkeiten zur Entsorgung des ausgedienten Produkts erfahren Sie bei Ihrer Gemeinde oder Stadtverwaltung.



Gerät entsorgen
Das Symbol der durchgestrichenen Mülltonne bedeutet, dass dieses Gerät am Ende der Nutzungszeit nicht über den Haushaltsmüll entsorgt werden darf. Das Gerät ist bei eingerichteten Sammelstellen, Wertstoffhöfen oder Entsorgungsbetrieben abzugeben. Zudem sind Vertreiber von Elektro- und Elektronikgeräten sowie Vertreiber von Lebensmitteln zur Rücknahme verpflichtet. LIDL bietet Ihnen Rückgabemöglichkeiten direkt in den Filialen und Märkten an. Rückgabe und Entsorgung sind für Sie kostenfrei. Beim Kauf eines Neugerätes haben Sie das

Recht, ein entsprechendes Altgerät unentgeltlich zurückzugeben. Zusätzlich haben Sie die Möglichkeit, unabhängig vom Kauf eines Neugerätes, unentgeltlich (bis zu drei) Altgeräte abzugeben, die in keiner Abmessung größer als 25 cm sind. Bitte löschen Sie vor der Rückgabe alle personenbezogenen Daten. Bitte entnehmen Sie vor der Rückgabe Batterien oder Akkumulatoren, die nicht vom Altgerät umschlossen sind, sowie Lampen, die zerstörungsfrei entnommen werden können und führen diese einer separaten Sammlung zu.

Garantie

Das Produkt wurde nach strengen Qualitätsrichtlinien hergestellt und vor der Auslieferung sorgfältig geprüft. Im Falle von Material- oder Herstellungsfehlern haben Sie gegenüber dem Verkäufer des Produkts gesetzliche Rechte. Ihre gesetzlichen Rechte werden in keiner Weise durch unsere unten aufgeführte Garantie eingeschränkt.

Die Garantie für dieses Produkt beträgt 3 Jahre ab Kaufdatum. Die Garantiezeit beginnt mit dem Kaufdatum. Bewahren Sie den Originalkaufbeleg an einem sicheren Ort auf, da dieses Dokument als Nachweis des Kaufs erforderlich ist.

Alle Schäden oder Mängel, die bereits zum Zeitpunkt des Kaufs vorhanden sind, müssen unverzüglich nach dem Auspacken des Produkts gemeldet werden.

Sollte das Produkt innerhalb von 3 Jahren ab Kaufdatum einen Material- oder Herstellungsfehler aufweisen, werden wir es – nach unserer Wahl – kostenlos für Sie reparieren oder ersetzen.
Die Garantiezeit verlängert sich durch einen stattgegebenen Gewährleistungsanspruch nicht. Dies gilt auch für ersetzte und reparierte Teile.

Diese Garantie erlischt, wenn das Produkt beschädigt oder unsachgemäß verwendet oder gewartet wurde.

Die Garantie deckt Material- und Herstellungsfehler ab. Diese Garantie erstreckt sich weder auf Produktteile, die normalem Verschleiß unterliegen, und somit als Verschleißteile gelten (z. B. Batterien, Akkus, Schläuche, Farbpatronen), noch auf Schäden an zerbrechlichen Teilen, z. B. Schalter oder Teile aus Glas.

Abwicklung im Garantiefall

Um eine schnelle Bearbeitung Ihres Anspruchs zu gewährleisten, beachten Sie die folgenden Hinweise:

Halten Sie den Originalkaufbeleg und die Artikelnummer (IAN 516435_2510) als Nachweis für den Kauf bereit.

Sie finden die Artikelnummer auf dem Typenschild, einer Gravur auf dem Produkt, der Startseite der Bedienungsanleitung (unten links) oder als Aufkleber auf der Rück- oder Unterseite des Produkts.

Sollten Funktionsfehler oder sonstige Mängel auftreten, wenden Sie sich zunächst telefonisch oder per E-Mail an die unten aufgeführte Serviceabteilung.

Sobald das Produkt als defekt erfasst wurde, können Sie es kostenlos an die Ihnen mitgeteilte Service-Anschrift zurücksenden. Stellen Sie sicher, dass Sie den Originalkaufbeleg (Kassenbon) sowie eine kurze, schriftliche Beschreibung beilegen, in der die Einzelheiten des Defekts und der Zeitpunkt des Auftretens dargelegt sind.

Service

(DE) **Service Deutschland**
Tel.: 0800 5435 111
E-Mail: owim@lidl.de

(AT) **Service Österreich**
Tel.: 0800 447744
E-Mail: owim@lidl.at

(BE) **Service Belgien**
Tél.: 0800 12089
E-Mail: owim@lidl.be

(CH) **Service Schweiz**
Tel.: 0800 56 44 33
E-Mail: owim@lidl.ch

CE

Avertissements et symboles utilisés . . . . . Page 32
Introduction . . . . . Page 33
Utilisation prévue . . . . . Page 33
Contenu de l'emballage . . . . . Page 33
Description des pièces (fig. A) . . . . . Page 33
Données techniques . . . . . Page 33
Consignes de sécurité . . . . . Page 34
Avant la première utilisation . . . . . Page 36
Fonctionnement . . . . . Page 36
Sélection du degré de broyage . . . . . Page 37
Préparation . . . . . Page 37
Immédiatement avant utilisation . . . . . Page 37
Remplissage du compartiment à glace . . . . . Page 37
Broyage de la glace . . . . . Page 38
Retrait du compartiment à glace . . . . . Page 38
Après utilisation . . . . . Page 38
Dépannage . . . . . Page 39
Nettoyage et entretien . . . . . Page 42
Retrait des pièces . . . . . Page 42
Montage de l'appareil . . . . . Page 43
Stockage . . . . . Page 43
Mise au rebut . . . . . Page 43
Garantie . . . . . Page 44
Faire valoir sa garantie . . . . . Page 45
Service après-vente . . . . . Page 45

Avertissements et symboles utilisés

Les avertissements suivants sont utilisés dans ce manuel d'utilisation et sur l'emballage :

⚠	**DANGER !** Ce symbole, associé au mot « Danger », signale un risque élevé qui, s'il n'est pas évité, peut entraîner la mort ou des blessures graves.	~	Courant alternatif/tension alternative
		Hz	Hertz (fréquence de l'alimentation)
⚠	**AVERTISSEMENT !** Ce symbole, associé au mot « Avertissement », signale un risque moyen qui, s'il n'est pas évité, peut entraîner la mort ou des blessures graves.	W	Watts
		⚠	Danger – Risque de choc électrique !
⚠	**MISE EN GARDE !** Ce symbole, associé au mot « Mise en garde », signale un risque faible qui, s'il n'est pas évité, peut entraîner des blessures mineures ou modérées.		Utilisez l'appareil seulement à l'intérieur de locaux secs.
		⧈	Symbole d'un produit de classe de protection II
⚠	**ATTENTION !** Ce symbole avec le mot « Attention » indique un risque de dommages matériels.		Sécurité alimentaire Cet appareil n'a aucun effet négatif sur le goût ou l'odeur.
ⓘ	**REMARQUE :** Ce symbole associé au mot « Remarque » fournit des informations utiles supplémentaires.	CE	La marque CE indique la conformité avec les directives UE applicables à ce produit
❄	Fin (degré de broyage de la glace)	❄	Grossier (degré de broyage de la glace)
	Convient au lave-vaisselle : 13 moules à glace avec couvercles 14 insert de récipient		Informations de sécurité Mode d'emploi

MACHINE À GLACE « SLUSHY »

Introduction

Nous vous félicitons pour l'achat de votre nouveau produit. Vous avez opté pour un produit de grande qualité. Le mode d'emploi fait partie intégrante de ce produit. Il contient des indications importantes pour la sécurité, l'utilisation et la mise au rebut. Veuillez lire consciencieusement toutes les indications d'utilisation et de sécurité du produit. Ce produit doit uniquement être utilisé conformément aux instructions et dans les domaines d'application spécifiés. Lors d'une cession à tiers, veuillez également remettre tous les documents.



Vous pouvez télécharger et consulter ce manuel ainsi que de nombreux autres sur le site www.lidl-service.com. En scannant ce code QR, vous serez directement redirigé vers le site du service Lidl (www.lidl-service.com), où vous pourrez ouvrir votre manuel d'instructions en saisissant le numéro d'article (IAN) 516435_2510.

Utilisation prévue

- Ce produit peut être utilisé pour broyer de la glace d'eau potable ou d'aliments congelés (par ex. yaourt, fruit).
- Le produit est conçu pour un usage domestique. Le produit n'est pas adapté à un usage commercial.
- Le fabricant n'accepte aucune responsabilité pour les dommages causés par une utilisation inappropriée.

Contenu de l'emballage

Après avoir déballé le produit, vérifiez que celui-ci est en bon état. Retirez tous les matériaux d'emballage avant l'utilisation.

1x Machine à glace « Slushy »
1x Manuel d'utilisation
4x Moule à glace avec couvercle
1x Insert de récipient

Description des pièces (fig. A)

1 Capuchon de vis
2 Molette (sens horaire : disque vers le haut ; sens antihoraire : disque vers le bas)
3 Compartiment à glace
4 Cordon électrique avec fiche secteur (non illustré)
5 Socle
6 Poignée du compartiment à glace
7 Unité principale
8 ⏻ Bouton marche/arrêt
9 Lame
10 Bouton de réglage de la lame (sens horaire : grossier ; sens antihoraire : fin)
11 Broche
12 Disque poussoir
13 4x Moule à glace avec couvercle
14 1x Insert de récipient

Données techniques

Tension d'entrée :	220–240 V~, 50–60 Hz
Classe de protection :	II / ⧈
Consommation électrique :	35 W
Consommation électrique en mode arrêt :	0 W
Durée de fonctionnement et de pause :	après 5 minutes max. d'utilisation en continu, la machine doit être mise à l'arrêt pendant 10 minutes.

⚠ Consignes de sécurité

AVANT D'UTILISER LE PRODUIT, VEUILLEZ VOUS FAMILIARISER AVEC TOUTES LES NOTES DE SÉCURITÉ ET TOUTES LES INSTRUCTIONS D'UTILISATION ! LORSQUE VOUS TRANSMETTEZ CE PRODUIT À UN TIERS, JOIGNEZ-LUI TOUS LES DOCUMENTS !

En cas de dommage résultant du non respect de ce manuel d'utilisation, la demande de garantie perd sa validité ! Aucune responsabilité n'est acceptée pour les dommages qui en résultent ! En cas de dommages matériels ou corporels causés par une mauvaise manipulation ou un non-respect des consignes de sécurité, aucune responsabilité ne sera assumée.

⚠ AVERTISSEMENT ! DANGER DE MORT OU D'ACCIDENT POUR LES BÉBÉS ET LES ENFANTS ! Ne laissez jamais les enfants sans surveillance avec les matériaux d'emballage. Le matériel d'emballage représente un danger de suffocation. Les enfants sous-estiment souvent les dangers. Tenez toujours les enfants à l'écart du matériel d'emballage.

- Ce produit ne doit pas être utilisé par des enfants. Gardez l'appareil et son cordon hors de portée des enfants.
- Ce produit peut être utilisé par des personnes ayant des capacités physiques, sensorielles ou mentales réduites ou manquant d'expérience et de connaissances si elles font l'objet d'une surveillance ou ont reçu des instructions concernant l'utilisation du produit en toute sécurité et si elles comprennent les risques encourus.
- Les enfants ne doivent pas jouer avec l'appareil.
- **AVERTISSEMENT ! Blessure éventuelle résultant d'une mauvaise utilisation**
  N'utilisez cet appareil qu'en conformité avec ces instructions. N'essayez pas de modifier l'appareil de quelque manière que ce soit.
- **⚠ AVERTISSEMENT ! Risque de choc électrique !**
  N'essayez pas de réparer l'appareil vous-même. En cas de dysfonctionnement, les réparations doivent être effectuées par du personnel qualifié uniquement.

⚠ **AVERTISSEMENT ! Risque de choc électrique !**
N'immergez pas l'appareil dans de l'eau ou d'autres liquides. Ne passez jamais le produit sous de l'eau courante.

⚠ **AVERTISSEMENT ! Risque de choc électrique !**
N'utilisez jamais un appareil endommagé. Si le produit est endommagé, débranchez-le de l'alimentation électrique et contactez votre revendeur.

- Ne laissez jamais l'appareil tomber. Une manipulation sans précaution peut entraîner des dommages irréversibles.
- L'appareil ne doit pas être utilisé s'il est tombé ou s'il présente des signes visibles d'endommagement.
- Vérifiez régulièrement que la fiche et le cordon électrique sont intacts. Si le cordon est endommagé, il doit être remplacé par le fabricant, son prestataire de service ou des personnes de qualification similaire afin d'éviter tout danger.
- Protégez le cordon d'alimentation contre les dommages. Ne le laissez pas pendre sur des bords tranchants, ne le pressez pas et ne le pliez pas. Tenez-le à l'écart des surfaces chaudes et des flammes nues.
- Nettoyez les surfaces en contact avec les aliments (voir « Nettoyage et entretien »).
- Débranchez toujours le produit de l'alimentation électrique s'il est laissé sans surveillance et avant de le monter, de le démonter ou de le nettoyer.
- N'utilisez pas d'accessoires autres que ceux fournis avec le produit.
- N'utilisez pas le produit si le compartiment à glace ou le couvercle de protection est endommagé ou présente des fissures visibles.
- Faites preuve de prudence lors de la manipulation de la lame de coupe.
- La lame est tranchante. Faites preuve d'une extrême prudence lors du montage, de l'utilisation, du démontage et du nettoyage.
- N'installez pas l'appareil sur des plaques de cuisson (gaz, électrique, charbon, etc.). Faites fonctionner l'appareil sur une surface plane, stable, propre et sèche.
- Ne touchez jamais l'unité principale, le cordon électrique ou la fiche secteur avec les mains mouillées.
- Ne retirez pas la fiche de la prise de courant en la tirant par le cordon électrique.

- Protégez l'appareil, son cordon d'alimentation et sa fiche électrique contre la poussière, la lumière directe du soleil, les gouttes et les éclaboussures d'eau.
- Protégez l'appareil de la chaleur. Ne placez pas l'appareil à proximité immédiate de flammes nues ou de sources de chaleur telles que des poêles ou des appareils de chauffage.
- Faites preuve de prudence lors de la manipulation de la lame de broyage de la glace, du vidage du compartiment à glace et du nettoyage.
- Éteignez le produit et débranchez-le de l'alimentation électrique avant de changer les accessoires ou d'approcher les pièces en mouvement durant l'utilisation.

● Avant la première utilisation

1. Retirez l'emballage.
2. Nettoyez le produit (voir « Nettoyage et entretien »).

● Fonctionnement

ⓘ **REMARQUES :**

⚠ **IMPORTANT !** Utilisez l'appareil uniquement pour broyer de l'eau potable congelée, des boissons congelées ou des aliments congelés propres à la consommation et suffisamment solides (par ex. des fruits ou des légumes congelés). Le compartiment à glace [3] peut contenir une quantité de glace maximum de 275 mL ; le moule à glace [13] doit être rempli en-dessous du repère MAX.

- Il peut être difficile de séparer des aliments congelés en morceaux de taille adaptée. Il est donc recommandé de congeler les aliments dans des portions adaptées à votre machine à boissons glacées. Il est essentiel d'opter pour des aliments surgelés adaptés et d'utiliser les moules à glace fournis pour la congélation. Lors de l'utilisation de machine à glaçons ou de plateau à glaçons, veillez à ce que les glaçons soient de taille adaptée.
- Lors de la congélation d'aliments par vous-même : avant de mettre les aliments au congélateur, retirez-en toujours les parties non comestibles (par ex. tiges, peaux dures, graines). Coupez les aliments en morceaux de taille adaptée.
- Gardez à l'esprit que la congélation dans les moules à glace fournis peut prendre 10 à 12 heures (à -18 °C). Ainsi, si vous souhaitez préparer la glace vous-même, il est conseillé de préparer les aliments le jour d'avant et de les laissez dans le congélateur durant la nuit.
- Il est plus facile de sortir la glace du moule à glace en maintenant l'extérieur du moule sous l'eau froide du robinet pendant quelques instants. Ce faisant, attention à ne pas faire tomber la glace.
- Après avoir broyé une portion, vous pouvez immédiatement remplir à nouveau le compartiment à glace. Cependant, gardez à l'esprit que le moteur nécessite env. 10 minutes pour refroidir après une utilisation en continu de 5 minutes. Lors d'une utilisation normale, cette limite ne sera pas atteinte car l'appareil broie une portion de glace en quelques secondes. A l'exception peut-être du broyage de glace pure ou aromatisée immédiatement après la sortie du congélateur. En général, avant le broyage, laissez ce type de glace se réchauffer un peu.
- Les récipients utilisés pour recueillir la glace pilée doivent pouvoir rentrer sur le socle de l'appareil et doivent présenter une ouverture suffisamment large. Sinon, la glace pilée risque de tomber à côté du récipient. Les moules à glace de l'appareil conviennent également pour recueillir la glace pilée. Néanmoins, lorsqu'un plat à dessert ou un verre adapté sont à disposition, il est préférable de broyer la glace directement sur le dessert ou dans le verre.

- La glace pilée fond très rapidement. En particulier lorsque la température ambiante est élevée. Ainsi, préparez la glace juste avant de la consommer. Vous pouvez conserver la glace pilée pendant quelques heures dans un récipient fermé au congélateur. Cependant, dans un tel cas, attendez-vous à des changements de texture et à une perte de qualité.

Mode arrêt :
L'appareil passe en mode arrêt dans les situations suivantes :

- Lorsqu'il est branché sans appui sur le bouton marche/arrêt 8
- Lorsque l'appareil ne peut pas être démarré par appui sur le bouton marche/arrêt 8 (par ex. la broche 11 a atteint sa position la plus basse, le compartiment à glace 3 n'est pas positionné correctement.)

Sélection du degré de broyage

ⓘ **REMARQUES :** La coupe (grossière ou fine) se règle via le bouton de réglage de la lame 10 sur le dessous du compartiment à glace. Un cristal de glace petit ou grand sur le bouton indique le sens de rotation.

□ Tournez le bouton 10 pour choisir le degré de broyage de la glace :

Mode	Degré de broyage de la glace
❄	Fin (sens anti-horaire)
❄	Grossier (sens horaire)

⚠ **IMPORTANT !** Après avoir descendu le disque poussoir sur la glace, évitez de tourner le bouton de réglage de la lame, même lorsque le moteur est à l'arrêt.

Préparation

1. Lors de la congélation d'aliments par vous-même : Au moins 10 heures avant de broyer la glace avec l'appareil, remplissez le mélange préparé ou l'eau potable dans le moule à glace 13 en-dessous du repère MAX (190 mL), fermez le couvercle et mettez avec précaution le moule debout dans le congélateur, en position horizontale. Veillez à ce que le dessous du moule soit sec.
2. Prévoyez un plat suffisamment grand pour y mettre le compartiment à glace après utilisation.
3. Placez l'appareil sur un plan de travail résistant à l'eau et suffisamment large.

Immédiatement avant utilisation

4. Tournez la molette 2 dans le sens horaire pour faire monter la broche 11 entièrement dans la tête du moteur.

Remplissage du compartiment à glace

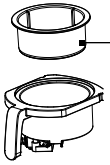

14 Insert de récipient (pour glaçons ou fruits congelés)

5a. Pour de la glace préparée avec les moules à glace fournis 13 : Ouvrez le couvercle et remplissez la glace dans le compartiment à glace 3.

5b. Pour les glaçons ou fruits congelés : Mettez l'insert de récipient 14 dans le compartiment à glace 3 de l'appareil. Puis remplissez-le avec les glaçons ou les fruits congelés. Le niveau de remplissage maximum est juste en-dessous du bord. Veillez à ce qu'aucun morceau de glace ne dépasse du bord.

6. Faites monter la broche 11 en tournant la molette dans le sens horaire jusqu'à sentir une résistance.
7. Poussez le compartiment à glace 3 dans l'unité principale sous la tête du moteur jusqu'à ce qu'il s'enclenche en émettant un clic audible. Ce faisant, vous pouvez sentir une grande résistance.

8. Faites descendre la broche 11 sur la glace en tournant la molette 2 dans le sens anti-horaire jusqu'à sentir une résistance.
9. Mettez un récipient sur le socle 5 de l'appareil, en-dessous du compartiment à glace 3.

● Broyage de la glace

10. Insérez la fiche électrique dans la prise murale.
11. Maintenez le bouton marche/arrêt 8 enfoncé jusqu'à obtenir la quantité de glace pilée souhaitée. Vous pouvez arrêter le broyage à tout moment en relâchant le bouton marche/arrêt.

ⓘ **REMARQUES :** Le moteur s'arrête automatiquement lorsque la broche 11 atteint son niveau le plus bas. De la glace peut encore rester dans le compartiment à glace 3. Ceci est intentionnel pour protéger la lame 9 dans le compartiment à glace contre les dommages liés aux pointes du disque poussoir 12.

⚠ **IMPORTANT !** De l'eau peut s'écouler du compartiment à glace, et ce même lorsqu'il est vide. C'est pourquoi, toujours immédiatement après utilisation, retirez le compartiment à glace 3 de l'appareil et placez-le sur un plat. Ceci permet d'éviter les dommages liés aux écoulements d'eau et à la condensation.

● Retrait du compartiment à glace

12. Débranchez l'appareil. Faites monter la broche 11 dans la tête du moteur en tournant la molette 2 dans le sens horaire.
13. Maintenez la poignée du compartiment à glace 6 et retirez le compartiment à glace 3. Placez-le sur un plat pour éviter tout dommage lié aux écoulements d'eau.

□ Après avoir vidé le compartiment à glace 3, vous pouvez à nouveau le remplir. Sinon, l'appareil ne pourra pas broyer la glace.

● Après utilisation

14. Videz le compartiment à glace 3 entièrement et nettoyez l'appareil ainsi que toutes les pièces utilisées (voir : « Nettoyage et entretien »).

□ Vous pouvez utiliser les moules à glace 13 de l'appareil pour y stocker la glace pilée. Pour ce faire, mettez le moule à glace dans le congélateur avec le couvercle fermé. Veuillez noter que la texture de la glace pilée ne peut pas être conservée très longtemps telle quelle. La glace va durcir et devenir moins fine lors du stockage.

⚠ **IMPORTANT !** Nettoyez l'appareil même après avoir broyé uniquement de la glace pure sans autres aliments. Sinon, des bactéries nocives pourraient proliférer sur les pièces de l'appareil.

● Dépannage

Problème	Cause possible	Solution
Arrêt d'urgence requis ?		Débranchez l'appareil.
Il y a un bruit de cliquetis lors du fonctionnement. Relâchez IMMÉDIATEMENT le bouton marche/arrêt 8 et débranchez l'appareil.	Le disque poussoir 12 se détache de la broche 11.	Tournez la molette 2 pour faire monter la broche entièrement. Puis retirez le compartiment à glace (voir : « Fonctionnement »). Veillez à ce que le disque poussoir soit bien enclenché au niveau de la broche.
	Des morceaux d'aliments durs sont présents dans le compartiment à glace 3 (par ex. tiges, noyaux).	Tournez la molette 2 pour faire monter la broche 11 entièrement. Puis retirez le compartiment à glace 3 (voir : « Fonctionnement »). Retirez les morceaux durs du compartiment à glace. Puis réessayez
	Le couplage du disque poussoir 12 est endommagé.	Tournez la molette 2 pour faire monter la broche 11 entièrement. Puis retirez le compartiment à glace 3 (voir : « Fonctionnement »). Remplacez le disque poussoir 12.
Vous ne pouvez pas insérer le compartiment à glace 3 dans l'appareil, OU le compartiment à glace ne tient pas en place.	Le broche 11 n'est pas entièrement montée dans la tête du moteur.	Tournez la molette 2 dans le sens horaire jusqu'à la butée. Puis réessayez.
	Certains morceaux d'aliments dépassent du bord du compartiment à glace 3.	Retirez le compartiment à glace et enlevez les morceaux qui dépassent. Puis réessayez.
		Au maximum, le compartiment à glace doit être rempli juste en-dessous du bord.
	Le bord du compartiment à glace 3 n'est pas inséré correctement dans le support en-dessous de la tête du moteur.	Maintenez le compartiment à glace à l'horizontale pour le pousser dans le support directement en-dessous de la tête du moteur. Il est normal de sentir une certaine résistance.

Problème	Cause possible	Solution
De l'eau s'accumule sur le socle 5 de l'appareil et/ou sur le plan de travail.	Vous travaillez pendant une durée prolongée dans une pièce à l'humidité élevée et/ou à la température élevée. De l'eau et/ou des gouttes de condensation s'écoulent.	Débranchez l'appareil et essuyez-le ainsi que le plan de travail. Essuyez toujours immédiatement les écoulements de liquides.
	Le compartiment à glace 3, l'insert de récipient 14 et le disque poussoir 12 n'ont pas été suffisamment refroidis avant utilisation.	Avant utilisation, mettez les pièces amovibles de l'appareil dans le congélateur ou le réfrigérateur pendant au moins 1 heure.
	Des morceaux de glace sont tombés à côté du récipient.	Evitez les dommages liés aux écoulements d'eau. Retirez immédiatement la glace tombée à côté du récipient (moule à glace, plat à dessert).
	La température de la glace est trop élevée.	Ne laissez pas la glace à température ambiante trop longtemps. Ceci s'applique à tous les types de glace, bien que la glace à haute teneur en eau doit être réchauffée un peu après la congélation. Lors du broyage de différents types de glace, essayez d'obtenir une consistance optimale (voir : « Fonctionnement »).
		Ne laissez pas de glace dans l'appareil. Retirez toujours le compartiment à glace 3 immédiatement après utilisation. Essuyez immédiatement les écoulements de liquide.

Problème	Cause possible	Solution
Le moteur tourne mais aucune glace pilée n'est produite.	Le bouton de réglage de la lame [10] est réglé sur une coupe trop fine. Il se peut que la lame [9] n'atteigne pas la glace.	Tournez le bouton de réglage de la lame [10] dans le sens horaire jusqu'à ce que de la glace pilée soit produite.
	Un résidu de la portion précédente reste au fond du compartiment à glace.	Videz le compartiment à glace [3] entièrement avant de remplir la portion suivante (voir : « Fonctionnement »). Puis réessayez.
	La glace est trop froide et donc trop dure.	La glace congelée à partir d'eau potable pure ou aromatisée doit être réchauffée un peu à température ambiante. Elle sera ainsi un peu moins dure.
	L'insert de récipient [14] n'est pas en place.	Avant de remplir le compartiment à glace avec des glaçons ou des fruits congelés, mettez toujours l'insert de récipient [14] dans le compartiment à glace [3].
	La vis de la broche [11] peut se desserrer après une très longue durée d'utilisation.	Ouvrez le capuchon de la vis [1] sur le dessus de l'unité principale, tournez la vis dans le sens horaire pour augmenter la pression du disque poussoir sur la glace.
Le moteur s'arrête inopinément.	L'appareil a déjà broyé la portion actuelle.	Lorsque la broche [11] atteint la position la plus basse, le moteur s'arrête automatiquement. Il peut encore rester de la glace dans le compartiment à glace [3]. Ceci est prévu comme protection contre les dommages liés aux pointes du disque poussoir.
	Vous ne maintenez pas le bouton marche/arrêt [8] enfoncé.	Le moteur s'arrête dès que vous relâchez le bouton marche/arrêt. Ceci est normal.
	Un objet très dur bloque le disque poussoir [12].	Relâchez immédiatement le bouton marche/arrêt [8] et débranchez l'appareil. Retirez le compartiment à glace [3] et enlevez le morceau qui bloque. Puis réessayez. La glace peut encore être trop dure et/ou une coupe trop grossière est sélectionnée (voir : « Fonctionnement »).
	La protection contre la surchauffe s'est déclenchée.	Débranchez immédiatement l'appareil et laissez-le refroidir pendant env. 45 minutes. Ensuite, réessayez.

Problème	Cause possible	Solution
Le moteur ne fonctionne pas.	L'appareil n'est pas sous tension.	Vérifiez que l'appareil est branché et que la prise de courant est sous tension.
	Vous ne maintenez pas le bouton marche/arrêt 8 enfoncé.	Le moteur s'arrête dès que vous relâchez le bouton marche/arrêt. Ceci est normal.
	Le compartiment à glace 3 n'est pas en place ou n'est pas installé correctement.	Le moteur ne fonctionnera que lorsque le compartiment à glace est installé correctement. Insérez le compartiment à glace en le poussant jusqu'à ce qu'il s'enclenche en émettant un bruit. Puis réessayez.
	La broche 11 a déjà atteint sa position la plus basse.	Lorsque la broche atteint sa position la plus basse, le moteur s'arrête automatiquement. Il peut encore rester de la glace dans le compartiment à glace (voir : « Fonctionnement »). Ceci est normal.
De la bouillie liquide sort du compartiment à glace.	La glace est déjà trop chaude.	Selon la composition de la glace, celle-ci doit présenter une température différente pour être broyée par l'appareil. Veuillez vous référer à la rubrique « Fonctionnement ».
	Vous n'avez pas refroidi les pièces de l'appareil qui entrent en contact avec la glace.	Les pièces amovibles de l'appareil doivent être suffisamment refroidies avant utilisation. Veuillez vous référer à la rubrique « Fonctionnement ».

● Nettoyage et entretien

⚠ **AVERTISSEMENT ! Risque de choc électrique !**
Avant de nettoyer ou d'entretenir le produit : Débranchez la fiche secteur 4 de la prise de courant.

⚠ **AVERTISSEMENT ! Risque de choc électrique !**
N'immergez pas l'appareil dans de l'eau ou d'autres liquides. Ne passez jamais le produit sous de l'eau courante.

⚠ **ATTENTION ! Dégâts matériels !** N'utilisez pas de produits abrasifs, de nettoyants agressifs ou de brosses dures pour nettoyer le produit ou ses accessoires.

● Retrait des pièces

1. Veillez à ce que le moteur et la broche 11 de l'appareil soient entièrement à l'arrêt. Débranchez l'appareil.
2. Tournez la molette 2 dans le sens horaire pour faire monter la broche 11 entièrement dans la tête du moteur. Retirez le compartiment à glace 3 et videz-le complètement.
3. Faites à nouveau descendre la broche 11 (en tournant la molette 2 dans le sens anti-horaire). Tournez le disque poussoir 12 dans le sens anti-horaire (vers la gauche) jusqu'à pouvoir le faire sortir par le bas.

⚠ **IMPORTANT !** La lame au fond du compartiment à glace et les pointes du disque poussoir sont très tranchantes. Manipulez-les avec précaution pour éviter tout risque de blessures durant le nettoyage.

Montage de l'appareil

1. Montez le disque poussoir 12 sur la broche 11 en tournant le disque dans le sens horaire (vers la droite) jusqu'à ce qu'il s'enclenche. Tournez la molette 2 pour faire monter la broche entièrement dans la tête du moteur.
2. Placez l'insert de récipient 14 dans le compartiment à glace 3 et poussez-le dans l'unité principale en-dessous de la tête du moteur.

Pièce	Nettoyage
2 Molette de réglage 5 Socle 7 Unité principale 8 Bouton marche/ arrêt 11 Broche	☐ Essuyez la pièce avec un chiffon légèrement humide. ☐ En cas de salissures tenaces, ajoutez un peu de détergent doux sur le chiffon.
3 Compartiment à glace 6 Poignée du compartiment à glace 9 Lame 10 Bouton de réglage de la lame 12 Disque poussoir	☐ Nettoyez les pièces avec de l'eau et du liquide vaisselle. ☐ Rincez-les ensuite à l'eau claire.

- ☐ Les moules à glace avec couvercles 13 et l'insert de récipient 14 sont lavables au lave-vaisselle.
- ☐ Après le nettoyage : Séchez soigneusement toutes les pièces.

Stockage

- ☐ Avant de ranger le produit : Nettoyez le produit et laissez-le sécher.
- ☐ Lorsque l'appareil n'est pas utilisé, rangez-le dans son emballage d'origine.
- ☐ Rangez cet appareil dans un endroit sec hors de portée des enfants.

Mise au rebut

L'emballage se compose de matières recyclables pouvant être mises au rebut dans les déchetteries locales.



Veuillez respecter l'identification des matériaux d'emballage pour le tri sélectif, ils sont identifiés avec des abbréviations (a) et des chiffres (b) ayant la signification suivante : 1–7 : plastiques / 20–22 : papiers et cartons / 80–98 : matériaux composite.

Produit :





Le produit ainsi que les accessoires et les matériaux d'emballage sont recyclables et relèvent de la responsabilité élargie du producteur.
Éliminez-les séparément, en suivant l'Infotri illustrée, dans l'intérêt d'un meilleur traitement des déchets.
Le logo Triman n'est valable qu'en France.



Votre mairie ou votre municipalité vous renseignera sur les possibilités de mise au rebut des produits usagés.



Afin de contribuer à la protection de l'environnement, veuillez ne pas jeter votre produit usagé dans les ordures ménagères, mais éliminez-le de manière appropriée. Pour obtenir des renseignements concernant les points de collecte et leurs horaires d'ouverture, vous pouvez contacter votre municipalité.

● Garantie

Article L217-16 du Code de la consommation
Lorsque l'acheteur demande au vendeur, pendant le cours de la garantie commerciale qui lui a été consentie lors de l'acquisition ou de la réparation d'un bien meuble, une remise en état couverte par la garantie, toute période d'immobilisation d'au moins sept jours vient s'ajouter à la durée de la garantie qui restait à courir. Cette période court à compter de la demande d'intervention de l'acheteur ou de la mise à disposition pour réparation du bien en cause, si cette mise à disposition est postérieure à la demande d'intervention.

Indépendamment de la garantie commerciale souscrite, le vendeur reste tenu des défauts de conformité du bien et des vices rédhibitoires dans les conditions prévues aux articles L217-4 à L217-13 du Code de la consommation et aux articles 1641 à 1648 et 2232 du Code Civil.

Article L217-4 du Code de la consommation
Le vendeur livre un bien conforme au contrat et répond des défauts de conformité existant lors de la délivrance.

Il répond également des défauts de conformité résultant de l'emballage, des instructions de montage ou de l'installation lorsque celle-ci a été mise à sa charge par le contrat ou a été réalisée sous sa responsabilité.

Article L217-5 du Code de la consommation
Le bien est conforme au contrat :

1° S´il est propre à l'usage habituellement attendu d'un bien semblable et, le cas échéant :

- s'il correspond à la description donnée par le vendeur et posséder les qualités que celui-ci a présentées à l'acheteur sous forme d'échantillon ou de modèle ;
- s'il présente les qualités qu'un acheteur peut légitimement attendre eu égard aux déclarations publiques faites par le vendeur, par le producteur ou par son représentant, notamment dans la publicité ou l'étiquetage ;

2° Ou s'il présente les caractéristiques définies d'un commun accord par les parties ou être propre à tout usage spécial recherché par l'acheteur, porté à la connaissance du vendeur et que ce dernier a accepté.

Article L217-12 du Code de la consommation
L'action résultant du défaut de conformité se prescrit par deux ans à compter de la délivrance du bien.

Article 1641 du Code civil
Le vendeur est tenu de la garantie à raison des défauts cachés de la chose vendue qui la rendent impropre à l'usage auquel on la destine, ou qui diminuent tellement cet usage que l'acheteur ne l'aurait pas acquise, ou n'en aurait donné qu'un moindre prix, s'il les avait connus.

Article 1648 1er alinéa du Code civil
L'action résultant des vices rédhibitoires doit être intentée par l'acquéreur dans un délai de deux ans à compter de la découverte du vice.

Les pièces détachées indispensables à l'utilisation du produit sont disponibles pendant la durée de la garantie du produit.

Le produit a été fabriqué selon des critères de qualité stricts, et contrôlé consciencieusement avant sa livraison. En cas de défaut de matériau ou de fabrication, vous avez des droits légaux vis-à-vis du vendeur du produit. Vos droits légaux ne sont en aucun cas limités par notre garantie mentionnée ci-dessous.

La garantie de ce produit est de 3 ans à partir de la date d'achat. La période de garantie commence à la date d'achat. Conservez l'original de la preuve d'achat dans un endroit sûr car ce document est nécessaire pour prouver l'achat.

Tout dommage ou défaut déjà présent au moment de l'achat doit être signalé immédiatement après le déballage du produit.

Si le produit présente un défaut de matériau ou de fabrication dans les 3 ans qui suivent la date d'achat, nous le réparerons ou le remplacerons - à notre choix - gratuitement pour vous. La période de garantie n'est pas prolongée par une demande de garantie acceptée. Cette mesure s'applique également pour les pièces remplacées et réparées.

Cette garantie est annulée si le produit a été endommagé ou utilisé ou entretenu de manière incorrecte.

La garantie couvre les défauts de matériels et de fabrication. Cette garantie ne couvre pas les pièces du produit soumises à une usure normale, et qui sont donc considérées comme des pièces d'usure (par exemple les piles, les piles rechargeables, tuyaux, les cartouches d'encre), ni les dommages aux pièces fragiles, par exemple les interrupteurs ou les pièces en verre.

Faire valoir sa garantie

Pour garantir la rapidité d'exécution de la procédure de garantie, veuillez respecter les indications suivantes :

Veuillez conserver le ticket de caisse et la référence du produit (IAN 516435_2510) à titre de preuve d'achat pour toute demande.

Le numéro de référence de l'article est indiqué sur la plaque d'identification, gravé sur la page de titre de votre manuel (en bas à gauche) ou sur un autocollant apposé sur la face arrière ou inférieure du produit.

En cas de dysfonctionnement du produit, ou de tout autre défaut, contactez en premier lieu le service après-vente par téléphone ou par e-mail aux coordonnées indiquées ci-dessous.

Vous pouvez alors envoyer franco de port tout produit considéré comme défectueux au service clientèle indiqué, accompagné de la preuve d'achat (ticket de caisse) et d'une description écrite du défaut avec mention de sa date d'apparition.

Service après-vente

(FR) **Service après-vente France**
Tél.: 0800 919 270
E-Mail: owim@lidl.fr

(BE) **Service après-vente Belgique**
Tél.: 0800 12089
E-Mail: owim@lidl.be

(CH) **Service après-vente Suisse**
Tél.: 0800 56 44 33
E-Mail: owim@lidl.ch

CE

Gebruikte waarschuwingen en symbolen . . . . . Pagina 47
Inleiding . . . . . Pagina 48
Beoogd gebruik . . . . . Pagina 48
Omvang van de levering . . . . . Pagina 48
Beschrijving van de onderdelen (Afb. A) . . . . . Pagina 48
Technische gegevens . . . . . Pagina 48
Veiligheidsinstructies . . . . . Pagina 49
Voor het eerste gebruik . . . . . Pagina 51
Bediening . . . . . Pagina 51
Schaafdikte selecteren . . . . . Pagina 52
Voorbereiding . . . . . Pagina 52
Direct voor gebruik . . . . . Pagina 52
De ijskamer vullen . . . . . Pagina 52
Het ijs verwerken . . . . . Pagina 52
De ijskamer verwijderen . . . . . Pagina 52
Na gebruik . . . . . Pagina 53
Probleemoplossing . . . . . Pagina 53
Reiniging en onderhoud . . . . . Pagina 56
De onderdelen verwijderen . . . . . Pagina 56
Het apparaat opnieuw in elkaar zetten . . . . . Pagina 57
Opslag . . . . . Pagina 57
Afvoer . . . . . Pagina 57
Garantie . . . . . Pagina 58
Afwikkeling in geval van garantie . . . . . Pagina 58
Service . . . . . Pagina 58

Gebruikte waarschuwingen en symbolen

De volgende waarschuwingen worden in deze gebruikershandleiding en op de verpakking gebruikt:

⚠	**GEVAAR!** Dit symbool in combinatie met het signaalwoord "Gevaar" markeert een hoog risico dat, indien niet voorkomen, de dood of ernstig letsel tot gevolg kan hebben.	~	Wisselstroom/-spanning
		Hz	Hertz (voedingsfrequentie)
⚠	**WAARSCHUWING!** Dit symbool in combinatie met het signaalwoord 'Waarschuwing' markeert een middelgroot risico dat, indien het niet wordt voorkomen, de dood of ernstig letsel tot gevolg kan hebben.	**W**	Watt
		⚠	Gevaar – risico op elektrische schokken!
⚠	**VOORZICHTIG!** Dit symbool in combinatie met het signaalwoord 'Voorzichtig' markeert een gevaar met een laag risico dat, indien niet voorkomen, kan leiden tot licht of matig letsel.		Gebruik het product alleen in droge binnenruimtes.
			Symbool voor een product van beschermingsklasse II
⚠	**LET OP!** Dit symbool met het signaalwoord "Let op" geeft een mogelijke materiële schade aan.		Voedselveilig Dit product heeft geen negatief effect op de smaak of de geur.
ⓘ	**OPMERKING:** Dit symbool in combinatie met "Opmerking" geeft extra nuttige informatie.	CE	De CE-markering geeft aan dat dit product voldoet aan de relevante EU-richtlijnen.
	Fijn (kwaliteit voor het malen van ijs)		Grof (kwaliteit voor het malen van ijs)
	Geschikt voor in de vaatwasser: 13 ijsvormpjes met deksels 14 binnenbakje		Veiligheidsinformatie Gebruiksinstructies

IJSCRUSHER „SLUSHY“

Inleiding

Hartelijk gefeliciteerd met de aankoop van uw nieuwe product. U heeft voor een hoogwaardig product gekozen. De gebruiksaanwijzing is een deel van het product. Deze bevat belangrijke aanwijzingen voor veiligheid, gebruik en verwijdering. Maakt U zich voor de ingebruikname van het product met alle bedienings- en veiligheidsvoorschriften vertrouwd. Gebruik het product alleen zoals beschreven en voor de aangegeven toepassingsgebieden. Overhandig alle documenten bij doorgifte van het product aan derden.



Je kunt deze en vele andere handleidingen downloaden en bekijken op www.lidl-service.com. Door deze QR-code te scannen, kom je meteen op de Lidl service website (www.lidl-service.com) waar je jouw gebruiksaanwijzing kunt openen door het artikelnummer (IAN) 516435_2510 in te voeren.

Beoogd gebruik

- Dit product is geschikt voor het schaven van ijs gemaakt van drinkwater en voor het verwerken van bevroren etenswaren (bijv. yoghurt, fruit).
- Het product is ontworpen voor huishoudelijk gebruik. Het product is niet geschikt voor commercieel gebruik.
- De fabrikant is niet aansprakelijk voor beschadigingen veroorzaakt door onjuist gebruik.

Omvang van de levering

Na het uitpakken van het product controleer of het in goede staat is. Verwijder al het verpakkingsmateriaal voor gebruik.

1x IJscrusher „Slushy“
1x Gebruiksaanwijzing
4x IJsvormpjes met deksels
1x Binnenbakje

Beschrijving van de onderdelen (Afb. A)

1 Afdekkapje
2 Draaiknop (met de klok mee: drukschijf omhoog; tegen de klok in: drukschijf omlaag)
3 IJskamer
4 Netsnoer met stekker (niet afgebeeld)
5 Basis
6 Handgreep van ijskamer
7 Hoofdeenheid
8 AAN/UIT-knop
9 Mes
10 Mesinstelknop (met de klok mee: grof; tegen de klok in: fijn)
11 As
12 Drukschijf
13 4x IJsvormpjes met deksels
14 1x Binnenbakje

Technische gegevens

Ingangsspanning:	220–240 V~, 50–60 Hz
Beschermingsklasse:	II/ ⧈
Stroomverbruik:	35 W
Stroomverbruik in uit-stand:	0 W
Werkingstijd en rusttijd:	Na maximaal 5 minuten continu gebruik, las een pauze van 10 minuten.

⚠ Veiligheidsinstructies

MAAK UZELF VERTROUWD MET ALLE VEILIGHEIDSINFORMATIE EN GEBRUIKSINSTRUCTIES VOORDAT U HET APPARAAT IN GEBRUIK NEEMT! ALS U DIT PRODUCT DOORGEEFT AAN ANDEREN, GEEF DAN OOK ALLE DOCUMENTEN MEE!

De garantieclaim is ongeldig bij schade als gevolg van het negeren van deze gebruiksinstructies! Wij aanvaarden geen enkele aansprakelijkheid voor gevolgschade! Wij aanvaarden geen enkele aansprakelijkheid in geval van materiële schade of persoonlijk letsel veroorzaakt door een verkeerd gebruik of het negeren van de veiligheidsinstructies!

⚠ WAARSCHUWING! RISICO OP LEVENSGEVAAR OF ONGELUKKEN VOOR BABY'S EN KINDEREN! Laat kinderen nooit zonder toezicht met het verpakkingsmateriaal. Het verpakkingsmateriaal brengt gevaar voor verstikking met zich mee. Kinderen onderschatten vaak de gevaren. Houd kinderen op elk moment uit de buurt van het verpakkingsmateriaal.

- Dit apparaat mag niet door kinderen worden gebruikt. Houd het product en het snoer uit de buurt van kinderen.
- Dit apparaat kan worden gebruikt door personen met verminderde fysieke, zintuiglijke of mentale vermogens of een gebrek aan ervaring en kennis, indien zij onder toezicht staan of instructie hebben gekregen over het veilige gebruik van het apparaat en als zij de gevaren ervan begrijpen.
- Kinderen mogen niet met het product spelen.
- **WAARSCHUWING! Mogelijk letsel bij onjuist gebruik.** Gebruik dit product alleen volgens deze instructies. Pas het product op geen enkele manier aan.
- ⚠ **WAARSCHUWING! Risico op elektrische schokken!** Probeer het apparaat nooit zelf te repareren. Als het apparaat defect is, laat reparaties alleen door een vakbekwame persoon uitvoeren.
- ⚠ **WAARSCHUWING! Risico op elektrische schokken!** Dompel het product niet in water of een andere vloeistof. Houd het apparaat nooit onder stromend water.

⚠ **WAARSCHUWING! Risico op elektrische schokken!**
Gebruik het apparaat nooit als het beschadigd is. Trek de stekker uit het stopcontact en neem contact op met uw verkoper als het apparaat beschadigd is.

- Laat de container nooit vallen. Ruw omgaan met het product kan onherstelbare schade veroorzaken.
- Gebruik het product niet wanneer het gevallen is of zichtbare tekenen van schade vertoont.
- Als het netsnoer beschadigd is, moet het worden vervangen door de fabrikant, zijn servicedienst of een vergelijkbaar gekwalificeerd persoon om elk gevaar te voorkomen.
- Bescherm het netsnoer tegen schade. Leg het aansluitsnoer niet over scherpe randen, plet of buig het ook niet. Houd het netsnoer uit de buurt van hete oppervlakken en open vlammen.
- Reinig de oppervlakken die in contact komen met levensmiddelen (zie 'Reiniging en onderhoud').
- Haal de stekker altijd uit het stopcontact wanneer het product zonder toezicht wordt achtergelaten en voor montage, demontage of reiniging.
- Gebruik geen accessoires anders dan de accessoires die bij het product worden geleverd.
- Gebruik het product niet als de ijskamer of de beschermkap beschadigd is of zichtbare scheuren vertoont.
- Wees voorzichtig bij het hanteren van het scherpe mes.
- Het mes is scherp. Wees uiterst voorzichtig tijdens het monteren, bedienen, demonteren en reinigen.
- Plaats het product niet op een kookplaat (gas, elektrisch, kolen, etc.). Gebruik het product altijd op een effen, stabiel, schoon en droog oppervlak.
- Raak de hoofdeenheid, het netsnoer of de stekker nooit met natte handen aan.
- Haal de stekker niet uit het stopcontact door aan het netsnoer te trekken.
- Bescherm het product, het netsnoer en de stekker tegen stof, direct zonlicht, gedruppel en gespetter.
- Bescherm het product tegen hitte. Plaats het product niet in directe nabijheid van open vuur of warmtebronnen zoals kookfornuizen of kachels.

- Wees voorzichtig bij het hanteren van het scherpe ijsschaafmes, bij het legen van de ijskamer en tijdens het reinigen.
- Schakel het product uit en trek de stekker uit het stopcontact voordat u accessoires vervangt of in de buurt komt van onderdelen die tijdens gebruik in beweging zijn.

● Voor het eerste gebruik

1. Verwijder het verpakkingsmateriaal.
2. Reinig het product (zie 'Reiniging en onderhoud').

● Bediening

ⓘ OPMERKINGEN:

⚠ **BELANGRIJK!** Verwerk uitsluitend bevroren drinkwater, bevroren drank of bevroren etenswaren die geschikt zijn voor consumptie en voldoende stevig zijn (bijv. bevroren fruit of bevroren groenten) met het apparaat. De maximale inhoud van de ijskamer [3] is 275 ml; vulniveau van het ijsvormpje [13]: onder de markering 'MAX'.

- Het kan zeer lastig zijn om bevroren voedselblokken in stukken van geschikte grootte te verdelen. Daarom moet bevroren voedsel vooraf in passende porties worden ingevroren voor verwerking met uw ijsschaver. Het is essentieel dat u vooraf ingevroren voedsel in geschikte porties kiest en de meegeleverde ijsvormpjes gebruikt om in te vriezen. Wanneer u een ijsblokjesmachine of ijsblokjesvormpjes gebruikt, zorg er dan voor dat de ijsblokjes ook passen.
- "Wanneer u zelf voedsel invriest: verwijder altijd alle oneetbare delen (bijv. stelen, harde schillen, pitten) voordat u het in de vriezer plaatst. Snijd grote stukken in delen van geschikte grootte.
- Houd er rekening mee dat het invriesproces in de meegeleverde ijsvormpjes van het apparaat 10–12 uur kan duren (bij –18 °C). Als u zelf ijs wilt maken, kunt u de ingrediënten daarom het beste een dag van tevoren voorbereiden en 's nachts in de vriezer laten staan.
- Het is veel gemakkelijker om het ijs uit het vormpje te halen wanneer u de buitenkant kort onder koud stromend water houdt. Zorg ervoor dat het ijs er niet uit valt terwijl u dit doet.
- Direct na het verwerken van een portie kunt u de ijskamer opnieuw vullen. Houd er echter rekening mee dat de motor ongeveer 10 minuten moet afkoelen na 5 minuten continu gebruik. Bij normaal gebruik wordt deze tijdslimiet niet bereikt, omdat het apparaat een portie ijs binnen enkele seconden verwerkt. Een uitzondering hierop kan optreden wanneer u helder of gearomatiseerd ijs verwerkt dat net uit de vriezer komt. Laat dit soort ijs in het algemeen eerst een beetje opwarmen voordat het wordt verwerkt.
- De bakjes voor het opvangen van het slush-ijs moeten in de basis van het apparaat passen en een voldoende grote opening hebben. Anders kan het slush-ijs naast het bakje terechtkomen. Ook voor dit doel zijn de ijsvormpjes van het apparaat goed geschikt. Wanneer geschikte dessertkommetjes of drinkbekers voorhanden zijn, is het echter een goed idee om het ijs direct over uw dessert te schrapen of in uw drankjes.
- Geschaafd ijs smelt zeer snel. Dit geldt vooral bij hoge omgevingstemperaturen. Verwerk het ijs daarom vlak vóór consumptie. U kunt geschaafd ijs enkele uren in een gesloten bak in de vriezer bewaren. In dat geval moet u echter rekening houden met verandering van textuur en een aanzienlijk kwaliteitsverlies.

Uit-modus:

Het apparaat schakelt naar de uit-modus in de onderstaande situaties:

- Wanneer het op de voeding wordt aangesloten zonder dat op de AAN/UIT-knop [8] wordt gedrukt.
- Wanneer het apparaat niet kan worden bediend via de AAN/UIT-knop [8] (bijv. wanneer de as [11] de laagste positie heeft bereikt of wanneer de ijskamer [3] niet correct is geplaatst).

Schaafdikte selecteren

ⓘ **OPMERKINGEN:** De snij-instelling (grof of fijn) wordt aangepast via de mesinstelknop [10] aan de onderkant van de ijskamer. Kleine en grote ijskristallen op de knop geven de juiste draairichting aan.

□ Draai de knop [10] om de schaafdikte van het geschaafde ijs te selecteren:

Modus	Schaafinstelling voor ijs
❄	Fijn (tegen de klok in)
❄	Grof (met de klok mee)

⚠ **BELANGRIJK!** Nadat de drukschijf op het ijs is neergelaten, mag u de mesinstelknop niet meer verdraaien, ook niet wanneer de motor stilstaat.

Voorbereiding

1. Wanneer u zelf voedsel invriest: Vul minstens 10 uur vóór het verwerken met het apparaat het voorbereide mengsel of drinkwater tot aan de markering 'MAX' (190 ml) in het ijsvormpje [13], sluit het deksel en plaats het vormpje voorzichtig rechtop en horizontaal in de vriezer. Zorg ervoor dat de onderkant van het vormpje droog is.
2. Houd een voldoende grote schaal bij de hand om de ijskamer na gebruik in te plaatsen.
3. Plaats het apparaat op een waterbestendig en voldoende ruim werkoppervlak.

Direct voor gebruik

4. Draai de draaiknop [2] met de klok mee om de as [11] omhoog te bewegen en volledig in de motorkop te laten terugtrekken.

De ijskamer vullen

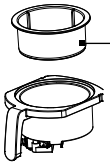

[14] Binnenbakje (voor ijsblokjes of bevroren fruit)

5a. Voor ijs dat is bereid met het meegeleverde ijsvormpje [13]: Open het deksel en vul het ijs in de ijskamer [3].

5b. Voor ijsblokjes of bevroren fruit: Plaats het binnenbakje [14] in de ijskamer [3] van het apparaat. Doe vervolgens de ijsblokjes of het bevroren fruit in het bakje. Het maximale vulniveau ligt onder de rand. Zorg ervoor dat er geen delen boven de rand uitsteken.

6. Beweeg de as [11] omhoog door de draaiknop met de klok mee te draaien totdat u weerstand voelt.

7. Duw de ijskamer [3] in de hoofdeenheid onder de motorkop totdat die met een hoorbare klik vastklikt. Tijdens het inschuiven zult u duidelijke weerstand voelen.

8. Beweeg de as [11] omlaag op het ijs door de knop [2] tegen de klok in te draaien totdat u weerstand voelt.

9. Plaats een bakje op de basis [5] van het apparaat, direct onder de ijskamer [3].

Het ijs verwerken

10. Steek de stekker in het stopcontact.

11. Houd de AAN/UIT-knop [8] ingedrukt totdat de gewenste hoeveelheid slush-ijs is geproduceerd. U kunt de werking op elk moment stoppen door de AAN/UIT-knop los te laten.

ⓘ **OPMERKINGEN:** De motor stopt automatisch wanneer de as [11] de laagste positie bereikt. Er kan mogelijk nog wat ijs in de ijskamer [3] achterblijven. Dit is opzettelijk en beschermt het mes [9] in de ijskamer tegen beschadiging door de punten van de drukschijf [12].

⚠ **BELANGRIJK!** Er kan water uit de ijskamer druppelen, zelfs wanneer deze leeg is. Verwijder daarom de ijskamer [3] altijd direct na gebruik van het apparaat en plaats deze op een schaal. Dit voorkomt schade door smeltwater en condens.

De ijskamer verwijderen

12. Trek de stekker uit het stopcontact. Beweeg de as [11] omhoog in de motorkop door de knop [2] met de klok mee te draaien totdat deze volledig is ingetrokken.

13. Houd de handgreep van de ijskamer [6] vast en trek de ijskamer [3] eruit. Plaats deze op een schaal om schade door druppelend water te voorkomen.

□ U kunt de ijskamer [3] opnieuw vullen nadat u deze hebt geleegd. Als dit niet gebeurt, kan het apparaat het ijs mogelijk niet schaven.

● Na gebruik

14. Maak de ijskamer [3] volledig leeg en reinig het apparaat en alle gebruikte onderdelen (zie: 'Reiniging en onderhoud').

□ U kunt de ijsvormpjes [13] van het apparaat gebruiken om slush-ijs te bewaren. Plaats hiervoor het ijsvormpje met gesloten deksel in de vriezer. Houd er rekening mee dat de textuur van het geschaafde ijs niet lang behouden blijft. Het ijs wordt tijdens het bewaren harder en grover.

⚠ **BELANGRIJK!** Reinig het apparaat ook wanneer u uitsluitend gewoon ijs zonder verdere ingrediënten hebt verwerkt. Anders kunnen er schadelijke bacteriën ontstaan op de onderdelen van het apparaat.

● Probleemoplossing

Probleem	Mogelijke oorzaak	Oplossing
Noodstop nodig?		Trek de stekker uit het stopcontact.
Er is een rammelend geluid tijdens het gebruik. Laat ONMIDDELLIJK de AAN/UIT-knop [8] los en trek de stekker uit het stopcontact.	De drukschijf [12] is van de as [11] gevallen.	Beweeg de as met de draaiknop [2] volledig omhoog. Trek vervolgens de ijskamer eruit (zie: 'Bediening'). Controleer of de drukschijf correct op de as is bevestigd.
	Harde delen van de ingrediënten bevinden zich in de ijskamer [3] (bijv. stelen, pitten).	Beweeg de as [11] met de draaiknop [2] volledig omhoog. Trek vervolgens de ijskamer [3] eruit (zie: 'Bediening'). Verwijder de harde delen uit de ijskamer. Probeer het daarna opnieuw.
	De koppeling van de drukschijf [12] is beschadigd.	Beweeg de as [11] met de draaiknop [2] volledig omhoog. Trek vervolgens de ijskamer [3] eruit (zie: 'Bediening'). Vervang de drukschijf [12].
U kunt de ijskamer [3] niet in het apparaat plaatsen, OF de ijskamer valt naar beneden.	De as [11] is niet volledig in de motorkop teruggetrokken.	Draai de draaiknop [2] met de klok mee tot aan de aanslag. Probeer het daarna opnieuw.
	Er steken delen van het voedsel boven de rand van de ijskamer [3] uit.	Verwijder de ijskamer en haal het obstakel weg. Probeer het daarna opnieuw.
		Vul de ijskamer maximaal tot net onder de rand.
	De rand van de ijskamer [3] is niet correct in het rek onder de motorkop geplaatst.	Houd de ijskamer horizontaal terwijl u deze in het rek direct onder de motorkop schuift. Het is normaal dat u hierbij duidelijke weerstand voelt.

Probleem	Mogelijke oorzaak	Oplossing
Er verzamelt zich water op de basis 5 van het apparaat en/of op het werkoppervlak.	U werkt gedurende langere tijd bij een hoge luchtvochtigheid en/of hoge kamertemperatuur. Smeltwater en/of condens druppelt.	Trek de stekker uit het stopcontact en maak het apparaat en het werkoppervlak droog. Veeg druppelende vloeistof altijd meteen weg.
	De ijskamer 3, het binnenbakje 14 en de drukschijf 12 zijn voor gebruik niet voldoende gekoeld.	Plaats de afneembare onderdelen van het apparaat voor gebruik minstens 1 uur in de vriezer of koelkast.
	Stukjes ijs zijn naast het opvangbakje terechtgekomen.	om schade door smeltwater te voorkomen, verwijder onmiddellijk het ijs dat naast het opvangbakje (ijsvormpje, dessertkom) is gevallen.
	De temperatuur van het ijs is te hoog.	U moet ijs niet te lang op kamertemperatuur laten staan. Dit geldt voor alle soorten ijs, hoewel ijs met een hoog watergehalte na het invriezen eerst een beetje moet opwarmen. Wanneer u verschillende soorten ijs verwerkt, probeer dan uit hoe u de optimale consistentie voor het schaven bereikt (zie: 'Bediening').
		Laat geen ijs in het apparaat achter. Verwijder de ijskamer 3 altijd direct na gebruik. Veeg druppelende vloeistof meteen weg.

Probleem	Mogelijke oorzaak	Oplossing
De motor draait, maar er komt geen slush-ijs uit.	De instelknop 10 is te ver uitgedraaid voor een te fijne schaafinstelling. Mogelijk kan het mes 9 het ijs niet bereiken.	Draai de instelknop 10 met de klok mee totdat er slush-ijs wordt geproduceerd.
	Er is een restant van de vorige portie achtergebleven op de bodem van de ijskamer.	Maak de ijskamer 3 volledig leeg voordat u het apparaat met de volgende portie vult (zie: 'Bediening'). Probeer het daarna opnieuw.
	Het ijs is te koud en daardoor te hard.	Vooral ijs dat gemaakt is van helder drinkwater of drinkwater met smaakstoffen moet op kamertemperatuur een beetje opwarmen. Hierdoor wordt het iets zachter.
	Het binnenbakje 14 ontbreekt.	Plaats altijd het binnenbakje 14 in de ijskamer 3 voordat u de ijskamer vult met ijsblokjes of bevroren fruit.
	De schroef van de as 11 kan na zeer langdurig gebruik zijn losgeraakt.	Open het afdekkapje 1 bovenop de hoofdeenheid en draai de schroef met de klok mee om de druk van de drukschijf op het ijs te vergroten.
De motor stopt onverwacht.	Het apparaat heeft de huidige portie al verwerkt.	Wanneer de as 11 het laagste punt bereikt, schakelt de motor automatisch uit. Er kan mogelijk nog wat ijs in de ijskamer 3 achterblijven. Dit is bedoeld om de punten van de drukschijf te beschermen.
	U houdt de AAN/UIT-knop 8 niet ingedrukt.	De motor stopt zodra de AAN/UIT-knop wordt losgelaten. Dit is de bedoeling.
	Een extreem hard voorwerp blokkeert de drukschijf 12.	Laat de AAN/UIT-knop 8 onmiddellijk los en trek de stekker uit het stopcontact. Verwijder de ijskamer 3 en haal het obstakel weg. Probeer het daarna opnieuw. Het ijs is mogelijk nog te hard en/of er is een te grove schaafinstelling geselecteerd (zie: 'Bediening').
	De oververhittingsbeveiliging is geactiveerd.	Trek de stekker onmiddellijk uit het stopcontact en laat het apparaat ong. 45 minuten afkoelen. Probeer het daarna opnieuw.

Probleem	Mogelijke oorzaak	Oplossing
De motor werkt niet.	Het apparaat krijgt geen stroom.	Controleer of het apparaat is aangesloten en of het gebruikte stopcontact stroom levert.
	U houdt de AAN/UIT-knop 8 niet ingedrukt.	De motor stopt zodra de AAN/UIT-knop wordt losgelaten. Dit is de bedoeling.
	De ijskamer 3 ontbreekt of is niet correct geplaatst.	De motor werkt alleen wanneer de ijskamer correct is geïnstalleerd. Schuif de ijskamer naar binnen totdat deze merkbaar met een klik vastklikt. Probeer het daarna opnieuw.
	De as 11 heeft het laagste punt al bereikt.	Wanneer de as het laagste punt bereikt, schakelt de motor automatisch uit. Er kan mogelijk nog wat ijs in de ijskamer achterblijven (zie: 'Bediening'). Dit is de bedoeling.
Er komt een zeer vloeibare pulp uit de ijskamer.	Het ijs is al te warm.	Afhankelijk van de ingrediënten heeft het ijs een andere temperatuur nodig om via het apparaat verwerkt te kunnen worden. Raadpleeg het hoofdstuk 'Bediening'
	U hebt de onderdelen van het apparaat die in contact komen met het ijs niet afgekoeld.	De afneembare onderdelen van het apparaat moeten voor gebruik voldoende worden gekoeld. Raadpleeg het hoofdstuk 'Bediening'

● Reiniging en onderhoud

⚠ **WAARSCHUWING! Risico op een elektrische schok!**
Voor het reinigen en onderhouden van het product: Haal de stekker 4 uit het stopcontact.

⚠ **WAARSCHUWING! Risico op een elektrische schok!**
Dompel het product niet in water of een andere vloeistof. Houd het apparaat nooit onder stromend water.

⚠ **LET OP! Schade aan eigendommen!**
Gebruik geen schurende of agressieve reinigingsmiddelen of harde borstels om het product of de accessoires schoon te maken.

● De onderdelen verwijderen

1. Zorg ervoor dat de motor en de as 11 van het apparaat tot stilstand zijn gekomen. Trek de stekker uit het stopcontact.
2. Draai de draaiknop 2 met de klok mee om de as 11 volledig omhoog in de motorkop te bewegen. Trek de ijskamer 3 eruit en maak deze volledig leeg.
3. Beweeg de as 11 opnieuw omlaag (door de draaiknop 2 tegen de klok in te draaien). Draai de drukschijf 12 tegen de klok in (naar links) totdat u deze naar beneden kunt trekken en verwijderen.

⚠ **BELANGRIJK!** Het mes op de bodem van de ijskamer en de punten van de drukschijf zijn zeer scherp. Ga voorzichtig te werk om verwondingen tijdens het reinigen te voorkomen.

Het apparaat opnieuw in elkaar zetten

1. Plaats de drukschijf 12 op de as 11 en draai de drukschijf met de klok mee (naar rechts) totdat deze merkbaar vastklikt. Beweeg de as volledig omhoog in de motorkop met behulp van de draaiknop 2.
2. Plaats het binnenbakje 14 in de ijskamer 3 en schuif deze onder de motorkop in de hoofdeenheid.

Onderdeel	Reiniging
2 Draaiknop 5 Basis 7 Hoofdeenheid 8 AAN/UIT-knop 11 As	☐ Veeg het onderdeel schoon met een licht bevochtigde doek. ☐ Bij hardnekkig vuil kunt u een mild schoonmaakmiddel op de doek aanbrengen.
3 IJskamer 6 Handgreep van ijskamer 9 Mes 10 Mesinstelknop 12 Drukschijf	☐ Reinig de onderdelen met water en een beetje afwasmiddel. ☐ Spoel de onderdelen daarna af met schoon water.

- ☐ De ijsvormpjes met deksels 13 en het binnenbakje 14 zijn geschikt voor in de vaatwasser.
- ☐ Na reiniging: Veeg alle onderdelen grondig droog.

Opslag

- ☐ Vóór opslag: Maak het product schoon en laat het product drogen.
- ☐ Berg het product op in de originele verpakking wanneer niet in gebruik.
- ☐ Berg het product op in een droge ruimte buiten het bereik van kinderen.

Afvoer

De verpakking bestaat uit milieuvriendelijke grondstoffen die u via de plaatselijke recyclingcontainers kunt afvoeren.



Neem de aanduiding van de verpakkingsmaterialen voor de afvalscheiding in acht. Deze zijn gemarkeerd met de afkortingen (a) en een cijfers (b) met de volgende betekenis: 1–7: kunststoffen / 20–22: papier en vezelplaten / 80–98: composietmaterialen.

Product:





Het product, waaronder het toebehoren, en de verpakkingsmaterialen kunnen worden gerecycled en zijn onderhevig aan een uitgebreide verantwoordelijkheid van de fabrikant.
Gooi ze apart weg, overeenkomstig de aangegeven Info-tri (informatie over afvalscheiding), voor een beter afvalbeheer.
Het Triman-logo geldt alleen voor Frankrijk.



Informatie over de mogelijkheden om het uitgediende product na gebruik te verwijderen, verstrekt uw gemeentelijke overheid.



Gooi het afgedankte product omwille van het milieu niet weg via het huisvuil, maar geef het af bij het daarvoor bestemde depot of het gemeentelijke milieupark. Over afgifteplaatsen en hun openingstijden kunt u zich bij uw aangewezen instantie informeren.

Garantie

Het product werd volgens strenge kwaliteitsrichtlijnen gemaakt en voor de uitlevering zorgvuldig gecontroleerd. In geval van materiaal- of fabricagefouten hebt u tegenover de verkoper van het product wettelijke rechten. Uw wettelijke rechten worden op geen enkele manier door onze hieronder vermelde garantie beperkt.

De garantie voor dit product bedraagt 3 jaar vanaf aankoopdatum. De garantieperiode gaat in op de datum van aankoop. Bewaar het originele bewijs van aankoop op een veilige plek aangezien dit document nodig is als bewijs.

Alle beschadigingen of gebreken die reeds op het moment van aankoop aanwezig zijn, moeten meteen na het uitpakken van het product worden gemeld.

Mocht het product binnen 3 jaar na aankoopdatum een materiaal- of fabricagefout vertonen, zullen wij het – naar onze keuze – gratis voor u repareren of vervangen. De garantieperiode wordt door een plaatsgevonden garantieverlening niet verlengd. Dit geldt ook voor vervangen en gerepareerde onderdelen.

Deze garantie vervalt als het product werd beschadigd of onjuist is gebruikt of onderhouden.

De garantie dekt materiaal- en fabricagefouten af. Deze garantie dekt geen productonderdelen die aan normale slijtage onderhevig zijn en daarom als verbruiksartikelen worden beschouwd (bv. batterijen, oplaadbare batterijen, slangen, inktpatronen), noch dekt zij schade aan breekbare onderdelen, bv. schakelaars of onderdelen die van glas zijn gemaakt.

Afwikkeling in geval van garantie

Om een snelle afhandeling van uw reclamatie te waarborgen dient u de volgende instructies in acht te nemen:

Houd bij alle vragen alstublieft de kassabon en het artikelnummer (IAN 516435_2510) als bewijs van aankoop bij de hand.

Het artikelnummer vindt u op de typeplaat, ingegraveerd, op het titelblad van uw handleiding (linksonder) of als sticker op de achter- of onderzijde.

Wanneer er storingen in de werking of andere gebreken optreden, dient u eerst telefonisch of per e-mail contact met de onderstaande service-afdeling op te nemen.

Een als defect geregistreerd product kunt u dan samen met uw aankoopbewijs (kassabon) en vermelding van de concrete schade alsmede het tijdstip van optreden voor u franco aan het u meegedeelde servicepunt verzenden.

Service

(NL) **Service Nederland**
Tel.: 0800 0249630
E-Mail: owim@lidl.nl

(BE) **Service België**
Tel.: 0800 12089
E-Mail: owim@lidl.be

CE

Avvertenze e simboli utilizzati . . . . . Pagina 60
Introduzione . . . . . Pagina 61
Destinazione d'uso . . . . . Pagina 61
Contenuto dell'imballaggio . . . . . Pagina 61
Descrizione dei componenti (Fig. A) . . . . . Pagina 61
Specifiche tecniche . . . . . Pagina 61
Avvertenze di sicurezza . . . . . Pagina 62
Operazioni preliminari . . . . . Pagina 64
Utilizzo . . . . . Pagina 64
Selezione della consistenza della granita . . . . . Pagina 65
Preparazione . . . . . Pagina 65
Appena prima dell'uso . . . . . Pagina 65
Riempimento del recipiente tritaghiaccio . . . . . Pagina 65
Triturazione del ghiaccio . . . . . Pagina 66
Rimozione del recipiente tritaghiaccio . . . . . Pagina 66
Dopo l'uso . . . . . Pagina 66
Risoluzione dei problemi . . . . . Pagina 67
Pulizia e manutenzione . . . . . Pagina 70
Disassemblaggio dell'apparecchio . . . . . Pagina 70
Riassemblaggio dell'apparecchio . . . . . Pagina 71
Conservazione . . . . . Pagina 71
Smaltimento . . . . . Pagina 71
Garanzia . . . . . Pagina 72
Gestione dei casi in garanzia . . . . . Pagina 72
Assistenza . . . . . Pagina 72

Avvertenze e simboli utilizzati

In questo manuale e/o sull'imballaggio sono utilizzati i seguenti simboli.

⚠	**PERICOLO!** Questo simbolo, in combinazione con l'indicazione "Pericolo", segnala un rischio di elevata entità che, se non evitato, può causare lesioni gravi o mortali.	~	Corrente alternata / tensione
		Hz	Hertz (frequenza di alimentazione)
⚠	**AVVERTENZA!** Questo simbolo, in combinazione con l'indicazione "Avvertenza", segnala un rischio di media entità che, se non evitato, può causare lesioni gravi o mortali.	W	Watt
		⚡	Pericolo! Rischio di scossa elettrica.
⚠	**ATTENZIONE!** Questo simbolo, in combinazione con l'indicazione "Attenzione", segnala un rischio di bassa entità che, se non evitato, può causare lesioni lievi o moderate.		Usare il prodotto esclusivamente in ambienti interni e asciutti
			Apparecchio di classe II
⚠	**AVVISO!** Questo simbolo, in combinazione con l'indicazione "Avviso", segnala un potenziale rischio di danni materiali.		Uso alimentare Questo prodotto non influisce sul sapore o sull'aroma degli alimenti.
	NOTA: Questo simbolo, in combinazione con l'indicazione "Nota", fornisce ulteriori informazioni utili.	CE	Il simbolo CE indica che il prodotto è conforme alle direttive UE rilevanti applicabili.
	Ghiaccio tritato fine		Ghiaccio tritato grosso
	Parti lavabili in lavastoviglie: 13 Stampi per ghiaccio con coperchi 14 Inserto del recipiente tritaghiaccio		Avvertenza di sicurezza Istruzione per l'uso

MACCHINA PER GRANITE

Introduzione

Congratulazioni per l'acquisto del vostro nuovo prodotto. Avete optato per un prodotto di alta qualità. Le istruzioni d'uso sono parte integrante di questo prodotto. Esse contengono importanti avvertenze sulla sicurezza, l'impiego e lo smaltimento. Prima dell'utilizzo del prodotto, prendere conoscenza di tutte le istruzioni d'uso e delle avvertenze di sicurezza. Utilizzare il prodotto solo come descritto e per i campi di applicazione indicati. Consegnare tutte le documentazioni su questo prodotto quando viene ceduto a terzi.



Puoi scaricare e visualizzare questo e numerosi altri manuali sul sito www.lidl-service.com. Scansionando questo codice QR, verrai reindirizzato subito al sito web dell'assistenza di Lidl (www.lidl-service.com) dovre potrai aprire il tuo manuale di istruzioni per l'uso inserendo il codice prodotto (IAN) 516435_2510.

Destinazione d'uso

- Questo prodotto è progettato per preparare granite a base di acqua potabile e alimenti congelati (come yogurt e frutta).
- Questo prodotto è destinato al solo uso domestico. Il prodotto non è destinato all'uso commerciale.
- Il costruttore declina ogni responsabilità per eventuali danni causati da un uso improprio.

Contenuto dell'imballaggio

Dopo aver estratto il prodotto dalla confezione, assicurarsi che non sia danneggiato. Rimuovere tutti i materiali di imballaggio prima dell'uso.

1x Macchina per granite
1x Manuale di istruzioni
4x Stampi per ghiaccio con coperchi
1x Inserto del recipiente tritaghiaccio

Descrizione dei componenti (Fig. A)

1 Copertura della vite
2 Manovella (senso orario: disco di pressione verso l'alto; senso antiorario: disco di pressione verso il basso)
3 Recipiente tritaghiaccio
4 Cavo di alimentazione con spina (non illustrato)
5 Base
6 Impugnatura del recipiente tritaghiaccio
7 Unità principale
8 Pulsante di accensione/spegnimento
9 Lama tritaghiaccio
10 Manopola di regolazione della lama (senso orario: ghiaccio tritato grosso; senso antiorario: ghiaccio tritato fine)
11 Asse di trasmissione
12 Disco di pressione
13 4x Stampi per ghiaccio con coperchi
14 1x Inserto del recipiente tritaghiaccio

Specifiche tecniche

Tensione in ingresso:	220–240 V~, 50–60 Hz
Classe di isolamento:	II/ ⧈
Consumo di energia:	35 W
Consumo di energia in modalità spento:	0 W
Tempo di funzionamento e di riposo:	Dopo 5 minuti di funzionamento ininterrotto, effettuare una pausa di 10 minuti.

⚠ Avvertenze di sicurezza

PRIMA DI USARE IL PRODOTTO, LEGGERE ATTENTAMENTE TUTTE LE AVVERTENZE DI SICUREZZA E LE ISTRUZIONI PER L'USO. IN CASO DI CESSIONE DEL PRODOTTO A TERZI, ALLEGARE TUTTA LA DOCUMENTAZIONE.
Il mancato rispetto delle istruzioni riportate in questo manuale può causare danni e comporta l'annullamento della garanzia. Si declina ogni responsabilità per eventuali danni consequenziali. Si declina ogni responsabilità per eventuali danni materiali o lesioni personali causati da un uso improprio del prodotto o dal mancato rispetto delle avvertenze di sicurezza.

⚠ AVVERTENZA! RISCHIO DI MORTE O LESIONI PER NEONATI E BAMBINI!
Non lasciare i bambini senza supervisione con i materiali di imballaggio. I materiali di imballaggio comportano il rischio di soffocamento. I bambini tendono a sottovalutare i pericoli. Tenere i bambini a distanza dai materiali di imballaggio.

- Il prodotto non deve essere usato da bambini. Tenere il prodotto e il cavo di alimentazione fuori dalla portata dei bambini.
- Questo prodotto può essere usato da persone con ridotte capacità fisiche, sensoriali o mentali o prive di esperienza e conoscenza, solo se supervisionate o istruite sull'uso sicuro del prodotto e se comprendono i rischi correlati.
- I bambini non devono giocare con il prodotto.
- **AVVERTENZA! L'uso scorretto comporta il rischio di lesioni.** Usare il prodotto esclusivamente come descritto in queste istruzioni. Non tentare di modificare il prodotto in alcun modo.
- ⚠ **AVVERTENZA! Rischio di scossa elettrica!** Non tentare di riparare il prodotto da soli. In caso di malfunzionamenti, affidare le operazioni di riparazione a un tecnico qualificato.
- ⚠ **AVVERTENZA! Rischio di scossa elettrica!** Non immergere il prodotto in acqua o altri liquidi. Non lavare il prodotto sotto l'acqua corrente.

⚠ **AVVERTENZA! Rischio di scossa elettrica!**
Non usare il prodotto se è danneggiato. Se il prodotto è danneggiato, scollegare il cavo di alimentazione dalla presa di corrente e contattare il rivenditore.

- Non far cadere il recipiente. Manipolarlo con attenzione per evitare di causare danni irreparabili al prodotto.
- Non usare il prodotto se è caduto ed è visibilmente danneggiato.
- Controllare regolarmente che la spina e il cavo di alimentazione non siano danneggiati. Per motivi di sicurezza, se il cavo di alimentazione è danneggiato deve essere sostituito dal costruttore, dal suo centro di assistenza o da un tecnico qualificato.
- Proteggere il cavo di alimentazione contro i danni. Non schiacciare o piegare il cavo ed evitare che entri a contatto con bordi affilati. Tenere il cavo di alimentazione a distanza superfici calde e fiamme libere.
- Pulire le superfici a contatto con gli alimenti (consultare la sezione "Pulizia e manutenzione").
- Scollegare il prodotto dalla fonte di alimentazione prima di assemblarlo, disassemblarlo, pulirlo o lasciarlo incustodito.
- Non usare accessori diversi da quelli non forniti insieme al prodotto.
- Non usare il prodotto se il recipiente tritaghiaccio o la copertura protettiva sono visibilmente danneggiati o incrinati.
- Prestare attenzione durante la manipolazione della lama.
- La lama è molto affilata. Prestare particolare attenzione durante l'assemblaggio, l'utilizzo, il disassemblaggio e la pulizia.
- Non posizionare il prodotto su piani cottura caldi (come fornelli a gas, elettrici, a carbone). Usare il prodotto su una superficie piana, stabile, pulita e asciutta.
- Non toccare l'unità principale, il cavo di alimentazione o la spina con le mani bagnate.
- Non scollegare la spina dalla presa di corrente tirando il cavo.
- Proteggere il prodotto, la spina e il cavo di alimentazione da calore, polvere, luce solare diretta, gocciolamenti e schizzi d'acqua.

- Proteggere il prodotto dal calore. Non posizionare il prodotto in prossimità di fiamme libere o fonti di calore come stufe o apparecchi di riscaldamento.
- Prestare attenzione durante la manipolazione della lama tritaghiaccio, lo svuotamento del recipiente tritaghiaccio e la pulizia.
- Spegnere il prodotto e scollegarlo dalla fonte di alimentazione prima di sostituire gli accessori o avvicinarsi alle parti mobili.

● Operazioni preliminari

1. Rimuovere tutti i materiali di imballaggio.
2. Pulire il prodotto (consultare la sezione "Pulizia e manutenzione").

● Utilizzo

ⓘ **NOTE:**

⚠ **IMPORTANTE!** L'apparecchio deve essere usato esclusivamente con acqua potabile congelata, bevande congelate o alimenti congelati adatti al consumo e sufficientemente solidi (come frutta o verdura congelata). La capacità massima del recipiente tritaghiaccio [3] è 275 ml; non riempire gli stampi per ghiaccio [13] oltre l'indicatore "MAX".

- Potrebbe essere difficile separare blocchi di alimenti congelati in pezzetti di dimensioni appropriate. Assicurarsi che gli alimenti congelati siano già suddivisi in porzioni adatte all'uso con la macchina per granite. È essenziale selezionare alimenti surgelati di dimensioni appropriate o usare gli stampi inclusi per congelare gli alimenti freschi. Se si utilizzano altri stampi o vaschette per cubetti di ghiaccio, assicurarsi che le dimensioni dei pezzi siano appropriate.
- Se si utilizzano alimenti freschi, rimuovere sempre le parti non edibili (come gambi, gusci e semi) prima di congelarli. Tagliare gli alimenti più grandi in pezzi di dimensioni appropriate.
- Tenere presente che il congelamento degli alimenti negli stampi forniti insieme all'apparecchio richiede 10-12 ore (a −18 °C). Pertanto, se si desidera utilizzarli, si raccomanda di preparare gli alimenti il giorno prima e lasciarli in congelatore durante la notte.
- Per rimuovere più facilmente il contenuto dagli stampi, lasciare brevemente la superficie esterna degli stampi sotto l'acqua corrente fredda. Durante questa operazione, prestare attenzione che il contenuto non fuoriesca.
- È possibile riempire nuovamente il recipiente tritaghiaccio subito dopo aver preparato una granita. Tuttavia, tenere presente che dopo 5 minuti di utilizzo ininterrotto il motore deve riposare per circa 10 minuti. Durante l'uso normale questo limite temporale non verrà raggiunto, perché l'apparecchio trita gli alimenti congelati in pochi secondi. Un'eccezione può verificarsi se l'acqua o gli sciroppi vengono tritati immediatamente dopo averli estratti dal congelatore. In generale, lasciare che questi prodotti si scongelino leggermente prima di tritarli.
- I recipienti di raccolta della granita devono essere di dimensioni adatte alla base dell'apparecchio e devono avere un'apertura sufficientemente larga. In caso contrario, la granita potrebbe fuoriuscire dal recipiente. Gli stampi inclusi possono essere usati anche come recipienti di raccolta. Tuttavia, se la granita è usata per guarnire dessert o bevande, è possibile tritare il ghiaccio direttamente nei rispettivi recipienti.
- Il ghiaccio tritato si scioglie molto rapidamente, in particolare se la temperatura ambientale è elevata. Pertanto, si raccomanda di preparare la granita appena prima di consumarla. La granita può essere conservata per qualche ora in frigorifero all'interno di recipienti chiusi. In questo caso, tuttavia, la consistenza e la qualità della granita possono cambiare.

Modalità spento

L'apparecchio entra in modalità spento nelle seguenti condizioni.

- Dopo averlo collegato alla presa di corrente senza premere il pulsante di accensione/spegnimento 8.
- Se il pulsante di accensione/spegnimento 8 non è in grado di metterlo in funzione (ad esempio se l'asse di trasmissione 11 è completamente abbassato o se il recipiente tritaghiaccio 3 non è posizionato correttamente).

Selezione della consistenza della granita

ⓘ **NOTE:** Per regolare la consistenza della granita (ghiaccio tritato fine o tritato grosso), usare l'apposita manopola 10 situata sulla parte inferiore del recipiente tritaghiaccio. I simboli dei cristalli di ghiaccio sulla manopola indicano la direzione di rotazione corretta.

□ Ruotare la manopola 10 per selezionare la dimensioni dei cristalli di ghiaccio, come indicato di seguito.

Simbolo	Dimensione dei cristalli
❄	Piccoli (senso antiorario)
❄	Grandi (senso orario)

⚠ **IMPORTANTE!** Dopo aver abbassato il disco di pressione sul ghiaccio, evitare di ruotare la manopola di regolazione della lama, anche se il motore non è in funzione.

Preparazione

1. Se si utilizzano alimenti freschi, congelare la miscela almeno 10 ore prima di tritarla con l'apparecchio. Versarla nello stampo 13 fino all'indicatore "MAX" (190 ml), chiudere il coperchio e inserire lo stampo in posizione piana in congelatore. Assicurarsi che il fondo dello stampo sia asciutto.
2. Tenere a portata di mano un piatto sufficientemente grande su cui posizionare il recipiente tritaghiaccio dopo l'uso.
3. Posizionare l'apparecchio su un piano di lavoro resistente all'acqua e sufficientemente ampio.

Appena prima dell'uso

4. Ruotare la manovella 2 in senso orario per sollevare l'asse di trasmissione 11 finché non rientra completamente all'interno dell'unità motore.

Riempimento del recipiente tritaghiaccio

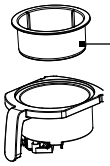

14 Inserto del recipiente (per cubetti di ghiaccio o frutta congelata)

5a. Miscele congelate negli stampi 13 – Aprire il coperchio dello stampo e trasferire il contenuto nel recipiente tritaghiaccio 3.

5b. Cubetti di ghiaccio o frutta congelata – Inserire l'inserto del recipiente 14 nel recipiente tritaghiaccio 3 dell'apparecchio. Quindi aggiungere i cubetti di ghiaccio o la frutta congelata. Non riempire il recipiente oltre il bordo. Assicurarsi che gli alimenti non fuoriescano dal bordo.

6. Sollevare l'asse di trasmissione 11 ruotando la manovella in senso orario fino a percepire una certa resistenza.

7. Inserire il recipiente tritaghiaccio 3 nell'apparecchio, sotto l'unità motore, e spingerlo finché non si blocca emettendo un "clic". Si deve percepire una forte resistenza.

8. Abbassare l'asse di trasmissione 11 sul ghiaccio ruotando la manovella 2 in senso antiorario fino a percepire una certa resistenza.

9. Posizionare un recipiente sulla base 5 dell'apparecchio, sotto il recipiente tritaghiaccio 3.

Triturazione del ghiaccio

10. Collegare il cavo di alimentazione alla presa di corrente.
11. Tenere premuto il pulsante di accensione/spegnimento 8 finché non viene prodotta la quantità di granita desiderata. È possibile interrompere l'operazione in qualsiasi momento rilasciando il pulsante di accensione/spegnimento.

ⓘ **NOTE:** Il motore si arresta automaticamente quando l'asse di trasmissione 11 è completamente abbassato. Nel recipiente tritaghiaccio 3 potrebbe rimanere del ghiaccio residuo. È intenzionale; il ghiaccio residuo evita che la lama 9 all'interno del recipiente tritaghiaccio venga danneggiata dalle sporgenze appuntite del disco di pressione 12.

⚠ **IMPORTANTE!** Dal recipiente tritaghiaccio potrebbe gocciolare un po' di acqua, anche quando è vuoto. Pertanto, rimuovere il recipiente tritaghiaccio 3 dall'apparecchio immediatamente dopo l'uso e posizionarlo su un piatto. Ciò eviterà il rischio di danni causati dall'acqua e dalla condensa.

Rimozione del recipiente tritaghiaccio

12. Scollegare l'apparecchio dalla presa di corrente. Far rientrare l'asse di trasmissione 11 all'interno dell'unità motore ruotando la manovella 2 in senso orario.
13. Afferrare l'impugnatura del recipiente tritaghiaccio 6 ed estrarre il recipiente tritaghiaccio 3. Posizionarlo su un piatto per evitare il rischio di danni causati dal ghiaccio liquefatto.

□ È possibile riempire nuovamente il recipiente tritaghiaccio 3 subito dopo averlo svuotato. In caso contrario, l'apparecchio potrebbe non essere in grado di tritare altro ghiaccio.

Dopo l'uso

14. Svuotare completamente il recipiente tritaghiaccio 3 e pulire l'apparecchio e tutte le parti removibili utilizzate (consultare la sezione "Pulizia e manutenzione").

□ È possibile conservare la granita all'interno degli stampi 13 inclusi insieme all'apparecchio. Dopo averli riempiti, conservare gli stampi in congelatore con il coperchio chiusi. Tenere presente che la consistenza della granita cambierà; il ghiaccio si indurirà durante la conservazione.

⚠ **IMPORTANTE!** È necessario pulire l'apparecchio anche dopo aver tritato solo ghiaccio senza l'aggiunta di altri ingredienti. In caso contrario potrebbero formarsi batteri sulle superfici dell'apparecchio.

● Risoluzione dei problemi

Problema	Possibile causa	Soluzione
È necessario spegnere l'apparecchio in caso di emergenza?		Scollegare l'apparecchio dalla presa di corrente.
L'apparecchio emette rumori metallici quando è in funzione. Rilasciare IMMEDIATAMENTE il pulsante di accensione/ spegnimento 8 e scollegare l'apparecchio dalla presa di corrente.	Il disco di pressione 12 è caduto dall'asse di trasmissione 11.	Sollevare completamente l'asse di trasmissione ruotando la manovella 2. Quindi rimuovere il recipiente tritaghiaccio (consultare la sezione "Utilizzo"). Assicurarsi che il disco di pressione sia fissato correttamente all'asse di trasmissione.
	Presenza di parti dure degli alimenti (come gambi o noccioli) nel recipiente tritaghiaccio 3.	Sollevare completamente l'asse di trasmissione 11 ruotando la manovella 2. Quindi rimuovere il recipiente tritaghiaccio 3 (consultare la sezione "Utilizzo"). Rimuovere le parti dure dal recipiente tritaghiaccio. Quindi riprovare.
	L'attacco del disco di pressione 12 è danneggiato.	Sollevare completamente l'asse di trasmissione 11 ruotando la manovella 2. Quindi rimuovere il recipiente tritaghiaccio 3 (consultare la sezione "Utilizzo"). Sostituire il disco di pressione 12.
Non è possibile inserire il recipiente tritaghiaccio 3 nell'apparecchio. OPPURE Il recipiente tritaghiaccio cade.	L'asse di trasmissione 11 non è rientrato completamente all'interno dell'unità motore.	Ruotare la manovella 2 in senso orario finché non si arresta. Quindi riprovare.
	Parte della miscela fuoriesce dal bordo del recipiente tritaghiaccio 3.	Estrarre il recipiente tritaghiaccio e rimuovere la miscela in eccesso. Quindi riprovare.
		Non riempire il recipiente tritaghiaccio oltre il bordo.
	Il bordo del recipiente tritaghiaccio 3 non è inserito completamente nella griglia sulla parte inferiore dell'unità motore.	Tenere il recipiente tritaghiaccio a livello e spingerlo contro la griglia direttamente sotto l'unità motore. È normale percepire una certa resistenza.

Problema	Possibile causa	Soluzione
Accumuli d'acqua sulla base [5] dell'apparecchio e/o sul piano di lavoro.	L'umidità e/o la temperatura ambientale sono molto alte. Perdite di ghiaccio liquefatto e/o condensa.	Scollegare l'apparecchio dalla presa di corrente e asciugare l'apparecchio e il piano di lavoro. Rimuovere immediatamente le fuoriuscite di liquido.
	Il recipiente tritaghiaccio [3], l'inserto del recipiente tritaghiaccio [14] e il disco di pressione [12] non sono stati sufficientemente raffreddati prima dell'uso.	Prima dell'uso, lasciare le parti removibili dell'apparecchio in congelatore o in frigorifero per almeno 1 ore.
	Sono fuoriusciti dei pezzi di granita.	Per evitare danni causati dal ghiaccio liquefatto, rimuovere immediatamente la granita fuoriuscita dal recipiente di raccolta (stampo o piatto).
	La temperatura del ghiaccio è troppo alta.	Non lasciare il ghiaccio a temperatura ambiente troppo a lungo. Ciò vale per tutti i tipi di ghiaccio; tuttavia, il ghiaccio con elevato contenuto di liquido deve scongelarsi leggermente dopo il congelamento. Durante la triturazione di ghiaccio di diverso tipo, effettuare dei test per ottenere la consistenza ottimale (consultare la sezione "Utilizzo").
		Non lasciare la granita all'interno dell'apparecchio. Rimuovere il recipiente tritaghiaccio [3] immediatamente dopo l'uso. Rimuovere immediatamente le fuoriuscite di liquido.

Problema	Possibile causa	Soluzione
Il motore è in funzione, ma la granita non fuoriesce dall'apparecchio.	La manopola di regolazione 10 è impostata su un livello di triturazione troppo fine. La lama 9 potrebbe non essere in grado di raggiungere il ghiaccio.	Ruotare la manopola di regolazione 10 si senso orario finché la granita non fuoriesce dall'apparecchio.
	Sul fondo del recipiente tritaghiaccio rimangono residui della granita precedente.	Svuotare completamente il recipiente tritaghiaccio 3 prima di inserire altro ghiaccio per la successiva preparazione (consultare la sezione "Utilizzo"). Quindi riprovare.
	Il ghiaccio è troppo freddo e quindi troppo duro.	L'acqua o gli sciroppi congelati in particolare devono scongelarsi leggermente a temperatura ambiente. Ciò li renderà un po' più morbidi.
	L'inserto del recipiente tritatutto 14 non è stato inserito.	Prima di aggiungere cubetti di ghiaccio o frutta congelata nel recipiente tritaghiaccio, posizionare l'inserto 14 nel recipiente tritaghiaccio 3.
	La vite dell'asse di trasmissione 11 si è allentata dopo un utilizzo prolungato.	Aprire la copertura della vite 1 sulla parte superiore dell'unità principale e ruotare la vite in senso orario per aumentare la pressione del disco di pressione sul ghiaccio.
Il motore si arresta improvvisamente.	L'apparecchio ha tritato tutto il contenuto del recipiente tritaghiaccio.	Quando l'asse di trasmissione 11 si abbassa completamente, il motore si arresta automaticamente. Nel recipiente tritaghiaccio 3 potrebbe rimanere del ghiaccio residuo. È intenzionale; il ghiaccio residuo protegge le sporgenze appuntite del disco di pressione.
	Il pulsante di accensione/ spegnimento 8 non è rimasto premuto.	Il motore si arresta al rilascio del pulsante di accensione/spegnimento. È intenzionale.
	Un oggetto particolarmente duro blocca il disco di pressione 12.	Rilasciare immediatamente il pulsante di accensione/spegnimento 8 e scollegare l'apparecchio dalla presa di corrente. Estrarre il recipiente tritaghiaccio 3 e rimuovere il contenuto. Riprovare. Il ghiaccio potrebbe essere troppo duro e/o è stato selezionato un livello di triturazione troppo grosso (consultare la sezione "Utilizzo").
	La protezione contro il surriscaldamento si è attivata.	Scollegare immediatamente l'apparecchio dalla presa di corrente e lasciare che si raffreddi per circa 45 minuti. Quindi riprovare.

Problema	Possibile causa	Soluzione
Il motore non funziona.	L'apparecchio non è alimentato.	Assicurarsi che l'apparecchio sia collegato alla presa di corrente e che la presa di corrente sia funzionante.
	Il pulsante di accensione/ spegnimento 8 non è rimasto premuto.	Il motore si arresta al rilascio del pulsante di accensione/spegnimento. È intenzionale.
	Il recipiente tritaghiaccio 3 non è installato correttamente.	Il motore si avvia solo se il recipiente tritaghiaccio è installato correttamente. Spingere il recipiente tritaghiaccio nell'apparecchio finché non si blocca emettendo un "clic". Quindi riprovare.
	L'asse di trasmissione 11 si è abbassato completamente.	Quando l'asse di trasmissione si abbassa completamente, il motore si arresta automaticamente. Nel recipiente tritaghiaccio potrebbe rimanere del ghiaccio residuo (consultare la sezione "Utilizzo"). È intenzionale.
Dal recipiente tritaghiaccio fuoriesce una miscela acquosa.	Il ghiaccio è troppo caldo.	A seconda degli ingredienti utilizzati, il ghiaccio potrebbe aver bisogno di una certa temperatura per essere tritato dall'apparecchio. Consultare la sezione "Utilizzo".
	Le parti dell'apparecchio che entrano a contatto con il ghiaccio non sono state raffreddate in precedenza.	Le parti removibili dell'apparecchio devono essere sufficientemente raffreddate prima dell'uso. Consultare la sezione "Utilizzo".

● Pulizia e manutenzione

⚠ **AVVERTENZA! Rischio di scossa elettrica!**
Prima di effettuare le operazioni di pulizia o manutenzione, scollegare il cavo di alimentazione 4 dalla presa di corrente.

⚠ **AVVERTENZA! Rischio di scossa elettrica!**
Non immergere il prodotto in acqua o altri liquidi. Non lavare il prodotto sotto l'acqua corrente.

⚠ **AVVISO! Rischio di danni materiali!** Non usare detergenti abrasivi o aggressivi o spazzole dure per pulire il prodotto o gli accessori.

● Disassemblaggio dell'apparecchio

1. Assicurarsi che il motore e l'asse di trasmissione 11 dell'apparecchio siano completamente fermi. Scollegare l'apparecchio dalla presa di corrente.
2. Ruotare la manovella 2 in senso orario per sollevare l'asse di trasmissione 11 finché non rientra completamente all'interno dell'unità motore. Estrarre il recipiente tritaghiaccio 3 e svuotarlo completamente.
3. Abbassare nuovamente l'asse si trasmissione 11 (ruotando la manovella 2 in senso antiorario). Ruotare il disco di pressione 12 in senso antiorario (verso sinistra) finché non è possibile staccarlo.

⚠ **IMPORTANTE!** La lama sul fondo del recipiente tritaghiaccio e le sporgenze appuntite del disco di pressione sono molto affilate. Per evitare il rischio di lesioni, manipolarle con attenzione durante la pulizia.

● Riassemblaggio dell'apparecchio

1. Posizionare il disco di pressione 12 sull'asse si trasmissione 11 e ruotarlo in senso orario (verso destra) finché non è fissato saldamente. Ruotare la manovella 2 in senso orario per sollevare l'asse di trasmissione finché non rientra completamente all'interno dell'unità motore.
2. Posizionare l'inserto del recipiente tritaghiaccio 14 all'interno del recipiente tritaghiaccio 3, quindi inserire il recipiente tritaghiaccio nell'apparecchio, sotto l'unità motore.

Parte	Modalità di pulizia
2 Manovella 5 Base 7 Unità principale 8 Pulsante di accensione/ spegnimento 11 Asse di trasmissione	☐ Pulire con un panno leggermente umido. ☐ Per rimuovere eventuali macchie, usare del detergente delicato.
3 Recipiente tritaghiaccio 6 Impugnatura del recipiente tritaghiaccio 9 Lama tritaghiaccio 10 Manopola di regolazione della lama 12 Disco di pressione	☐ Lavare con acqua e del detersivo per piatti. ☐ Risciacquare con acqua pulita.

- ☐ Gli stampi per ghiaccio con coperchi 13 e l'inserto del recipiente tritaghiaccio 14 sono lavabili in lavastoviglie.
- ☐ Al termine della pulizia, asciugare accuratamente tutte le parti.

● Conservazione

- ☐ Pulire il prodotto e lasciare che si asciughi.
- ☐ Conservare il prodotto all'interno dell'imballaggio originale quando non è in uso.
- ☐ Conservare il prodotto in un luogo asciutto, fuori dalla portata dei bambini.

● Smaltimento

L'imballaggio è composto da materiali ecologici che possono essere smaltiti presso i siti di raccolta locali per il riciclo.



Osservare l'identificazione dei materiali di imballaggio per lo smaltimento differenziato, i quali sono contrassegnati da abbreviazioni (a) e da numeri (b) con il seguente significato: 1–7: plastiche / 20–22: carta e cartone / 80–98: materiali compositi.

Prodotto:





Il prodotto , i suoi accessori e i materiali di imballaggio sono riciclabili e soggetti alla responsabilità estesa del produttore.
Per un migliore trattamento dei rifiuti, smaltirli separatamente seguendo i diversi simboli della raccolta differenziata.
Il logo Triman è valido solamente per la Francia.



E' possibile informarsi circa le possibilità di smaltimento del prodotto usato presso l'amministrazione comunale o cittadina.



Per questioni di tutela ambientale non gettare il prodotto usato tra i rifiuti domestici, ma provvedere invece al suo corretto smaltimento. Presso l'amministrazione competente è possibile ricevere informazioni circa i siti di raccolta e i relativi orari di apertura.

Garanzia

Il prodotto è stato fabbricato accuratamente secondo severe direttive di qualità ed è stato controllato meticolosamente prima della consegna. In caso di difetti di materiale o fabbricazione l'acquirente può far valere diritti legali nei confronti del venditore. La nostra garanzia sotto riportata non costituisce alcun limite ai diritti legali dell'acquirente.

Questo prodotto è garantito per 3 anni con decorrenza dalla data di acquisto. La garanzia decorre dalla data d'acquisto. Conservare lo scontrino originale in un posto sicuro perché questo documento viene richiesto come prova dell'avvenuto acquisto.

Tutti i danni o difetti presenti già al momento dell'acquisto devono essere comunicati subito dopo l'apertura della confezione.

Se entro 3 anni dalla data di acquisto di questo prodotto si rileva un difetto di materiale o di fabbricazione, noi procederemo, a nostra discrezione, alla riparazione o sostituzione gratuite del prodotto o al rimborso del prezzo di acquisto. Un eventuale intervento in garanzia non prolunga né rinnova il periodo di garanzia stesso. Ciò vale anche per le parti sostituite e riparate.

Questa garanzia decade in caso di danneggiamento oppure uso o manutenzione impropri del prodotto.

La prestazione in garanzia vale per difetti del materiale o di fabbricazione. Questa garanzia non si estende a componenti del prodotto esposti a normale logorio, che possono pertanto essere considerati come componenti soggetti a usura (esempio capacità della batteria, calcificazione, lampade, pneumatici, filtri, spazzole...). La garanzia non si estende altresì a danni che si verificano su componenti delicati (esempio interruttori, batterie, parti realizzate in vetro, schermi, accessori vari) nonché danni derivanti dal trasporto o altri incidenti.

Gestione dei casi in garanzia

Per garantire un rapido disbrigo delle proprie pratiche, seguire le istruzioni seguenti:

Per ogni richiesta si prega di conservare lo scontrino e il codice dell'articolo (IAN 516435_2510) come prova d'acquisto.

Il numero d'articolo può essere dedotto dalla targhetta, da un'incisione, dal frontespizio delle istruzioni (in basso a sinistra) oppure dall'adesivo applicato sul retro o sul lato inferiore.

In caso di disfunzioni o avarie, contattare innanzitutto i partner di assistenza elencati di seguito telefonicamente oppure via e-mail.

Si può inviare il prodotto ritenuto difettoso all'indirizzo del centro di assistenza indicato con spedizione esente da affrancatura, completo del documento di acquisto (scontrino) e della descrizione del difetto, specificando anche quando tale difetto si è verificato.

Assistenza

(IT) **Assistenza Italia**
Tel.: 800781188
E-Mail: owim@lidl.it

(CH) **Assistenza Svizzera**
Tel.: 0800 56 44 33
E-Mail: owim@lidl.ch

(MT) **Assistenza Malta**
Tel.: 80062230
E-Mail: owim@lidl.com.mt

CE

Advertencias y símbolos utilizados ..... Página 74
Introducción ..... Página 75
Uso previsto ..... Página 75
Contenido del paquete ..... Página 75
Descripción de las partes (fig. A) ..... Página 75
Datos técnicos ..... Página 75
Instrucciones de seguridad ..... Página 76
Antes del primer uso ..... Página 78
Funcionamiento ..... Página 78
Seleccionar el grado de rallado ..... Página 79
Preparación ..... Página 79
Justo antes de usar ..... Página 79
Llenar la cámara de hielo ..... Página 79
Procesar el hielo ..... Página 80
Retirar la cámara de hielo ..... Página 80
Después del uso ..... Página 80
Resolución de problemas ..... Página 81
Limpieza y cuidado ..... Página 84
Desmontar las piezas ..... Página 84
Volver a montar el aparato ..... Página 85
Almacenamiento ..... Página 85
Eliminación ..... Página 85
Garantía ..... Página 86
Tramitación de la garantía ..... Página 86
Asistencia ..... Página 86

Advertencias y símbolos utilizados

Las siguientes advertencias aparecen en este manual de usuario y en el embalaje:

	**¡PELIGRO!** Este símbolo en combinación con la palabra de señalización «Peligro» marca un peligro de alto riesgo que si no se previene puede provocar la muerte o lesiones graves.		Corriente alterna / tensión
		Hz	Hertz (frecuencia de alimentación)
	**¡ADVERTENCIA!** Este símbolo, en combinación con la palabra de señalización «Advertencia», marca un peligro de riesgo medio que, si no se evita, puede provocar la muerte o lesiones graves.	**W**	Vatios
			Peligro: ¡riesgo de descarga eléctrica!
	**¡PRECAUCIÓN!** Este símbolo en combinación con la palabra de señalización «Precaución» marca un peligro de bajo riesgo que, si no se evita, podría provocar lesiones menores o moderadas.		Utilice el producto solo en espacios interiores secos.
			Símbolo de un producto de clase de protección II
	**¡ATENCIÓN!** Este símbolo con la palabra "Atención" indica un posible daño a la propiedad.		Apto para alimentos Este producto no tiene efectos adversos sobre el sabor ni el olor.
	**NOTA:** Este símbolo, en combinación con "Nota" proporciona información útil adicional.		La marca CE indica la conformidad con las directivas de la UE aplicables a este producto.
	Fino (grado de picado del hielo)		Grueso (grado de picado del hielo)
	Apto para lavavajillas: 13 Moldes para hielo con tapas 14 Recipiente insertable		Información sobre seguridad Instrucciones de uso

PICADORA DE HIELO PARA GRANIZADOS

Introducción

Enhorabuena por la adquisición de su nuevo producto. Ha optado por un producto de alta calidad. El manual de instrucciones forma parte de este producto. Contiene importantes indicaciones sobre seguridad, uso y eliminación. Antes de usar el producto, familiarícese con todas las indicaciones de manejo y de seguridad. Utilice el producto únicamente como se describe a continuación y para las aplicaciones indicadas. Adjunte igualmente toda la documentación en caso de entregar el producto a terceros.

PDF ONLINE
www.lidl-service.com

Puede descargar y ver este y muchos otros manuales en www.lidl-service.com. Escaneando este código QR accederá directamente a la página web de servicio de Lidl (www.lidl-service.com), donde puede abrir su manual de instrucciones introduciendo el número de artículo (IAN) 516435_2510.

Uso previsto

- Este producto se puede usar para rallar hielo hecho con agua potable y alimentos congelados (por ejemplo, yogur o fruta).
- El producto está diseñado para uso doméstico. El producto no es apto para uso comercial.
- El fabricante no se hará responsable de los daños causados por un uso inadecuado.

Contenido del paquete

Después de sacar el producto del embalaje, asegúrese de que esté en perfecto estado. Retire todos los materiales de embalaje antes de su uso.

1x Picadora de hielo para granizados
1x Manual del usuario
4x Moldes para hielo con tapas
1x Recipiente insertable

Descripción de las partes (fig. A)

1 Tapa roscada
2 Mando giratorio (en sentido horario: disco de presión hacia arriba; en sentido antihorario: disco de presión hacia abajo)
3 Cámara de hielo
4 Cable de alimentación con enchufe (no se muestra en la imagen)
5 Base
6 Asa de la cámara de hielo
7 Unidad principal
8 Botón de encendido/apagado
9 Cuchilla
10 Mando de ajuste de la cuchilla (en sentido horario: grueso; en sentido antihorario: fino)
11 Husillo
12 Disco de presión
13 4 moldes para hielo con tapas
14 1 recipiente insertable

Datos técnicos

Tensión de entrada:	220–240 V~, 50–60 Hz
Clase de protección:	II/ ⧈
Consumo de potencia:	35 W
Consumo de energía en modo apagado:	0 W
Tiempo de funcionamiento y tiempo de reposo:	Después de máx. 5 minutos de funcionamiento continuo, hacer un descanso de 10 minutos.

Instrucciones de seguridad

ANTES DE UTILIZAR EL PRODUCTO, FAMILIARÍCESE CON TODA LA INFORMACIÓN DE SEGURIDAD Y LAS INSTRUCCIONES DE USO. ¡CUANDO ENTREGUE ESTE PRODUCTO A OTRAS PERSONAS, INCLUYA TAMBIÉN TODOS LOS DOCUMENTOS!

¡En caso de daños causados por el incumplimiento de estas instrucciones de uso, el derecho de garantía quedará anulado! ¡No se aceptará ninguna responsabilidad por daños indirectos! ¡En caso de daños materiales o personales causados por una manipulación incorrecta o el incumplimiento de las instrucciones de seguridad, no se aceptará ninguna responsabilidad!

⚠ ¡ADVERTENCIA! ¡PELIGRO DE MUERTE O ACCIDENTE PARA BEBÉS Y NIÑOS! No deje nunca a los niños sin supervisión con el material de embalaje. El material de empaque representa un peligro de asfixia. Los niños suelen subestimar los peligros. Mantenga siempre a los niños alejados del material de embalaje.

- Este producto no debe ser utilizado por niños. Mantenga el producto y el cable fuera del alcance de los niños.
- Este producto puede ser utilizado por personas con discapacidades físicas, sensoriales o mentales, o con falta de experiencia y conocimientos, si han recibido supervisión o instrucciones relativas al uso del producto de forma segura y comprenden los peligros que conlleva.
- Los niños no deben jugar con el producto.
- **¡ADVERTENCIA! Posibles lesiones en caso de uso indebido.** Utilice este producto únicamente de acuerdo con estas instrucciones. No intente modificar el producto de ninguna manera.
- ⚠ **¡ADVERTENCIA! ¡Riesgo de descarga eléctrica!** Nunca intente reparar el producto por su cuenta. En caso de mal funcionamiento, las reparaciones deben ser realizadas únicamente por personal cualificado.
- ⚠ **¡ADVERTENCIA! ¡Riesgo de descarga eléctrica!** No sumerja el producto en agua u otros líquidos. Nunca ponga el producto bajo el agua corriente.

⚠ **¡ADVERTENCIA! ¡Riesgo de descarga eléctrica!**
No utilice nunca un producto dañado. Saque el enchufe de la toma de corriente y póngase en contacto con su distribuidor si está dañado.

- No deje caer el recipiente. El manejo brusco puede causar daños irreparables en el producto.
- El producto no debe utilizarse si se ha caído o si presenta signos visibles de deterioro.
- Compruebe regularmente el enchufe y el cable de alimentación para ver si están dañados. Si el cable de alimentación está dañado, debe ser sustituido por el fabricante, su agente de servicio o personas con cualificación similar para evitar peligros.
- Proteja el cable de alimentación contra posibles daños. No deje que cuelgue de bordes afilados, no lo apriete ni lo doble. Mantenga el cable de alimentación alejado de superficies calientes y llamas.
- Limpie las superficies que entran en contacto con alimentos (ver «Limpieza y cuidado»).
- Desenchufe siempre el producto de la alimentación eléctrica si lo deja sin vigilancia, así como antes de montarlo, desmontarlo o limpiarlo.
- No use accesorios distintos a los incluidos con el producto.
- No use el producto si la cámara de hielo o la cubierta protectora están dañadas o tienen grietas visibles.
- Tenga cuidado al manipular la cuchilla afilada.
- La cuchilla está afilada. Extreme las precauciones durante el montaje, el uso, el desmontaje y la limpieza.
- No coloque el producto sobre placas calientes (cocina de gas, eléctrica, de carbón, etc.). Utilice el producto sobre una superficie nivelada, estable, limpia y seca.
- No toque nunca la unidad principal, el cable de alimentación o el enchufe con las manos mojadas.
- No desconecte el enchufe de la toma de corriente tirando del cable de alimentación.
- Proteja el producto, el cable de alimentación y el enchufe del polvo, la luz solar directa y las salpicaduras de agua.

- Proteja el producto del calor. No coloque el producto cerca de llamas abiertas o fuentes de calor como estufas o aparatos de calefacción.
- Hay que tener cuidado al manipular las cuchillas afiladas para raspar hielo, al vaciar la cámara de hielo y durante la limpieza.
- Apague el producto y desenchúfelo de la alimentación eléctrica antes de cambiar accesorios o de aproximarse a piezas que se mueven durante el uso.

● Antes del primer uso

1. Retire todos los materiales de embalaje.
2. Limpie el producto (véase "Limpieza y cuidados").

● Funcionamiento

ⓘ **NOTAS:**

⚠ **¡IMPORTANTE!** Procese únicamente agua potable congelada, bebidas congeladas o alimentos congelados que sean aptos para consumo y suficientemente sólidos (por ejemplo, frutas o verduras congeladas) con el aparato. La capacidad máxima de la cámara de hielo [3] es de 275 ml; nivel de llenado del molde para hielo [13]: por debajo de la marca «MÁX».

- Puede resultar complicado separar bloques de alimentos congelados en pedazos del tamaño apropiado. Por tanto, los alimentos deben congelarse en porciones de tamaño adecuado para procesarlas con la ralladora de hielo. Es esencial escoger adecuadamente los alimentos precongelados y usar los moldes incluidos para congelar. Cuando se utilicen aparatos o bandejas para hacer cubitos de hielo, asegúrese también de que las piezas sean de tamaño adecuado.
- Cuando congele alimentos usted mismo: antes de meter los ingredientes en el congelador, retire siempre las partes no comestibles (por ejemplo, tallos, cáscaras duras, semillas). Corte las piezas grandes en trozos de tamaño adecuado.
- Recuerde que el proceso de congelación en los moldes incluidos con el aparato puede requerir de 10 a 12 horas (a -18 °C). Por tanto, si desea hacer hielo usted mismo, lo mejor es preparar los ingredientes el día anterior y dejarlos en el congelador durante la noche.
- Es mucho más fácil sacar el hielo del molde si se mantiene brevemente el exterior del molde de hielo bajo un chorro de agua fría del grifo. Al hacerlo, asegúrese de que el hielo no se salga.
- Inmediatamente después de procesar una porción, puede volver a llenar la cámara de hielo. No obstante, tenga en cuenta que el motor requiere aprox. 10 minutos para enfriarse después de un funcionamiento continuo durante 5 minutos. Con un uso normal, no se alcanza este límite de tiempo, ya que el aparato procesa una porción de hielo en cuestión de segundos. Puede ser una excepción el procesamiento de hielo puro o aromatizado inmediatamente después de sacarlo del congelador. En general, antes de procesarlo, espere a que estos tipos de hielo se calienten un poco.

- Los recipientes para recoger el hielo rallado deben caber en la base del aparato, y su abertura debe ser lo bastante grande. De lo contrario, el hielo rallado podría caer fuera del recipiente. Los moldes para hielo incluidos con el aparato también son adecuados para este fin. Sin embargo, si tiene a mano platos de postre o tazas de tamaño adecuado, es buena idea rallar el hielo directamente sobre el postre o las bebidas.
- El hielo rallado se derrite extremadamente rápido. Especialmente si la temperatura ambiente es alta. Por tanto, procese el hielo justo antes de consumirlo. Puede guardar el hielo rallado algunas horas en un recipiente cerrado en el congelador. Sin embargo, en ese caso, cabe esperar cambios en la textura y una elevada pérdida de calidad.

Modo apagado:
El aparato pasa al modo apagado en las siguientes situaciones:
- Cuando se ha enchufado y no se ha pulsado el botón de encendido/apagado 8.
- Cuando el aparato no puede funcionar pulsando el botón de encendido/apagado 8 (por ejemplo, el husillo 11 ha alcanzado la posición más baja, la cámara de hielo 3 no se ha colocado correctamente).

Seleccionar el grado de rallado

ⓘ **NOTAS:** El corte (grueso o fino) se ajusta mediante el mando de ajuste de la cuchilla 10 situado en la parte inferior de la cámara de hielo. Los símbolos de cristales de hielo pequeño y grande en el mando indican la dirección correcta.

□ Gire el mando 10 para seleccionar el grado de rallado del hielo:

Modo	Grado de rallado del hielo
❄	Fino (en sentido antihorario)
❄	Grueso (en sentido horario)

⚠ **¡IMPORTANTE!** Después de mover hacia abajo el disco de presión sobre el hielo, no gire el mando de ajuste de la cuchilla, incluso si el motor está parado.

Preparación

1. Para alimentos congelados por usted: Como mínimo 10 horas antes de procesarlos con el aparato, llene la mezcla preparada o el agua potable en el molde para hielo 13 hasta la marca «MAX» (190 ml), cierre la tapa y, con cuidado, coloque el molde posicionado vertical y horizontalmente en el congelador. Asegúrese de que el fondo del molde esté seco.
2. Tena preparado un plato lo bastante grande para colocar la cámara de hielo después del uso.
3. Coloque el aparato sobre una superficie de trabajo resistente al agua y suficientemente grande.

Justo antes de usar

4. Mueva el mando giratorio 2 en sentido horario para que el husillo 11 se desplace hacia arriba y se retraiga completamente en el cabezal de motor.

Llenar la cámara de hielo

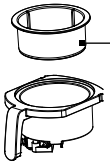

14 Recipiente insertable (para cubitos de hielo o frutas congeladas)

5a. Para hielo preparado con el molde 13 incluido: Abra la tapa y llene la cámara de hielo 3 con el hielo.

5b. Para cubitos de hielo o fruta congelada: Coloque el recipiente insertable 14 dentro de la cámara de hielo 3 del aparato. A continuación, llénelo con los cubitos de hielo o la fruta congelada. El nivel de llenado máximo es por debajo del borde. Asegúrese de que ninguna parte sobresalga del borde.

6. Desplace el husillo [11] hacia arriba moviendo el mando giratorio en sentido horario, hasta que note resistencia.
7. Empuje la cámara de hielo [3] a la unidad principal bajo el cabezal de motor, hasta que encaje y se oiga un «clac». Al hacerlo, notará una resistencia considerable.
8. Desplace el husillo [11] hacia abajo sobre el hielo, moviendo el mando giratorio [2] en sentido antihorario, hasta que note resistencia.
9. Coloque un recipiente sobre la base [5] del aparato, debajo de la cámara de hielo [3].

Procesar el hielo

10. Inserte el enchufe de alimentación en la toma de corriente.
11. Mantenga pulsado el botón de encendido/apagado [8] hasta que se haya producido la cantidad de hielo rallado que desee. Puede detener el funcionamiento en cualquier momento soltando simplemente el botón de encendido/apagado.

ⓘ **NOTAS:** El motor se para automáticamente cuando el husillo [11] llega a su posición más baja. Es posible que todavía quede algo de hielo en la cámara [3]. Esto es intencionado y protege la cuchilla [9] en la cámara de hielo para evitar que la dañen las puntas del disco de presión [12].

⚠ **¡IMPORTANTE!** Puede gotear agua de la cámara de presión, incluso si está vacía. Por tanto, retire siempre la cámara de presión [3] del aparato inmediatamente después del uso y colóquela sobre un plato. De este modo, evitará daños debido al agua derretida y la condensada.

Retirar la cámara de hielo

12. Desenchufe el aparato. Desplace el husillo [11] hacia arriba al cabezal de motor moviendo el mando giratorio [2] en sentido horario hasta la posición más alta.
13. Tire del asa [6] para sacar la cámara de hielo [3]. Colóquela sobre un plato para evitar daños debido al goteo de agua.

- Después de vaciar la cámara de hielo [3] puede volver a llenarla. De lo contrario, es posible que el aparato no pueda rascar el hielo.

Después del uso

14. Vacíe la cámara de hielo [3] completamente y limpie el aparato y todas las piezas que haya utilizado (ver: «Limpieza y cuidado»).

- Puede utilizar los moldes para hielo [13] del aparato para guardar el hielo rallado. Para ello, meta en el congelador molde para hielo con la tapa cerrada. Tenga en cuenta que la textura del hielo rallado no puede conservarse mucho tiempo. El hielo se endurecerá y se volverá más grueso durante el almacenamiento.

⚠ **¡IMPORTANTE!** Limpie el aparato incluso después de procesar hielo puro sin otros ingredientes. De lo contrario, podrían acumularse gérmenes nocivos en las piezas del aparato.

● Resolución de problemas

Problema	Posible causa	Solución
¿Es necesaria una desconexión de emergencia?		Desenchufe el aparato.
Se oye un golpeteo durante el funcionamiento. Suelte INMEDIATAMENTE el botón de encendido/ apagado 8 y desenchufe el aparato.	El disco de presión 12 se ha salido del husillo 11.	Utilice el mando giratorio 2 para desplazar el husillo completamente hacia arriba. A continuación, saque la cámara de hielo (ver: «Funcionamiento»). Asegúrese de que el disco de presión está enclavado correctamente en el husillo.
	En la cámara de hielo 3 hay partes duras de los ingredientes (por ejemplo, tallos, huesos).	Utilice el mando giratorio 2 para desplazar el husillo 11 completamente hacia arriba. A continuación, saque la cámara de hielo 3 (ver: «Funcionamiento»). Retire las partes duras de la cámara de hielo. Pruebe de nuevo
	El acoplamiento del disco de presión 12 está dañado.	Utilice el mando giratorio 2 para desplazar el husillo 11 completamente hacia arriba. A continuación, saque la cámara de hielo 3 (ver: «Funcionamiento»). Sustituya el disco de presión 12.
No puede insertar la cámara de hielo 3 en el aparato, O la cámara de hielo cae hacia abajo.	El husillo 11 no está completamente retraído en el cabezal de motor.	Mueva el mando giratorio 2 en sentido horario hasta el tope. Pruebe de nuevo.
	Parte del alimento sobresale por el borde de la cámara de hielo 3.	Saque la cámara de hielo y retire el obstáculo. Pruebe de nuevo.
		Llene la cámara de hielo como máximo por debajo del borde.
	El borde de la cámara de hielo 3 no está insertado correctamente en el bastidor debajo del cabezal de motor.	Sujete la cámara de hielo nivelada para introducirla en el bastidor directamente debajo del cabezal de motor. Es normal que se note resistencia.

Problema	Posible causa	Solución
Se acumula agua en la base 5 del aparato y/o en la superficie de trabajo.	Está utilizando el aparato demasiado tiempo con humedad alta y/o a temperatura ambiente alta. El agua derretida y/o condensada gotea.	Desenchufe el aparato y seque el aparato y la superficie de trabajo. Limpie siempre inmediatamente los líquidos que hayan goteado.
	La cámara de hielo 3, el recipiente insertable 14 y el disco de presión 12 no se han enfriado lo suficiente antes del uso.	Antes de usarlas, coloque en el congelador o en el frigorífico las piezas del aparato que se pueden desmontar, como mínimo durante 1 hora.
	Se han salido trozos de hielo.	Para evitar dalos debido al gua derretida, retire inmediatamente el hielo que haya caído fuera del recipiente colector (molde para hielo, plato de postre).
	La temperatura del hielo es demasiado alta.	No deje el hielo a temperatura ambiente demasiado tiempo. Esto se aplica a todos los tipos de hielo, aunque el hielo con alto contenido de agua debe aumentar un poco de temperatura después de congelarlo. Cuando procese diferentes tipos de hielo, realice pruebas para determinar la consistencia óptima para rallarlo (ver: «Funcionamiento»).
		No deje hielo dentro del aparato. Retire siempre la cámara de hielo 3 inmediatamente después del uso. Limpie inmediatamente los líquidos que hayan goteado.

Problema	Posible causa	Solución
El motor funciona, pero no sale hielo rallado.	El mando de ajuste 10 se ha girado a un corte demasiado fino. Es posible quela cuchilla 9 no llegue al hielo.	Gire el mando de ajuste 10 en sentido horario hasta que se produzca hielo rallado.
	Queda un resto de la porción anterior en el fondo de la cámara de hielo.	Vacíe la cámara de hielo 3 completamente antes de llenar la siguiente porción (ver: «Funcionamiento»). Pruebe de nuevo.
	El hielo está demasiado frío y, por tanto, demasiado duro.	El hielo producido especialmente con agua potable pura o aromatizada debe calentarse un poco a temperatura ambiente. Esto hará que se ablande un poco.
	Falta el recipiente insertable 14.	Antes de llenar la cámara de hielo con cubitos de hielo o fruta congelada, coloque siempre el recipiente insertable 14 en la cámara de hielo 3.
	Es posible que el tornillo del husillo 11 se haya aflojado después de mucho tiempo de uso.	Abra la tapa roscada 1 en la parte superior de la unidad principal, y gire el tornillo en sentido horario para aumentar la presión del disco sobre el hielo.
El motor se detiene inesperadamente.	El aparato ya ha procesado la porción actual.	Cuando el husillo 11 llega a la posición más baja, el motor se apaga automáticamente. Es posible que todavía quede algo de hielo en la cámara 3. Esto es intencionado para proteger las puntas del disco de presión.
	No mantiene pulsado el botón de encendido/apagado 8.	El motor se para en cuanto se suelta el botón de encendido/apagado. Esto es intencionado.
	Un objeto extremadamente duro bloquea el disco de presión 12.	Suelte inmediatamente el botón de encendido/apagado 8 y desenchufe el aparato. Saque la cámara de hielo 3 y retire el obstáculo. Pruebe de nuevo. Puede que el hielo aún esté demasiado duro y/o se haya seleccionado un corte demasiado grueso (ver: «Funcionamiento»).
	Se ha activado la protección contra sobrecalentamiento.	Desenchufe el aparato inmediatamente y deje que se enfríe durante aprox. 45 minutos. A continuación, pruebe de nuevo.

Problema	Posible causa	Solución
El motor no funciona.	El aparato no recibe corriente.	Compruebe que el aparato esté enchufado y de que la toma de corriente utilizada esté activa.
	No mantiene pulsado el botón de encendido/apagado 8.	El motor se para en cuanto se suelta el botón de encendido/apagado. Esto es intencionado.
	Falta la cámara de hielo 3 o no está instalada correctamente.	El motor solo funciona si la cámara de hielo está instalada correctamente. Empuje la cámara de hielo para introducirla hasta que se note cómo encaja y se oiga un sonido «clac». Pruebe de nuevo.
	El husillo 11 ya ha llegado a la posición más baja.	Con el husillo en la posición más baja, el motor se apaga automáticamente. Es posible que todavía quede algo de hielo en la cámara (ver: «Funcionamiento»). Esto es intencionado.
Sale una masa muy líquida de la cámara de hielo.	El hielo ya está demasiado caliente.	Para procesarlo con el aparato, el hielo debe tener una temperatura diferente dependiendo de los ingredientes. Consulte el aparatado «Funcionamiento».
	No ha enfriado las piezas del aparato que entran en contacto con el hielo.	Las piezas del aparato que se pueden extraer deben enfriarse los suficiente antes del uso. Consulte el aparatado «Funcionamiento».

● Limpieza y cuidado

⚠ **¡ADVERTENCIA! ¡Riesgo de descarga eléctrica!**
Antes de limpiar el producto o realizar tareas de mantenimiento: Desconecte el enchufe 4 de la toma de corriente.

⚠ **¡ADVERTENCIA! ¡Riesgo de descarga eléctrica!**
No sumerja el producto en agua u otros líquidos. Nunca ponga el producto bajo el agua corriente.

⚠ **¡ATENCIÓN! ¡Daños materiales!** No utilice limpiadores abrasivos y agresivos ni cepillos duros para limpiar el producto o sus accesorios.

● Desmontar las piezas

1. Asegúrese de que el motor y el husillo 11 del aparato se hayan detenido completamente. Desenchufe el aparato.
2. Mueva el mando giratorio 2 en sentido horario para que el husillo 11 se desplace completamente hacia arriba al cabezal de motor. Saque la cámara de hielo 3 y vacíela completamente.
3. Desplace de nuevo el husillo 11 hacia abajo (moviendo el mando giratorio 2 en sentido antihorario). Gire el disco de presión 12 en sentido antihorario (a la izquierda) hasta que pueda tirar de él hacia abajo para sacarlo.

⚠ **¡IMPORTANTE!** Los bordes de la cuchilla situada en el fondo del recipiente de hielo y las puntas del disco de presión están muy afilados. Tenga cuidado al manipularlos para evitar lesiones durante la limpieza.

Volver a montar el aparato

1. Monte el disco de presión 12 en el husillo 11, girando el disco de presión en sentido horario (a la derecha) hasta que se note cómo encaja. Utilice el mando giratorio 2 para desplazar el husillo completamente hacia arriba al cabezal de motor.
2. Coloque el recipiente insertable 14 dentro de la cámara de hielo 3 e introdúzcala en la unidad principal debajo del cabezal de motor.

Pieza	Limpieza
2 Mando giratorio 5 Base 7 Unidad principal 8 Botón de encendido/ apagado 11 Husillo	☐ Limpie la pieza con un paño ligeramente humedecido. ☐ En caso de suciedad persistente, añada un producto de limpieza suave en el paño.
3 Cámara de hielo 6 Asa de la cámara de hielo 9 Cuchilla 10 Mando de ajuste de la cuchilla 12 Disco de presión	☐ Limpie las piezas con agua y un poco de detergente para vajillas. ☐ Seguidamente, enjuague las piezas con agua limpia.

- ☐ Los moldes para hielo con tapas 13 y el recipiente insertable 14 se pueden lavar en lavavajillas.
- ☐ Después de la limpieza: Seque bien todas las piezas.

Almacenamiento

- ☐ Antes del almacenamiento: Limpie el producto y deje que se seque.
- ☐ Guarde el producto en su embalaje original cuando no lo utilice.
- ☐ Almacene el producto en un lugar seco y fuera del alcance de los niños.

Eliminación

El embalaje está compuesto por materiales no contaminantes que pueden ser desechados en el centro de reciclaje local.



Tenga en cuenta el distintivo del embalaje para la separación de residuos. Está compuesto por abreviaturas (a) y números (b) que significan lo siguiente: 1–7: plásticos / 20–22: papel y cartón / 80–98: materiales compuestos.

Producto:





El producto, incluidos los accesorios, y el material de embalaje son reciclables y están sujetos a la responsabilidad extendida del fabricante. Deséchelos por separado siguiendo la información ilustrada de recogida selectiva para un mejor tratamiento de los residuos.
El logotipo Triman se aplica solo para Francia.



Para obtener información sobre las posibilidades de desecho del producto al final de su vida útil, acuda a la administración de su comunidad o ciudad.



Para proteger el medio ambiente no tire el producto junto con la basura doméstica cuando ya no le sea útil. Deséchelo en un contenedor de reciclaje. Diríjase a la administración competente para obtener información sobre los puntos de recogida de residuos y sus horarios.

Garantía

El producto ha sido fabricado según normas de calidad exigentes y ha sido probado minuciosamente antes de la entrega. En caso de fallos de material o de fabricación, dispone de derechos legales frente al vendedor del producto. Nuestra garantía mencionada a continuación no restringe sus derechos legales de ningún modo.

La garantía para este producto es de 3 años a partir de la fecha de compra. La garantía empieza el día de la fecha de compra. Conserve el justificante de compra original en un lugar seguro, ya que este documento es necesario para demostrar la compra.

Todos los daños o defectos ya presente en el momento de la compra deben informarse inmediatamente tras desembalar el producto.

Si el producto presenta defectos de material o fabricación en los 3 años a partir de la fecha de compra, lo repararemos o sustituiremos, según nuestra elección, gratuitamente para usted. El período de garantía no se extiende por una reclamación de garantía aprobada. Esto también es aplicable a las piezas sustituidas y reparadas.

La garantía pierde su validez si el producto se daña o se utiliza o mantiene de forma inadecuada.

La garantía cubre defectos de material y fabricación. Esta garantía no cubre las piezas del producto sujetas a un uso y desgaste normal y, por lo tanto, consideradas piezas de desgaste (por ej. pilas, baterías, mangueras, cartuchos de tinta) ni los daños a las piezas frágiles, por ej. interruptores o piezas de cristal.

Tramitación de la garantía

Para garantizar una rápida tramitación de su consulta, tenga en cuenta las siguientes indicaciones:

Para realizar cualquier consulta, tenga a mano el recibo y el número de artículo (IAN 516435_2510) como justificante de compra.

Encontrará el número de artículo en una inscripción de la placa indentificativa, en la portada de las instrucciones (abajo a la izquierda) o en una pegatina en la parte posterior o inferior.

Si el producto fallase o presentase algún defecto, póngase primero en contacto con el departamento de asistencia indicado, ya sea por teléfono o correo electrónico.

Puede enviarnos el producto defectuoso libre de franqueo adjuntando el recibo de compra (tícket de compra) e indicando dónde está y cuándo ha ocurrido el fallo a la dirección de asistencia que le indicamos.

Asistencia

(ES) **Asistencia en España**
Tel.: 900984989
E-Mail: owim@lidl.es

CE

Avisos e símbolos utilizados ..... Página 88
Introdução ..... Página 89
Utilização prevista ..... Página 89
Âmbito de entrega ..... Página 89
Descrição das peças (Imagem A) ..... Página 89
Características técnicas ..... Página 89
Instruções de segurança ..... Página 90
Antes da primeira utilização ..... Página 92
Funcionamento ..... Página 92
Selecionar o nível do picar ..... Página 93
Preparação ..... Página 93
Imediatamente antes da operação ..... Página 93
Encher a câmara de gelo ..... Página 93
Processamento do gelo ..... Página 93
Retirar a câmara de gelo ..... Página 94
Após a utilização ..... Página 94
Resolução de problemas ..... Página 95
Limpeza e cuidados ..... Página 98
Retirar as peças ..... Página 98
Voltar a montar o aparelho ..... Página 98
Armazenamento ..... Página 99
Eliminação ..... Página 99
Garantia ..... Página 99
Procedimento no caso de ativação da garantia ..... Página 100
Assistência Técnica ..... Página 100

Avisos e símbolos utilizados

Os seguintes avisos são usados neste manual e na embalagem:

⚠	**PERIGO!** Este símbolo, juntamente com a palavra "Perigo", indica um risco elevado que, se não for evitado, pode dar origem a morte ou ferimentos sérios.	~	Corrente alternada/voltagem
		Hz	Hertz (frequência de alimentação)
⚠	**AVISO!** Este símbolo, juntamente com a palavra "Aviso", indica um risco médio que, se não for evitado, pode dar origem a morte ou ferimentos sérios.	W	Watts
		⚠	Perigo - Risco de choque elétrico!
⚠	**CUIDADO!** Este símbolo, juntamente com a palavra "Cuidado", indica um risco baixo que, se não for evitado, pode dar origem a ferimentos ligeiros ou moderados.		Use o produto apenas em espaços secos no interior.
			Símbolo para produto com classe de proteção II
⚠	**ATENÇÃO!** Este símbolo com a palavra de sinalização "Atenção" indica possíveis danos patrimoniais.		Seguro para os alimentos Este produto não tem efeitos adversos no sabor ou cheiro dos alimentos.
ⓘ	**NOTA:** Este símbolo, juntamente com a palavra "Nota", fornece informação adicional útil.	CE	A marca CE indica a conformidade com as diretivas UE relevantes aplicáveis a este produto.
❄	Fino (grau de moagem do gelo)	❄	Grosso (grau de moagem do gelo)
	Adequado para a máquina de lavar loiça: 13 Moldes de gelo com tampas 14 Inserção do recipiente		Informação de segurança Instruções de utilização

RASPADOR DE GELO „SLUSHY“

Introdução

Damos-lhe os parabéns pela aquisição do seu novo produto. Acabou de adquirir um produto de grande qualidade. O manual de instruções é parte integrante deste produto. Contém indicações importantes referentes à segurança, utilização e eliminação. Familiarize-se com todas as indicações de utilização e de segurança do produto. Utilize o produto apenas como descrito e para as áreas de aplicação indicadas. Se transmitir o artigo a terceiros, entregue também os respectivos documentos.



Pode descarregar e visualizar este e muitos outros manuais em www.lidl-service.com. Ao digitalizar este código QR, será direcionado diretamente para o site de assistência da Lidl (www.lidl-service.com), onde poderá abrir o manual de instruções introduzindo o número do artigo (IAN) 516435_2510.

Utilização prevista

- Este produto pode ser usado para picar gelo de água potável, alimentos congelados (por exemplo, iogurte, fruta).
- O produto foi criado apenas para uma utilização doméstica. O produto não é adequado para utilização comercial.
- O fabricante não se responsabiliza por danos causados por uma utilização inadequada.

Âmbito de entrega

Após retirar o produto da caixa, certifique-se de que está em bom estado. Retire todo o material de empacotamento antes da utilização.

1x Raspador de gelo „Slushy“
1x Manual de utilização
4x Moldes de gelo com tampas
1x Inserção do recipiente

Descrição das peças (Imagem A)

1 Cobertura do parafuso
2 Manípulo giratório (sentido dos ponteiros do relógio: eleva o disco; sentido inverso ao dos ponteiros do relógio: baixa o disco)
3 Câmara de gelo
4 Fio e ficha da alimentação (não está ilustrado)
5 Base
6 Pega da câmara de gelo
7 Unidade principal
8 Botão de LIGAR/DESLIGAR
9 Lâmina
10 Manípulo de ajuste da lâmina (sentido dos ponteiros do relógio: grosso; sentido inverso ao dos ponteiros do relógio: fino)
11 Eixo
12 Disco de pressão
13 4 moldes de gelo com tampas
14 1 inserção do recipiente

Características técnicas

Voltagem de entrada:	220–240V~, 50–60 Hz
Classe de proteção:	II/ ⧈
Consumo de energia:	35 W
Consumo de energia no modo desligado:	0 W
Tempo de funcionamento e tempo de descanso:	Após um máximo de 5 minutos de funcionamento contínuo, faça uma pausa de 10 minutos.

⚠ Instruções de segurança

ANTES DE USAR O PRODUTO, FAMILIARIZE-SE COM TODA A INFORMAÇÃO DE SEGURANÇA E INSTRUÇÕES DE UTILIZAÇÃO! QUANDO ENTREGAR ESTE PRODUTO A OUTRAS PESSOAS, ENTREGUE TAMBÉM TODOS OS DOCUMENTOS!

No caso de danos devido ao não seguimento destas instruções de funcionamento, a garantia é anulada! Não nos responsabilizamos por danos consequenciais! No caso de danos materiais ou ferimentos devido ao manuseamento incorreto ou não conformidade com as instruções de segurança, não aceitaremos quaisquer responsabilidades!

⚠ AVISO! PERIGO DE MORTE OU DE ACIDENTES PARA CRIANÇAS PEQUENAS!

Nunca deixe uma criança sem supervisão com o material de empacotamento. O material de empacotamento representa um perigo de sufocação. As crianças não se costumam preocupar com os perigos. Mantenha sempre as crianças afastadas do material de empacotamento.

- Este produto não pode ser utilizado por crianças. Mantenha o produto e o fio fora do alcance das crianças.
- Este produto pode ser usado por pessoas com capacidades físicas, sensoriais ou mentais reduzidas, ou falta de experiência e conhecimentos, se forem supervisionadas e ensinadas quanto à utilização do produto de um modo seguro, e compreenderem os perigos envolvidos.
- As crianças não deverão brincar com o produto.
- **AVISO! A má utilização pode dar origem a ferimentos.** Use este produto apenas de acordo com estas instruções. Não tente modificar o produto de forma alguma.
- ⚠ **AVISO! Risco de choque elétrico!** Nunca tente reparar o produto sozinho. No caso de mau funcionamento, as reparações só podem ser efetuadas por pessoal qualificado.
- ⚠ **AVISO! Risco de choque elétrico!** Não coloque o produto dentro de água nem de quaisquer outros líquidos. Nunca coloque o produto debaixo de água corrente.

- ⚠ **AVISO! Risco de choque elétrico!** Nunca use um produto danificado. Desligue o produto da alimentação e contacte o seu revendedor, caso este esteja danificado.
- Nunca deixe cair o recipiente. Um manuseamento brusco pode causar danos irreparáveis no produto.
- O produto não deve ser utilizado se tiver caído ou se possuir sinais visíveis de danos.
- Verifique regularmente o fio e a ficha da alimentação quanto a danos. Se o fio da alimentação ficar danificado, tem de ser substituído pelo fabricante, o agente de reparação ou uma pessoa igualmente qualificada, de modo a evitar quaisquer perigos.
- Proteja o fio da alimentação de danos. Não o deixe pendurado em extremidades afiadas, não o aperte nem o dobre. Mantenha o fio da alimentação afastado de superfícies quentes e chamas sem proteção.
- Limpe as superfícies que entram em contacto com os alimentos (consulte "Limpeza e cuidados").
- Desligue sempre o produto da alimentação se o deixar sem supervisão e antes de proceder à montagem, desmontagem ou limpeza.
- Não use outros acessórios para além dos fornecidos com o produto.
- Não use o produto se a câmara de gelo ou a cobertura de proteção estiverem danificadas ou tiverem rachas visíveis.
- Tenha cuidado quando manusear a lâmina de corte afiada.
- A lâmina está muito afiada. Tenha muito cuidado durante a montagem, funcionamento, desmontagem e limpeza.
- Não coloque o produto em placas de aquecimento (a gás, elétricas, a carvão, etc.). Utilize o produto numa superfície nivelada, estável, limpa e seca.
- Nunca toque na unidade principal, fio ou ficha da alimentação com as mãos molhadas.
- Não retire a ficha da tomada puxando pelo fio.
- Proteja o produto, fio e ficha do pó, luz direta do Sol, pingos e salpicos.

- Proteja o produto do calor. Não o coloque perto de chamas sem proteção ou fontes de calor, como fogões ou aparelhos de aquecimento.
- Deverá ter cuidado quando manusear a lâmina de picar gelo afiada, ao esvaziar a câmara de gelo e durante a limpeza.
- Desligue o produto e retire a ficha da tomada antes de mudar de acessórios ou de tocar em peças que se movam durante a utilização.

● Antes da primeira utilização

1. Retire todo o material de empacotamento.
2. Limpe o produto (consulte "Limpeza e cuidados").

● Funcionamento

ⓘ **NOTAS:**

⚠ **IMPORTANTE!** Processe apenas água potável congelada, bebidas congeladas ou alimentos congelados próprios para consumo e suficientemente sólidos (por exemplo, fruta ou legumes congelados) através do aparelho. A quantidade máxima da câmara de gelo [3] é de 275 ml; nível de enchimento do molde de gelo [13]: abaixo de "MAX".

- Pode ser bastante exigente separar blocos de alimentos congelados em pedaços de tamanho adequado. Portanto, qualquer alimento congelado deve estar em porções apropriadas para ser processado no seu picador de gelo. É essencial selecionar os alimentos previamente congelados de forma adequada e utilizar os moldes de gelo fornecidos para congelação. Quando utilizar máquinas de gelo ou bandejas dos cubos de gelo, certifique-se de que os pedaços se ajustam bem.
- Quando congelar alimentos: Antes de colocar os ingredientes no congelador, retire sempre todas as partes não comestíveis (por exemplo, caules, cascas duras, sementes). Corte peças grandes em pedaços de tamanho adequado.
- Tenha em conta que o processo de congelação nos moldes de gelo fornecidos pode demorar 10 a 12 horas (a -18 °C). Portanto, se desejar fazer gelo por si próprio, é melhor preparar os ingredientes no dia anterior e deixá-los no congelador durante a noite.
- É muito mais fácil retirar o gelo do molde quando se segura o exterior do molde brevemente sob água fria corrente. Certifique-se de que o gelo não cai durante este procedimento.
- Imediatamente após processar uma porção, pode preencher novamente a câmara de gelo. No entanto, tenha em conta que o motor necessita de cerca de 10 minutos para arrefecer após 5 minutos de funcionamento contínuo. Com uma utilização normal, este limite de tempo não será alcançado, pois o aparelho processa uma porção de gelo em poucos segundos. Uma exceção pode ocorrer ao processar gelo simples ou aromatizado imediatamente após retirá-lo do congelador. De um modo geral, antes do processamento, permita que este tipo de gelo aqueça um pouco.
- Os recipientes para recolher o gelo picado têm de encaixar na base do aparelho e possuir uma abertura suficientemente grande. Caso contrário, o gelo picado pode não cair no recipiente e espalhar-se. Mesmo para este fim, os moldes de gelo do aparelho são adequados. No entanto, se tiver pratos de sobremesa ou canecas de bebidas à mão, é aconselhável picar o gelo diretamente sobre a sobremesa ou dentro das bebidas.
- O gelo picado derrete muito rapidamente. Isto ocorre especialmente com temperaturas ambiente elevadas. Portanto, processe o gelo imediatamente antes de o consumir. É possível armazenar gelo picado por algumas horas num recipiente fechado no congelador. Contudo, neste caso, deverá contar com alterações na textura e significativa perda de qualidade.

Modo desligado:
O aparelho entra no modo desligado nas condições indicadas abaixo:

- Quando é ligado à corrente sem premir o botão de ligar/desligar 8.
- Quando o aparelho não pode ser utilizado através do botão de ligar/desligar 8 (por exemplo, quando o eixo 11 atinge a posição mais baixa ou quando a câmara de gelo 3 não está posicionada corretamente).

Selecionar o nível do picar

ⓘ **NOTAS:** O corte (fino ou grosso) é ajustado através do manípulo de ajuste da lâmina 10, localizado na parte inferior da câmara de gelo. Símbolos de cristais de gelo grandes e pequenos no manípulo indicam a direção correta.

□ Rode o manípulo 10 para selecionar o grau de picar o gelo:

Modo	Grau de picar o gelo
❄	Fino (no sentido inverso ao dos ponteiros do relógio)
❄	Grosso (no sentido dos ponteiros do relógio)

⚠ **IMPORTANTE!** Após baixar o disco de pressão sobre o gelo, evite girar o manípulo de ajuste da lâmina, mesmo com o motor desligado.

Preparação

1. Quando congelar alimentos por si próprio: Pelo menos 10 horas antes do processamento, coloque a mistura preparada ou água potável no molde de gelo 13 até ao nível "MAX" (190 ml), feche a tampa e coloque o molde cuidadosamente na vertical e na horizontal no congelador. Certifique-se de que o fundo do molde está seco.
2. Tenha à mão um recipiente suficientemente grande para colocar a câmara de gelo após a operação.
3. Coloque o aparelho numa superfície resistente à água e com espaço suficiente.

Imediatamente antes da operação

4. Rode o manípulo 2 no sentido dos ponteiros do relógio para mover o eixo 11 para cima e recolhê-lo completamente para a cabeça do motor.

Encher a câmara de gelo

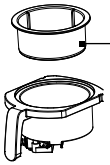

14 Inserção do recipiente (para cubos de gelo ou fruta congelada)

5a. Para gelo preparado com o molde fornecido 13: Abra a tampa e introduza o gelo na câmara de gelo 3.
5b. Para cubos de gelo ou fruta congelada: Coloque a inserção do recipiente 14 na câmara de gelo 3 do aparelho. Depois, insira os cubos de gelo ou fruta congelada. O nível máximo de enchimento é abaixo do rebordo. Certifique-se de que nenhuma parte ultrapassa o rebordo.
6. Mova o eixo 11 para cima, rodando o manípulo no sentido dos ponteiros do relógio até sentir resistência.
7. Pressione a câmara de gelo 3 para a unidade principal, por baixo da cabeça do motor, até que encaixe com um ruído audível. É normal sentir resistência.
8. Mova o eixo 11 para baixo sobre o gelo, rodando o manípulo 2 no sentido inverso ao dos ponteiros do relógio até sentir resistência.
9. Coloque um recipiente na base 5 do aparelho, sob a câmara de gelo 3.

Processamento do gelo

10. Insira a ficha na tomada.
11. Mantenha premido o botão de ligar/desligar 8 até obter a quantidade desejada de gelo picado. Pode interromper o funcionamento a qualquer momento, libertando o botão de ligar/desligar.

ⓘ **NOTAS:** O motor pára automaticamente quando o eixo [11] atinge a posição mais baixa. É possível que ainda reste gelo na câmara [3]. Isto é intencional e protege a lâmina [9] na câmara de gelo de danos devido aos picos do disco de pressão [12].

⚠ **IMPORTANTE!** Podem cair pingos de água da câmara de gelo, mesmo quando vazia. Por isso, após cada utilização, retire imediatamente a câmara de gelo [3] do aparelho e coloque-a num recipiente. Isto evita danos provocados por gelo que tenha derretido e pela condensação.

● Retirar a câmara de gelo

12. Retire a ficha da tomada. Mova o eixo [11] para cima para a cabeça do motor, rodando o manípulo [2] no sentido dos ponteiros do relógio até ao topo.
13. Segure a pega da câmara de gelo [6] e retire a câmara de gelo [3]. Coloque-a num recipiente para evitar danos provocados por pingos de água.

□ Pode voltar a encher a câmara de gelo [3] após a esvaziar. Caso contrário, o aparelho poderá não conseguir raspar o gelo.

● Após a utilização

14. Esvazie completamente a câmara de gelo [3] e limpe o aparelho e todas as peças utilizadas (consulte: "Limpeza e cuidados").

□ Pode usar os moldes de gelo [13] do aparelho para guardar gelo picado. Para isso, coloque o molde no congelador com a tampa fechada. Tenha em conta que a textura do gelo picado não se mantém por muito tempo. O gelo endurece e fica mais grosso quando é guardado.

⚠ **IMPORTANTE!** Limpe o aparelho mesmo após processar apenas gelo simples, sem ingredientes adicionais. Caso contrário, podem formar-se germes nocivos nas peças do aparelho.

● Resolução de problemas

Problema	Possível causa	Solução
É necessário um desligar de emergência?		Retire a ficha da tomada.
Ouve-se um chocalho durante o funcionamento. LIBERTE IMEDIATAMENTE o botão de ligar/desligar 8 e retire a ficha da tomada.	O disco de pressão 12 soltou-se do eixo 11.	Com o manípulo 2, mova o eixo completamente para cima. Depois, retire a câmara de gelo (consulte: "Funcionamento"). Certifique-se de que o disco de pressão está corretamente encaixado no eixo.
	Existem partes duras dos ingredientes na câmara de gelo 3 (por exemplo, caules, caroços).	Com o manípulo 2, mova o eixo 11 completamente para cima. Depois, retire a câmara de gelo 3 (consulte: "Funcionamento"). Retire as partes duras da câmara de gelo. Depois, tente de novo.
	O acoplamento do disco de pressão 12 está danificado.	Com o manípulo 2, mova o eixo 11 completamente para cima. Depois, retire a câmara de gelo 3 (consulte: "Funcionamento"). Substitua o disco de pressão 12.
Não consegue inserir a câmara de gelo 3 no aparelho, OU a câmara de gelo cai.	O eixo 11 não está completamente recolhido para dentro da cabeça do motor.	Rode o manípulo 2 no sentido dos ponteiros do relógio até ao limite. Depois, tente de novo.
	Algumas partes dos alimentos ultrapassam o rebordo da câmara de gelo 3.	Retire a câmara de gelo e retire a obstrução. Depois, tente de novo.
		Encha a câmara de gelo, no máximo, abaixo do rebordo.
	O rebordo da câmara de gelo 3 não está corretamente inserido na grelha por baixo da cabeça do motor.	Mantenha a câmara de gelo nivelada e empurre-a para a grelha diretamente por baixo da cabeça do motor. É normal sentir uma resistência tangível.

Problema	Possível causa	Solução
Acumulou-se água na base 5 do aparelho e/ou na área de trabalho.	Está a trabalhar durante um período prolongado com elevada humidade e/ou com temperatura ambiente elevada. Está a ocorrer gotejamento de água derretida e/ou condensação.	Retire a ficha da tomada e seque o aparelho e a área de trabalho. Limpe imediatamente quaisquer líquidos que tenham pingado.
	A câmara de gelo 3, a inserção do recipiente 14 e o disco de pressão 12 não foram suficientemente arrefecidos antes da utilização.	Antes da utilização, coloque as peças amovíveis do aparelho no congelador ou no frigorífico durante, pelo menos, 1 hora.
	Caíram pedaços de gelo para fora do recipiente.	Para evitar danos causados por água derretida, retire imediatamente o gelo que não tenha caído no recipiente de recolha (molde de gelo ou taça de sobremesa).
	A temperatura do gelo é demasiado alta.	Não deixe o gelo à temperatura ambiente durante demasiado tempo. Isto aplica-se a todos os tipos de gelo, embora gelo com elevado teor de água necessite de aquecer ligeiramente após a congelação. Ao processar diferentes tipos de gelo, experimente diferentes temperaturas até obter a consistência ideal para raspar (consulte: "Funcionamento").
		Não deixe gelo no interior do aparelho. Retire sempre a câmara de gelo 3 imediatamente após a utilização. Limpe imediatamente quaisquer líquidos que tenham pingado.

Problema	Possível causa	Solução
O motor está a funcionar, mas não sai gelo picado.	O manípulo de ajuste 10 está demasiado desapertado para um corte demasiado fino. A lâmina 9 pode não estar a alcançar o gelo.	Rode o manípulo de ajuste 10 no sentido dos ponteiros do relógio até começar a produzir gelo picado.
	Restos da porção anterior ficaram no fundo da câmara de gelo.	Esvazie completamente a câmara de gelo 3 antes de adicionar uma nova porção (consulte: "Funcionamento"). Depois, tente de novo.
	O gelo está demasiado frio e, portanto, demasiado duro.	Especialmente gelo feito com água simples ou aromatizada necessita de aquecer ligeiramente até à temperatura ambiente. Isso torna-o mais macio.
	A inserção do recipiente 14 está em falta.	Antes de encher a câmara de gelo com cubos de gelo ou fruta congelada, coloque sempre a inserção do recipiente 14 dentro da câmara de gelo 3.
	O parafuso do eixo 11 pode estar solto após uma utilização prolongada.	Abra a cobertura do parafuso 1 no topo da unidade principal e rode o parafuso no sentido dos ponteiros do relógio para aumentar a pressão do disco de pressão sobre o gelo.
O motor pára inesperadamente.	O aparelho já processou a porção atual.	Quando o eixo 11 atinge a posição mais baixa, o motor desliga-se automaticamente. É possível que ainda reste gelo na câmara de gelo 3. Isto é intencional e protege as pontas do disco de pressão.
	Não está a manter o botão de ligar/desligar 8 pressionado.	O motor pára mal deixe de premir o botão de ligar/desligar. Isto é intencional.
	Um objeto extremamente duro está a bloquear o disco de pressão 12.	Liberte imediatamente o botão de ligar/desligar 8 e retire a ficha da tomada. Retire a câmara de gelo 3 e retire o obstáculo. Depois, tente de novo. O gelo pode ainda estar demasiado duro e/ou foi selecionado um corte demasiado grosso (consulte: "Funcionamento").
	A proteção contra o sobreaquecimento foi ativada.	Retire imediatamente a ficha da tomada e deixe o aparelho arrefecer durante cerca de 45 minutos. Depois, tente de novo.

Problema	Possível causa	Solução
O motor não funciona.	O aparelho não está ligado à corrente.	Certifique-se de que o aparelho está ligado à alimentação e que a tomada tem corrente.
	Não está a manter o botão de ligar/desligar 8 pressionado.	O motor pára mal deixe de premir o botão de ligar/desligar. Isto é intencional.
	A câmara de gelo 3 está em falta ou não está instalada corretamente.	O motor só funciona quando a câmara de gelo estiver corretamente instalada. Pressione a câmara de gelo até encaixar com um clique audível. Depois, tente de novo.
	O eixo 11 já atingiu a posição mais baixa.	Com o eixo na posição mais baixa, o motor desliga-se automaticamente. É possível que ainda reste gelo na câmara de gelo (consulte: "Funcionamento"). Isto é intencional.
Está a sair gelo excessivamente líquido da câmara de gelo.	O gelo já está demasiado quente.	Dependendo dos ingredientes do gelo, este necessita de uma temperatura específica para poder ser processado pelo aparelho. Por favor, consulte o capítulo "Funcionamento".
	Não arrefeceu as peças do aparelho que entram em contacto com o gelo.	As peças amovíveis devem estar suficientemente arrefecidas antes da utilização. Por favor, consulte o capítulo "Funcionamento".

● Limpeza e cuidados

⚠ **AVISO! Risco de choque elétrico!**
Antes da limpeza ou manutenção do produto: Retire a ficha 4 da tomada.

⚠ **AVISO! Risco de choque elétrico!**
Não coloque o produto dentro de água nem de quaisquer outros líquidos. Nunca coloque o produto debaixo de água corrente.

⚠ **ATENÇÃO! Danos patrimoniais!** Não use quaisquer produtos de limpeza abrasivos ou agressivos, nem escovas duras para limpar o produto ou os respetivos acessórios.

● Retirar as peças

1. Certifique-se de que o motor e o eixo 11 pararam por completo. Retire a ficha da tomada.
2. Rode o manípulo 2 no sentido dos ponteiros do relógio para mover o eixo 11 completamente para cima para a cabeça do motor. Retire a câmara de gelo 3 e esvazie-a por completo.
3. Volte a mover o eixo 11 para baixo (rodando o manípulo 2 no sentido inverso ao dos ponteiros do relógio). Rode o disco de pressão 12 no sentido inverso ao dos ponteiros do relógio(para a esquerda) até poder puxá-lo para baixo e retirá-lo.

⚠ **IMPORTANTE!** A lâmina no fundo da câmara de gelo e as pontas do disco de pressão estão muito afiadas. Manuseie com cuidado para evitar ferimentos durante a limpeza.

● Voltar a montar o aparelho

1. Monte o disco de pressão 12 no eixo 11, rodando-o no sentido dos ponteiros do relógio (para a direita) até encaixar de forma percetível. Com o manípulo 2 mova o eixo completamente para cima para a cabeça do motor.
2. Coloque a inserção do recipiente 14 na câmara de gelo 3 e pressione-a para a unidade principal, por baixo da cabeça do motor.

Peça	Limpeza
2 Manípulo rotativo 5 Base 7 Unidade principal 8 Botão de ligar/ desligar 11 Eixo	☐ Limpe os acessórios com um pano ligeiramente embebido em água. ☐ Para sujidade difícil, adicione um agente de limpeza neutro no pano.
3 Câmara de gelo 6 Pega da câmara de gelo 9 Lâmina 10 Manípulo de ajuste da lâmina 12 Disco de pressão	☐ Lave as peças com água e detergente líquido. ☐ Depois, passe as peças com água limpa.

- ☐ Os moldes de gelo com tampa 13 e a inserção do recipiente 14 podem ser lavados na máquina de lavar loiça.
- ☐ Após a limpeza: Seque bem todas as peças.

● Armazenamento

- ☐ Antes do armazenamento: Lave o produto e deixe-o secar.
- ☐ Guarde o produto na caixa original quando não o usar.
- ☐ Guarde o produto num local seco e fora do alcance das crianças.

● Eliminação

A embalagem é feita de materiais não poluentes que podem ser eliminados nos contentores de reciclagem locais.



Esteja atento à especificação dos materiais da embalagem para a separação de lixo. Estas são identificadas com abreviações (a) e números (b) com o seguinte significado: 1–7: Plásticos / 20–22: Papel e papelão / 80–98: Materiais compostos.

Produto:

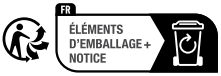



O produto, incluindo os acessórios e materiais de embalagem, são recicláveis e estão sujeitos a uma responsabilidade alargada do fabricante. Elimine-os separadamente, seguindo as informações-tri (informações de triagem) ilustradas, para um melhor tratamento dos resíduos.
O logotipo Triman somente vale para a França.



As possibilidades de reciclagem dos artigos utilizados poderão ser averiguadas no seu Município ou Câmara Municipal.



Não deposite o produto utilizado no lixo doméstico, a favor da proteção do ambiente. Elimine-o de forma responsável. Pode informar-se no seu município sobre os locais de recolha adequados e o seu período de funcionamento.

● Garantia

O produto foi fabricado de acordo com diretrizes de qualidade rigorosas e cuidadosamente testado antes da entrega. Em caso de defeitos materiais ou de fabrico, tem direitos legais contra o vendedor do produto. Os seus direitos legais não são limitados de forma alguma pela nossa garantia abaixo apresentada.

A garantia para este produto é de 3 anos a partir da data de compra. O período de garantia começa na data da compra. Guarde o recibo de compra original num local seguro, pois este documento é exigido como prova de compra.

Quaisquer danos ou defeitos já presentes no momento da compra devem ser comunicados imediatamente após a desembalagem do produto.

No caso de o produto apresentar um defeito de material ou de fabrico dentro de 3 anos a partir da data de compra, repará-lo-emos ou substituí-lo-emos gratuitamente, à nossa critério. O período de garantia não pode ser prolongado por uma reclamação de garantia concedida. Isto também se aplica às peças substituídas e reparadas.

Esta garantia é nula se o produto tiver sido danificado ou utilizado ou mantido de forma inadequada.

A garantia cobre defeitos de material e de fabrico. Esta garantia não cobre peças do produto sujeitas a desgaste normal e, portanto, consideradas peças consumíveis (por ex., baterias, baterias recarregáveis, mangueiras, cartuchos de tinta), nem cobre danos em peças frágeis, por ex., interruptores ou peças feitas em vidro.

Com a troca do aparelho, de acordo com DL 67/2003, o tempo de garantia se inicia novamente.

Procedimento no caso de ativação da garantia

De forma a garantir um rápido processamento do seu pedido, solicitamos as seguintes indicações:

Para qualquer questão, guarde o talão de compra e o número de artigo (IAN 516435_2510) como comprovativo da mesma.

Podes ver o número do artigo na placa de identificação, gravura, na folha título do manual (em baixo esquerda) ou no adesivo na lado de baixo ou de trás.

Caso erros de função ou outras falhas ocorram, entre em contato primeiramente com o seguinte departamento de serviço por telefone ou e-mail.

Um produto identificado como falho, pode ser enviado gratuitamente para o endereço de serviço anexando o comprovativo de compra (nota) e a indicação da falha e quando ela ocorreu.

Assistência Técnica

(PT) **Serviço Portugal**
Tel.: 800849000
E-Mail: owim@lidl.pt

CE