lupilu®

PDF ONLINE
www.lidl-service.com

KIDS' WHEELBARROW WITH GARDEN TOOLS/SCHUBKARRE MIT GARTENWERKZEUG/BROUETTE ET OUTILS DE JARDINAGE

GB IE NI MT
KIDS' WHEELBARROW WITH GARDEN TOOLS
Assembly, operating and safety instructions

DE AT BE CH
SCHUBKARRE MIT GARTENWERKZEUG
Montage-, Bedienungs- und Sicherheitshinweise

FR BE CH
BROUETTE ET OUTILS DE JARDINAGE
Instructions de montage, d'utilisation et consignes de sécurité

NL BE
KRUIWAGEN MET TUINGEREEDSCHAP
Montage-, bedienings- en veiligheidsinstructies

IT CH MT
CARRIOLA CON ATTREZZI DA GIARDINO
Istruzioni di montaggio, d'uso e di sicurezza

ES
CARRETILLA CON HERRAMIENTAS DE JARDÍN
Instrucciones de montaje, de uso y de seguridad

PT
CARRINHO DE MÃO COM FERRAMENTAS DE JARDIM
Indicações de montagem, utilização e segurança

CE UK CA

IAN 496368_2504

GB IE NI DE AT CH PT

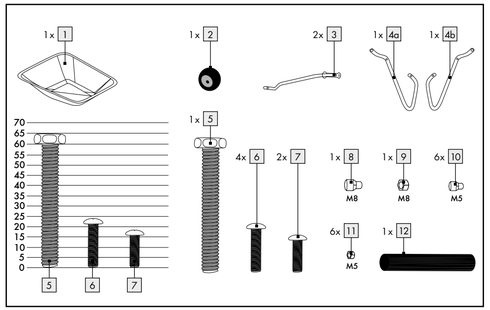

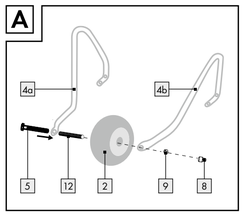

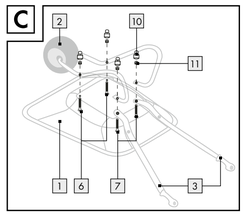

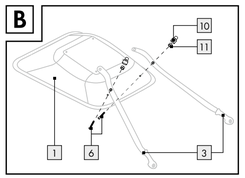

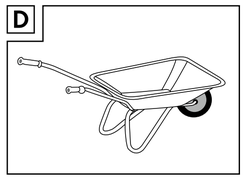

List of pictograms used	
	Please read the operating instructions!
CE	CE mark indicates conformity with relevant EU directives applicable for this product.
	Safety information Instructions for use
UK CA	UKCA mark indicates conformity with relevant Great Britain regulations applicable for this product. (The UKCA mark logo is valid in Great Britain only.)

Kids' wheelbarrow with garden tools

Introduction

We congratulate you on the purchase of your new product. You have chosen a high quality product. Familiarise yourself with the product before using it for the first time. In addition, please carefully refer to the operating instructions and the safety advice below. Only use the product as instructed and only for the indicated field of application. Keep these instructions in a safe place. If you pass the product on to anyone else, please ensure that you also pass on all the documentation with it.

Intended use

The product is only intended for private household use. This product is not intended for commercial use.

Scope of delivery

1 Wheelbarrow, unassembled (1 - 12)
1 Rake
1 Shovel
1 Fork
1 Watering Can
2 Gloves (suitable for hand circumference of up to 180 mm)
1 Set of assembly and operating instructions

Safety notices

- **Warning.** Not suitable for children under 36 months. Choking hazard due to small parts.
- Recommended age: 3 years +.
- **Warning.** The packaging materials and fasteners are not part of the toy and should be removed for safety reasons before handing the product to children to play with.
- Keep packaging for future reference.
- **Wheelbarrow:**
  Warning. Not suitable for the transport of children.
- **Warning.** To be used under the direct supervision of an adult.
- Because of the risk of injury, never lay the device down facing up. Wear sturdy shoes when using to avoid injury.
- Keep out of the reach of children under 3 years.
- Dry and empty the product before storage.
- Never use near steps, slopes, driveways, hills, roadways, alleys or swimming pool area.
- **Glove:** Comply with
  EN ISO 21420:2020+A1:2024/PPE CAT 1
  This product complies with 2016/425 Regulation (EU) on Personal Protective Equipment. Declaration of conformity is available on www.owim.de.
  Only for work with minimal risk.
  The product was manufactured between August 2025 to October 2025.

Assembly

Note: You will need an additional screwdriver in order to assemble the product.

- Assemble the product as shown in figs. A–D.

Use (Glove)

- Check gloves for tears and holes before each use. If gloves are found to be damage, they may no longer be used.
- Properly fitting gloves are important to ensure the correct level of protection and grip.
- Only wear gloves on clean, dry hands.
- Do not use the gloves together with other people.
- When removing gloves, be careful not to touch the outside of the gloves with your bare hands.

Cleaning, care and storage

- Do not use harsh or aggressive cleaning agents.
- Clean the product only with a soft, dry cloth.
- Always store the product clean and dry and at room temperature.

Gloves:

- The gloves are not suitable for cleaning in a washing machine.
- Do not bleach.
- Do not tumble dry.
- Do not iron.
- Do not dry clean.

Disposal

The packaging is made entirely of recyclable materials, which you may dispose of at local recycling facilities.

Contact your local refuse disposal authority for more details of how to dispose of your worn-out product.

FR ÉLÉMENTS D'EMBALLAGE
Séparez les éléments avant de trier

DONNEZ OU RECYCLEZ — ASSOCIATION OU MAGASIN OU DÉCHÈTERIE
Adresses sur quefairedemesdechets.fr

The product incl. accessories, manual and packaging materials are recyclable and are subject to extended producer responsibility. Dispose them separately, following the illustrated Info-tri (sorting information), for better waste treatment. The Triman logo is valid in France only.

Warranty

The product has been manufactured to strict quality guidelines and meticulously examined before delivery. In the event of material or manufacturing defects you have legal rights against the retailer of this product. Your legal rights are not limited in any way by our warranty detailed below.

The warranty for this product is 3 years from the date of purchase. The warranty period begins on the date of purchase. Keep the original sales receipt in a safe location as this document is required as proof of purchase.

Any damage or defects already present at the time of purchase must be reported without delay after unpacking the product.

Should the product show any fault in materials or manufacture within 3 years from the date of purchase, we will repair or replace it – at our choice – free of charge to you. The warranty period is not extended as a result of a claim being granted. This also applies to replaced and repaired parts.

This warranty becomes void if the product has been damaged, or used or maintained improperly.

The warranty covers material or manufacturing defects. This warranty does not cover product parts subject to normal wear and tear, thus considered consumables (e.g. batteries, rechargeable batteries, tubes, cartridges), nor damage to fragile parts, e.g. switches or glass parts.

Warranty claim procedure

To ensure quick processing of your case, please observe the following instructions:

Please have the till receipt and the item number (IAN 496368_2504) available as proof of purchase. You will find the item number on the rating plate, an engraving on the front page of the instructions for use (bottom left), or as a sticker on the rear or bottom of the product.
If functional or other defects occur, please contact the service department listed either by telephone or by e-mail.

You can return a defective product to us free of charge to the service address that will be provided to you. Ensure that you enclose the proof of purchase (till receipt) and information about what the defect is and when it occurred.

Service

GB **Service Great Britain**
Tel.: 0800 404 7657
E-Mail: owim@lidl.gb

IE **Service Ireland**
Tel.: 1800 101010
E-Mail: owim@lidl.ie

NI **Service Northern Ireland**
E-Mail: owim@lidl.ni

MT **Service Malta**
Tel.: 80062230
E-Mail: owim@lidl.mt

Legende der verwendeten Piktogramme	
	Bedienungsanleitung lesen!
CE	Das CE-Zeichen bestätigt die Konformität mit den für das Produkt zutreffenden EU-Richtlinien.
	Sicherheitshinweise Handlungsanweisungen
UK CA	Das UKCA-Zeichen bestätigt die Konformität mit den für das Produkt zutreffenden Richtlinien in Großbritannien. (Das UKCA-Zeichen gilt nur für Großbritannien.)

Schubkarre mit Gartenwerkzeug

Einleitung

Wir beglückwünschen Sie zum Kauf Ihres neuen Produkts. Sie haben sich damit für ein hochwertiges Produkt entschieden. Machen Sie sich vor der ersten Inbetriebnahme mit dem Produkt vertraut. Lesen Sie hierzu aufmerksam die nachfolgende Bedienungsanleitung und die Sicherheitshinweise. Benutzen Sie das Produkt nur wie beschrieben und für die angegebenen Einsatzbereiche. Bewahren Sie diese Anleitung an einem sicheren Ort auf. Händigen Sie alle Unterlagen bei Weitergabe des Produktes an Dritte mit aus.

Bestimmungsgemäße Verwendung

Das Produkt ist nur für den Einsatz in privaten Haushalten vorgesehen. Das Produkt ist nicht für den gewerblichen Einsatz bestimmt.

Lieferumfang

1 Schubkarre, unmontiert (1 - 12)
1 Harke
1 Schaufel
1 Gabel
1 Gießkanne
2 Handschuhe (geeignet für einen Handumfang bis 180 mm)
1 Montage- und Bedienungsanleitung

Sicherheitshinweise

- **Achtung.** Nicht für Kinder unter 36 Monaten geeignet. Kleine Teile. Erstickungsgefahr.
- Altersempfehlung: ab 3 Jahren.
- **Achtung.** Die Verpackung und die Verschlüsse sind nicht Teil des Spielzeugs und sollten aus Sicherheitsgründen entfernt werden, bevor das Produkt an Kinder zum Spielen weitergegeben wird.
- Verpackung für Nachschlagezwecke aufbewahren.
- **Schubkarre:**
  Achtung. Nicht für den Transport von Kindern geeignet.
- **Achtung.** Benutzung unter unmittelbarer Aufsicht von Erwachsenen.
- Legen Sie das Gerät wegen der Verletzungsgefahr niemals mit dem Gesicht nach oben ab. Tragen Sie bei der Benutzung festes Schuhwerk, um Verletzungen zu vermeiden.
- Außerhalb der Reichweite von Kindern unter 3 Jahren aufbewahren.
- Zur Aufbewahrung vollständig entleeren und trocknen.
- Niemals in der Nähe von Treppen, Hängen, Einfahrten, Hügeln, Straßen, Alleen oder im Schwimmbadbereich verwenden.
- **Handschuh:** Entspricht
  EN ISO 21420:2020+A1:2024/PPE CAT 1
  Dieses Produkt entspricht der Verordnung (EU) 2016/425 über persönliche Schutzausrüstung. Die Konformitätserklärung ist verfügbar unter www.owim.de.
  Nur für Arbeiten mit minimalem Risiko.
  Das Produkt wurde zwischen August 2025 und Oktober 2025 hergestellt.

Montage

Hinweis: Sie benötigen einen zusätzlichen Schraubendreher, um das Produkt zu montieren.

- Montieren Sie das Produkt wie in Abb. A bis D dargestellt.

Verwendung (Handschuh)

- Überprüfen Sie die Handschuhe vor jedem Gebrauch auf Risse und Löcher. Wenn die Handschuhe beschädigt sind, dürfen sie nicht mehr verwendet werden.
- Gut sitzende Handschuhe sind wichtig, um das richtige Maß an Schutz und Griffigkeit zu gewährleisten.
- Tragen Sie Handschuhe nur an sauberen, trockenen Händen.
- Verwenden Sie die Handschuhe nicht gemeinsam mit anderen Personen.
- Achten Sie beim Ausziehen der Handschuhe darauf, die Außenseite der Handschuhe nicht mit bloßen Händen zu berühren.

Reinigung, Pflege und Lagerung

- Verwenden Sie keine scharfen oder aggressiven Reinigungsmittel.
- Reinigen Sie das Produkt mit einem weichen und trockenen Tuch.
- Lagern Sie das Produkt immer trocken und bei Zimmertemperatur.

Handschuhe:

- Die Handschuhe sind nicht für die Reinigung in der Waschmaschine geeignet.
- Nicht bleichen.
- Nicht im Wäschetrockner trocknen.
- Nicht bügeln.
- Nicht chemisch reinigen.

Entsorgung

Die Verpackung besteht aus umweltfreundlichen Materialien, die Sie über die örtlichen Recyclingstellen entsorgen können.

Möglichkeiten zur Entsorgung des ausgedienten Produkts erfahren Sie bei Ihrer Gemeinde- oder Stadtverwaltung.

FR ÉLÉMENTS D'EMBALLAGE
Séparez les éléments avant de trier

DONNEZ OU RECYCLEZ — ASSOCIATION OU MAGASIN OU DÉCHÈTERIE
Adresses sur quefairedemesdechets.fr

Das Produkt inkl. Zubehör, die Anleitung und die Verpackungsmaterialien sind recyclebar und unterliegen einer erweiterten Herstellerverantwortung. Entsorgen Sie diese getrennt, den abgebildeten Info-tri (Sortierinformation) folgend, für eine bessere Abfallbehandlung. Das Triman-Logo gilt nur für Frankreich.

Garantie

Das Produkt wurde nach strengen Qualitätsrichtlinien hergestellt und vor der Auslieferung sorgfältig geprüft. Im Falle von Material- oder Herstellungsfehlern haben Sie gegenüber dem Verkäufer des Produkts gesetzliche Rechte. Ihre gesetzlichen Rechte werden in keiner Weise durch unsere unten aufgeführte Garantie eingeschränkt.

Die Garantie für dieses Produkt beträgt 3 Jahre ab Kaufdatum. Die Garantiezeit beginnt mit dem Kaufdatum. Bewahren Sie den Originalkaufbeleg an einem sicheren Ort auf, da dieses Dokument als Nachweis des Kaufs erforderlich ist.

Alle Schäden oder Mängel, die bereits zum Zeitpunkt des Kaufs vorhanden sind, müssen unverzüglich nach dem Auspacken des Produkts gemeldet werden.

Sollte das Produkt innerhalb von 3 Jahren ab Kaufdatum einen Material- oder Herstellungsfehler aufweisen, werden wir es – nach unserer Wahl – kostenlos für Sie reparieren oder ersetzen. Die Garantiezeit verlängert sich durch einen stattgegebenen Gewährleistungsanspruch nicht. Dies gilt auch für ersetzte und reparierte Teile.

Diese Garantie erlischt, wenn das Produkt beschädigt oder unsachgemäß verwendet oder gewartet wurde.

Die Garantie deckt Material- und Herstellungsfehler ab. Diese Garantie erstreckt sich weder auf Produktteile, die normalem Verschleiß unterliegen, und somit als Verschleißteile gelten (z. B. Batterien, Akkus, Schläuche, Farbpatronen), noch auf Schäden an zerbrechlichen Teilen, z. B. Schalter oder Teile aus Glas.

Abwicklung im Garantiefall

Um eine schnelle Bearbeitung Ihres Anliegens zu gewährleisten, folgen Sie bitte den folgenden Hinweisen:

Bitte halten Sie für alle Anfragen den Kassenbon und die Artikelnummer (IAN 496368_2504) als Nachweis für den Kauf bereit.
Die Artikelnummer entnehmen Sie bitte dem Typenschild, einer Gravur, auf dem Titelblatt Ihrer Bedienungsanleitung (unten links) oder als Aufkleber auf der Rück- oder Unterseite des Produkts.
Sollten Funktionsfehler oder sonstige Mängel auftreten, kontaktieren Sie zunächst die nachfolgend benannte Serviceabteilung telefonisch oder per E-Mail.
Ein als defekt erfasstes Produkt können Sie dann unter Beifügung des Kaufbelegs (Kassenbon) und der Angabe, worin der Mangel besteht und wann er aufgetreten ist, für Sie portofrei an die Ihnen mitgeteilte Service-Anschrift übersenden.

Service

DE **Service Deutschland**
Tel.: 0800 5435 111
E-Mail: owim@lidl.de

AT **Service Österreich**
Tel.: 0800 447744
E-Mail: owim@lidl.at

BE **Service Belgien**
Tel.: 0800 12089
E-Mail: owim@lidl.be

CH **Service Schweiz**
Tel.: 0800 56 44 33
E-Mail: owim@lidl.ch

Légende des pictogrammes utilisés	
	Veuillez lire le mode d'emploi !
CE	La marque CE indique la conformité aux directives européennes applicables à ce produit.
	Instructions de sécurité Instructions de manipulation
UK CA	Le marquage UKCA indique la conformité aux régulations de la Grande-Bretagne applicables à ce produit. (Le logo de marquage UKCA est valable uniquement en Grande-Bretagne.)

Brouette et outils de jardinage

Introduction

Nous vous félicitons pour l'achat de votre nouveau produit. Vous avez opté pour un produit de grande qualité. Avant la première mise en service, vous devez vous familiariser avec toutes les fonctions du produit. Veuillez lire attentivement le mode d'emploi ci-dessous et les consignes de sécurité. N'utilisez le produit que pour l'usage décrit et les domaines d'application cités. Conserver ces instructions dans un lieu sûr. Si vous donnez le produit à des tiers, remettez-leur également la totalité des documents.

Utilisation conforme

Le produit est uniquement destiné à un usage domestique et privé. Le produit n'est pas destiné à une utilisation commerciale.

Contenu de la livraison

1 brouette, non montée (1 - 12)
1 râteau
1 pelle
1 fourche
1 arrosoir
2 gants (adaptés à un tour de main jusqu'à 180 mm)
1 notice de montage et mode d'emploi

Consignes de sécurité

- **Attention.** Ne convient pas aux enfants de moins de 36 mois. Petites pièces. Risque d'étouffement.
- Âge recommandé : à partir de 3 ans.
- **Attention.** L'emballage et les attaches ne font pas partie du jouet et doivent être retirés pour des raisons de sécurité avant de donner le produit aux enfants pour qu'ils puissent jouer avec.
- Conserver l'emballage pour toute référence ultérieure.
- **Brouette :**
  Attention. Le produit n'est pas adapté pour le transport d'enfants.
- **Attention.** Utilisation uniquement sous la surveillance directe d'adultes.
- En raison du risque de blessure, ne jamais poser l'appareil roues vers le haut. Porter des chaussures adaptées pour éviter toute blessure.
- À conserver hors de portée des enfants de moins de 3 ans.
- Vider et sécher entièrement le produit avant de le stocker.
- Ne jamais utiliser le produit à proximité d'escaliers, de pentes, d'entrées, de collines, de routes, d'allées ou de piscines.
- **Gant :** conforme à la norme
  EN ISO 21420:2020+A1:2024/PPE CAT 1
  Le produit est conforme au règlement (UE) 2016/425 relatif aux équipements de protection individuelle. Vous pouvez consulter la déclaration de conformité sur www.owim.de.
  Pour des travaux à risque minimal uniquement.
  Le produit a été fabriqué entre août et octobre 2025.

Montage

Remarque : vous aurez besoin d'un tournevis supplémentaire pour monter le produit.

- Veuillez monter le produit comme représenté sur les figures A à D.

Utilisation (gant)

- Vérifiez avant chaque utilisation que les gants ne présentent pas de déchirure ou de trou. Veuillez ne plus utiliser les gants s'ils sont endommagés.
- Des gants tenant bien aux mains sont essentiels pour une protection et une adhérence optimales.
- Veuillez ne porter les gants que sur des mains propres et sèches.
- Ne partagez pas vos gants avec d'autres personnes.
- Lorsque vous mettez les gants, veillez à ne pas en toucher l'extérieur à mains nues.

Nettoyage, entretien et stockage

- N'utilisez pas de produit nettoyant abrasif ou agressif.
- Nettoyez le produit avec un chiffon doux et sec.
- Stockez toujours le produit dans un endroit sec et à température ambiante.

Gants :

- Les gants ne sont pas adaptés à un lavage en machine.
- Ne pas blanchir.
- Ne pas sécher au sèche-linge.
- Ne pas repasser.
- Ne pas nettoyer à sec.

Mise au rebut

L'emballage se compose de matières recyclables pouvant être mises au rebut dans les déchetteries locales.

Votre mairie ou votre municipalité vous renseignera sur les possibilités de mise au rebut des produits usagés.

FR ÉLÉMENTS D'EMBALLAGE
Séparez les éléments avant de trier

DONNEZ OU RECYCLEZ — ASSOCIATION OU MAGASIN OU DÉCHÈTERIE
Adresses sur quefairedemesdechets.fr

Le produit ainsi que les accessoires et les matériaux d'emballage sont recyclables et relèvent de la responsabilité élargie du producteur. Éliminez-les séparément, en suivant l'Info-tri illustrée, dans l'intérêt d'un meilleur traitement des déchets. Le logo Triman n'est valable qu'en France.

Garantie

Article L217-16 du Code de la consommation
Lorsque l'acheteur demande au vendeur, pendant le cours de la garantie commerciale qui lui a été consentie lors de l'acquisition ou de la réparation d'un bien meuble, une remise en état couverte par la garantie, toute période d'immobilisation d'au moins sept jours vient s'ajouter à la durée de la garantie qui restait à courir. Cette période court à compter de la demande d'intervention de l'acheteur ou de la mise à disposition pour réparation du bien en cause, si cette mise à disposition est postérieure à la demande d'intervention.

Indépendamment de la garantie commerciale souscrite, le vendeur reste tenu des défauts de conformité du bien et des vices rédhibitoires dans les conditions prévues aux articles L217-4 à L217-13 du Code de la consommation et aux articles 1641 à 1648 et 2232 du Code Civil.

Article L217-4 du Code de la consommation
Le vendeur livre un bien conforme au contrat et répond des défauts de conformité existant lors de la délivrance.

Il répond également des défauts de conformité résultant de l'emballage, des instructions de montage ou de l'installation lorsque celle-ci a été mise à sa charge par le contrat ou a été réalisée sous sa responsabilité.

Article L217-5 du Code de la consommation
Le bien est conforme au contrat :
1° S´il est propre à l'usage habituellement attendu d'un bien semblable et, le cas échéant :
- s'il correspond à la description donnée par le vendeur et posséder les qualités que celui-ci a présentées à l'acheteur sous forme d'échantillon ou de modèle ;
- s'il présente les qualités qu'un acheteur peut légitimement attendre eu égard aux déclarations publiques faites par le vendeur, par le producteur ou par son représentant, notamment dans la publicité ou l'étiquetage ;

2° Ou s'il présente les caractéristiques définies d'un commun accord par les parties ou être propre à tout usage spécial recherché par l'acheteur, porté à la connaissance du vendeur et que ce dernier a accepté.

Article L217-12 du Code de la consommation
L'action résultant du défaut de conformité se prescrit par deux ans à compter de la délivrance du bien.

Article 1641 du Code civil
Le vendeur est tenu de la garantie à raison des défauts cachés de la chose vendue qui la rendent impropre à l'usage auquel on la destine, ou qui diminuent tellement cet usage que l'acheteur ne l'aurait pas acquise, ou n'en aurait donné qu'un moindre prix, s'il les avait connus.

Article 1648 1er alinéa du Code civil
L'action résultant des vices rédhibitoires doit être intentée par l'acquéreur dans un délai de deux ans à compter de la découverte du vice.

Les pièces détachées indispensables à l'utilisation du produit sont disponibles pendant la durée de la garantie du produit.

Le produit a été fabriqué selon des critères de qualité stricts, et contrôlé consciencieusement avant sa livraison. En cas de défaut de matériau ou de fabrication, vous avez des droits légaux vis-à-vis du vendeur du produit. Vos droits légaux ne sont en aucun cas limités par notre garantie mentionnée ci-dessous.

La garantie de ce produit est de 3 ans à partir de la date d'achat. La période de garantie commence à la date d'achat. Conservez l'original de la preuve d'achat dans un endroit sûr car ce document est nécessaire pour prouver l'achat.

Tout dommage ou défaut déjà présent au moment de l'achat doit être signalé immédiatement après le déballage du produit.

Si le produit présente un défaut de matériau ou de fabrication dans les 3 ans qui suivent la date d'achat, nous le réparerons ou le remplacerons - à notre choix - gratuitement pour vous. La période de garantie n'est pas prolongée par une demande de garantie acceptée. Cette mesure s'applique également pour les pièces remplacées et réparées.

Cette garantie est annulée si le produit a été endommagé ou utilisé ou entretenu de manière incorrecte. La garantie couvre les défauts de matériels et de fabrication. Cette garantie ne couvre pas les pièces du produit soumises à une usure normale, et qui sont donc considérées comme des pièces d'usure (par exemple les piles, les piles rechargeables, tuyaux, les cartouches d'encre), ni les dommages aux pièces fragiles, par exemple les interrupteurs ou les pièces en verre.

Faire valoir sa garantie

Pour garantir la rapidité d'exécution de la procédure de garantie, veuillez respecter les indications suivantes :

Veuillez conserver le ticket de caisse et la référence du produit (IAN 496368_2504) à titre de preuve d'achat pour toute demande.
Le numéro de référence de l'article est indiqué sur la plaque d'identification, gravé sur la page de titre de votre manuel (en bas à gauche) ou sur un autocollant apposé sur la face arrière ou inférieure du produit.
En cas de dysfonctionnement du produit, ou de tout autre défaut, contactez en premier lieu le service après-vente par téléphone ou par e-mail aux coordonnées indiquées ci-dessous.
Vous pouvez alors envoyer franco de port tout produit considéré comme défectueux au service clientèle indiqué, accompagné de la preuve d'achat (ticket de caisse) et d'une description écrite du défaut avec mention de sa date d'apparition.

Service après-vente

FR **Service après-vente France**
Tél. : 0800 919270
E-Mail : owim@lidl.fr

BE **Service après-vente Belgique**
Tél. : 0800 12089
E-Mail : owim@lidl.be

CH **Service après-vente Suisse**
Tél. : 0800 56 44 33
E-Mail : owim@lidl.ch

Legenda van de gebruikte pictogrammen	
	Lees de gebruiksaanwijzing!
	De CE-markering duidt op conformiteit met relevante EU-richtlijnen die van toepassing zijn op dit product.
	Veiligheidsinstructies Instructies
	De UKCA-markering duidt op conformiteit met relevante GB-richtlijnen die van toepassing zijn op dit product. (Het logo van de UKCA-markering is uitsluitend geldig in Groot-Brittannië.)

Kruiwagen met tuingereedschap

Inleiding

Hartelijk gefeliciteerd met de aankoop van uw nieuwe product. U hebt voor een hoogwaardig product gekozen. Maak u voor de eerste ingebruikname vertrouwd met het product. Lees hiervoor aandachtig de volgende gebruiksaanwijzing en de veiligheidsvoorschriften. Gebruik het product alleen zoals beschreven en voor de aangegeven toepassingsgebieden. Bewaar deze gebruiksaanwijzing op een veilige plek. Geef, wanneer u het product doorgeeft aan derden, ook alle documenten mee.

Correct en doelmatig gebruik

Het product is alleen bedoeld voor gebruik in privéhuishoudens. Het product is niet bestemd voor commercieel gebruik.

Omvang van de levering

1 kruiwagen, ongemonteerd (1 - 12)
1 hark
1 schep
1 vork
1 gieter
2 handschoenen (geschikt voor een handomvang tot 180 mm)
1 montagehandleiding/gebruiksaanwijzing

Veiligheidsinstructies

- **Let op.** Niet geschikt voor kinderen jonger dan 36 maanden. Kleine onderdelen. Verstikkingsgevaar.
- Aanbevolen leeftijd: vanaf 3 jaar.
- **Let op.** De verpakking en de afsluitingen maken geen deel uit van het speelgoed en dienen om veiligheidsredenen verwijderd te worden voordat kinderen met het product gaan spelen.
- Bewaar de verpakking voor latere raadpleging.
- **Kruiwagen:**
  Let op. Niet geschikt voor het vervoer van kinderen.
- **Let op.** Alleen gebruiken onder direct toezicht van volwassenen.
- Leg het apparaat vanwege het letselgevaar nooit met de bovenkant naar boven neer. Draag tijdens het gebruik stevige schoenen om verwondingen te vermijden.
- Buiten het bereik van kinderen onder de 3 jaar opbergen.
- Voor het opbergen volledig legen en drogen.
- Nooit in de buurt van trappen, hellingen, opritten, heuvels, straten, wegen of bij zwembaden gebruiken.
- **Handschoen:** voldoet aan
  EN ISO 21420:2020+A1:2024/PPE CAT 1
  Dit product voldoet aan de verordening (EU) 2016/425 over persoonlijke beschermingsmiddelen. De conformiteitsverklaring is beschikbaar op www.owim.de.
  Alleen voor werkzaamheden met minimaal risico.
  Het product werd gemaakt tussen augustus 2025 en oktober 2025.

Montage

Opmerking: er is nog een schroevendraaier nodig om het product te monteren.

- Monteer het product zoals aangegeven op afb. A t/m D.

Gebruik (handschoen)

- Controleer de handschoenen voor elk gebruik op scheuren en gaten. Wanneer de handschoenen beschadigd zijn, mogen ze niet meer worden gebruikt.
- Goed zittende handschoenen zijn belangrijk om het juiste niveau aan bescherming en grip te garanderen.
- Draag handschoenen alleen aan schone, droge handen.
- Gebruik de handschoenen niet samen met andere personen.
- Let er bij het uittrekken van de handschoenen op dat u de buitenkant van de handschoenen niet met blote handen aanraakt.

Reiniging, onderhoud en opslag

- Gebruik geen bijtende of agressieve schoonmaakmiddelen.
- Reinig het product met een zachte en droge doek.
- Bewaar het product altijd droog en bij kamertemperatuur.

Handschoenen:

- De handschoenen zijn niet geschikt voor reiniging in de wasmachine.
- Niet bleken.
- Niet in de wasdroger drogen.
- Niet strijken.
- Niet chemisch reinigen.

Afvoer

De verpakking bestaat uit milieuvriendelijke grondstoffen die u via de plaatselijke recyclingcontainers kunt afvoeren.

Informatie over de mogelijkheden om het uitgediende product na gebruik te verwijderen, verstrekt uw gemeentelijke overheid.

FR DONNEZ OU RECYCLEZ — ASSOCIATION OU MAGASIN OU DÉCHÈTERIE
BE ÉLÉMENTS D'EMBALLAGE — Séparez les éléments avant de trier
Adresses sur quefairedemesdechets.fr

Het product, waaronder het toebehoren, en de verpakkingsmaterialen kunnen worden gerecycled en zijn onderhevig aan een uitgebreide verantwoordelijkheid van de fabrikant. Gooi ze apart weg, overeenkomstig de aangegeven Info-tri (informatie over afvalscheiding), voor een beter afvalbeheer. Het Triman-logo geldt alleen voor Frankrijk.

Garantie

Het product werd volgens strenge kwaliteitsrichtlijnen gemaakt en voor de uitlevering zorgvuldig gecontroleerd. In geval van materiaal- of fabricagefouten hebt u tegenover de verkoper van het product wettelijke rechten. Uw wettelijke rechten worden op geen enkele manier door onze hieronder vermelde garantie beperkt.

De garantie voor dit product bedraagt 3 jaar vanaf aankoopdatum. De garantieperiode gaat in op de datum van aankoop. Bewaar het originele bewijs van aankoop op een veilige plek aangezien dit document nodig is als bewijs.

Alle beschadigingen of gebreken die reeds op het moment van aankoop aanwezig zijn, moeten meteen na het uitpakken van het product worden gemeld.

Mocht het product binnen 3 jaar na aankoopdatum een materiaal- of fabricagefout vertonen, zullen wij het – naar onze keuze – gratis voor u repareren of vervangen. De garantieperiode wordt door een plaatsgevonden garantieverlening niet verlengd. Dit geldt ook voor vervangen en gerepareerde onderdelen.

Deze garantie vervalt als het product werd beschadigd of onjuist is gebruikt of onderhouden.

De garantie dekt materiaal- en fabricagefouten af. Deze garantie dekt geen productonderdelen die aan normale slijtage onderhevig zijn en daarom als verbruiksartikelen worden beschouwd (bv. batterijen, oplaadbare batterijen, slangen, inktpatronen), noch dekt zij schade aan breekbare onderdelen, bv. schakelaars of onderdelen die van glas zijn gemaakt.

Afwikkeling in geval van garantie

Om een snelle afhandeling van uw reclamatie te waarborgen dient u de volgende instructies in acht te nemen:

Houd bij alle vragen alstublieft de kassabon en het artikelnummer (IAN 496368_2504) als bewijs van aankoop bij de hand.
Het artikelnummer vindt u op de typeplaat, ingegraveerd, op het titelblad van uw handleiding (linksonder) of als sticker op de achter- of onderzijde.
Wanneer er storingen in de werking of andere gebreken optreden, dient u eerst telefonisch of per e-mail contact met de onderstaande service-afdeling op te nemen.
Een als defect geregistreerd product kunt u dan samen met uw aankoopbewijs (kassabon) en vermelding van de concrete schade alsmede het tijdstip van optreden voor u franco aan het u meegedeelde servicepunt verzenden.

Service

NL **Service Nederland**
Tel.: 0800 0249630
E-Mail: owim@lidl.nl

BE **Service België**
Tel.: 0800 12089
E-Mail: owim@lidl.be

Legenda dei pittogrammi utilizzati	
	Leggere il manuale di istruzioni per l'uso!
	Il marchio CE indica la conformità con le rilevanti direttive UE applicabili a questo prodotto.
	Avvertenze di sicurezza Istruzioni per l'uso
	Il marchio UKCA garantisce la conformità con le direttive specifiche per il prodotto in Gran Bretagna. (Il marchio UKCA è valido soltanto per la Gran Bretagna.)

Carriola con attrezzi da giardino

Introduzione

Congratulazioni per l'acquisto del vostro nuovo prodotto. Con esso avete optato per un prodotto di qualità. Familiarizzare con il prodotto prima di metterlo in funzione per la prima volta. A tale scopo, leggere attentamente le seguenti istruzioni d'uso e le avvertenze di sicurezza. Utilizzare il prodotto solo come descritto e per i campi di applicazione indicati. Conservare queste istruzioni in un luogo sicuro. Consegnare tutta la documentazione in caso di cessione del prodotto a terzi.

Utilizzo conforme alla destinazione d'uso

Il prodotto è destinato esclusivamente all'uso domestico privato. Il prodotto non è destinato all'uso commerciale.

Contenuto della confezione

1 carrello, smontato (1 - 12)
1 rastrello
1 paletta
1 forcone
1 innaffiatoio
2 guanti (adatti per circonferenze mano fino a 180 mm)
1 manuale di istruzioni per il montaggio e l'uso

Avvertenze per la sicurezza

- **Attenzione.** Non adatto ai bambini di età inferiore a 36 mesi. Piccole parti. Pericolo di soffocamento.
- Età consigliata: a partire dai 3 anni.
- **Attenzione.** L'imballaggio e il materiale usato per il fissaggio non sono parte integrante del giocattolo e devono essere rimossi per motivi di sicurezza prima di consegnare il prodotto ai bambini per giocare.
- Conservare la confezione per consultazioni future.
- **Carrello:**
  Attenzione. Non adatto per trasportare bambini.
- **Attenzione.** Utilizzare sotto la stretta sorveglianza di un adulto.
- A causa del rischio di lesioni non posizionare mai il carrello con il lato frontale rivolto verso l'alto. Per evitare lesioni indossare scarpe idonee durante l'utilizzo.
- Tenere fuori dalla portata dei bambini al di sotto dei 3 anni.
- Conservare il carrello completamente vuoto e asciutto.
- Non utilizzare mai vicino a scale, pendii, ingressi, colline, strade, viali o nell'area di piscine.
- **Guanti:** conformi a
  EN ISO 21420:2020+A1:2024/PPE CAT 1
  Questo prodotto è conforme alla normativa (UE) 2016/425 sui dispositivi di protezione personale.
  La dichiarazione di conformità è disponibile sul sito www.owim.de.
  Solo per lavori con rischio medio.
  Il prodotto è stato realizzato tra agosto e ottobre del 2025.

Montaggio

Nota: per montare il prodotto è necessario un ulteriore cacciavite.

- Montare il prodotto come mostrato nelle illustrazioni da A a D.

Utilizzo (guanti)

- Prima dell'uso controllare che i guanti non presentino strappi né fori. Se i guanti sono danneggiati non utilizzarli più.
- I guanti devono aderire bene per garantire il giusto grado di protezione e presa.
- Indossare i guanti solo sulle mani pulite e asciutte.
- Non condividere i guanti con altre persone.
- Sfilando i guanti fare attenzione a non toccare il lato esterno dei guanti con le mani nude.

Pulizia, cura e conservazione

- Non utilizzare detergenti aggressivi o acidi.
- Pulire il prodotto con un panno morbido e asciutto.
- Conservare il prodotto sempre asciutto e a temperatura ambiente.

Guanti:

- I guanti non possono essere lavati in lavatrice.
- Non candeggiare.
- Non asciugare in asciugatrice.
- Non stirare.
- Non lavare con prodotti chimici.

Smaltimento

L'imballaggio è composto da materiali ecologici che possono essere smaltiti presso i siti di raccolta locali per il riciclo.

E' possibile informarsi circa le possibilità di smaltimento del prodotto usato presso l'amministrazione comunale o cittadina.

FR DONNEZ OU RECYCLEZ — ASSOCIATION OU MAGASIN OU DÉCHÈTERIE
BE ÉLÉMENTS D'EMBALLAGE — Séparez les éléments avant de trier
Adresses sur quefairedemesdechets.fr

Il prodotto, i suoi accessori e i materiali di imballaggio sono riciclabili e soggetti alla responsabilità estesa del produttore. Per un migliore trattamento dei rifiuti, smaltirli separatamente seguendo i diversi simboli della raccolta differenziata. Il logo Triman è valido solamente per la Francia.

Garanzia

Il prodotto è stato fabbricato accuratamente secondo severe direttive di qualità ed è stato controllato meticolosamente prima della consegna. In caso di difetti di materiale o fabbricazione l'acquirente può far valere diritti legali nei confronti del venditore. La nostra garanzia sotto riportata non costituisce alcun limite ai diritti legali dell'acquirente.

Questo prodotto è garantito per 3 anni con decorrenza dalla data di acquisto. La garanzia decorre dalla data d'acquisto. Conservare lo scontrino originale in un posto sicuro perché questo documento viene richiesto come prova dell'avvenuto acquisto.

Tutti i danni o difetti presenti già al momento dell'acquisto devono essere comunicati subito dopo l'apertura della confezione.

Se entro 3 anni dalla data di acquisto di questo prodotto si rileva un difetto di materiale o di fabbricazione, noi procederemo, a nostra discrezione, alla riparazione o sostituzione gratuite del prodotto o al rimborso del prezzo di acquisto. Un eventuale intervento in garanzia non prolunga né rinnova il periodo di garanzia stesso. Ciò vale anche per le parti sostituite e riparate.

Questa garanzia decade in caso di danneggiamento oppure uso o manutenzione impropri del prodotto.

La prestazione in garanzia vale per difetti del materiale o di fabbricazione. Questa garanzia non si estende a componenti del prodotto esposti a normale logorio, che possono pertanto essere considerati come componenti soggetti a usura (esempio capacità della batteria, calcificazione, lampade, pneumatici, filtri, spazzole...). La garanzia non si estende altresì a danni che si verificano su componenti delicati (esempio interruttori, batterie, parti realizzate in vetro, schermi, accessori vari) nonché danni derivanti dal trasporto o altri incidenti.

Gestione dei casi in garanzia

Per garantire un rapido disbrigo delle proprie pratiche, seguire le istruzioni seguenti:

Per ogni richiesta si prega di conservare lo scontrino e il codice dell'articolo (IAN 496368_2504) come prova d'acquisto.
Il numero d'articolo può essere dedotto dalla targhetta, da un'incisione, dal frontespizio delle istruzioni (in basso a sinistra) oppure dall'adesivo applicato sul retro o sul lato inferiore.
In caso di disfunzioni o avarie, contattare innanzitutto i partner di assistenza elencati di seguito telefonicamente oppure via e-mail.
Si può inviare il prodotto ritenuto difettoso all'indirizzo del centro di assistenza indicato con spedizione esente da affrancatura, completo del documento di acquisto (scontrino) e della descrizione del difetto, specificando anche quando tale difetto si è verificato.

Assistenza

IT **Assistenza Italia**
Tel.: 800 781188
E-Mail: owim@lidl.it

CH **Assistenza Svizzera**
Tel.: 0800 56 44 33
E-Mail: owim@lidl.ch

MT **Assistenza Malta**
Tel.: 800 62230
E-Mail: owim@lidl.mt

Leyenda de pictogramas utilizados	
	¡Lea el manual de instrucciones!
	La marca CE indica la conformidad con las directivas de la UE aplicables a este producto.
	Indicaciones de seguridad Instrucciones de uso
	El marcado UKCA atestigua la conformidad con las normativas aplicables al producto en Gran Bretaña. (El marcado UKCA solo es válido en Gran Bretaña.)

Carretilla con herramientas de jardín

Introducción

Enhorabuena por la adquisición de su nuevo producto. Ha elegido un producto de alta calidad. Familiarícese con el producto antes de la primera puesta en funcionamiento. Lea detenidamente el siguiente manual de instrucciones y las indicaciones de seguridad. Utilice el producto únicamente como se describe a continuación y para las aplicaciones indicadas. Guarde estas instrucciones en un lugar seguro. En caso de transferir el producto a terceros, entregue también todos los documentos correspondientes.

Uso adecuado

Este producto ha sido diseñado exclusivamente para uso doméstico. El producto no ha sido concebido para aplicación comercial.

Volumen de suministro

1 carretilla, sin montar (1 - 12)
1 rastrillo
1 pala
1 horquilla
1 regadera
2 guantes (adecuados para un contorno de la mano de hasta 180 mm)
1 manual de instrucciones de uso y montaje

Indicaciones de seguridad

- **Atención.** No adecuado para niños menores de 36 meses. Contiene piezas pequeñas. Riesgo de asfixia.
- Edad recomendada: a partir de 3 años.
- **Atención.** El embalaje y los cierres no forman parte del juguete y deben retirarse por razones de seguridad antes de entregar el producto a los niños para que jueguen con él.
- Conservar el envase para futuras consultas.
- **Carretilla:**
  Atención. No adecuado para el transporte de niños.
- **Atención.** Usar bajo la supervisión directa de adultos.
- Nunca coloque el aparato boca arriba debido al peligro de lesiones. Durante el uso, lleve un calzado resistente para evitar lesiones.
- Mantener fuera del alcance de los niños menores de 3 años.
- Vaciar y secar completamente para su almacenaje.
- No utilizar nunca cerca de escaleras, laderas, entradas, colinas, calles, callejones o en zonas de piscina.
- **Guantes:** Cumple con
  EN ISO 21420:2020+A1:2024/PPE CAT 1
  Este producto cumple con la normativa (UE) 2016/425 para equipos de protección personal.
  La declaración de conformidad está disponible en www.owim.de.
  Solo para tareas con riesgo mínimo.
  El producto ha sido fabricado entre agosto de 2025 y octubre de 2025.

Montaje

Nota: Necesitará un destornillador adicional para montar el producto.

- Monte el producto tal como se muestra en las fig. A hasta D.

Uso (guantes)

- Compruebe los guantes antes de cada uso en busca de roturas u orificios. Si los guantes se dañan, no deben seguirse utilizando.
- Un buen asiento de los guantes es importante para garantizar el nivel correcto de protección y agarre.
- Utilice los guantes solo con las manos limpias y secas.
- No comparta los guantes con otras personas.
- Al quitarse los guantes, procure no tocar la parte exterior de los guantes con las manos desnudas.

Limpieza, cuidados y almacenamiento

- No utilice productos de limpieza agresivos o corrosivos.
- Limpie el producto con un paño suave y seco.
- Este producto debe guardarse siempre seco y a temperatura ambiente.

Guantes:

- Los guantes no son aptos para su limpieza en la lavadora.
- No lavar con lejía.
- No secar en la secadora.
- No planchar.
- No limpiar químicamente.

Eliminación

El embalaje está compuesto por materiales no contaminantes que pueden ser desechados en el centro de reciclaje local.

Para obtener información sobre las posibilidades de desecho del producto al final de su vida útil, acuda a la administración de su comunidad o ciudad.

FR DONNEZ OU RECYCLEZ — ASSOCIATION OU MAGASIN OU DÉCHÈTERIE
BE ÉLÉMENTS D'EMBALLAGE — Séparez les éléments avant de trier
Adresses sur quefairedemesdechets.fr

El producto, incluidos los accesorios, y el material de embalaje son reciclables y están sujetos a la responsabilidad extendida del fabricante. Deséchelos por separado siguiendo la información ilustrada de recogida selectiva para un mejor tratamiento de los residuos. El logotipo Triman se aplica solo para Francia.

Garantía

El producto ha sido fabricado según normas de calidad exigentes y ha sido probado minuciosamente antes de la entrega. En caso de fallos de material o de fabricación, dispone de derechos legales frente al vendedor del producto. Nuestra garantía mencionada a continuación no restringe sus derechos legales de ningún modo.

La garantía para este producto es de 3 años a partir de la fecha de compra. La garantía empieza el día de la fecha de compra. Conserve el justificante de compra original en un lugar seguro, ya que este documento es necesario para demostrar la compra.

Todos los daños o defectos ya presente en el momento de la compra deben informarse inmediatamente tras desembalar el producto.

Si el producto presenta defectos de material o fabricación en los 3 años a partir de la fecha de compra, lo repararemos o sustituiremos, según nuestra elección, gratuitamente para usted. El período de garantía no se extiende por una reclamación de garantía aprobada. Esto también es aplicable a las piezas sustituidas y reparadas.

La garantía pierde su validez si el producto se daña o se utiliza o mantiene de forma inadecuada.

La garantía cubre defectos de material y fabricación. Esta garantía no cubre las piezas del producto sujetas a un uso y desgaste normal y, por lo tanto, consideradas piezas de desgaste (por ej. pilas, baterías, mangueras, cartuchos de tinta) ni los daños a las piezas frágiles, por ej. interruptores o piezas de cristal.

Tramitación de la garantía

Para garantizar una rápida tramitación de su consulta, tenga en cuenta las siguientes indicaciones:

Para realizar cualquier consulta, tenga a mano el recibo y el número de artículo (IAN 496368_2504) como justificante de compra.
Encontrará el número de artículo en una inscripción de la placa indentificativa, en la portada de las instrucciones (abajo a la izquierda) o en una pegatina en la parte posterior o inferior.
Si el producto fallase o presentase algún defecto, póngase primero en contacto con el departamento de asistencia indicado, ya sea por teléfono o correo electrónico.
Puede enviarnos el producto defectuoso libre de franqueo adjuntando el recibo de compra (ticket de compra) e indicando dónde está y cuándo ha ocurrido el fallo a la dirección de asistencia que le indicamos.

Asistencia

ES **Asistencia en España**
Tel.: 900984989
E-Mail: owim@lidl.es

Legenda dos pictogramas utilizados	
	Ler o manual de operação!
	A marcação CE indica a conformidade com diretivas relevantes da UE aplicáveis a este produto.
	Indicações de segurança Instruções de manuseio
	A marca UKCA atesta a conformidade do produto com as regulamentações aplicáveis em vigor na Grã-Bretanha. (A marca UKCA aplica-se exclusivamente ao mercado da Grã-Bretanha.)

Carrinho de mão com ferramentas de jardim

Introdução

Damos-lhe os parabéns pela aquisição do seu novo produto. Acabou de adquirir um produto de grande qualidade. Familiarize-se com o aparelho antes da primeira colocação em funcionamento. Para tal, leia atentamente este manual de instruções e as indicações de segurança. Utilize o produto apenas como descrito e para as áreas de aplicação indicadas. Armazene este manual em um lugar seguro. Se entregar este produto a terceiros, entregue também todos os documentos.

Utilização correta

O produto destina-se apenas a ser utilizado em casas particulares. Este produto não é indicado para uma utilização comercial.

Material fornecido

1 Carrinho de mão, desmontado (1 - 12)
1 Ancinho
1 Pá
1 Garfo
1 Regador
2 Luvas (adequadas para um perímetro de mão até 180 mm)
1 Instruções de montagem e de utilização

Indicações de segurança

- **Atenção.** Não apropriado para crianças com menos de 36 meses. Peças pequenas. Perigo de asfixia.
- Recomendação de idade: a partir dos 3 anos.
- **Atenção.** A embalagem e os fechos não fazem parte do brinquedo e devem ser retirados por razões de segurança antes de o produto ser dado às crianças para brincarem com ele.
- Guardar a embalagem para consulta futura.
- **Carrinho de mão:**
  Atenção. Não é adequado para o transporte de crianças.
- **Atenção.** Utilização apenas mediante supervisão direta de um adulto.
- Nunca colocar o aparelho virado para cima devido ao risco de ferimentos. Usar sapatos resistentes durante a utilização para evitar lesões.
- Guardar fora do alcance das crianças com menos de 3 anos de idade.
- Esvaziar completamente e secar para guardar.
- Nunca utilizar perto de escadas, declives, caminhos de acesso, colinas, ruas, avenidas ou em zonas de piscinas.
- **Luva:** Em conformidade com
  EN ISO 21420:2020+A1:2024/PPE CAT 1
  Este produto está em conformidade com o Regulamento (UE) 2016/425 relativo ao equipamento de proteção individual. A declaração de conformidade está disponível em www.owim.de.
  Apenas para trabalhos com risco mínimo.
  O produto foi fabricado entre agosto de 2025 e outubro de 2025.

Montagem

Nota: necessita de uma chave de parafusos adicional para montar o produto.

- Montar o produto como indicado nas figuras A a D.

Utilização (luva)

- Verificar se as luvas apresentam rasgões e furos antes de cada utilização. Em caso de danos, as luvas não devem ser utilizadas.
- Luvas bem ajustadas são importantes para garantir o nível certo de proteção e aderência.
- Utilizar luvas apenas em mãos limpas e secas.
- Não partilhar as luvas com outras pessoas.
- Ao retirar as luvas, ter o cuidado de não tocar na parte exterior das luvas com as mãos desprotegidas.

Limpeza, conservação e armazenamento

- Não utilize produtos de limpeza agressivos ou ácidos.
- Limpe o produto com um pano seco e macio.
- Armazene o produto sempre à temperatura ambiente.

Luvas:

- As luvas não são adequadas para serem lavadas na máquina de lavar.
- Não utilizar lixívia.
- Não secar na máquina.
- Não passar a ferro.
- Não limpar a seco.

Eliminação

A embalagem é feita de materiais não poluentes que podem ser eliminados nos contentores de reciclagem locais.

As possibilidades de reciclagem dos artigos utilizados poderão ser averiguadas no seu Município ou Câmara Municipal.

FR DONNEZ OU RECYCLEZ — ASSOCIATION OU MAGASIN OU DÉCHÈTERIE
BE ÉLÉMENTS D'EMBALLAGE — Séparez les éléments avant de trier
Adresses sur quefairedemesdechets.fr

O produto, incluindo os acessórios e materiais de embalagem, são recicláveis e estão sujeitos a uma responsabilidade alargada do fabricante. Elimine-os separadamente, seguindo as informações-tri (informações de triagem) ilustradas, para um melhor tratamento dos resíduos. O logotipo Triman somente vale para a França.

Garantia

O produto foi fabricado de acordo com diretrizes de qualidade rigorosas e cuidadosamente testado antes da entrega. Em caso de defeitos materiais ou de fabrico, tem direitos legais contra o vendedor do produto. Os seus direitos legais não são limitados de forma alguma pela nossa garantia abaixo apresentada.

A garantia para este produto é de 3 anos a partir da data de compra. O período de garantia começa na data da compra. Guarde o recibo de compra original num local seguro, pois este documento é exigido como prova de compra.

Quaisquer danos ou defeitos já presentes no momento da compra devem ser comunicados imediatamente após a desembalagem do produto.

No caso de o produto apresentar um defeito de material ou de fabrico dentro de 3 anos a partir da data de compra, repará-lo-emos ou substitui-lo-emos gratuitamente, à nossa critério. O período de garantia não pode ser prolongado por uma reclamação de garantia concedida. Isto também se aplica às peças substituídas e reparadas.

Esta garantia é nula se o produto tiver sido danificado ou utilizado ou mantido de forma inadequada.

A garantia cobre defeitos de material e de fabrico. Esta garantia não cobre peças do produto sujeitas a desgaste normal e, portanto, consideradas peças consumíveis (por ex., baterias, baterias recarregáveis, mangueiras, cartuchos de tinta), nem cobre danos em peças frágeis, por ex., interruptores ou peças feitas em vidro.

Com a troca do aparelho, de acordo com DL 67/2003, o tempo de garantia se inicia novamente.

Procedimento no caso de ativação da garantia

De forma a garantir um rápido processamento do seu pedido, solicitamos as seguintes indicações:

Para qualquer questão, guarde o talão de compra e o número de artigo (IAN 496368_2504) como comprovativo da mesma.
Podes ver o número do artigo na placa de identificação, gravura, na folha título do manual (em baixo esquerda) ou no adesivo na lado de baixo ou de trás.
Caso erros de função ou outras falhas ocorram, entre em contato primeiramente com o seguinte departamento de serviço por telefone ou e-mail.
Um produto identificado como falho, pode ser enviado gratuitamente para o endereço de serviço anexando o comprovativo de compra (nota) e a indicação da falha e quando ela ocorreu.

Assistência técnica

PT **Serviço Portugal**
Tel. 800 849000
E-Mail: owim@lidl.pt

OWIM GmbH & Co. KG
Stiftsbergstraße 1
74167 Neckarsulm
GERMANY

Model-No.: HG12337
Version: 11/2025

Last Information Update · Stand der Informationen · Version des informations · Stand van de informatie · Versione delle informazioni · Estado de las informaciones · Estado das informações: 07/2025 · Ident-No.: HG12337072025-1