CRIVIT

BIKE MULTI-TOOL

(GB) (CY)
BIKE MULTI-TOOL
Instructions for use

(HU)
KERÉKPÁROS MULTIFUNKCIÓS SZERSZÁM
Használati útmutató

(SI)
VEČNAMENSKO KOLESARSKO ORODJE
Navodila za uporabo

(CZ)
MULTIFUNKČNÍ NÁŘADÍ PRO JÍZDNÍ KOLA
Návod k použití

(SK)
MULTIFUNKČNÉ NÁRADIE NA BICYKEL
Pokyny na používanie

(HR)
MULTIFUNKCINALNI ALAT ZA BICIKLE
Upute za uporabu

(RS)
VIŠENAMENSKI ALAT ZA BICIKLE
Uputstvo za upotrebu

(MK)
МУЛТИФУНКЦИОНАЛНА АЛАТКА ЗА ВЕЛОСИПЕД
Упатства за употреба

(GR) (CY)
ΠΟΛΥΕΡΓΑΛΕΊΟ ΠΟΔΗΛΆΤΟΥ
Οδηγίες χρήσης

(AL)
VEGËL MULTIFUNKSIONALE PËR BIÇIKLETË
Udhëzimet e përdorimit

(RO)
UNEALTĂ MULTIFUNCȚIONALĂ PENTRU BICICLETĂ
Instrucțiuni de folosire

(BG)
МНОГОФУНКЦИОНАЛЕН ИНСТРУМЕНТ ЗА ВЕЛОСИПЕД
Инструкции за употреба

(DE) (AT) (BE) (CH)
FAHRRAD-MULTIFUNKTIONSWERKZEUG
Gebrauchsanleitung

IAN 500526_2507

(HU) (SI) (CZ) (SK) (HR) (RS) (MK) (RO) (BG) (GR) (CY)

A

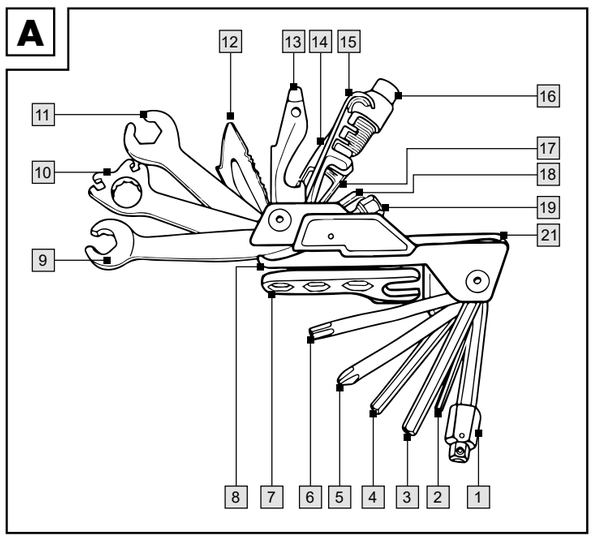

B

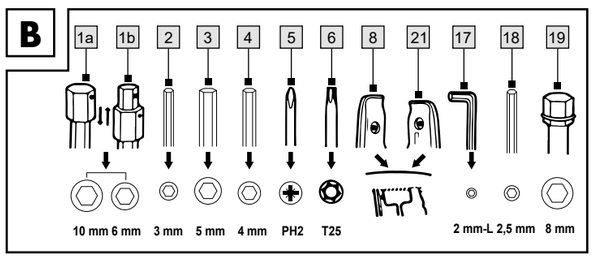

C

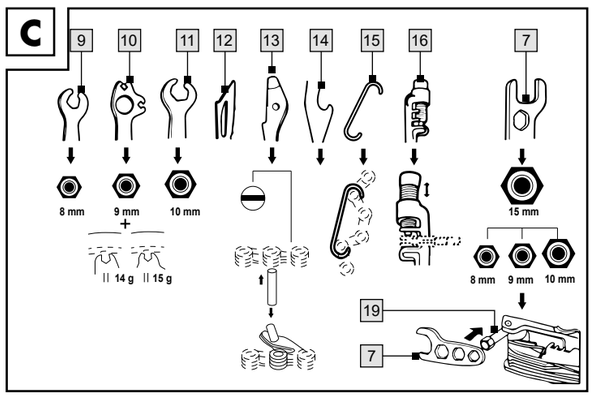

D

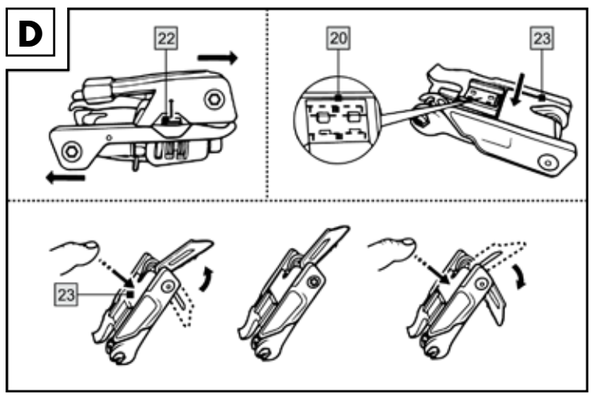

E

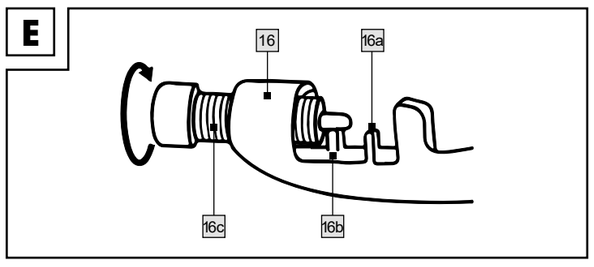

F

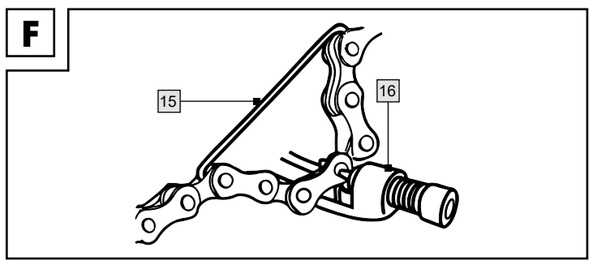

G

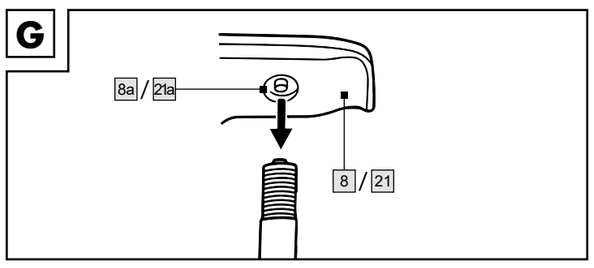

BIKE MULTI-TOOL

Introduction

We congratulate you on the purchase of your new product. You have chosen a high quality product. Familiarise yourself with the product before using it for the first time. In addition, please carefully refer to the operating instructions and the safety advice below. Only use the product as instructed and only for the indicated field of application. Keep these instructions in a safe place. If you pass the product on to anyone else, please ensure that you also pass on all the documentation with it. You can download and view this and numerous other manuals at www.lidl-service.com. By scanning the QR code, you will be taken straight to the Lidl service website (www.lidl-service.com) where you can open your instruction manual by entering the article number (IAN) 500526_2507.

Package contents/parts list (Fig. A to D)

- 1 x Hex key, 6 mm/10 mm
- 1 x Hex key, 3 mm
- 1 x Hex key, 5 mm
- 1 x Hex key, 4 mm
- 1 x Cross-head screwdriver, Philips PH2
- 1 x Torx key T25
- 1 x Open end spanner 15 mm and mini pedal spanner 8/9/10 mm
- 1 x Tyre lever and valve air release tool
- 1 x Open end spanner 8 mm
- 1 x Spoke wrench 14 G/15 G and ring spanner 9 mm
- 1 x Open end spanner 10 mm
- 1 x Knife
- 1 x Screwdriver (flathead) and chain-pin tool
- 1 x Bottle opener
- 1 x Chain fixing hook
- 1 x Chain tool
- 1 x Hex key 2 mm
- 1 x Hex key 2.5 mm
- 1 x Hex key 8 mm
- 1 x Storage compartment for chain pins
- 1 x Tyre lever and valve air release tool
- 1 x Lock button
- 1 x Locking bracket
- 1 x Bag
- 1 x Instructions for use

Technical data

Dimensions: 8 x 4.4 x 4.1 cm (L x W x H)
Weight: 295 g

Intended use

This product is a multi-functional bicycle tool for personal use. The product is intended for light repairs en route and does not replace specialist tools.

Safety information

Important: read these instructions for use carefully and keep them in a safe place!

Life-threatening hazard!
- Never leave children unattended with the packaging materials. There is a risk of suffocation.

Risk of injury!
- Never leave children unattended with the product. Keep away from children. The product is not a toy.
- The product contains sharp components. Take care not to injure yourself.
- Make sure that the tool is fully folded out before using it.
- The manufacturer accepts no liability for accidents that occur as a result of ignoring the safety information above or inappropriate handling.

Danger of crushed fingers!
- Caution! Take special care not to pinch or cut your fingers when opening and closing the product and during use.

Preventing damage to the product!
- Check the product for damage or wear before each use. Only use the product if it is in perfect condition!

Use

- Press the lock button 22 with your thumb to split the product in the middle (Fig. D).
- Slide the two halves of the product apart.
- Press the locking bracket 23 to fold the knife 12 in and out.

WARNING! Make sure that the knife clicks into place securely when folding it out (Fig. D).

WARNING! Watch your fingers when folding the knife. There is a risk of cutting. Failure to do so may result in serious injury.
- The tools 9, 10, 11, 13, 14 can be folded out without activating the locking bracket. However, it must be pressed to fold them in again.

Using the tyre levers

- All other tools except the knife 12 must be folded out to use the tools 8 and 21.

Use of hex key 6 mm/10 mm (Fig. B)

1. Pull the attachment (10 mm) down to use the hex key (6 mm) 1b.
2. Pull the attachment back up until the locking pin engages in the hole provided to use the hex key (10 mm) 1a.

Use of the mini pedal wrench (Fig. C)

1. Unfasten the mini pedal wrench 7 from the product.
2. Place the mini pedal wrench on the hex key (8 mm) 19. For greater leverage, fold out the tools from the opposite side.

Note: the mini pedal wrench is intended for emergency repairs only; the load capacity is limited. Do not attempt to loosen stuck pedals with the mini pedal wrench.

Using the chain tool (Fig. E)

- Use the front chain guide 16a of the chain tool 16 to loosen and fasten chain tool pins.

Loosening the chain tool pin:
Unscrew the chain tool spindle 16c from the chain tool 16 so that you can place the chain in the front chain guide 16a. Rotate the chain tool spindle against the chain tool pin to loosen it. Press the chain tool pin out only to the outer loop to make the subsequent riveting easier.

Fastening the chain tool pin:
Unscrew the chain tool spindle 16c from the chain tool 16. Place the chain tool pin in the opening of the chain tool spindle and then place the chain in the front chain guide 16a. Rotate the chain tool spindle to fasten the chain tool pin.

Important: when loosening and fastening a chain tool pin, press on the chain with your finger to keep it stable in the chain guide. Make sure that the spindle of the chain tool is pressing centrally on the chain tool pin to prevent damage to the chain tool and the chain.

- Use the back chain guide 16b of the chain tool 16 to loosen stiff chain joints.

Important: press on the chain tool pin only as much as necessary in order to loosen stiff chain joints.

Using the chain fixing hook (Fig. F)

Fasten the chain fixing hook 15 to two joints of the chain to slacken the chain while riveting.

Using the air exhaust mandrel (Fig. G)

1. Place the air exhaust mandrel 8a / 21a in the centre on the tyre valve to let the air out of the tyre.

Caring and Care

- When not in use, always store the product clean and dry at room temperature.
- Only clean the product with a damp cloth and wipe dry afterwards.

IMPORTANT! Never clean the product with harsh cleaning agents.

Note: have the product sanded by a professional service to ensure safe use.
- Use commercially available oils for knife care.

Disposal

The packaging is made entirely of recyclable materials, which you may dispose of at local recycling facilities.
Contact your local refuse disposal authority for more details of how to dispose of your worn-out product.

Warranty

The product has been manufactured to strict quality guidelines and meticulously examined before delivery. In the event of material or manufacturing defects you have legal rights against the retailer of this product. Your legal rights are not limited in any way by our warranty detailed below.
The warranty for this product is 3 years from the date of purchase. The warranty period begins on the date of purchase. Keep the original sales receipt in a safe location as this document is required as proof of purchase.
Any damage or defects already present at the time of purchase must be reported without delay after unpacking the product.
Should the product show any fault in materials or manufacture within 3 years from the date of purchase, we will repair or replace it – at our choice – free of charge to you. The warranty period is not extended as a result of a claim being granted. This also applies to replaced and repaired parts.
This warranty becomes void if the product has been damaged, or used or maintained improperly.
The warranty covers material or manufacturing defects. This warranty does not cover product parts subject to normal wear and tear, thus considered consumables (e.g. batteries, rechargeable batteries, tubes, cartridges), nor damage to fragile parts, e.g. switches or glass parts.

Warranty claim procedure

To ensure quick processing of your case, please observe the following instructions:
Please have the till receipt and the item number (IAN 500526_2507) available as proof of purchase.
You will find the item number on the rating plate, an engraving, on the front page of the instructions for use (bottom left), or as a sticker on the rear or bottom of the product.
If functional or other defects occur, please contact the service department listed either by telephone or by e-mail.
You can return a defective product to us free of charge to the service address that will be provided to you. Ensure that you enclose the proof of purchase (till receipt) and information about what the defect is and when it occurred.

Service

(GB) **Service Great Britain**
Tel.: 0800 404 7657
E-Mail: owim@lidl.co.uk

(CY) **Service Cyprus**
Tel.: 8009 4241
E-Mail: owim@lidl.com.cy

KERÉKPÁROS MULTIFUNKCIÓS SZERSZÁM

Bevezető

Gratulálunk új termékének vásárlása alkalmából. Ezzel egy magas minőségű termék mellett döntött. Az első üzembevétel előtt ismerkedjen meg a készülékkel. Ehhez figyelmesen olvassa el a következő Használati utasítást és a biztonsági tudnivalókat. A terméket csak a leírtak szerint és a megadott felhasználási területeken alkalmazza. Őrizze meg ezt az útmutatót egy biztos helyen. A termék harmadik félnek történő továbbadása esetén mellékelje a termék a teljes dokumentációját is.
Ez és számos más használati útmutató letölthető és megtekinthető a www.lidl-service.com weboldalon. A QR-kód szkennelésével egyenesen a Lidl szolgáltatási weboldalára (www.lidl-service.com) juthat, ahol a cikkszám (IAN) 500526_2507 megadásával megnyithatja használati útmutatóját.

Csomag tartalma/ alkatrészlista (A–D ábra)

- 1 x Imbuszkulcs, 6 mm/10 mm
- 1 x Imbuszkulcs, 3 mm
- 1 x Imbuszkulcs, 5 mm
- 1 x Imbuszkulcs, 4 mm
- 1 x Keresztfejű csavarhúzó, Philips PH2
- 1 x Torx-kulcs T25
- 1 x 15 mm-es nyitott végű csavarkulcs és 8/9/10 mm-es mini villáskulcs pedálokhoz
- 1 x Abroncsemelő és szelep levegőkioldó szerszám
- 1 x Nyitott végű csavarkulcs, 8 mm
- 1 x Küllőkulcs 14 G/15 G és csillagkulcs 9 mm
- 1 x Nyitott végű csavarkulcs, 10 mm
- 1 x Kés
- 1 x Csavarhúzó (laposfejű) és láncszerelő szerszám
- 1 x Dugóhúzó
- 1 x Láncrögzítő horog
- 1 x Lánc szerszám
- 1 x Imbuszkulcs, 2 mm
- 1 x Imbuszkulcs, 2,5 mm
- 1 x Imbuszkulcs, 8 mm
- 1 x Tárolórekesz láncccsapokhoz
- 1 x Abroncsemelő és szelep levegőkioldó szerszám
- 1 x Rögzítőgomb
- 1 x Rögzítőelem
- 1 x Zsák
- 1 x Használati útmutató

Műszaki adatok

Méretek: 8 x 4,4 x 4,1 cm (Ho x Sz x Ma)
Súly: 295 g

Rendeltetésszerű használat

Ez a termék multifunkciós kerékpár szerszám személyes használatra. A termék könnyű javításokra szolgál út közben, és nem helyettesíti a speciális szerszámokat.

Biztonsági információk

Fontos: figyelmesen olvassa el a jelen használati útmutatót, és biztonságos helyen őrizze meg későbbi tájékozódás céljából.

Életet fenyegető veszély!
- Soha ne hagyja felügyelet nélkül a gyermekeket a csomagolóanyagokkal. Fulladásveszély áll fenn.

Sérülésveszély!
- Soha ne hagyja felügyelet nélkül a gyermekeket a termékkel. Gyermekektől tartsa távol. Ez a termék nem játék.
- A termék éles alkatrészeket tartalmaz. Vigyázzon, nehogy megsérüljön.
- Használat előtt győződjön meg róla, hogy az eszköz teljesen össze van-e hajtva.
- A gyártó nem vállalunk felelősséget az olyan balesetekért, amelyek a biztonsági információk figyelmen kívül hagyása vagy szakszerűtlen kezelés miatt következnek be.

Az ujjak összenyomódásának veszélye!
- Vigyázat! Ügyeljen arra, hogy ne csípje be és ne vágja le az ujjait a termék nyitásakor és zárásakor, illetve használat közben.

Előzze meg a termék sérülését!
- Minden használat előtt ellenőrizze a terméket sérülések vagy kopás szempontjából. Csak tökéletes állapotban lévő terméket használjon.

Használat

- Nyomja meg a rögzítőgombot 22 a hüvelykujjával, hogy a terméket középen kettévágja (D ábra).
- Csúsztassa szét a termék két felét.
- A kés 12 be- és kihajtásához nyomja meg a rögzítőelemet 23.

FIGYELEMEZTETÉS! Ügyeljen arra, hogy a kés biztonságosan a helyére kattanjon, amikor kihajtja (D ábra).

FIGYELEMEZTETÉS! Ügyeljen az ujjaira, amikor a kést kihajtja. Vágás veszélye áll fenn. Ellenkező esetben súlyos sérülést szenvedhet.
- A 9, 10, 11, 13, 14 szerszám kihajtható a rögzítőelem aktiválása nélkül. Azonban meg kell nyomni, hogy újra behajtsa őket.

Az abroncsemelő használata

- A 8 és 21 szerszám használatához a késen 12 kívül minden más szerszámot ki kell hajtani.

Az imbuszkulcs használata, 6 mm/10 mm (B ábra)

1. Húzza le a tartozékot (10 mm) az imbuszkulcs (6 mm) 1b használatához.
2. Húzza vissza a tartozékot, amíg a rögzítőcsap az imbuszkulcs (10 mm) 1a használatához való lyukba nem rögzül.

A mini pedálkulcs használata (C ábra)

1. Húzza ki a mini pedálkulcsot 7 a termékből.
2. Helyezze a mini pedálkulcsot az imbuszkulcsra (8 mm) 19. A nagyobb emelőerő érdekében hajtsa ki a szerszámokat a másik oldalról.

Megjegyzés: a mini pedálkulcs csak vészhelyzeti javításra szolgál; a terhelhetősége korlátozott. A mini pedálkulccsal ne próbálja meglazítani az elakadt pedálokat.

A lánc szerszám használata (E ábra)

- Használja a lánc szerszám 16 elülső láncvezetőjét 16a a lánc szerszám csapjainak meglazításához és meghúzásához.

A lánc szerszám csapok meglazítása:
Csavarozza ki a lánc szerszám orsóját 16c a lánc szerszámból 16, hogy a láncot az elülső láncvezetőbe 16a tudja helyezni. A meglazításhoz forgassa a lánc szerszám orsóját a lánc szerszám csappal ellentétesen. Nyomja ki a láncszerszám csapját csak a külső hurokig, hogy megkönnyítse a későbbi szegecselést.

A lánc szerszám csapok meghúzása:
Csavarja le a lánc szerszám orsóját 16c a lánc szerszámról 16. Helyezze a lánc szerszám csapját a lánc szerszám orsójának nyílásába, majd helyezze a láncot az elülső láncvezetőbe 16a. Forgassa a lánc szerszám orsóját a lánc szerszám csap meghúzáshoz.

Fontos: a lánc szerszám csap meglazításakor vagy meghúzásakor az ujjával nyomja meg a láncot, hogy stabil maradjon a láncvezetőben. Ellenőrizze, hogy a lánc szerszám orsója középen nyomja-e a lánc szerszám csapot, hogy megakadályozza a lánc szerszám és a lánc sérülését.

- Használja a lánc szerszám 16 hátsó láncvezetőjét 16b a merev láncccsatlakozók meglazításához.

Fontos: a lánc szerszám csapot csak a szükséges mértékben nyomja, hogy a merev láncccsatlakozók kilazuljanak.

A láncrögzítő horog használata (F ábra)

Rögzítse a láncrögzítő horgot 15 a lánc két csatlakozójához, hogy a lánc meglazuljon szegecselés közben.

A levegőelszívó tüske használata (G ábra)

1. Helyezze a levegőelszívó tüskét 8a / 21a a gumiabroncs szelepének közepére, hogy kiengedje a levegőt a gumiabroncsból.

Tisztítás és ápolás

- Amikor nem használja a terméket, akkor mindig tisztán és szárazon szobahőmérsékleten tárolja.
- A terméket csak nedves kendővel tisztítsa, majd törölje szárazra.

FONTOS! Soha ne tisztítsa a terméket erős tisztítószerekkel.

Megjegyzés: a biztonságos használat biztosítása érdekében a termék csiszolását professzionális szervizzel kell végeztetni.
- A kés ápolásához kereskedelmi forgalomban kapható olajat használjon.

Mentesítés

A csomagolás környezetbarát anyagokból készült, amelyeket a helyi újrahasznosító helyeken adhat le ártalmatlanítás céljából.
A kiszolgált termék megsemmisítési lehetőségeiről lakóhelye illetékes önkormányzatánál tájékozódhat.

Garancia

A terméket gondosan, szigorú minőségi előírások betartásával gyártottuk, és a szállítás előtt gondosan ellenőriztük. Anyag- vagy gyártási hibák esetén a termék eladójával szemben törvényes jogok illetik meg. Az Ön törvényes jogait az általunk alább meghatározott garancia semmilyen módon nem korlátozza.
Erre a termékre 3 év garanciát adunk a vásárlás dátumától számítva. A garancia idő a vásárlás dátumával kezdődik. Biztonságos helyen őrizze meg az eredeti vásárlói bizonylatot, mert ez a dokumentum szükséges a vásárlás bizonyításához.
A vásárláskor fennálló károkat és hiányosságokat a termék kicsomagolása után haladéktalanul jelezze.
Ha ezen a terméken a vásárlástól számított 3 éven belül anyag- vagy gyártási hibát észlel, választásunk szerint ingyenesen megjavítjuk vagy kicseréljük a terméket. A garancia idő nem hosszabbodik meg a helyette nyújtott szavatossági igény által. Ez a kicserélt vagy javított alkatrészekre is érvényes.
A garancia megszűnik, ha a terméket megrongálták, ill. nem szakszerűen kezelték vagy végezték a karbantartást.
A garancia az anyag- és gyártási hibákra vonatkozik. Ez a garancia nem terjed ki azokra a termékalkatrészekre, amelyek normál kopásnak vannak kitéve, és ezért gyorsan kopó alkatrésznek minősülnek (pl. elemekre, akkumulátorokra, tömlőkre, tintapatronokra), illetve a törékeny alkatrészek sérülésére, pl. kapcsolókra vagy üveg alkatrészekre.

Garanciális ügyek lebonyolítása

Ügyének gyors elintézhetősége céljából, kérjük kövesse az alábbi útmutatást:
Kérjük, kérdések esetére készítse elő a pénztárblokkot és a cikkszámot (IAN 500526_2507) a vásárlás tényének az igazolására.
Kéjük, hogy a cikkszámot olvassa le a típustábláról, a gravírozásból, az Útmutató címoldaláról (balra lent), illetve a hátoldalon, vagy a termék alján található matricáról. Amennyiben működési hibák, vagy egyéb hiányosság lépne fel, először vegye fel a kapcsolatot a következőkben megnevezett szervizek egyikével telefonon, vagy e-mailen. A hibásnak ítélt terméket ezután a vásárlást igazoló blokk, valamint a hiba leírásának és keletkezési idejének mellékelésével díjmentesen postázhatja az Önnel közölt szervizcímre.

Szerviz

(HU) **Szerviz Magyarország**
Tel.: 0680021225
E-mail: owim@lidl.hu

VEČNAMENSKO KOLESARSKO ORODJE

Uvod

Iskrene čestitke ob nakupu vašega novega izdelka. Odločili ste se za kakovosten izdelek. Pred prvo uporabo se seznanite z izdelkom. V ta namen pozorno preberite naslednja navodila za uporabo in varnostne napotke. Izdelek uporabljajte samo tako, kot je opisano in samo za navedena področja uporabe. To navodilo hranite na varnem mestu. V primeru izročitve izdelka tretjim, jim predajte tudi vso dokumentacijo.
Prenesete in ogledate si lahko ta priročnik in številne druge s spletnega mesta www.lidl-service.com. S skeniranjem kode QR se neposredno odpre spletno mesto Lidl service (www.lidl-service.com), na katerem lahko odprete navodila za uporabo z vnosom številke izdelka (IAN) 500526_2507.

Vsebina paketa/seznam delov (slike A do D)

- 1 x Imbus ključ, 6 mm/10 mm
- 1 x Imbus ključ, 3 mm
- 1 x Imbus ključ, 5 mm
- 1 x Imbus ključ, 4 mm
- 1 x Križni izvijač, Philips PH2
- 1 x Torx ključ T25
- 1 x Viličasti ključ 15 mm in viličasti ključ za pedala 8/9/10 mm
- 1 x Vzvod za pnevmatike in orodje za sprostitev zraka ventila
- 1 x Viličasti ključ 8 mm
- 1 x Ključ za napere 14 G/15 G in obročni ključ 9 mm
- 1 x Viličasti ključ 10 mm
- 1 x Nož
- 1 x Izvijač (ploščat) in orodje za verižni zatič
- 1 x Odpirač za steklenice
- 1 x Kavelj za pritrditev verige
- 1 x Orodje za verigo
- 1 x Imbus ključ, 2 mm
- 1 x Imbus ključ, 2,5 mm
- 1 x Imbus ključ, 8 mm
- 1 x Predal za shranjevanje verižičnih zatičev
- 1 x Snemalec plašča z odzračevalnikom
- 1 x Zaklepni gumb
- 1 x Zaklepni nosilec
- 1 x Torba
- 1 x Navodila za uporabo

Tehnični podatki

Mere: 8 x 4,4 x 4,1 cm (D x Š x V)
Teža: 295 g

Predvidena uporaba

Ta izdelek je večfunkcijsko kolesarsko orodje za zasebno uporabo. Izdelek je namenjen za preprosta popravila in ne nadomešča specializiranih orodij.

Varnostne informacije

Natančno preberite ta navodila in jih shranite na varno mesto!

Smrtna nevarnost!
- Otrok v bližini embalažnega materiala nikoli ne pustite brez nadzora. Obstaja nevarnost zadušitve.

Tveganje za telesne poškodbe!
- Otrok ne puščajte samih z izdelkom brez nadzora. Hranite izven dosega otrok. Izdelek ni igrača.
- Izdelek vsebuje ostre sestavne dele. Pazite, da se ne poškodujete.
- Pred uporabo se prepričajte, da je izdelek popolnoma razprt.
- Proizvajalec ne prevzema nobene odgovornosti za nesreče, do katerih pride zaradi neupoštevanja zgornjih varnostnih informacij ali neustreznega ravnanja.

Nevarnost zdrobljenja prstov!
- Svarilo! Pri odpiranju in zapiranju izdelka ter med uporabo bodite posebej previdni, da si ne priščipnete ali urežete prstov.

Preprečevanje poškodb izdelka!
- Pred vsako uporabo izdelek preglejte za poškodbe ali obrabo. Izdelek uporabljajte le, če je v popolnem stanju!

Uporaba

- Pritisnite gumb za zaklepanje 22 s palcem, da odprete izdelek na sredini (sl. D).
- Dve polovici izdelka potisnite narazen.
- Pritisnite zaklepni nosilec 23, da zložite nož 12 navznoter in ven.

OPOZORILO! Prepričajte se, da se nož varno zaskoči, ko ga zložite ven (sl. D).

OPOZORILO! Pri zlaganju noža pazite na prste. Obstaja nevarnost ureznin. Če tega ne storite, lahko pride do resnih poškodb.
- Orodja 9, 10, 11, 13, 14 je mogoče razpreti brez aktiviranja zaklepnega nosilca. Vendar ga je treba pritisniti, da jih ponovno zložite.

Uporaba vzvodov za pnevmatike

- Za uporabo orodij 8 in 21 morate raztegniti vsa orodja razen noža 12.

Uporaba imbus ključa 6 mm/10 mm (sl. B)

1. Povlecite nastavek (10 mm) navzdol, da uporabite imbus ključ (6 mm) 1b.
2. Povlecite nastavek nazaj navzgor, dokler se zaklepni zatič ne zaskoči v odprtino, ki je predvidena za uporabo imbus ključa (10 mm) 1a.

Uporaba mini ključa za pedala (sl. C)

1. Odvijte mini ključ za pedale 7 iz izdelka.
2. Mini ključ za pedala namestite na šestrobi imbus ključ (8 mm) 19. Za večji vzvod izvlecite orodja z nasprotne strani.

Opomba: mini ključ za pedala je namenjen samo za nujna popravila; nosilnost je omejena. Ne poskušajte zrahljati zataknjenih pedalov z mini ključem za pedale.

Uporaba orodja za verigo (sl. E)

- S pomočjo sprednjega vodila za verigo 16a orodja za verigo 16 odstranite in vstavite zatiče orodja za verigo.

Odvijanje zatiča orodja za verigo:
Odvijte vreteno orodja za verigo 16c z orodja za verigo 16, da lahko verigo namestite v sprednje vodilo za verigo 16a. Zavrtite vreteno orodja za verigo proti zatiču orodja za verigo, da ga sprostite. Zatič orodja za verigo potisnite ven samo na zunanjo zanko, da olajšate nadaljnje kovičenje.

Pritrditev zatiča orodja za verigo:
Odvijte vreteno orodja za verigo 16c z orodja za verigo 16. Namestite zatič orodja za verigo v odprtino vretena orodja za verigo in nato namestite verigo v sprednje vodilo za verigo 16a. Zavrtite vreteno orodja za verigo, da pritrdite zatič orodja za verigo.

Pomembno: Pri odstranjevanju zatičev orodja za verigo s prstom pritisnite na verigo, da veriga ostane stabilna v vodilu za verigo. Zagotovite, da vreteno orodja za verigo centralno pritiska na zatič orodja za verigo, da preprečite poškodbe orodja za verigo in verige.

- Uporabite zadnje vodilo za verigo 16b orodja za verigo 16, da zrahljate toge spoje verige.

Pomembno: Na zatič orodja za verigo pritiskajte le kolikor je potrebno, da zrahljate toge spoje verige.

Uporaba kavlja za pritrditev verige (sl. F)

Kavelj za verigo 15 privijte na dva spoja verige za sprostitev verige med kovičenjem.

Uporaba vretena za odvod zraka (sl. G)

1. Vreteno za odvod zraka 8a / 21a postavite na sredino ventila pnevmatike, da izpustite zrak iz pnevmatike.

Čiščenje in vzdrževanje

- Kadar izdelka ne uporabljajte, ga vedno hranite čistega in suhega pri sobni temperaturi.
- Izdelek čistite samo z vlažno krpo in ga nato obrišite do suhega.

POMEMBNO! Izdelka nikoli ne čistite z močnimi čistilnimi sredstvi.

Opomba: Izdelek naj zbrusi strokovnjak, da zagotovite varno uporabo.
- Za nego nožev uporabljajte komercialna olja.

Odstranjevanje

Embalaža je narejena iz okolju primernih materialov, ki jih lahko oddate za recikliranje na lokalnih zbirališčih odpadkov.
O možnostih odstranjevanja odsluženega izdelka se lahko pozanimate pri svoji občinski ali mestni upravi.

Garancija

Postopek pri uveljavljanju garancije

Za zagotovitev hitre obdelave vašega primera vas prosimo, da sledite naslednjim napotkom: Prosimo, da za vsa vprašanja pripravite račun in številko izdelka (IAN 500526_2507) kot dokazilo o nakupu.
Številko izdelka najdete na identifikacijski ploščici, gravuri, naslovni strani v navodilih (spodaj levo) ali na nalepki na hrbtni ali spodnji strani.
Če pride do napačnega delovanja ali drugih pomanjkljivosti, se obrnite najprej na v nadaljevanju navedeni servisni oddelek po telefonu ali prek e-pošte.
Izdelek, označen kot okvarjen, lahko nato brez poštnine pošljete na navedeni naslov servisa, zraven pa priložite potrdilo o nakupu (blagajniški račun) in navedite, za kakšno pomanjkljivost gre in kdaj je nastala.

Servis

(SI) **Servis Slovenija**
Tel.: 080 080917
E-Mail: owim@lidl.si

Pooblaščeni serviser:

OWIM GmbH & Co. KG
Stiftsbergstraße 1
74167 Neckarsulm
NEMČIJA
080 080917
owim@lidl.si

Garancijski list

1. S tem garancijskim listom OWIM GmbH & Co. KG, Stiftsbergstraße 1, 74167 Neckarsulm, Nemčija jamčimo, da bo izdelek v garancijskem roku ob normalni in pravilni uporabi brezhibno deloval in se zavezujemo, da bomo ob izpolnjenih spodaj navedenih pogojih odpravili morebitne pomanjkljivosti in okvare zaradi napak v materialu ali izdelavi oziroma po svoji presoji izdelek zamenjali ali vrnili kupnino.
2. Garancija je veljavna na ozemlju Republike Slovenije.
3. Garancijski rok za proizvod je 3 leta od datuma izročitve blaga. Datum izročitve blaga je razviden iz računa.
4. Če izdelek ne izpolnjuje specifikacij ali nima lastnosti, navedenih v garancijskem listu ali oglaševalskem sporočilu, lahko potrošnik najprej zahteva odpravo napak. O napaki mora potrošnik obvestiti proizvajalca ali pooblaščeni servis (kontaktna številka in elektronski naslov navedena zgoraj) in zahtevati odpravo napak. Kupec je dolžan ob uveljavljanju zahtevka predložiti garancijski list in račun, kot potrdilo in dokazilo o nakupu ter dnevu izročitve blaga. Svetujemo vam, da pred tem natančno preberete navodila o sestavi in uporabi izdelka.
5. Rok za odpravo napake je 30 dni od dneva, ko je proizvajalec ali pooblaščeni servis prejel zahtevo za odpravo napake. Če napake v tem roku niso odpravljene, mora proizvajalec potrošniku brezplačno zamenjati blago z enakim, novim in brezhibnim blagom. Rok se lahko zaradi narave in kompleksnosti blaga, narave in resnosti neskladnosti ter napora, ki je potreben za dokončanje popravila ali zamenjave podaljša za najkrajši čas, ki je potreben za dokončanje popravila, vendar največ za 15 dni. O številu dni podaljšanega roka in razlogih za podaljšanje mora biti potrošnik obveščen pred potekom 30 dnevnega roka za odpravo napak.
6. Če v roku 30 dni oz. v primeru podaljšanja v roku 45 dni blago ni popravljeno ali blago ni zamenjano z novim, lahko potrošnik od proizvajalca zahteva vračilo celotne kupnine ali zahteva sorazmerno znižanje kupnine. Sorazmerno znižanje kupnine je sorazmerno zmanjšanju vrednosti blaga, ki ga je potrošnik prejel, v primerjavi z vrednostjo, ki bi jo imelo blago, če bi bilo skladno.
7. Če se neskladnost pojavi v manj kot 30 dneh od dobave blaga, lahko potrošnik ob predložitvi blaga od proizvajalca takoj zahteva vračilo plačanega zneska.
8. Proizvajalec oziroma pooblaščeni servis lahko potrošniku za čas popravila blaga, za katero je bila izdana obvezna garancija, zagotovi brezplačno uporabo podobnega blaga. Če proizvajalec potrošniku ne zagotovi nadomestnega blaga v začasno uporabo, ima potrošnik

pravico uveljavljati škodo, ki jo je utrpel, ker blaga ni mogel uporabljati od trenutka, ko je zahteval popravilo ali zamenjavo, do njune izvršitve.

9. Stroške za material, nadomestne dele, delo, prenos in prevoz izdelkov, ki nastanejo pri odpravljanju okvar oziroma nadomestitvi blaga z novim, krije proizvajalec.
10. V primeru zamenjave blaga ali zamenjave bistvenega dela blaga z novim se potrošniku izda nov garancijski list.
11. V primeru, da proizvod popravlja nepooblaščeni servis ali nepooblaščena oseba, kupec ne more uveljavljati zahtevkov iz te garancije.
12. Vzroki za okvaro oziroma nedelovanje izdelka morajo biti lastnosti stvari same in ne vzroki, ki so zunaj proizvajalčeve oziroma prodajalčeve sfere. Kupec ne more uveljavljati zahtevkov iz te garancije, če se ni držal priloženih navodil za sestavo in uporabo izdelka ali če je izdelek kakorkoli spremenjen ali nepravilno vzdrževan.
13. Proizvajalec zagotavlja proti plačilu popravilo, vzdrževanje blaga, nadomestne dele in priklopne aparate vsaj tri leta po poteku garancijskega roka,
14. Obrabni deli oz. potrošni material so izvzeti iz garancije.
15. Vsi potrebni podatki za uveljavljanje garancije in podatki, ki identificirajo blago za katerega velja garancija se nahajajo na dveh ločenih dokumentih (garancijski list, račun).
16. Ta garancija proizvajalca ne izključuje zakonske pravice potrošnika, da zoper prodajalca v primeru neskladnosti blaga brezplačno uveljavlja jamčevalne zahtevke. Ta garancija prav tako ne izkjučuje pravic potrošnika, ki izhajajo iz obveznega jamstva za skladnost blaga.

Prodajalec:
Lidl Slovenija d.o.o. k.d., Pod lipami 1,
SI-1218 Komenda

MULTIFUNKČNÍ NÁŘADÍ PRO JÍZDNÍ KOLA

Úvod

Blahopřejeme Vám ke koupi nového výrobku. Rozhodli jste se pro kvalitní výrobek. Před prvním uvedením do provozu se seznamte s výrobkem. K tomu si pozorně přečtěte následující návod k obsluze a bezpečnostní pokyny. Používejte výrobek jen popsaným způsobem a pouze pro uvedené oblasti použití. Uschovejte si tento návod na bezpečném místě. Všechny podklady vydejte při předání výrobku i třetí osobě.
Tento a další návody si můžete stáhnout a prohlédnout na stránkách www.lidl-service.com. Po naskenování QR kódu budete přesměrováni přímo na stránky Lidl service (www.lidl-service.com), na kterých si můžete po zadání čísla výrobku (IAN) 500526_2507 otevřít příslušný návod k obsluze.

Obsah balení/seznam dílů (obr. A až D)

- 1 x Šestihranný klíč, 6 mm/10 mm
- 1 x Šestihranný klíč, 3 mm
- 1 x Šestihranný klíč, 5 mm
- 1 x Šestihranný klíč, 4 mm
- 1 x Křížový šroubovák, Philips PH2
- 1 x Klíč Torx T25
- 1 x Otevřený klíč 15 mm a miniklíč na pedály 8/9/10 mm
- 1 x Páčka na pneumatiky a nástroj na uvolňování vzduchu
- 1 x Otevřený klíč 8 mm
- 1 x Klíč na špice 14 G/15 G a kroužkový klíč 9 mm
- 1 x Otevřený klíč 10 mm
- 1 x Nůž
- 1 x Šroubovák (s plochou hlavou) a nástroj na řetězové kolíky
- 1 x Otvírák na láhve
- 1 x Háček pro upevnění řetězu
- 1 x Nástroj na řetěz
- 1 x Šestihranný klíč 2 mm
- 1 x Šestihranný klíč 2,5 mm
- 1 x Šestihranný klíč 8 mm
- 1 x Přihrádka na řetízkové kolíky
- 1 x Páčka na pneumatiky a nástroj na uvolňování vzduchu
- 1 x Tlačítko zámku
- 1 x Uzamykací držák
- 1 x Taška
- 1 x Návod k použití

Technické údaje

Rozměry:	8 x 4,4 x 4,1 cm (D x Š x V)
Hmotnost:	295 g

Zamýšlené použití

Tento výrobek je multifunkční nářadí na kolo pro osobní použití. Výrobek je určen pro lehké opravy na cestách a nenahrazuje specializované nářadí.

Bezpečnostní informace

Důležité: pečlivě si přečtěte tento návod k použití a uschovejte jej na bezpečném místě!

Nebezpečí ohrožení života!

- Nikdy nenechávejte děti bez dozoru s obalovým materiálem. Hrozí nebezpečí udušení.

Nebezpečí zranění!

- Nikdy nenechávejte děti s výrobkem bez dozoru. Chraňte před dětmi. Výrobek není hračka.
- Výrobek obsahuje ostré součásti. Dávejte pozor, abyste se nezranili.
- Před použitím se ujistěte, že je nářadí zcela rozložené.
- Výrobce nenese žádnou odpovědnost za nehody, ke kterým dojde v důsledku ignorování výše uvedených bezpečnostních informací nebo nevhodného zacházení.

Nebezpečí rozdrcení prstů!

- Pozor! Při otevírání a zavírání výrobku a při jeho používání dbejte zvýšené opatrnosti, abyste si neskřípli nebo nepřezali prsty.

Zabraňte poškození výrobku!

- Před každým použitím zkontrolujte, zda není výrobek poškozen. Výrobek používejte pouze v bezvadném stavu!

Použití

- Stiskněte palcem tlačítko zámku 22 a rozdělte výrobek uprostřed (obr. D).
- Posuňte obě poloviny výrobku od sebe.
- Stisknutím zajišťovacího držáku 23 nůž 12 zasunete a vysunete.

VAROVÁNÍ! Ujistěte se, že nůž při rozkládání bezpečně zapadne na své místo (obr. D).

VAROVÁNÍ! Při skládání nože si dávejte pozor na prsty. Hrozí riziko pořezání. V opačném případě může dojít k vážnému zranění.

- Nástroje 9, 10, 11, 13, 14 lze vyklopit bez aktivace zajišťovacího držáku. K jejich opětovnému složení je však třeba přitlačit.

Použití páček na pneumatiky

- Všechny ostatní nástroje kromě nože 12 je nutné odklopit, aby bylo možné použít nástroje 8 a 21.

Použití šestihranného klíče 6 mm/10 mm (obr. B)

1. Stáhněte nástavec (10 mm) dolů a použijte šestihranný klíč (6 mm) 1b.
2. Vytáhněte nástavec zpět nahoru, dokud pojistný kolík nezapadne do připraveného otvoru pro použití šestihranného klíče (10 mm) 1a.

Použití miniklíče na pedály (obr. C)

1. Odpojte miniklíč na pedály 7 od výrobku.
2. Nasaďte miniklíč na pedály na šestihranný klíč (8 mm) 19. Pro větší pákový efekt rozložte nářadí z opačné strany.

Poznámka: miniklíč na pedály je určen pouze pro nouzové opravy; nosnost je omezena. Nepokoušejte se uvolnit zaseklé pedály pomocí miniklíče na pedály.

Použití řetězového nástroje (obr. E)

- Pomocí předního vodítka řetězu 16a řetězového nástroje 16 uvolněte a upevněte kolíky řetězového nástroje.

Uvolnění kolíku řetězového nástroje:
Odšroubujte vřeteno řetězového nástroje 16c z řetězového nástroje 16, abyste mohli umístit řetěz do předního vodítka řetězu 16a. Otáčením vřetena řetězového nástroje proti kolíku řetězového nástroje jej uvolněte. Abyste usnadnili následné nýtování, vytlačte kolík řetízkového nástroje pouze na vnější smyčku.

Upevnění kolíku řetězového nástroje:
Odšroubujte vřeteno řetězového nástroje 16c z řetězového nástroje 16. Vložte kolík řetězového nástroje do otvoru vřetena řetězového nástroje a poté vložte řetěz do předního vodítka řetězu 16a. Otáčením vřetena řetězového nástroje upevněte kolík řetězového nástroje.

Důležité: při povolování a upevňování kolíku řetězu tlačte prstem na řetěz, aby byl ve vodítku řetězu stabilní. Dbejte na to, aby vřeteno řetězového nástroje tlačilo centrálně na kolík řetězového nástroje, aby nedošlo k poškození řetězového nástroje a řetězu.

- Pomocí zadního vodítka řetězu 16b nástroje na řetěz 16 uvolněte ztuhlé klouby řetězu.

Důležité: na kolík řetězového nářadí tlačte jen do té míry, aby se uvolnily ztuhlé klouby řetězu.

Pomocí háčku pro upevnění řetězu (obr. F)

Upevňovací hák 15 připevněte ke dvěma kloubům řetězu, aby se řetěz při nýtování uvolnil.

Použití trnu pro odvod vzduchu (obr. G)

1. Umístěte trn pro odvod vzduchu 8a / 21a doprostřed ventilu pneumatiky, abyste vypustili vzduch z pneumatiky.

Péče a starostlivost

- Pokud výrobek nepoužíváte, vždy jej skladujte čistý a suchý při pokojové teplotě.
- Výrobek čistěte pouze vlhkým hadříkem a poté vytřete do sucha.

DŮLEŽITÉ! Nikdy nečistěte výrobek drsnými čisticími prostředky.

Poznámka: pro zajištění bezpečného používání nechte výrobek nabrousit odborným servisem.

- K péči o nože používejte běžně dostupné oleje.

Zlikvidování

Obal se skládá z ekologických materiálů, které můžete zlikvidovat prostřednictvím místních sběren recyklovatelných materiálů.
O možnostech likvidace vysloužilých zařízení se informujte u správy vaší obce nebo města.

Záruka

Výrobek byl vyroben podle přísných směrnic kvality a před dodáním pečlivě otestován. V případě materiálních nebo výrobních vad máte zákonná práva vůči prodejci výrobku. Vaše zákonná práva nejsou níže uvedenou zárukou nijak omezená.
Záruka na tento výrobek je 3 roky od data zakoupení. Záruční doba začíná dnem zakoupení. Originál dokladu o zakoupení si

uschovejte na bezpečném místě, protože tento doklad je vyžadován jako doklad o koupi. Jakékoli poškození nebo závady, které se vyskytly již v okamžiku nákupu, musí být nahlášeny ihned po vybalení výrobku.
Pokud se u výrobku během 3 let od data zakoupení projeví vada materiálu nebo výrobní vada, pak vám ho podle naší volby bezplatně opravíme nebo vyměníme. Záruční doba se po uznané reklamaci neprodlužuje. To platí také pro vyměněné a opravené díly.
Tato záruka je neplatná, pokud byl výrobek poškozený nebo nesprávně používaný anebo udržovaný.
Záruka se kryje na materiálové a výrobní vady. Tato záruka se nevztahuje na díly výrobku, které jsou vystaveny běžnému opotřebení, a proto je lze považovat za spotřební díly (např. baterie, akumulátory, hadice, inkoustové patrony) nebo na poškození křehkých součástí, jako jsou např. spínače nebo díly, které jsou vyrobeny ze skla.

Postup v případě uplatňování záruky

Pro zajištění rychlého zpracování Vašeho případu se řiďte následujícími pokyny:
Pro všechny požadavky si připravte pokladní stvrzenku a číslo artiklu (IAN 500526_2507) jako doklad o zakoupení.
Číslo artiklu najdete na typovém štítku, gravuře, titulní stránce návodu (vlevo dole) nebo na nálepce na zadní nebo spodní straně.
V případě poruch funkce nebo jiných závad nejdříve kontaktujte, telefonicky nebo e-mailem, v následujícím textu uvedené servisní oddělení. Výrobek registrovaný jako vadný potom můžete s přiloženým dokladem o zakoupení (pokladní stvrzenkou) a údaji k závadě a kdy k ní došlo, bezplatně zaslat na adresu servisu, která Vám byla sdělena.

Servis

CZ **Servis Česká republika**
Tel.: 800 143 873
E-Mail: owim@lidl.cz

MULTIFUNKČNÉ NÁRADIE NA BICYKEL

Úvod

Blahoželáme Vám ku kúpe Vášho nového výrobku. Kúpou ste sa rozhodli pre vysoko kvalitný produkt. Pred prvým uvedením do prevádzky sa oboznámte s výrobkom. Za týmto účelom si pozorne prečítajte nasledujúci návod na obsluhu a bezpečnostné pokyny. Výrobok používajte iba v súlade s popisom a v uvedených oblastiach používania. Tento návod uschovajte na bezpečnom mieste. Ak výrobok odovzdáte ďalšej osobe, priložte k nemu aj všetky podklady.
Tento a mnohé ďalšie návody si môžete stiahnuť a prezrieť na stránke www.lidl-service.com. Po naskenovaní QR kódu sa dostanete priamo na stránku www.lidl-service.com, kde si po zadaní čísla IAN 500526_2507 môžete otvoriť svoj návod na obsluhu.

Obsah balenia/zoznam dielov (obr. A až D)

- 1 x Šesťhranný kľúč, 6 mm/10 mm
- 1 x Šesťhranný kľúč, 3 mm
- 1 x Šesťhranný kľúč, 5 mm
- 1 x Šesťhranný kľúč, 4 mm
- 1 x Krížový skrutkovač, Philips PH2
- 1 x Kľúč Torx T25
- 1 x Otvorený kľúč 15 mm a minikľúč na pedále 8/9/10 mm
- 1 x Páčka na pneumatiky a nástroj na uvoľňovanie vzduchu
- 1 x Otvorený kľúč 8 mm
- 1 x Kľúč na špice 14 G/15 G a krúžkový kľúč 9 mm
- 1 x Otvorený kľúč 10 mm
- 1 x Nôž
- 1 x Skrutkovač (s plochou hlavou) a nástroj na reťazové kolíky
- 1 x Otvárač na fľaše
- 1 x Háčik na upevnenie reťaze
- 1 x Nástroj na reťaz
- 1 x Šesťhranný kľúč 2 mm
- 1 x Šesťhranný kľúč 2,5 mm
- 1 x Šesťhranný kľúč 8 mm
- 1 x Priehradka na retiazkové kolíky
- 1 x Páčka na pneumatiky a nástroj na uvoľňovanie vzduchu
- 1 x Tlačidlo zámku
- 1 x Uzamykacia konzola
- 1 x Taška
- 1 x Návod na používanie

Technické údaje

Rozmery:	8 x 4,4 x 4,1 cm (D x Š x V)
Hmotnosť:	295 g

Zamýšľané použitie

Tento výrobok je multifunkčný nástroj na bicykel na osobné použitie. Výrobok je určený na ľahké opravy na ceste a nenahrádza špecializované náradie.

Bezpečnostné informácie

Dôležité: pozorne si prečítajte tento návod na použitie a uschovajte ho na bezpečnom mieste!

Život ohrozujúce nebezpečenstvo!

- Nikdy nenechávajte deti bez dozoru s obalovým materiálom. Hrozí nebezpečenstvo udusenia.

Nebezpečenstvo poranenia!

- Nikdy nenechávajte deti s výrobkom bez dozoru. Uchovávajte mimo dosahu detí. Výrobok nie je hračka.
- Výrobok obsahuje ostré predmety. Dávajte pozor, aby ste sa nezranili.
- Pred použitím nástroja sa uistite, že je úplne rozložený.
- Výrobca nenesie žiadnu zodpovednosť za nehody, ku ktorým dôjde v dôsledku ignorovania vyššie uvedených bezpečnostných informácií alebo nevhodnej manipulácie.

Nebezpečenstvo rozdrvenia prstov!

- Upozornenie! Pri otváraní a zatváraní výrobku a počas používania dbajte na to, aby ste si neprišklipli alebo neporezali prsty.

Zabráňte poškodeniu výrobku!

- Pred každým použitím skontrolujte, či výrobok nie je poškodený. Výrobok používajte iba vtedy, ak je v perfektnom stave!

Použite

- Stlačte tlačidlo zámku 22 palcom, aby ste výrobok rozdelili v strede (obr. D).
- Posuňte obe polovice výrobku od seba.
- Stlačte blokovaciu konzolu 23, aby ste nôž 12 sklopili a vysunuli.

VAROVANIE! Uistite sa, že nôž pri rozkladaní bezpečne zapadne na miesto (obr. D).

VAROVANIE! Pri skladaní noža si dávajte pozor na prsty. Existuje riziko rezania. V opačnom prípade môže dôjsť k vážnemu zraneniu.

- Nástroje 9, 10, 11, 13, 14 sa dajú odklopiť bez aktivácie blokovacej konzoly. Na ich opätovné zloženie je však potrebné zatlačiť.

Používanie páčok na pneumatiky

- Všetky ostatné nástroje okrem noža 12 musia byť rozložené, aby bolo možné použiť nástroje 8 a 21.

Použitie šesťhranného kľúča 6 mm/10 mm (obr. B)

1. Stiahnite nadstavec (10 mm) nadol, aby ste mohli použiť šesťhranný kľúč (6 mm) 1b.
2. Ťahajte nástavec späť nahoru, až kým blokovací kolík nezapadne do otvoru určeného na použitie šesťhranného kľúča (10 mm) 1a.

Použitie minikľúča na pedále (obr. C)

1. Odpojte minikľúč na pedále 7 od výrobku.
2. Minikľúč na pedále nasaďte na šesťhranný kľúč (8 mm) 19. Ak chcete získať väčšiu páku, vyklopte náradie z opačnej strany.

Poznámka: minikľúč na pedále je určený len na núdzové opravy; nosnosť je obmedzená. Nepokúšajte sa uvoľniť zaseknuté pedále pomocou minikľúča na pedále.

Použitie reťazového nástroja (obr. E)

- Pomocou predného vodidla reťaze 16a reťazového nástroja 16 uvoľnite a upevnite kolíky reťazového nástroja.

Uvoľnenie kolíku reťazového nástroja:
Odskrutkujte vreteno reťazového nástroja 16c z reťazového nástroja 16, aby ste mohli reťaz umiestniť do predného vodidla reťaze 16a. Otáčaním vretena reťazového nástroja proti kolíku reťazového nástroja ho uvoľnite. Kolík reťazového nástroja vytlačte len na vonkajšiu slučku, aby ste uľahčili následné nitovanie.

Upevnenie kolíku reťazového nástroja:
Odskrutkujte vreteno reťazového nástroja 16c z reťazového nástroja 16. Umiestnite kolík reťazového nástroja do otvoru vretena reťazového nástroja a potom vložte reťaz do predného vedenia reťaze 16a. Otáčaním vretena reťazového nástroja upevnite kolík reťazového nástroja.

Dôležité: pri uvoľňovaní a upevňovaní kolíka reťazového náradia zatlačte prstom na reťaz, aby bola stabilná vo vodidle reťaze. Uistite sa, že vreteno nástroja na reťaz tlačí centrálne na kolík reťazového nástroja, aby ste zabránili poškodeniu reťazového nástroja a reťaze.

- Pomocou zadného vodítka reťaze 16b nástroja na reťaz 16 uvoľnite stuhnuté kĺby reťaze.

Dôležité: na kolík reťazového nástroja zatlačte len toľko, koľko je potrebné, aby sa uvoľnili stuhnuté kĺby reťaze.

Pomocou háčika na upevnenie reťaze (obr. F)

Pripevnite upevňovací hák 15 na dva spoje reťaze, aby sa reťaz počas nitovania uvoľnila.

Použitie tŕňa na odvod vzduchu (obr. G)

1. Umiestnite tŕň na vypúšťanie vzduchu 8a / 21a do stredu na ventil pneumatiky, aby ste vypustili vzduch z pneumatiky.

Starostlivosť a údržba

- Keď výrobok nepoužívate, vždy ho skladujte čistý a suchý pri izbovej teplote.
- Výrobok čistite iba vlhkou handričkou a potom utrite dosucha.

DÔLEŽITÉ! Výrobok nikdy nečistite drsnými čistiacimi prostriedkami.

Poznámka: na zaistenie bezpečného používania nechajte výrobok nabrúsiť odborným servisom.

- Na starostlivosť o nože používajte komerčne dostupné oleje.

Likvidácia

Obal pozostáva z ekologických materiálov, ktoré môžete odovzdať na miestnych recyklačných zberných miestach.
O možnostiach likvidácie opotrebovaného výrobku sa môžete informovať na Vašej obecnej alebo mestskej správe.

Záruka

Výrobok bol starostlivo vyrobený v súlade s prísnymi smernicami kvality a pred dodaním dôkladne otestovaný. V prípade materiálových

alebo výrobných chýb máte zákonné práva voči predajcovi výrobku. Vaše zákonné práva nie sú žiadnym spôsobom obmedzené našou zárukou uvedenou nižšie.
Záruka na tento výrobok je 3 roky od dátumu nákupu. Záručná doba začína plynúť dátumom kúpy. Originál dokladu o kúpe si uschovajte na bezpečnom mieste, pretože tento doklad je potrebný ako dôkaz o kúpe.
Akékoľvek poškodenie alebo nedostatky prítomné už v čase nákupu je potrebné nahlásiť ihneď po vybalení výrobku.
Ak sa v priebehu 3 rokov od dátumu zakúpenia preukáže, že výrobok vykazuje chyby materiálu alebo spracovania, podľa vlastného uváženia Vám ho bezplatne opravíme alebo vymeníme.
Záručná doba sa na základe poskytnutej záručnej reklamácie nepredlžuje. To platí aj pre vymenené alebo opravené diely.
Táto záruka je neplatná, ak bol výrobok poškodený alebo nesprávne používaný alebo udržiavaný.
Záruka sa vzťahuje na chyby materiálu a výrobné chyby. Táto záruka sa nevzťahuje na časti výrobku, ktoré podliehajú bežnému opotrebovaniu, a preto sa považujú za opotrebovateľné diely (napr. batérie, nabíjateľné batérie, hadice, atramentové kazety), ani na poškodenie krehkých častí, napr. spínačov alebo častí zo skla.

Postup v prípade poškodenia v záruke

Pre zaručenie rýchleho spracovania Vašej požiadavky dodržte prosím nasledujúce pokyny:
Pre všetky otázky majte pripravený pokladničný doklad a číslo výrobku (IAN 500526_2507) ako dôkaz o kúpe.
Číslo výrobku nájdete na typovom štítku, gravúre, na prednej strane Vášho návodu (dole vľavo) alebo ako nálepku na zadnej alebo spodnej strane.
Ak sa vyskytnú funkčné poruchy alebo iné nedostatky, najskôr telefonicky alebo e-mailom kontaktujte následne uvedené servisné oddelenie.
Produkt označený ako defektný potom môžete s priloženým dokladom o kúpe (pokladničný lístok) a uvedením, v čom spočíva nedostatok a kedy sa vyskytol, bezplatne odoslať na Vám oznámenú adresu servisného pracoviska.

Servis

SK **Servis Slovensko**
Tel.: 0850 232001
E-pošta: owim@lidl.sk

MULTIFUNKCINALNI ALAT ZA BICIKLE

Uvod

Čestitamo vam na kupnji novog proizvoda. Time ste se odlučili za jedan vrlo kvalitetan proizvod. Prije prvog stavljanja u pogon, upoznajte se sa proizvodom. Za to pomno pročitajte slijedeće upute za uporabu i sigurnost. Koristite ovaj proizvod u skladu s navedenim uputama te u navedene svrhe. Sačuvajte ove upute na jednom sigurnom mjestu. U slučaju davanja proizvoda trećim osobama, izručite također svu pripadajuću dokumentaciju.
Ovaj i brojne druge priručnike možete preuzeti i pregledati na stranici www.lidl-service.com. Skeniranjem QR koda otvorit će vam se internetska stranica Lidl usluga (www.lidl-service.com) na kojoj možete otvoriti priručnik s uputama unošenjem broj artikla (IAN) 500526_2507.

Sadržaj / dijelovi pakiranja (slike A do D)

- 1 Imbus ključ, 6 mm / 10 mm
- 1 Imbus ključ, 3 mm
- 1 Imbus ključ, 5 mm
- 1 Imbus ključ, 4 mm
- 1 Križni odvijač, križni PH2
- 1 Zvjezdasti ključ T25
- 1 Viličasti ključ 15 mm i mini ključ za pedalu 8/9/10 mm
- 1 Poluga za kotač i alat za ispuštanje zraka
- 1 Viličasti ključ 8 mm
- 1 Ključ za žbice 14 G / 15 G i prstenasti ključ 9 mm
- 1 Viličasti ključ 10 mm
- 1 Nož
- 1 Odvijač (ravni) i alat za klinove lanca
- 1 Otvarač za boce
- 1 Kuka za namještanje lanca
- 1 Alat za lanac
- 1 Imbus ključ 2 mm
- 1 Imbus ključ 2,5 mm
- 1 Imbus ključ 8 mm
- 1 Pretinac za skladištenje klinova lanca
- 1 Poluga za gume s alatom za ispuštanje zraka iz ventila
- 1 Gumb za blokadu
- 1 Nosač za blokadu
- 1 Torba
- 1 Upute za uporabu

Tehnički podaci

Dimenzije:	8 x 4,4 x 4,1 cm (D x Š x V)
Masa:	295 g

Namjena

Ovaj proizvod je višenamjenski biciklistički alat za osobnu upotrebu. Proizvod je namijenjen za jednostavne popravke na putovanju i ne zamjenjuje specijalizirane alate.

Informacije u vezi sigurnosti

Važno: pažljivo pročitajte ove upute i čuvajte ih na sigurnom mjestu!

Opasnost po život!

- Djecu nemojte ostavljati bez nadzora s ambalažnim materijalom. Postoji rizik od gušenja.

Opasnost od ozljeda!

- Ne ostavljajte djecu s proizvodom bez nadzora. Proizvod držite dalje od djece. Ovaj proizvod nije igračka.
- Proizvod ima oštre dijelove. Pazite da se ne ozlijedite.
- Provjerite je li alat potpuno raskopljen prije upotrebe.
- Proizvođač ne prihvaća odgovornost nikoje vrste za nezgode koje se dogode zbog zanemarivanja gornjih informacija u vezi sigurnosti ili uslijed neprikladne upotrebe.

Opasnost od prignječenja prstiju!

- Oprez! Posebno pazite da ne prikliještite ili posiječete prste prilikom otvaranja i zatvaranja proizvoda te tijekom upotrebe.

Sprečavanje oštećenja proizvoda!

- Prije svake upotrebe provjerite je li proizvod oštećen ili istrošen. Proizvod upotrebljavajte samo ako je u savršenom stanju!

Upotreba

- Pritisnite gumb za blokadu 22 palcem kako biste podijelili proizvod u sredini (slika D).
- Razdvojite dvije polovice proizvoda.
- Pritisnite držač za fiksiranje 23 kako biste sklopili i rasklopili nož 12.

UPOZORENJE! Pazite da nož sigurno sjedne na svoje mjesto kada ga rasklopite (slika D).

UPOZORENJE! Pazite na prste prilikom rasklapanja noža. Postoji opasnost od porezotina. U protivnom može doći teške ozljede.

- Alati 9, 10, 11, 13, 14 se mogu rasklopiti bez aktiviranja nosača za fiksiranje. Međutim, potrebno ga je pritisnuti da biste ih ponovno sklopili.

Upotreba poluga za kotače

- Sve je alate osim noža 12 potrebno rasklopiti da biste mogli koristiti alate 8 i 21.

Upotrijebite imbus ključ 6 mm / 10 mm (slika B)

1. Povucite nastavak (10 mm) prema dolje da biste mogli koristiti imbus ključ (6 mm) 1b.
2. Povucite nastavak natrag prema gore tako da se klin za blokadu uklopi u otvor predviđen za korištenje imbus ključa (10 mm) 1a.

Upotreba mini ključa za pedale (slika C)

1. Otpustite mini ključ za pedale 7 s proizvoda.
2. Postavite mini ključ za pedale na imbus ključ (8 mm) 19. Rasklopite alate sa suprotne strane kako biste imali veću polugu.

Napomena: mini ključ za pedale namijenjen je samo za hitne popravke; kapacitet je ograničen. Nemojte otpuštati zaglavljene pedale pomoću mini ključa za pedale.

Upotreba alata za lanac (slika E)

- Upotrijebite prednju vodilicu lanca 16a alata za lanac 16 kako biste otpustili i pritegnuli klinove alata za lanac.

Podešavanje klinova alata za lanac:
Odvijte vreteno alata za lanac 16c od samog alata 16 tako da možete postaviti lanac u prednju vodilicu lanca 16a. Olabavite klin alata za lanac okretanjem njegove osovine. Pritisnite klin alata za lanac samo do vanjske petlje kako biste olakšali naknadno zakivanje.

Pritezanje klina alata za lanac:
Odvijte osovinu alata za lanac 16c od samog alata 16. Postavite klin alata za lanac u otvor osovine alata za lanac i zatim postavite lanac u prednju vodilicu lanca 16a. Okretanjem osovine alata za lanac pritegnite klin alata za lanac.

Važno: pri otpuštanju i pritezanju klina alata za lanac, pritisnite lanac prstom kako bi ostao stabilno u vodilici lanca. Osigurajte da osovina alata pritišće klin alata za lanac u sredini kako biste spriječili oštećenje alata za lanac i lanca.

- Upotrijebite stražnju vodilicu 16b alata za lanac 16 za otpuštanje krutih zglobova lanca.

Važno: pritisnite klin alata za lanac samo onoliko koliko je potrebno da olabavite krute zglobove lanca.

Upotreba kuke za namještanje lanca (slika F)

Pritegnite kuku za namještanje lanca 15 na dva zgloba na lancu kako biste opustili lanac pri zakivanju.

Upotreba trna za ispuštanje zraka (slika G)

1. Postavite trn za ispuštanje zraka 8a / 21a u sredinu ventila gume kako biste ispustili zrak iz gume.

Čišćenje i njega

- Kada ga ne upotrebljavate, proizvod uvijek skladištite čist i suh na sobnoj temperaturi.
- Proizvod čistite samo vlažnom krpom i zatim ga posušite.

VAŽNO! Proizvod nemojte čistiti jakim sredstvima za čišćenje.

Napomena: brušenje proizvoda prepustite stručnoj službi kako bi se osigurala sigurna upotreba.

- Koristite komercijalno dostupna ulja pri održavanju noževa.

Zbrinjavanje

Ambalaža se sastoji od ekološki neškodljivih materijala koje možete zbrinuti na lokalnim mjestima za reciklažu.
O mogućnostima zbrinjavanja dotrajalog proizvoda možete se raspitati kod vaše općinske ili gradske uprave.

Jamstvo

Ovaj proizvod je pažljivo proizveden prema strogim smjernicama kvalitete i temeljito je ispitan prije isporuke. U slučaju pogreške u materijalu ili izradi, imate zakonska prava protiv prodavatelja proizvoda. Vaša zakonska prava ni na koji način nisu ograničena našom garancijom navedenom u nastavku.

Garancija za ovaj proizvod je 3 godine od datuma kupnje. Garantni rok počinje s datumom kupovine. Čuvajte originalni račun na sigurnom mjestu jer je ovaj dokument potreban kao dokaz kupnje.
Sva oštećenja ili nedostaci koji su već prisutni u trenutku kupnje moraju se prijaviti odmah nakon raspakiranja proizvoda.
Ako se u roku od 3 godine od datuma kupnje pokaže da je proizvod neispravan u materijalu ili izradi, mi ćemo ga, po našem izboru, besplatno popraviti ili zamijeniti. Garantni rok se ne produljuje odobrenim zahtjevom za garanciju. To vrijedi i za zamijenjene i popravljene dijelove.
Ova garancija ne vrijedi ako je proizvod bio oštećen ili nepropisno korišten ili održavan.
Garancija pokriva greške u materijalu i proizvodnji. Ova se garancija ne odnosi na dijelove proizvoda koji su podložni uobičajenom habanju, te se stoga smatraju potrošnim dijelovima (npr. baterije, punjive baterije, crijeva, spremnici s tintom), niti na oštećenja lomljivih dijelova, npr. prekidača ili dijelova od stakla.
U slučaju manjeg popravka jamstveni rok se produljuje onoliko koliko je kupac bio lišen uporabe stvari.
Međutim, kad je zbog neispravnosti stvari izvršena njezina zamjena ili njezin bitni popravak, jamstveni rok počinje teći ponovno od zamjene, odnosno od vraćanja popravljene stvari.
Ako je zamijenjen ili bitno popravljen samo neki dio stvari, jamstveni rok počinje teći ponovno samo za taj dio.

Postupak u slučaju koji je pokriven jamstvom

Kako biste osigurali brzu obradu svojeg zahtjeva, molimo vas da slijedite sljedeće upute:
Za sve upite pripremite račun i broj artikla (IAN 500526_2507) kao dokaz o kupnji.
Broj artikla možete naći na tipskoj pločici, na gravuri, na naslovnoj stranici vaših uputa (dolje lijevo) ili na naljepnici na stražnjoj ili donjoj strani.
Ukoliko nastanu greške u funkcioniranju ili drugi kvarovi, kontaktirajte najprije u nastavku navedeno odjeljenje servisa putem telefona ili e-maila.
Otkriven kao neispravan proizvod, možete ga onda poslati na spomenutu adresu servisa bez poštarine za vas, s dokazom o kupnji (račun) i opisom kakav je kvar i kada je nastao.

Servis

HR **Servis Hrvatska**
Tel.: 0800 777 999
E-Mail: owim@lidl.hr

VIŠENAMENSKI ALAT ZA BICIKLE

Uvod

Čestitamo Vam na kupovini Vašeg proizvoda Odlučili ste se za kupovinu visokokvalitetnog proizvoda. Upoznajte se pre prve upotrebe sa proizvodom. Pročitajte u vezi toga pažljivo sledeće uputstvo za upotrebu i informacije u vezi bezbednosti. Koristite proizvod samo kao što je opisano i za navedene oblasti upotrebe. Sačuvajte ovo uputstvo na sigurnom mestu. Predajte svu dokumentaciju trećem licu kojem dajete proizvod.
Ovaj i brojne druge priručnike možete preuzeti i pogledati na www.lidl-service.com. Skeniranjem QR koda bićete direktno preusmereni na veb stranicu Lidl servisa (www.lidl-service.com) gde možete otvoriti uputstvo za upotrebu unosom broja artikla (IAN) 500526_2507.

Sadržaj pakovanja / spisak delova (slika A-D)

- 1 x Inbus ključ, 6 mm / 10 mm
- 1 x Inbus ključ, 3 mm
- 1 x Inbus ključ, 5 mm
- 1 x Inbus ključ, 4 mm
- 1 x Krstasti šrafciger, Philips PH2
- 1 x Torx ključ T25
- 1 x Otvoreni ključ 15 mm i mini ključ za pedale 8/9/10 mm
- 1 x Poluga za gume i alat za puštanje vazduha iz ventila
- 1 x Otvoreni ključ 8 mm
- 1 x Ključ za žbice 14 G / 15 G i prstenasti ključ 9 mm
- 1 x Otvoreni ključ 10 mm
- 1 x Nož
- 1 x Šrafciger (ravan) i alat za osigurače lanca
- 1 x Otvarač za flaše
- 1 x Kuka za fiksiranje lanca
- 1 x Alat za lanac
- 1 x Inbus ključ 2 mm
- 1 x Inbus ključ 2,5 mm
- 1 x Inbus ključ 8 mm
- 1 x Odeljak za skladištenje osigurača lanca
- 1 x Poluga za gume sa alatom za ispuštanje vazduha iz ventila
- 1 x Dugme za zaključavanje
- 1 x Nosač za zaključavanje
- 1 x Torba
- 1 x Uputstvo za upotrebu

Tehnički podaci

Dimenzije:	8 x 4,4 x 4,1 cm (D x Š x V)
Težina:	295 g

Predviđena upotreba

Ovaj proizvod je multifunkcionalni alat za bicikl za ličnu upotrebu. Proizvod je namenjen za male popravke na putu i ne zamenjuje specijalizovane alate.

Informacije o bezbednosti

Važno: pažljivo pročitajte ovo uputstvo za upotrebu i čuvajte ga na bezbednom mestu!

Opasnost po život!

- Nikad ne ostavljajte decu bez nadzora sa ambalažom. Postoji rizik od gušenja.

Rizik od povreda!

- Nikad ne ostavljajte decu bez nadzora sa proizvodom. Držite proizvod dalje od dece. Ovaj proizvod nije igračka.
- Proizvod sadrži oštre komponente. Vodite računa da se ne povredite.
- Osigurajte da alat bude potpuno raskopljen pre korišćenja.
- Proizvođač ne prihvata odgovornost za nezgode do kojih dođe kao posledica ignorisanja bezbednosnih informacija iznad ili nepravilnog rukovanja.

Opasnost od nagnječenja prstiju!

- Oprez! Naročito vodite računa da ne uštinete ili posečete prste kad otvarate i zatvarate proizvod i tokom upotrebe.

Sprečavanje oštećenja proizvoda!

- Proverite da li je proizvod oštećen ili pohaban pre svake upotrebe. Proizvod upotrebljavajte samo ako je u savršenom stanju!

Upotreba

- Pritisnite dugme za zaključavanje 22 palcem da biste otvorili proizvod u sredini (slika D).
- Povucite dve polovine proizvoda dalje jednu od druge.
- Pritisnite nosač za zaključavanje 23 da biste sklopili i rasklopili nož 12.

UPOZORENJE! Vodite računa da nož čvrsto škljocne na svoje mesto kad ga rasklapate (slika D).

UPOZORENJE! Pazite na prste kad sklapate nož. Postoji rizik od posekotina. Nepridržavanje toga može da rezultuje ozbiljnom povredom.

- Alati 9, 10, 11, 13, 14 mogu da se rasklope bez aktiviranja nosača za zaključavanje. Međutim, on se mora pritisnuti da bi se oni sklopili nazad.

Korišćenje poluga za gume

- Svi

možete proveriti dostupnost rezervnih delova i opcije za popravku. Hvala na razumevanju.

Kako izjaviti reklamaciju?

Molimo Vas:
- da pozovete korisnički servis: 0800 300 180
- pošaljete e-mail na: owim@lidl.rs
- posetite najbližu Lidl prodavnicu.

Da bismo osigurali najbržu asistenciju, molimo da sačuvate fiskalni račun i date ga na uvid prilikom izjavljivanja reklamacije.

GARANCIJA I GARANTNI LIST

Poštovani,
Ovim putem Vas upoznajemo sa Vašim pravima i obavezama koje proističu iz Zakona o zaštiti potrošača, a u pogledu ostvarivanja prava iz garancije.
Ova garancija ni na koji način ne utiče, niti isključuje prava koja kupac ima u skladu sa važećim Zakonom o zaštiti potrošača po osnovu zakonske odgovornosti prodavca za nesaobraznost robe ugovoru koja traje 2 godine od dana kada je roba predata kupcu.
Davalac garancije ovom izjavom preuzima obavezu da kupcima svojih aparata, a pod uslovima definisanim u ovoj izjavi, obezbedi:
- besplatno otklanjanje kvarova u garantnom roku, koji bi nastali kod uobičajene upotrebe ili zbog grešaka u proizvodnji i materijalu, ili
- zamenu aparata, u garantnom roku predviđenim ovom garancijskom izjavom, u slučaju da opravka nije moguća, ili
- ako otklanjanje kvara nije moguće, kupac ima pravo da zahteva od prodavca povrat novca.

Ukupan rok garancije je 3 godine.

Garantni rok počinje da važi od datuma kupovine proizvoda, odnosno od prijema istog od strane kupca, a što se dokazuje fiskalnim računom.
Garancija važi na teritoriji Republike Srbije.
Kupac može da izjavi reklamaciju usmeno u nekom od prodajnih objekata Lidl Srbija KD, odnosno telefonom, pisanim putem ili elektronskim putem na kontakte kompanije Lidl Srbija KD, uz dostavu računa na uvid.
U cilju ispravnog funkcionisanja proizvod se koristi u skladu sa njegovom namenom i Uputstvom za upotrebu.
Na zahtev kupca, koji je izjavljen u garantnom roku, prodavac će izvršiti otklanjanje kvarova i nedostataka na proizvodu u roku predviđenim Zakonom.

Garantni uslovi:
Pre obraćanja prodavcu za tehničku pomoć, potrebno je proveriti ispravnost instalacije i ostalih potrebnih uslova naznačenih u Uputstvu za upotrebu.
Kupac je dužan da prodavcu preda sve pripadajuće delove proizvoda koje je preuzeo u trenutku kupovine.

Popravke u roku garancije:
Garancija važi počev od dana kada je roba predata kupcu, a na osnovu fiskalnog odsečka.
U istom periodu davalac garancije, odnosno prodavac je u obavezi da otkloni sve tehničke kvarove bez naknade, u zakonskom roku.

Garancija ne važi u sledećim slučajevima:
1. Ukoliko prodavcu uz aparat nije priložen fiskalni račun sa datumom prodaje.
2. Ukoliko je kvar prouzrokovan udarom groma, strujnim udarom ili sličnim delovanjem spoljne sile na sam uređaj (požar, poplava, naponski udar...).
3. Ukoliko su nastali kvarovi i oštećenja na uređaju posledica delovanja spoljnih uticaja, kao što su: velika vlaga, previsoka i suviše niska temperatura (pucanje cevi usled smrzavanja, oštećenja gumenih delova, rđanje, itd.)
4. Ukoliko proizvod nije korišćen u skladu sa Uputstvom za upotrebu.
5. Ukoliko je proizvod pokušalo da popravi treće neovlašćeno lice.
6. Ukoliko proizvod nije korišćen u skladu sa namenom.
7. Ukoliko je čišćenje i održavanje uređaja urađeno protivno Uputstvu za upotrebu.
8. Ukoliko je proizvod korišćen u profesionalne svrhe.

Naziv proizvoda:	VIŠENAMENSKI ALAT ZA BICIKLE
Model:	HG12313A
IAN / Serijski broj:	500526_2507
Proizvođač:	OWIM GmbH & Co. KG Stiftsbergstraße 1 74167 Neckarsulm Nemačka
Davalac garancije-uvoznik:	Lidl Srbija KD Prva južna radna 3 22330 Nova Pazova Republika Srbija Tel. 0800 300 180 E-mail: kontakt@lidl.rs
Datum predaje robe potrošaču:	datum sa fiskalnog računa
Uvozi i stavlja u promet:	Lidl Srbija KD Prva južna radna 3 22330 Nova Pazova Republika Srbija Tel. 0800 300 180 E-mail: kontakt@lidl.rs

Postupak garancije

Da biste osigurali brzo obradu vašeg slučaja, molimo vas da pratite sledeća uputstva:
Molimo vas da priložite račun i broj artikla (IAN 500526_2507) kao dokaz o kupovini.
Broj artikla ćete naći na tipskoj pločici, kao gravuru na prednjoj strani uputstva (dole levo) ili kao nalepnicu na zadnjoj ili donjoj strani uređaja.
Ukoliko dođe do funkcionalnih ili drugih nedostataka, molimo vas da kontaktirate službu za pomoć telefonom ili e-mailom.
Neispravan proizvod možete vratiti besplatno na adresu servisa koju ste dobili. Uverite se da ste priložili dokaz o kupovini (dok ga ne dobijete) i informacije o tome šta je kvar i kada se to dogodilo.

Servis

RS **Servis Srbija**
Tel.: 0800 300 180
E-Mail: owim@lidl.rs

МУЛТИФУНКЦИОНАЛНА АЛАТКА ЗА ВЕЛОСИПЕД

Вовед

Ви честитаме за купувањето на вашиот нов производ. Со тоа се одлучивте за квалитетен производ. Запознајте се со производот пред да го употребите за прв пат. Исто така, Ве молиме внимателно да ги прочитате упатствата за ракување, како и советите за безбедност дадени подолу. Користете го производот само според упатствата и само за наведеното поле на примена. Чувајте ги овие упатства на безбедно место. При предавање на производот на трети лица, предадете ги сите придружни документи. Ова и многу други упатства можете да ги преземете и прегледате на www.lidl-service.com. Со скенирање на QR-кодот ќе бидете директно пренасочени на веб-страницата Lidl-Service (www.lidl-service.com) , каде што со внесување на бројот на артиклот (IAN) 500526_2507 можете да го отворите вашето упатство за употреба.

Содржина на пакувањето/список на делови (сл. A до D)

1 1 x инбус, 6 mm/10 mm
2 1 x инбус, 3 mm
3 1 x инбус, 5 mm
4 1 x инбус, 4 mm
5 1 x крстач, Philips PH2
6 1 x торкс T25
7 1 x отворен клуч 15 mm и мини клуч за педали 8/9/10 mm
8 1 x лост за гуми и алатка за ослободување воздух од вентил
9 1 x отворен клуч 8 mm
10 1 x клуч за жици 14 G/15 G и прстенест клуч 9 mm
11 1 x отворен клуч 10 mm
12 1 x нож
13 1 x шрафцигер (со рамна глава) и алатка за иглички за синџир
14 1 x отворач за шишиња
15 1 x кука за фиксирање синџир
16 1 x алатка за синџир
17 1 x инбус, 2 mm
18 1 x инбус 2,5 mm
19 1 x инбус 8 mm
20 1 x преграда за складирање на иглички за синџир
21 1 x лост за гуми и алатка за ослободување воздух од вентил
22 1 x копче за заклучување
23 1 x држач за заклучување
1 x торба
1 x Упатства за употреба

Технички податоци

Димензии: 8 x 4,4 x 4,1 cm (Д x Ш x В)
Тежина: 295 g

Употреба

Овој производ е мултифункционална алатка за велосипеди за лична употреба. Производот е наменет за лесни поправки при патување и не ги заменува специјализираните алатки.

Безбедносни информации

Важно: внимателно прочитајте ги овие упатства за употреба и чувајте ги на безбедно место!

Опасност по живот!
- Никогаш не оставајте ги децата без надзор со амбалажата. Постои ризик од задушување.

Ризик од повреда!
- Никогаш не ги оставајте децата без надзор со производот. Држете подалеку од деца. Производот не е играчка.
- Производот содржи остри компоненти. Внимавајте да не се повредите.
- Пред употреба, проверете дали алатката е целосно расклопена.
- Производителот не презема никаква одговорност за несреќи што се јавуваат како резултат на игнорирање на горенаведените безбедносни информации или несоодветно ракување.

Опасност од смачкани прсти!
- Внимание! Обрнете посебно внимание да не ги стиснете или исечете прстите при отворање и затворање на производот и за време на употребата.

Спречување на оштетување на производот!
- Проверете дали производот е оштетен или изабен пред секоја употреба. Користете го производот само ако е во беспрекорна состојба!

Употреба

- Притиснете го копчето за заклучување 22 со палецот за да го поделите производот на средина (сл. D).
- Одвојте ги двете половини од производот.
- Притиснете го држачот за заклучување 23 за да го преклопите ножот 12 навнатре и нанадвор.

ПРЕДУПРЕДУВАЊЕ! Проверете дали ножот безбедно се заклучува на своето место кога го преклопувате (сл. D).

ПРЕДУПРЕДУВАЊЕ! Внимавајте на прстите кога го преклопувате ножот. Постои ризик од сечење. Непочитувањето на тоа може да резултира со сериозни повреди.
- Алатките 9, 10, 11, 13, 14 може да се расклопат без активирање на држачот за заклучување. Меѓутоа, мора да се притисне за повторно да се преклопат.

Користење на лостовите за гуми

- Сите други алатки освен ножот 12 мора да бидат преклопени за да се користат алатките 8 и 21.

Користење на инбуси 6 mm/10 mm (Сл. B)

1. Повлечете го додатокот (10 mm) надолу за да го користите инбусот (6 mm) 1b.
2. Повлечете го додатокот назад нагоре додека заклучувачката игла не се заглави во дадената дупка за користење на инбусот (10 mm) 1a.

Употреба на мини клуч за педали (сл. C)

1. Одвртете го мини клучот за педали 7 од производот.
2. Поставете го мини клучот за педали на инбусот (8 mm) 19. За поголема моќност, преклопете ги алатите од спротивната страна.

Забелешка: мини клучот за педали е наменет само за итни поправки; капацитетот на отповарување е ограничен. Не обидувајте се да ги олабавите заглавените педали со мини клучот за педали.

Користење на алатката за синџир (сл. E)

- Користете ја предната водилка за синџир 16a од алатката за синџир 16 за да ги олабавите и прицврстите игличките на алатката за синџир.

Олабавување на иглата на алатот за синџир:
Одвртете го вретеното на алатот за синџир 16c од алатот за синџир 16 за да можете да го поставите синџирот во предната водилка за синџирот 16a. Завртете го вретеното на алатот за синџир наспроти иглата на алатот за синџир за да го олабавите. Притиснете ја иглата на алатот за синџир само до надворешната јамка за да го олесните последователното заковување.

Затегнување на иглата на алатот за синџир:
Одвртете го вретеното на алатот за синџир 16c од алатот за синџир 16. Поставете ја иглата на алатот за синџир во отворот на вретеното на алатот за синџир, а потоа поставете го синџирот во предната водилка на синџирот 16a. Завртете го вретеното на алатот за да го прицврстите клинот на алатот за синџир.

Важно: кога олабавувате и прицврстувате игла на алатот за синџир, притиснете на синџирот со прстот за да го одржите стабилен во водилката на синџир. Уверете се дека вретеното на алатот за синџир притиска централно на иглата на алатот за синџир за да спречите оштетување на алатот за синџир и на синџирот.
- Користете ја задната водилка за синџир 16b од алатката за синџир 16 за да ги олабавите тврдите споеви на синџирот.

Важно: притиснете ја иглата на алатот за синџир само онолку колку што е потребно за да ги олабавите тврдите споеви на синџирот.

Користење на куката за фиксирање на синџирот (сл. F)

Прицврстете ја куката за фиксирање на синџирот 15 на двата зглоба на синџирот за да го олабавите синџирот додека го заковувате.

Користење на трнот за испуштање воздух (сл. G)

1. Поставете го трнот за испуштање воздух 8a / 21a во центарот на вентилот на гумата за да го испуштите воздухот од гумата.

Чистење и грижа

- Кога не го употребувате производот, секогаш складирајте го чист и сув на собна температура.
- Чистете го производот само со влажна крпа, а потоа исушете го со бришење.

ВАЖНО! Никогаш не го чистете производот со агресивни средства за чистење.

Забелешка: производот треба да се изшмиргла од професионален сервис за да се обезбеди безбедна употреба.
- Користете комерцијално достапни масла за нега на ножеви.

Отстранување

Пакувањето е целосно изработено од материјали што може да се рециклираат, кои може да ги отстраните во локални капацитети за рециклирање.
Варијантите за одлагање на истрошениот производ можете да ги дознаете во Вашата општина или градска администрација.

Гаранција

Производот е изработен според строги насоки за квалитет и е внимателно проверен пред испорака. Во случај на материјални или производствени недостатоци, имате законски права кон продавачот на производот. Ваши законски права не се ограничени на никаков начин со нашата гаранција наведена подолу. Гаранцијата за овој производ изнесува 3 години од датумот на купување. Гарантниот рок започнува од датумот на купување. Чувајте ја оригиналната сметка за купување на безбедно место, бидејќи овој документ е потребен како доказ за купувањето.

Сите оштетувања или недостатоци кои постоеле уште при купувањето мора веднаш да се пријават по вадењето на производот од амбалажата.
Доколку производот во рок од 3 години од датумот на купување покаже материјален или производствен недостаток, ние – по наш избор – ќе го поправиме или заместиме бесплатно за Вас. Гарантниот рок не се продолжува со прифатено гарантно барање. Ова важи и за заменетите и поправените делови.
Оваа гаранција престанува да важи ако производот е оштетен или неправилно користен или одржуван.
Гаранцијата ги покрива материјалните и производствените недостатоци. Оваа гаранција не се однесува на делови од производот кои се предмет на нормално трошење и затоа се сметаат за потрошни делови (на пр. батерии, акумулатори, црева, кертрици), ниту на оштетувања на кревки делови, како што се прекинувачи или делови од стакло.

Постапка во случај на гаранција

За да се обезбеди брза обработка на Вашето барање, следете ги следниве упатства:
Чувајте го оригиналната сметка за купување и бројот на артиклот (IAN 500526_2507) како доказ за купување.
Бројот на артиклот можете да го најдете на типската плочка, гравура на производот, на насловната страница на упатството за употреба, (види лево долу) или како налепница на задната или долната страна од производот.

Доколку се појават функционални дефекти или други недостатоци, прво контактирајте ја сервисната служба наведена подолу телефонски или по е-пошта.
Штом производот ќе биде евидентиран како неисправен, можете да го вратите бесплатно на адресата за сервис која ќе Ви биде соопштена. Осигурајте се дека го приложувате оригиналниот доказ за купување (фискална сметка) и краток писмен опис во кој се наведуваат деталите за дефектот и времето на неговото појавување.

Сервис

MK **Сервис Северна Македонија**
Тел.: 0800 90698
E-пошта: owim@lidl.mk

VEGËL MULTIFUNKSIONALE PËR BICIKLETË

Hyrje

Ju urojmë për blerjen e produktit tuaj të ri. Keni zgjedhur një produkt me cilësi të lartë. Njihuni me produktin para se ta përdorni për herë të parë. Përveç kësaj, ju lutemi të rishikoni me kujdes udhëzimet e përdorimit dhe këshillat e sigurisë më poshtë. Përdorni produktin vetëm siç është përshkruar dhe vetëm për përdorimet e përcaktuara. Mbajini këto udhëzime në një vend të sigurt. Dorëzoni të gjitha dokumentet bashkë me produktin, nëse ia kaloni një pale të tretë. Ju mund të shkarkoni dhe shikoni këtë dhe shumë manuale të tjera në www.lidl-service.com. Duke skanuar kodin QR, do të ridrejtoheni drejtpërdrejt në faqen e shërbimit të Lidl (www.lidl-service.com), ku mund të hapni manualin e përdorimit duke shtypur numrin e artikullit (IAN) 500526_2507.

Përmbajtja e paketimit/ lista e pjesëve (Fig. A to D)

1 1 x çelës hekzagon, 6 mm/10 mm
2 1 x çelës hekzagon, 3 mm
3 1 x çelës hekzagon, 5 mm
4 1 x çelës hekzagon, 4 mm
5 1 x kaçavidë me majë kryq, Philips PH2
6 1 x çelës Torx T25
7 1 x Çelës i hapur 15 mm dhe mini çelës pedali 8/9/10 mm
8 1 x levë për gomën dhe mjet për lirimin e ajrit
9 1 x çelës i hapur 8 mm
10 1 x çelës rrezesh 14 G/15 G dhe çelës unazë 9 mm
11 1 x çelës i hapur 10 mm
12 1 x thikë
13 1 x kaçavidë (majë të sheshtë) dhe mjet për kunjat e zinxhirit
14 1 x hapëse shisheje
15 1 x grep për fiksimin e zinxhirit
16 1 x mjet për zinxhirin
17 1 x çelës hekzagon 2 mm
18 1 x çelës hekzagon 2.5 mm
19 1 x çelës hekzagon 8 mm
20 1 x vend për mbajtjen e kunjave të zinxhirit
21 1 x levë për gomën dhe mjet për lirimin e ajrit
22 1 x buton bllokimi
23 1 x kllapë bllokimi
1 x çantë
1 x udhëzimet e përdorimit

Të dhënat teknike

Përmasat: 8 x 4.4 x 4.1 cm (Gja x Gje x La)
Pesha: 295 g

Përdorimi i synuar

Ky produkt është një mjet multifunksional biçiklete për përdorim personal. Produkti është bërë për riparimet e lehta në rrugë; nuk zëvendëson veglat e posaçme.

Informacione sigurie

E rëndësishme: lexoni me kujdes këto udhëzime dhe mbajini në një vend të sigurt!

Rrezik kërcënues për jetën!
- Mos i lini asnjëherë fëmijët të pambikëqyrur me materialin e paketimit. Ekziston rreziku i mbytjes.

Rrezik lëndimi!
- Mos i lini fëmijët të pambikëqyrur me produktin. Mbajeni larg fëmijëve. Produkti nuk është lodër.
- Produkti ka pjesë të mprehta. Bëni kujdes që të mos lëndoheni.
- Sigurohuni që mjeti është i palosur plotësisht para se ta përdorni.
- Prodhuesi nuk mban asnjë përgjegjësi për aksidentet që ndodhin si pasojë e shpërfilljes së informacioneve të mësipërme të sigurisë ose si pasojë e përdorimit të papërshtatshëm.

Rrezik i shtypjes së gishtave!
- Kujdes! Bëni kujdes që të mos pickoni ose pritni gishtat kur e hapni dhe mbyllni produktin, si dhe gjatë përdorimit.

Mos lejoni që produkti të dëmtohet!
- Para çdo përdorimi, kontrollojeni produktin për të parë nëse ka dëmtime. Përdoreni produktin vetëm nëse është në gjendje perfekte!

Përdorimi

- Shtypni butonin e bllokimit 22 me gishtin e madh në mënyrë që ta ndani produktin në mes (Fig. D).
- Shkëputini nga njëra tjetra dy gjysmat e produktit.
- Shtypni kllapën e bllokimit 23 për ta palosur dhe shpalosur thikën 12.

PARALAJMËRIM! Sigurohuni që thika të kërcasë mirë në vend kur e nxirrni (Fig. D).

PARALAJMËRIM! Bëni kujdes gishtat kur e palosni thikën. Ekziston rreziku i prerjes. Nëse nuk jeni të kujdesshëm, mund të shkaktoni lëndime të rënda.

- Mjetet 9, 10, 11, 13, 14 mund të nxirren pa përdorur kllapën e bllokimit. Megjithatë, ajo duhet të shtypet që t'i palosni përsëri.

Përdorimi i levave të gomës

- Të gjitha mjetet e tjera, përveç thikës 12 duhet të nxirren për të përdorur mjetet 8 dhe 21.

Përdorimi i çelësit hekzagon 6 mm/10 mm (Fig. B)

1. Uleni poshtë pjesën (10 mm) për të përdorur çelësin hekzagon (6 mm) 1b.
2. Tërhiqeni përsëri pjesën derisa kunja e bllokimit të kapet në vrimën që shërben për të përdorur çelësin hekzagon (10 mm) 1a

Përdorimi i çelësit mini për pedale (Fig. C)

1. Lironi çelësin mini për pedale 7 nga produkti.
2. Vendoseni çelësin mini për pedale mbi çelësin hekzagon (8 mm) 19. Për të pasur më tepër forcë, palosini mjetet nga ana e kundërt.

Shënim: çelësi mini për pedale shërben vetëm për riparime emergjence; kapaciteti i ngarkesës është i kufizuar. Mos u përpiqni të lironi pedalet e bllokuara me çelësin mini për pedale.

Përdorimi i mjetit për zinxhirin (Fig. E)

- Përdorni fletën e përparme të zinxhirit 16a të mjetit për zinxhirin 16 për të liruar dhe shtrënguar kunjat e mjetit për zinxhirin.

Lirimi i kunjës të mjetit për zinxhirin:
Zhvidhosni aksin e mjetit për zinxhirin 16c nga mjeti për zinxhirin 16 në mënyrë që ta vendosni zinxhirin te fleta e përparme e zinxhirit 16a. Rrotulloni aksin e mjetit për zinxhirin kundrejt kunjës së mjetit për zinxhirin për ta liruar. Shtypeni kunjën e mjetit për zinxhirin vetëm deri te unaza e jashtme për ta bërë më të bashkimin e zinxhirit më pas.

Shtrëngimi i kunjës së mjetit për zinxhirin:
Zhvidhosni aksin e mjetit për zinxhirin 16c nga mjeti për zinxhirin 16. Vendoseni kunjën e mjetit për zinxhirin te pjesa e hapur e aksit të mjetit për zinxhirin dhe më pas vendoseni zinxhirin te fleta e përparme e zinxhirit 16a. Rrotulloni aksin e mjetit për zinxhirin për ta shtrënguar kunjën e mjetit për zinxhirin.

E rëndësishme: Kur e lironi dhe shtrëngoni kunjën e mjetit për zinxhirin, shtypni mbi zinxhir me gisht për ta mbajtur të stabilizuar te fleta e zinxhirit. Sigurohuni që aksi i mjetit për zinxhirin të shtypet në mes të kunjës së mjetit për zinxhirin në mënyrë që të mos dëmtoni mjetin për zinxhirin dhe zinxhirin.
- Përdorni fletën e pasme të zinxhirit 16b të mjetit për zinxhirin 16 për të liruar bashkimet e forta të zinxhirit.

E rëndësishme: shtypni mbi kunjën e mjetit për zinxhirin duke përdorur vetëm aq forcë sa duhet për të liruar bashkimet e forta të zinxhirit.

Përdorimi i grepit për fiksimin e zinxhirit (Fig. F)

Shtrëngoni grepin për fiksimin e zinxhirit 15 në dy bashkimet e zinxhirit për ta liruar zinxhirin ndërsa e lidhni.

Përdorimi i mandrelës së nxjerrjes së ajrit (Fig. G)

1. Vendoseni mandrelën e nxjerrjes së ajrit 8a / 21a në mes të valvulës së gomës për të nxjerrë ajrin nga goma.

Kujdesi dhe pastrimi

- Kur nuk e përdorni, mbajeni gjithnjë produktin të pastër dhe të thatë në temperaturë ambienti.
- Pastrojeni produktin vetëm me një leckë të njomë dhe më pas thajeni.

E RËNDËSISHME! Mos e pastroni asnjëherë produktin me agjentë pastrimi të ashpër.

Shënim: smerilojeni produktin te një profesionist për të garantuar përdorimin e sigurt.
- Përdorni vajra që ofrohen në treg për kujdesin për thikën.

Asgjësimi

Paketimi është bërë prej materialesh plotësisht të ricklueshme, të cilat mund t'i hidhni në qendrat lokale të riciklimit.
Mundësitë për asgjësimin e produktit të përdorur i merrni në komunën ose bashkinë tuaj.

Garancia

Produkti është prodhuar sipas udhëzimeve të rrepta të cilësisë dhe është kontrolluar me kujdes para dorëzimit. Në rast të defekteve të materialit ose të prodhimit, keni të drejta ligjore ndaj shitësit të produktit. Të drejtat tuaja ligjore nuk kufizohen në asnjë mënyrë nga garancia jonë e përshkruar më poshtë.
Garancia për këtë produkt është 3 vjet nga data e blerjes. Afati i garancisë fillon nga data e blerjes. Ruani faturën origjinale të blerjes në një vend të sigurt, pasi ky dokument është i nevojshëm si dëshmi e blerjes.
Të gjitha dëmtimet ose defektet që janë të pranishme në momentin e blerjes duhet të raportohen menjëherë pas hapjes së produktit. Nëse produkti brenda 3 viteve nga data e blerjes paraqet një defekt material ose të prodhimit, ne do ta riparojmë ose zëvendësojmë atë falas për ju, sipas zgjedhjes sonë. Afati i garancisë nuk zgjatet në rast të pranimit të një kërkese të garancisë. Kjo vlen edhe për pjesët e zëvendësuara ose të riparuara.
Kjo garanci humbet nëse produkti është dëmtuar ose përdorur apo mirëmbajtur në mënyrë të papërshtatshme.
Garancia mbulon defektet materiale dhe të prodhimit. Kjo garanci nuk vlen për pjesë të produktit që konsumohen në përdorim të zakonshëm dhe konsiderohen si pjesë të konsumuara (p.sh. bateri, akumulator, tuba, kartusha boje), si dhe për dëmtime të pjesëve delikate, p.sh. çelësa ose pjesë prej xhami.

Procedura në rast garancie

Për të siguruar një trajtim të shpejtë të kërkesës suaj, ju lutemi t'i kushtoni vëmendje udhëzimeve në vijim:

Mbani faturën origjinale të blerjes dhe numrin e artikullit (IAN 500526_2507) si dëshmi të blerjes.
Numrin e artikullit e gjeni në etiketën e të dhënave, një gdhendje në produkt, faqen e parë të manualit të përdorimit në gjuhën gjermane (poshtë majtas) ose si një ngjitëse në anën e pasme ose të poshtme të produktit.
Në rast të defekteve të funksionimit apo mangësive të tjera, ju lutemi kontaktoni fillimisht shërbimin e mëposhtëm përmes telefonit ose e-mail-it.
Sapo produkti të jetë regjistruar si me defekt, mund ta dërgoni atë pa pagesë në adresën e shërbimit që do t'ju komunikohet. Sigurohuni që të bashkëngjitni faturën origjinale të blerjes (kuponin) si dhe një përshkrim të shkurtër me shkrim, ku përshkruhen detajet e defektit dhe koha e shfaqjes së tij.

Shërbimi

AL **Shërbimi Shqipëri**
Tel.: 0800 90698

Mjetet e tjera

- Mjetet 9, 10, 11, 13, 14 mund të nxirren pa përdorur kllapën e bllokimit. Megjithatë, ajo duhet të shtypet që t'i palosni përsëri.

Përdorimi i levave të gomës

- Të gjitha mjetet e tjera, përveç thikës 12 duhet të nxirren për të përdorur mjetet 8 dhe 21.

Përdorimi i çelësit hekzagon 6 mm/10 mm (Fig. B)

1. Uleni poshtë pjesën (10 mm) për të përdorur çelësin hekzagon (6 mm) 1b.
2. Tërhiqeni përsëri pjesën derisa kunja e bllokimit të kapet në vrimën që shërben për të përdorur çelësin hekzagon (10 mm) 1a

Përdorimi i çelësit mini për pedale (Fig. C)

1. Lironi çelësin mini për pedale 7 nga produkti.
2. Vendoseni çelësin mini për pedale mbi çelësin hekzagon (8 mm) 19. Për të pasur më tepër forcë, palosini mjetet nga ana e kundërt.

Shënim: çelësi mini për pedale shërben vetëm për riparime emergjence; kapaciteti i ngarkesës është i kufizuar. Mos u përpiqni të lironi pedalet e bllokuara me çelësin mini për pedale.

Përdorimi i mjetit për zinxhirin (Fig. E)

- Përdorni fletën e përparme të zinxhirit 16a të mjetit për zinxhirin 16 për të liruar dhe shtrënguar kunjat e mjetit për zinxhirin.

Lirimi i kunjës të mjetit për zinxhirin:
Zhvidhosni aksin e mjetit për zinxhirin 16c nga mjeti për zinxhirin 16 në mënyrë që ta vendosni zinxhirin te fleta e përparme e zinxhirit 16a. Rrotulloni aksin e mjetit për zinxhirin kundrejt kunjës së mjetit për zinxhirin për ta liruar. Shtypeni kunjën e mjetit për zinxhirin vetëm deri te unaza e jashtme për ta bërë më të bashkimin e zinxhirit më pas.

Shtrëngimi i kunjës së mjetit për zinxhirin:
Zhvidhosni aksin e mjetit për zinxhirin 16c nga mjeti për zinxhirin 16. Vendoseni kunjën e mjetit për zinxhirin te pjesa e hapur e aksit të mjetit për zinxhirin dhe më pas vendoseni zinxhirin te fleta e përparme e zinxhirit 16a. Rrotulloni aksin e mjetit për zinxhirin për ta shtrënguar kunjën e mjetit për zinxhirin.

E rëndësishme: Kur e lironi dhe shtrëngoni kunjën e mjetit për zinxhirin, shtypni mbi zinxhir me gisht për ta mbajtur të stabilizuar te fleta e zinxhirit. Sigurohuni që aksi i mjetit për zinxhirin të shtypet në mes të kunjës së mjetit për zinxhirin në mënyrë që të mos dëmtoni mjetin për zinxhirin dhe zinxhirin.
- Përdorni fletën e pasme të zinxhirit 16b të mjetit për zinxhirin 16 për të liruar bashkimet e forta të zinxhirit.

E rëndësishme: shtypni mbi kunjën e mjetit për zinxhirin duke përdorur vetëm aq forcë sa duhet për të liruar bashkimet e forta të zinxhirit.

Përdorimi i grepit për fiksimin e zinxhirit (Fig. F)

Shtrëngoni grepin për fiksimin e zinxhirit 15 në dy bashkimet e zinxhirit për ta liruar zinxhirin ndërsa e lidhni.

Përdorimi i mandrelës së nxjerrjes së ajrit (Fig. G)

1. Vendoseni mandrelën e nxjerrjes së ajrit 8a / 21a në mes të valvulës së gomës për të nxjerrë ajrin nga goma.

Kujdesi dhe pastrimi

- Kur nuk e përdorni, mbajeni gjithnjë produktin të pastër dhe të thatë në temperaturë ambienti.
- Pastrojeni produktin vetëm me një leckë të njomë dhe më pas thajeni.

E RËNDËSISHME! Mos e pastroni asnjëherë produktin me agjentë pastrimi të ashpër.

Shënim: smerilojeni produktin te një profesionist për të garantuar përdorimin e sigurt.
- Përdorni vajra që ofrohen në treg për kujdesin për thikën.

Asgjësimi

Paketimi është bërë prej materialesh plotësisht të ricklueshme, të cilat mund t'i hidhni në qendrat lokale të riciklimit.
Mundësitë për asgjësimin e produktit të përdorur i merrni në komunën ose bashkinë tuaj.

Garancia

Produkti është prodhuar sipas udhëzimeve të rrepta të cilësisë dhe është kontrolluar me kujdes para dorëzimit. Në rast të defekteve të materialit ose të prodhimit, keni të drejta ligjore ndaj shitësit të produktit. Të drejtat tuaja ligjore nuk kufizohen në asnjë mënyrë nga garancia jonë e përshkruar më poshtë.
Garancia për këtë produkt është 3 vjet nga data e blerjes. Afati i garancisë fillon nga data e blerjes. Ruani faturën origjinale të blerjes në një vend të sigurt, pasi ky dokument është i nevojshëm si dëshmi e blerjes.
Të gjitha dëmtimet ose defektet që janë të pranishme në momentin e blerjes duhet të raportohen menjëherë pas hapjes së produktit. Nëse produkti brenda 3 viteve nga data e blerjes paraqet një defekt material ose të prodhimit, ne do ta riparojmë ose zëvendësojmë atë falas për ju, sipas zgjedhjes sonë. Afati i garancisë nuk zgjatet në rast të pranimit të një kërkese të garancisë. Kjo vlen edhe për pjesët e zëvendësuara ose të riparuara.
Kjo garanci humbet nëse produkti është dëmtuar ose përdorur apo mirëmbajtur në mënyrë të papërshtatshme.
Garancia mbulon defektet materiale dhe të prodhimit. Kjo garanci nuk vlen për pjesë të produktit që konsumohen në përdorim të zakonshëm dhe konsiderohen si pjesë të konsumuara (p.sh. bateri, akumulator, tuba, kartusha boje), si dhe për dëmtime të pjesëve delikate, p.sh. çelësa ose pjesë prej xhami.

Procedura në rast garancie

Për të siguruar një trajtim të shpejtë të kërkesës suaj, ju lutemi t'i kushtoni vëmendje udhëzimeve në vijim:

Mbani faturën origjinale të blerjes dhe numrin e artikullit (IAN 500526_2507) si dëshmi të blerjes.
Numrin e artikullit e gjeni në etiketën e të dhënave, një gdhendje në produkt, faqen e parë të manualit të përdorimit në gjuhën gjermane (poshtë majtas) ose si një ngjitëse në anën e pasme ose të poshtme të produktit.
Në rast të defekteve të funksionimit apo mangësive të tjera, ju lutemi kontaktoni fillimisht shërbimin e mëposhtëm përmes telefonit ose e-mail-it.
Sapo produkti të jetë regjistruar si me defekt, mund ta dërgoni atë pa pagesë në adresën e shërbimit që do t'ju komunikohet. Sigurohuni që të bashkëngjitni faturën origjinale të blerjes (kuponin) si dhe një përshkrim të shkurtër me shkrim, ku përshkruhen detajet e defektit dhe koha e shfaqjes së tij.

Shërbimi

AL **Shërbimi Shqipëri**
Tel.: 0800 90698

UNEALTĂ MULTIFUNCȚIONALĂ PENTRU BICICLETĂ

Introducere

Vă felicităm pentru achiziționarea noului dumneavoastră produs. Ați ales un produs de înaltă calitate. Înainte de prima punere în funcțiune informați-vă cu privire la produs. Pentru aceasta citiți cu atenție următorul manual de utilizare și indicațiile de siguranță. Utilizați acest produs numai conform descrierii și instrucțiunilor de utilizare. Păstrați această instrucțiune într-un loc sigur. În caz că, dați produsul mai departe la terți, înmânați de asemenea și documentația acestuia.
Puteți descărca și vizualiza acest manual și numeroase alte manuale pe www.lidl-service.com. Prin scanarea codului QR, dumneavoastră veți fi direcționat direct către pagina de internet pentru asistență Lidl (www.lidl-service.com), unde puteți deschide manualul de instrucțiuni prin introducerea numărului de articol (IAN) 500526_2507.

Conținutul ambalajului/ lista componentelor (Fig. A - D)

1 1 x Cheie hexagonală, 6 mm/ 10 mm
2 1 x Cheie hexagonală, 3 mm
3 1 x Cheie hexagonală, 5 mm
4 1 x Cheie hexagonală, 4 mm
5 1 x Șurubelniță cruciformă, Philips PH2
6 1 x Cheie tubulară Torx T25
7 1 x Cheie cu capăt deschis de 15 mm și mini cheie pentru pedală 8/9/10 mm
8 1 x Levier pentru cauciuc și sculă pentru eliberarea aerului din supapă
9 1 x Cheie cu capăt deschis de 8 mm
10 1 x Cheie de spițe 14 G/15 G și cheie fixă inelară de 9 mm
11 1 x Cheie cu capăt deschis de 10 mm
12 1 x Cuțit
13 1 x Șurubelniță (cap plat) și cheie cu lanț pentru demontat pinioane
14 1 x Desfăcător de sticle
15 1 x Cârlig de fixare lanț
16 1 x Presă de lanț
17 1 x Cheie hexagonală 2 mm
18 1 x Cheie hexagonală 2,5 mm
19 1 x Cheie hexagonală 8 mm
20 1 x Compartiment de stocare a pinioanelor de lanț
21 1 x Levier pentru demontare cauciuc și sculă pentru eliberarea aerului din supapă
22 1 x Buton de blocare
23 1 x Suport de montare
1 x Sac
1 x Instrucțiuni de utilizare

Date tehnice

Dimensiuni: 8 x 4,4 x 4,1 cm (L x l x H)
Greutate: 295 g

Utilizare preconizată

Acest produs este o sculă multifuncțională de bicicletă pentru uz personal. Produsul este destinat reparațiilor ușoare și nu înlocuiește sculele profesioniste.

Informații privind siguranța

Important: citiți aceste instrucțiuni de utilizare cu grijă și păstrați-le într-un loc sigur!

AVERTISMENT! Atenție la degete când pliați cuțitul. Există risc de tăiere. Nerespectarea acestei instrucțiuni poate duce la rănire gravă.
- Sculele 9, 10, 11, 13, 14 pot fi depliate fără activarea suportului de blocare. Însă, acesta trebuie apăsat pentru plierea acestora.

Utilizarea levierelor pentru cauciuc

- Toate sculele cu excepția cuțitului 12 trebuie depliate pentru a putea utiliza sculele 8 și 21.

Utilizarea cheii hexagonale de 6 mm/10 mm (Fig. B)

1. Trageți accesoriul (10 mm) în jos pentru a utiliza cheia hex

Употреба

- Натиснете бутона за заключване 22 с палец, за да разделите продукта по средата (фиг. D).
- Плъзнете двете половини на продукта настрани една от друга.
- Натиснете скобата за заключване 23, за да сгънете и разгънете ножа 12.

⚠ **ПРЕДУПРЕЖДЕНИЕ!** Уверете се, че ножът щраква на място сигурно, когато го разгъвате (фиг. D).

⚠ **ПРЕДУПРЕЖДЕНИЕ!** Пазете пръстите си, когато сгъвате ножа. Съществува риск от порязване. Неспазването на това може да доведе до сериозно нараняване.

- Инструментите 9, 10, 11, 13, 14 могат да бъдат разгънати без активиране на скобата за заключване. Тя обаче трябва да бъде натисната, за да бъдат сгънати отново.

Употреба на лостовете за гуми

- Всички други инструменти с изключение на ножа 12 трябва да бъдат разгънати, за да използвате инструментите 8 и 21.

Използвайте шестостенния ключ 6 mm/10 mm (фиг. B)

1. Издърпайте приставката (10 mm) надолу, за да използвате шестостенния ключ (6 mm) 1b.
2. Издърпайте приставката обратно нагоре, докато заключващият щифт влезе в отвора предвиден за употреба на шестостенния ключ (10 mm) 1a.

Употреба на мини ключа за педали (фиг. C)

1. Освободете мини ключа за педали 7 от продукта.
2. Поставете мини ключа за педали върху шестостенния ключ (8 mm) 19. За по-голяма лостова сила, разгънете инструментите от противоположната страна.

ⓘ **Забележка:** мини ключът за педали е предназначен само за аварийни поправки, товарният капацитет е ограничен. Не се опитвайте да разхлабвате заседнали педали с мини ключа за педали.

Употреба на инструмента за верига (фиг. E)

- Използвайте предния водач за веригата 16a от инструмента за вериги 16, за да разхлабите и затегнете щифтове в инструмента за верига.

Разхлабване на щифта на инструмента за верига:
Развийте шпиндела на инструмента за верига 16c от инструмента за верига 16, така че да можете да поставите веригата в предния водач за веригата 16a. Завъртете шпиндела на инструмента за верига срещу щифта на инструмента за верига, за да го разхлабите. Избивайте щифта на инструмента за верига само към външната страна, за за направите последващото занитване по-лесно.

Затягане на щифта на инструмента за верига:
Развийте шпиндела на инструмента за верига 16c от инструмента за верига 16. Поставете щифта на инструмента за верига в отвора на шпиндела на инструмента за за верига и след това поставете веригата в предния водач за веригата 16a. Завъртете шпиндела на инструмента за верига, за да затегнете щифта на инструмента за верига.

Важно: когато разхлабвате и затягане щифт на инструмента за верига, натиснете веригата с пръст, за да я задържите стабилна във водача за веригата. Уверете се, че шпинделът на инструмента за веригата притиска централно щифта на инструмента за веригата, за да предотвратите повреда по инструмента или веригата.

- Използвайте задния водач на веригата 16b на инструмента за веригата 16, за да разхлабите твърдите връзки на веригата.

Важно: натиснете щифта на инструмента за веригата само толкова силно, колкото е необходимо, за да разхлабите твърдите връзки на веригата.

Употреба на куката за фиксиране на веригата (фиг. F)

Затегнете куката за фиксиране на веригата 15 към две звена на веригата, за да отпуснете веригата, докато занитвате.

Употреба на дорника за изпускане на въздух (фиг. G)

1. Поставете дорника за изпускане на въздух 8a / 21a в средата на вентила на гумата, за да изпуснете въздуха от гумата.

Почистване и грижа

- Когато не го използвайте, винаги съхранявайте продукта на чисто и сухо място при стайна температура.
- Почиствайте продукта само с влажна кърпа и го избърсвайте до сухо след това.

⚠ **ВАЖНО!** Не почиствайте никога продукта с агресивни почистващи средства.

ⓘ **Забележка:** осигурете шлифоване на продукта от професионален сервиз, за гарантирате безопасна употреба.

- Използвайте предлаганите в търговската мрежа масла за грижи за ножа.

Изхвърляне

Опаковката е изработена от екологични материали, които може да предадете в местните пунктове за рециклиране. Относно възможностите за отстраняване на излезлия от употреба продукт като отпадък се информирайте от Вашата общинска или градска управа.

Гаранция

Уважаеми клиенти,
за този уред получавате 3 години гаранция от датата на покупката. В случай на несъответствие на продукта с договора за продажба Вие имате законно право да предявите рекламация пред продавача на продукта при условията и в сроковете, определени в глава трета, раздел II и III и глава четвърта от Закона за предоставяне на цифрово съдържание и цифрови услуги и за продажба на стоки (ЗПЦСЦУПС)*.
Вашите права, произтичащи от посочените разпоредби, не се ограничават от нашата по-долу представена търговска гаранция, не са свързани с разходи за потребителите и независимо от нея продавачът на продукта отговаря за липсата на съответствие на потребителската стока с договора за продажба съгласно ЗПЦСЦУПС.

Гаранционни условия
Гаранционният срок е 3 години от датата на получаване на стоката. Пазете добре оригиналната касова бележка. Този документ е необходим като доказателство за покупката. Ако в рамките на гаранционния срок се появи дефект на материала или производствен дефект, продуктът ще бъде безплатно ремонтиран или заменен. Гаранцията предполага в рамките на тригодишния гаранционен срок да се представят дефектният уред, касовата бележка (касовият бон), както и всички други документи, установяващи наличието на дефект и писмено да се обясни в какво се състои дефектът и кога е възникнал. Ако дефектът е покрит от нашата гаранция, Вие ще получите обратно ремонтирания или нов продукт. В случай на замяна на дефектна стока първоначалните гаранционен срок и гаранционни условия се запазват. В случай на ремонт на дефектна стока, срокът на ремонта се прибавя към гаранционния срок. За евентуално наличните и установени повреди и дефекти още при покупката трябва да се съобщи веднага след разопаковането. Евентуалните ремонти след изтичане на гаранционния срок са срещу заплащане. Ремонтът или замяната на продукта не пораждат нова гаранция.

Обхват на гаранцията
Уредът е произведен грижливо според строгите изисквания за качество и добросъвестно изпитан преди доставка. Гаранцията важи за дефекти на материала или производствени дефекти. Гаранцията не обхваща консумативите, както и частите на продукта, които подлежат на нормално износване, поради което могат да бъдат разглеждани като бързо износващи се части (например филтри или приставки) или повредите на чупливи части (например прекъсвачи, батерии или такива произведени от стъкло). Гаранцията отпада, ако уредът е повреден поради неправилно използване или в резултат на неосъществяване на техническа поддръжка. За правилната употреба на продукта трябва точно да се спазват всички указания в упътването за експлоатация. Предназначение и действия, които не се препоръчват от упътването за експлоатация или за които то предупреждава, трябва задължително да се избягват. Продуктът е предназначен само за частна, а не за професионална употреба. При злоупотреба и неправилно третиране, употреба на сила и при интервенции, които не са извършени от клона на нашия оторизиран сервиз, гаранцията отпада.

Процедура при гаранционен случай
За да се гарантира бърза обработка на Вашия случай, следвайте следните указания:

- За всички запитвания подгответе касовата бележка и идентификационния номер (IAN 500526_2507) като доказателство за покупката.
- Вземете артикулния номер от фабричната табелка.
- При възникване на функционални или други дефекти първо се свържете по телефона или чрез имейл с долупосочения сервизен отдел. След това ще получите допълнителна информация за уреждането на Вашата рекламация.
- След съгласуване с нашия сервиз можете да изпратите дефектния продукт на посочения Ви адрес на сервиза безплатно за Вас, като приложите касовата бележка (касовия бон) и посочите писмено в какво се състои дефектът и кога е възникнал. За да се избегнат проблеми с приемането и допълнителни разходи, задължително използвайте само адреса, който Ви е посочен. Осигурете изпращането да не е като експресен товар или като друг специален товар. Изпратете уреда заедно с всички принадлежности, доставени при покупката, и осигурете достатъчно сигурна транспортна опаковка.

Ремонтен сервиз/извънгаранционно обслужване
Ремонти извън гаранцията можете да възложите на клона на нашия сервиз срещу заплащане. Той с удоволствие ще Ви направи предварителна калкулация. Можем да обработваме само уреди, които са достатъчно опаковани и изпратени с платени транспортни разходи.
Внимание: Изпратете Вашия уред на клона на нашия сервиз почистен и с указание за дефекта.
Уредите, предмет на извънгаранционо обслужване, изпратени с неплатени транспортни разходи – с наложен платеж, като експресен или друг специален товар – не се приемат.
Ние ще извършим безплатно изхвърлянето на изпратените от Вас дефектни уреди.

Сервизно обслужване
България
Тел.: 008001114920
E-мейл: owim@lidl.bg
IAN 500526_2507

Вносител
Моля, обърнете внимание, че следващият адрес не е адрес на сервиза. Първо се свържете с горепосочения сервизен център.
ОВИМ ГмбХ & Ко.КГ
Щифтсбергщрасе 1
74167 Некарсулм
ГЕРМАНИЯ
* Като физическо лице – потребител, независимо от настоящата търговска гаранция, Вие се ползвате от правата на законовата гаранция, предоставена от Закона за предоставяне на цифрово съдържание и цифрови услуги и за продажбата на стоки/ЗПЦСЦУПС/. По-специално Вие имате право при несъответствие на стоката да бъде извършен ремонт или замяна по Ваш избор, освен ако това е невъзможно или е свързано с непропорционално големи

разходи за продавача. Вие имате право на пропорционално намаляване на цената или на разваляне на договора при наличие на условията на чл. 33, ал. 3 от ЗПЦСЦУПС. Условията и сроковете на законовата гаранция са регламентирани в глава трета, раздел II и III и в глава четвърта на ЗПЦСЦУПС

Процедиране в случай на рекламация

За да се гарантира бързо обработване на Вашата заявка, следвайте указанията по-долу:
Моля, при всички запитвания дръжте на разположение касовия бон и номера на артикула (IAN 500526_2507) като доказателство за покупката.
Номерът на артикула е посочен върху типовата табелка, гравюра, титулната страница на Вашето ръководство (долу вляво) или върху стикера от задната или долната страна на уреда.
При възникнали функционални дефекти или други повреди, първо се свържете по телефона или по електронната поща с посочения по-долу сервиз.
Продуктът, който е регистриран като дефектен, можете да изпратите след това без пощенски разходи на посочения Ви сервиз, като приложите документ за закупуването (касов бон) и описание, в какво се състои повредата и кога е възникнала.

Сервиз

BG **Сервиз България**
Телефон: 008001114920
E-мейл: owim@lidl.bg

ПОЛУЕРГАЛЕ'ІО ПОДНЛ'АТОУ

Εισαγωγή

Σας συγχαίρουμε για την αγορά του νέου σας προϊόντος. Επιλέξατε ένα προϊόν άριστης ποιότητας. Πριν από την πρώτη θέση σε λειτουργία εξοικειωθείτε με το προϊόν. Για το σκοπό αυτό διαβάστε προσεκτικά τις παρακάτω οδηγίες χρήσης και υποδείξεις ασφάλειας. Χρησιμοποιείτε το προϊόν μόνο όπως περιγράφεται και για τους αναφερόμενους τομείς εφαρμογής. Φυλάξτε αυτές τις οδηγίες σε έναν ασφαλή χώρο. Παραδώστε όλα τα έγγραφα κατά τη μεταβίβαση του προϊόντος σε τρίτο.
Μπορείτε να κατεβάσετε και να δείτε αυτό και πολλά άλλα εγχειρίδια στη διεύθυνση www.lidl-service.com. Σκανάροντας τον κωδικό QR, θα μεταφερθείτε κατευθείαν στην ιστοσελίδα εξυπηρέτησης πελατών της Lidl (www.lidl-service.com), όπου μπορείτε να ανοίξετε το εγχειρίδιο οδηγιών χρήσης σας πληκτρολογώντας τον αριθμό προϊόντος (IAN) 500526_2507.

Λίστα περιεχομένων/ εξαρτημάτων συσκευασίας (Εικ. A έως Δ)

1 x Εξάγωνο κλειδί, 6 mm/10 mm
1 x Εξάγωνο κλειδί, 3 mm
1 x Εξάγωνο κλειδί, 5 mm
1 x Εξάγωνο κλειδί, 4 mm
1 x Κατσαβίδι σταυρωτής κεφαλής, Philips PH2
1 x Κλειδί Torx T25
1 x Κλειδί ανοιχτού άκρου 15 mm και μίνι κλειδί πεντάλ 8/9/10 mm
8 1 x Μοχλός ελαστικού και εργαλείο απελευθέρωσης αέρα βαλβίδας
9 1 x Κλειδί ανοιχτού άκρου 8 mm
10 1 x Κλειδί ακτίνων 14 G/15 G και κλειδί δακτυλιοειδούς ανοίγματος 9 mm
11 1 x Κλειδί ανοιχτού άκρου 10 mm
12 1 x Κοπίδι
13 1 x Κατσαβίδι (επίπεδη κεφαλή) και εργαλείο αφαίρεσης αλυσίδας
14 1 x Ανοιχτήρι φιαλών
15 1 x Άγκιστρο στερέωσης αλυσίδας
16 1 x Εργαλείο αλυσίδων
17 1 x Εξάγωνο κλειδί 2 mm
18 1 x Εξάγωνο κλειδί 2,5 mm
19 1 x Εξάγωνο κλειδί 8 mm
20 1 x Αποθηκευτικός χώρος για πείρους αλυσίδας
21 1 x Μοχλός ελαστικού και εργαλείο απελευθέρωσης αέρα βαλβίδας
22 1 x Κουμπί ασφάλισης
23 1 x Βραχίονας ασφάλισης
1 x Τσάντα
1 x Φύλλο οδηγιών χρήσης

Τεχνικά χαρακτηριστικά

Διαστάσεις: 8 x 4,4 x 4,1 εκ. (M x Π x Y)
Βάρος: 295 g

Προβλεπόμενη χρήση

Το προϊόν αυτό είναι ένα πολυλειτουργικό εργαλείων ποδηλάτων για προσωπική χρήση. Το προϊόν προορίζεται για ελαφριές επισκευές καθ' οδόν και δεν αντικαθιστά τα ειδικά εργαλεία.

Πληροφορίες ασφάλειας

Σημαντικό: διαβάστε αυτές τις οδηγίες χρήσης προσεκτικά και φυλάξτε τις σε ένα ασφαλές μέρος!

⚠ **Απειλητικός για τη ζωή κίνδυνος!**
- Ποτέ μην αφήνετε τα παιδιά ανεπιτήρητα με τα υλικά συσκευασίας. Υπάρχει κίνδυνος ασφυξίας.

⚠ **Κίνδυνος τραυματισμού!**
- Ποτέ μην αφήνετε τα παιδιά ανεπιτήρητα με το προϊόν. Διατηρείτε μακριά από παιδιά. Το προϊόν δεν είναι παιχνίδι.
- Το προϊόν περιέχει αιχμηρά εξαρτήματα. Προσέχετε να μην τραυματιστείτε.
- Βεβαιωθείτε ότι το εργαλείο είναι πλήρως διπλωμένο πριν το χρησιμοποιήσετε.
- Ο κατασκευαστής δεν φέρει καμία ευθύνη για ατυχήματα που προκύπτουν ως αποτέλεσμα παράβλεψης των παραπάνω πληροφοριών ασφαλείας ή ακατάλληλου χειρισμού.

⚠ **Κίνδυνος σύνθλιψης των δαχτύλων!**
- Προσοχή! Προσέξτε ιδιαίτερα να μην τσιμπήσετε ή κόψετε τα δάχτυλά σας όταν ανοίγετε και κλείνετε το προϊόν και κατά τη χρήση.

⚠ **Προλαμβάνετε ζημιές στο προϊόν!**
- Ελέγχετε το προϊόν για ζημιές ή φθορές πριν από κάθε χρήση. Χρησιμοποιείτε το προϊόν μόνο εάν είναι σε άψογη κατάσταση!

Χρήση

- Πατήστε το κουμπί ασφάλισης 22 με τον αντίχειρά σας για να χωρίσετε το προϊόν στη μέση (Εικ. Δ).
- Σύρετε τα δύο μισά του προϊόντος χωριστά.
- Πιέστε τον βραχίονα ασφάλισης 23 για να διπλώσετε το μαχαίρι 12 μέσα και έξω.

⚠ **ΠΡΟΕΙΔΟΠΟΙΗΣΗ!** Βεβαιωθείτε ότι το κοπίδι ασφαλίζει στη θέση του όταν το διπλώνετε προς τα έξω (Εικ. Δ).

⚠ **ΠΡΟΕΙΔΟΠΟΙΗΣΗ!** Προσέχετε τα δάχτυλά σας όταν διπλώνετε το κοπίδι. Υφίσταται κίνδυνος κοπής. Μη τήρηση του ανωτέρω μπορεί να οδηγήσει σε σοβαρό τραυματισμό.
- Τα εργαλεία 9, 10, 11, 13, 14 μπορούν να διπλωθούν χωρίς να ενεργοποιήσετε τον βραχίονα ασφάλισης. Ωστόσο, πρέπει να πατηθεί για να διπλωθούν ξανά.

Χρήση των μοχλών των ελαστικών

- Όλα τα άλλα εργαλεία εκτός από το κοπίδι 12 πρέπει να διπλωθούν για να χρησιμοποιηθούν τα εργαλεία 8 και 21.

Χρήση εξάγωνου κλειδιού 6mm/10mm (Εικ. B)

1. Τραβήξτε το εξάρτημα (10 mm) προς τα κάτω για να χρησιμοποιήσετε το εξάγωνο κλειδί (6 mm) 1b.
2. Τραβήξτε το εξάρτημα προς τα πάνω μέχρι να ασφαλίσει ο πείρος ασφάλισης στην παρεχόμενη οπή για να χρησιμοποιήσετε το εξάγωνο κλειδί (10 mm) 1a.

Χρήση του μίνι κλειδιού πεντάλ (Εικ. Γ)

1. Ξεβιδώστε το μίνι κλειδί πεντάλ 7 από το προϊόν.
2. Τοποθετήστε το μίνι κλειδί πεντάλ στο εξάγωνο κλειδί (8 mm) 19. Για μεγαλύτερη μόχλευση, διπλώστε τα εργαλεία από την αντίθετη πλευρά.

ⓘ **Σημείωση:** το μίνι κλειδί πεντάλ προορίζεται μόνο για επείγουσες επισκευές. Η χωρητικότητα φορτίου είναι περιορισμένη. Μην επιχειρήσετε να χαλαρώσετε τα κολλημένα πεντάλ με το μίνι κλειδί πεντάλ.

Χρήση του εργαλείου αλυσίδων (Εικ. E)

- Χρησιμοποιήστε τον μπροστινό οδηγό αλυσίδας 16a του εργαλείου αλυσίδας 16 για να χαλαρώσετε και να στερεώσετε τους πείρους του εργαλείου αλυσίδας.

Χαλάρωση του πείρου του εργαλείου αλυσίδας:
Ξεβιδώστε τον άξονα του εργαλείου αλυσίδας 16c από το εργαλείο αλυσίδας 16 ώστε να μπορείτε να τοποθετήσετε την αλυσίδα στον μπροστινό οδηγό αλυσίδας 16a. Περιστρέψτε τον άξονα του εργαλείου αλυσίδας πάνω στον πείρο του εργαλείου της αλυσίδας για να τον χαλαρώσετε.
Πιέστε τον πείρο του εργαλείου αλυσίδας προς τα έξω μόνο στον εξωτερικό βρόχο για να διευκολύνετε το επόμενο πριτσίνωμα.

Στερέωση του πείρου εργαλείου αλυσίδας:
Ξεβιδώστε τον άξονα εργαλείου αλυσίδας 16c από το εργαλείο αλυσίδας 16. Τοποθετήστε τον πείρο εργαλείου αλυσίδας στο άνοιγμα του άξονα εργαλείου αλυσίδας και, στη συνέχεια, τοποθετήστε την αλυσίδα στον μπροστινό οδηγό αλυσίδας 16a. Περιστρέψτε τον άξονα του εργαλείου αλυσίδας για να στερεώσετε τον πείρο του εργαλείου της αλυσίδας.

Σημαντικό: όταν χαλαρώνετε και στερεώνετε έναν πείρο εργαλείου αλυσίδας, πιέστε την αλυσίδα με το δάχτυλό σας για να τη διατηρήσετε σταθερή στον οδηγό της αλυσίδας. Εξασφαλίστε ότι η άτρακτος του εργαλείου αλυσίδας πιέζει κεντρικά επάνω στον πείρο εργαλείου αλυσίδας ώστε να εμποδίζεται ζημιά στο εργαλείο αλυσίδας και στην αλυσίδα.

- Χρησιμοποιείτε τον πίσω οδηγό αλυσίδας 16b του εργαλείου αλυσίδας 16 για να χαλαρώσετε τους άκαμπτους συνδέσμους της αλυσίδας.

Σημαντικό: πιέστε τον πείρο του εργαλείου της αλυσίδας μόνο όσο χρειάζεται για να χαλαρώσετε τους άκαμπτους συνδέσμους της αλυσίδας.

Χρησιμοποιώντας το άγκιστρο στερέωσης της αλυσίδας (Εικ. ΣΤ)

Στερεώστε το άγκιστρο στερέωσης της αλυσίδας 15 σε δύο συνδέσμους της αλυσίδας για να χαλαρώσετε την αλυσίδα κατά το πριτσίνωμα.

Χρήση του άξονα εξαγωγής αέρα (Εικ. Z)

1. Τοποθετήστε τον άξονα εξαγωγής αέρα 8a / 21a στο κέντρο της βαλβίδας του ελαστικού για να βγει ο αέρας από το ελαστικό.

Συντήρηση και φροντίδα

- Όταν το προϊόν δεν χρησιμοποιείται, πρέπει να αποθηκεύεται πάντα καθαρό και στεγνό σε θερμοκρασία δωματίου.
- Καθαρίζετε το προϊόν μόνο με ένα νωπό πανί και στεγνώνετέ το στη συνέχεια.

⚠ **ΣΗΜΑΝΤΙΚΟ!** Ποτέ μην καθαρίζετε το προϊόν με σκληρά καθαριστικά προϊόντα.

ⓘ **Σημείωση:** αναθέστε το τρίψιμο του προϊόντος με γυαλόχαρτο σε μια επαγγελματική υπηρεσία για να εξασφαλίσετε την ασφαλή χρήση.
- Χρησιμοποιήστε λάδια που διατίθενται στο εμπόριο για τη φροντίδα των κοπιδιών.

Απόσυρση

Η συσκευασία αποτελείται από υλικά φιλικά προς το περιβάλλον, τα οποία μπορείτε να διαθέσετε στους χώρους ανακύκλωσης της περιοχής σας.
Για πληροφορίες σχετικά με τις δυνατότητες απόρριψης του προϊόντος που δεν χρησιμοποιείται πλέον, απευθυνθείτε στις αρμόδιες υπηρεσίες της κοινότητας ή του δήμου σας.

Εγγύηση

Το προϊόν κατασκευάστηκε σύμφωνα με αυστηρές κατευθυντήριες οδηγίες ποιότητας και ελέγχθηκε επιμελώς πριν από την παράδοση. Σε περίπτωση ελαττώματος υλικού ή κατασκευής, έχετε νόμιμα δικαιώματα έναντι του πωλητή του προϊόντος. Τα νομικά σας δικαιώματα δεν περιορίζονται με οιονδήποτε τρόπο από την αναφερόμνεη παρακάτω εγγύηση.
Η εγγύηση για το προϊόν αυτό ανέρχεται σε 3 έτη από την ημερομηνία αγοράς. Ο χρόνος εγγύησης αρχίζει την ημερομηνία αγοράς. Φυλάξτε τη γνήσια απόδειξη αγοράς σε σίγουρο μέρος, καθώς αυτό το έγγραφο απαιτείται ως αποδεικτικό τηε αγοράς.
Όλες οι ζημιές ή τα ελαττώματα, τα οποία υπάρχουν ήδη κατά τον χρόνο της αγοράς, πρέπει να αναφέρονται χωρίς καθυστέρηση μετά την αποσυσκευασία του προϊόντος.
Σε περίπτωση που εντός διαστήματος 3 ετών από την ημερομηνία αγοράς αυτό το προϊόν πασουσιάσει κάποιο ελάττωμα υλικού ή κατασκευής, το προϊόν επισκευάζεται ή αντικαθίσταται από εμάς δωρεάν κατά τη δική μας επιλογή. Ο χρόνος εγγύησης δεν επεκτείνεται λόγω παροχής ικανοποίησης από την ευθύνη για πραγματικά ελαττώματα. Αυτό ισχύει και για εξαρτήματα τα οποία έχουν αντικατασταθεί ή επισκευαστεί.
Αυτή η εγγύηση παύει να ισχύει, εάν στο προϊόν προκλήθηκε ζημιά, ή εάν αυτό χρησιμοποιήθηκε ή συντηρήθηκε με μη ενδεδειγμένο τρόπο.
Η εγγύηση καλύπτει ελαττώματα στο υλικό και την κατασκευή. Αυτή η εγγύηση δεν αφορά σε μέρη του προϊόντος, τα οποία υπόκεινται σε φυσιολογική φθορά και συνεπώς θεωρούνται αναλώσιμα (π.χ., μπαταρίες, επαναφορτιζόμενες μπαταρίες, εύκαμπτοι σωλήνες, φυσίγγια χρώματος), ούτε σε ζημιές σε εύθραυστα εξαρτήματα, όπως διακόπτες ή γυάλινα εξαρτήματα.
Με την αντικατάσταση της συσκευής, σύμφωνα με το ΝΟΜΟΣ 2251/1994, ξεκινάει εκ νέου ο χρόνος εγγύησης.

Διεκπεραίωση της εγγύησης

Για να εξασφαλίσουμε τη γρήγορη επεξεργασία του αιτήματος σας, παρακαλούμε ακολουθήστε τις παρακάτω υποδείξεις:
Σε περίπτωση ερωτήματος παρακαλείσθε να έχετε διαθέσιμο το παραστατικό αγοράς και τον κωδικό προϊόντος (IAN 500526_2507) ως αποδεικτικό της αγοράς σας.
Μπορείτε να βρείτε τον αριθμό προϊόντος στην πινακίδα τύπου, σε μια εγχάραξη, στην σελίδα τίτλων των οδηγιών σας, (κάτω αριστερά) ή ως αυτοκόλλητο στην πίσω ή κάτω σελίδα.
Αν προκύψουν σφάλματα λειτουργίας ή άλλου είδους ελαττώματα, επικοινωνήστε αρχικά μέσω τηλεφώνου ή email με το τμήμα εξυπηρέτησης πελατών που αναφέρεται ακολούθως.
Ένα προϊόν που αναγνωρίζεται ως ελαττωματικό, μπορείτε μετά να το αποστείλετε χωρίς ταχυδρομικά τέλη στην ενημερωμένη σε εσάς διεύθυνση service επισυνάπτοντας την απόδειξη αγοράς (απόδειξη ταμείου) και την ένδειξη, που υφίσταται το ελάττωμα και πότε προέκυψε.

Σέρβις

GR **Σέρβις Ελλάδα**
Τηλ: 00800 490826606
Email: owim@lidl.gr
CY **Σέρβις Κύπρος**
Τηλ: 8009 4241
Email: owim@lidl.com.cy

FAHRRAD-MULTIFUNKTIONS-WERKZEUG

Einleitung

Wir beglückwünschen Sie zum Kauf Ihres neuen Produkts. Sie haben sich damit für ein hochwertiges Produkt entschieden. Machen Sie sich vor der ersten Inbetriebnahme mit dem Produkt vertraut. Lesen Sie hierzu aufmerksam die nachfolgende Bedienungsanleitung und die Sicherheitshinweise. Benutzen Sie das Produkt nur wie beschrieben und für die angegebenen Einsatzbereiche. Bewahren Sie diese Anleitung an einem sicheren Ort auf. Händigen Sie alle Unterlagen bei Weitergabe des Produktes an Dritte mit aus.
Sie können dieses und zahlreiche andere Handbücher unter www.lidl-service.com herunterladen und ansehen. Durch Scannen des QR-Codes werden Sie direkt auf die Lidl-Service-Website (www.lidl-service.com) weitergeleitet, wo Sie durch Eingabe der Artikelnummer (IAN) 500526_2507 Ihre Bedienungsanleitung öffnen können.

Lieferumfang/ Teilebezeichnung (Abb. A bis D)

1 1 x Innensechskantschlüssel 6 mm/10 mm
2 1 x Innensechskantschlüssel 3 mm
3 1 x Innensechskantschlüssel 5 mm
4 1 x Innensechskantschlüssel 4 mm
5 1 x Kreuzschlitzschraubendreher, Phillips PH2
6 1 x Torxschlüssel T25
7 1 x Maulschlüssel 15 mm und Mini-Pedalschlüssel 8/9/10 mm
8 1 x Reifenheber und Luftablassdorn
9 1 x Maulschlüssel 8 mm
10 1 x Speichenschlüssel 14 G/15 G und Ringschlüssel 9 mm
11 1 x Maulschlüssel 10 mm
12 1 x Messer
13 1 x Schraubendreher (Flachkopf) und Ketten-Pin-Tool
14 1 x Flaschenöffner
15 1 x Kettenfixierhaken
16 1 x Kettennieter
17 1 x Innensechskantschlüssel 2 mm-L
18 1 x Innensechskantschlüssel 2,5 mm
19 1 x Innensechskantschlüssel 8 mm
20 1 x Staufach für Kettenpins
21 1 x Reifenheber und Ventil-Luftablasswerkzeug
22 1 x Verschlussknopf
23 1 x Arretierungsbügel
1 x Tasche
1 x Gebrauchsanweisung

Technische Daten

Maße: 8 x 4,4 x 4,1 cm (L x B x H)
Gewicht: 295 g

Bestimmungsgemäße Verwendung

Dieser Artikel ist ein multifunktionales Fahrradwerkzeug für den privaten Gebrauch. Der Artikel ist für leichte Reparaturen für unterwegs vorgesehen und ersetzt kein Fachwerkzeug.

Sicherheitshinweise

Wichtig: Lesen Sie diese Gebrauchsanweisung sorgfältig und bewahren Sie sie unbedingt auf!

⚠ **Lebensgefahr!**
- Lassen Sie Kinder niemals unbeaufsichtigt mit dem Verpackungsmaterial. Es besteht Erstickungsgefahr.

⚠ **Verletzungsgefahr!**
- Lassen Sie Kinder niemals unbeaufsichtigt mit dem Artikel. Von Kindern fernhalten. Der Artikel ist kein Spielzeug.
- Der Artikel enthält scharfe Komponenten. Achten Sie darauf, sich nicht zu verletzen.
- Achten Sie darauf, dass das Werkzeug vollständig ausgeklappt wurde, bevor Sie es benutzen.
- Keine Haftung für Unfälle, die durch Missachtung der o. g. Sicherheitshinweise oder durch unsachgemäße Handhabung entstehen.

⚠ **Gefahr von Quetschungen der Finger!**
- Vorsicht! Achten Sie beim Aus- und Zuklappen und bei der Verwendung besonders auf Ihre Finger, es besteht Quetsch- bzw. Schnittgefahr.

⚠ **Vermeidung von Sachschäden!**
- Prüfen Sie den Artikel vor jedem Gebrauch auf Beschädigungen oder Abnutzungen. Der Artikel darf nur in einwandfreiem Zustand verwendet werden!

Verwendung

- Drücken Sie mit dem Daumen auf den Verschlussknopf 22, um den Artikel in der Mitte zu teilen (Abb. D).
- Schieben Sie die beiden Hälften des Artikels auseinander.
- Drücken Sie den Arretierungsbügel 23, um das Messer 12 aus- und einzuklappen.

⚠ **ACHTUNG!** Achten Sie darauf, dass das Messer beim Ausklappen sicher einrastet (Abb. D).

⚠ **ACHTUNG!** Achten Sie beim Falten des Messers auf Ihre Finger. Es besteht Schnittgefahr. Bei Nichtbeachtung können ernsthafte Verletzungen entstehen.
- Die Werkzeuge 9, 10, 11, 13, 14 können ausgeklappt werden, ohne den Arretierungsbügel zu betätigen. Dieser muss jedoch gedrückt werden, um sie wieder einzuklappen.

Anwendung der Reifenheber

- Um die Werkzeuge 8 und 21 verwenden zu können, müssen bis auf das Messer 12 alle anderen Werkzeuge ausgeklappt sein.

Anwendung des Innen-sechskantschlüssels (6 mm/10 mm) (Abb. B)

1. Ziehen Sie den Aufsatz (10 mm) 1a nach unten, um den Innensechskantschlüssel (6 mm) 1b verwenden zu können.
2. Um den Innensechskantschlüssel (10 mm) 1a zu verwenden, ziehen Sie den Aufsatz wieder nach oben, bis der Arretierungspin im vorgesehenen Loch einrastet.

Anwendung des Mini-Pedalschlüssels (Abb. C)

1. Lösen Sie den Mini-Pedalschlüssel 7 vom Artikel.
2. Setzen Sie den Mini-Pedalschlüssel auf den Innensechskantschlüssel (8 mm) 19. Für eine größere Hebelwirkung klappen Sie die Werkzeuge aus der gegenüberliegenden Seite aus.

ⓘ **Hinweis:** Der Mini-Pedalschlüssel ist nur für Notfallreparaturen vorgesehen, die Belastbarkeit ist begrenzt. Versuchen Sie nicht, festsitzende Pedale mit dem Mini-Pedalschlüssel zu lösen.

Anwendung des Kettennieters (Abb. E)

- Verwenden Sie die vordere Kettenführung 16a des Kettennieters 16, um Kettennietstifte zu lösen und zu fixieren.

Kettennietstift lösen:
Drehen Sie die Kettennietspindel 16c aus dem Kettennieter 16 heraus, sodass Sie die Kette in die vordere Kettenführung 16a einlegen können. Drehen Sie die Kettennietspindel gegen den Kettennietstift, um diesen zu lösen. Drücken Sie den Kettennietstift nur bis zur äußeren Lasche heraus, um das anschließende Vernieten zu vereinfachen.

Kettennietstift fixieren:
Drehen Sie die Kettennietspindel 16c aus dem Kettennieter 16 heraus. Legen Sie den Kettennietstift in die Öffnung der Kettennietspindel und anschließend die Kette in die vordere Kettenführung 16a ein. Drehen Sie die Kettennietspindel, um den Kettennietstift zu fixieren.

Wichtig: Drücken Sie beim Lösen und Fixieren eines Kettennietstifts mit Ihrem Finger auf die Kette, um die Kette stabil in der Kettenführung zu halten. Achten Sie darauf, dass die Kettennietspindel des Kettennieters zentral auf den Kettennietstift drückt, um eine Beschädigung des Kettennieters bzw. der Kette zu vermeiden.
- Verwenden Sie die hintere Kettenführung 16b des Kettennieters 16, um schwergängige Kettenglieder zu lösen.

Wichtig: Drücken Sie nur so fest wie nötig auf den Kettennietstift, um schwergängige Kettenglieder zu lösen.

Anwendung des Kettenfixierhakens (Abb. F)

Haken Sie den Kettenfixierhaken 15 in zwei Glieder der Kette ein, um die Kette während des Nietens zu entspannen.

Anwendung des Luftablassdorns (Abb. G)

1. Setzen Sie den Luftablassdorn 8a / 21a mittig auf das Reifenventil, um die Luft aus dem Reifen abzulassen

Reinigung und Pflege

- Lagern Sie den Artikel bei Nichtbenutzung immer trocken und sauber bei Raumtemperatur.
- Nur mit einem feuchten Reinigungstuch reinigen und anschließend trockenwischen.

⚠ **WICHTIG!** Nie mit scharfen Reinigungsmitteln reinigen.

ⓘ **Hinweis:** Lassen Sie den Artikel von einem fachgerechten Service schleifen, um eine sichere Verwendung zu gewährleisten.
- Benutzen Sie zur Pflege handelsübliche Öle.

Entsorgung

Die Verpackung besteht aus umweltfreundlichen Materialien, die Sie über die örtlichen Recyclingstellen entsorgen können. Möglichkeiten zur Entsorgung des ausgedienten Produkts erfahren Sie bei Ihrer Gemeinde- oder Stadtverwaltung.

Garantie

Das Produkt wurde nach strengen Qualitätsrichtlinien hergestellt und vor der Auslieferung sorgfältig geprüft. Im Falle von Material- oder Herstellungsfehlern haben Sie gegenüber dem Verkäufer des Produkts gesetzliche Rechte. Ihre gesetzlichen Rechte werden in keiner Weise durch unsere unten aufgeführte Garantie eingeschränkt.
Die Garantie für dieses Produkt beträgt 3 Jahre ab Kaufdatum. Die Garantiezeit beginnt mit dem Kaufdatum. Bewahren Sie den Originalkaufbeleg an einem sicheren Ort auf, da dieses Dokument als Nachweis des Kaufs erforderlich ist.
Alle Schäden oder Mängel, die bereits zum Zeitpunkt des Kaufs vorhanden sind, müssen unverzüglich nach dem Auspacken des Produkts gemeldet werden.
Sollte das Produkt innerhalb von 3 Jahren ab Kaufdatum einen Material- oder Herstellungsfehler aufweisen, werden wir es – nach unserer Wahl – kostenlos für Sie reparieren oder ersetzen. Die Garantiezeit verlängert sich durch einen stattgegebenen Gewährleistungsanspruch nicht. Dies gilt auch für ersetzte und reparierte Teile.
Diese Garantie erlischt, wenn das Produkt beschädigt oder unsachgemäß verwendet oder gewartet wurde.
Die Garantie deckt Material- und Herstellungsfehler ab. Diese Garantie erstreckt sich weder auf Produktteile, die normalem Verschleiß unterliegen, und somit als Verschleißteile gelten (z. B. Batterien, Akkus, Schläuche, Farbpatronen), noch auf Schäden an zerbrechlichen Teilen, z. B. Schalter oder Teile aus Glas.

Abwicklung im Garantiefall

Um eine schnelle Bearbeitung Ihres Anliegens zu gewährleisten, folgen Sie bitte den folgenden Hinweisen:
Bitte halten Sie für alle Anfragen den Kassenbon und die Artikelnummer (IAN 500526_2507