PARKSIDE

PDF ONLINE
www.lidl-service.com

LED-ARBEITSLEUCHTE / LED WORK LIGHT / BALADEUSE À LED PWLC 1 A1

DE AT CH
LED-ARBEITSLEUCHTE
Bedienungs- und Sicherheitshinweise

GB IE
LED WORK LIGHT
Operation and safety notes

FR BE
BALADEUSE À LED
Instructions d'utilisation et consignes de sécurité

NL BE
LED-WERKLAMP
Bedienings- en veiligheidsinstructies

PL
LAMPA WARSZTATOWA LED
Wskazówki dotyczące obsługi i bezpieczeństwa

CZ
PRACOVNÍ LED SVÍTILNA
Pokyny pro obsluhu a bezpečnostní pokyny

SK
PRACOVNÁ LED LAMPA
Pokyny pre obsluhu a bezpečnostné pokyny

IAN 327264_1904

OS

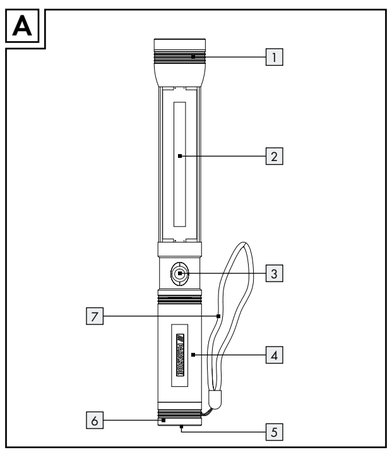

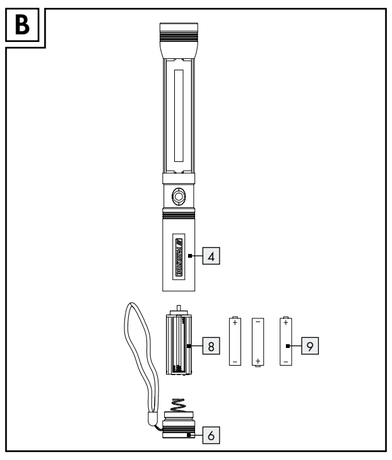

Legende der verwendeten Piktogramme	
⎓	Gleichstrom
	Frontlampe Lichtstrom: ca. 120 lm Frontlampe Leuchtdauer: ca. 5 h
	Seitenleuchte Lichtstrom: ca. 150 lm Seitenleuchte Leuchtdauer: ca. 3 h

LED-Arbeitsleuchte PWLC 1 A1

Einleitung

Wir beglückwünschen Sie zum Kauf Ihres neuen Produkts. Sie haben sich damit für ein hochwertiges Produkt entschieden. Die Bedienungsanleitung ist Teil dieses Produkts. Sie enthält wichtige Hinweise für Sicherheit, Gebrauch und Entsorgung. Machen Sie sich vor der Benutzung des Produkts mit allen Bedien- und Sicherheitshinweisen vertraut. Benutzen Sie das Produkt nur wie beschrieben und für die angegebenen Einsatzbereiche. Händigen Sie alle Unterlagen bei Weitergabe des Produkts an Dritte mit aus.

Bestimmungsgemäße Verwendung

Dieses Produkt ist ausschließlich für den privaten Einsatz in trockenen Innenräumen, z. B. in Werkstätten oder Garagen, geeignet. Das Produkt hält extremen physischen Beanspruchungen in Form von Erschütterungen stand (1,0 m^2/s^3 200 – 2000 Hz). Das Produkt ist nicht für den gewerblichen Einsatz oder für andere Einsatzbereiche bestimmt.

- Dieses Produkt ist nicht zur Raumbeleuchtung im Haushalt geeignet.

Teilebeschreibung

1 Frontlampe
2 Seitenlampe
3 Ein-/Aus-Taste
4 Griff
5 Magnet
6 Batteriefachabdeckung
7 Befestigungsschlaufe
8 Batterieeinsatz
9 Batterie

Technische Daten

Seitenlampe: 1 x 2 W COB LED (nicht austauschbar)
Frontlampe: 1 x 2 W COB LED (nicht austauschbar)
Batterien: 3 x 1,5 V ⎓, AAA (im Lieferumfang enthalten)

Leuchtdauer:
Frontlampe: ca. 5 Stunden
Seitenlampe: ca. 3 Stunden

Lieferumfang

1 LED-Arbeitsleuchte
3 Batterien
1 Bedienungsanleitung

Sicherheitshinweise

BEI SCHÄDEN, DIE DURCH NICHTBEACHTUNG DIESER BEDIENUNGSANLEITUNG VERURSACHT WERDEN, ERLISCHT DER GARANTIEANSPRUCH!

- Dieses Produkt kann von Kindern ab 8 Jahren und darüber sowie von Personen mit verringerten physischen, sensorischen oder mentalen Fähigkeiten oder Mangel an Erfahrung und Wissen benutzt werden, wenn sie beaufsichtigt oder bezüglich des sicheren Gebrauchs des Produkts unterwiesen wurden und die daraus resultierenden Gefahren verstehen. Kinder dürfen nicht mit dem Produkt spielen. Reinigung und Benutzerwartung dürfen nicht von Kindern ohne Beaufsichtigung durchgeführt werden.
- Nehmen Sie das Produkt nicht in Betrieb, wenn es beschädigt ist.
- Schützen Sie das Produkt vor Nässe und Feuchtigkeit. Niemals in Wasser oder andere Flüssigkeiten tauchen!
- Die LEDs sind nicht austauschbar.
- Sollten die LEDs am Ende ihrer Lebensdauer ausfallen, muss das ganze Produkt ersetzt werden.
- Schauen Sie nicht direkt in das Licht des Produktes, da es für das Auge schädlich sein kann.

Sicherheitshinweise für Batterien / Akkus

- **LEBENSGEFAHR!** Halten Sie Batterien / Akkus außer Reichweite von Kindern. Suchen Sie im Falle eines Verschluckens sofort einen Arzt auf!
- **EXPLOSIONSGEFAHR!** Laden Sie nicht aufladbare Batterien niemals wieder auf. Schließen Sie Batterien / Akkus nicht kurz und / oder öffnen Sie diese nicht. Überhitzung, Brandgefahr oder Platzen können die Folge sein.
- Werfen Sie Batterien / Akkus niemals in Feuer oder Wasser.
- Setzen Sie Batterien / Akkus keiner mechanischen Belastung aus.

Risiko des Auslaufens von Batterien / Akkus
- Vermeiden Sie extreme Bedingungen und Temperaturen, die auf Batterien / Akkus einwirken können z. B. auf Heizkörpern / direkte Sonneneinstrahlung.
- Wenn Batterien / Akkus ausgelaufen sind, vermeiden Sie den Kontakt von Haut, Augen und Schleimhäuten mit den Chemikalien! Spülen Sie die betroffenen Stellen sofort mit klarem Wasser und suchen Sie einen Arzt auf!
- **SCHUTZHANDSCHUHE TRAGEN!** Ausgelaufene oder beschädigte Batterien / Akkus können bei Berührung mit der Haut Verätzungen verursachen. Tragen Sie deshalb in diesem Fall geeignete Schutzhandschuhe.
- Im Falle eines Auslaufens der Batterien / Akkus entfernen Sie diese sofort aus dem Produkt, um Beschädigungen zu vermeiden.
- Verwenden Sie nur Batterien / Akkus des gleichen Typs. Mischen Sie nicht alte Batterien / Akkus mit neuen!
- Entfernen Sie die Batterien / Akkus, wenn das Produkt längere Zeit nicht verwendet wird.

Risiko der Beschädigung des Produkts
- Verwenden Sie ausschließlich den angegebenen Batterietyp / Akkutyp!
- Setzen Sie Batterien / Akkus gemäß der Polaritätskennzeichnung (+) und (-) an Batterie / Akku und des Produkts ein.
- Reinigen Sie Kontakte an Batterie / Akku und im Batteriefach vor dem Einlegen!
- Entfernen Sie erschöpfte Batterien / Akkus umgehend aus dem Produkt.

Vor der Inbetriebnahme

Hinweis: Entfernen Sie sämtliches Verpackungsmaterial vom Produkt.

Batterien einsetzen / wechseln

Hinweis: Schalten Sie das Produkt aus, bevor Sie Batterien einsetzen / entnehmen.
- Schrauben Sie die Batteriefachabdeckung 6 ab, indem Sie diese gegen den Uhrzeigersinn drehen (s. Abb. B) und ziehen Sie den Batterieeinsatz 8 aus dem Griff 4.
- Legen Sie die (neuen) Batterien 9 in den Batterieeinsatz 8 ein. **Hinweis:** Achten Sie auf die Polarität. Diese wird auf dem Batterieeinsatz 8 angezeigt. Verwenden Sie ausschließlich Batterien des Typs AAA.
- Schieben Sie den Batterieeinsatz 8 zurück in den Griff 4.
- Setzen Sie die Batteriefachabdeckung 6 wieder auf den Griff 4 und schrauben Sie sie im Uhrzeigersinn fest.

Ihr Produkt ist nun betriebsbereit.

Funktionen

Leuchtfunktionen
Das Produkt verfügt über zwei Leuchtfunktionen.

- Die Frontlampe 1 schalten Sie durch Drücken der Ein-/Aus-Taste 3 ein.
- Durch ein nochmaliges Drücken der Ein-/Aus-Taste 3 schalten Sie die Seitenlampe 2 ein. Die Frontlampe 1 erlischt.
- Drücken Sie die Ein-/Aus-Taste 3 erneut, um den Seitenlampe 2 wieder auszuschalten.

Magnetbefestigung
Das Produkt verfügt über einen Magneten 5 zur Befestigung an magnetisierbaren Oberflächen (Abb. A).

Reinigung und Pflege

- Verwenden Sie in keinem Fall Flüssigkeiten und keine Reinigungsmittel, da diese das Produkt beschädigen.
- Reinigen Sie das Produkt nur äußerlich mit einem weichen, trockenen Tuch.

Entsorgung

Die Verpackung besteht aus umweltfreundlichen Materialien, die Sie über die örtlichen Recyclingstellen entsorgen können.

Beachten Sie die Kennzeichnung der Verpackungsmaterialien bei der Abfalltrennung, diese sind gekennzeichnet mit Abkürzungen (a) und Nummern (b) mit folgender Bedeutung: 1 – 7: Kunststoffe / 20 – 22: Papier und Pappe / 80 – 98: Verbundstoffe.

Das Produkt und die Verpackungsmaterialien sind recycelbar, entsorgen Sie diese getrennt für eine bessere Abfallbehandlung. Das Triman-Logo gilt nur für Frankreich.

Möglichkeiten zur Entsorgung des ausgedienten Produkts erfahren Sie bei Ihrer Gemeinde- oder Stadtverwaltung.

Werfen Sie Ihr Produkt, wenn es ausgedient hat, im Interesse des Umweltschutzes nicht in den Hausmüll, sondern führen Sie es einer fachgerechten Entsorgung zu. Über Sammelstellen und deren Öffnungszeiten können Sie sich bei Ihrer zuständigen Verwaltung informieren.

Defekte oder verbrauchte Batterien / Akkus müssen gemäß Richtlinie 2006/66/EG und deren Änderungen recycelt werden. Geben Sie Batterien / Akkus und / oder das Produkt über die angebotenen Sammeleinrichtungen zurück.

Umweltschäden durch falsche Entsorgung der Batterien / Akkus!

Batterien / Akkus dürfen nicht über den Hausmüll entsorgt werden. Sie können giftige Schwermetalle enthalten und unterliegen der Sondermüllbehandlung. Die chemischen Symbole der Schwermetalle sind wie folgt: Cd = Cadmium, Hg = Quecksilber, Pb = Blei. Geben Sie deshalb verbrauchte Batterien / Akkus bei einer kommunalen Sammelstelle ab.

Garantie

Das Produkt wurde nach strengen Qualitätsrichtlinien sorgfältig produziert und vor Anlieferung gewissenhaft geprüft. Im Falle von Mängeln dieses Produkts stehen Ihnen gegen den Verkäufer des Produkts gesetzliche Rechte zu. Diese gesetzlichen Rechte werden durch unsere im Folgenden dargestellte Garantie nicht eingeschränkt.

Sie erhalten auf dieses Produkt 3 Jahre Garantie ab Kaufdatum. Die Garantiefrist beginnt mit dem Kaufdatum. Bitte bewahren Sie den Original-Kassenbon gut auf. Diese Unterlage wird als Nachweis für den Kauf benötigt.

Tritt innerhalb von 3 Jahren ab dem Kaufdatum dieses Produkts ein Material- oder Fabrikationsfehler auf, wird das Produkt von uns – nach unserer Wahl – für Sie kostenlos repariert oder ersetzt. Diese Garantie verfällt, wenn das Produkt beschädigt, nicht sachgemäß benutzt oder gewartet wurde.

Die Garantieleistung gilt für Material- oder Fabrikationsfehler. Diese Garantie erstreckt sich nicht auf Produktteile, die normaler Abnutzung ausgesetzt sind (z. B. Batterien) und daher als Verschleißteile angesehen werden können oder Beschädigungen an zerbrechlichen Teilen, z. B. Schalter, Akkus oder die aus Glas gefertigt sind.

Abwicklung im Garantiefall

Um eine schnelle Bearbeitung Ihres Anliegens zu gewährleisten, folgen Sie bitte den folgenden Hinweisen:

Bitte halten Sie für alle Anfragen den Kassenbon und die Artikelnummer (z. B. IAN 123456_7890) als Nachweis für den Kauf bereit. Die Artikelnummer entnehmen Sie bitte dem Typenschild, einer Gravur, auf dem Titelblatt Ihrer Anleitung (unten links) oder als Aufkleber auf der Rück- oder Unterseite.
Sollten Funktionsfehler oder sonstige Mängel auftreten, kontaktieren Sie zunächst die nachfolgend benannte Serviceabteilung telefonisch oder per E-Mail.
Ein als defekt erfasstes Produkt können Sie dann unter Beifügung des Kaufbelegs (Kassenbon) und der Angabe, worin der Mangel besteht und wann er aufgetreten ist, für Sie portofrei an die Ihnen mitgeteilte Service-Anschrift übersenden.

Service

DE **Service Deutschland**
Tel.: 0800 5435 111
(kostenfrei aus dem dt. Festnetz / Mobilfunknetz)
E-Mail: owim@lidl.de

AT **Service Österreich**
Tel.: 0820 201 222 (0,15 EUR / Min.)
E-Mail: owim@lidl.at

CH **Service Schweiz**
Tel.: 0842 665566
(0,08 CHF / Min., Mobilfunk max. 0,40 CHF / Min.)
E-Mail: owim@lidl.ch

CE

List of pictograms used	
⎓	Direct current
	Front light luminous flux: approx.120 lumen, Illumination time: approx. 5 hours
	Side light luminous flux: approx. 150 lumen, Illumination time: approx. 3 hour

LED Work Light PWLC 1 A1

Introduction

We congratulate you on the purchase of your new product. You have chosen a high quality product. The instructions for use are part of the product. They contain important information concerning safety, use and disposal. Before using the product, please familiarise yourself with all of the safety information and instructions for use. Only use the product as described and for the specified applications. If you pass the product on to anyone else, please ensure that you also pass on all the documentation with it.

Intended use

This product is only suitable for private use in dry indoor locations, e.g. in workshops or garages. The product withstand extreme physical conditions of vibration (1.0 m^2/s^3 200 - 2000 Hz). The product is not intended for commercial use or for use in other applications.

- This product is not suitable for household room illumination.

Parts description

1 Front light
2 Side light
3 On / Off switch
4 Handle
5 Magnet
6 Battery cover
7 Plastic strip
8 Battery cartridge
9 Battery

Technical data

Side light: 1 x 2 W COB LED (not replaceable)
Front light: 1 x 2 W COB LED (not replaceable)
Batteries: 3 x 1.5 V ⎓, AAA (included)

Burn time:
Front light: approx. 5 hours
Side light: approx. 3 hours

Scope of delivery

1 LED work light
3 Batteries
1 Set of instructions for use

Safety notices

DAMAGE DUE TO FAILURE TO COMPLY WITH THESE INSTRUCTIONS FOR USE WILL VOID THE WARRANTY!

- This product may be used by children age 8 years and up, as well as by persons with reduced physical, sensory or mental capacities, or lacking experience and / or knowledge, so long as they are supervised or instructed in the safe use of the product and understand the associated risks. Do not allow children to play with the product. Cleaning and user maintenance should not be performed by children without supervision.
- Do not use the product if it is damaged.
- Protect the product from moisture and humidity. Never immerse the product in water or other liquids!
- The LEDs are not replaceable.
- If the LEDs fail at end of their lives, the entire product must be replaced.
- Do not look directly to the light of the product as it may be harmful to the eye.

Safety instructions for batteries / rechargeable batteries

- **DANGER TO LIFE!** Keep batteries / rechargeable batteries out of reach of children. If accidentally swallowed seek immediate medical attention.
- **DANGER OF EXPLOSION!** Never recharge non-rechargeable batteries. Do not short-circuit batteries / rechargeable batteries and / or open them. Overheating, fire or bursting can be the result.
- Never throw batteries / rechargeable batteries into fire or water.
- Do not exert mechanical loads to batteries / rechargeable batteries.

Risk of leakage of batteries / rechargeable batteries
- Avoid extreme environmental conditions and temperatures, which could affect batteries / rechargeable batteries, e.g. radiators / direct sunlight.
- If batteries / rechargeable batteries have leaked, avoid contact with skin, eyes and mucous membranes with the chemicals! Flush immediately the affected areas with fresh water and seek medical attention!
- **WEAR PROTECTIVE GLOVES!** Leaked or damaged batteries / rechargeable batteries can cause burns on contact with the skin. Wear suitable protective gloves at all times if such an event occurs.
- In the event of a leakage of batteries / rechargeable batteries, immediately remove them from the product to prevent damage.
- Only use the same type of batteries / rechargeable batteries. Do not mix used and new batteries / rechargeable batteries.
- Remove batteries / rechargeable batteries if the product will not be used for a longer period.

Risk of damage of the product
- Only use the specified type of battery / rechargeable battery!
- Insert batteries / rechargeable batteries according to polarity marks (+) and (-) on the battery / rechargeable battery and the product.
- Clean the contacts on the battery / rechargeable battery and in the battery compartment before inserting!
- Remove exhausted batteries / rechargeable batteries from the product immediately.

Before use

Note: Remove all packaging materials from the product.

Inserting / replacing the batteries

Note: Switch the product off before you insert or remove the batteries.
- Screw off the battery cover 6 (see fig.B) anticlockwise and take off the battery cartridge 8 from the handle 4.
- Insert the (new) batteries 9 into the battery cartridge 8. **Note:** Make sure you fit the batteries 9 the right way round (polarity). The polarity is shown on the battery cartridge 8. Only use type AAA batteries.
- Insert the battery cartridge 8 back into the handle 4.
- Put the battery cover 6 back in place to the handle 4 and screw it clockwise to tighten it.

Your product is now ready to use.

Functions

Light functions
The product has two light functions.

- Switch on the front light 1 pressing the ON / OFF switch 3.
- Pressing the switch 3 again will switch on the side light 2, the front light 1 will switch off simultaneously.
- Press the ON / OFF switch 3 again to switch the side light 2 off.

Magnetic mount
This product has one magnet 5 for attaching to magnetisable surfaces (Fig. A).

Cleaning and care

- Never use liquids or detergents, as these will damage the product.
- The product should only be cleaned on the outside with a soft dry cloth.

Disposal

The packaging is made entirely of recyclable materials, which you may dispose of at local recycling facilities.

Observe the marking of the packaging materials for waste separation, which are marked with abbreviations (a) and numbers (b) with following meaning: 1 – 7: plastics / 20 – 22: paper and fibreboard / 80 – 98: composite materials.

The product and packaging materials are recyclable, dispose of it separately for better waste treatment. The Triman logo is valid in France only.

Contact your local refuse disposal authority for more details of how to dispose of your worn-out product.

To help protect the environment, please dispose of the product properly when it has reached the end of its useful life and not in the household waste. Information on collection points and their opening hours can be obtained from your local authority.

Faulty or used batteries / rechargeable batteries must be recycled in accordance with Directive 2006/66/EC and its amendments.

Please return the batteries / rechargeable batteries and / or the product to the available collection points.

Environmental damage through incorrect disposal of the batteries / rechargeable batteries!

Batteries / rechargeable batteries may not be disposed of with the usual domestic waste. They may contain toxic heavy metals and are subject to hazardous waste treatment rules and regulations. The chemical symbols for heavy metals are as follows: Cd = cadmium, Hg = mercury, Pb = lead. That is why you should dispose of used batteries / rechargeable batteries at a local collection point.

Warranty

The product has been manufactured to strict quality guidelines and meticulously examined before delivery. In the event of product defects you have legal rights against the retailer of this product. Your legal rights are not limited in any way by our warranty detailed below.

The warranty for this product is 3 years from the date of purchase. Should this product show any fault in materials or manufacture within 3 years from the date of purchase, we will repair or replace it – at our choice – free of charge to you.

The warranty period begins on the date of purchase. Please keep the original sales receipt in a safe location. This document is required as your proof of purchase. This warranty becomes void if the product has been damaged, or used or maintained improperly.

The warranty applies to defects in material or manufacture. This warranty does not cover product parts subject to normal wear, thus possibly considered consumables (e.g. batteries) or for damage to fragile parts, e.g. switches, rechargeable batteries or glass parts.

Warranty claim procedure

To ensure quick processing of your case, please observe the following instructions:

Please have the till receipt and the item number (e.g. IAN 123456_7890) available as proof of purchase.
You will find the item number on the type plate, an engraving on the front page of the instructions (bottom left), or as a sticker on the rear or bottom of the appliance.

If functional or other defects occur, please contact the service department listed either by telephone or by e-mail.
You can return a defective product to us free of charge to the service address that will be provided to you. Ensure that you enclose the proof of purchase (till receipt) and information about what the defect is and when it occurred.

Service

GB **Service Great Britain**
Tel.: 0800 404 7657
E-Mail: owim@lidl.co.uk

IE **Service Ireland**
Tel.: 1890 930 034
(0,08 EUR / Min., (peak)) (0,06 EUR / Min., (off peak))
E-Mail: owim@lidl.ie

CE

Légende des pictogrammes utilisés	
⎓	Courant continu
	Flux lumineux de l'éclairage frontal : env. 120 lm Durée d'éclairage de l'éclairage frontal : env. 5 h
	Flux lumineux de l'éclairage latéral : env. 150 lm Durée d'éclairage de l'éclairage latéral : env. 3 h

Baladeuse à LED PWLC 1 A1

Introduction

Nous vous félicitons pour l'achat de votre nouveau produit. Vous avez opté pour un produit de grande qualité. Le mode d'emploi fait partie intégrante de ce produit. Il contient des indications importantes pour la sécurité, l'utilisation et la mise au rebut. Veuillez lire consciencieusement toutes les indications d'utilisation et de sécurité du produit. Ce produit doit uniquement être utilisé conformément aux instructions et dans les domaines d'application spécifiés. Lors d'une cession à tiers, veuillez également remettre tous les documents.

Utilisation conforme

Ce produit est exclusivement conçu pour l'utilisation dans des locaux intérieurs secs, comme par exemple un atelier ou un garage, dans le cadre d'un usage privé. Le produit peut supporter des contraintes physiques extrêmes sous forme de secousses (1,0 m^2/s^3 200 – 2000 Hz). Le produit n'est pas destiné à une utilisation commerciale ou à d'autres domaines d'utilisation.

- Ce produit ne peut pas servir d'éclairage de pièce.

Descriptif des éléments

1 Éclairage frontal
2 Éclairage latéral
3 Touche Marche/ Arrêt
4 Poignée
5 Aimant
6 Couvercle du compartiment à piles
7 Boucle de fixation
8 Empiècement pour piles
9 Pile

Caractéristiques techniques

Éclairage latéral : 1 LED COB 2 W (non remplaçable)
Éclairage frontal : 1 LED COB 2 W (non remplaçable)
Piles : 3 x 1,5 V ⎓, AAA (fournies)

Durée d'éclairage :
Éclairage frontal : env. 5 heures
Éclairage latéral : env. 3 heures

Contenu de la livraison

1 lampe de travail à LED
3 piles
1 mode d'emploi

Consignes de sécurité

LES DROITS DE RECOURS EN GARANTIE SONT ANNULÉS EN CAS DE DOMMAGES RÉSULTANT DU NON-RESPECT DU PRÉSENT MODE D'EMPLOI !

- Le produit peut être utilisé par des enfants âgés de 8 ans et plus ainsi que par des personnes ayant des capacités physiques, sensorielles ou mentales réduites ou manquant d'expérience ou de connaissances, s'ils sont surveillés ou s'ils ont été informés de l'utilisation sûre du produit et s'ils comprennent les risques liés à son utilisation. Les enfants ne peuvent pas jouer avec le produit. Le nettoyage et l'entretien du produit ne doivent pas être effectués par des enfants laissés sans surveillance.
- Ne pas faire fonctionner le produit s'il est endommagé.
- Protégez le produit de l'humidité et de l'eau. Ne jamais immerger le produit dans de l'eau ou d'autres liquides !
- Les LED ne peuvent pas être remplacées.
- Si les LED arrivent en fin de vie, le produit doit être remplacé dans sa totalité.
- Ne regardez pas directement dans la lumière du produit, cela pourrait être dangereux pour vos yeux.

Consignes de sécurité relatives aux piles / aux piles rechargeables

- **DANGER DE MORT !** Rangez les piles / piles rechargeables hors de la portée des enfants. En cas d'ingestion, consultez immédiatement un médecin !
- **RISQUE D'EXPLOSION !** Ne rechargez jamais des piles non rechargeables. Ne court-circuitez pas les piles / piles rechargeables et / ou ne les ouvrez pas ! Autrement, vous risquez de provoquer une surchauffe, un incendie ou une explosion.
- Ne jetez jamais des piles / piles rechargeables au feu ou dans l'eau.
- Ne pas soumettre les piles / piles rechargeables à une charge mécanique.

Risque de fuite des piles / piles rechargeables
- Évitez d'exposer les piles / piles rechargeables à des conditions et températures extrêmes susceptibles de les endommager, par ex. sur des radiateurs / exposition directe aux rayons du soleil.
- Lorsque les piles / piles rechargeables fuient, évitez tout contact du produit chimique avec la peau, les yeux ou les muqueuses ! Rincez les zones touchées à l'eau claire et consultez immédiatement un médecin !
- **PORTER DES GANTS DE PROTECTION !** Les piles / piles rechargeables endommagées ou sujettes à des fuites peuvent provoquer des brûlures au contact de la peau. Vous devez donc porter des gants adéquats pour les manipuler.
- En cas de fuite des piles / piles rechargeables, retirez-les aussitôt du produit pour éviter tout endommagement.
- Utilisez uniquement des piles / piles rechargeables du même type. Ne mélangez pas des piles / piles rechargeables usées et neuves !
- Retirez les piles / piles rechargeables, si vous ne comptez pas utiliser le produit pendant une période prolongée.

Risque d'endommagement du produit
- Exclusivement utiliser le type de pile / pile rechargeable spécifié.
- Insérez les piles / piles rechargeables conformément à l'indication de polarité (+) et (-) indiquée sur la pile / pile rechargeable et sur le produit.
- Nettoyez les contacts de la pile / pile rechargeable et du compartiment à pile avant d'insérer la pile !
- Retirez immédiatement les piles / piles rechargeables usées du produit.

Avant la mise en service

Remarque : Veuillez retirer l'ensemble des matériaux composant l'emballage du produit.

Mise en place / remplacement des piles

Remarque : éteignez le produit avant de mettre les piles en place / de les retirer.
- Vissez le couvercle du compartiment à piles 6, en les tournant dans le sens anti-horaire (voir ill. B) et retirez l'empiècement pour piles 8 de la poignée 4.
- Insérez les piles 9 (neuves) dans l'empiècement pour piles 8. **Remarque :** respectez la polarité. Celle-ci est indiquée dans l'empiècement pour piles 8. Utilisez exclusivement des piles de type AAA.
- Poussez de nouveau l'empiècement pour piles 8 dans la poignée 4.
- Replacez le couvercle du compartiment à piles 6 sur la poignée 4, et le visser dans le sens horaire.

Votre produit est maintenant prêt à fonctionner.

Fonctions

Fonctions lumineuses
Le produit dispose de deux fonctions d'éclairage.

- Allumez l'éclairage frontal 1 en appuyant sur la touche Marche/ Arrêt 3.
- En appuyant une nouvelle fois sur la touche Marche / Arrêt 3, vous allumez la lampe latérale 2. L'éclairage frontal 1 s'éteint.
- Appuyez de nouveau sur la touche Marche/ Arrêt 3 pour éteindre de nouveau la lampe latérale 2.

Fixation magnétique
Le produit possède un aimant 5 de fixation à installer sur une surface magnétique (ill. A).

Nettoyage et entretien

- N'utilisez en aucun cas des liquides ou des produits nettoyants, ceux-ci endommageraient le produit.
- Nettoyez uniquement l'extérieur du produit à l'aide d'un chiffon doux et sec.

Mise au rebut

L'emballage se compose de matières recyclables pouvant être mises au rebut dans les déchetteries locales.

Veuillez respecter l'identification des matériaux d'emballage pour le tri sélectif, ils sont identifiés avec des abbréviations (a) et des chiffres (b) ayant la signification suivante : 1 – 7 : plastiques / 20 – 22 : papiers et cartons / 80 – 98 : matériaux composite.

Le produit et les matériaux d'emballage sont recyclables, mettez-les au rebut séparément pour un meilleur traitement des déchets. Le logo Triman n'est valable qu'en France.

Votre mairie ou votre municipalité vous renseigneront sur les possibilités de mise au rebut des produits usagés.

Afin de contribuer à la protection de l'environnement, veuillez ne pas jeter votre produit usagé dans les ordures ménagères, mais éliminez-le de manière appropriée. Pour obtenir des renseignements concernant les points de collecte et leurs horaires d'ouverture, vous pouvez contacter votre municipalité.

Les piles / piles rechargeables défectueuses ou usagées doivent être recyclées conformément à la directive 2006/66/CE et ses modifications. Les piles et / ou piles rechargeables et / ou le produit doivent être retournés dans les centres de collecte proposés.

Pollution de l'environnement par la mise au rebut incorrecte des piles / piles rechargeables !

Les piles / piles rechargeables ne doivent pas être mises au rebut avec les ordures ménagères. Elles peuvent contenir des métaux lourds toxiques et doivent être considérées comme des déchets spéciaux. Les symboles chimiques des métaux lourds sont les suivants : Cd = cadmium, Hg = mercure, Pb = plomb. Pour cette raison, veuillez toujours déposer les piles / piles rechargeables usagées dans les conteneurs de recyclage communaux.

Garantie

Le produit a été fabriqué selon des critères de qualité stricts et contrôlé consciencieusement avant sa livraison. En cas de défaillance, vous êtes en droit de retourner ce produit au vendeur. La présente garantie ne constitue pas une restriction de vos droits légaux.

Ce produit bénéficie d'une garantie de 3 ans à compter de sa date d'achat. La durée de garantie débute à la date d'achat. Veuillez conserver le ticket de caisse original. Il fera office de preuve d'achat.

Si un problème matériel ou de fabrication devait survenir dans 3 ans suivant la date d'achat de ce produit, nous assurons à notre discrétion la réparation ou le remplacement du produit sans frais supplémentaires. La garantie prend fin si le produit est endommagé suite à une utilisation inappropriée ou à un entretien défaillant.

La garantie couvre les vices matériels et de fabrication. Cette garantie ne s'étend ni aux pièces du produit soumises à une usure normale (p. ex. des piles) et qui, par conséquent, peuvent être considérées comme des pièces d'usure, ni aux dommages sur des composants fragiles, comme des interrupteurs, des batteries ou des éléments fabriqués en verre.

Faire valoir sa garantie

Pour garantir la rapidité d'exécution de la procédure de garantie, veuillez respecter les indications suivantes :

Veuillez conserver le ticket de caisse et la référence du produit (par ex. IAN 123456_7890) à titre de preuve d'achat pour toute demande.
Le numéro de référence de l'article est indiqué sur la plaque d'identification, gravé sur la page de titre de votre manuel (en bas à gauche) ou sur un autocollant apposé sur la face arrière ou inférieure du produit.
En cas de dysfonctionnement du produit, ou de tout autre défaut, contactez en premier lieu le service après-vente par téléphone ou par e-mail aux coordonnées indiquées ci-dessous.
Vous pouvez alors envoyer franco de port tout produit considéré comme défectueux au service clientèle indiqué, accompagné de la preuve d'achat (ticket de caisse) et d'une description écrite du défaut avec mention de sa date d'apparition.

Service après-vente

FR **Service après-vente France**
Tél. : 0800 919270
E-Mail : owim@lidl.fr

BE **Service après-vente Belgique**
Tél. : 070 270 171 (0,15 EUR / Min.)
E-Mail : owim@lidl.be

CE

Legende van de gebruikte pictogrammen	
⎓	Gelijkstroom
	Frontlamp lichtstroom: ca. 120 lm Frontlamp verlichtingsduur: ca. 5 uur
	Zijlamp lichtstroom: ca. 150 lm Zijlamp verlichtingsduur: ca. 3 uur

LED-werklamp PWLC 1 A1

Inleiding

Hartelijk gefeliciteerd met de aankoop van uw nieuwe product. U heeft voor een hoogwaardig product gekozen. De gebruiksaanwijzing is een deel van het product. Deze bevat belangrijke aanwijzingen voor veiligheid, gebruik en verwijdering. Maakt U zich voor de ingebruikname van het product met alle bedienings- en veiligheidsvoorschriften vertrouwd. Gebruik het product alleen zoals beschreven en voor de aangegeven toepassingsgebieden. Overhandig alle documenten bij doorgifte van het product aan derden.

Correct gebruik

Dit product is uitsluitend geschikt voor privégebruik in droge ruimtes binnenshuis, bijv. in werkplaatsen of garages. Het product is bestand tegen extreme fysieke belastingen in de vorm van vibraties (1,0 m^2/s^3 200 – 2000 Hz). Het product is niet geschikt voor commercieel gebruik of gebruik voor andere toepassingsgebieden.

- Dit product is niet geschikt voor de verlichting van kamers in privé-huishoudens.

Beschrijving van de onderdelen

1 Frontlamp
2 Zijlamp
3 Aan- / Uit-knop
4 Greep
5 Magneet
6 Deksel van het batterijvak
7 Bevestigingslus
8 Batterijhouder
9 Batterij

Technische gegevens

Zijlamp: 1 x 2 W COB-led (niet vervangbaar)
Frontlamp: 1 x 2 W COB-led (niet vervangbaar)
Batterijen: 3 x 1,5 V ⎓, AAA (meegeleverd)

Verlichtingsduur:
Frontlamp: ca. 5 uur
Zijlamp: ca. 3 uur

Omvang van de levering

1 LED-werklamp
3 batterijen
1 gebruiksaanwijzing

Veiligheidsinstructies

BIJ SCHADE DIE ONTSTAAT DOOR HET NEGEREN VAN DEZE GEBRUIKSAANWIJZING KOMT DE GARANTIE TE VERVALLEN!

- Dit product kan door kinderen vanaf 8 alsmede door personen met verminderde fysieke, sensorische of mentale vaardigheden of een gebrek aan ervaring en kennis worden gebruikt, als zij onder toezicht staan of geïnstrueerd werden met betrekking tot het veilige gebruik van het product en zij de hieruit voortvloeiende gevaren begrijpen. Kinderen mogen niet met het product spelen. Reiniging en onderhoud mag niet door kinderen zonder toezicht worden uitgevoerd.
- Neem het product niet in gebruik als het beschadigd is.
- Bescherm het product tegen natheid en vocht. Nooit in water of andere vloeistoffen dompelen!
- De leds kunnen niet worden vervangen.
- Mochten de leds aan het einde van hun levensduur uitvallen, dan dient het gehele product te worden vervangen.
- Kijk niet direct in het licht van het product, aangezien dit schadelijk kan zijn voor de ogen.

Veiligheidsinstructies voor batterijen / accu's

- **LEVENSGEVAAR!** Houd batterijen / accu's buiten het bereik van kinderen. Raadpleeg bij inslikken onmiddellijk een arts!
- **EXPLOSIEGEVAAR!** Laad niet oplaadbare batterijen nooit op. Sluit de batterijen / accu's niet kort en / of open deze niet. Daardoor kan de batterij oververhit raken, in brand vliegen of exploderen.
- Gooi batterijen / accu's nooit in het vuur of water.
- Stel batterijen / accu's nooit bloot aan mechanische belastingen.

Risico dat de batterijen / accu's lekken
- Vermijd extreme omstandigheden en temperaturen die invloed op de batterijen / accu's zouden kunnen hebben bijv. radiatoren / direct zonlicht.
- Bij lekkende batterijen / accu's het contact van de chemicaliën met de huid, ogen en slijmvliezen vermijden! Spoel de desbetreffende plekken direct af met schoon water en raadpleeg onmiddellijk een arts!
- **DRAAG VEILIGHEIDSHANDSCHOENEN!** Lekkende of beschadigde batterijen / accu's kunnen in geval van huidcontact chemische brandwonden veroorzaken. Draag daarom in dit geval geschikte veiligheidshandschoenen.
- Als de batterijen / accu's lekken, dient u deze direct uit het product te halen om beschadigingen te vermijden.
- Gebruik alleen batterijen / accu's van hetzelfde type. Gebruik nooit nieuwe en oude batterijen / accu's door elkaar!
- Verwijder de batterijen / accu's, als u het product gedurende een langere periode niet gebruikt.

Risico op beschadiging van het product
- Gebruik uitsluitend het aangegeven type batterij / accu!
- Plaats de batterijen / accu's volgens de weergegeven polariteit (+) en (-) op batterij / accu en op product.
- Reinig de contacten van de batterij / accu en die in het batterijvak, voordat u deze plaatst!
- Verwijder verbruikte batterijen / accu's direct uit het product.

Voor de ingebruikname

Opmerking: verwijder al het verpakkingsmateriaal van het product.

Batterijen plaatsen/vervangen

Opmerking: schakel het product uit voordat u de batterijen plaatst / verwijdert.
- Schroef het deksel van het batterijvak 6 los door dit tegen de klok in te draaien (zie afb. B) en trek de batterijhouder 8 uit de greep 4.
- Leg de (nieuwe) batterijen 9 in de batterijhouder 8. **Opmerking:** let hierbij op de polariteit. Deze wordt op de batterijhouder 8 aangegeven. Gebruik uitsluitend batterijen van het type AAA.
- Schuif de batterijhouder 8 terug in de greep 4.
- Plaats het deksel van het batterijvak 6 weer op de greep 4 en schroef dit met de klok mee vast.

Uw product is nu gereed voor gebruik.

Functies

Verlichtingsfuncties
Het product beschikt over twee verlichtingsfuncties.

- De frontlamp

Informatie over de mogelijkheden om het uitgediende product na gebruik te verwijderen, verstrekt uw gemeentelijke overheid.

Gooi het afgedankte product omwille van het milieu niet weg via het huisvuil, maar geef het af bij het daarvoor bestemde depot of het gemeentelijke milieupark. Over afgifteplaatsen en hun openingstijden kunt u zich bij uw aangewezen instantie informeren.

Defecte of verbruikte batterijen / accu's moeten volgens de richtlijn 2006/66/EG en veranderingen daarop worden gerecycled. Geef batterijen / accu's en / of het product af bij de daarvoor bestemde verzamelstations.

Milieuschade door foutieve verwijdering van de batterijen / accu's!

Batterijen / accu's mogen niet via het huisvuil worden weggegooid. Ze kunnen giftige zware metalen bevatten en vallen onder het chemisch afval. De chemische symbolen van de zware metalen zijn: Cd = cadmium, Hg = kwik, Pb = lood. Geef verbruikte batterijen / accu's daarom af bij een gemeentelijk inzamelpunt.

Garantie

Het product wordt volgens strenge kwaliteitsrichtlijnen zorgvuldig geproduceerd en voor levering grondig getest. In geval van schade aan het product kunt u rechtmatig beroep doen op de verkoper van het product. Deze wettelijke rechten worden door onze hierna vermelde garantie niet beperkt.

Op dit product verlenen wij 3 jaar garantie vanaf aankoopdatum. De garantieperiode start op de dag van aankoop. Bewaar de originele kassabon alstublieft. Dit document is nodig als bewijs voor aankoop.

Wanneer binnen 3 jaar na de aankoopdatum van dit product een materiaal- of productiefout optreedt, dan wordt het product door ons – naar onze keuze – gratis voor u gerepareerd of vervangen. Deze garantie komt te vervallen als het product beschadigd wordt, niet correct gebruikt of onderhouden wordt.

De garantie geldt voor materiaal- en productiefouten. Deze garantie is niet van toepassing op productonderdelen, die onderhevig zijn aan normale slijtage en hierdoor als aan slijtage onderhevige onderdelen gelden (bijv. batterijen) of voor beschadigingen aan

breekbare onderdelen, zoals bijv. schakelaars, accu's of dergelijke onderdelen, die gemaakt zijn van glas.

Afwikkeling in geval van garantie

Om een snelle afhandeling van uw reclamatie te waarborgen dient u de volgende instructies in acht te nemen:

Houd bij alle vragen alstublieft de kassabon en het artikelnummer (bijv. IAN 123456_7890) als bewijs van aankoop bij de hand. Het artikelnummer vindt u op de typeplaat, ingegraveerd, op het titelblad van uw handleiding (linksonder) of als sticker op de achter- of onderzijde.
Wanneer er storingen in de werking of andere gebreken optreden, dient u eerst telefonisch of per e-mail contact met de onderstaande service-afdeling op te nemen.
Een als defect geregistreerd product kunt u dan samen met uw aankoopbewijs (kassabon) en vermelding van de concrete schade alsmede het tijdstip van optreden voor u franco aan het u meegedeelde servicepunt verzenden.

Service

(NL) **Service Nederland**
Tel.: 0900 0400 223 (0,10 EUR / Min.)
E-Mail: owim@lidl.nl

(BE) **Service België**
Tel.: 070 270 171 (0,15 EUR / Min.)
E-Mail: owim@lidl.be

CE

Legenda zastosowanych piktogramów	
⎓	Prąd stały
	Lampa przednia strumień świetlny: ok. 120 lm Lampa przednia czas świecenia: ok. 5 h
	Lampa boczna strumień świetlny: ok. 150 lm Lampa boczna czas świecenia: ok. 3 h

Lampa warsztatowa LED PWLC 1 A1

Wstęp

Gratulujemy Państwu zakupu nowego produktu. Tym samym zdecydowali się Państwo na zakup produktu wysokiej jakości. Instrukcja obsługi jest częścią tego produktu. Zawiera ona ważne wskazówki dotyczące bezpieczeństwa, użytkowania i utylizacji. Przed pierwszym użyciem produktu należy zapoznać się ze wszystkimi wskazówkami dotyczącymi obsługi i bezpieczeństwa. Używać produktu wyłącznie zgodnie z jego poniżej opisanym przeznaczeniem. W przypadku przekazania produktu innej osobie należy dołączyć do niego całą jego dokumentację.

Zastosowanie zgodne z przeznaczeniem

Niniejszy produkt nadaje się wyłącznie do suchych pomieszczeń wewnętrznych i jest przeznaczony do użytku prywatnego, np. w warsztatach lub garażach. Produkt jest jest odporny na ekstremalne obciążenia fizyczne w postaci wstrząsów (1,0 m²/s³ 200–2000 Hz). Produkt nie jest przeznaczony do użytku komercyjnego lub innych rodzajów zastosowań.

- Ten produkt nie nadaje się jako oświetlenie pomieszczeń domowych.

Opis części

1 Lampa przednia
2 Lampa boczna
3 Przycisk Włącz / Wyłącz
4 Uchwyt
5 Magnes
6 Pokrywa komory baterii
7 Szlufka do mocowania
8 Wkładka na baterie
9 Baterie

Dane techniczne

Lampa boczna:	1 x 2 W COB LED (niewymienne)
Lampa przednia:	1 x 2 W COB LED (niewymienne)
Baterie:	3 x 1,5 V ⎓, AAA (dołączone do zestawu)

Czas świecenia:

Lampa przednia:	ok. 5 godzin
Lampa boczna:	ok. 3 godziny

Zawartość

1 lampa warsztatowa LED
3 baterie
1 instrukcja obsługi

Wskazówki bezpieczeństwa

W PRZYPADKU SZKÓD SPOWODOWANYCH NIEPRZESTRZEGANIEM NINIEJSZEJ INSTRUKCJI OBSŁUGI WYGASA PRAWO DO GWARANCJI!

- Niniejszy produkt może być używany przez dzieci od lat 8 oraz przez osoby z obniżonymi zdolnościami fizycznymi, sensorycznymi lub mentalnymi lub brakiem doświadczenia i/lub wiedzy, jeśli pozostają pod nadzorem lub zostały pouczone w kwestii bezpiecznego użycia produktu i rozumieją wynikające z niego zagrożenia. Dzieci nie mogą bawić się produktem. Czyszczenie i konserwacja nie mogą być wykonywane przez dzieci bez nadzoru.
- Nie należy używać produktu, jeśli uległ on uszkodzeniu.
- Produkt należy chronić przed wilgocią. Nigdy nie zanurzać w wodzie lub innych płynach!
- Wymiana diod LED jest niemożliwa.
- Jeśli diody LED przestaną działać z powodu zużycia, należy wymienić cały produkt.
- Nie patrzeć bezpośrednio w światło, ponieważ może to być szkodliwe dla oka.

Wskazówki bezpieczeństwa dla baterii / akumulatorów

- **ZAGROŻENIE ŻYCIA!** Baterie / akumulatory należy trzymać poza zasięgiem dzieci. W przypadku połknięcia należy natychmiast udać się do lekarza!

- **NIEBEZPIECZEŃSTWO WYBUCHU!** Baterii jednorazowego użytku nie wolno ładować ponownie. Baterii / akumulatorów nie należy zwierać i / lub otwierać. Może to doprowadzić do przegrzania, pożaru lub wybuchu.
- Nigdy nie należy wrzucać baterii / akumulatorów do ognia lub wody.
- Nigdy nie należy narażać baterii / akumulatorów na obciążenia mechaniczne.

Ryzyko wycieku kwasu z baterii / akumulatorów

- Należy unikać ekstremalnych warunków i temperatur, które mogą oddziaływać na baterie / akumulatory, np. kaloryferów / bezpośredniego działania promieniowania słonecznego.
- Jeśli baterie/akumulatory wyciekną, należy unikać kontaktu skóry, oczu i błon śluzowych z chemikaliami! Dotknięte miejsca natychmiast przepłukać czystą wodą i udać się do lekarza!
- **ZAKŁADAĆ RĘKAWICE OCHRONNE!** Wylane lub uszkodzone baterie / akumulatory po dotknięciu skóry mogą spowodować poparzenia chemiczne. Dlatego należy w takim przypadku nakładać odpowiednie rękawice ochronne.
- W przypadku wycieku baterii / akumulatorów natychmiast usunąć je z produktu, aby uniknąć uszkodzeń.
- Używać wyłącznie baterii / akumulatorów tego samego typu. Nie zakładać razem nowych oraz zużytych baterii / akumulatorów!
- Jeżeli produkt nie jest przez dłuższy czas używany, baterie / akumulatorynależy wyjąć.

Ryzyko uszkodzenia produktu

- Używać wyłącznie zalecanego rodzaju baterii / akumulatora!
- Włożyć baterie / akumulatory zgodnie z oznaczeniem biegunów (+) i (-) na baterii / akumulatorze i produkcie.
- Jeśli to konieczne, oczyścić styki baterii / akumulatora i w komorze baterii przed włożeniem baterii!
- Zużyte baterie / akumulatory wyjąć jak najszybciej z produktu.

Przed uruchomieniem

Wskazówka: Należy całkowicie usunąć materiał opakowania z produktu.

Wkładanie / wymiana baterii

Wskazówka: Wyłączyć produkt przed włożeniem / wyjęciem baterii.

- Odkręcić pokrywę komory baterii [6] poprzez przekręcenie jej w kierunku odwrotnym do ruchu wskazówek zegara (patrz rys. B) i wyjąć wkładkę na baterie [8] z uchwytu [4].
- Włożyć (nowe) baterie [9] do wkładki na baterie [8].
  Wskazówka: Zwrócić uwagę na ułożenie biegunów. Jest ono pokazane na wkładce na baterie [8]. Stosować wyłącznie baterie typu AAA.
- Wsunąć wkładkę na baterie [8] z powrotem w uchwyt [4].
- Ponownie założyć pokrywę komory baterii [6] na uchwyt [4] i przykręcić ją w kierunku zgodnym z ruchem wskazówek zegara.

Produkt jest gotowy do zastosowania.

Funkcje

Funkcje świecenia
Produkt dysponuje dwiema funkcjami świecenia:

- Lampę przednią [1] włącza się poprzez wciśnięcie przycisku Włącz / Wyłącz [3].
- Poprzez ponowne wciśnięcie przycisku Włącz / Wyłącz [3] włącza się lampę boczną [2]. Lampa przednia [1] gaśnie.
- Znów nacisnąć przycisk Włącz/Wyłącz [3], aby ponownie wyłączyć lampę boczną [2].

Mocowanie magnetyczne
Produkt wyposażony jest w magnes [5] do mocowania na powierzchniach magnetycznych (rys. A).

Czyszczenie i pielęgnacja

- W żadnym wypadku nie należy stosować cieczy oraz środków czyszczących. Mogą one doprowadzić do uszkodzenia produktu.
- Produkt należy czyścić wyłącznie z zewnątrz miękką suchą szmatką.

Utylizacja

Opakowanie wykonane jest z materiałów przyjaznych dla środowiska, które można przekazać do utylizacji w lokalnym punkcie przetwarzania surowców wtórnych.

Przy segregowaniu odpadów prosimy zwrócić uwagę na oznakowanie materiałów opakowaniowych, oznaczone są one skrótami (a) i numerami (b) o następującym znaczeniu: 1-7: Tworzywa sztuczne/20-22: Papier i tektura/80-98: Materiały kompozytowe.

Produkt i materiał opakowania nadają się do ponownego przetworzenia, należy je zutylizować osobno w celu lepszego przetworzenia odpadów. Logo Triman jest ważne tylko dla Francji.

Informacji na temat możliwości utylizacji wyeksploatowanego produktu udziela urząd gminy lub miasta.

Z uwagi na ochronę środowiska nie wyrzucać urządzenia po zakończeniu eksploatacji do odpadów domowych, lecz prawidłowo zutylizować. Informacji o punktach zbiorczych i ich godzinach otwarcia udziela odpowiedni urząd.

Uszkodzone lub zużyte baterie / akumulatory muszą być poddane recyklingowi zgodnie z dyrektywą 2006/66/WE i jej zmianami. Oddać baterie / akumulatory i / lub produkt w dostępnych punktach zbiórki.

Niewłaściwa utylizacja baterii / akumulatorów stwarza zagrożenie dla środowiska naturalnego!

Baterii / akumulatorów nie należy wyrzucać razem z odpadami domowymi. Mogą one zawierać szkodliwe metale ciężkie i należy je traktować jak odpady specjalne. Symbole chemiczne metali ciężkich są następujące: Cd = kadm, Hg = rtęć, Pb = ołów. Dlatego też zużyte baterie / akumulatory należy przekazywać do komunalnych punktów gromadzenia odpadów niebezpiecznych.

Gwarancja

Produkt wyprodukowano według wysokich standardów jakości i poddano skrupulatnej kontroli przed wysyłką. W przypadku wad produktu nabywcy przysługują ustawowe prawa. Gwarancja nie ogranicza ustawowych praw nabywcy produktu.

Produkt objęte jest 3 gwarancją, licząc od daty zakupu. Gwarancja wygasa w razie zawinionego przez użytkownika uszkodzenia produktu, niewłaściwego użycia lub konserwacji.

W przypadku wystąpienia w ciągu 3 lat od daty zakupu wad materiałowych lub fabrycznych, dokonujemy – według własnej oceny – bezpłatnej naprawy lub wymiany produktu.

Świadczenie gwarancyjne obejmuje wady materiałowe i fabryczne. Gwarancja nie obejmuje części produktu ulegających normalnemu zużyciu, uznawanych za części zużywalne (np. baterie) oraz uszkodzeń części łamliwych, np. przełączników, akumulatorów lub wykonanych ze szkła.

Zgodnie z Kodeksem Cywilnym art. 581 §1 wraz z wymianą urządzenia lub ważnej części czas gwarancji rozpoczyna się na nowo.

Sposób postępowania w przypadku naprawy gwarancyjnej

Aby zapewnić szybkie rozpatrzenie Państwa wniosku, prosimy stosować się do następujących wskazówek:

Przed skontaktowaniem się z działem serwisowym należy przygotować paragon i numer artykułu (np. IAN 123456_7890) jako dowód zakupu.
Numery artykułów można znaleźć na tabliczce znamionowe, na grawerunku, na stronie tytułowej jego instrukcji (na dole po lewej stronie) lub jako naklejkę na stronie odwrotnej lub spodniej.
W razie wystąpienia błędów w działaniu lub innych wad, należy skontaktować się najpierw z wymienionym poniżej działem serwisowym telefonicznie lub pocztą elektroniczną.
Produkt uznany za uszkodzony można następnie z dołączeniem dowodu zakupu (paragonu) i podaniem, na czym polega wada i kiedy wystąpiła, przesłać bezpłatnie na podany Państwu adres serwisu.

Serwis

(PL) **Serwis Polska**
Tel.: 22 397 4996
E-Mail: owim@lidl.pl

CE

Legenda použitých piktogramů	
⎓	Stejnosměrný proud
	Světelný tok přední svítilny: cca 120 lm Doba svícení přední svítilny: cca 5 hod.
	Světelný tok postranní svítilny: cca 150 lm Doba svícení postranní svítilny: cca 3 hod.

Pracovní LED svítilna PWLC 1 A1

Úvod

Blahopřejeme Vám ke koupi nového výrobku. Rozhodli jste se pro kvalitní produkt. Návod k obsluze je součástí tohoto výrobku. Obsahuje důležité pokyny pro bezpečnost, použití a likvidaci. Před použitím výrobku se seznamte se všemi pokyny k obsluze a bezpečnostními pokyny. Používejte výrobek jen popsaným způsobem a na uvedených místech. Při předání výrobku třetí osobě předejte i všechny podklady.

Použití ke stanovenému účelu

Tento výrobek je vhodný pouze k privátnímu použití v suchých místnostech, např. v dílnách nebo garážích. Výrobek odolává extrémnímu fyzickému namáhání formou otřesů (1,0 m² / s³ 200–2000 Hz). Výrobek není určen k živnostenskému nebo jinému využívání.

- Tento výrobek není vhodný k osvětlení místností v domácnosti.

Popis dílů

1 Přední svítilna
2 Postranní svítilna
3 Vypínač
4 Rukojet
5 Magnet
6 Kryt přihrádky na baterie
7 Upevňovací smyčka
8 Držák baterie
9 Baterie

Technická data

Postranní svítilna:	1x 2 W COB LED (nelze vyměnit)
Čelní svítilna:	1x 2 W COB LED (nelze vyměnit)
Baterie:	3 x 1,5 V ⎓, AAA (součást dodávky)

Doba svícení:

Čelní svítilna:	cca 5 hodin
Postranní svítilna:	cca 3 hodiny

Obsah dodávky

1 pracovní svítilna s LED
3 baterie
1 návod k obsluze

Bezpečnostní upozornění

V PŘÍPADĚ POŠKOZENÍ, KTERÁ JSOU ZPŮSOBENA NEDODRŽENÍM TOHOTO NÁVODU K OBSLUZE, ZANIKÁ NÁROK NA ZÁRUKU!

- Tento výrobek mohou používat děti od 8 let, osoby se sníženými fyzickými, smyslovými nebo duševními schopnosti nebo s nedostatečnými zkušenostmi a znalostmi, jestliže budou pod dohledem nebo byly poučeny o bezpečném používání výrobku a chápou nebezpečí, která z jeho používání vyplývají. S výrobkem si děti nesmí hrát. Děti nesmí bez dohledu provádět čištění ani uživatelskou údržbu výrobku.
- Vadný výrobek neuvádějte do provozu.
- Chraňte výrobek před mokrem a vlhkostí. Neponořujte výrobek do vody nebo jiných kapalin!
- LED nelze vyměnit.
- Po výpadku nebo poškození LED se musí celý výrobek vyměnit.
- Nedívejte se přímo do světla výrobku, protože může dojít k poškození zraku.

Bezpečnostní pokyny pro baterie a akumulátory

- **NEBEZPEČÍ OHROŽENÍ ŽIVOTA!** Uchovávejte baterie a akumulátory mimo dosah dětí. V případě spolknutí okamžitě vyhledejte lékařskou pomoc!
- **NEBEZPEČÍ VÝBUCHU!** Nenabíjecí baterie nikdy znovu nenabíjejte. Baterie nebo akumulátory nezkratujte ani je neotevírejte. Hrozí přehřátí, nebezpečí požáru nebo jejich prasknutí.
- Nikdy neházejte baterie nebo akumulátory do ohně ani do vody.
- Nevystavujte baterie nebo akumulátory mechanickému zatížení.

Nebezpečí vytečení baterií / akumulátorů

- Zabraňte extrémním podmínkám a teplotám, např. na topení anebo na slunci, které mohou negativně ovlivnit funkci baterií nebo akumulátorů.
- V případě vytečení baterií / akumulátorů zabraňte kontaktu chemikálií s pokožkou, očima a sliznicemi! Omyjte ihned postižená místa dostatečným množstvím čisté vody a vyhledejte lékařskou pomoc!
- **NOSTE OCHRANNÉ RUKAVICE!** Vyteklé i poškozené baterie nebo akumulátory mohou při kontaktu s pokožkou způsobit její poleptání. Noste proto vhodné rukavice.
- V případě vytečení ihned odstraňte baterie nebo akumulátory z výrobku, abyste zabránili jeho poškození!
- Používejte jen baterie nebo akumulátory stejného typu. Nekombinujte staré baterie nebo akumulátory s novými!
- Odstraňte baterie nebo akumulátory při delším nepoužívání z výrobku.

Nebezpečí poškození výrobku

- Používejte jen udaný typ baterie nebo akumulátoru!
- Nasazujte baterie nebo akumulátory podle označení polarity (+) a (-) na bateriích nebo akumulátorech a na výrobku.
- Vyčistěte před vložením kontakty baterie nebo akumulátoru a kontakty v přihrádce na baterie!
- Vybité baterie nebo akumulátory ihned vyjměte z výrobku.

Před uvedením do provozu

Upozornění: Odstraňte veškerý obalový materiál z výrobku.

Vložení a výměna baterií

Upozornění: Před vložením / vyjmutí baterií vždy výrobek vypněte.

- Odšroubujte kryt přihrádky na baterie [6] jeho otočením proti směru hodinových ručiček (viz obr. B) a vytáhněte držák baterie [8] z rukojeti [4].
- Vložte (nové) baterie [9] do držáku baterie [8].
  Upozornění: Dbejte přitom na správnou polaritu. Správná polarita je zobrazena na držáku baterie [8]. Používejte výhradně baterie typu AAA.
- Nasaďte držák baterie [8] zpátky do rukojeti [4].
- Nasaďte víčko přihrádky na baterie [6] opět na rukojeť [4] a pevně je zašroubujte ve směru hodinových ručiček.

Nyní je výrobek připraven k provozu.

Funkce

Způsoby svícení
Výrobek má dvě různé funkce svícení.

- Čelní svítilnu [1] rozsvítíte stisknutím vypínače [3].
- Dalším stisknutím vypínače [3] rozsvítíte postranní svítilnu [2]. Čelní svítilna [1] zhasne.
- Dalším stisknutím vypínače [3] opět zhasnete postranní svítilnu [2].

Připevnění pomocí magnetů
Výrobek je vybaven magnetem [5] k upevnění k feromagnetickým povrchům (obr. A).

Čistění a ošetřování

- V žádném případě nepoužívejte kapaliny a čisticí prostředky, může dojít k poškození výrobku.
- Výrobek čistěte jen na povrchu měkkým suchým hadrem.

Zlikvidování

Obal se skládá z ekologických materiálů, které můžete zlikvidovat prostřednictvím místních sběren recyklovatelných materiálů.

Při třídění odpadu se řiďte podle označení obalových materiálů zkratkami (a) a čísly (b), s následujícím významem: 1–7: umělé hmoty / 20–22: papír a lepenka / 80–98: složené látky.

Výrobek a obalové materiály jsou recyklovatelné, zlikvidujte je odděleně pro lepší odstranění odpadu. Logo Triman platí jen pro Francii.

O možnostech likvidace vysloužilých zařízení se informujte u správy vaší obce nebo města.

V zájmu ochrany životního prostředí vysloužilý výrobek nevyhazujte do domovního odpadu, ale předejte k odborné likvidaci. O sběrnách a jejich otevíracích hodinách se můžete informovat u příslušné správy města nebo obce.

Vadné nebo vybité baterie resp. akumulátory se musí, podle směrnice 2006/66/ES a jejích příslušných změn, recyklovat. Baterie, akumulátory i výrobek odevzdejte zpět do nabízených sběren.

Ekologické škody v důsledku chybné likvidace baterií / akumulátorů!

Baterie / akumulátory se nesmí zlikvidovat v domácím odpadu. Mohou obsahovat jedovaté těžké kovy a musí se zpracovávat jako zvláštní odpad. Chemické symboly těžkých kovů: Cd = kadmium, Hg = rtuť, Pb = olovo. Proto odevzdejte opotřebované baterie / akumulátory u komunální sběrny.

Záruka

Výrobek byl vyroben s nejvyšší pečlivostí podle přísných kvalitativních směrnic a před odesláním prošel výstupní kontrolou. V případě závad máte možnost uplatnění zákonných práv vůči prodejci. Vaše práva ze zákona nejsou omezena naší níže uvedenou zárukou.

Na tento artikl platí 3 záruka od data zakoupení. Záruční lhůta začíná od data zakoupení. Uschovejte si dobře originál pokladní stvrzenky. Tuto stvrzenku budete potřebovat jako doklad o zakoupení.

Pokud se do 3 let od data zakoupení tohoto výrobku vyskytne vada materiálu nebo výrobní vada, výrobek Vám – dle našeho rozhodnutí – bezplatně opravíme nebo vyměníme. Tato záruka zaniká, jestliže se výrobek poškodí, neodborně použil nebo neobdržel pravidelnou údržbu.

Záruka platí na vady materiálu a výrobní vady. Tato záruka se nevztahuje na díly výrobku podléhající opotřebení (např. na baterie), dále na poškození křehkých, choulostivých dílů, např. vypínačů, akumulátorů nebo dílů zhotovených ze skla.

Postup v případě uplatňování záruky

Pro zajištění rychlého zpracování Vašeho případu se řiďte následujícími pokyny:

Pro všechny požadavky si připravte pokladní stvrzenku a číslo artiklu (např. IAN 123456_7890) jako doklad o zakoupení.
Číslo artiklu najdete na typovém štítku, gravuře, titulní stránce návodu (vlevo dole) nebo na nálepce na zadní nebo spodní straně.
V případě poruch funkce nebo jiných závad nejdříve kontaktujte, telefonicky nebo e-mailem, v následujícím textu uvedené servisní oddělení.
Výrobek registrovaný jako vadný potom můžete s přiloženým dokladem o zakoupení (pokladní stvrzenkou) a údaji k závadě a kdy k ní došlo, bezplatně zaslat na adresu servisu, která Vám byla sdělena.

Servis

(CZ) **Servis Česká republika**
Tel.: 800 143 873
E-Mail: owim@lidl.cz

CE

Legenda použitých piktogramov	
⎓	Jednosmerný prúd
	Predná lampa svetelný prúd: cca. 120 lm Predná lampa doba svietenia: cca. 5 h
	Bočné svietidlo svetelný prúd: cca. 150 lm Bočné svietidlo doba svietenia: cca. 3 h

Pracovná LED lampa PWLC 1 A1

Úvod

Blahoželáme Vám ku kúpe Vášho nového výrobku. Rozhodli ste sa pre veľmi kvalitný výrobok. Návod na obsluhu je súčasťou tohto výrobku. Obsahuje dôležité upozornenia týkajúce sa bezpečnosti, používania a likvidácie. Skôr ako začnete výrobok používať, oboznámte sa so všetkými pokynmi k obsluhe a bezpečnosti. Výrobok používajte iba v súlade s popisom a v uvedených oblastiach používania. V prípade postúpenia výrobku ďalším osobám odovzdajte aj všetky dokumenty patriace k výrobku.

Používanie v súlade s určeným účelom

Tento produkt je určený výlučne na súkromné používanie v suchých interiérových miestnostiach, napr. v dielňach alebo garážach. Tento výrobok je odolný voči extrémnej fyzickej záťaži vo forme otrasov (1,0 m² / s³ 200–2000 Hz). Výrobok nie je určený na komerčné účely alebo pre iné oblasti nasadenia.

- Tento výrobok nie je vhodný na osvetlenie miestností v domácnosti.

Popis častí

1 Predná lampa
2 Bočná lampa
3 Za-/vypínač
4 Rukoväť
5 Magnet
6 Kryt priečinka pre batérie
7 Upevňovacia slučka
8 Batériová vložka
9 Batéria

Technické údaje

Bočná lampa:	1 x 2 W COB LED (bez možnosti výmeny)
Predná lampa:	1 x 2 W COB LED (bez možnosti výmeny)
Batérie:	3 x 1,5 V ⎓, typ AAA (sú obsiahnuté v dodávke)

Doba svietenia:

Predná lampa:	cca. 5 hodín
Bočná lampa:	cca. 3 hodiny

Obsah dodávky

1 pracovná LED lampa
3 batérie
1 návod na používanie

Bezpečnostné upozornenia

V PRÍPADE ŠKÔD, KTORÉ VZNIKNÚ NEDODRŽIAVANÍM TOHTO NÁVODU NA OBSLUHU, ZANIKÁ GARANČNÝ NÁROK!

- Tento výrobok môžu používať deti od 8 rokov, ako aj osoby so zníženými psychickými, senzorickými alebo duševnými schopnosťami alebo s nedostatkom skúseností a vedomostí, ak sú pod dozorom, alebo ak boli poučené ohľadom bezpečného používania výrobku, a ak porozumeli nebezpečenstvám spojeným s jeho používaním. Deti sa s výrobkom nesmú hrať. Čistenie a údržbu nesmú vykonávať deti bez dozoru.
- Výrobok neuvádzajte do prevádzky, ak je poškodený.
- Chráňte výrobok pred kvapalinami a vlhkosťou. Výrobok nikdy neponárajte do vody alebo iných kvapalín!
- LED diódy nie je možné vymeniť.
- Ak LED na konci svojej životnosti vypadnú, je potrebné vymeniť celý výrobok.
- Nepozerajte sa priamo do svetla výrobku, pretože by to mohlo poškodiť oči.

Bezpečnostné upozornenia týkajúce sa batérií / akumulátorových batérií

- **NEBEZPEČENSTVO OHROZENIA ŽIVOTA!** Batérie / akumulátorové batérie držte mimo dosahu detí. V prípade prehltnutia okamžite vyhľadajte lekára!

- **NEBEZPEČENSTVO EXPLÓZIE!** Nenabíjateľné batérie nikdy znova nenabíjajte. Batérie / akumulátorové batérie neskratujte a / alebo neotvárajte. Následkom môže byť prehriatie, požiar alebo explózia.
- Batérie / akumulátorové batérie nikdy nehádžte do ohňa alebo vody.
- Nevystavujte batérie / akumulátorové batérie mechanickej záťaži.

Riziko vytečenia batérií / akumulátorových batérií

- Batérie / akumulátorové batérie nikdy nevystavujte extrémnym podmienkam a teplotám, ktoré by na ne mohli pôsobiť, napr. na vykurovacích telesách / priamom slnečnom žiarení.
- Ak batérie / akumulátorové batérie vytiekli, zabráňte kontaktu pokožky, očí a slizníc s chemikáliami! Ihneď vypláchnite postihnuté miesta väčším množstvom čistej vody a okamžite vyhľadajte lekára!
- **NOSTE OCHRANNÉ RUKAVICE!** Vytečené alebo poškodené batérie / akumulátorové batérie môžu pri kontakte s pokožkou spôsobiť poleptanie. V takom prípade preto noste vhodné ochranné rukavice.
- V prípade vytečenia batérií / akumulátorových batérií ich ihneď vyberte z výrobku, aby ste predišli vzniku škôd.
- Používajte iba batérie / akumulátorové batérie rovnakého typu. Nekombinujte staré batérie / akumulátorové batérie s novými!
- Ak produkt dlhší čas nepoužívate, vyberte z neho batérie / akumulátorové batérie.

Riziko poškodenia produktu

- Používajte výhradne uvedený typ batérií / akumulátorových batérií!
- Vložte batérie / akumulátorové batérie podľa označenia polarity (+) a (-) na batérii / akumulátorovej batérii a výrobku.
- Pred vložením vyčistite kontakty na batérii / akumulátorovej batérii a v priečinku pre batérie!
- Vybité batérie / akumulátorové batérie ihneď vyberte z produktu.

Pred uvedením do prevádzky

Poznámka: Odstráňte celý obalový materiál z výrobku.

Výmena / vkladanie batérií

Upozornenie: Pred nasadením / vybraním batérií výrobok vypnite.

- Odšróbujte kryt priečinka pre batérie [6] tak, že ho otáčate proti smeru hodinových ručičiek (p. obr. B) a vyberiete batériovú vložku [8] z rukoväte [4].

- Vložte (nové) batérie [9] do batériovej vložky [8].
  Poznámka: Dbajte na správnu polaritu. Tá je znázornená na batériovej vložke [8]. Používajte výhradne batérie typu AAA.
- Zasuňte batériovú vložku [8] naspäť do rukoväte [4].
- Opäť nasaďte kryt priečinka pre batérie [6] na rukoväť [4] a pevne ho prišróbujte v smere hodinových ručičiek.

Váš výrobok je teraz pripravený na používanie.

Funkcie

Svetelné funkcie
Výrobok disponuje dvoma svetelnými funkciami.

- Predné svetlo [1] zapnete stlačením ZA-/VYPÍNAČA [3].
- Ďalším stlačením ZA-/VYPÍNAČA [3] zapnete bočnú lampu [2]. Predná lampa [1] zhasne.
- Znova stlačte ZA-/VYPÍNAČ [3], aby ste znova vypli bočnú lampu [2].

Upevnenie magnetom
Výrobok disponuje magnetom [5] pre upevnenie na magnetických povrchoch (obr. A).

Čistenie a údržba

- V žiadnom prípade nepoužívajte kvapaliny a čistiace prostriedky, pretože poškodzujú výrobok.
- Produkt čistite iba zvonku mäkkou, suchou handričkou.

Likvidácia

Obal pozostáva z ekologických materiálov, ktoré môžete odovzdať na miestnych recyklačných zberných miestach.

Všímajte si prosím označenie obalových materiálov pre triedenie odpadu, sú označené skratkami (a) a číslami (b) s nasledujúcim významom: 1–7: Plasty / 20–22: Papier a kartón / 80–98: Spojené látky.

Výrobok a obalové materiály sú recyklovateľné, zlikvidujte ich oddelene pre lepšie spracovanie odpadu. Triman-Logo platí iba pre Francúzsko.

O možnostiach likvidácie opotrebovaného výrobku sa môžete informovať na Vašej obecnej alebo mestskej správe.

Ak výrobok doslúžil, v záujme ochrany životného prostredia ho neodhoďte do domového odpadu, ale odovzdajte na odbornú likvidáciu. Informácie o zberných miestach a ich otváracích hodinách získate na Vašej príslušnej správe.

Defektné alebo použité batérie / akumulátorové batérie musia byť odovzdané na recykláciu podľa smernice 2006/66/ES a jej zmien. Batérie / akumulátorové batérie a / alebo výrobok odovzdajte prostredníctvom dostupných zberných stredísk.

Nesprávna likvidácia batérií / akumulátorových batérií ničí životné prostredie!

Batérie / akumulátorové batérie sa nesmú likvidovať spolu s domovým odpadom. Môžu obsahovať jedovaté ťažké kovy a je potrebné zaobchádzať s nimi ako s nebezpečným odpadom. Chemické značky ťažkých kovov sú nasledovné: Cd = kadmium, Hg = ortuť, Pb = olovo. Opotrebované batérie / akumulátorové batérie preto odovzdajte v komunálnej zberni.

Záruka

Tento výrobok bol dôkladne vyrobený podľa prísnych akostných smerníc a pred dodaním svedomito testovaný. V prípade nedostatkov tohto výrobku Vám prináležia zákonné práva voči predajcovi produktu. Tieto zákonné práva nie sú našou nižšie uvedenou zárukou obmedzené.

Na tento produkt poskytujeme 3-ročnú záruku od dátumu nákupu. Záručná doba začína plynúť dátumom kúpy. Starostlivo si prosím uschovajte originálny pokladničný lístok. Tento doklad je potrebný ako dôkaz o kúpe.

Ak sa v rámci 3 rokov od dátumu nákupu tohto výrobku vyskytne chyba materiálu alebo výrobná chyba, výrobok Vám bezplatne opravíme alebo vymeníme – podľa nášho výberu. Táto záruka zaniká, ak bol produkt poškodený, neodborne používaný alebo neodborne udržiavaný.

Poskytnutie záruky sa vzťahuje na chyby materiálu a výrobné chyby. Táto záruka sa nevzťahuje na časti produktu, ktoré sú vystavené normálnemu opotrebovaniu, a preto ich je možné považovať za opotrebovateľné diely (napr. batérie) alebo na poškodenia na rozbitných dieloch, napr. na spínači, akumulátorových batériach alebo častiach, ktoré sú zhotovené zo skla.

Postup v prípade poškodenia v záruke

Pre zaručenie rýchleho spracovania Vašej požiadavky dodržte prosím nasledujúce pokyny:

Pre všetky otázky majte pripravený pokladničný doklad a číslo výrobku (napr. IAN 123456_7890) ako dôkaz o kúpe.
Číslo výrobku nájdete na typovom štítku, gravúre, na prednej strane Vášho návodu (dole vľavo) alebo ako nálepku na zadnej alebo spodnej strane.
Ak sa vyskytnú funkčné poruchy alebo iné nedostatky, najskôr telefonicky alebo e-mailom kontaktujte následne uvedené servisné oddelenie.
Produkt označený ako defektný potom môžete s priloženým dokladom o kúpe (pokladničný lístok) a uvedením, v čom spočíva nedostatok a kedy sa vyskytol, bezplatne odoslať na Vám oznámenú adresu servisného pracoviska.

Servis

(SK) **Servis Slovensko**
Tel.: 0850 232001
E-pošta: owim@lidl.sk

CE

8
OWIM GmbH & Co. KG
Stiftsbergstraße 1
74167 Neckarsulm
GERMANY

Model no.: HG04347
Version: 10 / 2019

Stand der Informationen · Last Information Update · Version des informations · Stand van de informatie · Stav informací · Stav informací · Stav informácií: 07 / 2019
Ident-No.: HG04347072019-8