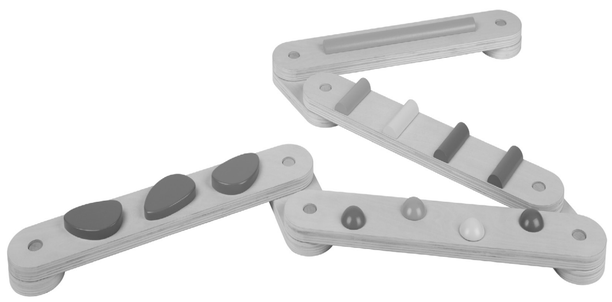

BALANCE BEAM

(GB) **BALANCE BEAM**
Assembly and use instructions

(SE) **BALANSERINGSBRÄDOR**
Monterings- och bruksanvisning

(LT) **TAKELIS PUSIAUSVYRAI LAVINTI**
Surinkimo ir naudojimo instrukcija

(LV) **BALANSA LAIPAS**
Montāžas un lietošanas pamācība

(FI) **TASAPAINOTTELULELU**
Asennus- ja käyttöohje

(PL) **RÓWNOWAŻNIA**
Instrukcja montażu i obsługi

(EE) **TASAKAALUTALA**
Paigaldus- ja kasutusjuhend

(DE) (AT) (CH) **BALANCIERBALKEN**
Montage- und Gebrauchsanweisung

IAN 477381_2401

(FI) (SE) (PL) (LT) (EE) (LV)

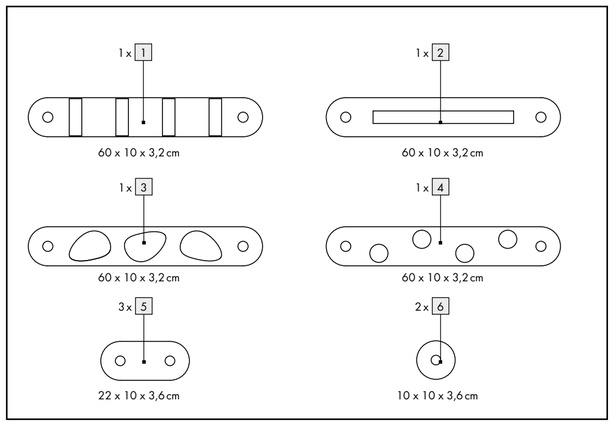

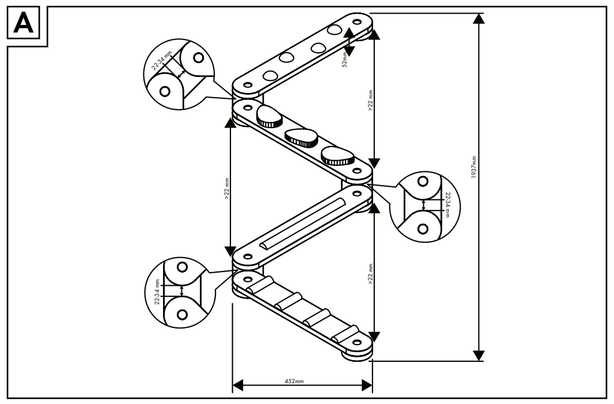

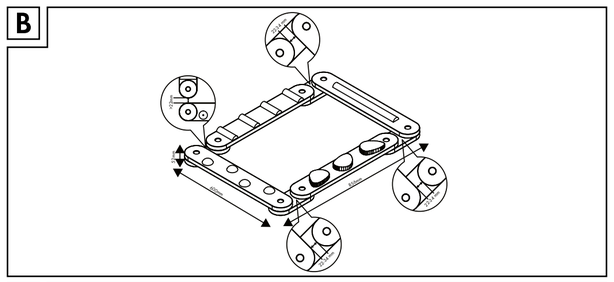

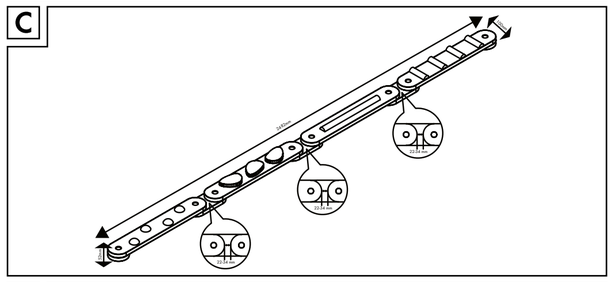

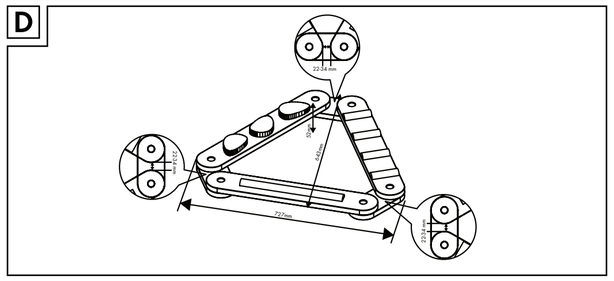

List of pictograms used	
	Safety information Instructions for use

Balance Beam

Introduction

We congratulate you on the purchase of your new product. You have chosen a high quality product. Familiarise yourself with the product before using it for the first time. In addition, please carefully refer to the operating instructions and the safety advice below. Only use the product as instructed and only for the indicated field of application. Keep these instructions in a safe place. If you pass the product on to anyone else, please ensure that you also pass on all the documentation with it.

Intended use

The product is intended as a balancing toy for indoor use for children from 2 years of age. It can be loaded with a maximum of 50 kg. The product is only intended for private household use and not intended for commercial use.

Scope of delivery and parts description

4 balancing beams 1 - 4
3 double-sided connectors 5
2 single-sided connectors 6
1 Assembly and use instructions

Technical data

Dimensions (mounted): approx. 240 cm x 10 cm x 5 cm (W x H x D)
Max. load: 50 kg

Safety notices

- **Warning!** The product is suitable for children from 2 years of age.
- **Warning!** Maximum load: 50 kg
- **Warning!** Intended for indoor use only.
- **Warning.** Only for domestic use.
- **Warning:** The packaging material as well as the attachments are not part of the actual toy and must always be removed for safety reasons before the product is given to children to play with.
- **Warning:** Strictly follow the assembly instructions and check the distance between the balance beams 1 - 4 , they must not move freely.
- **Warning:** The product can be a crushing hazard if moved.
- Read the assembly and use instructions before use.
- Assembly must be carried out by an adult.
- Make sure that the product and its components are only given to the child fully assembled.
- Children may only play with the product under adult supervision.
- Check the product for damage or wear before each use.
- Place the product on a flat surface.
- Make sure the product is properly stabilised before using it.
- Make sure that all parts are correctly and stably connected and cannot move.
- Only use the product on non-slip surfaces, e.g. firmly laid carpets or large anti-slip mats or underfloors with a buffer function.
- Do not use on carpet runners or decorative rugs that are not firmly attached to the floor and are not secured against slipping, nor on smooth floors, tiles, parquet or laminate.
- **THE PRODUCT MUST NOT BE MODIFIED BY THE USER.**
- It is recommended that the balance beam is placed on a solid and stable floor surface at least 2 m away from any structures or obstacles such as clothes lines or power cables.
- **CAUTION! RISK OF INJURY!** Improper handling of the product can lead to serious injuries.
- Make sure that the balance beams 1 - 4 are always securely fastened.
- Make sure that the product is only used by one child at a time.
- Suitable shoes must be worn during use.
- Only use the product when it is dry.
- Make sure that no other objects are on or under the product during use, e.g. boxes, toys, etc.
- **Risk of damage to property!** Improper handling of the product can cause damage. Place the product on an easily accessible, level, dry and sufficiently stable surface.
- Do not place the product on edges.

- Do not use the product if parts of it are cracked, split or deformed.
- Replace damaged parts only with suitable original spare parts.

Assembly

- Mount the product as shown in illustrations A - D.
- If the product is mounted incorrectly, there is a risk of pinching fingers or toes.
- Make sure that all parts are assembled correctly according to the illustrations.

Cleaning, Care and storage

- Do not use sharp or aggressive cleaning agents, metal or nylon brushes, sharp metal cleaning tools such as knives, scrapers or similar, as these could damage the surface of the product.
- Clean the product using a soft, dry cloth only.
- Check regularly that all parts are intact before playing and check the product weekly for breaks and signs of wear.
- Check the product for sharp edges before each use.
- Always store the product in a dry place, out of the reach of children, in a securely closed place at a room temperature between +5 °C and +20 °C.

Disposal

The packaging is made entirely of recyclable materials, which you may dispose of at local recycling facilities.

Contact your local refuse disposal authority for more details of how to dispose of your worn-out product.

Warranty

The product has been manufactured to strict quality guidelines and meticulously examined before delivery. In the event of material or manufacturing defects you have legal rights against the retailer of this product. Your legal rights are not limited in any way by our warranty detailed below.

The warranty for this product is 3 years from the date of purchase. The warranty period begins on the date of purchase. Keep the original sales receipt in a safe location as this document is required as proof of purchase.

Any damage or defects already present at the time of purchase must be reported without delay after unpacking the product.

Should the product show any fault in materials or manufacture within 3 years from the date of purchase, we will repair or replace it – at our choice – free of charge to you. The warranty period is not extended as a result of a claim being granted. This also applies to replaced and repaired parts.

This warranty becomes void if the product has been damaged, or used or maintained improperly.

The warranty covers material or manufacturing defects. This warranty does not cover product parts subject to normal wear and tear, thus considered consumables (e.g. batteries, rechargeable batteries, tubes, cartridges), nor damage to fragile parts, e.g. switches or glass parts.

Warranty claim procedure

To ensure quick processing of your case, please observe the following instructions:

Please have the till receipt and the item number (IAN 477381_2401) available as proof of purchase. You will find the item number on the rating plate, an engraving on the front page of the instructions for use (bottom left), or as a sticker on the rear or bottom of the product.
If functional or other defects occur, please contact the service department listed either by telephone or by e-mail.
You can return a defective product to us free of charge to the service address that will be provided to you. Ensure that you enclose the proof of purchase (till receipt) and information about what the defect is and when it occurred.

Service

(GB) **Service Great Britain**
Tel.: 08000569216
E-Mail: owim@lidl.co.uk

Merkkien selitykset	
	Turvallisuusohjeet Käyttöohjeet

Tasapainottelulelu

Johdanto

Onnittelemme sinua uuden tuotteen hankinnasta. Olet valinnut korkealaatuisen tuotteen. Tutustu laitteeseen ennen ensimmäistä käyttöönottoa. Lue sitä varten tämä käyttöohje ja turvallisuusohjeet. Käytä tuotetta vain kuvatulla tavalla ja ilmoitetulla käyttöalalla. Säilytä käyttöohje paikassa, josta löydät sen aina. Anna kaikki ohjeet mukaan, jos luovutat tuotteen edelleen.

Tarkoituksenmukainen käyttö

Tuote on tarkoitettu käytettäväksi tasapainottelulelana 2-vuotiaille ja sitä vanhemmille lapsille sisätiloissa. Se kestää enintään 50 kg. Tuote on tarkoitettu vain yksityiskäyttöön, ei kaupalliseen käyttöön.

Toimituksen sisältö ja osien kuvaus

4 tasapainottelupenkkiä 1 - 4
3 molemminpuolista liitoskappaletta 5
2 yksipuolista liitoskappaletta 6
1 asennus- ja käyttöohje

Tekniset tiedot

Mitat (asennettuna): n. 240 cm x 10 cm x 5 cm (L x K x S)
Enimmäiskuormitus: 50 kg

Turvallisuusohjeet

⚠ **Huomio!** Tuote soveltuu 2 vuotta täyttäneille lapsille.
- **Huomio!** Enimmäiskuormitus: 50 kg
- **Huomio!** Soveltuu vain sisäkäyttöön.
- **Huomio:** Vain kotikäyttöön.
- **Huomio:** Koska pakkaus- ja kiinnitysmateriaalit eivät ole osa lelua, ne on aina poistettava turvallisuussyistä ennen kuin tuote annetaan lapsille.
- **Huomio:** Noudata tarkasti asennusohjeita ja tarkista tasapainottelupenkkien 1 - 4 välinen etäisyys; ne eivät saa liikkua vapaasti.
- **Huomio:** Tuotteen liikuttaminen voi aiheuttaa puristumisvaaran.
- Lue asennus- ja käyttöohjeet ennen käyttöä.
- Vain aikuisten koottavaksi.
- Varmista, että tuote ja sen osat luovutetaan lapselle vain täysin koottuna.
- Käyttö ainoastaan aikuisen valvonnan alaisena.
- Tarkista tuote aina ennen käyttöä vaurioiden tai kulumien varalta.
- Aseta tuote tasaiselle alustalle ja varmista, että kaikki liitännät ovat oikein ja tukevasti paikoillaan. Älä siirrä tuotetta paikaltaan.
- Varmista, että tuote on asianmukaisen tukevasti paikallaan ennen käyttöä.
- Varmista, että kaikki osat on liitetty toisiinsa oikein ja vakaasti, jotta ne eivät pääse liikkumaan.
- Käytä tuotetta vain liukumattomilla pinnoilla, esim. kokolattiamatoilla tai suurten liukumattomien mattojen tai lattiapintojen päällä.
- Älä käytä käytävämatoilla tai koristematoilla, jotka eivät ole tukevasti lattialla ja joiden alla ei ole liukuestettä, äläkä myöskään sileillä lattioilla, laatoilla, parketilla tai laminaatilla.
- **KÄYTTÄJÄ EI SAA TEHDÄ TUOTTEESEEN MUUTOKSIA.**
- Tasapainottelupenkit on suositeltavaa sijoittaa turvalliselle lattiapinnalle ja vähintään 2 metrin päähän kaikista rakenteista tai esteistä, kuten pyykkinaruista tai virtajohdoista.
- **VARO! LOUKKAANTUMISVAARA!** Tuotteen väärä käsittely voi aiheuttaa vakavia vammoja.
- Varmista, että tasapainottelupenkit 1 - 4 ovat aina tukevasti kiinnitettyjä.
- Muista, että tuotetta saavat käyttää ainoastaan ammattitaitoiset henkilöt.
- Käytä kenkiä tuotetta käyttäessäsi.
- Käytä tuotetta vain silloin, kun se on kuiva.
- Varmista, että tuotteen päällä tai alla ei ole muita esineitä, kuten laatikoita, leluja jne.
- **Ainevahinkojen vaara!** Tuotteen sopimaton hoito voi johtaa tuotteen vaurioitumiseen. Aseta tuote helposti saavutettavalle, tasaiselle, kuivalle ja riittävän vakaalle alustalle.
- Älä aseta tuotetta valitun asetuspaikan reunoille.
- Älä käytä tuotetta, jos jokin sen osa on revennyt, haljennut tai vääntynyt.
- Korvaa vaurioituneet osat vain sopivilla alkuperäisillä varaosilla.

Asennus

- Asenna tuote kuvien A–D mukaisesti.
- Väärin asennettuna on olemassa vaara, että sormet tai varpaat jäävät puristuksiin.
- Varmista, että kaikki osat on asennettu oikein kuvien osoittamalla tavalla.

Puhdistus, hoito ja säilytys

- Älä käytä väkeviä tai voimakkaita puhdistusaineita, metalli- tai nailonharjoja taikka teräviä metallisia puhdistusvälineitä (veitset, kaapimet jne.), sillä ne voivat vaurioittaa tuotteen pintaa.
- Puhdista tuote vain pehmeällä, kuivalla liinalla.
- Tarkista säännöllisin väliajoin ennen lasten leikkihetkeä, että kaikki osat ovat ehjiä, ja tarkasta tuote viikoittain rikkoutumien ja kulumisen varalta.
- Tarkista, ettei tuotteessa ole teräviä reunoja ennen jokaista käyttökertaa.
- Säilytä tuotetta aina kuivassa ja poissa lasten ulottuvilta turvallisesti lukitussa paikassa +5 - +20 °C:n huoneenlämmössä.

Hävittäminen

Pakkaus on valmistettu ympäristöystävällisistä materiaaleista, jotka voidaan viedä paikalliseen kierrätyspisteeseen.

Lisätietoja käytöstä poistetun tuotteen hävittämismahdollisuuksista saat kuntasi tai kaupunkisi viranomaisilta.

Takuu

Tuote on valmistettu huolellisesti tiukkojen laatudirektiivien mukaan ja tarkistettu huolella ennen toimitusta. Materiaali- tai valmistusvirheiden tapauksessa kuluttajalla on laillisia oikeuksia tuotteen myyjää kohtaan. Alla oleva takuu ei rajoita kuluttajan lakisääteisiä oikeuksia millään tavalla.

Tämän tuotteen takuu on 3 vuotta ostopäivästä lukien. Takuuaika alkaa ostopäivästä. Säilytä alkuperäinen ostokuitti turvallisessa paikassa, koska tätä asiakirjaa vaaditaan ostotositteena.

Mahdollisista ostohetkellä esiintyneistä vaurioista tai vioista on ilmoitettava välittömästi tuotteen pakkauksesta purkamisen jälkeen.

Jos 3 vuoden sisällä tuotteen ostopäivästä alkaen tuotteesta löytyy materiaali- tai valmistusvirhe, korjaamme tuotteen ilmaiseksi harkintamme mukaan. Takuuaikaa ei pidennetä myönnetyn takuuvaatimuksen vuoksi. Tämä koskee myös vaihdettuja ja korjattuja osia.

Takuun voimassaolo lakkaa, jos tuote on vioittunut, sitä on käytetty tai huollettu tarkoituksenvastaisesti.

Takuu kattaa materiaali- ja valmistusvirheet. Takuu ei kata tuotteen osia, jotka kuluvat normaalisti (esim. paristot, akut, letkut, väripatruunat) ja joita voidaan sen vuoksi pitää kuluvina osina eikä myöskään rikkoutuvia osia esim. kytkimiä, akkuja tai lasista valmistettuja osia.

Toiminnen takuutapauksessa

Jotta asiasi nopea käsittely voidaan taata, pyydämme sinua toimimaan seuraavien ohjeiden mukaisesti:

Säilytä kassakuitti ja tuotenumero (IAN 477381_2401) todisteena tekemästäsi ostoksesta.
Tuotenumero löytyy tyyppikilvestä, kaiverruksesta, käyttöohjeen etusivulta (vasen alareuna) tai tuotteen takaosassa tai pohjassa olevasta tarrasta.
Jos havaitset tuotteessa toimintahäiriöitä tai muita vikoja, ota ensin yhteyttä puhelimitse tai sähköpostitse alla mainittuun huoltopalveluun.
Sen jälkeen voit lähettää tuotteen maksutta huoltopalvelun osoitteeseen. Liitä tuotteen mukaan ostokuitti ja selvitys havaitusta viasta ja sen havaitsemisajankohdasta.

Huoltopalvelu

(FI) **Huoltopalvelu Suomi**
Puhelin: 0800 913375
E-Mail: owim@lidl.fi

Teckenförklaring till använda piktogram	
	Säkerhetsinformation Instruktioner

Balanseringsbrädor

Inledning

Grattis till köpet av din nya produkt. Du har valt en produkt av hög kvalitet. Gör dig bekant med produkten innan du använder den. Läs följande bruksanvisning och säkerhetsinformation. Använd endast produkten i enlighet med beskrivningen och för angivna ändamål. Förvara denna handledning på en säker plats. Överlämna även bruksanvisningen om du överlåter produkten till en tredje part.

Ändamålsenlig användning

Produkten är avsedd som en balansleksak för inomhusbruk av barn från 2 år och uppåt. Kan belastas med maximalt 50 kg. Produkten är endast avsedd för användning i privata hushåll och inte för yrkesmässigt bruk.

Leveransomfattning och beskrivning av delarna

4 balansbalkar 1 - 4
3 dubbelsidiga bitar 5
2 ensidiga bitar 6
1 monterings- och bruksanvisning

Tekniska data

Mått (monterat): ca 240 cm x 10 cm x 5 cm (B x H x D)
Max. belastning: 50 kg

Säkerhetsinformation

⚠ **Obs!** Produkten är lämplig för barn från 2 år.
- **Obs!** Max. belastning: 50 kg
- **Obs!** Endast för användning inomhus.
- **Obs:** Endast för privat bruk.
- **Obs:** Samtliga förpacknings- och monteringsmaterial är inga delar av leksaken och måste av säkerhetsskäl alltid tas bort innan produkten lämnas över till barn att leka med.
- **Obs:** Följ monteringsanvisningen strikt och kontrollera avståndet mellan balansbalkarna 1 - 4 , de får inte röra sig fritt.
- **Obs:** Det finns risk för klämskador när produkten flyttas.
- Läs monterings- och bruksanvisningen före användning.
- Montering endast av vuxna.
- Se till att produkten och dess komponenter endast överlämnas till barnet färdigmonterat.
- Användning under omedelbar uppsikt av vuxna personer.
- Kontrollera produkten med avseende på skador eller slitage före varje användning.
- Placera produkten på en plan yta och se till att alla anslutningar är korrekta och stabila. Flytta ej.
- Förvissa dig om att produkten är stabil innan du använder den.
- Förvissa dig om att alla delar är anslutna korrekt och stabilt och inte kan röra sig.
- Använd endast produkten på halkfria ytor, t.ex. fast installerade mattor eller stora halkskyddsmattor eller undergolv med buffertfunktion.
- Använd inte på mattlöpare eller dekorativa mattor som inte ligger stadigt på golvet och inte är skyddade mot halka, samt på glatta golv, klinker, parkett eller laminat.
- **PRODUKTEN FÅR INTE FÖRÄNDRAS AV ANVÄNDAREN.**
- Det rekommenderas att placera balansbalken på en säker golvyta och minst 2 m från strukturer eller hinder som t.ex. uppsatta tvättlinor eller elkablar.
- **SE UPP! RISK FÖR PERSONSKADOR!** En icke fackmässig hantering av produkten kan orsaka svåra personskador.
- Se till att balansbalkarna 1 - 4 alltid är ordentligt fastsatta.
- Säkerställ att produkten endast används av ett barn.
- Använd skor vid användning.
- Produkten får endast användas i torrt tillstånd.
- Säkerställ, att inga föremål finns på eller under produkten, som t.ex. lådor, leksaker m.m.
- **Risk för materialskador!** Icke fackmässig hantering av produkten kan orsaka skador. Ställ produkten på en lättillgänglig, jämn, torr och tillräckligt stabil yta.
- Lägg inte produkten på kant.
- Använd inte produkten om någon del av den är sprucken, delad eller deformerad.

- Skadade delar får endast bytas ut mot lämpliga originalreservdelar.

Montering

- Montera produkten i överensstämmelse med bilderna A - D.
- Om den installeras felaktigt finns det risk för att fingrar eller tår fastnar.
- Förvissa dig om att alla delar är korrekt monterade enligt bilderna.

Rengöring, skötsel och lagring

- Använd inga skarpa eller aggressiva rengöringsmedel, metall- eller nylonborstar eller skarpa rengöringsverktyg av metall som knivar, skrapor eller dylikt, eftersom dessa kan skada produktens yta.
- Rengör produkten endast med en mjuk och torr duk.
- Kontrollera regelbundet före leken om alla delar är intakta och kontrollera produkten varje vecka med avseende på brott och tecken på slitage.
- Kontrollera produkten med avseende på skarpa kanter före varje användning.
- Förvara alltid produkten torrt och utom räckhåll för barn på en säkert låst plats i en rumstemperatur mellan +5 °C och +20 °C.

Avfallshantering

Förpackningen består av miljövänliga material, som kan lämnas på lokala återvinningsstationer.

Kontakta kommunen för närmare information om avfallshantering av den förbrukade produkten.

Garanti

Produkten har tillverkats enligt stränga kvalitetskrav och kontrollerats noggrant före leverans. I händelse av materialfel eller tillverkningsfel har du lagstadgade rättigheter mot säljaren av produkten. Dina lagstadgade rättigheter begränsas inte på något sätt av vår garanti som anges nedan.

Garantin för den här produkten är 3 år från och med inköpsdatum. Garantitiden börjar från och med inköpsdagen. Förvara originalkvittot på en säker plats eftersom detta dokument krävs som inköpsbevis.

Alla skador eller brister som redan finns vid tidpunkten för köpet måste rapporteras omedelbart efter uppackning av produkten.

Om det uppstår ett materialfel eller ett tillverkningsfel på denna produkt inom 3 år efter köpet, kommer vi, efter eget gottfinnande, att antingen reparera eller byta ut produkten åt dig utan kostnad. Garantiperioden förlängs inte av ett beviljat garantianspråk. Det gäller även för utbytta eller reparerade delar.

Denna garanti är ogiltig om produkten har skadats eller använts eller underhållits felaktigt.

Garantin täcker material- och tillverkningsfel. Denna garanti täcker inte produktdelar som är föremål för normalt slitage och som därför anses vara slitdelar (t.ex. batterier, batteripack, slangar, bläckpatroner) och inte heller skador på ömtåliga delar, t.ex. strömbrytare eller delar av glas.

Handläggning av garantianspråk

För att vi ska kunna handlägga ditt ärende snabbare, ber vi dig beakta följande anvisningar:

Ha alltid kassakvitto och artikelnummer i beredskap (IAN 477381_2401) för att bevisa köpet.
Artikelnumret står på typskylten, finns ingraverat, har tryckts på din handlednings första sida (nere till vänster) eller finns som etikett på baksidan eller undersidan.
Om funktionsfel eller andra brister uppstår bör du först vända dig till nedanstående serviceavdelning via telefon eller e-post.
När en produkt har registrerats som defekt kan du skicka in den portofritt till den serviceadress du meddelats om du bifogar inköpskvittot (kassakvitto) och en beskrivning av felet och var det uppstått.

Service

(SE) **Service Sverige**
Tel.: 020791808
E-Mail: owim@lidl.se

(FI) **Service Finland**
Tel: 0800 913375
E-Mail: owim@lidl.fi

Legenda zastosowanych piktogramów	
	Wskazówki bezpieczeństwa Instrukcja postępowania

Równoważnia

Wstęp

Gratulujemy Państwu zakupu nowego produktu. Zdecydowali się Państwo na zakup produktu najwyższej jakości. Przed uruchomieniem urządzenia po raz pierwszy zapoznaj się z nim. W tym celu przeczytaj uważnie poniższą instrukcję obsługi oraz wskazówki dotyczące bezpieczeństwa. Produkt należy użytkować w sposób tu opisany i zgodnie z określonym zakresem zastosowania. Należy przechowywać tę instrukcję w bezpiecznym miejscu. Przekazując produkt innej osobie, należy również przekazać wszystkie dokumenty.

Zastosowanie zgodne z przeznaczeniem

Produkt jest przeznaczony do użycia w pomieszczeniu przez dzieci od 2 lat. Można obciążać do maksymalnie 50 kg. Produkt przeznaczony jest wyłącznie do użytku w gospodarstwie domowym i nie jest przewidziany do działalności zarobkowej.

Zakres dostawy i opis części

4 belki do balansowania 1 - 4
3 dwustronne elementy połączeniowe 5
2 jednostronne elementy połączeniowe 6
1 instrukcja montażu i obsługi

Dane techniczne

Wymiary (po montażu): ok. 240 cm x 10 cm x 5 cm (szer. x wys. x głęb.)
Maks. obciążenie: 50 kg

Wskazówki bezpieczeństwa

⚠ **Uwaga!** Produkt nadaje się dla dzieci od 2 roku życia.
- **Uwaga!** Maksymalne obciążenie: 50 kg
- **Uwaga!** Wyłącznie do użytku w pomieszczeniach.
- **Uwaga:** Tylko do użytku domowego.
- **Uwaga:** Wszystkie materiały opakowaniowe i mocujące nie są częścią zabawki i z przyczyn bezpieczeństwa muszą zostać usunięte przed przekazaniem produktu dzieciom do zabawy.
- **Uwaga:** Należy ściśle przestrzegać instrukcji montażu i kontrolować odległość między belkami do balansowania 1 - 4 , nie mogą się swobodnie ruszać.
- **Uwaga:** Istnieje niebezpieczeństwo zmiażdżenia, jeśli produkt zostanie przesunięty.
- Przed użyciem przeczytać instrukcję montażu i obsługi.
- Montażu mogą podejmować się tylko osoby dorosłe.
- Upewnić się, że produkt i jego elementy są przekazywane dziecku tylko kompletnie zmontowane.
- Używanie wyłącznie pod bezpośrednim nadzorem osób dorosłych.
- Przed każdym użyciem produktu należy go sprawdzić pod względem uszkodzeń lub zużycia.
- Ustawić produkt na równej powierzchni i upewnić się, że wszystkie połączenia są poprawne i stabilne. Nie przesuwać.
- Upewnić się, że produkt jest odpowiednio stabilny, przed jego użyciem.
- Upewnić się, że wszystkie części są ze sobą poprawnie i stabilnie połączone i nie można ich ruszyć.
- Produktu należy używać wyłącznie na powierzchniach antypoślizgowych, np. na stałe ułożonych dywanach lub dużych matach antypoślizgowych lub podkładach podłogowych z funkcją buforowania.
- Nie stosować na wykładzinach dywanowych lub dekoracyjnych, które nie leżą stabilnie na podłodze i nie są zabezpieczone przed poślizgiem, ani na gładkich podłogach, płytkach, parkiecie lub laminacie.
- **UŻYTKOWNIKOWI NIE WOLNO DOKONYWAĆ ZMIAN W PRODUKCIE.**
- Zaleca się ustawienie belek do balansowania na bezpiecznej powierzchni i w odległości min. 2 m od wszelkich konstrukcji lub przeszkód, jak np. linki na pranie lub kable elektryczne.
- **OSTROŻNIE! NIEBEZPIECZEŃSTWO OBRAŻEŃ CIAŁA!** Niewłaściwe obchodzenie się z produktem może prowadzić do poważnych obrażeń ciała.
- Zwracać uwagę na to, aby belki do balansowania 1 - 4 zawsze były bezpiecznie zamocowane.
- Zwracać uwagę na to, aby produkt był używany zawsze tylko przez jedno dziecko.

- Podczas użycia nosić buty.
- Produktu używać tylko w stanie suchym.
- Upewnić się, że na lub pod produktem nie znajdują się żadne przedmioty, np. pudełka, zabawki itp.
- **Niebezpieczeństwo powstania szkód materialnych!** Niewłaściwe obchodzenie się z produktem może prowadzić do uszkodzeń. Produkt należy ustawiać na łatwo dostępnej, równej, suchej i wystarczająco stabilnej powierzchni.
- Nie kłaść produktu na krawędziach.
- Nie używać produktu, jeśli jego części są porysowane, rozszczepione lub zdeformowane.
- Wymieniać uszkodzone części tylko na odpowiednie oryginalne części zamienne.

Montaż

- Produkt zmontować zgodnie z rysunkami A–D.
- W razie niewłaściwego montażu istnieje niebezpieczeństwo przytrzaśnięcia palców rąk lub stóp.
- Upewnić się, że wszystkie części są prawidłowo zmontowane zgodnie z rysunkami.

Czyszczenie, pielęgnacja i przechowywanie

- Nie używać ostrych lub żrących środków czyszczących, metalowych lub nylonowych szczotek lub ostrych narzędzi do czyszczenia z metalu, takich jak nóż, skrobak itp., ponieważ mogą uszkodzić powierzchnię.
- Produkt należy czyścić wyłącznie miękką, suchą szmatką.
- Przed zabawą regularnie sprawdzać, czy wszystkie części są nienaruszone i raz na tydzień kontrolować produkt pod kątem pęknięć i śladów zużycia.
- Przed każdym użyciem produktu należy go sprawdzić pod kątem ostrych krawędzi.
- Produkt przechowywać zawsze w suchym miejscu i poza zasięgiem dzieci, w bezpiecznie zamkniętym miejscu w temperaturze pokojowej od +5°C do +20°C.

Utylizacja

Opakowanie wykonane jest z materiałów przyjaznych dla środowiska, które można przekazać do utylizacji w lokalnym punkcie przetwarzania surowców wtórnych.

Informacji na temat możliwości utylizacji wyeksploatowanego produktu udziela urząd gminy lub miasta.

Gwarancja

Produkt został wyprodukowany zgodnie z surowymi wytycznymi dotyczącymi jakości i dokładnie przetestowane przed dostawą. W przypadku wad materiałowych lub produkcyjnych przysługują Państwu prawa ustawowe wobec sprzedawcy produktu. Państwa prawa ustawowe nie są w żaden sposób ograniczone przez naszą gwarancję przedstawioną poniżej.

Gwarancja na ten produkt wynosi 3 lata od daty zakupu. Okres gwarancji rozpoczyna się od daty zakupu. Proszę przechowywać oryginalny rachunek w bezpiecznym miejscu, ponieważ ten dokument jest wymagany jako dowód zakupu.

Wszelkie uszkodzenia lub wady obecne już w momencie zakupu należy zgłosić niezwłocznie po rozpakowaniu produktu.

Jeżeli w ciągu 3 lat od daty zakupu produkt wykaże wady materiałowe lub produkcyjne, to – według naszego uznania – bezpłatnie go naprawimy lub wymienimy. Okres gwarancji nie ulega przedłużeniu o przyznane roszczenie gwarancyjne. Dotyczy to również wymienionych i naprawionych części.

Niniejsza gwarancja traci ważność, jeśli produkt został uszkodzony, był niewłaściwie użytkowany lub konserwowany.

Gwarancja obejmuje wady materiałowe i produkcyjne. Niniejsza gwarancja nie obejmuje części produktu, które podlegają normalnemu zużyciu i dlatego są uważane za części zużywalne (np. baterie, akumulatory, węże, wkłady atramentowe), ani nie obejmuje uszkodzeń części delikatnych, np. przełączników lub części wykonanych ze szkła.

Zgodnie z Kodeksem Cywilnym art. 581 §1 wraz z wymianą urządzenia lub ważnej części czas gwarancji rozpoczyna się na nowo.

Sposób postępowania w przypadku naprawy gwarancyjnej

Aby zapewnić szybkie rozpatrzenie Państwa wniosku, prosimy stosować się do następujących wskazówek:

Przed skontaktowaniem się z działem serwisowym należy przygotować paragon i numer artykułu (IAN 477381_2401) jako dowód zakupu.
Numery artykułów można znaleźć na tabliczce znamionowe, na grawerunku, na stronie tytułowej jego instrukcji (na dole po lewej stronie) lub jako naklejkę na stronie odwrotnej lub spodniej.
W razie wystąpienia błędów w działaniu lub innych wad, należy skontaktować się najpierw z wymienionym poniżej działem serwisowym telefonicznie lub pocztą elektroniczną.
Produkt uznany za uszkodzony można następnie z dołączeniem dowodu zakupu (paragonu) i podaniem, na czym polega wada i kiedy wystąpiła, przesłać bezpłatnie na podany Państwu adres serwisu.

Serwis

(PL) **Serwis Polska**
Tel.: 0080049119 46
E-Mail: owim@lidl.pl

Naudojamų piktogramų reikšmės	
■	Saugos nurodymai
□	Veiksmų nurodymai

Takelis pusiausvyrai lavinti

Įžanga

Sveikiname Jus įsigijus naują gaminį. Tai aukštos kokybės gaminys. Prieš pradėdami naudotis šiuo gaminiu, iš pradžių su juo susipažinkite. Atidžiai perskaitykite šią naudojimo instrukciją ir saugos nurodymus. Naudokite šį gaminį tik pagal aprašymą ir nurodytą paskirtį. Laikykite šią instrukciją saugioje vietoje. Perduodami gaminį kitiems asmenims, kartu perduokite visus jo dokumentus.

Naudojimas pagal paskirtį

Šį produktą galima naudoti kaip balansavimo žaislą, patalpose ir vaikams nuo 2 metų. Leidžiamoji maks. apkrova iki 50 kg. Produktas skirtas tik privačiai naudoti buityje, jo negalima naudoti komerciniais tikslais.

Tiekiamas rinkinys ir dalių aprašas

4 balansavimo lentos 1 - 4
3 dvipusės jungiamosios detalės 5
2 vienpusės jungiamosios detalės 6
1 surinkimo ir naudojimo instrukcija

Techniniai duomenys

Matmenys (surinkto): apie 240 cm x 10 cm x 5 cm (P x A x G)
Maks. apkrova: 50 kg

Saugos nurodymai

⚠ **Dėmesio!** Šis produktas skirtas vaikams nuo 2 metų.
- **Dėmesio!** Maks. apkrova: 50 kg
- **Dėmesio!** Galima naudoti tik patalpose.
- **Dėmesio:** tik asmeninėms reikmėms.
- **Dėmesio:** visos pakuotės ir tvirtinimo medžiagos nėra šio žaidimo dalys ir saugos sumetimais jas visuomet būtina pašalinti, prieš leidžiant vaikams žaisti su šiuo produktu.
- **Dėmesio:** griežtai laikykitės surinkimo instrukcijos ir patikrinkite atstumą tarp balansavimo lentų 1 - 4, jie negali laisvai judėti.
- **Dėmesio:** judinant produktą kyla pavojus prisispausti.
- Prieš naudojimą perskaitykite šią surinkimo ir naudojimo instrukciją.
- Surinkimą turi atlikti tik suaugęs asmuo.
- Įsitikinkite, kad vaikui būtų perduotas tik surinktas produktas su visomis jo sudedamosiomis dalimis.
- Naudoti galima tik prižiūrint suaugusiajam.
- Kas kartą prieš naudodami patikrinkite, ar produktas nepažeistas ir nenusidėvėjo.
- Padėkite produktą ant lygaus paviršius ir įsitikinkite, kad visos jo jungtys būtų sujungtos teisingai ir tvirtai. Negali pasislinkti.
- Prieš naudojimą įsitikinkite, ar šis produktas yra tinkamai, tvirtai pastatytas.
- Patikrinkite, ar visos produkto dalys tinkamai ir stabiliai sujungtos viena su kita ir negali judėti.
- Naudokite šį produktą tik ant neslidaus paviršiaus, pvz., pritvirtintų kiliminių dangų, didelių neslystančių kilimėlių bei grindinių dangų su apsaugine funkcija.
- Nenaudoti ant kiliminių takelių, dekoratyvinių kilimų, kurie nėra pritvirtinti prie grindų ir be apsaugos nuo slydimo, taip pat ant lygių grindų, plytelių, parketo ar laminato.
- **NAUDOTOJUI DRAUDŽIAMA ATLIKTI ŠIO PRODUKTO PAKEITIMUS.**
- Rekomenduojame balansavimo lentas padėti ant saugaus grindų paviršiaus, ne mažiau kaip 2 m atstumu nuo kitų konstrukcijų ar kitokių kliūčių, pvz., skalbinių virvių ar elektros laidų.
- **ATSARGIAI! PAVOJUS SUSIŽALOTI!** Netinkamai naudojant šį produktą, galite patirti sunkių sužalojimų.
- Pasirūpinkite, kad balansavimo lentos 1 - 4 visada būtų patikimai sutvirtintos.
- Pasirūpinkite, kad šį produktą naudotų tik vaikai.
- Naudoti tik apsiavus batus.
- Naudoti tik sausą produktą.
- Patikrinkite, ar ant produkto ar po juo nėra kitų daiktų, pvz., dėžučių, žaislų ar pan.
- **Materialinės žalos pavojus!** Netinkamai naudojant šį produktą, jis gali sugesti. Produktą statykite ant lengvai pasiekiamo, lygaus, sauso ir pakankamai stabilaus paviršiaus.
- Nestatykite produkto ant briaunų.
- Nenaudokite produkto, jei yra įtrūkusių, įlūžusių ar deformuotų dalių.
- Pakeiskite apgadintas dalis tik originaliomis atsarginėmis dalimis.

Surinkimas

□ Produktą surinkite kaip pavaizduota A - D paveikslėliuose.
- Netinkamo surinkimo atveju galite prisispausti rankų arba kojų pirštus.
- Patikrinkite, ar visos dalys tinkamai surinktos, kaip nurodyta paveikslėliuose.

Valymas, priežiūra ir laikymas nenaudojant

- Nenaudokite jokių aštrių ar agresyvių valymo priemonių, metalinių ar nailono šepečių, aštrių metalinių valymo įrankių, pvz., peilių, grandiklių ir pan., nes jie gali apgadinti šio produkto paviršių.
□ Produktą valykite tik minkšta, sausa šluoste.
- Reguliariai prieš žaidžiant patikrinkite, ar jokios dalys nėra pažeistos ir kas savaitę tikrinkite, ar produkte nėra įlūžimo bei nusidėvėjimo požymių.
- Kas kartą prieš naudodami patikrinkite, ar produkte nėra aštrių briaunų.
- Visada laikykite šį produktą sausoje, vaikams nepasiekiamoje ir saugiai užrakintoje patalpoje, kurios temperatūra tarp +5 °C ir +20 °C.

Išmetimas

Pakuotė pagaminta iš aplinkai nekenksmingų medžiagų, kurias galite išmesti įprastose grąžinamojo perdirbimo vietose.

Daugiau informacijos apie nebetinkamo naudoti gaminio išmetimą sužinosite savo savivaldybės ar miesto administracijoje.

Garantija

Gaminys buvo pagamintas laikantis griežtų kruopštumo principų ir prieš pristatant buvo atidžiai patikrintas. Esant medžiagų ar gamybos defektams, jūs turite įstatymines teises gaminio pardavėjo atžvilgiu. Ši garantija jokaiis būdais neapriboja įstatymais nustatytų jūsų teisių.

Šiam produktui suteikiama 3 metų garantija nuo pirkimo datos. Garantijos teikimo laikotarpis skaičiuojamas nuo pirkimo datos. Pirkimo kvito originalą laikykite saugioje vietoje, nes šis dokumentas reikalingas kaip pirkimo įrodymas.

Išpakavus gaminį, būtina nedelsiant pranešti apie bet kokius pažeidimus ar defektus, kurie jau buvo pirkimo metu.

Jei per 3 metus nuo šio produkto pirkimo datos išryškės medžiagų ar gamybos trūkumų, produktą savo nuožiūra nemokamai pataisysime arba pakeisime. Patvirtinus garantinį reikalavimą garantinis laikotarpis nepratęsiamas. Ta pati sąlyga taikoma ir pakeistoms bei pataisytoms dalims.

Garantija netaikoma, jei šis produktas apgadinamas, netinkamai naudojamas ar netinkamai prižiūrimas.

Garantija taikoma medžiagų ir gamybos trūkumams. Ši garantija netaikoma gaminio dalims, kurios paprastai susidėvi ir todėl yra laikomos susidėvinčiomis dalimis (pvz., baterijos, akumuliatoriai, žarnos, rašalo kasetės), taip pat netaikoma trapioms dalims, pvz., jungikliams arba dalims iš stiklo.

Veiksmai norint pasinaudoti garantija

Kad galėtume greitai apdoroti jūsų prašymą, vadovaukitės toliau pateikiamais nurodymais:

Kreipdamiesi kokiu nors klausimu dėl produkto, kaip pirkimo dokumentą turėkite kasos čekį ir žinokite gaminio numerį (IAN 477381_2401).
Gaminio numerį rasite produkto duomenų lenteleje, išgraviruotą, ant naudojimo instrukcijos viršelio (apačioje kairėje) arba užklijuotą produkto užpakalinėje pusėje ar apačioje.
Jei išryškėtų produkto veikimo ar kitokių trūkumų, pirmiausia telefonu arba elektroniniu paštu kreipkitės į toliau nurodytą klientų aptarnavimo skyrių.
Tada sugedusiu pripažintą produktą, pridėję pirkimo dokumentą (kasos čekį) ir nurodę trūkumą bei jo atsiradimo laiką, nemokamai galėsite išsiųsti nurodytu techninės priežiūros tarnybos adresu.

Klientų aptarnavimas

(LT) **Klientų aptarnavimo tarnyba Lietuva**
Tel.: 880033500
El. paštas: owim@lidl.lt

Kasutatud piktogrammide tähendused	
■	Ohutusjuhised
□	Tegevusjuhised

Tasakaalutala

Sissejuhatus

Õnnitleme teid selle uue toote ostu puhul! Olete endale saanud kõrgekvaliteedilise toote. Tutvuge tootega enne selle esmast kasutusele võtmist. Selleks lugege tähelepanelikult läbi allolev kasutusjuhend ja ohutusnõuded. Kasutage toodet üksnes kirjeldatud viisil ja otstarbel. Hoidke see kasutusjuhend kindlalt teadaolevas kohas alles. Toote edasiandmisel kolmandatele isikutele andke kaasa ka kõik toote dokumendid.

Sihtotstarbekohane kasutamine

Toode on mõeldud kasutamiseks tasakaalu arendava mänguasjana siseruumides 2-aastastele ja vanematele lastele. Selle koormustaluvus on maksimaalselt 50 kg. Toode on ette nähtud ainult eramajapidamistes kasutamiseks ja mitte kommertskasutuseks.

Tarnekomplekt ja osade kirjeldus

4 tasakaalulatti 1 - 4
3 kahepoolset ühendusdetaili 5
2 ühepoolset ühendusdetaili 6
1 paigaldus- ja kasutusjuhend

Tehnilised andmed

Mõõtmed (kokkupanduna): ca 240 cm x 10 cm x 5 cm (L x K x S)
Maksimaalne koormus: 50 kg

Ohutusjuhised

⚠ **Tähelepanu!** Toode sobib lastele alates 2 aasta vanusest.
- **Tähelepanu!** Maksimaalne koormus: 50 kg
- **Tähelepanu!** Ainult siseruumides kasutamiseks.
- **Tähelepanu:** ainult koduseks kasutamiseks.
- **Tähelepanu:** ükski pakendi- ja kinnitusmaterjal ei ole mänguasja osa ning need tuleb ohutuse huvides eemaldada enne toote lastele mängimiseks andmist.
- **Tähelepanu:** järgige täpselt paigaldusjuhiseid ja kontrollige tasakaalulattide 1 - 4 vahelist kaugust; need ei tohi vabalt liikuda.
- **Tähelepanu:** toote liigutamisel on muljumisoht.
- Enne kasutamist lugege läbi paigaldus- ja kasutusjuhend.
- Kokkupanek ainult täiskasvanu poolt.
- Veenduge, et toode ja selle osad antakse lapsele üle ainult täielikult kokkupanduna.
- Kasutada tohib täiskasvanu vahetu järelvalve all.
- Kontrollige toodet enne igat kasutuskorda, et sellel ei oleks kahjustusi ega kulumismärke.
- Asetage toode tasasele pinnale ja veenduge, et kõik ühendused on õiged ja stabiilsed. Ärge nihutage.
- Enne kasutamist veenduge, et toode on korralikult stabiliseeritud.
- Veenduge, et kõik osad on õigesti ja stabiilselt ühendatud ega saaks liikuda.
- Kasutage toodet ainult libisemiskindlatel pindadel, nt püsivalt paigaldatud vaipkattel või suurel libisemiskindlal matil või puhverfunktsiooniga aluspõrandal.
- Ärge kasutage vaipadel või dekoratiivvaipadel, mis ei asetse kindlalt põrandal ega ole libisemise eest kaitstud, samuti siledatel põrandatel, plaatidel, parketil või laminaadil.
- **KASUTAJA EI TOHI TOODET MUUTA.**
- Tasakaalulatt on soovitatav asetada kindlale põrandapinnale ja vähemalt 2 m kaugusele mis tahes konstruktsioonidest või takistustest, nagu pesunöörid või toitekaablid.
- **ETTEVAATUST! VIGASTUSTE OHT!** Toote vale käsitsemine võib põhjustada tõsiseid vigastusi.
- Veenduge, et tasakaalulatid 1 - 4 oleksid alati kindlalt kinnitatud.
- Veenduge, et toodet kasutaks korraga ainult üks laps.
- Kasutamise ajal peab kandma jalatseid.
- Kasutage toodet ainult siis, kui see on kuiv.
- Veenduge, et toote peal või all ei oleks muid esemeid, näiteks: karpe, mänguasju jne.
- **Varakahjustuste oht!** Tootega vale ümberkäimine võib põhjustada kahjustusi. Asetage toode kergesti ligipääsetavale, tasasele, kuivale ja piisavalt stabiilsele pinnale.
- Ärge pange toodet servade peale.
- Ärge kasutage toodet, kui mõni selle osa on mõranenud, lõhenenud või deformeerunud.

- Asendage kahjustatud osad ainult sobivate originaalvaruosadega.

Paigaldamine

□ Pange toode kokku nii nagu näidatud joonistel A - D.
- Vale kokkupaneku korral tekib sõrmede või varvaste vahelejäämise oht.
- Veenduge, et kõik osad on õigesti kokku pandud, nagu on näidatud joonistel.

Puhastamine, hooldus ja hoiulepanek

- Ärge kasutage kangeid või agressiivseid puhastusvahendeid, metall- või nailonharju ega teravaid metallist puhastusvahendeid, nagu noad, kaabitsad jne, kuna need võivad toote pinda kahjustada.
□ Puhastage toodet ainult pehme kuiva lapiga.
- Kontrollige enne mängimist regulaarselt, et kõik osad oleksid terved, ja kontrollige toodet kord nädalas purunemiste ja kulumismärkide suhtes.
- Kontrollige toodet enne igat kasutuskorda, et sellel ei oleks teravaid servi.
- Hoidke toodet alati kuivas ja lastele kättesaamatus kohas, kindlalt lukustatud kohas, toatemperatuuril vahemikus +5 °C kuni +20 °C.

Jäätmekäitlus

Pakend koosneb keskkonnasõbralikest materjalidest, mida saab käidelda kohalikes ringlussevõtu keskustes.

Küsige vana toote käitlemise võimaluste kohta oma valla- või linnavalitsusest.

Garantii

Toode on valmistatud rangete kvaliteedijuhiste järgi ja seda on enne tarnimist põhjalikult kontrollitud. Materjali- või tootmisdefektide korral on teil seaduslikud õigused toote müüja suhtes. Teie seadusjärgsed õigused ei ole mingil juhul piiratud meie allpool sätestatud garantiiga.

Selle toote garantii kehtib 3 aastat alates ostukuupäevast. Garantiiaeg algab ostukuupäevaga. Hoidke müügitšeki originaali kindlas kohas, kuna see dokument on vajalik ostu tõendamiseks.

Kõikidest kahjustustest või defektidest, mis esinesid juba ostmise ajal, tuleb teatada kohe pärast toote lahtipakkimist.

Kui tootel ilmneb 3 aasta jooksul alates ostukuupäevast materjali- või teostusviga, parandame või asendame selle omal valikul teie eest tasuta. Garantiiperioodi ei pikendata kinnitatud garantiinõudega. See kehtib ka asendatud ja parandatud osade kohta.

See garantii kaotab kehtivuse, kui toode on kahjustatud, või kui seda on valesti kasutatud või hooldatud.

Garantii katab materjali- ja tootmisdefektid. See garantii ei laiene tooteosadele, mis on tavapäraselt kulunud ja mida seetõttu peetakse kuluvateks osadeks (nt akud, taaslaetavad akud, voolikud, värvikassetid), ega ka purunevate osade kahjustustele, nt lülitid või klaasist osad.

Garantii käsitlemine

Selleks et teie mureküsimus saaks kiire lahenduse, järgige palun alltoodud juhiseid:

Kõikide päringute jaoks hoidke oma ostu tõendamiseks alles kassatšekk ja toote number (IAN 477381_2401). Toote numbri leiate tüübisildilt, graveeringult, oma kasutusjuhendi titellehelt (all vasakul) või toote taga- või allosas olevalt kleebiselt.
Toote toimivusvigade või muude puuduste korral võtke kõigepealt telefoni või e-posti teel ühendust alltoodud teenindusosakonnaga.
Lisades defektsele tootele ostudokumendi (kassatšeki), kirjelduse toote puuduste kohta ja andmed selle kohta, millal need ilmnesid, saate selle tasuta saata teile teadaantud teeninduse aadressile.

Teenindus

(EE) **Teenindus Eestis**
Tel: 8000049117
E-posti aadress: owim@lidl.ee

Izmantoto piktogrammu skaidrojums	
■	Drošības norādījumi
□	Rīcības norādījumi

Balansa laipas

Levads

Apsveicam jūs ar jaunā izstrādājuma iegādi! Jūs esat izvēlējies augstas kvalitātes izstrādājumu. Pirms pirmās lietošanas reizes iepazīstiet šo izstrādājumu. Rūpīgi izlasiet šo lietošanas instrukciju un drošības norādījumus. Izmantojiet izstrādājumu tikai tā, kā aprakstīts un atbilstoši tam paredzētajam lietojumam. Uzglabājiet šo instrukciju drošā vietā. Ja nododat izstrādājumu citai personai, dodiet līdzi arī visu dokumentāciju.

Paredzētais lietojums

Šis izstrādājums ir līdzsvara rotaļlieta, un tas paredzēts lietošanai iekštelpās, bērniem no 2 gadu vecuma. To drīkst noslogot līdz maks. 50 kg. Šis izstrādājums ir paredzēts lietošanai tikai privātās mājsaimniecībās, bet ne komerciālai izmantošanai.

Piegādes komplektācija un daļu apraksts

4 līdzsvara baļķi 1 - 4
3 divpusēji savienotāji 5
2 vienpusēji savienotāji 6
1 montāžas un lietošanas pamācība

Tehniskie dati

Izmērs (uzstādītā veidā): apm. 240 cm x 10 cm x 5 cm (P x A x Dz)
Maks. noslodze: 50 kg

Drošības norādījumi

⚠ **Ievērībai!** Izstrādājums ir piemērots bērniem no 2 gadu vecuma.
- **Ievērībai!** Maksimālā noslodze: 50 kg
- **Ievērībai!** Tikai lietošanai iekštelpās.
- **Uzmanību!** Tikai lietošanai mājas apstākļos.
- **Uzmanību!** Visi iepakojuma un stiprinājumu materiāli nav rotaļlietas daļas un drošības apsvērumu dēļ jānoņem, pirms izstrādājums tiek nodots bērniem rotaļām.
- **Uzmanību!** Stingri ievērojiet montāžas norādījumus un pārbaudiet distanci starp līdzsvara baļķiem 1 - 4, tie nedrīkst brīvi kustēties.
- **Uzmanību!** Pārvietojot izstrādājumu, pastāv iespiešanas risks.
- Pirms lietošanas izlasiet montāžas un lietošanas pamācību.
- Montāžu drīkst veikt tikai pieaugušie.
- Pārliecinieties, ka izstrādājums un tā daļas bērnam tiek nodotas tikai pilnīgi samontētā stāvoklī.
- Lietot tikai tiešā pieaugušo uzraudzībā.
- Pirms katras izstrādājuma lietošanas reizes pārbaudiet, vai tas nav bojāts vai nodilis.
- Novietojiet izstrādājumu uz līdzenas virsmas un pārliecinieties, vai visi savienojumi ir pareizi un stabili. Nepārbīdīt.
- Pirms lietošanas pārliecinieties, vai izstrādājums ir pienācīgi nostabilizēts.
- Pārliecinieties, vai visas daļas ir savstarpēji pareizi un stabili savienotas un nevar izkustēties.
- Lietojiet izstrādājumu tikai uz neslīdošas pamatnes, piemēram, uz cieši nostiprināta paklāja vai liela izmēra pretslīdes paklājiņiem vai paliktņiem ar bufera funkciju.
- Nelietojiet izstrādājumu uz paklāju celiņiem vai dekorativiem paklājiem, kas nav stabili nofiksēti uz grīdas un nodrošināti pret slīdēšanu, kā arī uz gludas grīdas, flīzēm, parketa vai lamināta.
- **LIETOTĀJS NEDRĪKST IZSTRĀDĀJUMAM VEIKT NEKĀDAS IZMAIŅAS.**
- Ieteicams līdzsvara baļķi uzstādīt uz stabilas pamatnes un vismaz 2 m attālumā no citām konstrukcijām un šķēršļiem, piem., veļas auklām vai elektrības vadiem.
- **UZMANĪBU! SAVAINOŠANĀS RISKS!** Nepareiza rīcība ar izstrādājumu var izraisīt smagus savainojumus.
- Vienmēr pārliecinieties, vai līdzsvara baļķi 1 - 4 ir droši nostiprināti.
- Nodrošiniet, lai izstrādājumu vienlaikus lieto tikai viens bērns.
- Lietošanas laikā valkāt apavus.
- Lietot izstrādājumu tikai sausā stāvoklī.
- Pārliecinieties, vai uz izstrādājuma vai zem tā neatrodas citi priekšmeti, piemēram, kastes, rotaļlietas utt.
- **Mantas bojājumu risks!** Nepareiza rīcība ar izstrādājumu var izraisīt bojājumus. Uzstādiet izstrādājumu uz viegli pieejamas, līdzenas, sausas un pietiekami stabilas virsmas.
- Nenovietojiet izstrādājumu uz šķautnēm.
- Nelietojiet izstrādājumu, ja tā daļas ir saplīsušas, sašķeltas vai deformējušās.
- Nomainiet bojātās daļas tikai ar piemērotām oriģinālajām rezerves daļām.

Montāža

□ Uzstādiet izstrādājumu, kā parādīts attēlos A - D.
- Nepareizas montāžas gadījumā pastāv risks iespiest roku vai kāju pirkstus.
- Pārliecinieties, vai visas daļas ir pareizi samontētas atbilstoši attēliem.

Tīrīšana, kopšana un uzglabāšana

- Neizmantojiet kodīgus vai agresīvus tīrīšanas līdzekļus, metāla un neilona birstes vai asus tīrīšanas rīkus no metāla, piem., nažus, skrāpjus u. tml., jo tie var sabojāt izstrādājuma virsmu.
□ Regulāri tīriet izstrādājumu tikai ar mīkstu, sausu drānu.
- Regulāri pirms izmantošanas pārbaudiet, vai visas izstrādājuma daļas ir labā stāvoklī, un reizi nedēļā pārbaudiet, vai izstrādājumam nav lūzumu vai nodiluma pazīmju.
- Pirms katras lietošanas reizes pārbaudiet, vai izstrādājumam nav asu šķautņu.
- Vienmēr uzglabājiet izstrādājumu sausā un bērniem nepieejamā vietā, ko var droši noslēgt, istabas temperatūrā no +5 °C līdz +20 °C.

Utilizācija

Iepakojums ražots no videi draudzīgiem materiāliem, kurus varat utilizēt vietējās atkritumu pārstrādes iestādēs.

Informāciju par nolietotā izstrādājuma utilizāciju varat saņemt savā novada vai pilsētas pašvaldībā.

Garantija

Izstrādājums bija izgatavots atbilstoši stingrām kvalitātes vadlīnijām un pirms piegādes rūpīgi pārbaudīts. Materiālu vai ražošanas defektu gadījumā jums attiecībā pret izstrādājuma pārdevēju ir likumīgas tiesības. Mūsu zemāk minētā garantija nekādā veidā neierobežo jūsu likumīgās tiesības.

Šim izstrādājumam tiek piešķirta 3 gadu garantija, sākot ar pirkuma izdarīšanas datumu. Garantijas termiņš sākas ar pirkuma izdarīšanas datumu. Uzglabājiet oriģinālo pirkuma čeku drošā vietā, jo tas ir nepieciešams kā pirkuma dokumentāls pierādījums.

Par visiem bojājumiem vai trūkumiem, kas jau eksistē uz pirkuma izdarīšanas brīdi, nekavējoties jāziņo pēc izstrādājuma izpakošanas.

Ja 3 gadu laikā, sākot ar pirkuma izdarīšanas datumu, izstrādājumam parādīsies kāds materiālu vai ražošanas defekts, mēs pēc savas izvēles izstrādājumu salabosim vai nomainīsim bez maksas. Garantijas laiks nepagarināsies uz notikušās garantijas prasības pamata. Tas attiecas arī uz aizvietotām un salabotām daļām.

Garantija zaudē spēku, ja izstrādājums bija bojāts vai nelietpratīgi lietots vai apkopts.

Garantija sedz materiālu un ražošanas defektus. Šī garantija neattiecas ne uz izstrādājuma daļām, kas ir pakļautas normālam nolietojumam, un līdz ar to ir uzskatāmas par nolietojuma daļām (piemēram, baterijas, akumulatori, sūtītenes, kārtridži), ne uz plīsošu daļu bojājumiem, piemēram, slēdzis vai stikla daļas.

Rīcība garantijas gadījumā

Lai Jūsu prasība tiktu ātrāk apstrādāta, lūdzu, ievērojiet tālāk sniegtās norādes:

Jebkādu prasību apstrādei kā pirkuma apliecinājumu, lūdzu, uzglabājiet kases čeku un izstrādājuma numuru (IAN 477381_2401).
Izstrādājuma numurs norādīts tipa plāksnītē, gravējumā, lietošanas instrukcijas titullapā (apakšā, kreisajā pusē) vai kā uzlīme iepakojuma aizmugurē vai apakšā.
Ja izstrādājums darbojas kļūdaini vai tam ir citi trūkumi, lūdzu, vispirms sazinieties ar tālāk norādīto servisa daļu pa tālruni vai e-pastu.
Pēc tam izstrādājumu, kam konstatēts defekts, varat nosūtīt bez maksas uz Jums norādīto servisa adresi, pievienojot pirkuma apliecinājumu (kases čeku) un norādi par attiecīgo defektu un tā rašanās laiku.

Serviss

(LV) **Serviss Latvijā**
Tālr.: 80005811
E-pasts: owim@lidl.lv

Legende der verwendeten Piktogramme	
■	Sicherheitshinweise
□	Handlungsanweisungen

Balancierbalken

Einleitung

Wir beglückwünschen Sie zum Kauf Ihres neuen Produkts. Sie haben sich damit für ein hochwertiges Produkt entschieden. Machen Sie sich vor der ersten Inbetriebnahme mit dem Produkt vertraut. Lesen Sie hierzu aufmerksam die nachfolgende Bedienungsanleitung und die Sicherheitshinweise. Benutzen Sie das Produkt nur wie beschrieben und für die angegebenen Einsatzbereiche. Bewahren Sie diese Anleitung an einem sicheren Ort auf. Händigen Sie alle Unterlagen bei Weitergabe des Produktes an Dritte mit aus.

Bestimmungsgemäße Verwendung

Das Produkt ist als Balanciergerät zur Verwendung im Innenbereich durch Kinder ab 2 Jahren vorgesehen. Es ist mit maximal 50 kg belastbar. Das Produkt ist nur für den Einsatz in privaten Haushalten und nicht für den gewerblichen Gebrauch vorgesehen.

Lieferumfang und Teilebeschreibung

4 Balancierbalken 1 - 4
3 doppelseitige Verbindungsstücke 5
2 einseitige Verbindungsstücke 6
1 Montage- und Gebrauchsanweisung

Technische Daten

Maße (montiert): ca. 240 cm x 10 cm x 5 cm (B x H x T)
Max. Belastung: 50 kg

Sicherheitshinweise

⚠ **Achtung!** Das Produkt ist geeignet für Kinder ab 2 Jahren.
- **Achtung!** Maximale Belastung: 50 kg
- **Achtung!** Nur für den Innengebrauch.
- **Achtung:** Nur für den Hausgebrauch.
- **Achtung:** Alle Verpackungs- und Befestigungsmaterialien sind nicht Teil des Spielzeugs und müssen aus Sicherheitsgründen entfernt werden, bevor das Produkt Kindern zum Spielen übergeben wird.
- **Achtung:** Halten Sie sich strikt an die Montageanweisungen und kontrollieren Sie den Abstand zwischen den Balancierbalken 1 - 4, diese dürfen sich nicht frei bewegen.
- **Achtung:** Es besteht Quetschgefahr, wenn das Produkt bewegt wird.
- Lesen Sie vor dem Gebrauch die Montage- und Gebrauchsanweisung.
- Zusammenbau nur durch Erwachsene.
- Vergewissern Sie sich, dass das Produkt und seine Bestandteile dem Kind nur vollständig montiert übergeben werden.
- Benutzung unter unmittelbarer Aufsicht von Erwachsenen.
- Überprüfen Sie das Produkt vor jedem Gebrauch auf Schäden oder Verschleiß.
- Das Produkt auf eine gerade Oberfläche stellen und sicherstellen, dass alle Verbindungen korrekt und stabil sind. Nicht verschieben.
- Vergewissern Sie sich, dass das Produkt ordnungsgemäß stabilisiert ist, bevor Sie es benutzen.
- Vergewissern Sie sich, dass alle Teile korrekt und stabil miteinander verbunden sind und sich nicht bewegen können.
- Verwenden Sie das Produkt nur auf rutschfesten Untergründen, z. B. fest verlegten Teppichböden oder großflächigen Antirutschmatten bzw. Unterböden mit Pufferfunktion.
- Nicht auf Teppichläufern oder dekorativen Teppichen verwenden, die nicht fest auf dem Boden liegen und nicht gegen Rutschen abgesichert sind sowie auf glatten Böden, Fliesen, Parkett oder Laminat.
- **DAS PRODUKT DARF NICHT DURCH DEN BENUTZER VERÄNDERT WERDEN.**
- Es wird empfohlen, den Balancierbalken auf einer sicheren Bodenfläche und mind. 2 m entfernt von jeglichen Aufbauten oder Hindernissen wie z. B. Wäscheleinen oder Stromkabeln aufzustellen.
- **VORSICHT! VERLETZUNGSGEFAHR!** Unsachgemäßer Umgang mit dem Produkt kann zu schweren Verletzungen führen.
- Achten Sie darauf, dass die Balancierbalken 1 - 4 immer sicher befestigt sind.
- Achten Sie darauf, dass das Produkt immer nur von einem Kind benutzt wird.
- Bei Benutzung Schuhe tragen.
- Das Produkt nur in trockenem Zustand verwenden.
- Stellen Sie sicher, dass sich keine anderen Gegenstände auf oder unter dem Produkt befinden, wie z. B. Boxen, Spielzeug etc.
- **Gefahr der Sachbeschädigung!** Unsachgemäßer Umgang mit dem Produkt kann zu Beschädigungen führen. Stellen Sie das Produkt auf eine leicht zugängliche, ebene, trockene und ausreichend stabile Fläche.
- Legen Sie das Produkt nicht auf Kanten.
- Benutzen Sie das Produkt nicht, wenn Teile davon gerissen, gespalten oder verformt sind.
- Ersetzen Sie beschädigte Teile nur durch geeignete Original-Ersatzteile.

Montage

□ Montieren Sie das Produkt wie in den Abbildungen A - D dargestellt.
- Bei falscher Montage besteht die Gefahr des Einklemmens von Fingern oder Zehen.
- Vergewissern Sie sich, dass alle Teile gemäß den Abbildungen korrekt montiert werden.

Reinigung, Pflege und Lagerung

- Verwenden Sie keine scharfen oder aggressiven Reinigungsmittel, Metall- oder Nylon-Bürsten oder scharfe Reinigungswerkzeuge aus Metall wie Messer, Schaber o. Ä., da diese die Oberfläche des Produkts beschädigen könnten.
□ Reinigen Sie das Produkt nur mit einem weichen, trockenen Tuch.
- Prüfen Sie regelmäßig vor dem Spielen, ob alle Teile intakt sind, und kontrollieren Sie das Produkt wöchentlich auf Brüche und Verschleißerscheinungen.
- Überprüfen Sie das Produkt vor jedem Gebrauch auf scharfe Kanten.
- Lagern Sie das Produkt immer trocken und außerhalb der Reichweite von Kindern an einem sicher verschlossenen Ort bei einer Raumtemperatur zwischen +5 °C und +20 °C.

Entsorgung

Die Verpackung besteht aus umweltfreundlichen Materialien, die Sie über die örtlichen Recyclingstellen entsorgen können.

Möglichkeiten zur Entsorgung des ausgedienten Produkts erfahren Sie bei Ihrer Gemeinde- oder Stadtverwaltung.

Garantie

Das Produkt wurde nach strengen Qualitätsrichtlinien hergestellt und vor der Auslieferung sorgfältig geprüft. Im Falle von Material- oder Herstellungsfehlern haben Sie gegenüber dem Verkäufer des Produkts gesetzliche Rechte. Ihre gesetzlichen Rechte werden in keiner Weise durch unsere unten aufgeführte Garantie eingeschränkt.

Die Garantie für dieses Produkt beträgt 3 Jahre ab Kaufdatum. Die Garantiezeit beginnt mit dem Kaufdatum. Bewahren Sie den Originalkaufbeleg an einem sicheren Ort auf, da dieses Dokument als Nachweis des Kaufs erforderlich ist.

Alle Schäden oder Mängel, die bereits zum Zeitpunkt des Kaufs vorhanden sind, müssen unverzüglich nach dem Auspacken des Produkts gemeldet werden.

Sollte das Produkt innerhalb von 3 Jahren ab Kaufdatum einen Material- oder Herstellungsfehler aufweisen, werden wir es – nach unserer Wahl – kostenlos für Sie reparieren oder ersetzen. Die Garantiezeit verlängert sich durch einen stattgegebenen Gewährleistungsanspruch nicht. Dies gilt auch für ersetzte und reparierte Teile.

Diese Garantie erlischt, wenn das Produkt beschädigt oder unsachgemäß verwendet oder gewartet wurde.

Die Garantie deckt Material- und Herstellungsfehler ab. Diese Garantie erstreckt sich weder auf Produktteile, die normalem Verschleiß unterliegen, und somit als Verschleißteile gelten (z. B. Batterien, Akkus, Schläuche, Farbpatronen), noch auf Schäden an zerbrechlichen Teilen, z. B. Schalter oder Teile aus Glas.

Abwicklung im Garantiefall

Um eine schnelle Bearbeitung Ihres Anliegens zu gewährleisten, folgen Sie bitte den folgenden Hinweisen:

Bitte halten Sie für alle Anfragen den Kassenbon und die Artikelnummer (IAN 477381_2401) als Nachweis für den Kauf bereit.
Die Artikelnummer entnehmen Sie bitte dem Typenschild, einer Gravur, auf dem Titelblatt Ihrer Bedienungsanleitung (unten links) oder als Aufkleber auf der Rück- oder Unterseite des Produkts.
Sollten Funktionsfehler oder sonstige Mängel auftreten, kontaktieren Sie zunächst die nachfolgend benannte Serviceabteilung telefonisch oder per E-Mail.
Ein als defekt erfasstes Produkt können Sie dann unter Beifügung des Kaufbelegs (Kassenbon) und der Angabe, worin der Mangel besteht und wann er aufgetreten ist, für Sie portofrei an die Ihnen mitgeteilte Service-Anschrift übersenden.

Service

(DE) **Service Deutschland**
Tel.: 0800 5435 111
E-Mail: owim@lidl.de

(AT) **Service Österreich**
Tel.: 0800 292726
E-Mail: owim@lidl.at

(CH) **Service Schweiz**
Tel.: 0800562153
E-Mail: owim@lidl.ch

PDF ONLINE
www.lidl-service.com

3

OWIM GmbH & Co. KG
Stiftsbergstraße 1
74167 Neckarsulm
GERMANY

Model-No.: HG10574
Version: 07/2024

Last Information Update · Tietojen tila · Informationsstatus
Stan informacji · Informacijos pobūdis · Info esitamise aeg · Informācija aktualizēta · Stand der Informationen: 03/2024 · Ident-No.: HG10574032024-3