OWIM GmbH & Co. KG
Stiftsbergstraße 1
74167 Neckarsulm
GERMANY

Model No.: HG14912
Version: 07/2026

IAN 525021_2601

HU SI CZ SK HR
RS BA RO BG GR

SILVERCREST®

PDF ONLINE
www.lidl-service.com



VACUUM CLEANER SBZBK 850 B2

(GB) (CY)
VACUUM CLEANER
Operation and safety notes

(HU)
PORSZÍVÓ
Kezelési és biztonsági utalások

(SI)
SESALNIK ZA PRAH
Navodila za upravljanje in varnostna opozorila

(CZ)
PODLAHOVÝ BEZSÁČKOVÝ VYSAVAČ
Pokyny pro obsluhu a bezpečnostní pokyny

(SK)
VYSÁVAČ
Pokyny pre obsluhu a bezpečnostné pokyny

(HR)
USISAVAČ
Upute za posluživanje i za Vašu sigurnost

(RS)
USISIVAČ
Napomene o upotrebi i bezbednosti

(MK)
ПРАВОСМУКАЛКА
Напомени за употребата и безбедноста

(AL)
FSHESË ME KORRENT
Shënime lidhur me përdorimin dhe sigurinë

(BA)
USISIVAČ
Napomene za rad i sigurnosne napomene

(RO)
ASPIRATOR
Instrucțiuni de utilizare și de siguranță

(BG)
ПРАХОСМУКАЧКА
Инструкции за обслужване и безопасност

(GR) (CY)
ΗΛΕΚΤΡΙΚΗ ΣΚΟΥΠΑ
Υποδείξεις χειρισμού και ασφαλείας

(DE) (AT) (BE) (CH)
STAUBSAUGER
Bedienungs- und Sicherheitshinweise

IAN 525021_2601

GB/CY	Operation and safety notes	Page	7
HU	Kezelési és biztonsági utalások	Oldal	15
SI	Navodila za upravljanje in varnostna opozorila	Stran	25
CZ	Pokyny pro obsluhu a bezpečnostní pokyny	Strana	35
SK	Pokyny pre obsluhu a bezpečnostné pokyny	Strana	43
HR	Upute za posluživanje i za Vašu sigurnost	Stranica	51
RS	Napomene o upotrebi i bezbednosti	Strana	59
MK	Напомени за употребата и безбедноста	Страница	68
AL	Shënime lidhur me përdorimin dhe sigurinë	Faqja	77
BA	Napomene za rad i sigurnosne napomene	Stranica	85
RO	Instrucțiuni de utilizare și de siguranță	Pagina	93
BG	Инструкции за обслужване и безопасност	Страница	101
GR/CY	Υποδείξεις χειρισμού και ασφαλείας	Σελίδα	111
DE/AT/BE/CH	Bedienungs- und Sicherheitshinweise	Seite	120

A

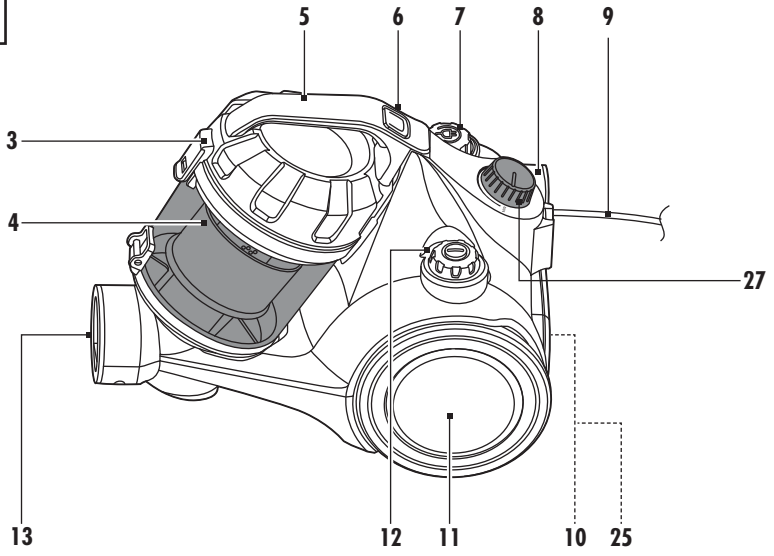

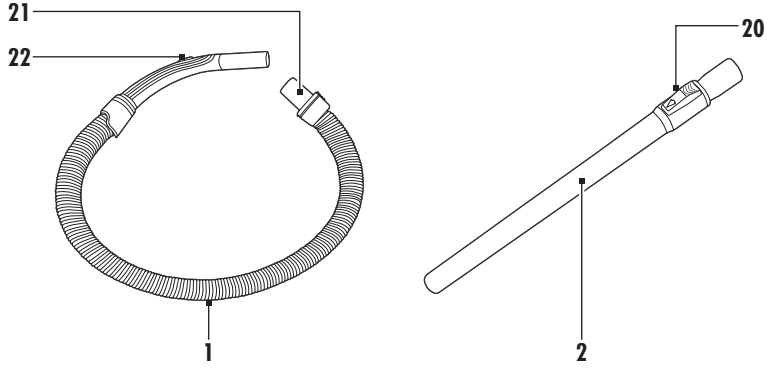

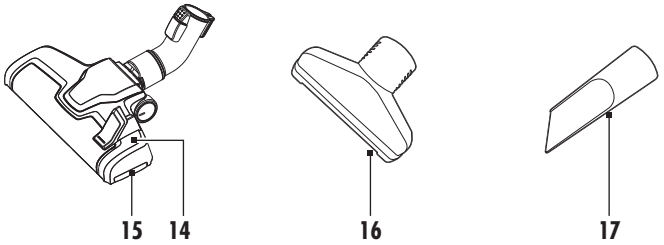



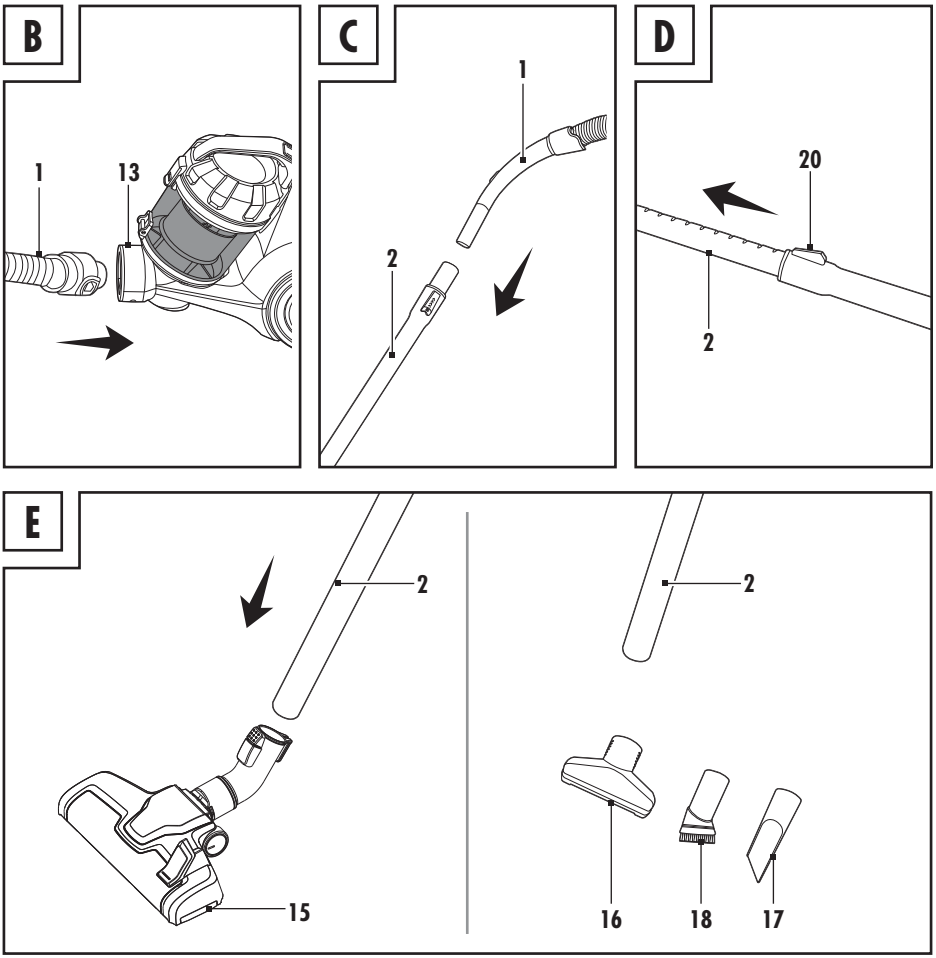
B
1
13
C
1
2
D
20
2
E
2
15
2
16
18
17
F
9
G
12

H

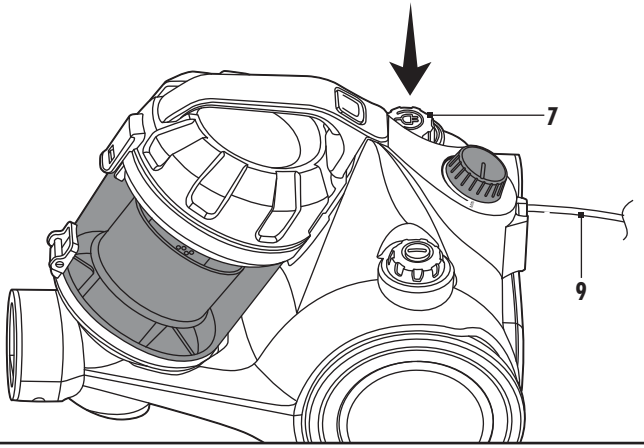

I

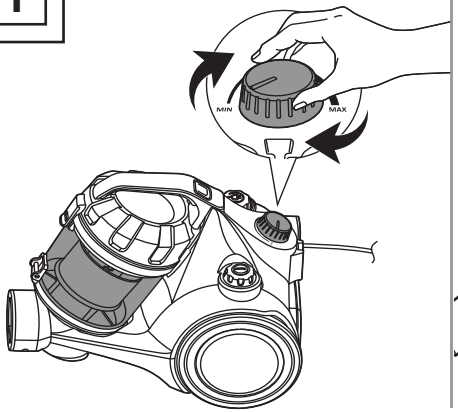

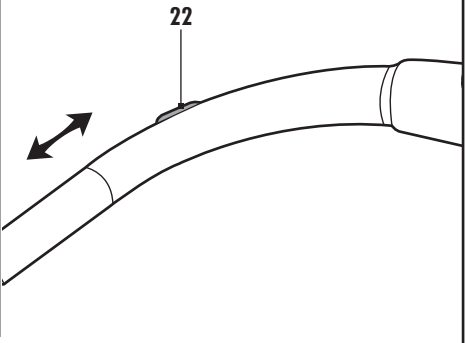

J

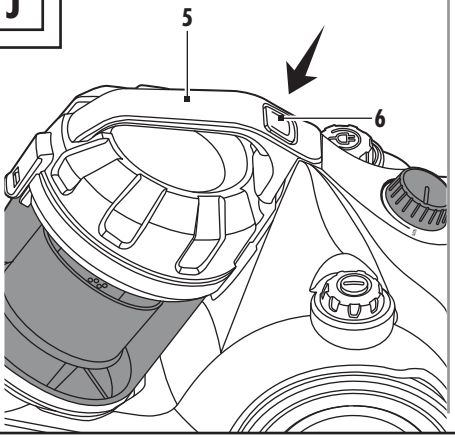

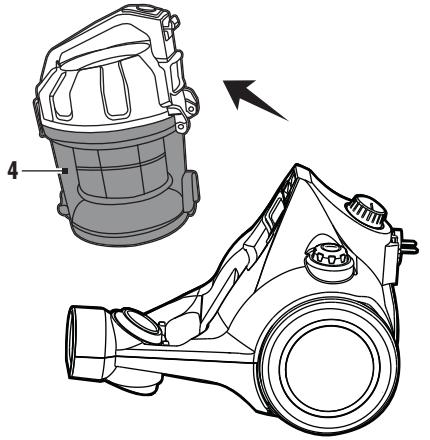

K

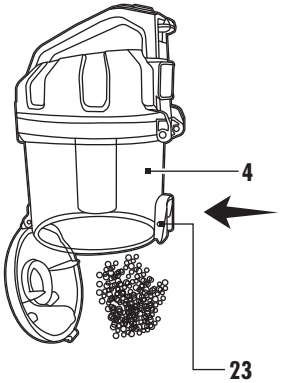

L

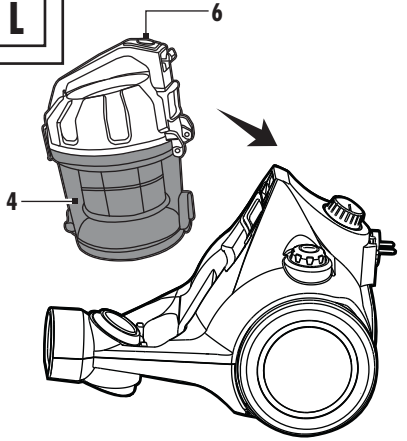

M

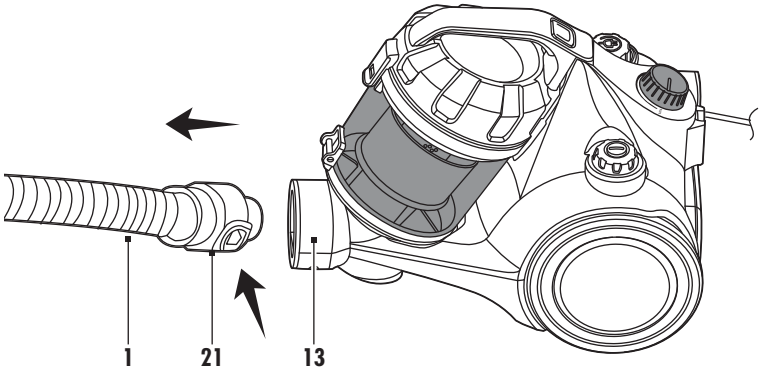

N

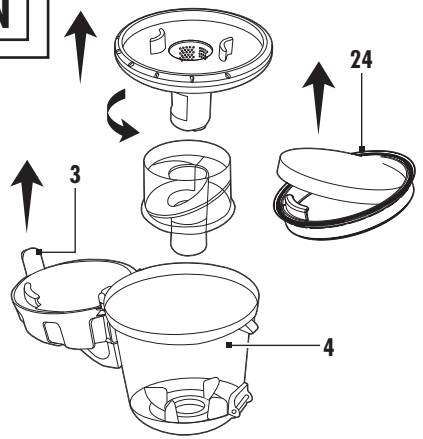

O

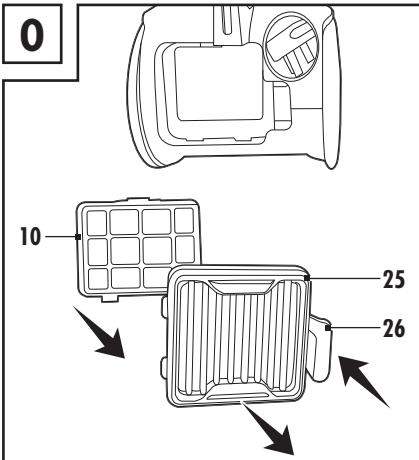

Warnings and symbols used ... Page 8
Intended use ... Page 8
Scope of delivery ... Page 8
Parts description ... Page 9
Technical data ... Page 9
Safety instructions ... Page 9
Before first use ... Page 11
Operation ... Page 11
Accessories ... Page 11
Attaching accessories ... Page 11
Switching on/off ... Page 12
Increasing/decreasing suction power ... Page 12
Emptying the dust container ... Page 12
Cleaning and care ... Page 12
Ordering replacement accessories ... Page 13
Troubleshooting ... Page 13
Storage ... Page 13
Disposal ... Page 14
Warranty ... Page 14
Warranty claim procedure ... Page 14
Service ... Page 14

Warnings and symbols used The following warnings are used in the user manual, short manual and on the packaging:			
	**DANGER!** This symbol in combination with the signal word “Danger” marks a high-risk hazard that if not prevented could result in death or serious injury.		**INFO:** This symbol in combination with “Info” provides additional useful information.
			Read the manual.
	**WARNING!** This symbol in combination with the signal word “Warning” marks a medium-risk hazard that if not prevented could result in death or serious injury.		Alternating current/voltage
		Hz	Hertz (supply frequency)
	**CAUTION!** This symbol in combination with the signal word “Caution” marks a low-risk hazard that if not prevented could result in minor or moderate injury.	W	Watts
			Danger – risk of electric shock!
	**ATTENTION!** This symbol with the signal word “Attention” indicates a possible property damage.		Symbol for a Protection Class II product
			On/off
CE	CE mark indicates conformity with relevant EU directives applicable for this product.		Safety information Instructions for use

VACUUM CLEANER

Intended use

This product is designed for vacuuming dust. Do not use the product for any other purpose.

The product is only intended for private household use, not for commercial or other purposes.

The manufacturer accepts no liability for damages caused by improper use.

Scope of delivery

After unpacking the product, check if the delivery is complete and if all parts are in good condition. Remove all packing materials before use.

1 Vacuum cleaner
1 Hose
1 Telescopic tube
1 Floor brush
1 Upholstery nozzle
1 Crevice nozzle
1 Furniture brush
1 Nozzle holder
1 Operation and safety notes

Parts description

(Fig. A, K, N, O)

1 Hose
2 Telescopic tube
3 Lid lock (top)
4 Dust container
5 Handle
6 Dust container release
7 Cable winder button
8 Floor brush holder
9 Power cord with power plug
10 Motor filter
11 Wheel
12 On/off switch ⏻
13 Intake
14 Switch for
- Hard floor
- Carpet

15 Floor brush
16 Upholstery nozzle
17 Crevice nozzle
18 Furniture brush
19 Nozzle holder
20 Telescopic tube lock
21 Hose release
22 Secondary air regulator
23 Bottom release
24 Foam inlay
25 Air outlet grille
26 Grille lock
27 Suction power control knob

Technical data

Rated voltage:	220–240 V~, 50–60 Hz
Power consumption:	850 W
Protection class:	II
Dust container volume:	0.6 L
Noise emission:	≤ 78 dB(A)
Suction levels:	1
Filter:	HEPA
Power consumption in off mode:	0.0 W

The product complies with Ecodesign Directive 2009/125/EC and EU 666/2013 based on standards EN 60312-1, EN 60704-2-1 and EN 60335-2-2.

Safety instructions

BEFORE USING THE PRODUCT, PLEASE FAMILIARISE YOURSELF WITH ALL OF THE SAFETY INFORMATION AND INSTRUCTIONS FOR USE! WHEN PASSING THIS PRODUCT ON TO OTHERS, PLEASE ALSO INCLUDE ALL THE DOCUMENTS!

In the case of damage resulting from non-compliance with these operating instructions the warranty claim becomes invalid! No liability is accepted for consequential damage! In the case of material damage or personal injury caused by incorrect handling or non-compliance with the safety instructions, no liability is accepted!

Children and persons with limitations



⚠ WARNING! DANGER OF DEATH AND ACCIDENTS FOR TODDLERS AND CHILDREN!

Never leave children unsupervised with the packaging material. The packaging material represents a danger of suffocation. Children frequently underestimate the dangers.

- This product can be used by children aged from 8 years and above and persons with reduced physical, sensory or mental capabilities or lack of experience and knowledge if they have been given supervision or instruction concerning use of the product in a safe way and understand the hazards involved.
- Children shall not play with the product.
- Cleaning and user maintenance shall not be made by children unless they are older than 8 and supervised.

Intended use

⚠ **WARNING! Risk of injury!** Misuse may lead to injury. Use this product solely in accordance with these instructions. Do not attempt to modify the product in any way.

Electrical safety

⚠ **DANGER! Risk of electric shock!** Never attempt to repair the product yourself. In case of malfunction, repairs are to be conducted by qualified personnel only.

⚠ **WARNING! Risk of electric shock!** Do not immerse the product's electrical components in water or other liquids. Never hold the product under running water.

⚠ **WARNING! Risk of electric shock!** Never use a damaged product. Disconnect the product from the socket outlet and contact your retailer if it is damaged.

⚠ **WARNING! Risk of electric shock!** Do not operate the product with wet hands or while standing on a wet floor.

⚠ **WARNING! Risk of injury!** Turn off the product and disconnect it from the power supply before cleaning and when the product is not in use.

- Do not use the product anymore if it has been dropped.
- Before connecting the power plug to the power supply: Check that the voltage and the current rating correspond with the power supply details shown on the product's rating label.
- Regularly check the power plug and the power cord for damages. If the power cord is damaged, it must be replaced by the manufacturer, its service agent or similarly qualified persons in order to avoid a hazard.
- Protect the power cord against damages. Do not let it hang over sharp edges, do not squeeze or bend it. Keep the power cord away from hot surfaces and open flames.

Operation

- Disconnect the power plug from the socket-outlet
  - when a malfunction occurs,
  - before attaching/changing accessories,
  - before cleaning the product,
  - if you will not use the product for a long time,
  - during a thunderstorm and
  - after each use.
- Disconnect the product from the socket-outlet by pulling the power plug, but not by pulling on the power cord.
- Defective components must always be replaced by original spare parts.
- Do not obstruct the ventilation slots during operation. Risk of overheating and damage to the product.
- Never use the product to absorb water or other liquids, flammable substances or hot/ burning objects.

Cleaning and storage

⚠ **WARNING! Risk of injury!** Disconnect the product from the power supply before cleaning work and when not in use.

- Protect the product, its power cord and power plug against dust, direct sunlight, dripping and splashing water.
- Store the product in a cool, dry place, protected from moisture and out of the reach of children.
- Protect the product against heat. Do not place the product close to open flames or heat sources such as stoves or heating appliances.

Before first use

☐ Remove all packaging material and lay out all separate components in front of you. After unpacking, check the product for visible damage.

Operation

Accessories

Part		Application
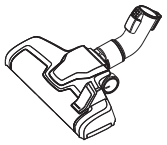	* **15**	Carpets Hard floors Stairs
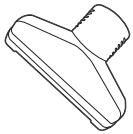	**16**	Carpets Cushions Upholstery
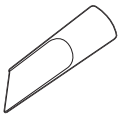	**17**	Hard-to-reach places Corners Skirting edges Louvres Chairs Upholstery
	**18**	Blinds Louvres Delicate surfaces

* Set the switch for hard floor/carpet **14** according to the floor type:

Switch position	Floor type
	Hard floor
	Carpet

Attaching accessories

1. Connect the hose **1** with the intake **13**. The hose must audibly lock in place (Fig. B).
2. Insert the handle of the hose into the wide opening of the telescopic tube **2** (Fig. C).
3. Set the telescopic tube to the desired length:
   - Slide the telescopic tube lock **20** forward and adjust the length of the telescopic tube (Fig. D).
   - Release the telescopic tube lock.
   - If necessary, slightly adjust the length until the telescopic tube lock locks in place.
4. Insert the telescopic tube into the intake of the floor brush **15**, the nozzles **16 17** or the furniture brush **18** (Fig. E).

ⓘ INFO:

- The nozzles and the furniture brush can be directly attached to the hose.
- Prior to usage: Ensure all accessories are securely fastened.
- The nozzle holder **19** can be attached to the telescopic tube.

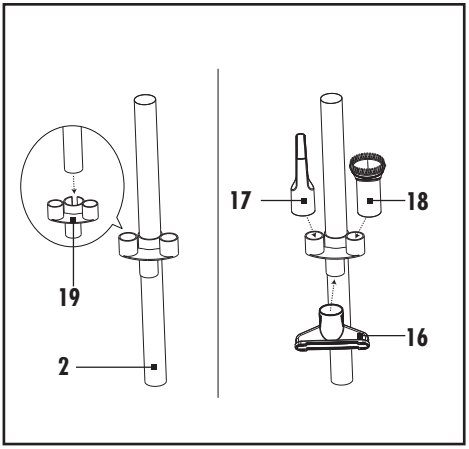

The following accessories can be attached to the nozzle holder when not in use:

- Upholstery nozzle
- Crevice nozzle
- Furniture brush

Switching on/off

1. Pull the power plug **9** out of the housing, at least until the yellow marking. When the red marking appears, the end of the power cord has been reached. Do not pull out the power plug any further (Fig. F).
2. Connect the power plug to a socket-outlet.
3. Switching on/off: Press the on/off switch ⏻ **12** once (Fig. G).
4. Disconnect the power plug from the socket-outlet if you do not use the product.
5. Winding up the power cord: Press the cable winder button **7** (Fig. H).

ⓘ **INFO:**

- Hold the power cord with one hand. Guide the power cord while it is being wound up.

Increasing/decreasing suction power

There has 2 ways to increasing/ decreasing suction power.

- ☐ Adjust the suction power by rotating the suction power control knob **27** on the main unit.
- ☐ Adjust the suction power with the secondary air regulator **22** (Fig. I).

Emptying the dust container

ⓘ **INFO:**

- Empty the dust container **4** outdoors if possible, since emptying can lead to a cloud of dust.
- Empty the dust container at regular intervals. Otherwise the product could be damaged.

1. Press the dust container release **6**. Lift the dust container from the product using the handle **5** (Fig. J).
2. Hold the dust container over a waste bin.
3. Press the bottom release **23** on the side of the dust container to open the bottom and thus discharge the dust (Fig. K).
4. Close the bottom. The bottom release must audibly lock in place.
5. Insert the dust container into the product. The dust container release must audibly lock in place (Fig. L).

Cleaning and care

⚠ **DANGER! Risk of electric shock!** Disconnect the power plug **9** from the socket-outlet before cleaning the product.
Never touch the power plug with moist or wet hands. Always keep the power plug and power cord dry.

⚠ **WARNING! Risk of electric shock!** Never immerse the electric parts of the product in water or other liquids. Never hold the product under running water.

⚠ **ATTENTION!** Do not use any tools to clean the filters. Otherwise the filters could be damaged.

⚠ **ATTENTION!** Never use the product without the HEPA filter and motor filter **10**. Otherwise the product could be damaged and the suction power could be decreased.

1. Switch off the product and disconnect the power plug **9** from the socket-outlet.
2. Press the hose release **21** and pull the hose **1** out of the intake **13** (Fig. M).

- ☐ Do not use any corrosive or abrasive cleaning agents.
- ☐ Remove coarse dirt by hand.
- ☐ Clean the product with a damp cloth. For stubborn dirt, use a damp cloth and a mild detergent and clean the product again.

Dust container and HEPA filter

(Fig. N)

1. Remove the dust container **4** (see “Emptying the dust container”).
2. Pull up the lid lock (top) **3**. Open the top lid.
3. Pull out both cylinders from the dust container **4**.
4. Separate the cylinders from each other. To do this, turn one of the cylinders counterclockwise.
5. Use a damp cloth to clean the dust container and the two cylinders. You can also rinse the dust container and cylinders under running water.
6. Pull the filter frame out of the lid.
7. Remove the foam inlay **24**.
8. To remove dust, tap the filter frame.
9. If necessary, rinse the filter frame and the foam inlay under running water. Let the parts dry completely at a location without direct sunlight.
10. Clean the foam inlay **24** when necessary and whenever you notice a reduction in suction power.

Motor filter
(Fig. 0)

ⓘ INFO:

- Clean the motor filter **10** if it is dirty. With normal use, it is recommended to clean the motor filter every 6 months.

1. The motor filter is located behind the air outlet grille **25**. Slide the grille lock **26** to the left. At the same time pull out the air outlet grille.
2. Carefully press down the lock on top of the filter frame. Pull out the filter frame.
3. Rinse the motor filter under running warm water.
4. Let the motor filter dry completely at a location without direct sunlight.
5. Insert the motor filter and the air outlet grille back into the product. Both parts must audibly lock in place.

Ordering replacement accessories

- Replacements for the following accessories can be ordered online:
  - **10** Motor filter
  - **24** Foam inlay
- Item number: 525021_2601
  Website: www.optimex-shop.com

Troubleshooting

Fault	Possible cause	Action
The product does not work.	The power plug **9** is not connected to the socket-outlet.	Connect the power plug to a socket-outlet.
The suction power is reduced and the product does not vacuum any dirt.	Dust container **4** full.	Empty the dust container (see “Emptying the dust container”).
	Suction path blocked.	Check the floor brush **15**, the nozzles **16 17**, the furniture brush **18**, the telescopic tube **2**, the hose **1** and the dust container for blockages and remove them.
	Motor filter **10** or HEPA filter clogged.	Clean the motor filter and the HEPA filter (see “Cleaning and care”).
The product overheats.	Motor filter or HEPA filter clogged.	Clean the motor filter and the HEPA filter (see “Cleaning and care”).
Dust escapes from the product.	The dust container was not installed correctly.	Install the dust container (see “Emptying the dust container”).
The air that escapes from the product smells unpleasant.	Deposits in the suction paths, the motor filter or HEPA filter.	Clean the motor filter and the HEPA filter (see “Cleaning and care”).
The motor is louder than usual.	Suction path blocked.	Check the nozzle, the furniture brush, the telescopic tube, the hose and the dust container for blockages and remove them.
	The motor is defective.	Contact customer service (see “Service”).

Storage

- ☐ Store the product in the original packaging when it is not in use.
- ☐ Clean the product before storage.
- ☐ Store the product at a dry location out of the reach of children.

Disposal



Observe the marking of the packaging materials for waste separation, which are marked with abbreviations (a) and numbers (b) with following meaning: 1–7: plastics/20–22: paper and fibreboard/80–98: composite materials.



Contact your local refuse disposal authority for more details of how to dispose of your wornout product.



Please dispose of the product properly when it has reached the end of its useful life and not in the household waste. Information on collection points and their opening hours can be obtained from your local authority.

Warranty

The product has been manufactured to strict quality guidelines and meticulously examined before delivery. In the event of material or manufacturing defects you have legal rights against the retailer of this product. Your legal rights are not limited in any way by our warranty detailed below.

The warranty for this product is 3 years from the date of purchase. The warranty period begins on the date of purchase. Keep the original sales receipt in a safe location as this document is required as proof of purchase.

Any damage or defects already present at the time of purchase must be reported without delay after unpacking the product.

Should the product show any fault in materials or manufacture within 3 years from the date of purchase, we will repair or replace it – at our choice – free of charge to you. The warranty period is not extended as a result of a claim being granted. This also applies to replaced and repaired parts.

This warranty becomes void if the product has been damaged, or used or maintained improperly.

The warranty covers material or manufacturing defects. This warranty does not cover product parts subject to normal wear and tear, thus considered consumables (e.g. batteries, rechargeable batteries, tubes, cartridges), nor damage to fragile parts, e.g. switches or glass parts.

Warranty claim procedure

To ensure quick processing of your claim, observe the following instructions:

Make sure to have the original sales receipt and the item number (IAN 525021_2601) available as proof of purchase.

You can find the item number on the rating plate, an engraving on the product, on the front page of the instruction manual (bottom left), or as a sticker on the rear or bottom of the product.

If functional or other defects occur, contact the service department listed below either by telephone or by e-mail.

Once the product has been recorded as defective you can return it free of charge to the service address that will be provided to you. Ensure to enclose the proof of purchase (sales receipt) and a short, written description outlining the details of the defect and when it occurred.

Service

GB **Service Great Britain**
Tel.: 0800 404 7657
E-Mail: owim@lidl.co.uk

CY **Service Cyprus**
Tel.: 8009 4241
E-Mail: owim@lidl.com.cy

Serbian mark of conformity

CE

Felhasznált figyelmeztető jelzések és szimbólumok ... Oldal 16
Rendeltetésszerű használat ... Oldal 16
A csomagolás tartalma ... Oldal 16
A részegységek leírása ... Oldal 17
Műszaki adatok ... Oldal 17
Biztonsági utasítások ... Oldal 17
Első használat előtt ... Oldal 19
Kezelés ... Oldal 19
Tartozékok ... Oldal 19
Alkatrészek felhelyezése ... Oldal 19
Be- és kikapcsolás ... Oldal 20
Szívoerő növelése/csökkentése ... Oldal 20
Porgyűjtő kiürítése ... Oldal 20
Tisztítás és ápolás ... Oldal 20
Pótalkatrészek rendelése ... Oldal 21
Hibaelhárítás ... Oldal 21
Tárolás ... Oldal 22
Mentesítés ... Oldal 22
Garancia ... Oldal 22
Garanciális ügyek lebonyolítása ... Oldal 22
Szerviz ... Oldal 22
HU Jótállási tájékoztató ... Oldal 23

Felhasznált figyelmeztető jelzések és szimbólumok

Ebben a használati útmutatóban, a rövid útmutatóban és a csomagoláson az alábbi figyelmeztető jelzésekkel találkozhat:

	**VESZÉLY!** Ez a szimbólum a „Veszély” szó mellett nagy kockázati tényezőre hívja fel a figyelmet, melyet ha nem kerülnek el, az súlyos sérülésekhez vagy halálesethez vezet.		**TUDNIVALÓ:** Ez a szimbólum a „Tudnivalók” szó mellett hasznos információkra hívja fel a figyelmet.
			Olvassa el a használati útmutatót.
	**FIGYELMEZTETÉS!** Ez a szimbólum a „Figyelmeztetés” szó mellett közepes kockázati tényezőre hívja fel a figyelmet, melyet ha nem kerülnek el, az súlyos sérülésekhez vagy akár halálesethez is vezethet.		Váltóáram/-feszültség
		Hz	Hertz (hálózati frekvencia)
	**VIGYÁZAT!** Ez a szimbólum a „Vigyázat” szó mellett alacsony kockázati tényezőre hívja fel a figyelmet, melyet ha nem kerülnek el, az kisebb vagy mérsékelt sérülésekhez vezethet.	**W**	Watt
			Veszély – Áramütésveszély!
	**FIGYELEM!** Ez a szimbólum a „Figyelem” szó mellett anyagi károk veszélyére utal.		A II. védelmi osztályú termék szimbóluma
			Be/ki
CE	A CE-jelzés azt jelzi, hogy a termék megfelel a rá vonatkozó EU előírásoknak.		Biztonsági utasítások Kezelési utasítások

PORSZÍVÓ

Rendeltetésszerű használat

A termék por felszívására szolgál. A terméket más célra ne használja.

A termék kizárólag háztartási használatra alkalmas, üzleti vagy egyéb célra nem használható.

A gyártó nem vállal felelősséget a szakszerűtlen használatból adódó károkért.

A csomagolás tartalma

A termék kicsomagolása után ellenőrizze a csomagolás teljességét és az alkatrészek megfelelő állapotát. Használat előtt távolítson el minden csomagolóanyagot.

1 Porszívó
1 Gégecső
1 Teleszkópos cső
1 Padlókefe
1 Kárpittisztító fej
1 Réstisztító fej
1 Bútorkefe
1 Fejtároló
1 Kezelési és biztonsági utalások

A részegységek leírása

(A, K, N, O ábra)

1 Gégecső
2 Teleszkópos cső
3 Fedélzár (felső)
4 Porgyűjtő
5 Fogó
6 A porgyűjtő zárja
7 Kábelfeltekerő gomb
8 A padlókefe tárolója
9 Elektromos vezeték csatlakozóval
10 Motorszűrő
11 Kerék
12 Be-/kikapcsológomb ⏻
13 Beszívócső
14 Álláskapcsoló
- Kemény padló
- Szőnyeg

15 Padlókefe
16 Kárpittisztító fej
17 Réstisztító fej
18 Bútorkefe
19 Fejtároló
20 A teleszkópos cső zárja
21 A gégecső kioldója
22 Másodlagos légszabályozó
23 Alsó kioldó
24 Habszivacs betét
25 Légkimeneti rács
26 Rácszár
27 Szívóteljesítmény vezérlőgomb

Műszaki adatok

Névleges feszültség:	220–240 V~, 50–60 Hz
Teljesítményfelvétel:	850 W
Védelmi osztály:	II
A porgyűjtő űrtartalma:	0,6 L
Zajkibocsátás:	≤ 78 dB(A)
Szívási fokozatok:	1
Szűrő:	HEPA
Teljesítményfelvétel kikapcsolt üzemmódban:	0,0 W

A termék megfelel a 2009/125/EK jelű Ecodesign irányelvnek és az EU 666/2013 jelű irányelvnek az EN 60312-1, EN 60704-2-1 és az EN 60335-2-2 irányelveknek megfelelően.

Biztonsági utasítások

A TERMÉK HASZNÁLATBAVÉTELE ELŐTT ISMERKEDJEN MEG A TERMÉK BIZTONSÁGI ÉS KEZELÉSI UTASÍTÁSAIVAL! HA A TERMÉKET TOVÁBBADJA, ADJA MELLÉ EZEKET A DOKUMENTUMOKAT IS!

A jelen használati útmutatóban leírtak figyelmen kívül hagyásából adódó károk esetén a garancia érvényét veszti! A következményes károkért nem vállalunk felelősséget! A szakszerűtlen használat vagy a biztonsági utasítások figyelmen kívül hagyása miatti anyagi károkért és személyi sérülésekért nem vállalunk felelősséget!

Gyermekek és fogyatékkal élők



⚠ FIGYELMEZTETÉS! ÉLET- ÉS BALESETVESZÉLY GYERMEKEK, KISGYERMEKEK SZÁMÁRA!

Soha ne hagyja gyermekeit felügyelet nélkül a csomagolóanyagokkal. A csomagolóanyagok fulladásveszélyt okozhatnak. A gyermekek gyakran alábecsülik a veszélyeket.

- A terméket akkor használhatják 8 éves és afeletti gyermekek, csökkent testi, érzékszervi vagy szellemi képességű, valamint megfelelő tapasztalattal és tudással nem rendelkező személyek, ha számukra felügyeletet biztosítanak vagy ha utasításokat kapnak a termék biztonságos használatával kapcsolatban és megértik az azzal járó veszélyeket.
- Gyermekek nem játszhatnak a termékkel.

- A tisztítást és a felhasználói karbantartást gyermekek nem végezhetik, kivéve ha elmúltak 8 évesek és számukra felügyeletet biztosítanak.

Rendeltetésszerű használat

⚠ **FIGYELMEZTETÉS! Sérülésveszély!** A szakszerűtlen kezelés sérülésekhez vezethet. A terméket kizárólag ezen használati útmutatónak megfelelően használja. Ne próbálja meg a terméket bármilyen módon módosítani.

Elektromos biztonság

⚠ **VESZÉLY! Áramütésveszély!** Ne próbálja meg saját kezűleg megjavítani a terméket. Hibás működés esetén a termék javítási munkáit bízza képzett szakemberre.

⚠ **FIGYELMEZTETÉS! Áramütésveszély!** A termék elektromos részeit ne merítse vízbe vagy más folyadékokba. Soha ne tartsa a terméket folyó víz alá.

⚠ **FIGYELMEZTETÉS! Áramütésveszély!** Ne használja a terméket, ha sérült. Ha a termék megsérült, válassza le a hálózati áramról és forduljon az eladójához.

⚠ **FIGYELMEZTETÉS! Áramütésveszély!** Ne használja a terméket nedves kézzel, illetve vizes talajon állva.

⚠ **FIGYELMEZTETÉS! Sérülésveszély!** Tisztítás előtt, vagy ha a terméket nem használja, kapcsolja ki a terméket és szüntesse meg az áramellátását.

- Ne használja a terméket, ha azt leejtették.
- Mielőtt az elektromos csatlakozót a konnektorba dugná: Ügyeljen arra, hogy a hálózati feszültség adatai megfeleljenek a termék adattábláján feltüntetett névleges feszültség adatainak.
- Rendszeresen ellenőrizze az elektromos csatlakozó és az elektromos vezeték épségét. Ha a termék elektromos vezetéke megsérül, a kockázatok elkerülése érdekében azt a gyártónak, annak az ügyfélszolgálatának, vagy egy annak megfelelő képzettségű szakembernek kell kicserélnie.
- Óvja az elektromos vezetéket a sérülésektől. Ne hagyja éles sarkokon átlógni, becsípődni, és ne hajlítsa meg. Az elektromos vezetéket tartsa forró felületektől és nyílt lángoktól távol.

Kezelés

- Húzza ki az elektromos csatlakozót a konnektorból
  - hibás működés esetén,
  - alkatrészek felcsatolása vagy cseréje előtt,
  - a termék tisztítása előtt,
  - ha a terméket hosszabb ideig nem használja,
  - vihar esetén, valamint
  - minden használat után.
- Amikor a termék csatlakozóját kihúzza a konnektorból, magát a csatlakozót húzza, ne az elektromos vezetéket.
- A hibás alkatrészeket mindig eredeti pótalkatrészekre cserélje.
- Működés közben ne takarja le a szellőzőnyílásokat. A termék túlhevülhet és károsodhat.

- A termékkel soha ne szívjon fel vizet vagy más folyadékokat, valamint éghető anyagokat vagy forró, égő tárgyakat.

Tisztítás és tárolás

⚠ FIGYELMEZTETÉS! Sérülésveszély!

A termék tisztítása előtt, illetve ha nincs használatban, húzza ki a készülék csatlakozóját a konnektorból.

- A terméket, az elektromos vezetéket és a csatlakozót óvja a portól, a közvetlen napfénytől, a rácseppenő vagy ráfröccsenő víztől.
- A terméket tárolja hűvös, száraz, nedvességtől védett, gyermekektől elzárt helyen.
- Óvja a terméket a hőhatásoktól. Ne tegye a terméket nyílt láng vagy hőforrás (tűzhely, fűtőberendezés) közelébe.

Első használat előtt

☐ Távolítsa el a csomagolóanyagokat, és pakolja ki külön maga elé az összes alkatrészt. Kicsomagolás után ellenőrizze, hogy a terméken nincsenek-e látható sérülések.

Kezelés

Tartozékok

Alkatrész	Használati terület
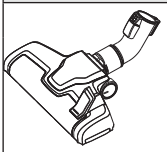 * **15**	Szőnyegek Kemény padló Lépcsők
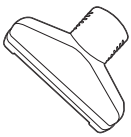 **16**	Szőnyegek Párnák Kárpit
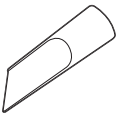 **17**	Nehezen elérhető helyek Sarkok Lábazatszegélyek Szellőzőnyílások Székek Kárpit
 **18**	Zsalugáterek Szellőzőnyílások Érzékeny felületek

* A kemény padló/szőnyeg álláskapcsolóját **14** fordítsa a felület típusának megfelelő állásba.

A kapcsoló állása	Padlótípus
	Kemény padló
	Szőnyeg

Alkatrészek felhelyezése

1. Csatolja rá a gégecsövet **1** a beszívócsőre **13**. A gégecsőnek a helyére kell kattannia (B ábra).
2. Dugja rá a gégecső fogóját a teleszkópos cső **2** szélesebb nyílására (C ábra).
3. Állítsa be a teleszkópos csövet a kívánt hosszúságra:
   - Tolja előre a teleszkópos cső zárját **20** majd állítsa be a teleszkópos cső hosszát (D ábra).
   - Engedje fel a teleszkópos cső zárját.
   - Ha szükséges, finoman állítson a hosszúságon, amíg a teleszkópos cső zárja a helyére nem rögzül.
4. Dugja rá a teleszkópos csövet a padlókefe **15**, a fejek **16 17** vagy a bútorkefe **18** bemenetére (E ábra).

ⓘ TUDNIVALÓ:

- A fejeket vagy a bútorkefét közvetlenül a gégecsőre is rácsatlakoztathatja.
- Használat előtt: Ellenőrizze, hogy biztonságosan rögzítette-e az alkatrészeket.
- A fejtartót **19** felrögzítheti a teleszkópos csőre.

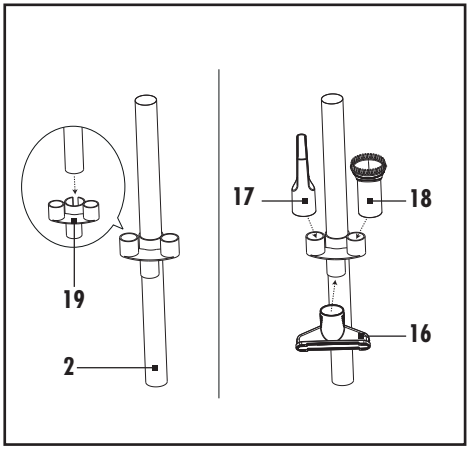

A fejtartóra az alábbi tartozékokat teheti fel, amikor azokat nem használja:

- Kárpittisztító fej
- Réstisztító fej
- Bútorkefe

Be- és kikapcsolás

1. Húzza ki az elektromos csatlakozót **9** legalább a sárga jelig a termékből. A piros jelzés a vezeték végét jelzi. Ne húzza tovább az elektromos vezetéket (F ábra).
2. Dugja be az elektromos csatlakozót egy konnektorba.
3. Be- és kikapcsolás: Nyomja meg egyszer a be-/kikapcsológombot ⏻ **12** (G ábra).
4. Ha a terméket nem használja, húzza ki az elektromos csatlakozót a konnektorból.
5. Az elektromos vezeték feltekerése: Nyomja meg a kábelfeltekerő gombot **7** (H ábra).

ⓘ TUDNIVALÓ:

- Tartsa meg az elektromos vezetéket az egyik kezével. A feltekeréskor vezesse vissza a vezetéket.

Szívoerő növelése/csökkentése

A szívóerő növelésének/csökkentésének két módja van.

- ☐ Állítsa be a szívóerőt a központi egységen található szívóteljesítmény vezérlőgomb **27** forgatásával.
- ☐ Állítson a szívóerőn a másodlagos légszabályozó **22** segítségével (I ábra).

Porgyűjtő kiürítése

ⓘ TUDNIVALÓ:

- Ha lehetséges, a porgyűjtőt **4** szabad téren ürítse ki, mert a kiürítés során porfelhő képződhet.
- Ürítse ki a porgyűjtőt rendszeresen. Ellenkező esetben a termék megsérülhet.

1. Nyomja meg a porgyűjtő zárját **6** röviden. Emelje ki a porgyűjtőt a fogójánál **5** a termékből (J ábra).
2. Tartsa a porgyűjtőt egy szemeteskuka fölé.
3. Nyomja meg az alsó kioldót **23** a porgyűjtő oldalán, ekkor az alja kinyílik és a port ki lehet belőle rázni (K ábra).
4. Zárja vissza az alját. Az alsó kioldónak a helyére kell kattannia.
5. Helyezze be a porgyűjtőt a termékbe. A porgyűjtő zárjának a helyére kell kattannia (L ábra).

Tisztítás és ápolás

⚠ **VESZÉLY! Áramütésveszély!** A termék tisztítása előtt húzza ki az elektromos csatlakozót **9** a konnektorból. Soha ne érjen az elektromos csatlakozóhoz nedves vagy vizes kézzel.
Az elektromos csatlakozót és a vezetéket tartsa mindig szárazon.

⚠ **FIGYELMEZTETÉS! Áramütésveszély!** A termék elektromos részeit ne merítse vízbe vagy más folyadékokba. Soha ne tartsa a terméket folyó víz alá.

⚠ **FIGYELEM!** A tisztításhoz ne használjon segédeszközöket. Azok kárt tehetnek a szűrőben.

⚠ **FIGYELEM!** A terméket soha ne használja HEPA-szűrő és motorszűrő **10** nélkül. Ellenkező esetben a termék megsérülhet és a szívóteljesítmény csökkenhet.

1. Kapcsolja ki a terméket és húzza ki az elektromos csatlakozót **9** a konnektorból.
2. Nyomja meg a gégecső kioldóját **21** és húzza ki a gégecsövet **1** a beszívócsőből **13** (M ábra).

- ☐ Ne használjon súroló vagy maró hatású tisztítószereket.
- ☐ A durvább szennyeződéseket tisztítsa le kézzel.
- ☐ A termék tisztítását egy nedves ruha segítségével végezze. Makacsabb szennyeződésekhez használjon egy enyhén nedves ruhát és lágy tisztítószert, majd tisztítsa meg a terméket újra.

A porgyűjtő és a HEPA-szűrő

(N ábra)

1. Vegye ki a porgyűjtőt **4** (lásd a „Porgyűjtő kiürítése" c. résznél).
2. Húzza meg a fedélzárat (felül) **3** felfelé. Nyissa ki a felső fedelet.
3. Húzza ki a két hengert a porgyűjtőből **4**.
4. Válassza szét a hengereket. Ehhez fordítsa el az egyik hengert az óramutató járásával ellenkező irányban.
5. Tisztítsa meg a porgyűjtőt és a hengereket egy enyhén nedves ruha segítségével. A porgyűjtőt és a hengereket folyó víz alatt is megtisztíthatja.
6. Húzza ki a szűrő keretét a fedélből.
7. Vegye ki a habszivacs betétet **24**.
8. A por eltávolításához ütögesse meg a szűrő keretét.
9. Szükség esetén a szűrő keretét és a habszivacs betétet folyó víz alatt is megtisztíthatja. Hagyja az alkatrészeket olyan helyen megszáradni, ahol azokat nem éri közvetlen napfény.
10. Szükség esetén és amikor a szívóerő csökkenését észleli, tisztítsa meg a habszivacs betétet **24**.

Motorszűrő

(O ábra)

ⓘ **TUDNIVALÓ:**

- Ha a motorszűrő **10** szennyeződött, tisztítsa meg. Normál esetekben ajánlott a motorszűrőt 6 havonta megtisztítani.

1. A motorszűrő a légkimeneti rács **25** mögött található. Tolja el a rácszárat **26** balra. Ezzel egyidőben húzza ki a légkimeneti rácsot.
2. Nyomja a szűrő keretén lévő reteszt óvatosan lefelé. Vegye ki a szűrő keretét.
3. Öblítse ki a motorszűrőt meleg folyó víz alatt.
4. Hagyja a motorszűrőt olyan helyen megszáradni, ahol nem éri közvetlen napfény.
5. Helyezze vissza a motorszűrőt és a légkimeneti rácsot a termékbe. Mindkét alkatrésznek a helyére kell kattannia.

Pótalkatrészek rendelése

- Az alábbi pótalkatrészeket online is megrendelheti:
  - **10** Motorszűrő
  - **24** Habszivacs betét
- Cikkszám: 525021_2601
  Weboldal: www.optimex-shop.com

Hibaelhárítás

Hiba	Lehetséges ok	Művelet
A termék nem működik.	Az elektromos csatlakozó **9** nincs bedugva a konnektorba.	Dugja be az elektromos csatlakozót egy konnektorba.
A szívóteljesítmény lecsökkent és a termék nem szívja fel a koszt.	A porgyűjtő **4** megtelt.	Ürítse ki a porgyűjtőt (lásd a „Porgyűjtő kiürítése" c. résznél).
	A szívócsatorna eldugult.	Ellenőrizze a padlókefét **15**, a fejeket **16 17**, a bútorkefét **18** a teleszkópos csövet **2**, a gégecsövet **1** és a porgyűjtőt, keresse meg az eltömődéseket és szüntesse meg azokat.
	A motorszűrő **10** vagy a HEPA-szűrő eldugult.	Tisztítsa meg a motorszűrőt és a HEPA-szűrőt (lásd a „Tisztítás és ápolás" c. résznél).
A termék túlhevül.	A motorszűrő vagy a HEPA-szűrő eldugult.	Tisztítsa meg a motorszűrőt és a HEPA-szűrőt (lásd a „Tisztítás és ápolás" c. résznél).
A termékből por távozik.	A porgyűjtő nem megfelelően van beszerelve.	Helyezze be porgyűjtőt (lásd a „Porgyűjtő kiürítése" c. résznél).
A termékből kellemetlen szagok távoznak.	Lerakódások a szívócsatornában, a motorszűrőben vagy a HEPA-szűrőben.	Tisztítsa meg a motorszűrőt és a HEPA-szűrőt (lásd a „Tisztítás és ápolás" c. résznél).
A motor szokatlanul hangos.	A szívócsatorna eldugult.	Ellenőrizze a fejeket, a bútorkefét a teleszkópos csövet, a gégecsövet és a porgyűjtőt, keresse meg az eltömődéseket és szüntesse meg azokat.
	A motor meghibásodott.	Keresse fel ügyfélszolgálatunkat (lásd a „Szerviz" c. résznél).

Tárolás

- ☐ Ha a terméket nem használja, tárolja azt az eredeti csomagolásában.
- ☐ Tisztítsa meg a terméket, mielőtt eltenné.
- ☐ A terméket száraz, gyermekek számára nem elérhető helyen tárolja.

Mentesítés



A hulladék elkülönítéséhez vegye figyelembe a csomagolóanyagon található jelzéseket. Ezek rövidítéseket (a) és számokat (b) tartalmaznak a következő jelentéssel: 1–7: műanyagok / 20–22: papír és karton / 80–98: kötőanyagok.



A kiszolgált termék megsemmisítési lehetőségeiről lakóhelye illetékes önkormányzatánál tájékozódhat.



Ne dobja a kiszolgált terméket a háztartási szemétbe, hanem adja le szakszerű ártalmatlanításra. A gyűjtőhelyekről és azok nyitvatartási idejéről az illetékes önkormányzatnál tájékozódhat.

Garancia

A terméket gondosan, szigorú minőségi előírások betartásával gyártottuk, és a szállítás előtt gondosan ellenőriztük. Anyag- vagy gyártási hibák esetén a termék eladójával szemben törvényes jogok illetik meg. Az Ön törvényes jogait az általunk alább meghatározott garancia semmilyen módon nem korlátozza.

Erre a termékre 3 év garanciát adunk a vásárlás dátumától számítva. A garancia idő a vásárlás dátumával kezdődik. Biztonságos helyen őrizze meg az eredeti vásárlói bizonylatot, mert ez a dokumentum szükséges a vásárlás bizonyításához.

A vásárláskor fennálló károkat és hiányosságokat a termék kicsomagolása után haladéktalanul jelezze.

Ha ezen a terméken a vásárlástól számított 3 éven belül anyag- vagy gyártási hibát észlel, választásunk szerint ingyenesen megjavítjuk vagy kicseréljük a terméket. A garancia idő nem hosszabbodik meg a helyette nyújtott szavatossági igény által. Ez a kicserélt vagy javított alkatrészekre is érvényes.

A garancia megszűnik, ha a terméket megrongálták, ill. nem szakszerűen kezelték vagy végezték a karbantartást.

A garancia az anyag- és gyártási hibákra vonatkozik. Ez a garancia nem terjed ki azokra a termékalkatrészekre, amelyek normál kopásnak vannak kitéve, és ezért gyorsan kopó alkatrésznek minősülnek (pl. elemekre, akkumulátorokra, tömlőkre, tintapatronokra), illetve a törékeny alkatrészek sérülésére, pl. kapcsolókra vagy üveg alkatrészekre.

Garanciális ügyek lebonyolítása

Ügyének gyors elintézhetősége céljából, kérjük kövesse az alábbi útmutatást:

Kérjük, kérdések esetére készítse elő a pénztárblokkot és a cikkszámot (IAN 525021_2601) a vásárlás tényének az igazolására.

Kéjük, hogy a cikkszámot olvassa le a típustábláról, a gravírozásból, az Útmutató címoldaláról (balra lent), illetve a hátoldalon, vagy a termék alján található matricáról.

Amennyiben működési hibák, vagy egyéb hiányosság lépne fel, először vegye fel a kapcsolatot a következőkben megnevezett szervizek egyikével telefonon, vagy e-mailen.

A hibásnak ítélt terméket ezután a vásárlást igazoló blokk, valamint a hiba leírásának és keletkezési idejének mellékelésével díjmentesen postázhatja az Önnel közölt szervizcímre.

Szerviz

(HU) **Szerviz Magyarország**
Tel.: 0680021225
E-mail: owim@lidl.hu

Szerb megfelelőségi jel

CE

HU	HU JÓTÁLLÁSI TÁJÉKOZTATÓ
A termék megnevezése: **Porszívó**	Gyártási szám: **IAN 525021_2601**
A termék típusa: **SBZBK 850 B2**	
A gyártó cégneve, címe, e-mail címe: **OWIM GmbH & Co. KG** Stiftsbergstraße 1 74167 Neckarsulm, GERMANY Email: owim@lidl.hu	Szerviz neve, címe, telefonszáma:
Az importáló/ forgalmazó neve és címe: Lidl Magyarország Kereskedelmi Bt., H-1037 Budapest, Rádl árok 6.	

1. A jótállási idő a Magyarország területén, Lidl Magyarország Kereskedelmi Bt. üzletében történt vásárlás napjától számított 1 év, amely jogvesztő. A jótállási idő a fogyasztó részére történő átadással, vagy ha az üzembe helyezést a forgalmazó, vagy annak megbízottja végzi, az üzembe helyezés napjával kezdődik.
2. A jótállási igény a jótállási jeggyel és/vagy a vásárlást igazoló blokkal érvényesíthető. A jótállási jegy szabálytalan kiállítása, vagy átadásának elmaradása nem érinti a jótállási kötelezettség-vállalás érvényességét. Kérjük, hogy a vásárlás tényének és időpontjának bizonyítására őrizze meg a pénztári fizetésnél kapott jótállási jegyetés a vásárlást igazoló blokkot.
3. A vásárlástól számított három munkanapon belül érvényesített csereigény esetén a forgalmazó köteles a terméket kicserélni, feltéve ha a hiba a rendeltetésszerű hasz-nálatot akadályozza. A jótállási jogokat a termék tulajdonosaként a fogyasztó érvé-nyesítheti az áruházakban, valamint a jótállási tájékoztatóban feltüntetett szervizekben.(A magyar Polgári Törvénykönyv alapján fogyasztónak minősül a szakmája, önálló foglalkozása vagy üzleti tevékenysége körén kívül eljáró természetes személy.)

   A jótállás ideje alatt a fogyasztó hibás teljesítés esetén kérheti a termék kijavítását, kicserélését, vagy ha a termék nem javítható vagy cserélhető, vagy az a forgalmazónak aránytalan többletköltséggel járna, illetve a fogyasztó kijavításhoz, kicseréléshez fűződő érdeke alapos ok miatt megszűnt,árleszállítást kérhet, vagy elállhat a szerződéstől és visszakérheti a vételárat. A kijavítás során a termékbe csak új alkatrész kerülhet beépítésre.
4. A fogyasztó a hiba felfedezése után a lehető legrövidebb időn belül köteles a hibát bejelenteni és a terméket a jótállási jogok érvényesítése céljából átadni. A hiba fel-fedezésétől számított két hónapon belül bejelentett jótállási igényt időben közöltnek kell tekinteni. A közlés elmaradásából eredő kárért a fogyasztó felelős. A jótállási igény érvényesíthetőségének határideje a termék, vagy fődarabjának kicserélése esetén a csere napján újraindul.
5. A rögzített bekötésű, illetve a 10 kg-nál súlyosabb, vagy tömegközlekedési eszközön nem szállítható terméket az üzemeltetés helyén kell megjavítani. Abban az esetben, ha a javítás a helyszínen nem végezhető el, a termék ki- és visszaszereléséről, valamint szállításáról a forgalmazónak kell gondoskodnia.

6. A jótállás nem áll fenn, ha a hiba a nem rendeltetésszerű használatból, átalakításból, helytelen tárolásból, vagy a használati utasítástól eltérő kezelésből, vagy bármely a vásárlást követő behatásból fakad, vagy elemi kár okozta, és azt a forgalmazó, vagy a szerviz bizonyítja. A jótállás nem vonatkozik a mozgó kopó alkat-részek (világítótestek, gumiabroncsok stb.) rendeltetésszerű elhasználódására. A szerviz és a forgalmazó a kijavítás során nem felel a terméken a fogyasztó vagy harmadik személyek által tárolt adatokért vagy beállításokért.

7. Fogyasztói jogvita esetén a fogyasztó a megyei (fővárosi) kereskedelmi és iparkamarák mellett működő békéltető testület eljárását is kezdeményezheti.

   A jótállás a fogyasztó törvényből eredő szavatossági jogait és azok érvényesíthetőségét nem érinti.

Kijavítást ellenőrző szelvény:

A jótállási igény bejelentésének időpontja:	A hiba oka:
Javításra átvétel időpontja:	A hiba javításának módja:
A fogyasztó részére történő visszaadás időpontja:	
A szerviz bélyegzője, kelt és aláírás:	

Kicserélést ellenőrző szelvény:

A jótállási igény bejelentésének időpontja:
Kicserélés időpontja:
A cserélő bolt bélyegzője, kelt és aláírás:

Uporabljena opozorila in simboli ... Stran 26
Predvidena uporaba ... Stran 26
Obseg dobave ... Stran 26
Opis delov ... Stran 27
Tehnični podatki ... Stran 27
Varnostna navodila ... Stran 27
Pred prvo uporabo ... Stran 29
Delovanje ... Stran 29
Dodatki ... Stran 29
Namestitev dodatkov ... Stran 29
Vklop/izklop ... Stran 30
Povečanje/zmanjševanje moči sesanja ... Stran 30
Praznjenje posode za prah ... Stran 30
Čiščenje in nega ... Stran 30
Naročanje nadomestnih dodatkov ... Stran 31
Odpravljanje težav ... Stran 31
Shranjevanje ... Stran 32
Odstranjevanje ... Stran 32
Garancija ... Stran 32
Postopek pri uveljavljanju garancije ... Stran 32
Servis ... Stran 32
Garancijski list ... Stran 33

Uporabljena opozorila in simboli

V navodilih za uporabo, kratkih navodilih in na embalaži se uporabljajo naslednja opozorila:

	**NEVARNOST!** Ta simbol v kombinaciji s signalno besedo »Nevarnost« označuje nevarnost z visokim tveganjem, ki lahko, če ni preprečena, vodi v smrt ali resno telesno poškodbo.		**INFORMACIJE:** Ta simbol v kombinaciji z besedo »Informacije« zagotavlja dodatne uporabne informacije.
			Preberite navodila za uporabo.
	**OPOZORILO!** Ta simbol v kombinaciji s signalno besedo »Opozorilo« označuje nevarnost s srednjim tveganjem, ki lahko, če ni preprečena, vodi v smrt ali resno telesno poškodbo.		Izmenični tok/napetost
		Hz	Hertz (frekvenca napajanja)
	**SVARILO!** Ta simbol v kombinaciji s signalno besedo »Svarilo« označuje nevarnost z nizkim tveganjem, ki lahko, če ni preprečena, vodi v manjšo ali zmerno telesno poškodbo.	W	W
			Nevarnost – tveganje za električni udar!
	**POZOR!** Ta simbol s signalno besedo »Pozor« označuje možnost poškodbe lastnine.		Simbol za izdelek razreda zaščite II
			Vkl./izkl.
CE	Oznaka CE označuje skladnost z veljavnimi direktivami EU, ki veljajo za ta izdelek.		Varnostne informacije Navodila za uporabo

SESALNIK ZA PRAH

Predvidena uporaba

Izdelek je zasnovan za sesanje prahu. Izdelka ne uporabljajte za nobene druge namene.

Izdelek je namenjen samo za uporabo v zasebnih gospodinjstvih in ne za komercialno ali drugačno uporabo.

Proizvajalec ne sprejema nikakršne odgovornosti za poškodbe, ki so posledica neprimerne uporabe.

Obseg dobave

Ko izdelek odstranite iz embalaže, preverite, ali ste prejeli vse sestavne dele ter ali so vsi deli v dobrem stanju. Pred uporabo odstranite ves embalažni material.

1 sesalnik za prah
1 cev
1 teleskopska cev
1 krtača za tla
1 nastavek za oblazinjene predmete
1 nastavek za špranje
1 krtača za pohištvo
1 držalo za nastavke
1 navodila za upravljanje in varnostna opozorila

Opis delov

(sl. A, K, N, O)

1 cev
2 teleskopska cev
3 zaklep pokrova (zgoraj)
4 posoda za prah
5 ročaj
6 gumb za odpiranje posode za prah
7 gumb za navijanje kabla
8 držalo za krtačo za tla
9 električni kabel z vtičem
10 Filter motorja
11 kolo
12 stikalo za vkl./izkl. ⏻
13 odprtina
14 tipka za
- trda tla
- preproge

15 krtača za tla
16 nastavek za oblazinjene predmete
17 nastavek za špranje
18 krtača za pohištvo
19 držalo za nastavke
20 zaklep teleskopske cevi
21 gumb za sprostitev cevi
22 regulator sekundarnega zraka
23 gumb za sprostitev spodnjega dela
24 penasti vložek
25 rešetka izhodne odprtine za zrak
26 zaklep za rešetko
27 Gumb za reguliranje moči sesanja

Tehnični podatki

Nazivna napetost:	220–240 V~, 50–60 Hz
Poraba energije:	850 W
Razred zaščite:	II
Prostornina posode za prah:	0,6 l
Emisije hrupa:	≤ 78 dB(A)
Stopnje sesanja:	1
Filter:	HEPA
Poraba energije v načinu izklopa:	0,0 W

Izdelek je v skladu z Direktivo 2009/125/ES in EU 666/2013 na podlagi standardov EN 60312-1, EN 60704-2-1 in EN 60335-2-2.

⚠ Varnostna navodila

PRED UPORABO IZDELKA SE SEZNANITE Z VSEMI VARNOSTNIMI INFORMACIJAMI IN NAVODILI ZA UPORABO! ČE IZDELEK IZROČITE TRETJI OSEBI, PRILOŽITE TUDI VSO DOKUMENTACIJO!

V primeru poškodb, ki so posledica neupoštevanja teh navodil za uporabo, je jamstveni zahtevek neveljaven! Za posledične poškodbe ne prevzemamo nikakršne odgovornosti! V primeru materialne škode ali telesnih poškodb, ki so posledica nepravilnega ravnanja oziroma neupoštevanja varnostnih navodil, ne sprejemamo nobene odgovornosti!

Otroci in osebe z omejitvami



⚠ OPOZORILO! NEVARNOST ZA SMRT IN NEZGODE ZA MALČKE IN OTROKE!

Otrok v bližini embalažnega materiala nikoli ne pustite brez nadzora. Embalažni material predstavlja nevarnost zadušitve. Otroci pogosto podcenjujejo nevarnosti.

- Ta izdelek lahko uporabljajo otroci, stari 8 let in več ter osebe z zmanjšanimi fizičnimi, senzornimi ali mentalnimi sposobnostmi oziroma pomanjkanjem izkušenj in znanja, če so pod nadzorom ali so prejeli navodila glede varne uporabe izdelka in razumejo prisotna tveganja.
- Otroci se z izdelkom ne smejo igrati.
- Otroci ne smejo opravljati čiščenja in uporabniškega vzdrževanja, razen če so starejši od 8 let in pod nadzorom.

Predvidena uporaba

⚠ **OPOZORILO! Tveganje za telesne poškodbe!** Zaradi napačne uporabe lahko pride do telesnih poškodb. Ta izdelek uporabljajte samo v skladu s temi navodili. Izdelka nikakor ne poskušajte spreminjati.

Električna varnost

⚠ **NEVARNOST! Tveganje za električni udar!** Izdelka nikoli ne poskušajte popraviti sami. V primeru okvar lahko popravila opravi le usposobljeno osebje.

⚠ **OPOZORILO! Tveganje za električni udar!** Električnih komponent izdelka ne potapljajte v vodo ali druge tekočine. Izdelka nikoli ne držite pod tekočo vodo.

⚠ **OPOZORILO! Tveganje za električni udar!** Nikoli ne uporabljajte poškodovanega izdelka. Če je izdelek poškodovan, ga izklopite iz vtičnice in se obrnite na svojega prodajalca.

⚠ **OPOZORILO! Tveganje za električni udar!** Izdelka ne upravljajte, kadar imate mokre roke ali medtem ko stojite na mokrih tleh.

⚠ **OPOZORILO! Tveganje za telesne poškodbe!** Pred čiščenjem in kadar izdelek ni v uporabi, ga izklopite in izključite iz električnega omrežja.

- Če je izdelek padel, ga ne uporabljajte več.
- Preden vtič priključite v elektriko: preverite, ali se napetost in nazivni tok ujemata s podatki o omrežnem napajanju, ki so navedeni na tipski ploščici izdelka.
- Redno preverjajte, ali sta vtič in kabel poškodovana. Če je kabel poškodovan, ga mora zamenjati proizvajalec, njegov servisni agent ali podobno usposobljena oseba, da preprečite nevarnost.
- Kabel zaščitite pred nevarnostmi. Pazite, da ne visi čez ostre robove, ne stiskajte in ne ukrivljajte ga. Kabla ne približujte vročim površinam in odprtim plamenom.

Delovanje

- Vtič izklopite iz vtičnice,
  - če pride do okvare,
  - preden priključite/zamenjate dodatke,
  - preden izdelek očistite,
  - če izdelka ne boste uporabljali dlje časa,
  - med nevihto in
  - po vsaki uporabi.
- Izdelek odklopite iz vtičnice, tako da povlečete vtič, ne pa kabel.
- Okvarjene komponente je treba vedno zamenjati z originalnimi nadomestnimi deli.
- Med uporabo ne zakrivajte prezračevalnih rež. Nevarnost pregrevanja in poškodb izdelka.
- Izdelka nikoli ne uporabite za absorbiranje vode ali drugih tekočin, vnetljivih snovi in vročih/gorečih predmetov.

Čiščenje in shranjevanje

⚠ **OPOZORILO! Tveganje za telesne poškodbe!** Preden izdelek očistite in kadar ga ne uporabljate, ga izključite iz elektrike.

- Izdelek, električni kabel in vtič zaščitite pred prahom, neposredno sončno svetlobo, kapljanjem in brizganjem vode.
- Izdelek shranjujte na hladnem in suhem mestu, zaščitenem pred vlago in izven dosega otrok.

■ Izdelek zaščitite pred vročino. Izdelka ne postavljajte v bližino odprtih plamen in virov toplote, kot so pečice ali naprave za ogrevanje.

Pred prvo uporabo

□ Odstranite ves embalažni material in pred sabo razporedite vse komponente. Ko izdelek zložite ven, ga preglejte, ali je poškodovan.

Delovanje

Dodatki

Del	Uporaba
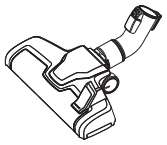 * **15**	preproge trda tla stopnice
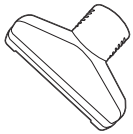 **16**	preproge blazine prevleke
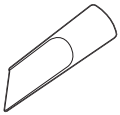 **17**	težko dostopna mesta vogali robovi ob zidu prezračevalne lopute stoli prevleke
 **18**	senčila prezračevalne lopute občutljive površine

* Tipko za trda tla/preproge **14** nastavite glede na tip tal:

Položaj tipke	Tip tal
	trda tla
	preproge

Namestitev dodatkov

1. Cev **1** priključite v odprtino **13**. Cev se mora slišno zaskočiti (sl. B).
2. Ročaj cevi vstavite v široko odprtino teleskopske cevi **2** (sl. C).
3. Teleskopsko cev nastavite na želeno dolžino:
   - Zaklep teleskopske cevi **20** pomaknite naprej in prilagodite dolžino teleskopske cevi (sl. D).
   - Spustite zaklep teleskopske cevi.
   - Po potrebi nekoliko prilagodite dolžino, dokler se zaklep teleskopske cevi ne zaskoči.
4. Teleskopsko cev vstavite v odprtino krtače za tla **15**, nastavkov **16 17** ali krtače za pohištvo **18** (sl. E).

ⓘ INFORMACIJE:

■ Nastavke in krtačo za pohištvo lahko pritrdite neposredno na cev.

■ Pred uporabo: Prepričajte se, da so vsi dodatki dobro pritrjeni.

■ Držalo za nastavke **19** lahko pritrdite na teleskopsko cev.

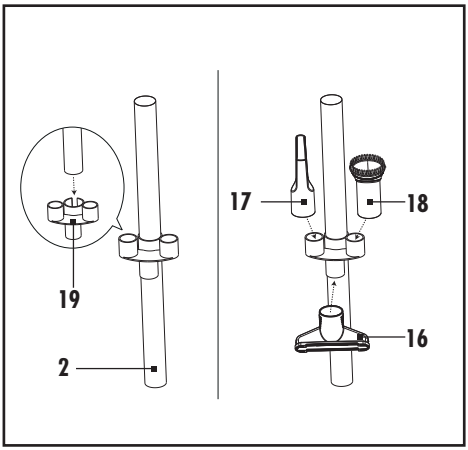

Naslednje dodatke lahko pritrdite na držalo za nastavke, kadar jih ne uporabljate:

- nastavek za oblazinjene predmete
- nastavek za špranje
- krtača za pohištvo

Vklop/izklop

1. Vtič **9** izvlecite iz ohišja, vsaj do rumene oznake. Ko se pojavi rdeča oznaka, ste prišli do konca električnega kabla. Vtiča ne vlecite več (sl. F).
2. Vtič priključite v vtičnico.
3. Vklop/izklop: Enkrat pritisnite stikalo za vklop/izklop ⏻ **12** (sl. G).
4. Če izdelka ne uporabljate, vtič izvlecite iz vtičnice.
5. Navijanje električnega kabla: Pritisnite gumb za navijanje kabla **7** (sl. H).

INFORMACIJE:

- Električni kabel primite z eno roko. Električni kabel vodite, dokler se navija.

Povečanje/zmanjševanje moči sesanja

Dve možnosti za povečanje/zmanjšanje moči sesanja.

- ☐ Nastavite moč sesanja, tako da zasukate gumb za reguliranje moči sesanja **27** na glavni enoti.
- ☐ Moč sesanja prilagodite z regulatorjem sekundarnega zraka **22** (sl. I).

Praznjenje posode za prah

INFORMACIJE:

- Če je mogoče, posodo za prah **4** spraznite zunaj, saj lahko med praznjenjem nastane oblak prahu.
- Posodo za prah redno praznite. V nasprotnem primeru se izdelek lahko poškoduje.

1. Pritisnite gumb za odpiranje posode za prah **6**. Posodo za prah dvignite z izdelka s pomočjo ročaja **5** (sl. J).
2. Posodo za prah držite nad košem za smeti.
3. Pritisnite gumb za sprostitev spodnjega dela **23** ob strani posode za prah, da odprete spodnji del in tako odstranite prah (sl. K).
4. Zaprite spodnji del. Gumb za sprostitev spodnjega dela se mora slišno zaskočiti.
5. Posodo za prah vstavite v izdelek. Gumb za odpiranje posode za prah se mora slišno zaskočiti (sl. L).

Čiščenje in nega

⚠ **NEVARNOST! Tveganje za električni udar!** Pred čiščenjem izdelka izvlecite vtič **9** iz vtičnice.
Vtiča se nikoli ne dotikajte z vlažnimi ali mokrimi rokami.
Vtič in električni kabel morata biti vedno suha.

⚠ **OPOZORILO! Tveganje za električni udar!** Električni delov izdelka nikoli ne potapljajte v vodo ali druge tekočine. Izdelka nikoli ne držite pod tekočo vodo.

⚠ **POZOR!** Za čiščenje filtrov ne uporabljajte nobenih orodij. V nasprotnem primeru se filtri lahko poškodujejo.

⚠ **POZOR!** Izdelka nikoli ne uporabljajte brez filtra HEPA in filtra motorja **10**. V nasprotnem primeru se izdelek lahko poškoduje in moč sesanja zmanjša.

1. Izključite izdelek in izvlecite vtič **9** iz vtičnice.
2. Pritisnite gumb za sprostitev cevi **21** in izvlecite cev **1** iz odprtine **13** (sl. M).

- ☐ Ne uporabljajte abrazivnih ali korozivnih čistilnih sredstev.
- ☐ Grobo umazanijo odstranite z roko.
- ☐ Izdelek očistite z vlažno krpo. Za trdovratno umazanijo uporabite vlažno krpo in blag detergent ter izdelek še enkrat očistite.

Posoda za prah in filter HEPA
(sl. N)

1. Odstranite posodo za prah **4** (glejte „Praznjenje posode za prah“).
2. Povlecite zaklep pokrova (zgoraj) **3**. Odprite zgornji pokrov.
3. Iz posode za prah **4** izvlecite oba valja.
4. Valja dajte narazen. Enega od valjev obrnite v nasprotni smeri urinega kazalca.
5. Z mokro krpo očistite posodo za prah in oba valja. Posodo za prah in valja lahko očistite tudi pod tekočo vodo.
6. Okvir filtra izvlecite iz pokrova.
7. Odstranite penasti vložek **24**.
8. Prah odstranite tako, da potrepljate okvir filtra.
9. Po potrebi okvir filtra in penasti vložek sperite pod tekočo vodo. Dele povsem posušite na mestu, ki ni izpostavljeno neposredni sončni svetlobi.
10. Penasti vstavek **24** očistite, kadar je to potrebno in kadar koli opazite zmanjšanje sesalne moči.

Filter motorja
(sl. 0)

INFORMACIJE:

- Če je filter motorja **10** umazan, ga očistite. Pri normalni uporabi priporočamo, da filter motorja očistite na vsakih 6 mesecev.

1. Filter motorja je za rešetko izhodne odprtine za zrak **25**. Zaklep za rešetko **26** pomaknite v levo. Hkrati izvlecite rešetko izhodne odprtine za zrak.
2. Previdno pritisnite na zaklep na vrhu okvira filtra. Izvlecite okvir filtra.
3. Filter motorja sperite pod tekočo toplo vodo.
4. Filter motorja povsem posušite na mestu, ki ni izpostavljeno neposredni sončni svetlobi.
5. Filter motorja in rešetko izhodne odprtine za zrak vstavite nazaj v izdelek. Oba dela se morata slišno zaskočiti.

Naročanje nadomestnih dodatkov

- Nadomestke za naslednje dodatke je mogoče naročiti na spletu:
  - **10** filter motorja
  - **24** penasti vložek
- Številka elementa: 525021_2601
  Spletno mesto: www.optimex-shop.com

Odpravljanje težav

Težava	Možen vzrok	Dejanje
Izdelek ne deluje.	Vtič **9** ni priključen v ustrezno vtičnico.	Vtič priključite v vtičnico.
Moč sesanja je zmanjšana in izdelek ne posesa nobene umazanije.	Posoda za prah **4** je polna.	Spraznite posodo za prah (glejte „Praznjenje posode za prah“).
	Sesalna pot je ovirana.	Poglejte, ali so krtača za tla **15**, nastavki **16** **17**, krtača za pohištvo **18**, teleskopska cev **2**, cev **1** in posoda za prah zamašeni ter odstranite zamaške.
	Filter motorja **10** ali filter HEPA je zamašen.	Očistite filter motorja in filter HEPA (glejte „Čiščenje in nega“).
Izdelek se pregreva.	Filter motorja ali filter HEPA je zamašen.	Očistite filter motorja in filter HEPA (glejte „Čiščenje in nega“).
Iz izdelka uhaja prah.	Posoda za prah ni bila pravilno nameščena.	Namestite posodo za prah (glejte „Praznjenje posode za prah“).
Zrak, ki prihaja iz izdelka, je neprijetnega vonja.	V sesalnih poteh, filtru motorja ali filtru HEPA so usedline.	Očistite filter motorja in filter HEPA (glejte „Čiščenje in nega“).
Motor je glasnejši kot ponavadi.	Sesalna pot je ovirana.	Poglejte, ali so nastavek, krtača za pohištvo, teleskopska cev, cev in posoda za prah zamašeni ter odstranite zamaške.
	Motor je okvarjen.	Obrnite se na službo za stranke (glejte »Servis«).

Shranjevanje

- ☐ Kadar izdelek ni v uporabi, ga hranite v originalni embalaži.
- ☐ Pred shranjevanjem izdelek očistite.
- ☐ Izdelek shranjujte na suhem, zunaj dosega otrok.

Odstranjevanje



Upoštevajte oznake embalažnih materialov za ločevanje odpadkov, ki so označene s kraticami (a) in številkami (b) z naslednjim pomenom: 1–7: umetne mas / 20–22: papir in karton / 80–98: vezni materiali.



O možnostih odstranjevanja odsluženega izdelka se lahko pozanimate pri svoji občinski ali mestni upravi.



Izdelek pravilno zavrzite, ko doseže konec svoje življenjske dobe, vendar ne med gospodinjske odpadke. O zbirnih mestih in njihovih delovnih časih se lahko pozanimate pri svoji pristojni občinski upravi.

Garancija

Postopek pri uveljavljanju garancije

Za zagotovitev hitre obdelave vašega primera vas prosimo, da sledite naslednjim napotkom:

Prosimo, da za vsa vprašanja pripravite račun in številko izdelka (IAN 525021_2601) kot dokazilo o nakupu.

Številko izdelka najdete na identifikacijski ploščici, gravuri, naslovni strani v navodilih (spodaj levo) ali na nalepki na hrbtni ali spodnji strani.

Če pride do napačnega delovanja ali drugih pomanjkljivosti, se obrnite najprej na v nadaljevanju navedeni servisni oddelek po telefonu ali prek e-pošte.

Izdelek, označen kot okvarjen, lahko nato brez poštnine pošljete na navedeni naslov servisa, zraven pa priložite potrdilo o nakupu (blagajniški račun) in navedite, za kakšno pomanjkljivost gre in kdaj je nastala.

Servis

SI **Servis Slovenija**
Tel.: 080 080917
E-Mail: owim@lidl.si

Srbska oznaka o skladnosti

CE

Pooblaščeni serviser:

OWIM GmbH & Co. KG
Stiftsbergstraße 1
74167 Neckarsulm
NEMČIJA

Servisna telefonska številka: 080 080917

Garancijski list

1. S tem garancijskim listom OWIM GmbH & Co. KG, Stiftsbergstraße 1, 74167 Neckarsulm, Nemčija jamčimo, da bo izdelek v garancijskem roku ob normalni in pravilni uporabi brezhibno deloval in se zavezujemo, da bomo ob izpolnjenih spodaj navedenih pogojih odpravili morebitne pomanjkljivosti in okvare zaradi napak v materialu ali izdelavi oziroma po svoji presoji izdelek zamenjali ali vrnili kupnino.
2. Garancija je veljavna na ozemlju Republike Slovenije.
3. Garancijski rok za proizvod je 3 leta od datuma izročitve blaga. Datum izročitve blaga je razviden iz računa.
4. Če izdelek ne izpolnjuje specifikacij ali nima lastnosti, navedenih v garancijskem listu ali oglaševalskem sporočilu, lahko potrošnik najprej zahteva odpravo napak. O napaki mora potrošnik obvestiti proizvajalca ali pooblaščeni servis (kontaktna številka in elektronski naslov navedena zgoraj) in zahtevati odpravo napak. Kupec je dolžan ob uveljavljanju zahtevka predložiti garancijski list in račun, kot potrdilo in dokazilo o nakupu ter dnevu izročitve blaga. Svetujemo vam, da pred tem natančno preberete navodila o sestavi in uporabi izdelka.
5. Rok za odpravo napake je 30 dni od dneva, ko je proizvajalec ali pooblaščeni servis prejel zahtevo za odpravo napake. Če napake v tem roku niso odpravljene, mora proizvajalec potrošniku brezplačno zamenjati blago z enakim, novim in brezhibnim blagom. Rok se lahko zaradi narave in kompleksnost blaga, narave in resnosti neskladnosti ter napora, ki je potreben za dokončanje popravila ali zamenjave podaljša za najkrajši čas, ki je potreben za dokončanje popravila, vendar največ za 15 dni. O številu dni podaljšanega roka in razlogih za podaljšanje mora biti potrošnik obveščen pred potekom 30 dnevnega roka za odpravo napak.
6. Če v roku 30 dni oz. v primeru podaljšanja v roku 45 dni blago ni popravljeno ali blago ni zamenjano z novim, lahko potrošnik od proizvajalca zahteva vračilo celotne kupnine ali zahteva sorazmerno znižanje kupnine. Sorazmerno znižanje kupnine je sorazmerno zmanjšanju vrednosti blaga, ki ga je potrošnik prejel, v primerjavi z vrednostjo, ki bi jo imelo blago, če bi bilo skladno.

7. Če se neskladnost pojavi v manj kot 30 dneh od dobave blaga, lahko potrošnik ob predložitvi blaga od proizvajalca takoj zahteva vračilo plačanega zneska.
8. Proizvajalec oziroma pooblaščeni servis lahko potrošniku za čas popravila blaga, za katero je bila izdana obvezna garancija, zagotovi brezplačno uporabo podobnega blaga. Če proizvajalec potrošniku ne zagotovi nadomestnega blaga v začasno uporabo, ima potrošnik pravico uveljavljati škodo, ki jo je utrpel, ker blaga ni mogel uporabljati od trenutka, ko je zahteval popravilo ali zamenjavo, do njune izvršitve.
9. Stroške za material, nadomestne dele, delo, prenos in prevoz izdelkov, ki nastanejo pri odpravljanju okvar oziroma nadomestitvi blaga z novim, krije proizvajalec.
10. V primeru zamenjave blaga ali zamenjave bistvenega dela blaga z novim se potrošniku izda nov garancijski list.
11. V primeru, da proizvod popravlja nepooblaščeni servis ali nepooblaščena oseba, kupec ne more uveljavljati zahtevkov iz te garancije.
12. Vzroki za okvaro oziroma nedelovanje izdelka morajo biti lastnosti stvari same in ne vzroki, ki so zunaj proizvajalčeve oziroma prodajalčeve sfere. Kupec ne more uveljavljati zahtevkov iz te garancije, če se ni držal priloženih navodil za sestavo in uporabo izdelka ali če je izdelek kakorkoli spremenjen ali nepravilno vzdrževan.
13. Proizvajalec zagotavlja proti plačilu popravilo, vzdrževanje blaga, nadomestne dele in priklopne aparate vsaj tri leta po poteku garancijskega roka,
14. Obrabni deli oz. potrošni material so izvzeti iz garancije.
15. Vsi potrebni podatki za uveljavljanje garancije in podatki, ki identificirajo blago za katerega velja garancija se nahajajo na dveh ločenih dokumentih (garancijski list, račun).
16. Ta garancija proizvajalca ne izključuje zakonske pravice potrošnika, da zoper prodajalca v primeru neskladnosti blaga brezplačno uveljavlja jamčevalne zahtevke. Ta garancija prav tako ne izkjučuje pravic potrošnika, ki izhajajo iz obveznega jamstva za skladnost blaga.

Prodajalec:
Lidl Slovenija d.o.o. k.d., Pod lipami 1,
SI-1218 Komenda

Použitá výstražná upozornění a symboly ... Strana 36
Použití v souladu s určením ... Strana 36
Rozsah dodávky ... Strana 36
Popis dílů ... Strana 37
Technické údaje ... Strana 37
Bezpečnostní pokyny ... Strana 37
Před prvním použitím ... Strana 39
Obsluha ... Strana 39
Příslušenství ... Strana 39
Nasadit příslušenství ... Strana 39
Zapínání/Vypínání ... Strana 40
Sací výkon zvýšit/snížit ... Strana 40
Vyprázdněte nádobku na prach ... Strana 40
Čištění a péče ... Strana 40
Objednat náhradní příslušenství ... Strana 41
Odstraňování chyb ... Strana 41
Skladování ... Strana 42
Zlikvidování ... Strana 42
Záruka ... Strana 42
Postup v případě uplatňování záruky ... Strana 42
Servis ... Strana 42

Použitá výstražná upozornění a symboly

V tomto návodu na obsluhu, krátkém návodu a na obalu jsou používána následující výstražná upozornění:

	**NEBEZPEČÍ!** Tento symbol se signální slovem „Nebezpečí“ označuje ohrožení s vysokým stupněm rizika, které má, pokud se mu nezabrání, za následek těžké zranění nebo smrt.		**INFO:** Tento symbol se signálním slovem „Informace“ poskytuje další užitečné informace.
			Přečtěte si návod na obsluhu.
	**VAROVÁNÍ!** Tento symbol se signální slovem „Varování“ označuje ohrožení se středním stupněm rizika, které může mít, pokud se mu nezabrání, za následek těžké zranění nebo smrt.		Střídavý proud/napětí
		Hz	Hertz (síťová frekvence)
	**OPATRNĚ!** Tento symbol se signální slovem „Opatrně“ označuje ohrožení s nízkým stupněm rizika, které může mít, pokud se mu nezabrání, za následek malé nebo lehké zranění.	W	Watt
			Nebezpečí – Riziko úrazu elektrickým proudem!
	**VÝSTRAHA!** Tento symbol se signálním slovem „Výstraha“ označuje nebezpečí možného poškození majetku.		Symbol pro výrobek ochranné třídy II
			Zap/Vyp
CE	Značka CE potvrzuje shodu se směrnicemi EU, které se na výrobek vztahují.		Bezpečnostní pokyny Pokyny k činnosti

PODLAHOVÝ BEZSÁČKOVÝ VYSAVAČ

Použití v souladu s určením

Tento výrobek je určen k nasávání prachu. Výrobek nepoužívejte pro žádné jiné účely.

Výrobek je určen výhradně pro použití v domácnostech, nikoliv pro komerční nebo jiné účely.

Výrobce nepřebírá žádnou odpovědnost za škody způsobené neodborným použitím.

Rozsah dodávky

Po vybalení výrobku zkontrolujte, zda je dodávka kompletní a všechny díly jsou v řádném stavu. Před použitím odstraňte všechny obalové materiály.

1 Podlahový bezsáčkový vysavač
1 Hadice
1 Teleskopická trubka
1 Podlahový kartáč
1 Hubice na čalounění
1 Štěrbinová hubice
1 Štětec na nábytek
1 Držák hubice
1 Pokyny pro obsluhu a bezpečnostní pokyny

Popis dílů

(Obr. A, K, N, O)

1 Hadice
2 Teleskopická trubka
3 Zámek víka (nahoře)
4 Nádobka na prach
5 Rukojeť
6 Odblokování nádobky na prach
7 Tlačítko návinu kabelu
8 Držák podlahového kartáče
9 Přípojné vedení se síťovou zástrčkou
10 Motorový filtr
11 Kolo
12 Vypínač Zap/Vyp ⏻
13 Sací hrdlo
14 Přepínač pro
- Tvrdou podlahu
- Koberec

15 Podlahový kartáč
16 Hubice na čalounění
17 Štěrbinová hubice
18 Štětec na nábytek
19 Držák hubice
20 Zámek teleskopické trubky
21 Odblokování hadice
22 Regulátor přídavného vzduchu
23 Odblokování dna
24 Pěnová vložka
25 Mřížka výstupu vzduchu
26 Zámek mřížky
27 Knoflík pro ovládání sacího výkonu

Technické údaje

Jmenovité napětí:	220–240 V~, 50–60 Hz
Příkon:	850 W
Ochranná třída:	II
Objem nádobky na prach:	0,6 L
Emise hluku:	≤ 78 dB(A)
Stupně sání:	1
Filtr:	HEPA
Spotřeba energie ve vypnutém stavu:	0,0 W

Tento výrobek splňuje směrnici o ekodesignu 2009/125/ES a EU 666/2013 v souladu se směrnicemi EN 60312-1, EN 60704-2-1 a EN 60335-2-2.

⚠ Bezpečnostní pokyny

SEZNAMTE SE PŘED POUŽITÍM VÝROBKU SE VŠEMI BEZPEČNOSTNÍMI POKYNY A POKYNY PRO OBSLUHU! KDYŽ PŘEDÁVÁTE TENTO VÝROBEK JINÝM LIDEM, DEJTE JIM I VŠECHNY DOKUMENTY!

V případě poškození v důsledku nedodržení tohoto návodu na obsluhu se Vaše záruka ruší! Za následné škody se nepřebírá žádná odpovědnost! V případě škody na majetku nebo zranění způsobené nesprávným používáním nebo nedodržením bezpečnostních pokynů se nepřebírá žádná odpovědnost!

Děti a osoby se zdravotním omezením



⚠ VAROVÁNÍ! NEBEZPEČÍ SMRTI A NEHOD PRO BATOLATA A DĚTI!

Nikdy nenechejte děti bez dozoru s obalovým materiálem. Existuje nebezpečí udušení obalovým materiálem. Děti často podceňují nebezpečí.

- Tento výrobek mohou používat děti starší 8 let i osoby se sníženými fyzickými, smyslovými či mentálními schopnostmi nebo s nedostatkem zkušeností a znalostí, pokud jsou pod dohledem nebo byly poučeny ohledně bezpečného používání výrobku a chápou z toho vyplývající rizika.
- Děti si nesmí s výrobkem hrát.
- Čistění a uživatelská údržba nesmí být prováděny dětmi, ledaže by byly starší než 8 let a byly pod dozorem.

Použití v souladu s určením

⚠ **VAROVÁNÍ! Riziko zranění!** Neodborné použití může vést k zraněním. Používejte tento výrobek výhradně podle tohoto návodu. Nepokoušejte se výrobek jakýmkoliv způsobem měnit.

Elektrická bezpečnost

⚠ **NEBEZPEČÍ! Riziko úrazu elektrickým proudem!** Nepokoušejte se sami výrobek opravovat. V případě poruchy smí opravy provádět výhradně kvalifikovaný personál.

⚠ **VAROVÁNÍ! Riziko úrazu elektrickým proudem!** Neponořujte elektrické části výrobku do vody nebo jiných kapalin. Nikdy výrobek nedržte pod tekoucí vodou.

⚠ **VAROVÁNÍ! Riziko úrazu elektrickým proudem!** Poškozený výrobek nepoužívejte. Když je výrobek poškozen odpojte výrobek z elektrické sítě a obraťte se na svého prodejce.

⚠ **VAROVÁNÍ! Riziko úrazu elektrickým proudem!** Nepoužívejte výrobek s mokrýma rukama nebo pokud stojíte na vlhké podlaze.

⚠ **VAROVÁNÍ! Riziko zranění!** Výrobek vypněte a odpojte jej od elektrické sítě předtím, než začnete provádět čisticí práce, a v případě, že výrobek není používán.

- Výrobek nepoužívejte, pokud spadl.
- Před připojením síťové zástrčky k napájení: Dbejte na to, aby jmenovité napětí na typovém štítku výrobku odpovídalo napětí v síti vašeho napájení.
- Pravidelně kontrolujte síťovou zástrčku a přípojné vedení na poškození. Když je přípojné vedení poškozeno, musí být nahrazeno výrobcem, jeho zákaznickým servisem nebo podobně kvalifikovanou osobou, aby se zabránilo nebezpečím.
- Chraňte přípojné vedení před poškozením. Nenechte ho viset přes ostré hrany a nelámejte ani neohýbejte jej. Chraňte přípojné vedení před horkými povrchy a otevřenými plameny.

Obsluha

- Vytáhněte síťovou zástrčku ze zásuvky
  - Když dojde k poruše,
  - Před připojením/výměnou příslušenství,
  - Před čištěním výrobku,
  - Pokud nechcete používat výrobek po delší dobu,
  - Během bouřky a
  - Po každém použití.
- Pro vytažení výrobku ze zásuvky tahejte za síťovou zástrčku, nikoliv za přípojné vedení.
- Vadné díly musí být vždy nahrazeny originálními náhradními díly.
- V průběhu provozu nezakrývejte větrací otvory. Riziko přehřátí a poškození výrobku.
- Nenasávejte nikdy výrobkem vodu nebo jiné kapaliny ani hořlavé látky nebo horké/hořící předměty.

Čištění a skladování

⚠ **VAROVÁNÍ! Riziko zranění!** Odpojte výrobek od sítě před tím, než ho budete čistit nebo se nebude používat.

- Chraňte výrobek, přípojné vedení a síťovou zástrčku před prachem, přímým slunečním zářením, kapající a stříkající vodě.

- Skladujte výrobek na suchém, studeném místě chráněném před vlhkostí a mimo dosah dětí.
- Chraňte výrobek proti horku. Nepokládejte výrobek do blízkosti otevřeného ohně nebo zdrojů tepla, jako jsou kamna nebo topná tělesa.

Před prvním použitím

☐ Odstraňte všechny obalové materiály a rozložte všechny samostatné komponenty před sebou. Po vybalení výrobek zkontrolujte na viditelná poškození.

Obsluha

Příslušenství

Díl	Oblast použití
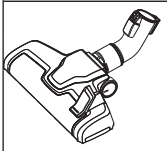 * **15**	Koberce Tvrdé podlahy Schody
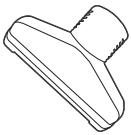 **16**	Koberce Polštář Čalouněný nábytek
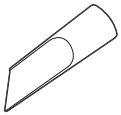 **17**	Těžko dostupná místa Rohy Hrany podlahových lišt Větrací otvor Židle Čalouněný nábytek
 **18**	Žaluzie Větrací otvor Citlivé povrchy

* Nastavte přepínač pro tvrdou podlahu/koberec **14** podle typu podlahy.

Poloha přepínače	Typ podlahy
	Tvrdá podlaha
	Koberec

Nasadit příslušenství

1. Spojte hadici **1** se sacím hrdlem **13**. Hadice musí slyšitelné zapadnout (obr. B).
2. Zastrčte rukojeť hadice do širokého otvoru teleskopické trubky **2** (obr. C).
3. Nastavte teleskopickou trubku na požadovanou délku:
   - Posuňte zámek teleskopické trubky **20** dopředu a změňte délku teleskopické trubky (obr. D).
   - Uvolněte zámek teleskopické trubky.
   - Případně mírně změňte délku, až zámek teleskopické trubky zapadne.
4. Zastrčte teleskopickou trubku do upnutí podlahového kartáče **15**, hubic **16** **17**, nebo do štětce na nábytek **18** (obr. E).

ⓘ INFO:

- Hubice a štětec na nábytek mohou být nasazeny přímo na hadici.
- Před použitím: Ujistěte se, že jsou k všechny díly příslušenství bezpečně upevněny.
- Držák hubice **19** může být upevněn na teleskopickou trubku.

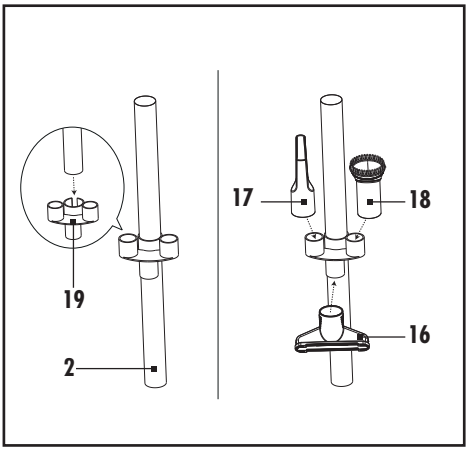

Následující díly příslušenství mohou být připojeny k držáku hubice, když se nepoužívají:

- Hubice na čalounění
- Štěrbinová hubice
- Štětec na nábytek

Zapínání/Vypínání

1. Vytáhněte síťovou zástrčku **9** ven z pouzdra alespoň ke žluté značce. Pokud se objeví červená značka, je dosaženo konce přívodního vedení. Nevytahujte síťovou zástrčku dle ven (obr. F).
2. Spojte síťovou zástrčku se zásuvkou.
3. Zapínání/Vypínání: Stiskněte jednou vypínač Zap/Vyp ⏻ **12** (obr. G).
4. Když výrobek nepoužíváte, vytáhnete síťovou zástrčku ze zásuvky.
5. Přípojné vedení naviňte: Zatlačte tlačítko návinu kabelu **7** dolů (obr. H).

INFO:

- Pevně držte přívodní vedení jednou rukou. Zatím, co se navíjí, přívodní vedení veďte.

Sací výkon zvýšit/snížit

Sací výkon lze zvýšit/snížit dvěma způsoby.

- ☐ Nastavte sací výkon otáčením knoflíku pro regulaci sacího výkonu **27** na hlavní jednotce.
- ☐ Nastavte sací výkon regulátorem přídavného vzduchu **22** (obr. I).

Vyprázdněte nádobku na prach

INFO:

- Vyprázdněte nádobku na prach **4**, pokud je to možné, venku, protože vyprazdňování může způsobit oblak prachu.
- Vyprazdňujte nádobku na prach v pravidelných intervalech. Jinak může být výrobek poškozen.

1. Stiskněte odblokování nádobky na prach **6**. Zvedněte nádobku na prach na rukojeti **5** z výrobku (obr. J).
2. Držte nádobku na prach nad odpadkovým košem.
3. Stlačte odblokování dna **23** na straně nádobky na prach pro otevření dna a tím vysypání prachu (obr. K).
4. Uzavřete podlahu. Odblokování dna musí slyšitelně zaklapnout.
5. Vložte nádobku na prach do výrobku. Odblokování nádobky na prach musí slyšitelně zaklapnout (obr. L).

Čištění a péče

⚠ **NEBEZPEČÍ! Riziko úrazu elektrickým proudem!**
Vytáhněte vždy síťovou zástrčku **9** ze zásuvky před čištěním výrobku.
Nedotýkejte se síťové zástrčky nikdy vlhkýma nebo mokrýma rukama.
Udržujte síťovou zástrčku a přívodní vedení stále suché.

⚠ **VAROVÁNÍ! Riziko úrazu elektrickým proudem!**
Neponořujte elektrické části výrobku do vody nebo jiných kapalin. Nikdy výrobek nedržte pod tekoucí vodou.

⚠ **VÝSTRAHA!** K čištění filtrů nepoužívejte žádné nářadí. Jinak by se mohly filtry poškodit.

⚠ **VÝSTRAHA!** Nikdy nepoužívejte výrobek bez HEPA filtru a motorového filtru **10**. V opačném případě může dojít k poškození výrobku a sací síla může být snížena.

1. Okamžitě výrobek vypněte a vytáhněte síťovou zástrčku **9** ze zásuvky.
2. Stiskněte odblokování hadice **21** a vytáhněte hadici **1** ze sacího hrdla **13** (obr. M).

- ☐ Nikdy nepoužívejte žíravé nebo abrazivní čisticí prostředky.
- ☐ Odstraňte hrubou špínu ručně.
- ☐ Výrobek čistěte vlhkou utěrkou. Při tvrdošíjných znečištěních použijte navlhčeného hadříku a mírného čisticího prostředku a výrobek znovu vyčistěte.

Nádobka na prach a HEPA filtr

(Obr. N)

1. Odeberte nádobku na prach **4** (viz „Vyprázdněte nádobku na prach“).
2. Vytáhněte zámek víka (nahoře) **3** směrem nahoru. Otevřete horní víko.
3. Vytáhněte oba válce ven z nádobky na prach **4**.
4. Oddělte válce od sebe navzájem. Otočte k tomu jeden z válců proti směru hodinových ručiček.
5. K čištění nádoby na prach a obou válců používejte vlhký hadřík. Nádobku na prach a válce můžete opláchnout pod tekoucí vodou.
6. Vytáhněte filtrační rámeček z víka.
7. Odstraňte pěnovou vložku **24**.

8. K odstranění prachu, klepněte na rám filtru.
9. Pokud je to nutné, rám filtru a pěnovou vložku opláchněte pod tekoucí vodou. Nechte díly zcela vyschnout na místě bez přímého slunečního záření.
10. Pěnovou vložku **24** čistěte v případě potřeby a vždy, když zaznamenáte snížení sacího výkonu.

Motorový filtr

(Obr. 0)

ⓘ **INFO:**

- Motorový filtr **10** čistěte jen tehdy, když je špinavý. Při běžném používání se doporučuje čistit motorový filtr v intervalu 6 měsíců.

1. Motorový filtr se nachází za mřížkou výstupu vzduchu **25**. Posuňte zámek mřížky **26** doleva. Současně mřížku výstupu vzduchu vytáhněte.
2. Stlačte zámek nahoře na rámu filtru opatrně dolů. Vytáhněte filtrační rámeček ven.
3. Propláchněte motorový filtr pod tekoucí teplou vodou.
4. Nechte motorový filtr zcela vyschnout na místě bez přímého slunečního záření.
5. Vložte motorový filtr a mřížku výstupu vzduchu opět do výrobku. Obě části musí slyšitelně zaklapnout.

Objednat náhradní příslušenství

- Náhradu za následující příslušenství lze objednat on-line:
  - **10** Motorový filtr
  - **24** Pěnová vložka
- Číslo zboží: 525021_2601
  Webová stránka: www.optimex-shop.com

Odstraňování chyb

Závada	Možná příčina	Akce
Výrobek nefunguje.	Síťová zástrčka **9** není propojena se zásuvkou.	Spojte síťovou zástrčku se zásuvkou.
Sací výkon se sníží a výrobek nenasává žádnou špínu.	Nádobka na prach **4** je plná.	Vyprázdněte nádobku na prach (viz „Vyprázdněte nádobku na prach“).
	Sací cesta je ucpaná.	Zkontrolujte podlahový kartáč **15**, hubice **16** **17**, štětec na nábytek **18**, teleskopickou trubku **2**, hadici **1** a nádobku na prach na ucpání a odstraňte je.
	Motorový filtr **10** nebo HEPA filtr jsou ucpané.	Vyčistěte motorový filtr a HEPA filtr (viz „Čištění a péče“).
Výrobek se přehřívá.	Motorový filtr nebo HEPA filtr jsou ucpané.	Vyčistěte motorový filtr a HEPA filtr (viz „Čištění a péče“).
Prach vystupuje z výrobku.	Nádobka na prach nebyla správně instalována.	Instalujte nádobku na prach (viz „Vyprazdňování nádobky na prach“).
Vzduch unikající z výrobku nepříjemně páchne.	Usazeniny v sacích cestách, motorovém filtru nebo HEPA filtru.	Vyčistěte motorový filtr a HEPA filtr (viz „Čištění a péče“).
Motor je hlasitější než obvykle.	Sací cesta je ucpaná.	Zkontrolujte hubice, štětec na nábytek, teleskopickou trubku, hadici a nádobku na prach na ucpání a odstraňte je.
	Motor je vadný.	Obraťte se na zákaznický servis (viz „Servis“).

Skladování

- ☐ Pokud není výrobek používán, skladujte ho v originálním obalu.
- ☐ Před uložením výrobek vyčistěte.
- ☐ Uchovávejte výrobek a suchém místě mimo dosah dětí.

Zlikvidování



Při třídění odpadu se řiďte podle označení obalových materiálů zkratkami (a) a čísly (b), s následujícím významem: 1–7: umělé hmoty / 20–22: papír a lepenka / 80–98: složené látky.



O možnostech likvidace vysloužilých zařízení se informujte u správy vaší obce nebo města.



Po dosažení konce životnosti výrobek správně zlikvidujte a nevhazujte do komunálního odpadu. Informace o sběrných dvorech a otevíracích hodinách získáte u své obecní správy.

Záruka

Výrobek byl vyroben podle přísných směrnic kvality a před dodáním pečlivě otestován. V případě materiálních nebo výrobních vad máte zákonná práva vůči prodejci výrobku. Vaše zákonná práva nejsou níže uvedenou zárukou nijak omezená.

Záruka na tento výrobek je 3 roky od data zakoupení. Záruční doba začíná dnem zakoupení. Originál dokladu o zakoupení si uschovejte na bezpečném místě, protože tento doklad je vyžadován jako doklad o koupi.

Jakékoli poškození nebo závady, které se vyskytly již v okamžiku nákupu, musí být nahlášeny ihned po vybalení výrobku.

Pokud se u výrobku během 3 let od data zakoupení projeví vada materiálu nebo výrobní vada, pak vám ho podle naší volby bezplatně opravíme nebo vyměníme. Záruční doba se po uznané reklamaci neprodlužuje. To platí také pro vyměněné a opravené díly.

Tato záruka je neplatná, pokud byl výrobek poškozený nebo nesprávně používaný anebo udržovaný.

Záruka se kryje na materiálové a výrobní vady. Tato záruka se nevztahuje na díly výrobku, které podléhají běžnému opotřebení, a tím platí jako opotřebitelné díly (např. baterie, hadice, inkoustové barevné patrony), ani se nevztahuje na poškození rozbitných dílů, např. spínačů nebo dílů ze skla.

Postup v případě uplatňování záruky

Pro zajištění rychlého zpracování Vašeho případu se řiďte následujícími pokyny:

Pro všechny požadavky si připravte pokladní stvrzenku a číslo artiklu (IAN 525021_2601) jako doklad o zakoupení.

Číslo artiklu najdete na typovém štítku, gravuře, titulní stránce návodu (vlevo dole) nebo na nálepce na zadní nebo spodní straně.

V případě poruch funkce nebo jiných závad nejdříve kontaktujte, telefonicky nebo e-mailem, v následujícím textu uvedené servisní oddělení.

Výrobek registrovaný jako vadný potom můžete s přiloženým dokladem o zakoupení (pokladní stvrzenkou) a údaji k závadě a kdy k ní došlo, bezplatně zaslat na adresu servisu, která Vám byla sdělena.

Servis

CZ **Servis Česká republika**
Tel.: 800 143 873
E-Mail: owim@lidl.cz

Srbské označení shody

CE

Použité výstražné upozornenia a symboly ..... Strana 44
Používanie v súlade s určením ..... Strana 44
Rozsah dodávky ..... Strana 44
Popis súčiastok ..... Strana 45
Technické údaje ..... Strana 45
Bezpečnostné upozornenia ..... Strana 45
Pred prvým použitím ..... Strana 47
Obsluha ..... Strana 47
Príslušenstvo ..... Strana 47
Inštalácia príslušenstva ..... Strana 47
Zapnutie/vypnutie ..... Strana 48
Zvýšenie/zníženie sacieho výkonu ..... Strana 48
Vyprázdnenie nádoby na prach ..... Strana 48
Čistenie a starostlivosť ..... Strana 48
Objednávka náhradného príslušenstva ..... Strana 49
Odstránenie porúch ..... Strana 49
Skladovanie ..... Strana 50
Likvidácia ..... Strana 50
Záruka ..... Strana 50
Postup v prípade poškodenia v záruke ..... Strana 50
Servis ..... Strana 50

Použité výstražné upozornenia a symboly

V návode na používanie, v krátkom návode a na obale sa používajú nasledovné varovné upozornenia:

	**NEBEZPEČENSTVO!** Tento symbol so signálnym slovom „Nebezpečenstvo“ označuje nebezpečenstvo s vysokým stupňom rizika, ktoré, ak sa mu nevyhnete, bude mať za následok smrť alebo vážne zranenie.		**INFORMÁCIA:** Tento symbol so signálnym slovom „Informácia“ ponúka ďalšie užitočné informácie.
			Prečítajte si návod na používanie.
	**VÝSTRAHA!** Tento symbol so signálnym slovom „Výstraha“ označuje nebezpečenstvo so stredným stupňom rizika, ktoré, ak sa mu nevyhnete, bude mať za následok vážne zranenie alebo smrť.		Striedavý prúd/striedavé napätie
		Hz	Hertz (sieťová frekvencia)
	**POZOR!** Tento symbol so signálnym slovom „Pozor“ označuje nebezpečenstvo s nízkym stupňom rizika, ktoré, ak sa mu nevyhnete, bude mať za následok ľahké alebo stredne ťažké zranenie.	W	Watt
			Nebezpečenstvo – úraz elektrickým prúdom!
	**OPATRNE!** Tento symbol so signálnym slovom „Opatrne“ označuje možné poškodenie majetku.		Symbol pre produkt s triedou ochrany II
			Zapnúť/vypnúť
CE	Značka CE potvrdzuje zhodu so smernicami EÚ, ktoré sú relevantné pre produkt.		Bezpečnostné upozornenia Manipulačné pokyny

VYSÁVAČ

Používanie v súlade s určením

Tento produkt je určený na vysávanie prachu. Nepoužívajte produkt na žiadne iné účely.

Tento produkt je určený výlučne na používanie na súkromné účely a nie je vhodný na komerčné alebo iné účely.

Výrobca nepreberá žiadnu zodpovednosť za škody spôsobené neodborným používaním.

Rozsah dodávky

Po vybalení produktu skontrolujte, či je dodávka kompletná a či sú všetky časti v požadovanom stave. Pred používaním odstráňte všetky obalové materiály.

1 Vysávač
1 Hadica
1 Teleskopická rúra
1 Kefa na podlahu
1 Dýza na čalúnenie
1 Štrbinová dýza
1 Štetec na nábytok
1 Držiak na dýzy
1 Pokyny pre obsluhu a bezpečnostné pokyny

Popis súčiastok

(Obr. A, K, N, O)

1 Hadica
2 Teleskopická rúra
3 Zaistenie vrchnáku (hore)
4 Nádoba na prach
5 Rukoväť
6 Zablokovanie nádoby na prach
7 Tlačidlo na navinutie kábla
8 Držiak kefy na podlahu
9 Napájací kábel so sieťovou zástrčkou
10 Filter motora
11 Koleso
12 Vypínač ⏻
13 Sacie hrdlo
14 Prepínač na
- Tvrdé podlahy
- Koberce

15 Kefa na podlahu
16 Dýza na čalúnenie
17 Štrbinová dýza
18 Štetec na nábytok
19 Držiak na dýzy
20 Zaistenie teleskopickej rúry
21 Zablokovanie hadice
22 Regulátor sekundárneho vzduchu
23 Spodné zablokovanie
24 Penová vložka
25 Mriežka na výstup vzduchu
26 Zaistenie mriežky
27 Ovládač sacieho výkonu

Technické údaje

Menovité napätie:	220–240 V~, 50–60 Hz
Príkon:	850 W
Trieda ochrany:	II
Objem nádoby na prach:	0,6 L
Hodnoty emisií hluku:	≤ 78 dB(A)
Sacie stupne:	1
Filter:	HEPA
Spotreba energie vo vypnutom stave:	0,0 W

Tento produkt zodpovedá smernici Ecodesign 2009/125/ES a EÚ 666/2013 podľa smerníc EN 60312-1, EN 60704-2-1 a EN 60335-2-2.

⚠ Bezpečnostné upozornenia

PRED POUŽITÍM PRODUKTU SA OBOZNÁMTE SO VŠETKÝMI BEZPEČNOSTNÝMI UPOZORNENIAMI A POKYNMI NA POUŽITIE! KEĎ BUDETE TENTO PRODUKT ODOVZDÁVAŤ ĎALEJ, ODOVZDAJTE AJ KOMPLETNÚ DOKUMENTÁCIU K PRODUKTU!

V prípade poškodenia z dôvodu nedodržania tohto návodu na používanie zaniká nárok na záruku! Za následne vzniknuté škody nepreberáme žiadnu záruku! V prípade vecných škôd alebo zranení osôb z dôvodu neodborného používania alebo nedodržania bezpečnostných upozornení nepreberáme žiadnu zodpovednosť!

Deti a osoby s postihnutím



⚠ VÝSTRAHA!
NEBEZPEČENSTVO OHROZENIA ŽIVOTA A NEBEZPEČENSTVO NEHODY PRE BATOĽATÁ A DETI!

Nikdy nenechávajte deti bez dozoru s obalovým materiálom. Existuje nebezpečenstvo udusenia obalovým materiálom. Deti často podceňujú nebezpečenstvá.

- Tento produkt môžu používať deti od 8 rokov a staršie, ako aj osoby so zníženými fyzickými, zmyslovými alebo duševnými schopnosťami, alebo nedostatkom skúseností a vedomostí, len ak sú pod dozorom alebo boli poučené ohľadom bezpečného používania výrobku a z toho vyplývajúcich nebezpečenstiev.
- Deti sa nesmú s produktom hrať.
- Čistenie a údržbu nesmú vykonávať deti mladšie ako 8 rokov a staršie deti musia byť pri týchto činnostiach pod dozorom.

Používanie v súlade s určením

⚠ VÝSTRAHA! Nebezpečenstvo poranenia! Neodborné použitie môže spôsobiť zranenia. Tento produkt používajte výlučne podľa tohto návodu. Nepokúšajte sa produkt žiadnym spôsobom meniť.

Elektrická bezpečnosť

⚠ **NEBEZPEČENSTVO! Riziko úrazu elektrickým prúdom!** Nepokúšajte sa opravovať produkt svojpomocne. V prípade poruchy môžu opravy vykonávať výlučne kvalifikovaní odborníci.

⚠ **VÝSTRAHA! Riziko úrazu elektrickým prúdom!** Elektrické časti produktu neponárajte do vody alebo iných kvapalín. Produkt nikdy nedržte pod tečúcou vodou.

⚠ **VÝSTRAHA! Riziko úrazu elektrickým prúdom!** Nepoužívajte poškodený produkt. Ak je produkt poškodený, odpojte ho od elektrickej siete a obráťte sa na predajcu.

⚠ **VÝSTRAHA! Riziko úrazu elektrickým prúdom!** Produkt nepoužívajte s mokrými rukami alebo vtedy, keď stojíte na mokrej podlahe.

⚠ **VÝSTRAHA! Nebezpečenstvo poranenia!** Produkt vypnite a odpojte ho z elektrickej siete pred vykonaním akýchkoľvek čistiacich prác a tiež vtedy, keď produkt nebudete používať.

- Produkt nepoužívajte, ak spadol.
- Pred zapojením sieťovej zástrčky do napájania: Dbajte na to, aby menovité napätie na typovom štítku produktu zodpovedalo sieťovému napätiu vášho napájania.
- Sieťovú zástrčku a napájací kábel pravidelne kontrolujte, či nie sú poškodené. Keď je napájací kábel poškodený, musí ho vymeniť výrobca, jeho zákaznícka služba alebo podobne kvalifikovaná osoba, aby sa predišlo nebezpečenstvám.
- Chráňte napájací kábel pred poškodením. Nenechajte ho visieť nad ostrými hranami a nestláčajte ho, ani ho neohýbajte. Napájací kábel držte v dostatočnej vzdialenosti od horúcich plôch a otvoreného plameňa.

Obsluha

- Vytiahnite sieťovú zástrčku zo zásuvky
  - Ak sa vyskytne porucha,
  - Skôr ako nasadíte/vymeníte diely príslušenstva,
  - Skôr ako budete produkt čistiť,
  - Ak produkt dlhšiu dobu nepoužívate,
  - Počas búrky a
  - Po každom použití.
- Pri odpájaní produktu zo zásuvky ťahajte sieťovú zástrčku a nie napájací kábel.
- Chybné diely musia byť vymenené vždy za originálne náhradné diely.
- Nezakrývajte ventilačné otvory počas prevádzky. Riziko prehriatia a poškodenia produktu.
- S produktom nikdy nevysávajte vodu alebo iné kvapaliny, ani zápalné substancie alebo horúce/horľavé objekty.

Čistenie a skladovanie

⚠ **VÝSTRAHA! Nebezpečenstvo poranenia!** Keď sa chystáte produkt vyčistiť, alebo ho už nebudete používať, odpojte ho z elektrickej siete.

- Produkt, napájací kábel a sieťovú zástrčku chráňte pred prachom, priamym slnečným žiarením, kvapkajúcou a striekajúcou vodou.
- Produkt skladujte na chladnom, suchom mieste, chránený pred vlhkosťou a mimo dosahu detí.

■ Produkt chráňte pred teplom. Produkt neumiestňujte do blízkosti otvoreného ohňa alebo zdrojov tepla, ako sú kachle alebo ohrievače.

Pred prvým použitím

☐ Odstráňte všetky obalové materiály a pripravte jednotlivé komponenty pred seba. Po vybalení produkt skontrolujte, či nevykazuje viditeľné poškodenia.

Obsluha

Príslušenstvo

Diel	Oblasť použitia
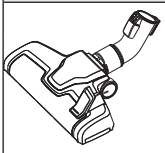 * **15**	Koberce Tvrdé podlahy Schody
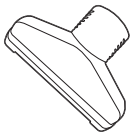 **16**	Koberce Vankúše Čalúnený nábytok
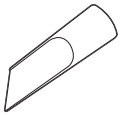 **17**	Ťažko dostupné miesta Rohy Hrany podlahových líšt Ventilačné štrbiny Stoličky Čalúnený nábytok
 **18**	Žalúzie Ventilačné štrbiny Citlivé povrchy

* Nastavte prepínač pre tvrdé podlahy/koberce **14** podľa typu podlahy.

Poloha prepínača	Typ podlahy
	Tvrdé podlahy
	Koberce

Inštalácia príslušenstva

1. Hadicu **1** pripojte k saciemu hrdlu **13**. Hadica musí zreteľne zacvaknúť (obr. B).
2. Rukoväť hadice zasuňte do širokého otvoru teleskopickej rúry **2** (obr. C).
3. Nastavte teleskopickú rúru na požadovanú dĺžku:
   - Zaistenie teleskopickej rúry **20** posuňte dopredu a zmeňte dĺžku teleskopickej rúry (obr. D).
   - Uvoľnite zaistenie teleskopickej rúry.
   - Prípadne dĺžku trochu upravte, až kým zaistenie teleskopickej rúry nezacvakne.
4. Teleskopickú rúru zasuňte do nadstavca kefy na podlahu **15**, dýz **16** **17** alebo štetca na nábytok **18** (obr. E).

ⓘ INFORMÁCIA:

- Dýzy a štetec na nábytok sa dajú nasadiť priamo na hadicu.
- Pred použitím: Uistite sa, že všetky diely príslušenstva sú dobre upevnené.
- Držiak na dýzy **19** môžete pripevniť na teleskopickú rúru.

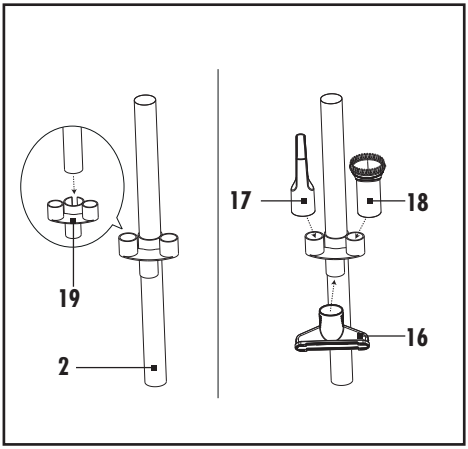

Keď sa nasledovné diely príslušenstva nepoužívajú, môžete ich pripevniť na držiak na dýzy:

- Dýza na čalúnenie
- Štrbinová dýza
- Štetec na nábytok

Zapnutie/vypnutie

1. Sieťovú zástrčku **9** vytiahnite z telesa minimálne po žltú značku. Keď sa objaví červená značka, dosiahli ste koniec napájacieho kábla.Sieťovú zástrčku už ďalej neťahajte (obr. F).
2. Pripojte sieťovú zástrčku do zásuvky.
3. Zapnutie/vypnutie: Jedenkrát stlačte vypínač ⏻ **12** (obr. G).
4. Ak produkt nepoužívate, vytiahnite sieťovú zástrčku zo zásuvky.
5. Navinutie napájacieho kábla: Stlačte tlačidlo na navinutie kábla **7** (obr. H).

INFORMÁCIA:

- Napájací kábel držte pevne jednou rukou. Keď sa napájací kábel navíja, veďte ho správnym smerom.

Zvýšenie/zníženie sacieho výkonu

Existujú 2 spôsoby zvyšovania/znižovania sacieho výkonu.

- ☐ Nastavte sací výkon otáčaním ovládača sacieho výkonu **27** na hlavnej jednotke.
- ☐ Sací výkon si prispôsobte regulátorom sekundárneho vzduchu **22** (obr. I).

Vyprázdnenie nádoby na prach

INFORMÁCIA:

- Nádobu na prach **4** vyprázdňujte vonku, pretože pritom môže vzniknúť oblak prachu.
- Nádobu na prach vyprázdňujte pravidelne. V opačnom prípade sa produkt môže poškodiť.

1. Stlačte zablokovanie nádoby na prach **6**. Nádobu na prach uchopte za rukoväť **5** a vyberte ju z produktu (obr. J).
2. Nádobu na prach držte nad odpadkovým košom.
3. Stlačte spodné zablokovanie **23** na boku nádoby na prach, jej dno sa otvorí a môžete vysypať prach (obr. K).
4. Zatvorte podlahu. Spodné zablokovanie musí zreteľne zacvaknúť.
5. Nádrž na prach vráťte do produktu. Zablokovanie nádoby na prach musí zreteľne zacvaknúť (obr. L).

Čistenie a starostlivosť

⚠ **NEBEZPEČENSTVO! Riziko úrazu elektrickým prúdom!** Odpojte sieťovú zástrčku **9** zo zásuvky vždy pred čistením produktu.
Nikdy sa nedotýkajte sieťovej zástrčky mokrými alebo vlhkými rukami.
Sieťovú zástrčku a napájací kábel udržiavajte vždy suché.

⚠ **VÝSTRAHA! Riziko úrazu elektrickým prúdom!** Elektrické časti produktu neponárajte do vody alebo iných kvapalín. Produkt nikdy nedržte pod tečúcou vodou.

⚠ **OPATRNE!** Na čistenie filtrov nepoužívajte žiadne náradie. Filtre by sa tak mohli poškodiť.

⚠ **OPATRNE!** Produkt nikdy nepoužívajte bez HEPA filtra a filtra motora **10**. Mohol by sa tým poškodiť produkt a znížiť sací výkon.

1. Vždy produkt vypnite a vytiahnite sieťovú zástrčku **9** zo zásuvky.
2. Stlačte zablokovanie hadice **21** a vyberte hadicu **1** zo sacieho hrdla **13** (obr. M).

- ☐ Nepoužívajte leptavé alebo drsné čistiace prostriedky.
- ☐ Hrubé nečistoty odstráňte rukou.
- ☐ Produkt vyčistite vlhkou handrou. V prípade odolných nečistôt použite navlhčenú handru a jemný čistiaci prostriedok a produkt očistite znova.

Nádoba na prach a HEPA filter

(Obr. N)

1. Vyberte nádobu na prach **4** (pozri „Vyprázdnenie nádoby na prach“).
2. Zablokovanie vrchnáku (hore) **3** vytiahnite hore. Otvorte horný vrchnák.
3. Vytiahnite oba valce z nádoby na prach **4**.
4. Valce od seba oddeľte. Otočením jedného valca proti smeru hodinových ručičiek.
5. Na čistenie nádoby na prach a oboch valcov použite vlhkú handričku. Nádobu na prach a valce môžete opláchnuť aj pod tečúcou vodou.
6. Z vrchnáku vytiahnite rám filtra.
7. Vyberte penovú vložku **24**.
8. Vyprášte ju poklepaním na rám filtra.
9. V prípade potreby opláchnite rám filtra a penovú vložku pod tečúcou vodou. Potom nechajte diely vyschnúť na mieste bez priameho slnečného žiarenia.
10. Penovú vložku **24** čistite v prípade potreby a vždy, keď zaznamenáte zníženie sacieho výkonu.

Filter motora

(Obr. 0)

ⓘ **INFORMÁCIA:**

- Filter motora **10** vyčistite, keď je zašpinený. Za normálneho používania odporúčame filter motora čistiť každých 6 mesiacov.

1. Filter motora sa nachádza za mriežkou na výstup vzduchu **25**. Zaistenie mriežky **26** posuňte doľava. Zároveň vytiahnite mriežku na výstup vzduchu.
2. Zaistenie hore na ráme filtra opatrne zatlačte dolu. Vytiahnite rám filtra.
3. Filter motora opláchnite pod teplou tečúcou vodou.
4. Filter motora nechajte úplne vyschnúť na mieste bez priameho slnečného žiarenia.
5. Filter motora a mriežku na výstup vzduchu nasaďte späť do produktu. Oba diely musia zreteľne zacvaknúť.

Objednávka náhradného príslušenstva

- Náhrady za nasledovné príslušenstvo sa dajú objednať online:
  - **10** Filter motora
  - **24** Penová vložka
- Číslo výrobku: 525021_2601
  Internetová stránka: www.optimex-shop.com

Odstránenie porúch

Chyba	Možná príčina	Činnosť
Produkt nefunguje.	Sieťová zástrčka **9** nie je zapojená v zásuvke.	Pripojte sieťovú zástrčku do zásuvky.
Sací výkon sa znížil a produkt nevysáva nečistoty.	Nádoba na prach **4** je plná.	Vyprázdnite nádobu na prach (pozri „Vyprázdnenie nádoby na prach“).
	Upchaté sacie priechody.	Skontrolujte kefu na podlahu **15**, dýzy **16** **17**, štetec na nábytok **18**, teleskopickú rúru **2**, hadicu **1** a nádobu na prach, či nie sú upchaté, a prípadne ich uvoľnite.
	Filter motora **10** alebo HEPA filter je upchatý.	Vyčistite filter motora a HEPA filter (pozri „Čistenie a starostlivosť“).
Produkt je prehriaty.	Filter motora alebo HEPA filter je upchatý.	Vyčistite filter motora a HEPA filter (pozri „Čistenie a starostlivosť“).
Prach uniká z produktu.	Nádoba na prach nie je správne nainštalovaná.	Nainštalujte nádobu na prach (pozri „Vyprázdnenie nádoby na prach“).
Vzduch, ktorý uniká z produktu, nepríjemne zapácha.	Usadeniny v sacích priechodoch, filtri motora alebo v HEPA filtri.	Vyčistite filter motora a HEPA filter (pozri „Čistenie a starostlivosť“).
Motor je hlučnejší než zvyčajne.	Upchaté sacie priechody.	Skontrolujte dýzu, štetec na nábytok, teleskopickú rúru, hadicu a nádobu na prach, či nie sú upchaté, a prípadne ich uvoľnite.
	Motor je pokazený.	Obráťte sa na zákaznícku službu (pozri „Servis“).

Skladovanie

- ☐ Keď produkt nepoužívate, skladujte ho v originálnom balení.
- ☐ Produkt pred uskladnením vyčistite.
- ☐ Produkt uchovávajte na suchom mieste mimo dosahu detí.

Likvidácia



Všímajte si prosím označenie obalových materiálov pre triedenie odpadu, sú označené skratkami (a) a číslami (b) s nasledujúcim významom: 1–7: Plasty / 20–22: Papier a kartón / 80–98: Spojené látky.



O možnostiach likvidácie opotrebovaného výrobku sa môžete informovať na Vašej obecnej alebo mestskej správe.



Keď výrobok dosiahne koniec svojej životnosti, zlikvidujte ho riadnym spôsobom a nevyhadzujte ho do domového odpadu. Informácie o zberných miestach a ich otváracích hodinách získate na Vašom miestnom úrade.

Záruka

Výrobok bol starostlivo vyrobený v súlade s prísnymi smernicami kvality a pred dodaním dôkladne otestovaný. V prípade materiálových alebo výrobných chýb máte zákonné práva voči predajcovi výrobku. Vaše zákonné práva nie sú žiadnym spôsobom obmedzené našou zárukou uvedenou nižšie.

Záruka na tento výrobok je 3 roky od dátumu nákupu. Záručná doba začína plynúť dátumom kúpy. Originál dokladu o kúpe si uschovajte na bezpečnom mieste, pretože tento doklad je potrebný ako dôkaz o kúpe.

Akékoľvek poškodenie alebo nedostatky prítomné už v čase nákupu je potrebné nahlásiť ihneď po vybalení výrobku.

Ak sa v priebehu 3 rokov od dátumu zakúpenia preukáže, že výrobok vykazuje chyby materiálu alebo spracovania, podľa vlastného uváženia Vám ho bezplatne opravíme alebo vymeníme. Záručná doba sa na základe poskytnutej záručnej reklamácie nepredlžuje. To platí aj pre vymenené alebo opravené diely.

Táto záruka je neplatná, ak bol výrobok poškodený alebo nesprávne používaný alebo udržiavaný.

Záruka sa vzťahuje na chyby materiálu a výrobné chyby. Táto záruka sa nevzťahuje na časti výrobku, ktoré podliehajú bežnému opotrebovaniu, a preto sa považujú za opotrebovateľné diely (napr. batérie, nabíjateľné batérie, hadice, atramentové kazety), ani na poškodenie krehkých častí, napr. spínačov alebo častí zo skla.

Postup v prípade poškodenia v záruke

Pre zaručenie rýchleho spracovania Vašej požiadavky dodržte prosím nasledujúce pokyny:

Pre všetky otázky majte pripravený pokladničný doklad a číslo výrobku (IAN 525021_2601) ako dôkaz o kúpe.

Číslo výrobku nájdete na typovom štítku, gravúre, na prednej strane Vášho návodu (dole vľavo) alebo ako nálepku na zadnej alebo spodnej strane.

Ak sa vyskytnú funkčné poruchy alebo iné nedostatky, najskôr telefonicky alebo e-mailom kontaktujte následne uvedené servisné oddelenie.

Produkt označený ako defektný potom môžete s priloženým dokladom o kúpe (pokladničný lístok) a uvedením, v čom spočíva nedostatok a kedy sa vyskytol, bezplatne odoslať na Vám oznámenú adresu servisného pracoviska.

Servis

SK **Servis Slovensko**
Tel.: 0850 232001
E-pošta: owim@lidl.sk



Srbské označenie zhody

CE

Korištene upozoravajuće napomene i simboli ... Stranica 52
Uporaba u skladu s odredbama ... Stranica 52
Sadržaj isporuke ... Stranica 52
Opis dijelova ... Stranica 53
Tehnički podaci ... Stranica 53
Sigurnosne napomene ... Stranica 53
Prije prve uporabe ... Stranica 55
Uporaba ... Stranica 55
Pribor ... Stranica 55
Postavljanje pribora ... Stranica 55
Uključivanje/isključivanje ... Stranica 56
Smanjivanje/povećavanje snage usisavanja ... Stranica 56
Pražnjenje spremnika za prašinu ... Stranica 56
Čišćenje i njega ... Stranica 56
Naručivanje zamjenskog pribora ... Stranica 57
Uklanjanje smetnji ... Stranica 57
Skladištenje ... Stranica 58
Zbrinjavanje ... Stranica 58
Jamstvo ... Stranica 58
Postupak u slučaju koji je pokriven jamstvom ... Stranica 58
Servis ... Stranica 58

Korištene upozoravajuće napomene i simboli U ovim uputama za uporabu, kratkim uputama ili na pakiranju korištene su sljedeće upozoravajuće napomene:			
	**OPASNOST!** Ovaj simbol s izrazom „Opasnost“ označava opasnost visokog stupnja rizika koja, ako se ne izbjegne, uzrokuje tešku ozljedu ili smrt.		**INFORMACIJE:** Ovaj simbol s izrazom „Info“ pruža dodatne korisne informacije.
			Pročitajte upute za uporabu.
	**UPOZORENJE!** Ovaj simbol s izrazom „Upozorenje“ označava opasnost srednjeg stupnja rizika koja, ako se ne izbjegne, može dovesti do teške ozljede ili smrti.		Izmjenična struja/napon
		Hz	Hertz (mrežna frekvencija)
	**OPREZ!** Ovaj simbol s izrazom „Oprez“ označava opasnost niskog stupnja rizika koja, ako se ne izbjegne, može dovesti do manje ili srednje ozljede.	W	Watt
			Opasnost – Opasnost od električnog udara!
	**PAŽNJA!** Ovaj simbol s oznakom opasnosti „Pažnja“ prikazuje opasnost od moguće materijalne štete.		Simbol za proizvod razreda zaštite II
			Uključivanje/isključivanje
CE	Oznaka CE potvrđuje sukladnost sa smjernicama EU-a koje se primjenjuju na proizvod.		Sigurnosne napomene Upute za rukovanje

USISAVAČ

Uporaba u skladu s odredbama

Ovaj je proizvod namijenjen usisavanju prašine. Proizvod nemojte koristiti u druge svrhe.

Proizvod je predviđen isključivo za uporabu u privatnim kućanstvima, a ne u komercijalne ili druge svrhe.

Proizvođač neće biti odgovoran za štete nastale zbog nepravilne uporabe.

Sadržaj isporuke

Nakon raspakiravanja proizvoda, provjerite jesu li isporučeni i ispravni svi dijelovi. Prije uporabe uklonite svu ambalažu.

1 Usisavač
1 Crijevo
1 Teleskopska cijev
1 Četka za pod
1 Nastavak za jastuke
1 Uski nastavak
1 Četka za namještaj
1 Držač nastavka
1 Upute za posluživanje i za Vašu sigurnost

Opis dijelova

(Sl. A, K, N, O)

1 Crijevo
2 Teleskopska cijev
3 Blokada poklopca (gore)
4 Spremnik za prašinu
5 Ručka
6 Otpuštanje spremnika za prašinu
7 Tipka za namotavanje kabela
8 Držač četke za pod
9 Priključni kabel s mrežnim utikačem
10 Filtar motora
11 Kotač
12 Prekidač za uključivanje/isključivanje ⏻
13 Usisni nastavak
14 Prekidač za
– Tvrde podove
– Tepih
15 Četka za pod
16 Nastavak za jastuke
17 Uski nastavak
18 Četka za namještaj
19 Držač nastavka
20 Blokada teleskopske cijevi
21 Otpuštanje crijeva
22 Regulator sekundarnog zraka
23 Otpuštanje dna
24 Pjenasti umetak
25 Rešetka za izlaz zraka
26 Blokada rešetke
27 Gumb za regulaciju snage usisa

Tehnički podaci

Nazivni napon:	220–240 V~, 50–60 Hz
Snaga:	850 W
Razred zaštite:	II
Zapremina spremnika za prašinu:	0,6 L
Emisija buke:	≤ 78 dB(A)
Razine usisavanja:	1
Filtar:	HEPA
Potrošnja struje u načinu rada u isključenom stanju:	0,0 W

Ovaj proizvod ispunjava direktive o ekološkom dizajnu 2009/125/EZ i EU 666/2013 u skladu s direktivama EN 60312-1, EN 60704-2-1 i EN 60335-2-2.

⚠ Sigurnosne napomene

PRIJE UPORABE PROIZVODA UPOZNAJTE SE SA SVIM UPUTAMA ZA UPORABU I SIGURNOSNIM NAPOMENAMA! AKO OVAJ PROIZVOD DAJETE NOVOM VLASNIKU, URUČITE MU I DOKUMENTACIJU!

U slučaju oštećenja zbog nepridržavanja ovih uputa za uporabu bit će poništeno pravo na primjenu jamstva! Ne preuzimamo odgovornost za posljedične štete! Proizvođač neće biti odgovoran za oštećenja ili ozljeda zbog nepravilne uporabe ili nepridržavanja sigurnosnih napomena!

Djeca i osobe s poteškoćama



⚠ UPOZORENJE! OPASNOST PO ŽIVOT I OPASNOST OD NEZGODA ZA MALU DJECU I DJECU!

Djecu nikada nemojte ostaviti pored ambalažnog materijala bez nadzora. Postoji opasnost od gušenja ambalažnim materijalom. Djeca često podcjenjuju opasnosti.

- Uređaj smiju koristiti djeca od 8 godina te osobe s ograničenim psihičkim, osjetilnim ili mentalnim sposobnostima ili osobe bez iskustva i/ili znanja kada su pod nadzorom ili ako su upoznati s uputama o sigurnom korištenju proizvoda kao i s potencijalnim opasnostima.
- Djeca se ne smiju igrati proizvodom.
- Čišćenje i korisničko održavanje ne smiju obavljati djeca, osim ako su starija od 8 godina i pod nadzorom.

Uporaba u skladu s odredbama

⚠ **UPOZORENJE! Opasnost od nezgode!** Nepravilna uporaba može uzrokovati ozljede. Proizvodom se koristite samo u skladu s uputama. Nikada nemojte sami pokušavati mijenjati proizvod ni na koji način.

Električna sigurnost

⚠ **OPASNOST! Opasnost od električnog udara!** Nikada nemojte sami pokušavati popraviti proizvod. U slučaju kvara, popravke smije izvršiti samo kvalificirano osoblje.

⚠ **UPOZORENJE! Opasnost od električnog udara!** Električne dijelove proizvoda ne uranjajte pod vodu ni druge tekućine. Proizvod nikada nemojte držati pod tekućom vodom.

⚠ **UPOZORENJE! Opasnost od električnog udara!** Nikada se nemojte koristiti oštećenim proizvodom. Ako je oštećen, proizvod isključite iz mreže i obratite se svom trgovcu.

⚠ **UPOZORENJE! Opasnost od električnog udara!** Proizvodom nemojte rukovati mokrim rukama ili kada stojite na mokrom tlu.

⚠ **UPOZORENJE! Opasnost od nezgode!** Prije radova čišćenja i ako ga ne upotrebljavate, isključite proizvod pa ga odvojite od električne mreže.

- Ne rabite proizvod ako je pao.
- Prije spajanja mrežnog utikača u električnu mrežu: Pazite da se napon mreže na natpisnoj pločici proizvoda podudara s naponom vaše elektroopskrbne mreže.
- Redovito provjeravajte nisu li mrežni utikač i priključni kabel oštećeni. Ako je priključni kabel oštećen, mora ga zamijeniti proizvođač, njegova servisna služba ili kvalificirana osoba kako bi se izbjegla svaka opasnost.
- Zaštitite priključni kabel od oštećenja. Ne ostavljajte ga obješenog o oštre rubove i nemojte ga prelamati. Priključni kabel držite ga podalje od vrućih površina i otvorenog plamena.

Uporaba

- Izvucite mrežni utikač iz utičnice
  - u slučaju kvara,
  - prije postavljanja/zamjene nastavaka,
  - prije čišćenja proizvoda,
  - ako proizvod ne upotrebljavate dulje vrijeme,
  - za vrijeme grmljavine i
  - nakon uporabe.
- Kako biste iskopčali proizvod iz utičnice, povucite mrežni utikač, a ne priključni kabel.
- Neispravni dijelovi moraju se uvijek zamijeniti originalnim rezervnim dijelovima.
- Tijekom rada nemojte pokriti ventilacijske otvore. Opasnost od pregrijavanja i oštećenja proizvoda.
- S proizvodom nikada ne usisavajte vodu ili druge tekućine, zapaljive tvari ili vruće/goruće predmete.

Čišćenje i čuvanje

⚠ **UPOZORENJE! Opasnost od nezgode!** Prije radova čišćenja i ako ga ne upotrebljavate, proizvod odvojite od električne mreže.

- Proizvod, priključni kabel i mrežni utikač zaštitite od prašine, izravnog sunčeva zračenja te kapanja i prskanja vode.
- Proizvod čuvajte na hladnom suhom mjestu zaštićenom od vlage i izvan dohvata djece.
- Proizvod zaštitite od vrućine. Uređaj ne stavljajte u blizinu otvorenog plamena ili izvora topline, npr. pećnice ili grijalica.

Prije prve uporabe

☐ Uklonite sav ambalažni materijal i rasprostrite sve odvojene komponente ispred sebe. Nakon raspakiravanja proizvoda provjerite ima li vidljivih oštećenja.

Uporaba

Pribor

Dio	Područje primjene
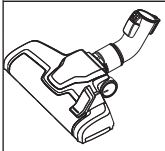 * **15**	Tepisi Tvrdi podovi Stube
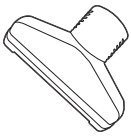 **16**	Tepisi Jastuci Podstavljeni namještaj
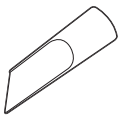 **17**	Teško dostupna područja Kutovi Rubovi lajsni Zračni raspori Stolice Podstavljeni namještaj
 **18**	Žaluzine Zračni raspori Osjetljive površine

* Prekidač za tvrde podove/tepihe **14** postavite prema vrsti poda.

Položaj prekidača	Vrsta poda
	Tvrdi podovi
	Tepih

Postavljanje pribora

1. Crijevo **1** povežite s usisnim nastavkom **13**. Crijevo se mora uglaviti čujno i osjetno (sl. B).
2. Umetnite ručku crijeva u široki otvor teleskopske cijevi **2** (sl. C).
3. Podestite teleskopsku cijev na željenu duljinu:
   - Gurnite blokadu teleskopske cijevi **20** naprijed i promijenite duljinu teleskopske cijevi (sl. D).
   - Otpustite blokadu teleskopske cijevi.
   - Ako je potrebno, malo promijenite duljinu dok se blokada teleskopske cijevi ne uključi.
4. Umetnite teleskopsku cijev u utični dio četke za pod **15**, nastavka **16** **17** ili četke za namještaj **18** (sl. E).

ⓘ INFORMACIJE:

- Nastavci i četka za namještaj mogu se postaviti izravno na crijevo.
- Prije uporabe: Provjerite je li sav pribor dobro pričvršćen.
- Držač nastavka **19** može se pričvrstiti na teleskopsku cijev.

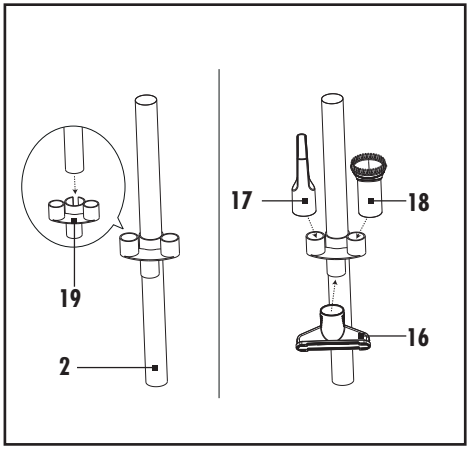

Sljedeći se pribor može pričvrstiti na držač nastavka kada se ne koristi:

- Nastavak za jastuke
- Uski nastavak
- Četka za namještaj

Uključivanje/isključivanje

1. Izvucite mrežni utikač **9** iz kućišta barem do žute oznake. Kad se pojavi crvena oznaka, dosegnut je kraj priključnog kabela. Nemojte više izvlačiti utikač (sl. F).
2. Uključite utikač u strujnu utičnicu.
3. Uključivanje/isključivanje: Jednom pritisnite prekidač za uključivanje/isključivanje ⏻ **12** (sl. G).
4. Kada proizvod ne koristite, izvucite mrežni utikač iz utičnice.
5. Namotavanje priključnog kabela: Pritisnite tipku za namotavanje kabela **7** (Sl. H).

INFORMACIJE:

- Držite priključni kabel jednom rukom. Vodite priključni kabel rukom dok se namotava.

Smanjivanje/povećavanje snage usisavanja

Postoje 2 načina za povećanje/smanjenje snage usisa.

- ☐ Snagu usisa podesite okretanjem gumba za regulaciju snage usisa **27** na glavnoj jedinici.
- ☐ Prilagodite snagu usisavanja s pomoću regulatora sekundarnog zraka **22** (Sl. I).

Pražnjenje spremnika za prašinu

INFORMACIJE:

- Ako je moguće, ispraznite spremnik za prašinu **4** na otvorenom jer se pražnjenjem može stvoriti oblak prašine.
- Spremnik za prašinu praznite u redovitim intervalima. U suprotnom bi se proizvod mogao oštetiti.

1. Pritisnite otpuštanje spremnika za prašinu **6**. S pomoću ručke podignite spremnik za prašinu **5** iz proizvoda (sl. J).
2. Spremnik za prašinu držite iznad kante za smeće.
3. Pritisnite otpuštanje dna **23** na strani spremnika za prašinu kako biste otvorili dno i tako ispraznili prašinu (sl. K).
4. Zatvorite dno. Donje otpuštanje mora čujno uskočiti na svoje mjesto.
5. Umetnite spremnik za prašinu u proizvod. Otpuštanje spremnika za prašinu mora čujno uskočiti na svoje mjesto (sl. L).

Čišćenje i njega

⚠ **OPASNOST! Opasnost od električnog udara!** Uvijek prije čišćenja proizvoda izvucite mrežni utikač **9** iz utičnice. Mrežni utikač nikada nemojte dodirivati vlažnim ili mokrim rukama.
Mrežni utikač i priključni kabel održavajte suhima.

⚠ **UPOZORENJE! Opasnost od električnog udara!** Električne dijelove proizvoda ne uranjajte pod vodu ni druge tekućine. Proizvod nikada nemojte držati pod tekućom vodom.

⚠ **PAŽNJA!** Za čišćenje filtra ne koristite alate. U protivnom se filtar može oštetiti.

⚠ **PAŽNJA!** Nikada nemojte koristiti proizvod bez HEPA filtra i filtra motora **10**. U protivnom se proizvod može oštetiti i može se smanjiti snaga usisavanja.

1. Isključite proizvod i mrežni utikač **9** izvucite iz utičnice.
2. Pritisnite otpuštanje crijeva **21** i izvucite crijevo **1** iz usisnog nastavka **13** (sl. M).

- ☐ Ne koristite nikakva agresivna ni abrazivna sredstva za čišćenje.
- ☐ Grubu prljavštinu uklonite ručno.
- ☐ Proizvod čistite vlažnom krpom. Za tvrdokornu prljavštinu upotrijebite vlažnu krpu i blagi deterdžent te ponovo očistite proizvod.

Spremnik za prašinu i HEPA filtar
(Sl. N)

1. Izvadite spremnik za prašinu **4** (pogledajte „Pražnjenje spremnika za prašinu“).
2. Povucite blokadu poklopca (gore) **3** prema gore. Otvorite gornji poklopac.
3. Izvucite oba cilindra iz spremnika za prašinu **4**.
4. Razdvojite cilindre. Kako biste to učinili, okrenite jedan od cilindara u smjeru suprotnom od kazaljke na satu.
5. Vlažnom krpom očistite spremnik za prašinu i dva cilindra. Spremnik za prašinu i cilindre možete i isprati pod tekućom vodom.
6. Izvucite okvir filtra iz poklopca.
7. Uklonite pjenasti umetak **24**.
8. Lupkajte okvir filtra kako biste uklonili prašinu.
9. Ako je potrebno, isperite okvir filtra i pjenasti umetak pod tekućom vodom. Zatim pustite da se dijelovi potpuno osuše na mjestu zaštićenom od izravnog sunčevog svjetla.
10. Očistite pjenasti uložak **24** kada je potrebno i kad god uočite smanjenje snage usisa.

Filtar motora

(Sl. 0)

ⓘ **INFORMACIJE:**

- Očistite filtar motora **10** ako je prljav. Pri normalnoj uporabi preporučuje se čišćenje filtra motora svakih 6 mjeseci.

1. Filtar motora nalazi se iza rešetke za izlaz zraka **25**. Gurnite blokadu rešetke **26** ulijevo. Istodobno izvucite rešetku za izlaz zraka.
2. Pažljivo pritisnite blokadu na vrhu okvira filtra. Izvucite okvir filtra.
3. Isperite filtar motora pod toplom tekućom vodom.
4. Zatim pustite filtar motora potpuno osuši na mjestu zaštićenom od izravnog sunčevog svjetla.
5. Vratite filtar motora i rešetku za izlaz zraka u proizvod. Oba dijela moraju čujno uskočiti na svoje mjesto.

Naručivanje zamjenskog pribora

- Putem interneta možete naručiti sljedeći zamjenski pribor:
  - **10** Filtar motora
  - **24** Pjenasti umetak
- Broj artikla: 525021_2601
  Web mjesto: www.optimex-shop.com

Uklanjanje smetnji

Smetnja	Mogući uzroci	Radnja
Proizvod ne funkcionira.	Mrežni utikač **9** nije priključen u utičnicu.	Uključite utikač u strujnu utičnicu.
Snaga usisavanja je smanjena, a proizvod ne usisava prljavštinu.	Spremnik za prašinu **4** pun je.	Ispraznite spremnik za prašinu (pogledajte „Pražnjenje spremnika za prašinu“).
	Začepljen je usisni put.	Provjerite i uklonite začepljenje sljedećih dijelova: četke za pod **15**, nastavaka **16** **17**, četka za namještaj **18**, teleskopska cijev **2**, crijevo **1** i spremnik za prašinu.
	Začepljen je filtar motora **10** ili HEPA filtar.	Očistite filtar motora i HEPA filtar (pogledajte „Čišćenje i njega“).
Proizvod se pregrijava.	Začepljen je filtar motora ili HEPA filtar.	Očistite filtar motora i HEPA filtar (pogledajte „Čišćenje i njega“).
Prašina izlazi iz proizvoda.	Spremnik za prašinu nije pravilno postavljen.	Postavite spremnik za prašinu (pogledajte „Pražnjenje spremnika za prašinu“).
Iz proizvoda izlazi zrak neugodna mirisa.	Naslage na usisnim putovima, filtru motora ili HEPA filtru.	Očistite filtar motora i HEPA filtar (pogledajte „Čišćenje i njega“).
Motor je glasniji nego inače.	Začepljen je usisni put.	Provjerite i uklonite začepljenje sljedećih dijelova: nastavak, četka za namještaj, teleskopska cijev, crijevo i spremnik za prašinu.
	Motor je pokvaren.	Obratite se službi za korisnike (pogledajte „Servis“).

Skladištenje

- ☐ Čuvajte proizvod u originalnoj ambalaži kada se ne koristi.
- ☐ Očistite proizvod prije spremanja.
- ☐ Proizvod čuvajte na suhom mjestu izvan dohvata djece.

Zbrinjavanje



Uvažavajte obilježavanje ambalaže za odvajanje otpada, ono je obilježeno s kraticama (a) i brojevima (b) sa slijedećim značenjem: 1-7: plastika / 20-22: papir I karton / 80-98: miješani materijali.



O mogućnostima zbrinjavanja dotrajalog proizvoda možete se raspitati kod vaše općinske ili gradske uprave.



Ne bacajte dotrajali proizvod u kućni otpad, već ga predajte stručnom zbrinjavanju. Informacije o mjestima za sakupljanje otpada i njihovom radnom vremenu možete dobiti pri Vašem nadležnom općinskom uredu.

Jamstvo

Ovaj proizvod je pažljivo proizveden prema strogim smjernicama kvalitete i temeljito je ispitan prije isporuke. U slučaju pogreške u materijalu ili izradi, imate zakonska prava protiv prodavatelja proizvoda. Vaša zakonska prava ni na koji način nisu ograničena našom garancijom navedenom u nastavku.

Garancija za ovaj proizvod je 3 godine od datuma kupnje. Garantni rok počinje s datumom kupovine. Čuvajte originalni račun na sigurnom mjestu jer je ovaj dokument potreban kao dokaz kupnje.

Sva oštećenja ili nedostaci koji su već prisutni u trenutku kupnje moraju se prijaviti odmah nakon raspakiranja proizvoda.

Ako se u roku od 3 godine od datuma kupnje pokaže da je proizvod neispravan u materijalu ili izradi, mi ćemo ga, po našem izboru, besplatno popraviti ili zamijeniti. Garantni rok se ne produljuje odobrenim zahtjevom za garanciju. To vrijedi i za zamijenjene i popravljene dijelove.

Ova garancija ne vrijedi ako je proizvod bio oštećen ili nepropisno korišten ili održavan.

Garancija pokriva greške u materijalu i proizvodnji. Ova se garancija ne odnosi na dijelove proizvoda koji su podložni uobičajenom habanju, te se stoga smatraju potrošnim dijelovima (npr. baterije, punjive baterije, crijeva, spremnici s tintom), niti na oštećenja lomljivih dijelova, npr. prekidača ili dijelova od stakla.

U slučaju manjeg popravka jamstveni rok se produljuje onoliko koliko je kupac bio lišen uporabe stvari.

Međutim, kad je zbog neispravnosti stvari izvršena njezina zamjena ili njezin bitni popravak, jamstveni rok počinje teći ponovno od zamjene, odnosno od vraćanja popravljene stvari.

Ako je zamijenjen ili bitno popravljen samo neki dio stvari, jamstveni rok počinje teći ponovno samo za taj dio.

Postupak u slučaju koji je pokriven jamstvom

Kako biste osigurali brzu obradu svojeg zahtjeva, molimo vas da slijedite sljedeće upute:

Za sve upite pripremite račun i broj artikla (IAN 525021_2601) kao dokaz o kupnji.

Broj artikla možete naći na tipskoj pločici, na gravuri, na naslovnoj stranici vaših uputa (dolje lijevo) ili na naljepnici na stražnjoj ili donjoj strani.

Ukoliko nastanu greške u funkcioniranju ili drugi kvarovi, kontaktirajte najprije u nastavku navedeno odjeljenje servisa putem telefona ili e-maila.

Otkriven kao neispravan proizvod, možete ga onda poslati na spomenutu adresu servisa bez poštarine za vas, s dokazom o kupnji (račun) i opisom kakav je kvar i kada je nastao.

Servis

(HR) **Servis Hrvatska**
Tel.: 0800 777 999
E-Mail: owim@lidl.hr

Srpska oznaka sukladnosti

CE

Korišćena upozorenja i simboli ..... Strana 60
Predviđena namena ..... Strana 60
Obim isporuke ..... Strana 60
Opis delova ..... Strana 61
Tehnički podaci ..... Strana 61
Bezbednosne napomene ..... Strana 61
Pre prvog korišćenja ..... Strana 63
Korišćenje ..... Strana 63
Dodatna oprema ..... Strana 63
Postavljanje dodatne opreme ..... Strana 63
Uključivanje/Isključivanje ..... Strana 64
Povećavanje/smanjenje usisne snage ..... Strana 64
Ispraznite posudu za prašinu ..... Strana 64
Čišćenje i održavanje ..... Strana 64
Naručivanje rezervne dodatne opreme ..... Strana 65
Rešavanje problema ..... Strana 65
Skladištenje ..... Strana 65
Odlaganje ..... Strana 66
Garancija ..... Strana 66
GARANCIJA I GARANTNI LIST ..... Strana 66
Postupak garancije ..... Strana 67
Servis ..... Strana 67

Korišćena upozorenja i simboli U ovom uputstvu za korišćenje, u vodiču za brzi početak i na ambalaži koriste se sledeća upozorenja:			
	**OPASNOST!** Ovaj simbol sa signalnom rečju „Opasnost“ označava opasnost sa visokim stepenom rizika koji će, ako se ne izbegne, za rezultat imati smrt ili ozbiljne povrede.		**INFORMACIJE:** Ovaj simbol sa signalnom rečju „Informacije“ pruža dodatne korisne informacije.
			Pročitajte uputstvo za korišćenje.
	**UPOZORENJE!** Ovaj simbol sa signalnom rečju „Upozorenje“ označava opasnost sa srednjim stepenom rizika koji će, ako se ne izbegne, za rezultat imati smrt ili ozbiljne povrede.		Naizmenična struja/napon
		Hz	Herc (frekvencija napajanja)
	**OPREZ!** Ovaj simbol sa signalnom rečju „Oprez“ označava opasnost sa malim stepenom rizika koji će, ako se ne izbegne, dovesti do manje ili veće povrede.	W	Vat
			Opasnost – opasnost od strujnog udara!
	**PAŽNJA!** Ovaj simbol sa signalnom rečju „Pažnja“ označava opasnost od moguće materijalne štete.		Simbol za proizvod klase zaštite II
			Uključeno/isključeno
CE	Oznaka CE potvrđuje usaglašenost sa direktivama EU koje se primenjuju na proizvod.		Bezbednosne napomene Smernice za rukovanje

USISIVAČ

Predviđena namena

Ovaj proizvod je namenjen za usisavanje prašine. Nemojte koristiti proizvod u bilo koju drugu svrhu.

Ovaj proizvod je isključivo namenjen za korišćenje u domaćinstvu i nije namenjen za komercijalne ili druge svrhe.

Proizvođač ne preuzima odgovornost za štetu usled nepravilne upotrebe.

Obim isporuke

Nakon što raspakujete proizvod proverite da li je isporuka potpuna i da li su svi delovi u dobrom stanju. Pre upotrebe uklonite svu ambalažu.

1 Usisivač
1 Crevo
1 Teleskopska cev
1 Četka za pod
1 Mlaznica za presvlake
1 Uski nastavak
1 Četka za nameštaj
1 Držač nastavaka
1 Instrucciones de utilizacion y de seguridad

Opis delova

(Sl. A, K, N, O)

1 Crevo
2 Teleskopska cev
3 Brava poklopca (gore)
4 Posuda za prašinu
5 Ručka
6 Brava za otpuštanje posude za prašinu
7 Dugme za namotavanje kabla
8 Držač četke za pod
9 Priključni kabl sa mrežnim utikačem
10 Filter motora
11 Točak
12 Uključivanje/Isključivanje ⏻
13 Usisni otvor
14 Prekidač za
- Tvrdi pod
- Tepih

15 Četka za pod
16 Mlaznica za presvlake
17 Uski nastavak
18 Četka za nameštaj
19 Držač nastavaka
20 Brava teleskopske cevi
21 Brava za otpuštanje creva
22 Pomoćni regulator vazduha
23 Brava za otpuštanje donjeg dela
24 Uložak od pene
25 Rešetka za izlaz vazduha
26 Brava rešetke
27 Dugme za regulaciju snage usisavanja

Tehnički podaci

Nominalni napon:	220–240 V~, 50–60 Hz
Potrošnja struje:	850 W
Klasa zaštite:	II
Zapremina posude za prašinu:	0,6 L
Emisija buke:	≤ 78 dB(A)
Stepen usisavanja:	1
Filter:	HEPA
Potrošnja struje u režimu rada u isključenom stanju:	0,0 W

Ovaj proizvod je u skladu sa Direktivom o ekološkom dizajnu 2009/125/CE i EU 666/2013 u skladu sa Direktivama EN 60312-1, EN 60704-2-1 i EN 60335-2-2.

⚠ Bezbednosne napomene

PRE KORIŠĆENJA OVOG PROIZVODA UPOZNAJTE SE SA SVIM BEZBEDNOSNIM NAPOMENAMA I UPUTSTVIMA ZA KORIŠĆENJE! AKO DAJETE OVAJ PROIZVOD NEKOME DRUGOM, PROSLEDITE SVE DOKUMENTE!

U slučaju oštećenja usled nepoštovanja ovih smernica iz uputstva za korišćenje, poništava vam se garancija na proizvod! Za posledičnu štetu ne preuzima se nikakva odgovornost! U slučaju materijalne štete ili lične povrede usled nepravilnog korišćenja ili nepoštovanja bezbednosnih napomena, ne preuzima se nikakva odgovornost!

Deca i osobe sa ograničenim sposobnostima



⚠ UPOZORENJE! OPASNOST PO ŽIVOT I OPASNOST OD POVREDA ZA ODOJČAD I DECU!

Nikada nemojte ostavljati decu bez nadzora sa ambalažnim materijalom. Postoji opasnost od gušenja od ambalažnog materijala. Deca obično nisu svesna te opasnosti.

- Ovaj proizvod mogu da koriste deca uzrasta od 8 i više godina, kao i osobe sa smanjenim fizičkim, čulnim ili mentalnim sposobnostima ili osobe kojima nedostaje iskustva i znanja, pod uslovom da su pod nadzorom ili da su im data uputstva u pogledu bezbednog korišćenja ovog proizvoda i ako razumeju uključene opasnosti.
- Deci nije dozvoljeno da se igraju ovim proizvodom.

- Čišćenje i održavanje koje sprovodi korisnik ne smeju da obavljaju deca, osim ako su starija od 8 godina i ako su pod nadzorom.

Predviđena namena

⚠ **UPOZORENJE! Opasnost od povreda!** Nepravilno korišćenje može dovesti do povrede. Koristite proizvod isključivo u skladu sa ovim uputstvom. Nemojte pokušavati da izmenite proizvod na bilo koji način.

Zaštita od strujnog udara

⚠ **OPASNOST! Opasnost od strujnog udara!** Nemojte sami pokušavati da popravite ovaj proizvod. U slučaju neispravnosti, popravku može da vrši samo kvalifikovano osoblje.

⚠ **UPOZORENJE! Opasnost od strujnog udara!** Nemojte nikada uroniti električne delove proizvoda u vodu ili u druge tečnosti. Nikada nemojte držati proizvod ispod tekuće vode.

⚠ **UPOZORENJE! Opasnost od strujnog udara!** Nemojte da koristite oštećeni proizvod. Izvucite proizvod iz struje i ako je oštećen obratite se prodavcu.

⚠ **UPOZORENJE! Opasnost od strujnog udara!** Nemojte koristiti proizvod mokrim rukama ili kada stojite na vlažnom podu.

⚠ **UPOZORENJE! Opasnost od povreda!** Pre čišćenja i kada ne koristite proizvod, isključite ga i izvucite iz zidne utičnice.

- Nemojte da koristite proizvod ako ga ispustite.
- Pre priključivanja mrežnog utikača na napajanje: Vodite računa da nominalni napon na pločici sa specifikacijama proizvoda odgovara naponu vašeg strujnog napajanja.
- Redovno proveravajte da li su mrežni utikač i priključni kabl oštećeni. Ako je priključni kabl ovog proizvoda oštećen, da bi se izbegla opasnost od povrede potrebno je da ga zameni proizvođač ili njegova korisnička služba, ili neka druga odgovarajuće kvalifikovana osoba.
- Zaštitite priključni kabl od oštećenja. Nemojte dozvoliti da visi preko oštrih ivica i da bude prignječen ili savijen. Držite priključni kabl dalje od vrelih površina kao i od otvorenog plamena.

Korišćenje

- Izvucite mrežni utikač iz utičnice
  - ako dođe do kvara,
  - pre priključivanja/promene dodatne opreme,
  - pre čišćenja proizvoda,
  - ako se proizvod ne koristi duže vreme,
  - tokom oluje sa grmljavinom i
  - nakon svakog korišćenja.
- Vucite za mrežni utikač, a ne za priključni kabl da biste izvukli proizvod iz utičnice.
- Neispravni delovi se moraju uvek zameniti originalnim rezervnim delovima.
- Tokom rada nemojte prekrivati otvore za ventilaciju. Opasnost od pregrevanja i oštećenja proizvoda.
- Nikada nemojte proizvodom usisavati vodu ili druge tečnosti kao što su zapaljive materije ili vrući/zapaljeni predmeti.

Čišćenje i održavanje

⚠ UPOZORENJE! Opasnost od povreda!

Izvucite proizvod iz struje pre čišćenja ili kada ga ne koristite.

- Zaštitite proizvod, priključni kabl i mrežni utikač od prašine, direktne sunčeve svetlosti, kapajuće i prskajuće vode.
- Proizvod čuvajte na hladnom, suvom mestu, dalje od vlage i van domašaja dece.
- Zaštitite proizvod od toplote. Nemojte stavljati proizvod blizu otvorenog plamena ili izvora toplote kao što su peći ili grejači.

Pre prvog korišćenja

☐ Uklonite svu ambalažu i raširite pred sobom sve zasebne komponente. Nakon što ga raspakujete, proverite da li na proizvodu ima vidljivog oštećenja.

Korišćenje

Dodatna oprema

Deo		Polje primene
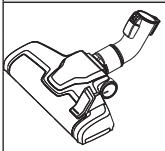	* **15**	Tepisi Tvrdi podovi Stepenice
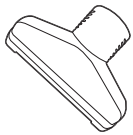	**16**	Tepisi Jastuci Tapacirani nameštaj
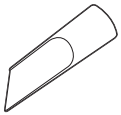	**17**	Teško dostupna mesta Uglovi Sokle Prorezi za ventilaciju Stolice Tapacirani nameštaj
	**18**	Roletne Prorezi za ventilaciju Osetljive površine

* Podesite prekidač za tvrdi pod/tepih **14** prema vrsti poda.

Položaj prekidača	Tip poda
	Tvrdi pod
	Tepih

Postavljanje dodatne opreme

1. Priključite crevo **1** na usisni otvor **13**. Crevo mora zvučno da klikne na svoje mesto (sl. B).
2. Stavite ručku creva u široki otvor teleskopske cevi **2** (sl. C).
3. Podesite teleskopsku cev na željenu dužinu:
   - Gurnite bravu teleskopske cevi **20** prema napred i promenite dužinu teleskopske cevi (sl. D).
   - Otpustite bravu teleskopske cevi.
   - Ako je potrebno, malo promenite dužinu dok se brava teleskopske cevi ne zaključa.
4. Stavite teleskopsku cev u otvor četke za pod **15**, nastavaka **16** **17** ili četke za nameštaj **18** (sl. E).

ⓘ INFORMACIJE:

- Nastavci i četka za nameštaj mogu direktno da se stave na crevo.
- Pre upotrebe: Proverite da li je sva dodatna oprema dobro pričvršćena.
- Držač nastavaka **19** može da se pričvrsti na teleskopsku cev.

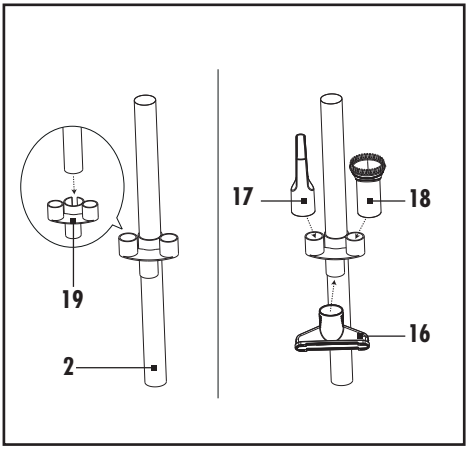

Sledeći pribor može da se pričvrstiti na držač nastavaka kada se ne koristi:

- Mlaznica za presvlake
- Uski nastavak
- Četka za nameštaj

Uključivanje/Isključivanje

1. Izvucite mrežni utikač **9** iz kućišta najmanje do žute oznake. Kada se pojavi crvena oznaka, došlo je do kraja priključnog kabla. Nemojte dalje izvlačiti mrežni utikač (sl. F).
2. Stavite mrežni utikač u utičnicu.
3. Uključivanje/Iskključivanje: Jednom pritisnite prekidač za uključivanje/isključivanje ⏻ **12** (sl. G).
4. Izvucite mrežni utikač iz utičnice kada ne koristite proizvod.
5. Namotavanje priključnog kabla: Pritisnite dugme za namotavanje kabla **7** (sl. H).

ⓘ INFORMACIJE:

- Čvrsto držite jednom rukom priključni kabl. Pridržavajte priključni kabl sve dok se ne namota.

Povećavanje/smanjenje usisne snage

Postoje 2 načina za povećanje/smanjenje snage usisavanja.

- ☐ Snagu usisavanja podesite okretanjem dugmeta za regulaciju snage usisavanja **27** na glavnoj jedinici.
- ☐ Podesite snagu usisavanja pomoćnim regulatorom vazduha **22** (sl. I).

Ispraznite posudu za prašinu

ⓘ INFORMACIJE:

- Ako je moguće, na otvorenom ispraznite posudu za prašinu **4**, jer od pražnjenja može nastati oblak prašine.
- Ispraznite posudu za prašinu u redovnim intervalima. U suprotnom, proizvod može da se ošteti.

1. Pritisnite bravu za otpuštanje posude za prašinu **6**. Izvadite iz proizvoda posudu za prašinu držeći za ručku **5** (sl. J).
2. Posudu za prašinu držite iznad kante za smeće.
3. Pritisnite bravu za otpuštanje donjeg dela **23** sa strane posude za prašinu da biste otvorili dno i tako prosuli prašinu (sl. K).
4. Zatvorite dno. Brava za otpuštanje donjeg dela mora zvučno da se zaključa.
5. Stavite posudu za prašinu u proizvod. Brava za otpuštanje posude mora zvučno da se zaključa (sl. L).

Čišćenje i održavanje

⚠ **OPASNOST! Opasnost od strujnog udara!** Izvucite mrežni utikač **9** iz utičnice pre nego što čistite proizvod. Nikada nemojte mokrim ili vlažnim rukama dodirivati mrežni utikač.
Mrežni utikač i priključni kabl uvek moraju biti suvi.

⚠ **UPOZORENJE! Opasnost od strujnog udara!** Nemojte nikada uroniti električne delove proizvoda u vodu ili u druge tečnosti. Nikada nemojte držati proizvod ispod tekuće vode.

⚠ **PAŽNJA!** Nemojte koristiti nikakav alat za čišćenje filtera. U suprotnom, filter može biti oštećen.

⚠ **PAŽNJA!** Nikada nemojte da koristite proizvod bez HEPA filtera i filtera motora **10**. U suprotnom, može doći do oštećenja proizvoda i smanjenja snage usisavanja.

1. Isključite proizvod i izvucite mrežni utikač **9** iz utičnice.
2. Pritisnite bravu za otpuštanje creva **21** i izvadite crevo **1** iz usisnog otvora **13** (sl. M).

- ☐ Nemojte koristiti agresivna ili nagrizajuća sredstva za čišćenje.
- ☐ Ručno uklonite grubu prljavštinu.
- ☐ Čistite proizvod vlažnom krpom. Kod tvrdokorne prljavštine koristite vlažnu krpu i blagi deterdžent i ponovo očistite proizvod.

Posuda i HEPA filter

(Sl. N)

1. Izvadite posudu za prašinu **4** (videti „Ispraznite posudu za prašinu“).
2. Povucite bravu poklopca (gornju) **3** nagore. Otvorite gornji poklopac.
3. Izvucite oba cilindra iz posude za prašinu **4**.
4. Razdvojte cilindre jedan od drugog. Okrenite jedan od cilindara suprotno smeru kretanja kazaljke na satu.
5. Za čišćenje posude za prašinu i oba cilindra koristite vlažnu krpu. Posudu za prašinu i cilindre možete isprati i pod tekućom vodom.
6. Izvucite okvir filtra iz poklopca.
7. Uklonite uložak od pene **24**.
8. Da biste uklonili prašinu, lagano udarite okvir filtra.
9. Ako je potrebno, isperite pod mlazom vode okvir filtra i uložak od pene. Ostavite da se deo potpuno osuši na mestu koje nije izloženo direktnoj sunčevoj svetlosti.
10. Očistite penasti uložak **24** po potrebi i kad god primetite smanjenje usisne snage.

Filter motora

(Sl. 0)

ⓘ **INFORMACIJE:**

- Očistite filter motora **10** ako je prljav. Pri normalnoj upotrebi preporučuje se čišćenje filtera motora na svakih 6 meseci.

1. Filter motora nalazi se iza rešetke za izlaz vazduha **25**. Pomerite bravu rešetke **26** ulevo. Istovremeno izvucite rešetku za izlaz vazduha.
2. Pažljivo pritisnite nadole bravu na vrhu okvira filtra. Izvucite okvir filtra.
3. Isperite filter motora pod mlazom tople vode.
4. Ostavite da se filter motora potpuno osuši na mestu koje nije izloženo direktnoj sunčevoj svetlosti.
5. Vratite filter motora i rešetku za izlaz vazduha u proizvod. Oba dela moraju zvučno da se zaključaju.

Naručivanje rezervne dodatne opreme

- Sedeću rezervnu dodatnu opremu možete da naručite putem interneta:
  - **10** Filter motora
  - **24** Uložak od pene
- Broj artikla: 525021_2601
  Veb-stranica: www.optimex-shop.com

Rešavanje problema

Greška	Mogući uzrok	Radnja
Proizvod ne radi.	Mrežni utikač **9** nije stavljen u utičnicu.	Stavite mrežni utikač u utičnicu.
Snaga usisavanja je smanjena i proizvod ne može da usisa prašinu.	Posuda za prašinu **4** je puna.	Ispraznite posudu za prašinu (videti „Ispraznite posudu za prašinu“).
	Prolaz za usisavanje je blokiran.	Proverite da li su četka za pod **15**, nastavci **16** **17**, četka za nameštaj **18**, teleskopska cev **2**, crevo **1** i posuda za prašinu začepljeni i otčepite ih.
	Filter motora **10** ili HEPA filter su začepljeni.	Očistite filter motora i HEPA filter (videti „Čišćenje i održavanje“).
Proizvod se pregreva.	Filter motora ili HEPA filter su začepljeni.	Očistite filter motora i HEPA filter (videti „Čišćenje i održavanje“).
Izlazi prašina iz proizvoda.	Posuda za prašinu nije pravilno stavljena.	Stavite posudu za prašinu (videti „Ispraznite posudu za prašinu“).
Vazduh koji izlazi iz proizvoda neprijatno miriše.	Naslage u prolazima za usisavanje, u filtru motora ili HEPA filtru.	Očistite filter motora i HEPA filter (videti „Čišćenje i održavanje“).
Motor je glasniji nego obično.	Prolaz za usisavanje je blokiran.	Proverite da li su nastavci, četka za nameštaj, teleskopska cev, crevo i posuda za prašinu začepljeni i otčepite ih.
	Motor je neispravan.	Obratite se korisničkoj službi (videti „Servis“).

Skladištenje

- ☐ Čuvajte proizvod u originalnoj ambalaži kada ga ne koristite.
- ☐ Očistite proizvod pre odlaganja.
- ☐ Skladištite proizvod na suvom mestu, van domašaja dece.

Odlaganje



Obratite pažnju na označavanje materijala za pakovanje pri odvajanju otpada, koji je označen skraćenicama (a) i brojevima (b) sa sledećim značenjem: 1–7: plastika / 20–22: papir i karton / 80–98: mešavine.



Mogućnosti za uklanjanje iskorišćenog proizvoda možete saznati u vašoj opštinskoj ili gradskoj upravi.



Molimo vas da proizvod pravilno odložite kada dostigne kraj svog veka trajanja, a ne u kućni otpad. Informacije o mestima za sakupljanje i njihovom radnom vremenu možete dobiti u vašoj lokalnoj administraciji.

Garancija

Lidl i proizvođač nisu u mogućnosti da garantuju obezbeđivanje servisiranja i dostupnost rezervnih delova nakon isteka garantog perioda/ perioda saobraznosti. Ukoliko za tim bude potrebe, putem naše Službe za potrošače možete proveriti dostupnost rezervnih delova i opcije za popravku. Hvala na razumevanju.

Kako izjaviti reklamaciju?

Molimo Vas:

- da pozovete korisnički servis:0800 300 180
- pošaljete e-mail na: owim@lidl.rs
- posetite najbližu Lidl prodavnicu.

Da bismo osigurali najbržu asistenciju, molimo da sačuvate fiskalni račun i date ga na uvid prilikom izjavljivanja reklamacije.

GARANCIJA I GARANTNI LIST

Poštovani,

Ovim putem Vas upoznajemo sa Vašim pravima i obavezama koje proističu iz Zakona o zaštiti potrošača, a u pogledu ostvarivanja prava iz garancije.

Ova garancija ni na koji način ne utiče, niti isključuje prava koja kupac ima u skladu sa važećim Zakonom o zaštiti potrošača po osnovu zakonske odgovornosti prodavca za nesaobraznost robe ugovoru koja traje 2 godine od dana kada je roba predata kupcu.

Davalac garancije ovom izjavom preuzima obavezu da kupcima svojih aparata, a pod uslovima definisanim u ovoj izjavi, obezbedi:

- besplatno otklanjanje kvarova u garantnom roku, koji bi nastali kod uobičajene upotrebe ili zbog grešaka u proizvodnji i materijalu, ili
- zamenu aparata, u garantnom roku predviđenim ovom garancijskom izjavom, u slučaju da opravka nije moguća, ili
- ako otklanjanje kvara nije moguće, kupac ima pravo da zahteva od prodavca povrat novca.

Ukupan rok garancije je 3 godine.

Garantni rok počinje da važi od datuma kupovine proizvoda, odnosno od prijema istog od strane kupca, a što se dokazuje fiskalnim računom.

Garancija važi na teritoriji Republike Srbije.

Kupac može da izjavi reklamaciju usmeno u nekom od prodajnih objekata Lidl Srbija KD, odnosno telefonom, pisanim putem ili elektronskim putem na kontakte kompanije Lidl Srbija KD, uz dostavu fiskalnog računa na uvid.

U cilju ispravnog funkcionisanja proizvod se koristi u skladu sa njegovom namenom i Uputstvom za upotrebu.

Na zahtev kupca, koji je izjavljen u garantnom roku, prodavac će izvršiti otklanjanje kvarova i nedostataka na proizvodu u roku predviđenom Zakonom.

Garantni uslovi:
Pre obraćanja prodavcu za tehničku pomoć, potrebno je proveriti ispravnost instalacije i ostalih potrebnih uslova naznačenih u Uputstvu za upotrebu.

Kupac je dužan da prodavcu preda sve pripadajuće delove proizvoda koje je preuzeo u trenutku kupovine.

Popravke u roku garancije:

Garancija važi počev od dana kada je roba predata kupcu, a na osnovu fiskalnog odsečka. U istom periodu davalac garancije, odnosno prodavac je u obavezi da otkloni sve tehničke kvarove bez naknade, u zakonskom roku.

Garancija ne važi u sledećim slučajevima:

1. Ukoliko prodavcu uz aparat nije priložen fiskalni račun sa datumom prodaje.
2. Ukoliko je kvar prouzrokovan udarom groma, strujnim udarom ili sličnim delovanjem spoljne sile na sam uređaj (požar, poplava, naponski udar...).
3. Ukoliko su nastali kvarovi i oštećenja na uređaju posledica delovanja spoljnih uticaja, kao što su: velika vlaga, previsoka i suviše niska temperatura (pucanje cevi usled smrzavanja, oštećenja gumenih delova, rđanje, itd.)
4. Ukoliko proizvod nije korišćen u skladu sa Uputstvom za upotrebu.
5. Ukoliko je proizvod pokušalo da popravi treće neovlašćeno lice.
6. Ukoliko proizvod nije korišćen u skladu sa namenom.
7. Ukoliko je čišćenje i održavanje uređaja urađeno protivno Uputstvu za upotrebu.
8. Ukoliko je proizvod korišćen u profesionalne svrhe.

Naziv proizvoda:	USISIVAČ
Model:	HG14912
IAN / Serijski broj:	525021_2601
Proizvođač:	OWIM GmbH & Co. KG Stiftsbergstraße 1 74167 Neckarsulm Nemačka
Davalac garancije-uvoznik:	Lidl Srbija KD Prva južna radna 3 22330 Nova Pazova Republika Srbija Tel. 0800 300 180 E-mail: kontakt@lidl.rs
Datum predaje robe potrošaču:	datum sa fiskalnog računa
Uvozi i stavlja u promet:	Lidl Srbija KD Prva južna radna 3 22330 Nova Pazova Republika Srbija Tel. 0800 300 180 E-mail: kontakt@lidl.rs

Postupak garancije

Da biste osigurali brzo obradu vašeg slučaja, molimo vas da pratite sledeća uputstva:

Molimo vas da priložite račun i broj artikla (IAN 525021_2601) kao dokaz o kupovini.

Broj artikla ćete naći na tipskoj pločici, kao gravuru na prednjoj strani uputstva (dole levo) ili kao nalepnicu na zadnjoj ili donjoj strani uređaja.

Ukoliko dođe do funkcionalnih ili drugih nedostataka, molimo vas da kontaktirate službu za pomoć telefonom ili e-mailom.

Neispravan proizvod možete vratiti besplatno na adresu servisa koju ste dobili. Uverite se da ste priložili dokaz o kupovini (dok ga ne dobijete) i informacije o tome šta je kvar i kada se to dogodilo.

Servis

RS **Servis Srbija**
Tel.: 0800 300 180
E-Mail: owim@lidl.rs

Srpska oznaka usaglašenosti

CE

Предупредувања и употребени симболи ... Страница 69
Употреба ... Страница 69
Содржина на пакетот ... Страница 69
Опис на деловите ... Страница 70
Технички податоци ... Страница 70
Безбедносни упатства ... Страница 70
Пред првата употреба ... Страница 72
Работење ... Страница 72
Додатоци ... Страница 72
Прикачување додатоци ... Страница 72
Вклучување/исклучување ... Страница 73
Зголемување/намалување на моќноста на вшмукување ... Страница 73
Празнење на садот за прашина ... Страница 73
Чистење и грижа ... Страница 73
Нарачување додатоци за замена ... Страница 74
Решавање проблеми ... Страница 75
Складирање ... Страница 75
Одлагање ... Страница 75
Гаранција ... Страница 76
Постапка во случај на гаранција ... Страница 76
Сервис ... Страница 76

Предупредувања и употребени симболи

Следниве предупредувања се користат во прирачникот за корисници, краткиот прирачник и на пакувањето:

	**ОПАСНОСТ!** Овој симбол, во комбинација со сигналниот збор „Опасност“ означува опасност од висок ризик кој, доколку не се спречи, може да предизвика смрт или сериозна повреда.		**ИНФОРМАЦИИ:** Овој симбол во комбинација со зборот „Информации“ обезбедува дополнителни корисни информации.
			Прочитајте го прирачникот.
	**ПРЕДУПРЕДУВАЊЕ!** Овој симбол, во комбинација со сигналниот збор „Предупредување“ означува ризик од среден степен кој, доколку не се спречи, може да резултира со смрт или сериозна повреда.		Наизменична струја/напон
		Hz	Херци (фреквенција на напојување)
	**ПРЕТПАЗЛИВО!** Овој симбол, во комбинација со сигналниот збор „Претпазливо“ означува опасност од низок ризик кој, доколку не се спречи, може да предизвика мала или умерена повреда.	W	Вати
			Опасност – ризик од струен удар!
	**ВНИМАНИЕ!** Овој симбол со сигналниот збор „Внимание“ означува можна материјална штета.		Симбол за производ од Класа на заштита II
			Вклучено/исклучено
CE	CE ознаката означува усогласеност со релевантните директиви на ЕУ што се однесуваат на овој производ.		Безбедносни информации Упатства за употреба

ПРАВОСМУКАЛКА

Употреба

Овој производ е наменет за вшмукување прашина. Не употребувајте го овој производ за никоја друга намена.

Овој производ е наменет само за употреба во домаќинства, а не за комерцијални или други цели.

Производителот не прифаќа никаква одговорност за штетата настаната поради несоодветна употреба.

Содржина на пакетот

По отпакување на производот, проверете дали испорачаниот производ е комплетен и дали сите делови се во добра состојба. Пред употреба отстранете ја целата амбалажа.

1 Правосмукалка
1 Црево
1 Телескопска цевка
1 Четка за под
1 Млазница за тапацир
1 Млазница за тесни отвори
1 Четка за мебел
1 Држач за млазница
1 Напомени за употребата и безбедноста

Опис на деловите

(Сл. А, И, Л, М)

1 Црево
2 Телескопска цевка
3 Брава на капак (горе)
4 Сад за прашина
5 Рачка
6 Ослободувач на садот за прашина
7 Копче за намотување на кабел
8 Држач за четка за под
9 Кабел за струја со приклучок
10 Филтер на моторот
11 Тркало
12 Приклучок за вклучување/исклучување ⏻
13 Довод
14 Префрлување за
- Тврд под
- Тепих

15 Четка за под
16 Млазница за тапацир
17 Млазница за тесни отвори
18 Четка за мебел
19 Држач за млазница
20 Заклучување на телескопска цевка
21 Ослободување на цревото
22 Секундарен регулатор на воздух
23 Ослободување на дното
24 Пенеста влошка
25 Решетка за излез на воздух
26 Заклучување на решетката
27 Копче за контрола на моќноста на вшмукување

Технички податоци

Номинален напон:	220–240 V~, 50–60 Hz
Потрошувачка на струја:	850 W
Класа на заштита:	II
Волумен на садот за прашина:	0,6 L
Емисија на бучава:	≤ 78 dB(A)
Нивоа на вшмукување:	1
Филтер:	HEPA
Потрошувачка на струја во исклучен режим:	0,0 W

Производот е во согласност со Директивата за екодизајн 2009/125/EC и EU 666/2013 врз основа на стандардите EN60312-1, EN 60704-2-1 и EN60335-2-2.

⚠ Безбедносни упатства

ПРЕД ДА ГО КОРИСТИТЕ ПРОИЗВОДОТ, ВЕ МОЛИМЕ ДА СЕ ЗАПОЗНАЕТЕ СО СИТЕ БЕЗБЕДНОСНИ ИНФОРМАЦИИ И УПАТСТВА ЗА УПОТРЕБА! КОГА ГО ПРЕНЕСУВАТЕ ОВОЈ ПРОИЗВОД НА ДРУГИ, ВЕ МОЛИМЕ ИСТО ТАКА ДА ГИ ВКЛУЧИТЕ СИТЕ ДОКУМЕНТИ!

Во случај на оштетување, кое произлегува од непочитување на овие упатства за работа, барањето за гаранција нема да важи! Не се прифаќа одговорност за последователни штети! Во случај на материјално оштетување или лична повреда предизвикана од неправилно ракување или непочитување на безбедносните упатства, не се прифаќа одговорност!

Деца и лица со ограничувања



⚠ ПРЕДУПРЕДУВАЊЕ! РИЗИК ОД СМРТ И НЕЗГОДИ ЗА БЕБИЊА И ДЕЦА!

Никогаш не оставајте ги децата без надзор со амбалажата. Амбалажата предизвикува опасност од задушување. Децата често ги потценуваат опасностите.

- Овој производ можат да го користат деца на возраст од 8 години и повеќе, како и лица со намалени физички, сензорни или ментални способности или недостаток на искуство и знаење, доколку се под надзор или доколку им се дадени упатства во врска со употребата на производот на безбеден начин и доколку ги разбираат вклучените опасности.
- Децата не смеат да си играат со производот.

- Децата смеат да го чистат и одржуваат производот доколку се постари од 8 години и се под надзор.

Употреба

⚠ **ПРЕДУПРЕДУВАЊЕ! Ризик од повреда!** Злоупотребата може да доведе до повреда. Користете го производот единствено во согласност со овие упатства. Никако не се обидувајте да го измените производот.

Електрична безбедност

⚠ **ОПАСНОСТ! Ризик од струен удар!** Никогаш не се обидувајте самите да го поправите производот. Во случај на дефект, поправките треба да ги врши само квалификуван персонал.

⚠ **ПРЕДУПРЕДУВАЊЕ! Ризик од струен удар!** Не потопувајте ги електричните компоненти на производот во вода или други течности. Никогаш не држете го производот под проточна вода.

⚠ **ПРЕДУПРЕДУВАЊЕ! Ризик од струен удар!** Никогаш не употребувајте оштетен производ. Исклучете го производот од штекер и контактирајте со вашиот продавач доколку е оштетен.

⚠ **ПРЕДУПРЕДУВАЊЕ! Ризик од струен удар!** Не ракувајте со производот со влажни раце или додека стоите на влажен под.

⚠ **ПРЕДУПРЕДУВАЊЕ! Ризик од повреда!** Исклучете го производот и исклучете го од напојување, пред чистење и кога производот не е во употреба.

- Не користете го производот повеќе ако ви паднал.
- Пред да го поврзете приклучокот за струја со напојувањето: Проверете дали вредностите на напонот и на напојувањето одговараат на вредностите прикажани на етикетата на производот.
- Редовно проверувајте го приклучокот за струја и кабелот за напојување за оштетувања. Ако кабелот за напојување е оштетен, мора да биде заменет од производителот, неговиот сервисен агент или квалификувани лица за да се избегне опасност.
- Заштитувајте го кабелот за напојување од оштетување. Не оставајте го да виси над остри рабови, не го притискајте или свиткувајте. Држете го кабелот за напојување подалеку од жешки површини и отворен оган.

Работење

- Извадете го приклучокот за струја од штекерот
  - кога ќе се појави дефект,
  - пред да прикачите/менувате додатоци,
  - пред чистење на производот,
  - ако не го користите производот подолго време,
  - за време на грмотевици и
  - по секоја употреба:
- Исклучете го производот од штекерот со извлекување на приклучокот за струја, но не со влечење на кабелот за напојување.
- Дефектните компоненти секогаш мора да се заменат со оригинални резервни делови.
- Не попречувајте ги отворите за вентилација за време на работата. Ризик од прегревање и оштетување на производот.

- Никогаш не користете го производот за впивање вода или други течности, запаливи супстанции или жешки/запалени предмети.

Чистење и складирање

⚠ ПРЕДУПРЕДУВАЊЕ! Ризик од повреда! Исклучете го производот од напојувањето пред чистење и кога не се користи.

- Заштитете го производот, неговиот кабел и приклучок за струја од прав, директна сончева светлина, капење и прскање на вода.
- Чувајте го производот на ладно, суво место, заштитен од влага и надвор од дофат на деца.
- Заштитете го производот од топлина. Не го поставувајте производот блиску до отворен пламен или извори на топлина како шпорети или уреди за греење.

Пред првата употреба

☐ Отстранете го целиот материјал за пакување и поставете ги сите одделни компоненти пред вас. По отпакувањето, проверете го производот за видливи оштетувања.

Работење

Додатоци

Дел		Примена
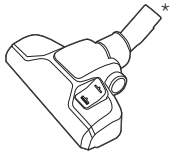 *	**15**	Теписи Тврди подови Скали
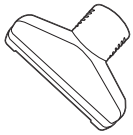	**16**	Теписи Перничиња Тапациран мебел
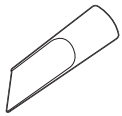	**17**	Тешко достапни места Ќошеви Подни лајсни Лајсни од ролетни Столици Тапациран мебел
	**18**	Ролетни Лајсни од ролетни Деликатни површини

* Поставете го прекинувачот за тврд под/тепих **14** според типот на подот:

Префрлете ја позицијата	Тип на под
	Тврд под
	Тепих

Прикачување додатоци

1. Поврзете го цревото **1** со доводот **13**. Цревото мора звучно да се заклучи на местото (сл. Б).
2. Вметнете ја рачката на цревото во широкиот отвор на телескопската цевка **2** (сл. В).
3. Поставете ја телескопската цевка на саканата должина:
   - Лизнете ја бравата на телескопската цевка **20** нанапред и прилагодете ја должината на телескопската цевка (сл. Г).
   - Ослободете ја бравата на телескопската цевка.
   - Ако е потребно, малку прилагодете ја должината додека бравата на телескопската цевка не се заклучи на своето место.
4. Вметнете ја телескопската цевка во доводот на четката за подови **15**, млазниците **16** **17** или четката за мебел **18** (сл. Д).

ⓘ ИНФОРМАЦИИ:

- Млазниците и четката за мебел можат директно да се прикачат на цревото.
- Пред употреба: Осигурајте се дека сите додатоци се безбедно прицврстени.
- Држачот на млазницата **19** може да се прикачи на телескопската цевка.

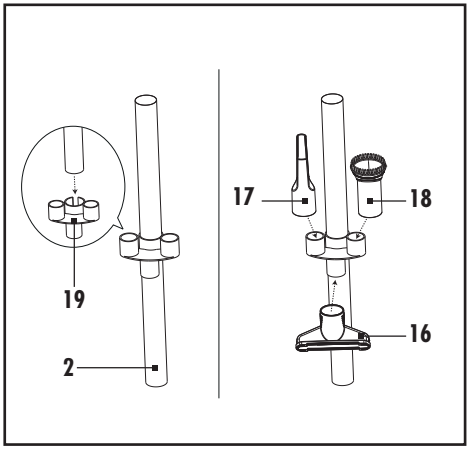

Следниве додатоци може да се прикачат на држачот на млазницата кога не се во употреба:

- Млазница за тапацир
- Млазница за тесни отвори
- Четка за мебел

Вклучување/исклучување

1. Извлечете го приклучокот за струја **9** од куќиштето, барем до жолтата ознака. Кога ќе се појави црвената ознака, достигнат е крајот на кабелот за напојување. Не вадете го повеќе кабелот за напојување (сл. Ѓ).
2. Поврзете го приклучокот за струја со штекер.
3. Вклучување/исклучување: Притиснете го прекинувачот ⏻ за вклучување/исклучување **12** еднаш (сл. G).
4. Ако не го користите производот, исклучете го приклучокот за струја од штекерот.
5. Намотување на кабелот за струја: Притиснете го копчето за намотување на кабелот **7** (Сл. Ж).

ⓘ ИНФОРМАЦИИ:

- Држете го кабелот за напојување со едната рака. Водете го кабелот за напојување додека се намотува.

Зголемување/намалување на моќноста на вшмукување

Постојат 2 начини за зголемување/намалување на моќноста на вшмукување.

- ☐ Прилагодете ја моќноста на вшмукување со вртење на копчето за контрола на моќност на вшмукување **27** на главната единица.
- ☐ Прилагодете ја моќноста на вшмукување со секундарниот регулатор на воздух **22** (Сл. З).

Празнење на садот за прашина

ⓘ ИНФОРМАЦИИ:

- Испразнете го садот за прашина **4** на отворено доколку е можно, бидејќи празнењето може да доведе до создавање облак од прашина.
- Празнете го садот за прашина во редовни интервали. Во спротивно, производот може да се оштети.

1. Притиснете го ослободувачот на садот за прашина **6**. Подигнете го садот за прашина од производот користејќи ја рачката **5** (сл. S).
2. Држете го садот за прашина над корпата за отпадоци.
3. Притиснете го долниот отвор за ослободување **23** на страната од садот за прашина за да го отворите дното и на тој начин да ја исфрлите прашината (сл. И).
4. Затворете го дното. Долното ослободување мора звучно да се заклучи на своето место.
5. Вметнете го садот за прашина во производот. Ослободувачот на садот за прашина мора звучно да се заклучи на своето место (сл. J).

Чистење и грижа

⚠ **ОПАСНОСТ! Ризик од струен удар!** Исклучете го приклучокот за струја **9** од штекерот пред чистење на производот.
Никогаш не допирајте го приклучокот за струја со влажни или мокри раце.
Секогаш одржувајте го приклучокот за струја и кабелот за струја суви.

⚠ **ПРЕДУПРЕДУВАЊЕ! Ризик од струен удар!**
Никогаш не потопувајте ги електричните делови на производот во вода или во други течности. Никогаш не држете го производот под проточна вода.

⚠ **ВНИМАНИЕ!** Не користете никакви алатки за чистење на филтрите. Во спротивно, филтрите може да се оштетат.

⚠ **ВНИМАНИЕ!** Никогаш не користете го производот без филтер HEPA и филтер за мотор **10**. Во спротивно, производот може да се оштети и моќноста на вшмукување може да се намали.

1. Исклучете го производот и исклучете го приклучокот за струја **9** од штекерот.
2. Притиснете го ослободувањето на цревото **21** и извлечете го цревото **1** од доводот **13** (сл. K).

☐ Не користете корозивни или абразивни средства за чистење.

☐ Отстранете ја грубата нечистотија рачно.

☐ Исчистете го производот со сува крпа. За тврдокорна нечистотија, користете влажна крпа и умерен детергент и повторно исчистете го производот.

Сад за прашина и филтер HEPA
(Сл. Л)

1. Отстранете го садот за прашина **4** (видете „Празнење на садот за прашина“).
2. Повлечете ја бравата на капакот (горе) **3**. Отворете го горниот капак.
3. Извлечете ги двата цилиндри од садот за прашина **4**.
4. Одделете ги цилиндрите еден од друг. За да го направите ова, свртете еден од цилиндрите спротивно од стрелките на часовникот.
5. Користете влажна крпа за чистење на садот за прашина и двата цилиндри. Можете исто така да го исплакните садот за прашина и цилиндрите под млаз вода.
6. Извлечете ја рамката на филтерот од капакот.
7. Отстранете ја пенестата влошка **24**.
8. За да отстраните прашина, потчукнете ја рамката на филтерот.
9. Доколку е потребно, исплакнете ја рамката на филтерот и пенестата влошка под млаз вода. Оставете ги деловите целосно да се исушат на место без директна сончева светлина.
10. Чистете ја пенестата влошка **24** по потреба и секогаш кога ќе забележите намалување на моќноста на вшмукување.

Филтер на моторот
(Сл. M)

ⓘ **ИНФОРМАЦИИ:**

- Исчистете го филтерот на моторот **10** ако е валкан. При нормална употреба, се препорачува чистење на филтерот на моторот на секои 6 месеци.

1. Филтерот за моторот се наоѓа зад решетката за излез на воздух **25**. Лизгајте ја бравата на решетката **26** налево. Во исто време извлечете ја решетката за излез на воздух.
2. Внимателно притиснете ја бравата на горниот дел од рамката на филтерот. Извлечете ја рамката на филтерот.
3. Исплакнете го филтерот на моторот под млаз топла вода.
4. Оставете го филтерот на моторот целосно да се исуши на местото без директна сончева светлина.
5. Вратете го филтерот на моторот и решетката за излез на воздух назад во производот. И двата дела мора звучно да се заклучат на место.

Нарачување додатоци за замена

- Замената за следниве додатоци може да се нарача онлајн:
  - **10** Филтер на моторот
  - **24** Пенеста влошка
- Број на артикл: 525021_2601
  Веб-страница: www.optimex-shop.com

Решавање проблеми

Дефект	Можни причини	Акција
Производот не работи.	Приклучокот за струја **9** не е поврзан со штекер.	Поврзете го приклучокот за струја со штекер.
Моќноста на вшмукување е намалена и производот не вшмукува никаква нечистотија.	Садот за прашина **4** е полн.	Отстранете го садот за прашина (видете „Празнење на садот за прашина“).
	Вшмукувачкиот пат е блокиран.	Проверете ја четката за под **15**, млазниците **16 17**, четката за мебел **18**, телескопската цевка **2**, цревото **1** и садот за прашина за запушувања и отстранете ги.
	Филтерот на моторот **10** или филтерот HEPA е затнат.	Исчистете го филтерот на моторот и филтерот HEPA (видете „Чистење и нега“).
Производот се прегрева.	Затнат е филтерот на моторот или филтерот HEPA.	Исчистете го филтерот на моторот и филтерот HEPA (видете „Чистење и нега“).
Прашина излегува од производот.	Садот за прашина не е правилно инсталиран.	Инсталирајте го садот за прашина (видете „Празнење на садот за прашина“).
Воздухот што излегува од производот мириса непријатно.	Има наслаги во патеките за вшмукување, филтерот на моторот или филтерот HEPA.	Исчистете го филтерот на моторот и филтерот HEPA (видете „Чистење и нега“).
Моторот е погласен од вообичаеното.	Вшмукувачкиот пат е блокиран.	Проверете ги млазницата, четката за мебел, телескопската цевка, цревото и садот за прашина дали се блокирани и отстранете ги.
	Моторот е неисправен.	Контактирајте со службата за корисници (видете „Сервис“).

Складирање

- ☐ Складирајте го производот во оригиналната амбалажа кога не е во употреба.
- ☐ Исушете го производот пред складирање.
- ☐ Складирајте го производот на суво место надвор од дофат на деца.

Одлагање



Внимавајте на обележувањето на материјалите за пакување при селектирање на отпадот, тие се означени со кратенки (a) и броеви (b) со следното значење: 1-7: Пластика/20-22: Хартија и картон/80-98: Комбинирани материјали.



Варијантите за одлагање на истрошениот производ можете да ги дознаете во Вашата општина или градска администрација.



Ве молиме правилно отстранете го производот кога ќе го достигне крајот на својот работен век и не го фрлајте во домашниот отпад. Информации за пунктовите за собирање и нивното работно време може да се добијат од вашата локална самоуправа.

Гаранција

Производот е изработен според строги насоки за квалитет и е внимателно проверен пред испорака. Во случај на материјални или производствени недостатоци, имате законски права кон продавачот на производот. Вашите законски права не се ограничени на никаков начин со нашата гаранција наведена подолу.

Гаранцијата за овој производ изнесува 3 години од датумот на купување. Гарантниот рок започнува од датумот на купување. Чувајте ја оригиналната сметка за купување на безбедно место, бидејќи овој документ е потребен како доказ за купувањето.

Сите оштетувања или недостатоци кои постоеле уште при купувањето мора веднаш да се пријават по вадењето на производот од амбалажата.

Доколку производот во рок од 3 години од датумот на купување покаже материјален или производствен недостаток, ние – по наш избор – ќе го поправиме или замениме бесплатно за Вас. Гарантниот рок не се продолжува со прифатено гарантно барање. Ова важи и за заменетите и поправените делови.

Оваа гаранција престанува да важи ако производот е оштетен или неправилно користен или одржуван.

Гаранцијата ги покрива материјалните и производствените недостатоци. Оваа гаранција не се однесува на делови од производот кои се предмет на нормално трошење и затоа се сметаат за потрошни делови (на пр. батерии, акумулатори, цревa, кертриџи), ниту на оштетувања на кревки делови, како што се прекинувачи или делови од стакло.

Постапка во случај на гаранција

За да се обезбеди брза обработка на Вашето барање, следете ги следниве упатства:

Чувајте го оригиналната сметка за купување и бројот на артиклот (IAN 525021_2601) како доказ за купување.

Бројот на артиклот можете да го најдете на типската плочка, гравура на производот, на насловната страница на упатството за употреба, (види лево долу) или како налепница на задната или долната страна од производот.

Доколку се појават функционални дефекти или други недостатоци, прво контактирајте ја сервисната служба наведена подолу телефонски или по е-пошта.

Штом производот ќе биде евидентиран како неисправен, можете да го вратите бесплатно на адресата за сервис која ќе Ви биде соопштена. Осигурајте се дека го приложувате оригиналниот доказ за купување (фискална сметка) и краток писмен опис во кој се наведуваат деталите за дефектот и времето на неговото појавување.

Сервис

(MK) **Сервис Северна Македонија**
Тел.: 0800 90698
Е-пошта: owim@lidl.mk

Српски знак за сообразност

CE

Paralajmërimet dhe simbolet e përdorura ... Faqja 78
Përdorimi i synuar ... Faqja 78
Çfarë përfshihet në dërgesë ... Faqja 78
Përshkrimi i pjesëve ... Faqja 79
Të dhënat teknike ... Faqja 79
Udhëzime sigurie ... Faqja 79
Para përdorimit për herë të parë ... Faqja 81
Përdorimi ... Faqja 81
Aksesorët ... Faqja 81
Vendosja e aksesorëve ... Faqja 81
Ndezja/fikja ... Faqja 82
Rritja/ulja e fuqisë së thithjes ... Faqja 82
Zbrazja e depozitës së pluhurit ... Faqja 82
Pastrimi dhe kujdesi ... Faqja 82
Porositja e aksesorëve të këmbimit ... Faqja 83
Zgjidhja e problemeve ... Faqja 83
Ruajtja ... Faqja 84
Asgjësimi ... Faqja 84
Garancia ... Faqja 84
Procedura në rast garancie ... Faqja 84

Paralajmërimet dhe simbolet e përdorura

Në manualin e përdoruesit, në manualin e shkurtër dhe në paketim janë përdorur paralajmërimet e mëposhtme:

	**RREZIK!** Ky simbol, i shoqëruar me fjalën sinjalizuese "Rrezik", tregon një rrezik të lartë i cili nëse nuk parandalohet, mund të shkaktojë vdekje ose lëndime të rënda.		**INFO:** Simboli i shoqëruar me fjalën "Info" jep informacion të dobishëm shtesë.
			Lexoni manualin.
	**PARALAJMËRIM!** Ky simbol, në kombinim me fjalën sinjalizuese "Paralajmërim" tregon një rrezik mesatar i cili nëse nuk parandalohet mund të shkaktojë vdekje ose lëndime të rënda.		Rryma alternuese/tensioni
		Hz	Hertz (frekuenca e furnizimit)
	**KUJDES!** Ky simbol, i shoqëruar me fjalën sinjalizuese "Kujdes" tregon një rrezik të ulët i cili nëse nuk parandalohet, mund të shkaktojë lëndime të lehta ose mesatare.	W	Vat
			Rrezik – rrezik i goditjes elektrike!
	**VËMENDJE!** Ky simbol i shoqëruar me fjalën sinjalizuese "Vëmendje" tregon një dëmtim të mundshëm të pronës.		Simbol për produkt të klasit mbrojtës II
			Ndezja/fikja
CE	Shenja CE tregon konformitetin me direktivat përkatëse të BE-së që zbatohen për këtë produkt.		Informacione sigurie Udhëzimet e përdorimit

FSHESË ME KORRENT

Përdorimi i synuar

Ky produkt është bërë për të thithur pluhurin. Mos e përdorni produktin për asnjë qëllim tjetër.

Ky produkt është bërë vetëm për përdorim shtëpiak, jo për qëllime tregtare apo qëllime të tjera.

Prodhuesi nuk mban asnjë përgjegjësi për dëmtimet e shkaktuara nga përdorimi i papërshtatshëm.

Çfarë përfshihet në dërgesë

Pas shpaketimit të produktit, kontrolloni nëse dorëzimi ka përfunduar ose nëse të gjitha pjesët janë në gjendje të mirë. Hiqni të gjitha materialet e paketimit para përdorimit.

1 Fshesë me korrent
1 Tub fleksibël
1 Tub teleskopik
1 Furçë për dysheme
1 Grykë për tapiceri
1 Gryka për hapësirat e ngushta
1 Furça për mobiliet
1 Mbajtëse e grykës
1 Shënime lidhur me përdorimin dhe sigurinë

Përshkrimi i pjesëve

(Fig. A, K, N, O)

1 Tub fleksibël
2 Tub teleskopik
3 Çelësi i kapakut (sipër)
4 Depozita e pluhurit
5 Doreza
6 Çelësi i depozitës së pluhurit
7 Butoni i mbledhjes së kabllos
8 Mbajtësja e furçës për dysheme
9 Kordoni i energjisë me spinë
10 Filtri i motorit
11 Rrota
12 Çelësi i ndezjes/fikjes ⏻
13 Thithja
14 Çelësi për
– Dysheme të fortë
– Tapet
15 Furçë për dysheme
16 Grykë për tapiceri
17 Gryka për hapësirat e ngushta
18 Furça për mobiliet
19 Mbajtëse e grykës
20 Çelësi i tubit teleskopik
21 Çelësi i tubit fleksibël
22 Rregullatori dytësor i ajrit
23 Çelësi i poshtëm
24 Shtresa e sfungjerit
25 Grila e daljes së ajrit
26 Çelësi i grilës
27 Çelësi i kontrollit të fuqisë së thithjes

Të dhënat teknike

Tensioni nominal:	220–240 V~, 50–60 Hz
Konsumi i energjisë:	850 W
Klasi i mbrojtjes:	II
Vëllimi i depozitës së pluhurit:	0,6 L
Emetimi i zhurmës:	≤ 78 dB(A)
Nivelet e thithjes:	1
Filtri:	HEPA
Konsumi i energjisë në gjendje të fikur:	0.0W

Produkti është në përputhje me Direktivën për Ekodizajnin 2009/125/EC dhe EU 666/2013 bazuar në standardet EN 60312-1, EN 60704-2-1 dhe EN 60335-2-2.

Udhëzime sigurie

PARA SE TA PËRDORNI PRODUKTIN, NJIHUNI ME TË GJITHA INFORMACIONET E SIGURISË DHE UDHËZIMET E PËRDORIMIT! KUR UA JEPNI PRODUKTIN TË TJERËVE, JU LUTEMI TË PËRFSHINI EDHE TË GJITHA DOKUMENTET!

Në rast dëmtimi që rezultojnë nga moszbatimi i këtyre udhëzimeve të përdorimit, pretendimet për garanci bëhen të pavlefshme! Nuk pranohet asnjë përgjegjësi për dëmtimet që vijnë si pasojë! Në rast të dëmtimit material ose lëndimeve fizike që shkaktohen nga trajtimi i papërshtatshëm ose nga moszbatimi i udhëzimeve të sigurisë, nuk pranohet asnjë përgjegjësi!

Fëmijët dhe personat me kufizime



⚠ PARALAJMËRIM! RREZIK VDEKJEJE DHE AKSIDENTESH NDAJ FOSHNJAVE DHE FËMIJËVE!

Mos i lini asnjëherë fëmijët të pambikëqyrur me materialin e paketimit. Materiali i paketimit paraqet rrezik mbytjeje. Shpeshherë, fëmijët nuk i llogaritin mirë rreziqet.

- Produkti mund të përdoret nga fëmijët e moshës 8 vjeç e sipër dhe nga persona me aftësi të kufizuara fizike, shqisore ose mendore, ose me mungesë përvoje dhe njohurie nëse janë mbikëqyrur ose udhëzuar në lidhje me përdorimin e produktit në një mënyrë të sigurt dhe i kuptojnë rreziqet që përfshihen.
- Fëmijët nuk duhet të luajnë me produktin.

- Pastrimi dhe mirëmbajtja nuk duhet të bëhet nga fëmijët, përveç nëse janë mbi 8 vjeç dhe janë të mbikëqyrur.

Përdorimi i synuar

⚠ PARALAJMËRIM! Rrezik lëndimi!
Keqpërdorimi mund të shkaktojë lëndime. Përdoreni këtë produkt vetëm në përputhje me këto udhëzime. Mos u përpiqni ta modifikoni produktin në asnjë mënyrë.

Siguria elektrike

⚠ RREZIK! Rrezik i goditjes elektrike!
Mos u përpiqni asnjëherë ta riparoni produktin vetë. Në rast defekti, riparimet duhet të kryhen vetëm nga personeli i kualifikuar.

⚠ PARALAJMËRIM! Rrezik i goditjes elektrike! Mos i zhytni pjesët elektrike të produktit në ujë ose në lëngje të tjera. Mos e mbani asnjëherë produktin në ujë të rrjedhshëm.

⚠ PARALAJMËRIM! Rrezik i goditjes elektrike! Asnjëherë mos e përdorni produktin nëse është dëmtuar. Shkëputeni produktin nga priza dhe kontaktoni shitësin nëse është dëmtuar.

⚠ PARALAJMËRIM! Rrezik i goditjes elektrike! Mos e vini në punë produktin me duar të lagura ose ndërsa qëndroni mbi dysheme të lagur.

⚠ PARALAJMËRIM! Rrezik lëndimi!
Fikeni produktin dhe shkëputeni nga furnizimi me energji para se ta pastroni, si dhe kur nuk e përdorni produktin.

- Mos e përdorni më produktin nëse është rrëzuar.
- Para se të lidhni spinën në prizë: Kontrolloni që vlera e tensionit dhe rrymës përputhet me detajet e furnizimit me energji që tregohen në etiketën e të dhënave të produktit.
- Kontrolloni rregullisht spinën dhe kordonin e energjisë për të parë nëse kanë dëmtime. Për të shmangur rreziqet, nëse kordoni i energjisë dëmtohet, ai duhet të ndërrohet nga prodhuesi, nga agjenti i tij i shërbimit ose nga persona me kualifikim të ngjashëm.
- Mbrojeni kordonin e energjisë nga dëmtimet. Mos e lini të varet në skajet e mprehta, mos e shtypni ose mos e përthyeni. Mbajeni kordonin e energjisë larg nga sipërfaqet e nxehta dhe nga zjarri.

Përdorimi

- Shkëputeni spinën e energjisë nga priza
  - kur ndodh një defekt.
  - para se të vendosni/ndryshoni aksesorët,
  - para se ta pastroni produktin,
  - nëse nuk do ta përdorni produktin për kohë të gjatë,
  - gjatë një stuhie dhe
  - pas çdo përdorimi.
- Shkëputeni produktin nga priza duke tërhequr spinën, por jo duke tërhequr kordonin e energjisë.
- Pjesët me defekt duhet të ndërrohen gjithmonë duke përdorur pjesë këmbimi origjinale.
- Mos i pengoni foletë e ajrimit gjatë përdorimit. Rrezik i mbinxehjes dhe i dëmtimit të produktit.
- Mos e përdorni asnjëherë produktin për të thithur ujë ose lëngje të tjera, substanca të djegshme ose objekte të nxehta/që digjen.

Pastrimi dhe ruajtja

⚠ PARALAJMËRIM! Rrezik lëndimi!

Shkëputeni produktin nga furnizimi me energji para se të pastroni, si dhe kur nuk e përdorni.

- Mbrojeni produktin, kordonin e energjisë dhe spinën e energjisë nga pluhuri, drita direkte e diellit, pikat dhe spërkatjet e ujit.
- Mbajeni produktin në një vend të freskët, të thatë dhe të mbrojtur nga lagështia, si dhe larg fëmijëve.
- Mbrojeni produktin nga nxehtësia. Mos e vendosni produktin pranë zjarrit ose burimeve të nxehtësisë, si sobat ose pajisjet ngrohëse.

Para përdorimit për herë të parë

☐ Hiqni të gjithë materialin e paketimit dhe shtrojini përpara të gjitha pjesët. Pas shpaketimit, kontrolloni produktin për të parë nëse ka dëmtime.

Përdorimi

Aksesorët

Pjesa	Aplikimi
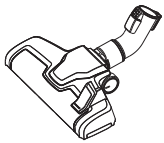 * **15**	Tapetat Dyshemetë e forta Shkallët
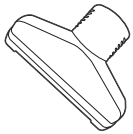 **16**	Tapetat Jastëkët Tapiceritë
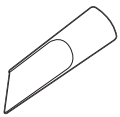 **17**	Vendet që arrihen me vështirësi Cepat Skajet Grilat Karriget Tapiceritë
 **18**	Tendat Grilat Sipërfaqet delikate

* Vendosni çelësin për dyshemetë e forta/tapetet **14** sipas llojit të dyshemesë:

Ndryshoni pozicionin	Lloji i dyshemesë
	Dysheme të fortë
	Tapet

Vendosja e aksesorëve

1. Lidhja e tubit fleksibël **1** me hyrjen **13**. Tubi fleksibël duhet të bëjë një zhurmë kërcitëse kur fiksohet (Fig. B).
2. Vendosni dorezën e tubit fleksibël te hapësira e gjerë e tubit teleskopik **2** (Fig. C).
3. Vendoseni tubin teleskopik në gjatësinë që doni:
   - Shtyjeni përpara çelësin e tubit teleskopik **20** dhe rregulloni gjatësinë e tubit teleskopik (Fig. D).
   - Lironi çelësin e tubit teleskopik.
   - Nëse është e nevojshme, rregulloni gjatësinë derisa çelësi i tubit teleskopik të fiksohet në vend.
4. Vendosni tubin teleskopik te hyrja e furçës për dysheme **15**, grykat **16** **17** ose furça për mobiliet **18** (Fig. E).

ⓘ INFO:

- Grykat dhe furça për mobiliet mund të lidhet drejtpërdrejt me tubin fleksibël.
- Para përdorimit: Sigurohuni që të gjithë aksesorët të jenë fiksuar mirë.
- Mbajtësja e grykës **19** mund të lidhet te tubi teleskopik.

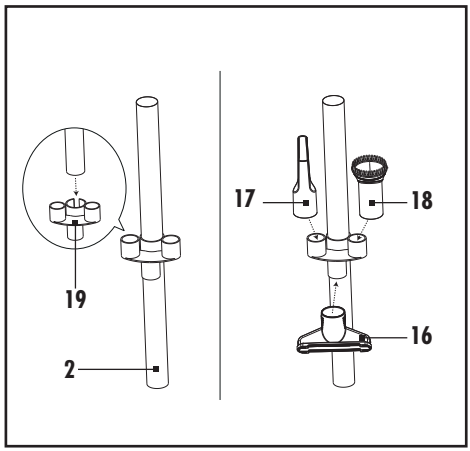

Aksesorët e mëposhtëm mund të vendosen te mbajtësja e grykës kur nuk përdoren.
- Grykë për tapiceri
- Gryka për hapësirat e ngushta
- Furça për mobiliet

Ndezja/fikja

1. Tërhiqeni spinën **9** nga trupi, të paktën deri te shenja e verdhë Kur shfaqet shenja e kuqe, kjo tregon që është arritur fundi i kordonit të energjisë. Mos e tërhiqni më tej spinën e energjisë (Fig. F).
2. Lidheni spinën e energjisë në prizë.
3. Ndezja/fikja: Shtypni çelësin e ndezjes/fikjes ⏻ **12** një herë (Fig. G).
4. Shkëputeni spinën e energjisë nga priza nëse nuk e përdorni produktin.
5. Mbledhja e kordonit të energjisë: Shtypni butonin e mbledhjes së kabllos **7** (Fig. H).

INFO:
- Mbani kordonin e energjisë me një dorë. Shoqërojeni kordonin e energjisë ndërsa po mblidhet.

Rritja/ulja e fuqisë së thithjes

Ka 2 mënyra për të rritur/ulur fuqinë e thithjes.
- ☐ Rregulloni fuqinë e thithjes duke rrotulluar çelësin e kontrollit të fuqisë së thithjes **27** në njësinë kryesore.
- ☐ Rregulloni fuqinë e thithjes me rregullatorin dytësor të ajrit **22** (Fig. I).

Zbrazja e depozitës së pluhurit

INFO:
- Zbrazeni jashtë depozitën e pluhurit **4** nëse është e mundur, pasi zbrazja mund të krijojë pluhur.
- Zbrazeni rregullisht depozitën e pluhurit. Përndryshe produkti mund të dëmtohet.

1. Shtypni çelësin e depozitës së pluhurit **6**. Ngrijeni depozitën e pluhurit nga produkti duke përdorur dorezën **5** (Fig. J).
2. Mbajeni depozitën e pluhurit mbi një kosh plehrash.
3. Shtypni çelësi e poshtëm **23** anash depozitës së pluhurit për të hapur fundin dhe për të zbrazur kështu pluhurin (Fig. K).
4. Mbylleni fundin. Çelësi i poshtëm duhet të bëjë një zhurmë kërcitëse që tregon se është mbyllur.
5. Vendoseni në produkt depozitën e pluhurit. Çelësi i depozitës së pluhurit duhet të bëjë një zhurmë kërcitëse që tregon se është mbyllur (Fig. L).

Pastrimi dhe kujdesi

⚠ **RREZIK! Rrezik i goditjes elektrike!** Shkëputeni spinën e energjisë **9** nga priza para se ta pastroni produktin.
Mos e prekni asnjëherë spinën e energjisë me duar të lagura.
Mbani gjithmonë të thatë spinën e energjisë dhe kordonin e energjisë.

⚠ **PARALAJMËRIM! Rrezik i goditjes elektrike!** Mos i zhytni asnjëherë pjesët elektrike të produktit në ujë apo në lëngje të tjera. Mos e mbani asnjëherë produktin në ujë të rrjedhshëm.

⚠ **VËMENDJE!** Mos përdorni mjete për të pastruar filtrat. Përndryshe filtrat mund të dëmtohen.

⚠ **VËMENDJE!** Mos e përdorni asnjëherë produktin pa filtrin HEPA dhe pa filtrin e motorit **10**. Përndryshe produkti mund të dëmtohet dhe fuqia e thithjes mund të bjerë.

1. Fikeni produktin dhe shkëputeni spinën e energjisë **9** nga priza.
2. Shtypni çelësin e tubit fleksibël **21** the tërhiqeni tubin fleksibël **1** nga hyrja **13** (Fig. M).
- ☐ Mos përdorni agjentë pastrimi gërryes.
- ☐ Hiqni me dorë papastërtitë e ashpra.
- ☐ Pastrojeni produktin me një leckë të njomë. Për papastërtitë që nuk hiqen, përdorni një leckë të njomë dhe detergjent të lehtë dhe pastrojeni produktin përsëri.

Depozita e pluhurit dhe filtri HEPA
(Fig. N)

1. Hiqeni depozitën e pluhurit **4** (shiko "Zbrazja e depozitës së pluhurit").
2. Ngrini çelësin e kapakut (sipër) **3**. Hapni kapakun e sipërm.
3. Nxirrni të dy cilindrat nga depozita e pluhurit **4**.
4. Shkëputini cilindrat nga njëri-tjetri. Për këtë, rrotullojini cilindrat në drejtim të kundërt të akrepave të orës.
5. Përdorni një leckë të njomë për të pastruar depozitën e pluhurit dhe dy cilindrat. Gjithashtu mund ta shpëlani depozitën e pluhurit dhe cilindrat në ujë të rrjedhshëm.
6. Nxirreni trupin e filtrit nga kapaku.
7. Hiqeni shtresën e sfungjerit **24**.
8. Për të hequr pluhurin, goditeni trupin e filtrit.

9. Nëse është e nevojshme, shpëlajeni trupin e filtrit dhe shtresën e sfungjerit në ujë të rrjedhshëm. Lërini pjesët të thahen plotësisht në një vend pa dritën direkte të diellit.
10. Pastrojeni shtresën e sfungjerit **24** kur është e nevojshme dhe sa herë që vini re rënie të fuqisë thithëse.

Filtri i motorit
(Fig. 0)

ⓘ **INFO:**

- Pastroni fitlrin e motorit **10** nëse është pis. Me përdorim normal, rekomandohet që ta pastroni filtrin e motorit çdo 6 muaj.

1. Filtri i motorit ndodhet mbrapa grilës së daljes së ajrit **25**. Shtyjeni çelësin e grilës **26** në të majtë. Në të njëjtën kohë nxirreni grilën e daljes së ajrit.
2. Shtypeni me kujdes çelësin sipër trupit të filtrit. Nxirreni trupin e filtrit.
3. Shpëlajeni filtrin e motorit në ujë të ngrohtë të rrjedhshëm.
4. Lëreni filtrin e motorit të thahet plotësisht në një vend pa dritë direkte të diellit.
5. Vendosni përsëri në produkt filtrin e motorit dhe grilën e daljes së ajrit. Të dyja pjesët duhet të bëjnë një zhurmë kërcitëse që tregohet se janë fiksuar në vend.

Porositja e aksesorëve të këmbimit

- Zëvendësimet për aksesorët e mëposhtëm mund të porositen online:
  - **10** Filtri i motorit
  - **24** Shtresa e sfungjerit
- Numri i artikullit: 525021_2601
  Website: www.optimex-shop.com

Zgjidhja e problemeve

Defekti	Shkaku i mundshëm	Veprimi
Produkti nuk punon.	Spina e energjisë **9** nuk është lidhur në prizë.	Lidheni spinën e energjisë në prizë.
Fuqia e thithjes është e reduktuar dhe produkti nuk thith.	Depozita e pluhurit **4** është plot.	Zbrazeni depozitën e pluhurit (shiko "Zbrazja e depozitës së pluhurit").
	Rruga e thithjes është bllokuar.	Kontrolloni furçën për dysheme **15**, grykat **16 17**, furçën për mobilie **18**, tubin teleskopik **2**, tubin fleksibël **1** dhe depozitën e pluhurit për të parë nëse ka bllokime dhe lirojini.
	Filtri i motorit **10** ose filtri HEPA është bllokuar.	Pastroni filtrin e motorit dhe filtrin HEPA (shiko "Pastrimi dhe kujdesi").
Produkti nxehet.	Filtri i motorit ose filtri HEPA janë bllokuar.	Pastroni filtrin e motorit dhe filtrin HEPA (shiko "Pastrimi dhe kujdesi").
Nga produkti del pluhur.	Depozita e pluhurit nuk është vendosur siç duhet.	Instaloni depozitën e pluhurit (shiko "Zbrazja e depozitës së pluhurit").
Nga produkti del ajër me erë të keqe.	Depozitime në rrugët e thithjes, filtri i motorit ose filtri HEPA.	Pastroni filtrin e motorit dhe filtrin HEPA (shiko "Pastrimi dhe kujdesi").
Motori bën më shumë zhurmë se zakonisht.	Rruga e thithjes është bllokuar.	Kontrolloni grykën, furçën për mobiliet, tubin teleskopik, tubin fleksibël dhe depozitën e pluhurit për të parë nëse ka bllokime dhe hiqini.
	Motori ka defekt.	Kontaktoni shërbimin e klientit (shiko "Shërbimi").

Ruajtja

- ☐ Mbajeni produktin në paketimin origjinal kur nuk e përdorni.
- ☐ Pastrojeni produktin para se ta vendosni.
- ☐ Mbajeni produktin në një vend të thatë larg fëmijëve.

Asgjësimi



Kini parasysh etiketimin e materialeve të ambalazhit gjatë ndarjes së mbeturinave; ato janë të shënuara me shkurtesa (a) dhe numra (b) me këtë kuptim: 1–7: Plastika/20–22: Letra dhe kartoni/80–98: Materiale të përziera.



Mundësitë për asgjësimin e produktit të përdorur i merrni në komunën ose bashkinë tuaj.



Ju lutemi asgjësoni produktin në mënyrë të duhur kur të ketë arritur fundin e jetëgjatësisë së tij të përdorshme dhe jo në mbeturinat shtëpiake. Informacione mbi pikat e grumbullimit dhe oraret e tyre të hapjes mund të merren nga autoriteti juaj lokal.

Garancia

Produkti është prodhuar sipas udhëzimeve të rrepta të cilësisë dhe është kontrolluar me kujdes para dorëzimit. Në rast të defekteve të materialit ose të prodhimit, keni të drejta ligjore ndaj shitësit të produktit. Të drejtat tuaja ligjore nuk kufizohen në asnjë mënyrë nga garancia jonë e përshkruar më poshtë.

Garancia për këtë produkt është 3 vjet nga data e blerjes. Afati i garancisë fillon nga data e blerjes. Ruani faturën origjinale të blerjes në një vend të sigurt, pasi ky dokument është i nevojshëm si dëshmi e blerjes.

Të gjitha dëmtimet ose defektet që janë të pranishme në momentin e blerjes duhet të raportohen menjëherë pas hapjes së produktit.

Nëse produkti brenda 3 viteve nga data e blerjes paraqet një defekt material ose të prodhimit, ne do ta riparojmë ose zëvendësojmë atë falas për ju, sipas zgjedhjes sonë. Afati i garancisë nuk zgjatet në rast të pranimit të një kërkese të garancisë. Kjo vlen edhe për pjesët e zëvendësuara ose të riparuara.

Kjo garanci humbet nëse produkti është dëmtuar ose përdorur apo mirëmbajtur në mënyrë të papërshtatshme.

Garancia mbulon defektet materiale dhe të prodhimit. Kjo garanci nuk vlen për pjesë të produktit që konsumohen në përdorim të zakonshëm dhe konsiderohen si pjesë të konsumuara (p.sh. bateri, akumulator, tuba, kartusha boje), si dhe për dëmtime të pjesëve delikate, p.sh. çelësa ose pjesë prej xhami.

Procedura në rast garancie

Për të siguruar një trajtim të shpejtë të kërkesës suaj, ju lutemi t'i kushtoni vëmendje udhëzimeve në vijim:

Mbani faturën origjinale të blerjes dhe numrin e artikullit (IAN 525021_2601) si dëshmi të blerjes.

Numrin e artikullit e gjeni në etiketën e të dhënave, një gdhendje në produkt, faqen e parë të manualit të përdorimit në gjuhën gjermane (poshtë majtas) ose si një ngjitëse në anën e pasme ose të poshtme të produktit.

Në rast të defekteve të funksionimit apo mangësive të tjera, ju lutemi kontaktoni fillimisht shërbimin e mëposhtëm përmes telefonit ose e-mail-it.

Sapo produkti të jetë regjistruar si me defekt, mund ta dërgoni atë pa pagesë në adresën e shërbimit që do t'ju komunikohet. Sigurohuni që të bashkëngjitni faturën origjinale të blerjes (kuponin) si dhe një përshkrim të shkurtër me shkrim, ku përshkruhen detajet e defektit dhe koha e shfaqjes së tij.

Shenja serbe e konformitetit

CE

Upozorenja i simboli koji se upotrebljavaju ... Stranica 86
Predviđena upotreba ... Stranica 86
Sadržaj isporuke ... Stranica 86
Opis dijelova ... Stranica 87
Tehnički podaci ... Stranica 87
Sigurnosne napomene ... Stranica 87
Prije prve upotrebe ... Stranica 89
Rad ... Stranica 89
Pribor ... Stranica 89
Postavljanje pribora ... Stranica 89
Uključivanje/isključivanje ... Stranica 90
Povećavanje/smanjivanje snage usisa ... Stranica 90
Pražnjenje spremnika za prašinu ... Stranica 90
Čišćenje i održavanje ... Stranica 90
Naručivanje zamjenskih dijelova za pribor ... Stranica 91
Rješavanje problema ... Stranica 91
Skladištenje ... Stranica 92
Odlaganje ... Stranica 92
Garancija ... Stranica 92
Postupak u slučaju garancije ... Stranica 92
Servis ... Stranica 92

Upozorenja i simboli koji se upotrebljavaju

U korisničkom priručniku, kratkom priručniku i na ambalaži upotrebljavaju se sljedeća upozorenja:

	**OPASNOST!** Ovaj simbol, u kombinaciji sa signalnom riječi „Opasnost", označava opasnost visokog stepena rizika koja će, ako se ne izbjegne, za posljedicu imati smrtni ishod ili teške tjelesne povrede.		**INFORMACIJE!** Ovaj simbol u kombinaciji s riječi „Informacije" pruža dodatne korisne informacije.
			Pročitajte priručnik.
	**UPOZORENJE!** Ovaj simbol, u kombinaciji sa signalnom riječi „Upozorenje", označava opasnost srednjeg stepena rizika koja, ako se ne izbjegne, za posljedicu može imati smrtni ishod ili teške tjelesne povrede.		Naizmjenična struja/napon
		Hz	Herc (frekvencija napajanja)
	**OPREZ!** Ovaj simbol, u kombinaciji sa signalnom riječi „Oprez", označava opasnost niskog stepena rizika koja, ako se ne izbjegne, za posljedicu može imati lakše ili srednje teške tjelesne povrede.	W	Vati
			Opasnost – rizik od strujnog udara!
	**PAŽNJA!** Ovaj simbol u kombinaciji sa signalnom riječi „Pažnja" označava moguću materijalnu štetu.		Simbol za proizvod klase zaštite II
			Uključivanje/isključivanje
CE	Oznaka CE ukazuje na usklađenost s relevantnim direktivama EU koje se primjenjuju za ovaj proizvod.		Informacije o sigurnosti Uputstva za upotrebu

USISIVAČ

Predviđena upotreba

Ovaj proizvod je namijenjen za usisavanje prašine. Proizvod nemojte upotrebljavati za druge svrhe.

Ovaj proizvod je predviđen samo za privatnu upotrebu u domaćinstvu, a ne za komercijalne ili druge svrhe.

Proizvođač ne preuzima odgovornost za štete nastale uslijed nepravilne upotrebe.

Sadržaj isporuke

Nakon raspakivanja proizvoda, provjerite da li je isporuka potpuna i da li su svi dijelovi u besprijekornom stanju. Prije upotrebe uklonite sav ambalažni materijal.

1 Usisivač
1 Crijevo
1 Teleskopska cijev
1 Četka za pod
1 Nastavak za tapacirani namještaj
1 Nastavak za proreze
1 Četka za namještaj
1 Držač nastavaka
1 Napomene za rad i sigurnosne napomene

Opis dijelova

(sl. A, K, N, O)

1 Crijevo
2 Teleskopska cijev
3 Bravica poklopca (gornja)
4 Spremnik za prašinu
5 Ručka
6 Mehanizam za otpuštanje spremnika za prašinu
7 Taster za namotavanje kabla
8 Držač četke za pod
9 Strujni kabel sa strujnim utikačem
10 Filter motora
11 Točak
12 Prekidač za uključivanje/isključivanje ⏻
13 Usisni otvor
14 Prekidač za
- tvrde podove
- tepihe

15 Četka za pod
16 Nastavak za tapacirani namještaj
17 Nastavak za proreze
18 Četka za namještaj
19 Držač nastavaka
20 Bravica teleskopske cijevi
21 Mehanizam za otpuštanje crijeva
22 Regulator sekundarnog zraka
23 Donji mehanizam za otpuštanje
24 Spužvasti uložak
25 Rešetka ispušnog otvora za zrak
26 Bravica rešetke
27 Regulator snage usisa

Tehnički podaci

Nazivni napon:	220–240 V~, 50–60 Hz
Potrošnja energije:	850 W
Klasa zaštite:	II
Zapremina spremnika za prašinu	0,6 l
Emisija buke:	≤ 78 dB(A)
Nivoi snage usisavanja:	1
Filter:	HEPA
Potrošnja energije u isključenom stanju:	0,0 W

Proizvod ispunjava zahtjeve Direktive o ekološkom dizajnu 2009/125/EZ i Uredbe EU 666/2013 na temelju standarda EN 60312-1, EN 60704-2-1 i EN 60335-2-2.

Sigurnosne napomene

PRIJE UPOTREBE PROIZVODA UPOZNAJTE SE SA SVIM SIGURNOSNIM NAPOMENAMA I UPUTAMA ZA UPOTREBU! KADA OVAJ PROIZVOD PROSLJEĐUJETE DRUGIM OSOBAMA, PRILOŽITE I SVU DOKUMENTACIJU!

U slučaju oštećenja nastalih uslijed nepridržavanja ovog uputstva za upotrebu, pravo na garanciju prestaje važiti! Ne preuzimamo odgovornost za posljedičnu štetu! Ne preuzimamo odgovornost za materijalnu štetu ili tjelesne povrede uzrokovane nepropisnim rukovanjem ili nepoštivanjem sigurnosnih napomena!

Djeca i osobe s invaliditetom



⚠ UPOZORENJE! OPASNOST ZA ŽIVOT I RIZIK OD NESREĆA ZA BEBE I DJECU!

Djecu nemojte nikada ostavljati bez nadzora s ambalažnim materijalom. Ambalažni materijal predstavlja opasnost od gušenja. Djeca često podcjenjuju opasnosti.

- Ovaj proizvod mogu upotrebljavati djeca starosne dobi od 8 godina i starija te osobe ograničenih fizičkih, čulnih ili metalnih sposobnosti ili nedovoljnog iskustva i znanja ako su pod nadzorom ili ako su upućeni u siguran način upotrebe proizvoda i razumiju potencijalne opasnosti.
- Djeca se ne smiju igrati proizvodom.
- Čišćenje i održavanje koje obavlja korisnik ne smiju obavljati djeca, osim ako su starija od 8 godina i pod nadzorom.

Predviđena upotreba

⚠ UPOZORENJE! Rizik od povreda!
Nepravilna upotreba može dovesti do povreda. Proizvod upotrebljavajte isključivo u skladu s ovim uputama. Nemojte pokušavati modificirati proizvod ni na koji način.

Električna sigurnost

⚠ OPASNOST! Rizik od strujnog udara!
Nemojte nikada pokušavati da sami popravljate proizvod. U slučaju kvara, popravke treba obavljati samo kvalifikovano osoblje.

⚠ UPOZORENJE! Rizik od strujnog udara! Električne komponente proizvoda nemojte uranjati u vodu ili druge tekućine. Ovaj proizvod nemojte nikada držati pod tekućom vodom.

⚠ UPOZORENJE! Rizik od strujnog udara! Nemojte nikada upotrebljavati oštećen proizvod. Ako je proizvod oštećen, isključite ga iz strujne utičnice i obratite se svom trgovcu.

⚠ UPOZORENJE! Rizik od strujnog udara!
Nemojte rukovati proizvodom mokrim rukama niti dok stojite na mokrom podu.

⚠ UPOZORENJE! Rizik od povreda! Prije radova čišćenja i kada se ne upotrebljava, proizvod isključite i isključite ga iz strujnog napajanja.

- Nemojte više upotrebljavati proizvod ako je pao.
- Prije priključivanja strujnog utikača na strujno napajanje: Provjerite odgovaraju li napon i nazivna struja podacima strujnog napajanja navedenim na tipskoj pločici proizvoda.
- Redovno provjeravajte jesu li strujni utikač i strujni kabel oštećeni. Ako je strujni kabel oštećen, zamjenu mora obaviti proizvođač, ovlašteni serviser proizvođača ili slično kvalifikovano lice, kako bi se izbjegla opasnost.
- Zaštitite strujni kabel od oštećenja. Nemojte dozvoliti da strujni kabel visi preko oštrih rubova, nemojte ga stiskati niti savijati. Strujni kabel držite podalje od vrelih površina i otvorenog plamena.

Rad

- Izvucite strujni utikač iz strujne utičnice
  - u slučaju kvara,
  - prije postavljanja/zamjene pribora,
  - prije čišćenja proizvoda,
  - ako proizvod nećete upotrebljavati duže vrijeme,
  - tokom grmljavine i
  - nakon svake upotrebe.
- Isključite proizvod iz strujne utičnice povlačenjem strujnog utikača, a ne povlačenjem za strujni kabel.
- Neispravne komponente uvijek zamijenite samo originalnim rezervnim dijelovima.
- Nemojte zaklanjati ventilacijske proreze tokom rada proizvoda. Postoji rizik od pregrijavanja i oštećenja proizvoda.
- Proizvod nemojte nikada upotrebljavati za usisavanje vode ili drugih tekućina, zapaljivih materija niti vrućih/zapaljenih predmeta.

Čišćenje i skladištenje

⚠ UPOZORENJE! Rizik od povreda! Prije radova čišćenja i kada se ne upotrebljava, proizvod isključite iz strujnog napajanja.

- Proizvod, pripadajući strujni kabel i strujni utikač zaštitite od prašine, direktne sunčeve svjetlosti, kapanja i prskanja vode.
- Proizvod skladištite na hladnom i suhom mjestu, zaštićenom od vlage i izvan dohvata djece.
- Zaštitite proizvod od toplote. Nemojte postavljati proizvod u blizini otvorenog plamena ili izvora toplote, kao što su štednjaci ili grijalice.

Prije prve upotrebe

☐ Uklonite sav ambalažni materijal i položite sve pojedinačne komponente ispred sebe. Nakon raspakivanja, provjerite ima li na proizvodu vidljivih oštećenja.

Rad

Pribor

Dio	Primjena
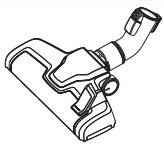 * **15**	Tepisi Tvrdi podovi Stepenice
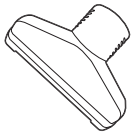 **16**	Tepisi Jastuci Tapacirani namještaj
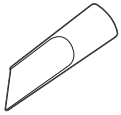 **17**	Teško dostupna mjesta Uglovi Rubovi podnih lajsni Žaluzine Stolice Tapacirani namještaj
 **18**	Roletne Žaluzine Osjetljive površine

* Prekidač za tvrde podove/tepihe **14** postavite u skladu s vrstom poda:

Položaj prekidača	Vrsta poda
	Tvrdi pod
	Tepih

Postavljanje pribora

1. Priključite crijevo **1** na usisni otvor**13**. Crijevo treba da čujno ulegne u svoje mjesto (sl. B).
2. Ručku crijeva umetnite u široki otvor teleskopske cijevi **2** (sl. C).
3. Podesite teleskopsku cijev na željenu dužinu:
   - Gurnite bravicu teleskopske cijevi **20** prema naprijed i podesite dužinu teleskopske cijevi (sl. D).
   - Otpustite bravicu teleskopske cijevi.
   - Ako je potrebno, lagano prilagodite dužinu dok bravica teleskopske cijevi ne ulegne u svoje mjesto.
4. Umetnite teleskopsku cijev u usisni otvor četke za pod **15**, nastavaka **16 17** ili četke za namještaj **18** (sl. E).

ⓘ INFORMACIJE!

- Nastavci i četka za namještaj mogu se direktno pričvrstiti na crijevo.
- Prije upotrebe: Provjerite je li sav pribor dobro pričvršćen.
- Držač nastavaka **19** može se pričvrstiti na teleskopsku cijev.

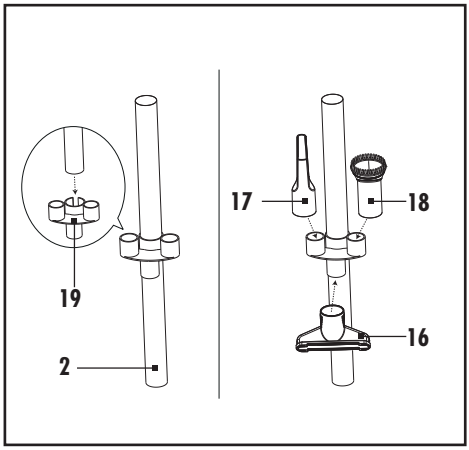

Sljedeći pribor možete pričvrstiti na držač nastavaka kada nije u upotrebi:

- Nastavak za tapacirani namještaj
- Nastavak za proreze
- Četka za namještaj

Uključivanje/isključivanje

1. Izvucite strujni utikač **9** iz kućišta najmanje do žute oznake. Pojavljivanje crvene oznake označava krajnju tačku izvlačenja strujnog kabla. Ne izvlačite strujni utikač dalje od te oznake (sl. F).
2. Priključite strujni utikač u strujnu utičnicu.
3. Uključivanje/isključivanje: jednom pritisnite prekidač za uključivanje/isključivanje ⏻ **12** (sl. G).
4. Izvucite strujni utikač iz strujne utičnice ako ne upotrebljavate proizvod.
5. Namotavanje strujnog kabela: pritisnite taster za namotavanje kabela **7** (sl. H).

INFORMACIJE!

- Držite strujni kabel jednom rukom. Pridržavajte strujni kabel tokom namotavanja.

Povećavanje/smanjivanje snage usisa

Postoje 2 načina za povećavanje/smanjivanje snage usisa.

- ☐ Snagu usisavanja podesite okretanjem regulatora snage usisa **27** na glavnoj jedinici.
- ☐ Snagu usisa podesite regulatorom sekundarnog zraka **22** (sl. I).

Pražnjenje spremnika za prašinu

INFORMACIJE!

- Pražnjenje spremnika za prašinu **4** obavljajte na otvorenom, s obzirom na to da ovaj proces može uzrokovati stvaranje oblaka prašine.
- Spremnik za prašinu praznite u redovnim vremenskim intervalima. U suprotnom može doći do oštećenja proizvoda.

1. Pritisnite mehanizam za otpuštanje spremnika za prašinu **6**. Podignite spremnik za prašinu iz proizvoda pomoću ručke **5** (sl. J).
2. Držite spremnik za prašinu iznad kante za otpad.
3. Pritisnite donji mehanizam za otpuštanje **23** na bočnoj strani spremnika za prašinu radi otvaranja dna i pražnjenja nakupljene prašine (sl. K).
4. Zatvorite dno. Donji mehanizam za otpuštanje treba da čujno ulegne u svoje mjesto.
5. Umetnite spremnik za prašinu u proizvod. Mehanizam za otpuštanje spremnika za prašinu mora da čujno ulegne u svoje mjesto (sl. L).

Čišćenje i održavanje

⚠ **OPASNOST! Rizik od strujnog udara!** Prije čišćenja proizvoda, izvucite strujni utikač **9** iz strujne utičnice. Strujni utikač nemojte nikada dodirivati vlažnim ili mokrim rukama.
Strujni utikač i strujni kabel uvijek održavajte suhima.

⚠ **UPOZORENJE! Rizik od strujnog udara!** Električne dijelove proizvoda nemojte nikada uranjati u vodu ili druge tekućine. Ovaj proizvod nemojte nikada držati pod tekućom vodom.

⚠ **PAŽNJA!** Za čišćenje filtera nemojte upotrebljavati nikakve alate. U suprotnom može doći do oštećenja filtera.

⚠ **PAŽNJA!** Proizvod nemojte nikada upotrebljavati bez HEPA filtera i filtera motora **10**. U suprotnom može doći do oštećenja proizvoda i smanjenja snage usisa.

1. Isključite proizvod i izvucite strujni utikač **9** iz strujne utičnice.
2. Otpustite mehanizam za otpuštanje crijeva **21** i izvucite crijevo **1** iz usisnog otvora **13** (sl. M).

- ☐ Nemojte upotrebljavati korozivna niti abrazivna sredstva za čišćenje.
- ☐ Grubu prljavštinu uklonite ručno.
- ☐ Proizvod čistite vlažnom krpom. U slučaju tvrdokornih naslaga, upotrijebite vlažnu krpu i blagi deterdžent te ponovo očistite proizvod.

Spremnik za prašinu i HEPA filter
(sl. N)

1. Uklonite spremnik za prašinu **4** (vidjeti odjeljak „Pražnjenje spremnika za prašinu").
2. Povucite bravicu poklopca (gornju) **3** prema gore. Otvorite gornji poklopac.
3. Izvucite oba cilindra iz spremnika za prašinu **4**.
4. Razdvojite cilindre jedan od drugog. Za tu svrhu, okrenite jedan od cilindara u smjeru suprotnom smjeru kretanja kazaljki na satu.
5. Spremnik za vodu i oba cilindra očistite vlažnom krpom. Spremnik za prašinu i cilindre možete isprati i pod tekućom vodom.
6. Izvucite okvir filtera iz poklopca.
7. Izvadite spužvasti uložak **24**.
8. Za uklanjanje prašine lagano protresite okvir filtera.

9. Ako je potrebno, okvir filtera i spužvasti uložak isperite pod tekućom vodom. Ostavite dijelove da se potpuno osuše na mjestu koje nije izloženo direktnoj sunčevoj svjetlosti.
10. Spužvasti uložak **24** čistite prema potrebi, kao i svaki put kada primijetite smanjenje snage usisa.

Filter motora
(sl. 0)

INFORMACIJE!

- Filter motora **10** očistite ako je prljav. Pri normalnoj upotrebi, čišćenje filtera motora preporučuje se obaviti svakih 6 mjeseci.

1. Filter motora nalazi se iza rešetke ispušnog otvora za zrak **25**. Gurnite bravicu rešetke **26** ulijevo. Istovremeno izvucite rešetku ispušnog otvora za zrak.
2. Pažljivo pritisnite bravicu na gornjoj strani okvira filtera prema dolje. Izvucite okvir filtera.
3. Filter motora isperite pod mlazom tople tekuće vode.
4. Ostavite filter motora da se potpuno osuši na mjestu koje nije izloženo direktnoj sunčevoj svjetlosti.
5. Filter motora i rešetku ispušnog otvora za zrak ponovo umetnite u proizvod. Oba dijela treba da čujno ulegnu u svoje mjesto.

Naručivanje zamjenskih dijelova za pribor

- Zamjenski dijelovi za sljedeći pribor mogu se naručiti putem interneta:
  - **10** Filter motora
  - **24** Spužvasti uložak
- Broj artikla: 525021_2601
  Internetska stranica: www.optimex-shop.com

Rješavanje problema

Problem	Mogući uzrok	Rješenje
Proizvod ne radi.	Strujni utikač **9** nije priključen u strujnu utičnicu.	Priključite strujni utikač u strujnu utičnicu.
Snaga usisa je smanjena i proizvod ne usisava prljavštinu.	Spremnik za prašinu **4** je pun.	Ispraznite spremnik za prašinu (vidjeti odjeljak „Pražnjenje spremnika za prašinu").
	Usisni put je blokiran.	Provjerite jesu li četka za pod **15**, nastavci **16** **17**, četka za namještaj **18**, teleskopska cijev **2**, crijevo **1** i spremnik za prašinu blokirani i uklonite eventualne blokade.
	Filter motora **10** ili HEPA filter su začepljeni.	Očistite filter motora i HEPA filter (vidjeti odjeljak „Čišćenje i održavanje").
Proizvod se pregrijava.	Filter motora ili HEPA filter su začepljeni.	Očistite filter motora i HEPA filter (vidjeti odjeljak „Čišćenje i održavanje").
Iz proizvoda izlazi prašina.	Spremnik za prašinu nije pravilno postavljen.	Postavite spremnik za prašinu (vidjeti odjeljak „Pražnjenje spremnika za prašinu").
Zrak koji izlazi iz proizvoda neugodnog je mirisa.	Naslage u usisnim putevima, filteru motora ili HEPA filteru.	Očistite filter motora i HEPA filter (vidjeti odjeljak „Čišćenje i održavanje").
Motor je glasniji nego obično.	Usisni put je blokiran.	Provjerite jesu li nastavak, četka za namještaj, teleskopska cijev, crijevo i spremnik za prašinu blokirani i uklonite eventualne blokade.
	Motor je neispravan.	Obratite se korisničkoj službi (vidjeti odjeljak „Servis".

Skladištenje

- ☐ Kada ga ne upotrebljavate, proizvod skladištite u originalnoj ambalaži.
- ☐ Proizvod očistite prije skladištenja.
- ☐ Proizvod skladištite na suhom mjestu izvan dohvata djece.

Odlaganje



Obratite pažnju na oznake ambalažnih materijala prilikom odvajanja otpada; označeni su skraćenicama (a) i brojevima (b) sa sljedećim značenjem: 1–7: Plastika / 20–22: Papir i karton / 80–98: Kompozitni materijali.



Informacije o mogućnostima zbrinjavanja isluženog proizvoda možete dobiti u svojoj općinskoj ili gradskoj upravi.



Nemojte odlagati proizvod u kućni otpad kada više nije upotrebljiv, već ga predajte na odgovarajuće odlaganje. Informacije o sabirnim mjestima i njihovom radnom vremenu možete dobiti kod nadležne uprave.

Garancija

Proizvod je izrađen prema strogim smjernicama kvaliteta i pažljivo je provjeren prije isporuke. U slučaju materijalne greške ili greške u izradi imate zakonska prava prema prodavaču proizvoda. Vaša zakonska prava ni na koji način nisu ograničena našom garancijom navedenom u nastavku.

Garancija za ovaj proizvod iznosi 3 godine od datuma kupovine. Garancijski rok počinje od datuma kupovine. Originalni dokaz o kupovini čuvajte na sigurnom mjestu, jer je ovaj dokument potreban kao dokaz o kupovini.

Sva oštećenja ili nedostaci koji su postojali već u trenutku kupovine moraju biti odmah prijavljeni nakon raspakivanja proizvoda.

Ako se u roku od 3 godine od datuma kupovine na proizvodu pojavi materijalni ili fabrički nedostatak, mi ćemo ga – prema našem izboru – besplatno popraviti ili zamijeniti. Garancijski rok se ne produžava odobravanjem garancijskog zahtjeva. Ovo važi i za zamijenjene i popravljene dijelove.

Ova garancija prestaje da važi ako je proizvod oštećen ili nepravilno korišten ili održavan.

Garancija pokriva materijalne i fabričke nedostatke. Ova garancija se ne odnosi na dijelove proizvoda koji su podložni normalnom trošenju i samim tim se smatraju potrošnim dijelovima (npr. baterije, akumulatori, crijeva, kertridži za boju), niti na oštećenja lomljivih dijelova, kao što su prekidači ili dijelovi od stakla.

Postupak u slučaju garancije

Kako bi se omogućila brza obrada vašeg zahtjeva, obratite pažnju na sljedeće napomene:

Pripremite originalni račun o kupovini i broj artikla (IAN 525021_2601) kao dokaz o kupovini.

Broj artikla možete pronaći na tipskoj pločici, gravuri na proizvodu, na naslovnoj strani uputstva za upotrebu (dolje lijevo), ili kao naljepnicu na zadnjoj ili donjoj strani proizvoda.

U slučaju funkcionalnih grešaka ili drugih nedostataka, prvo se obratite telefonski ili putem e-maila servisnoj službi navedenoj u nastavku.

Čim proizvod bude evidentiran kao neispravan, možete ga besplatno poslati na adresu servisa koja vam bude saopćena. Obavezno priložite originalni račun (fiskalni račun) i kratak, pismeni opis u kojem su navedeni detalji kvara i vrijeme njegovog nastanka.

Servis

BA **Servis Bosna i Hercegovina**
Ten.: 0800 82912
E-Mail: owim@lidl.ba

Srpski znak usklađenosti

CE

Avertismente și simboluri utilizate ..... Pagina 94
tilizare preconizată ..... Pagina 94
Conținut ..... Pagina 94
Descrierea pieselor ..... Pagina 95
Date tehnice ..... Pagina 95
Instrucțiuni de siguranță ..... Pagina 95
Înaintea primei utilizări ..... Pagina 97
Utilizarea ..... Pagina 97
Accesorii ..... Pagina 97
Atașarea accesoriilor ..... Pagina 97
Pornirea/oprirea ..... Pagina 98
Creșterea/scăderea puterii de aspirare ..... Pagina 98
Golirea rezervorului de praf ..... Pagina 98
Curățarea și îngrijirea ..... Pagina 98
Comandarea accesoriilor de schimb ..... Pagina 99
Depanarea ..... Pagina 99
Depozitarea ..... Pagina 100
Înlăturare ..... Pagina 100
Garanție ..... Pagina 100
Modul de desfășurare în caz de garanție ..... Pagina 100
Service ..... Pagina 100

Avertismente și simboluri utilizate

Următoarele avertismente sunt utilizate în manualul de utilizare, manualul succint și pe ambalaj:

	**PERICOL!** Acest simbol în combinație cu cuvântul de semnalizare „Pericol” marchează un pericol de mare risc care, dacă nu este prevenit, poate duce la deces sau la vătămări grave.		**INFORMAȚII:** Acest simbol în combinație cu „Informații” oferă informații suplimentare utile.
			Citiți manualul.
	**AVERTISMENT!** Acest simbol în combinație cu cuvântul de avertizare „Avertisment” marchează un pericol cu risc mediu care, dacă nu este prevenit, poate duce la deces sau la vătămări grave.		Curent alternativ/tensiune alternativă
		Hz	Hertz (frecvență de alimentare)
	**PRECAUȚIE!** Acest simbol în combinație cu cuvântul de semnalizare „Atenție” marchează un pericol cu risc scăzut care, dacă nu este prevenit, ar putea duce la vătămări minore sau moderate.	W	Wați
			Pericol – risc de electrocutare!
	**ATENȚIE!** Acest simbol cu cuvântul de semnalizare „Atenție” indică o posibilă daună materială.		Simbol pentru un produs din clasa de protecție II
			Pornit/oprit
CE	Marcajul CE indică conformitatea cu directivele UE relevante aplicabile pentru acest produs.		Informații privind siguranța Instrucțiuni de utilizare

ASPIRATOR

tilizare preconizată

Acest produs a fost conceput aspirarea prafului. Nu utilizați produsul în alt scop.

Produsul este destinat numai utilizării în gospodării private, nu este destinat utilizării comerciale sau în alte scopuri.

Producătorul nu își asumă răspunderea pentru daunele cauzate de utilizarea necorespunzătoare.

Conținut

După despachetarea produsului, verificați dacă livrarea este completă și dacă toate piesele sunt în stare bună. Îndepărtați toate materialele de ambalare înainte de utilizare.

1 Aspirator
1 Furtun
1 Tub telescopic
1 Perie de podea
1 Duză de tapițerie
1 Duză pentru spații înguste
1 Perie pentru mobilier
1 Suport de duză
1 Instrucțiuni de utilizare și de siguranță

Descrierea pieselor

(Fig. A, K, N, O)

1 Furtun
2 Tub telescopic
3 Încuietoare capac (deasupra)
4 Rezervor de praf
5 Mâner
6 Dispozitiv de eliberare rezervor de praf
7 Buton de înfășurare a cablului
8 Suport perie de podea
9 Cablu de alimentare cu ștecher
10 Filtru de motor
11 Roată
12 Întrerupător pornit/oprit (On/Off) ⏻
13 Admisie
14 Comutator pentru
- Pardoseală dură
- Mochetă

15 Perie de podea
16 Duză de tapițerie
17 Duză pentru spații înguste
18 Perie pentru mobilier
19 Suport de duză
20 Încuietoare tub telescopic
21 Dispozitiv de eliberare furtun
22 Regulator secundar de aer
23 Dispozitiv de eliberarea a părții inferioare
24 Insert de spumă
25 Grătar de evacuare aer
26 Dispozitiv de blocare grătar
27 Buton de reglare a puterii de aspirare

Date tehnice

Tensiune nominală:	220–240 V~, 50–60 Hz
Consum de energie:	850 W
Clasă de protecție:	II
Volum rezervor de praf:	0,6 L
Emisii sonore:	≤ 78 dB(A)
Nivele de aspirare:	1
Filtru:	HEPA
Consum de energie în modul oprit:	0,0 W

Produsul respectă Directiva de design ecologic 2009/125/CE și UE 666/2013 bazată pe standardele EN 60312-1, EN 60704-2-1 și EN 60335-2-2.

⚠ Instrucțiuni de siguranță

ÎNAINTE DE A UTILIZA PRODUSUL, VĂ RUGĂM SĂ VĂ FAMILIARIZAȚI CU TOATE INSTRUCȚIUNILE DE UTILIZARE ȘI CELE PRIVIND SIGURANȚA! ATUNCI CÂND TRANSFERAȚI ACEST PRODUS ALTOR PERSOANE, VĂ RUGĂM SĂ INCLUDEȚI ȘI TOATE DOCUMENTELE!

În caz de daune cauzate de nerespectarea acestor instrucțiuni de utilizare, garanția este anulată! Nu se acceptă nicio răspundere pentru daune tangențiale! În cazul daunelor materiale sau vătămărilor corporale cauzate de manipularea incorectă sau de nerespectarea instrucțiunilor de siguranță, nu se asumă răspundere!

Copii și persoane cu limitări



⚠ AVERTISMENT! RISC DE DECES ȘI ACCIDENTE PENTRU BEBELUȘI ȘI COPII!

Nu lăsați niciodată copiii nesupravegheați cu materialele de ambalare. Materialul de ambalare reprezintă un pericol de sufocare. Copiii subestimează adesea pericolele.

- Acest produs poate fi utilizat de copii cu vârsta de la 8 ani și peste și de persoane cu capacități fizice, senzoriale sau mentale reduse ori lipsite de experiență și cunoștințe, dacă sunt supraveghere sau au fost instruite privind utilizarea aparatului într-un mod sigur și înțeleg pericolele implicate.
- Copiii nu trebuie să se joace cu produsul.
- Este interzisă efectuarea curățării și întreținerii aparatului permisibile utilizatorului de către copii numai dacă au peste8ani și sunt supravegheați.

Utilizare preconizată

⚠ AVERTISMENT! Risc de vătămare!
Utilizarea greșită poate duce la rănire. Utilizați acest produs numai în conformitate cu aceste instrucțiuni. Nu încercați să modificați produsul într-un fel.

Siguranța electrică

⚠ PERICOL! Pericol de electrocutare!
Nu încercați să reparați dumneavoastră produsul. În caz de defecțiune, reparațiile trebuie efectuate numai de personal calificat.

⚠ AVERTISMENT! Pericol de electrocutare! Nu scufundați părțile electrice ale produsului în apă sau în alte lichide. Nu țineți niciodată produsul sub jet de apă.

⚠ AVERTISMENT! Pericol de electrocutare! Nu utilizați niciodată un produs avariat. Deconectați produsul de la priza electrică și consultați-vă furnizorul dacă produsul este deteriorat.

⚠ AVERTISMENT! Pericol de electrocutare! Nu utilizați produsul cu mâinile ude sau în timp ce vă aflați pe o podea udă.

⚠ AVERTISMENT! Risc de vătămare!
Opriți produsul și deconectați-l de la sursa de alimentare înainte de a-l curăța și când produsul nu este utilizat.

- Nu utilizați în continuare produsul dacă a fost scăpat pe jos.
- Înainte de a conecta ștecherul la sursa de alimentare: Asigurați-vă că tensiunea și curentul corespund cu cele ale sursei de alimentare indicate pe eticheta tehnică a produsului.
- Verificați periodic ștecherul și cablul de alimentare pentru deteriorări. Dacă este deteriorat cablul de alimentare, acesta trebuie înlocuit de către producător, agentul său de service sau de persoane cu calificări similare pentru a se evita un pericol.
- Protejați cablul de alimentare împotriva deteriorărilor. Nu-l lăsați să atârne peste muchii ascuțite, nu-l strângeți sau să-l îndoiți. Țineți cablul de alimentare la distanță de orice suprafețe fierbinți și de flăcări deschise.

Utilizarea

- Deconectați ștecherul de la priza de alimentare
  - în cazul unei defecțiuni,
  - înainte de a atașa/înlocui accesorii,
  - înainte de a curăța produsul,
  - dacă nu utilizați produsul timp îndelungat,
  - în timpul unei furtuni și
  - după fiecare utilizare.
- Deconectați produsul de la priza de alimentare trăgând de ștecher și nu trăgând de cablu.
- Componentele defecte trebuie întotdeauna să fie înlocuite cu piese de schimb originale.
- Nu obstrucționați fantele de aerisire în timpul funcționării. Risc de supraîncălzire și de avariere a produsului.
- Nu utilizați niciodată produse pentru a absorbi apa sau alte lichide, substanțe inflamabile sau obiecte fierbinți/care ard.

Curățarea și depozitarea

⚠ AVERTISMENT! Risc de vătămare!
Deconectați produsul de la sursa de alimentare atunci când nu este utilizat și înainte de curățare.

- Protejați produsul, cablul acestuia de alimentare și ștecherul de praf, lumina directă a soarelui, picături și împroșcări cu apă.
- Depozitați produsul într-un loc răcoros, uscat ferit de umiditate și inaccesibil copiilor.
- Protejați produsul împotriva căldurii. Nu amplasați produsul în apropierea flăcărilor deschise sau a surselor de căldură precum parate de gătit sau de încălzit.

Înaintea primei utilizări

☐ Îndepărtați toate materialele de ambalaj și etalați toate componentele separate în fața dumneavoastră. După despachetare, verificați produsul pentru depistarea daunelor vizibile.

Utilizarea

Accesorii

Piesă	Aplicare
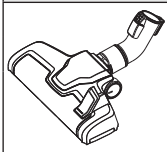 * **15**	Mochete Pardoseli dure Scări
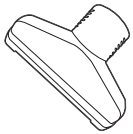 **16**	Mochete Perne Tapițerie
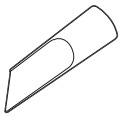 **17**	Locuri greu accesibile Colțuri Plinte Lamele Scaune Tapițerie
 **18**	Jaluzele Lamele Suprafețe delicate

* Setați comutatorul pe pardoseală dură/mochetă **14** în funcție de tipul de pardoseală:

Poziție comutator	Tip de podea
	Pardoseală dură
	Mochetă

Atașarea accesoriilor

1. Conectați furtunul **1** la admisia de aer **13**. Furtunul trebuie să se anclanșeze printr-un declic (Fig. B).
2. Introduceți mânerul furtunului în deschiderea mare a tubului telescopic **2** (Fig. C).
3. Setați tubul telescopic la lungimea dorită:
   - Culisați încuietoarea tubului telescopic **20** înainte și reglați lungimea tubului telescopic (Fig. D).
   - Eliberați încuietoarea tubului telescopic.
   - Dacă este nevoie, reglați ușor lungimea până când tubul telescopic se blochează în poziție.
4. Introduceți tubul telescopic în admisia periei de podea **15**, a duzelor **16 17** sau a periei pentru mobilier **18** (Fig. E).

ⓘ INFORMAȚII:

- Duzele și peria pentru mobilier pot fi atașate direct la furtun.
- Înaintea utilizării: Asigurați-vă că toate accesoriile sunt bine fixate.
- Suportul duzei **19** poate fi atașat pe tubul telescopic.

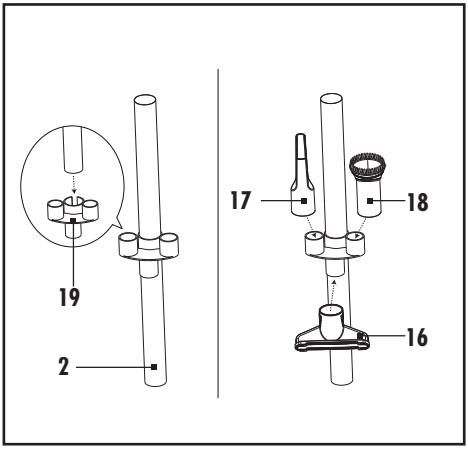

Următoarele accesorii pot fi atașate de suportul duzei când nu sunt utilizate:

- Duză de tapițerie
- Duză pentru spații înguste
- Perie pentru mobilier

Pornirea/oprirea

1. Scoateți ștecherul **9** din carcasă, cel puțin până la marcajul galben. Când marcajul roșu apare, ați ajuns la capătul cablului de alimentare. Nu scoateți ștecherul mai tare (Fig. F).
2. Conectați ștecherul la o priză de alimentare.
3. Pornirea/oprirea: Apăsați întrerupătorul ⏻ on/off **12** o dată (Fig. G).
4. Deconectați ștecherul de la priza de alimentare dacă nu utilizați produsul.
5. Înfășurarea cablului de alimentare: Apăsați butonul de înfășurare a cablului **7** (Fig. H).

INFORMAȚII:

- Țineți cablul de alimentare cu o mână. Ghidați cablul de alimentare în timp ce este înfășurat.

Creșterea/scăderea puterii de aspirare

Există 2 moduri de a mări/micșora puterea de aspirare.

- ☐ Reglați puterea de aspirare rotind butonul de reglare a puterii de aspirare **27** de pe unitatea principală.
- ☐ Reglați puterea de aspirare folosind regulatorul secundar de aer **22** (Fig. I).

Golirea rezervorului de praf

INFORMAȚII:

- Goliți rezervorul de praf **4** în aer liber, dacă se poate, deoarece golirea poate cauza nor de praf.
- Goliți rezervorul de praf la intervale regulate. În caz contrar, produsul ar putea fi deteriorat.

1. Apăsați dispozitiv de eliberare a rezervorului de praf **6**. Ridicați rezervorul de praf din produs utilizând mânerul **5** (Fig. J).
2. Țineți rezervorul de praf deasupra unui coș de gunoi.
3. Apăsați dispozitivul de eliberarea a părții inferioare **23** situat pe partea laterală a rezervorului de praf și goliți astfel praful (Fig. K).
4. Închideți partea inferioară. Dispozitivul de eliberarea a părții inferioare trebuie să se anclanșeze la loc printr-un declic.
5. Reintroduceți rezervorul de praf în produs. Dispozitivul de eliberare a rezervorului de praf trebuie să se anclanșeze în poziție (Fig. L).

Curățarea și îngrijirea

⚠ **PERICOL! Pericol de electrocutare!** Deconectați ștecherul **9** de la priza de alimentare înainte de a curăța produsul.
Nu atingeți niciodată ștecherul folosind mâinile umede sau ude.
Întotdeauna păstrați ștecherul și cablul de alimentare uscate.

⚠ **AVERTISMENT! Pericol de electrocutare!** Nu scufundați niciodată părțile electrice ale produsului în apă sau alte lichide. Nu țineți niciodată produsul sub jet de apă.

⚠ **ATENȚIE!** Nu utilizați nicio unealtă pentru a curăța filtrele. În caz contrar, filtrele ar putea fi deteriorate.

⚠ **ATENȚIE!** Nu utilizați niciodată produsul fără filtrul HEPA și filtrul de motor **10**. Ori produsul riscă să fie avariat și puterea de aspirare ar putea fi diminuată.

1. Opriți produsul și scoateți ștecherul **9** din priza de alimentare.
2. Apăsați dispozitivul de eliberare a furtunului **21** și scoateți furtunul **1** din admisie **13** (Fig. M).

- ☐ Nu utilizați agenți de curățare corozivi sau abrazivi.
- ☐ Îndepărtați cu mâna particulele mari de murdărie.
- ☐ Curățați produsul cu o cârpă ușor umezită. Pentru murdărie persistentă, curățați produsul din nou folosind o cârpă ușor umezită și un detergent slab.

Rezervorul de praf și filtrul HEPA
(Fig. N)

1. Scoateți rezervorul de praf **4** (vezi „Golirea rezervorului de praf").
2. Îndepărtați încuietoarea capacului (deasupra) **3**. Deschideți capacul superior.
3. Scoateți ambii cilindrii din rezervorul de praf **4**.
4. Separați cilindrii unul de celălalt. În acest scop, rotiți unul dintre cilindrii în sens invers acelor de ceas.
5. Utilizați o cârpă ușor umezită pentru a curăța rezervorul de praf și cei doi cilindrii. De asemenea, puteți clăti rezervorul de praf și cilindrii sub jet de apă de la robinet.
6. Scoateți cadrul filtrului din capac.
7. Îndepărtați insertul de spumă **24**.

8. Pentru îndepărtarea prafului, loviți cadrul filtrului.
9. Dacă este nevoie, clătiți cadrul filtrului și insertul de spumă sub jet de apă de la robinet. Lăsați piesele să se usuce complet într-un loc ferit de lumina directă a soarelui.
10. Curățați insertul de spumă **24** când este nevoie și când observați o reducere a puterii de aspirare.

Filtru de motor
(Fig. 0)

ⓘ INFORMAȚII:

- Curățați filtrul de motor dacă este murdar **10**. În caz de utilizare normală, se recomandă să curățați filtrul de motor la fiecare 6 luni.

1. Filtrul de motor este situat în spatele grătarului evacuării de aer **25**. Culisați dispozitivul de blocarea grătarului **26** spre stânga. În același timp, scoateți grătarul evacuării aerului.
2. Apăsați cu grijă încuietoarea de deasupra cadrului filtrului. Scoateți cadrul filtrului.
3. Clătiți filtrul de motor sub jet de apă călduță de la robinet.
4. Lăsați filtrul de motor să se usuce complet într-un loc ferit de lumina directă a soarelui.
5. Introduceți filtrul de motor și grătarul evacuării aerului înapoi în produs. Ambele piese trebuie să se anclanșeze printr-un declic.

Comandarea accesoriilor de schimb

- Piese de schimb pentru următoarele accesorii pot fi comandate online:
  - **10** Filtru de motor
  - **24** Insert de spumă
- Număr articol: 525021_2601
  Website: www.optimex-shop.com

Depanarea

Defecțiune	Cauze posibile	Acțiune
Produsul nu funcționează.	Ștecherul **9** nu este conectat la priza de alimentare.	Conectați ștecherul la o priză de alimentare.
Puterea de aspirare este redusă și produsul nu aspiră deloc murdăria.	Rezervorul de praf **4** este plin.	Goliți rezervorul de praf (vezi „Golirea rezervorului de praf").
	Calea de aspirare este blocată.	Verificați peria de podea **15**, duzele **16** **17**, peria pentru mobilier **18**, tubul telescopic **2**, furtunul **1** și rezervorul de praf pentru blocaje și îndepărtați-le.
	Filtrul de motor **10** sau filtrul HEPA sunt înfundate.	Curățați filtrul de motor și filtrul HEPA (vezi „Curățarea și îngrijirea").
Produsul se supraîncălzește.	Filtrul de motor sau filtrul HEPA sunt înfundate.	Curățați filtrul de motor și filtrul HEPA (vezi „Curățarea și îngrijirea").
Praful iese din produs.	Rezervorul de praf nu a fost instalat corect.	Instalați rezervorul de praf (vezi „Golirea rezervorului de praf").
Aerul evacuat din produs miroase neplăcut.	Există depuneri pe căile de aspirare, în filtrul de motor sau filtrul HEPA.	Curățați filtrul de motor și filtrul HEPA (vezi „Curățarea și îngrijirea").
Motorul este mai zgomotos decât de obicei.	Calea de aspirare este blocată.	Verificați duza, peria pentru mobilier, tubul telescopic, furtunul și rezervorul de praf pentru blocaje și îndepărtați-le.
	Motorul este defect.	Contactați serviciul post-vânzări (vezi „Service-ul").

Depozitarea

- ☐ Când nu este utilizat, depozitați produsul în ambalajul original.
- ☐ Curățați produsul înainte de depozitare.
- ☐ Depozitați produsul într-un loc uscat, inaccesibil copiilor.

Înlăturare



Respectați marcajul materialelor de ambalaj pentru eliminarea deșeurilor, acestea sunt marcate de abrevierile (a) și cifrele (b) cu următoarea semnificație: 1–7: plastice / 20–22: hârtie și carton / 80–98: substanțe de conexiune.



Puteți obține informații despre posibilitățile de eliminare a produsului de la administrația locală.



Nu eliminați produsul dumneavoastră la gunoiul menajer atunci când nu mai poate fi folosit, ci predați-l la un punct de colectare. Vă puteți informa cu privire la punctele de colectare și orarul acestora de la administrația competentă.

Garanție

Produsul a fost fabricat cu atenție, conform unor standarde stricte de calitate și verificat temeinic înainte de livrare. În caz de defecțiuni de material sau de fabricație aveți drepturi legale față de vânzătorul produsului. Drepturile dumneavoastră legale nu sunt limitate în niciun fel de garanția menționată mai jos.

Garanția pentru aceste produs este 3 ani începând de la data achiziției. Durata garanției începe la data achiziției. Păstrați chitanța originală la un loc sigur, deoarece acest document este necesar pentru dovada achiziției.

Toate defecțiunile sau deteriorările care sunt deja existente la momentul achiziției, trebuie anunțate imediat după despachetarea produsului.

Dacă în decurs de 3 ani de la achiziția produsului apare un defect de material sau de fabricație, vă reparăm sau înlocuim gratuit produsul la alegerea noastră. Durata de garanție nu se prelungește după aprobarea unei cerințe de garanție. Aceasta este valabil și pentru piesele schimbate și reparate.

Această garanție se stinge dacă produsul este deteriorat, utilizat sau întreținut în mod necorespunzător.

Garanția acoperă defectele de material și de producție. Această garanție nu acoperă piesele componente ale produsului, care prezintă urme normale de uzură și care sunt considerate piese de schimb (de ex.: baterii, acumulatoare, furtunuri, cartușe de vopsea) și nici deteriorările la nivelul pieselor casante, de exemplu întrerupătoare sau piese fabricate din sticlă.

Timpul de nefuncționare din cauza lipsei de conformitate apărute în cadrul termenului de garanție prelungește termenul de garanție legală de conformitate și cel al garanției comerciale și curge, după caz, din momentul la care a fost adusă la cunoștința vânzătorului lipsa de conformitate a produsului sau din momentul prezentării produsului la vânzător/unitatea service până la aducerea produsului în stare de utilizare normală și, respectiv, al notificării în scris în vederea ridicării produsului sau predării efective a produsului către consumator.

Produsele de folosință îndelungată care înlocuiesc produsele defecte în cadrul termenului de garanție vor beneficia de un nou termen de garanție care curge de la data preschimbării produsului.

Modul de desfășurare în caz de garanție

Pentru a garanta o prelucrare rapidă a problemei dumneavoastră, vă rugăm să respectați următoarele indicații:

Pentru orice solicitare, vă rugăm să aveți la îndemână bonul de casă și numărul de articol (IAN 525021_2601) ca dovadă de achiziție.

Numărul articolului îl luați de pe plăcuța cu date tehnice, o gravură, de pe fișa cu date a instrucțiunilor (jos stânga) sau ca abțibild de pe partea din spate sau de jos.

Dacă apar erori de funcționare sau alte erori, contactați apoi departamentul de service prin telefon sau prin email.

Produsul defect îl puteți transmite la adresa de service fără timbru cu prezentarea dovezii de achiziție (bon) și cu menționarea daunei și când a apărut.

Service

RO **Service România**
Tel.: 0800 896 637
E-Mail: owim@lidl.ro

Marcaj Sârb De Conformitate

CE

Използвани предупредителни указания и символи ... Страница 102
Употреба по предназначение ... Страница 102
Обем на доставката ... Страница 102
Описание на частите ... Страница 103
Технически данни ... Страница 103
Указания за безопасност ... Страница 103
Преди първата употреба ... Страница 105
Работа ... Страница 105
Принадлежности ... Страница 105
Поставяне на принадлежности ... Страница 105
Включване/изключване ... Страница 106
Увеличаване/намаляване на всмукателната мощност ... Страница 106
Изпразване на контейнера за прах ... Страница 106
Почистване и грижи ... Страница 106
Поръчване на резервни принадлежности ... Страница 107
Отстраняване на неизправности ... Страница 108
Съхранение ... Страница 108
Изхвърляне ... Страница 108
Гаранция ... Страница 109
Процедиране в случай на рекламация ... Страница 110
Сервиз ... Страница 110

Използвани предупредителни указания и символи

В ръководство за употреба, кратко ръководство и върху опаковката са използвани следните предупредителни указания:

	**ОПАСНОСТ!** Този символ със сигналната дума „Опасност“ указва заплаха с висока степен на риск, която, ако не бъде избегната, води до тежко нараняване или смърт.		**ИНФОРМАЦИЯ:** Този символ със сигналната дума „Информация“ предлага допълнителна полезна информация.
			Прочетете ръководството за експлоатация.
	**ПРЕДУПРЕЖДЕНИЕ!** Този символ със сигналната дума „Предупреждение“ указва заплаха със средна степен на риск, която, ако не бъде избегната, може да доведе до тежко нараняване или смърт.		Променлив ток/напрежение
		Hz	Херц (мрежова честота)
	**ПРЕДПАЗЛИВОСТ!** Този символ със сигналната дума „Предпазливост“ указва заплаха с ниска степен на риск, която, ако не бъде избегната, може да доведе до леко или средно нараняване.	W	Ват
			Опасност – риск от токов удар!
	**ВНИМАНИЕ!** Този символ със сигналната дума „Внимание“ указва опасност от възможни материални щети.		Символ за продукт с клас на защита II
			Вкл/Изкл
CE	Знакът CE потвърждава съответствието с отнасящите се до продукта директиви на ЕС.		Указания за безопасност Инструкции за работа

ПРАХОСМУКАЧКА

Употреба по предназначение

Този продукт е предназначен за изсмукване на прах. Не използвайте продукта за никакви други цели.

Продуктът е предвиден за употреба само в частни домакинства и не е подходящ за професионални или други цели.

Производителят не поема отговорност за щети поради неправилна употреба.

Обем на доставката

След разопаковането на продукта се уверете, че доставката е пълна и всички части са в изрядно състояние. Преди употребата отстранете всички опаковъчни материали.

1 Прахосмукачка
1 Маркуч
1 Телескопична тръба
1 Подова четка
1 Дюза за тапицерии
1 Дюза за фуги
1 Четка за мебели
1 Държач за дюзи
1 Инструкции за обслужване и безопасност

Описание на частите

(Фиг. A, K, N, O)

1 Маркуч
2 Телескопична тръба
3 Блокировка на капака (отгоре)
4 Контейнер за прах
5 Дръжка
6 Устройство за освобождаване на контейнера за прах
7 Бутон за навиване на кабела
8 Държач за подова четка
9 Свързващ проводник с мрежов щепсел
10 Филтър на двигателя
11 Колело
12 Превключвател за включване/изключване ⏻
13 Всмукателен отвор
14 Превключвател за
- Твърд под
- Килим

15 Подова четка
16 Дюза за тапицерии
17 Дюза за фуги
18 Четка за мебели
19 Държач за дюзи
20 Блокировка на телескопичната тръба
21 Устройство за освобождаване на маркуча
22 Регулатор на допълнителен въздух
23 Устройство за освобождаване на дъното
24 Вложка от пенопласт
25 Решетка на изпускателен отвор за въздух
26 Блокировка на решетката
27 Копче за управление на смукателната мощност

Технически данни

Номинално напрежение:	220-240 V~, 50-60 Hz
Консумирана енергия:	850 W
Клас на защита:	II
Обем на контейнера за прах:	0,6 L
Шумови емисии:	≤ 78 dB(A)
Степени на смучене:	1
Филтър:	HEPA
Консумация на електроенергия в режим на изключване:	0,0 W

Този продукт е в съответствие с Директивата за екодизайн 2009/125/ЕО и Регламента ЕС 666/2013 съгласно стандартите EN 60312-1, EN 60704-2-1 и EN 60335-2-2.

Указания за безопасност

ПРЕДИ ИЗПОЛЗВАНЕ НА ПРОДУКТА СЕ ЗАПОЗНАЙТЕ С ВСИЧКИ УКАЗАНИЯ ЗА БЕЗОПАСНОСТ И ИНСТРУКЦИИ ЗА УПОТРЕБА! АКО ПРЕДАВАТЕ ТОЗИ ПРОДУКТ НА ДРУГИ ЛИЦА, ПРЕДАВАЙТЕ СЪЩО И ВСИЧКИ ДОКУМЕНТИ!

В случай на щети поради неспазване на настоящото ръководство за експлоатация губите Вашето право на гаранционни претенции! За косвени щети не се поема отговорност!
В случай на материални щети или телесни наранявания поради неправилна употреба или неспазване на указанията за безопасност не се поема отговорност!

Деца и лица с ограничени способности



⚠ ПРЕДУПРЕЖДЕНИЕ!
ОПАСНОСТ ЗА ЖИВОТА И ОПАСНОСТ ОТ ЗЛОПОЛУКИ ЗА БЕБЕТА И ДЕЦА!

Никога не оставяйте деца с опаковъчния материал без наблюдение. Съществува опасност от задушаване с опаковъчния материал. Децата често подценяват опасностите.

- Този продукт може да бъде използван от деца на 8 или повече години, както и от лица с намалени физически, сензорни или интелектуални способности или липса на опит и познания, ако те бъдат наблюдавани или са били инструктирани относно безопасната употреба на продукта и разбират възникващите от това опасности.
- Деца не бива да играят с продукта.

- Почистването и поддръжката от страна на потребителя не бива да се извършват от деца, освен ако те не са на повече от 8 години и са под наблюдение.

Употреба по предназначение

⚠ **ПРЕДУПРЕЖДЕНИЕ! Риск от нараняване!** Неправилната употреба може да доведе до наранявания. Използвайте продукта само съгласно това ръководство. Не се опитвайте да променяте по какъвто и да е начин продукта.

Безопасност при работа с електрически ток

⚠ **ОПАСНОСТ! Риск от токов удар!** Не се опитвайте сами да ремонтирате продукта. В случай на неправилно функциониране ремонти могат да бъдат извършвани само от квалифициран персонал.

⚠ **ПРЕДУПРЕЖДЕНИЕ! Риск от токов удар!** Не потапяйте електрическите части на продукта във вода или други течности. Никога не дръжте продукта под течаща вода.

⚠ **ПРЕДУПРЕЖДЕНИЕ! Риск от токов удар!** Не използвайте повреден продукт. Отделете продукта от електрическата мрежа и се обърнете към Вашия продавач, ако той е повреден.

⚠ **ПРЕДУПРЕЖДЕНИЕ! Риск от токов удар!** Не използвайте продукта с мокри ръце или докато стоите върху мокър под.

⚠ **ПРЕДУПРЕЖДЕНИЕ! Риск от нараняване!** Изключете продукта и го отделете от електрическата мрежа, преди да извършвате работи по почистване и когато продуктът не се използва.

- Прекратете употребата на продукта, ако той е падал.
- Преди свързването на мрежовия щепсел към електрозахранването: Внимавайте за това, номиналното напрежение върху табелата за тип на продукта да съвпада с мрежовото напрежение на Вашето електрозахранване.
- Проверявайте редовно мрежовия щепсел и свързващия проводник за повреди. Ако свързващият проводник е повреден, той трябва да бъде сменен от производителя, от неговата сервизна служба или от подобно квалифицирано лице, за да се избегнат опасности.
- Пазете свързващия проводник от повреди. Не го оставяйте да виси над остри ръбове и не го притискайте или прегъвайте. Дръжте свързващия проводник далеч от горещи повърхности и открит пламък.

Работа

- Извадете мрежовия щепсел от контакта
  - Ако възникне неправилно функциониране,
  - Преди поставяне/смяна на принадлежности,
  - Преди почистване на продукта,
  - Ако няма да използвате продукта продължително време,
  - По време на буря и
  - След всяка употреба.

- За да отделите продукта от контакта, издърпайте мрежовия щепсел, а не свързващия проводник.
- Дефектните части винаги трябва да бъдат заменяни с оригинални резервни части.
- Не покривайте вентилационните отвори по време на работа. Риск от прегряване и повреди по продукта.
- Никога не изсмуквайте вода или други течности с продукта, както и възпламеними вещества или горещи/горящи предмети.

Почистване и съхранение

⚠ **ПРЕДУПРЕЖДЕНИЕ! Риск от нараняване!** Отделете продукта от електрическата мрежа преди почистване или когато той не се използва.

- Пазете продукта, свързващия проводник и мрежовия щепсел от прах, пряка слънчева светлина, капеща и пръскаща вода.
- Съхранявайте продукта на хладно, сухо и защитено от влага място, извън обсега на деца.
- Пазете продукта от горещина. Не поставяйте продукта в близост до открит пламък или източници на топлина като фурни или отоплителни уреди.

Преди първата употреба

☐ Отстранете всички опаковъчни материали и разположете всички отделни компоненти пред себе си. След разопаковането проверете продукта за видими повреди.

Работа

Принадлежности

Част	Област на приложение
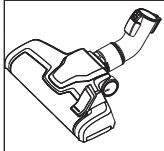 * **15**	Килими Твърди подове Стълбища
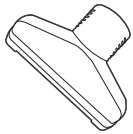 **16**	Килими Възглавници Тапицирани мебели
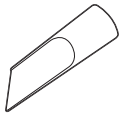 **17**	Труднодостъпни места Ъгли Ръбове на подови первази Вентилационни отвори Столове Тапицирани мебели
 **18**	Щори Вентилационни отвори Чувствителни повърхности

* Нагласете превключвателя за твърд под/килим **14** според типа на пода.

Положение на превключвателя	Тип на пода
	Твърд под
	Килим

Поставяне на принадлежности

1. Свържете маркуча **1** с всмукателния отвор **13**. Маркучът трябва да щракне звучно (фиг. B).
2. Вкарайте дръжката на маркуча в широкия отвор на телескопичната тръба **2** (фиг. C).
3. Настройте телескопичната тръба на желаната дължина:
   - Избутайте блокировката на телескопичната тръба **20** напред и променете дължината на телескопичната тръба (фиг. D).
   - Отпуснете блокировката на телескопичната тръба.
   - При нужда променете още малко дължината на телескопичната тръба, докато блокировката на телескопичната тръба се фиксира.

4. Вкарайте телескопичната тръба в гнездото на подовата четка **15**, дюзите **16** **17** или на четката за мебели **18** (фиг. E).

ⓘ ИНФОРМАЦИЯ:

- Дюзите и четката за мебели могат да бъдат поставени директно върху маркуча.
- Преди употреба: Уверете се, че всички принадлежности са закрепени сигурно.
- Държачът за дюзи **19** може да бъде закрепен към телескопичната тръба.

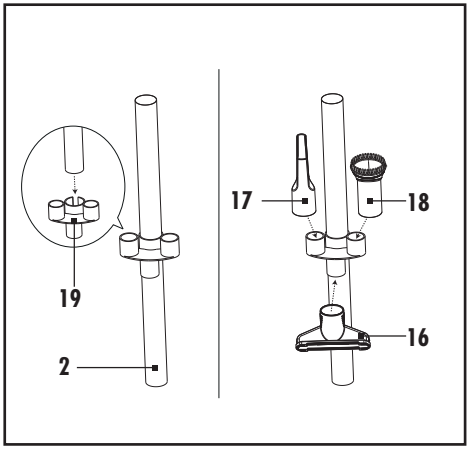

Следните принадлежности могат да бъдат поставени на държача за дюзи, когато те не се използват:

- Дюза за тапицерии
- Дюза за фуги
- Четка за мебели

Включване/изключване

1. Издърпайте мрежовия щепсел **9** от корпуса най-малко до жълтата маркировка. Ако се появи червената маркировка, краят на свързващия проводник е достигнат. Не издърпвайте повече мрежовия щепсел (фиг. F).
2. Свържете мрежовия щепсел към контакт.
3. Включване/изключване: Натиснете веднъж превключвателя за включване/изключване ⏻ **12** (фиг. G).
4. Изваждайте мрежовия щепсел от контакта, когато не използвате продукта.
5. Навиване на свързващия проводник: Натиснете бутона за навиване на кабела **7** (фиг. H).

ⓘ ИНФОРМАЦИЯ:

- Хванете свързващия проводник здраво с ръка. Прокарайте свързващия проводник, докато той се навива.

Увеличаване/намаляване на всмукателната мощност

Има 2 начина за увеличаване / намаляване на смукателната мощност.

- ☐ Регулирайте смукателната мощност чрез завъртане на копчето за управление на смукателната мощност **27** на главното устройство.
- ☐ Настройте всмукателната мощност с регулатора на допълнителния въздух **22** (фиг. I).

Изпразване на контейнера за прах

ⓘ ИНФОРМАЦИЯ:

- По възможност изпразвайте контейнера за прах **4** на открито, тъй като изпразването може да образува облак прах.
- Изпразвайте контейнера за прах на редовни интервали. Иначе продуктът може да се повреди.

1. Натиснете устройството за освобождаване на контейнера за прах **6**. Повдигнете контейнера за прах за дръжката **5** от продукта (фиг. J).
2. Задръжте контейнера за прах над кофа за отпадъци.
3. Натиснете устройството за освобождаване на дъното **23** отстрани на контейнера за прах, за да отворите дъното и с това да изсипете праха (фиг. K).
4. Затворете дъното. Устройството за освобождаване на дъното трябва да щракне звучно.
5. Поставете контейнера за прах в продукта. Устройството за освобождаване на контейнера за прах трябва да щракне звучно (фиг. L).

Почистване и грижи

⚠ **ОПАСНОСТ! Риск от токов удар!** Изваждайте мрежовия щепсел **9** от контакта, преди да почиствате продукта.
Никога не докосвайте мрежовия щепсел с влажни или мокри ръце.
Поддържайте мрежовия щепсел и свързващия проводник винаги сухи.

⚠ **ПРЕДУПРЕЖДЕНИЕ! Риск от токов удар!** Не потапяйте електрическите части на продукта във вода или други течности. Никога не дръжте продукта под течаща вода.

⚠ **ВНИМАНИЕ!** За почистване на филтрите не използвайте инструменти. В противен случай филтрите могат да бъдат повредени.

⚠ **ВНИМАНИЕ!** Никога не използвайте продукта без HEPA филтър и филтър на двигателя **10**. В противен случай продуктът може да бъде повреден и всмукателната мощност да намалее.

1. Изключете продукта и изтеглете мрежовия щепсел **9** от контакта.
2. Натиснете устройството за освобождаване на маркуча **21** и издърпайте маркуча **1** от всмукателния отвор **13** (фиг. M).

- ☐ Не използвайте разяждащи или абразивни почистващи средства.
- ☐ Отстранявайте грубите замърсявания на ръка.
- ☐ Почиствайте продукта с влажна кърпа. При упорити замърсявания използвайте навлажнена кърпа и мек почистващ препарат и почистете продукта отново.

Контейнер за прах и HEPA филтър
(Фиг. N)

1. Отстранете контейнера за прах **4** (вижте „Изпразване на контейнера за прах“).
2. Изтеглете блокировката на капака (отгоре) **3** нагоре. Отворете горния капак.
3. Изтеглете двата цилиндъра от контейнера за прах **4**.
4. Разделете цилиндрите един от друг. За целта завъртете единия от цилиндрите обратно на часовниковата стрелка.
5. За почистване на контейнера за прах и на двата цилиндъра използвайте влажна кърпа. Можете също и да изплакнете под течаща вода контейнера за прах и цилиндрите.
6. Изтеглете рамката на филтрите от капака.
7. Отстранете вложката от пенопласт **24**.
8. За да отстраните праха, потупайте рамката на филтрите.
9. При необходимост изплакнете рамката на филтрите и вложката от пенопласт под течаща вода. След това оставете частите да изсъхнат напълно на място без пряка слънчева светлина.
10. Почиствайте вложката от пяна **24**, когато е необходимо и когато забележите намаляване на всмукателната мощност.

Филтър на двигателя
(Фиг. O)

ⓘ **ИНФОРМАЦИЯ:**

- Почистете филтъра на двигателя **10**, когато той е замърсен. При нормална употреба се препоръчва почистване на филтъра на двигателя на интервал от 6 месеца.

1. Филтърът на двигателя се намира зад решетката на изпускателния отвор за въздух **25**. Плъзнете блокировката на решетката **26** наляво. Едновременно с това изтеглете решетката на изпускателния отвор за въздух.
2. Внимателно натиснете надолу блокировката отгоре на рамката на филтрите. Изтеглете навън рамката на филтрите.
3. Изплакнете филтъра на двигателя под топла течаща вода.
4. Оставете филтъра на двигателя да изсъхне напълно на място без пряка слънчева светлина.
5. Поставете филтъра на двигателя и решетката на изпускателния отвор за въздух отново в продукта. Двете части трябва да щракнат звучно.

Поръчване на резервни принадлежности

- Следните принадлежности могат да бъдат поръчани онлайн като резервни части:
  - **10** Филтър на двигателя
  - **24** Вложка от пенопласт
- Номер на артикул: 525021_2601
  Уебсайт: www.optimex-shop.com

Отстраняване на неизправности

Неизправност	Възможна причина	Действие
Продуктът не функционира.	Мрежовият щепсел **9** не е свързан към контакта.	Свържете мрежовия щепсел към контакт.
Всмукателната мощност е понижена и продуктът не изсмуква замърсявания.	Контейнерът за прах **4** е пълен.	Изпразнете контейнера за прах (вижте „Изпразване на контейнера за прах“).
	Запушен изсмукващ път.	Проверете подовата четка **15**, дюзите **16** **17**, четката за мебели **18**, телескопичната тръба **2**, маркуча **1** и контейнера за прах за запушвания и ги отстранете.
	Запушен филтър на двигателя **10** или HEPA филтър.	Почистете филтъра на двигателя и HEPA филтъра (вижте „Почистване и грижи“).
Продуктът прегрява.	Запушен филтър на двигателя или HEPA филтър.	Почистете филтъра на двигателя и HEPA филтъра (вижте „Почистване и грижи“).
От продукта излиза прах.	Контейнерът за прах не е бил инсталиран правилно.	Инсталирайте контейнера за прах (вижте „Изпразване на контейнера за прах“).
Въздухът, който излиза от продукта, мирише неприятно.	Отлагания в изсмукващите пътища, филтъра на двигателя или HEPA филтъра.	Почистете филтъра на двигателя и HEPA филтъра (вижте „Почистване и грижи“).
Двигателят е по-шумен от обикновено.	Запушен изсмукващ път.	Проверете дюзата, четката за мебели, телескопичната тръба, маркуча и контейнера за прах за запушвания и ги отстранете.
	Двигателят е дефектен.	Свържете се със сервизната служба (вижте „Сервиз“).

Съхранение

- ☐ Съхранявайте продукта в оригиналната опаковка, когато той не се използва.
- ☐ Почистете продукта преди съхранение.
- ☐ Съхранявайте продукта на сухо място извън обсега на деца.

Изхвърляне



За разделното събиране на отпадъците съблюдавайте маркировката на опаковъчните материали, те са маркирани със съкращения (a) и цифри (б) със следното значение: 1-7: пластмаси / 20-22: хартия и картон / 80-98: композитни материали.



Относно възможностите за отстраняване на излезлия от употреба продукт като отпадък се информирайте от Вашата общинска или градска управа.



Моля, изхвърлете продукта по подходящ начин, когато е достигнал края на експлоатационния си живот, а не заедно с битовите отпадъци. За събирателните пунктове и тяхното работно време можете да се информирате от местната управа.

Гаранция

Уважаеми клиенти, за този уред получавате 3 години гаранция от датата на покупката. В случай на несъответствие на продукта с договора за продажба Вие имате законно право да предявите рекламация пред продавача на продукта при условията и в сроковете, определени в глава трета, раздел II и III и глава четвърта от Закона за предоставяне на цифрово съдържание и цифрови услуги и за продажба на стоки (ЗПЦСЦУПС)*.

Вашите права, произтичащи от посочените разпоредби, не се ограничават от

нашата по-долу представена търговска гаранция, не са свързани с разходи за потребителите и независимо от нея продавачът на продукта отговаря за липсата на съответствие на потребителската стока с договора за продажба съгласно ЗПЦСЦУПС.

Гаранционни условия

Гаранционният срок е 3 години от датата на получаване на стоката. Пазете добре оригиналната касова бележка. Този документ е необходим като доказателство за покупката. Ако в рамките на три години от датата на закупуване на този продукт се появи дефект на материала или производствен дефект, продуктът ще бъде безплатно ремонтиран или заменен. Гаранцията предполага в рамките на тригодишния гаранционен срок да се представят дефектният уред, касовата бележка (касовият бон), както и всички други документи, установяващи наличието на дефект и писмено да се обясни в какво се състои дефектът и кога е възникнал. Ако дефектът е покрит от нашата гаранция, Вие ще получите обратно ремонтирания или нов продукт. В случай на замяна на дефектна стока първоначалните гаранционен срок и гаранционни условия се запазват. В случай на ремонт на дефектна стока, срокът на ремонта се прибавя към гаранционния срок. За евентуално наличните и установени повреди и дефекти още при покупката трябва да се съобщи веднага след разопаковането. Евентуалните ремонти след изтичане

на гаранционния срок са срещу заплащане.

Ремонтът или замяната на продукта не пораждат нова гаранция.

Обхват на гаранцията

Уредът е произведен грижливо според строгите изисквания за качество и добросъвестно изпитан преди доставка. Гаранцията важи за дефекти на материала или производствени дефекти. Гаранцията не обхваща консумативите, както и частите на продукта, които подлежат на нормално износване, поради което могат да бъдат разглеждани като бързо износващи се части (например филтри или приставки) или повредите на чупливи части (например прекъсвачи, батерии или такива произведени от стъкло). Гаранцията отпада, ако уредът е повреден поради неправилно използване или в резултат на неосъществяване на техническа поддръжка. За правилната употреба на продукта трябва точно да се спазват всички указания в упътването за експлоатация. Предназначение и действия, които не се препоръчват от упътването за експлоатация или за които то предупреждава, трябва задължително да се избягват. Продуктът е предназначен само за частна, а не за професионална употреба. При злоупотреба и неправилно третиране, употреба на сила и при интервенции, които не са извършени от клона на нашия оторизиран сервиз, гаранцията отпада.

Процедура при гаранционен случай

За да се гарантира бърза обработка на Вашия случай, следвайте следните указания: "За всички запитвания подгответе касовата бележка и идентификационния номер (IAN 525021_2601) като доказателство за покупката. Вземете артикулния номер от фабричната табелка.

При възникване на функционални или други дефекти първо се свържете по телефона или чрез имейл с долупосочения сервизен отдел. След това ще получите допълнителна информация за уреждането на Вашата рекламация.

След съгласуване с нашия сервиз можете да изпратите дефектния продукт на посочения Ви адрес на сервиза безплатно за Вас, като приложите касовата бележка (касовия бон) и посочите писмено в какво се състои дефектът и кога е възникнал. За да се избегнат проблеми с приемането и допълнителни разходи, задължително използвайте само адреса, който Ви е посочен. Осигурете изпращането да не е като експресен товар или като друг специален товар. Изпратете уреда заедно с всички принадлежности, доставени при покупката, и осигурете достатъчно сигурна транспортна опаковка.

Ремонтен сервиз / извънгаранционно обслужване

Ремонти извън гаранцията можете да възложите на клона на нашия сервиз срещу заплащане. Той с удоволствие ще Ви направи предварителна калкулация. Можем да обработваме само уреди, които са достатъчно опаковани и изпратени с платени транспортни разходи.

Внимание: Изпратете Вашия уред на клона на нашия сервиз почистен и с указание за дефекта.

Уредите, предмет на извънгаранционо обслужване, изпратени с неплатени транспортни разходи – с наложен платеж, като експресен или друг специален товар – не се приемат.
Ние ще извършим безплатно изхвърлянето на изпратените от Вас дефектни уреди.

Сервизно обслужване
България
Тел.: 008001114920
Е-мейл: owim@lidl.bg

Вносител
Моля, обърнете внимание, че следващият адрес не е адрес на сервиза.
Първо се свържете с горепосочения сервизен център.

ОВИМ ГмбХ & Ко.КГ
Щифтсбергщрасе 1
74167 Некарсулм
Германия

* Като физическо лице – потребител, независимо от настоящата търговска гаранция, Вие се ползвате от правата на законовата гаранция, предоставена от Закона за предоставяне на цифрово съдържание и цифрови услуги и за продажбата
на стоки /ЗПЦСЦУПС/. По-специално Вие имате право при несъответствие на стоката да бъде извършен ремонт или замяна по Ваш избор, освен ако това е невъзможно или е свързано с непропорционално големи разходи за продавача. Вие имате право на пропорционално намаляване на цената или на разваляне на договора при наличие на условията на чл. 33, ал. 3 от ЗПЦСЦУПС. Условията и сроковете на законовата гаранция са регламентирани в глава трета, раздел II и III и в глава четвърта на ЗПЦСЦУПС

Процедиране в случай на рекламация

За да се гарантира бързо обработване на Вашата заявка, следвайте указанията по-долу:

Моля, при всички запитвания дръжте на разположение касовия бон и номера на артикула (IAN 525021_2601) като доказателство за покупката.

Номерът на артикула е посочен върху типовата табелка, гравюра, титулната страница на Вашето ръководство (долу вляво) или върху стикера от задната или долната страна на уреда.

При възникнали функционални дефекти или други повреди, първо се свържете по телефона или по електронната поща с посочения по-долу сервиз.

Продуктът, който е регистриран като дефектен, можете да изпратите след това без пощенски разходи на посочения Ви сервиз, като приложите документ за закупуването (касов бон) и описание, в какво се състои повредата и кога е възникнала.

Сервиз

BG **Сервиз България**
Телефон: 008001114920
Е-мейл: owim@lidl.bg

Маркировка за съответствие - сърбия

CE

Χρησιμοποιούμενες προειδοποιητικές υποδείξεις και σύμβολα ... Σελίδα 112
Προβλεπόμενη χρήση ... Σελίδα 112
Περιεχόμενο συσκευασίας ... Σελίδα 112
Περιγραφή μερών ... Σελίδα 113
Τεχνικά δεδομένα ... Σελίδα 113
Υποδείξεις ασφαλείας ... Σελίδα 113
Πριν την πρώτη χρήση ... Σελίδα 115
Χειρισμός ... Σελίδα 115
Εξαρτήματα ... Σελίδα 115
Τοποθέτηση εξαρτημάτων ... Σελίδα 115
Ενεργοποίηση/απενεργοποίηση ... Σελίδα 116
Αύξηση/μείωση της ισχύος αναρρόφησης ... Σελίδα 116
Άδειασμα δοχείου σκόνης ... Σελίδα 116
Καθαρισμός και φροντίδα ... Σελίδα 117
Παραγγελία ανταλλακτικών ... Σελίδα 117
Αντιμετώπιση προβλημάτων ... Σελίδα 118
Αποθήκευση ... Σελίδα 118
Απόσυρση ... Σελίδα 118
Εγγύηση ... Σελίδα 119
Διεκπεραίωση της εγγύησης ... Σελίδα 119
Σέρβις ... Σελίδα 119

Χρησιμοποιούμενες προειδοποιητικές υποδείξεις και σύμβολα

Στις παρούσες οδηγίες χρήσης, τον σύντομο οδηγό και τη συσκευασία χρησιμοποιούνται οι ακόλουθες προειδοποιητικές υποδείξεις:

	**ΚΙΝΔΥΝΟΣ!** Αυτό το σύμβολο με την προειδοποιητική λέξη «Κίνδυνος» υποδεικνύει έναν υψηλό βαθμό κινδύνου ο οποίος, αν δεν αποφευχθεί, θα έχει ως αποτέλεσμα σοβαρό τραυματισμό ή θάνατο.		**ΠΛΗΡΟΦΟΡΙΕΣ:** Αυτό το σύμβολο με την προειδοποιητική λέξη «Πληροφορίες» παρέχει περισσότερες χρήσιμες πληροφορίες.
			Διαβάστε τις οδηγίες χρήσης.
	**ΠΡΟΕΙΔΟΠΟΙΗΣΗ!** Αυτό το σύμβολο με την προειδοποιητική λέξη «Προειδοποίηση» υποδεικνύει έναν μέτριο βαθμό κινδύνου ο οποίος, αν δεν αποφευχθεί, μπορεί να έχει ως αποτέλεσμα σοβαρό τραυματισμό ή θάνατο.		Εναλλασσόμενο ρεύμα/τάση
		Hz	Hertz (συχνότητα δικτύου)
	**ΠΡΟΣΟΧΗ!** Αυτό το σύμβολο με την προειδοποιητική λέξη «Προσοχή» υποδεικνύει έναν χαμηλό βαθμό κινδύνου ο οποίος, αν δεν αποφευχθεί, μπορεί να έχει ως αποτέλεσμα ελαφρύ ή μέτριο τραυματισμό.	W	Watt
			Κίνδυνος – Κίνδυνος ηλεκτροπληξίας!
	**ΕΠΙΦΥΛΑΚΗ!** Αυτό το σύμβολο με την προειδοποιητική λέξη «Επιφυλακή» υποδεικνύει τον κίνδυνο πιθανής υλικής ζημιάς.		Σύμβολο προϊόντος της κατηγορίας προστασίας II
			Ενεργοποίηση/Απενεργοποίηση
CE	Το σύμβολο CE επιβεβαιώνει τη συμβατότητα με τις οδηγίες της ΕΕ που ισχύουν για το προϊόν.		Υποδείξεις ασφαλείας Οδηγίες χειρισμού

ΗΛΕΚΤΡΙΚΗ ΣΚΟΥΠΑ

Προβλεπόμενη χρήση

Αυτό το προϊόν προορίζεται για την αναρρόφηση σκόνης. Μην χρησιμοποιείτε το προϊόν για άλλους σκοπούς.

Το προϊόν προορίζεται αποκλειστικά για ιδιωτική χρήση και όχι για επαγγελματικούς ή άλλους σκοπούς.

Ο κατασκευαστής δεν φέρει καμία ευθύνη για βλάβες λόγω ακατάλληλης χρήσης.

Περιεχόμενο συσκευασίας

Μετά την αφαίρεση του προϊόντος από τη συσκευασία, βεβαιωθείτε ότι δεν λείπει κανένα εξάρτημα και ότι όλα τα εξαρτήματα βρίσκονται σε άριστη κατάσταση. Αφαιρέστε όλα τα υλικά συσκευασίας πριν τη χρήση.

1 Ηλεκτρική σκούπα
1 Λάστιχο
1 Τηλεσκοπικός σωλήνας
1 Βούρτσα δαπέδων
1 Ακροφύσιο για ταπετσαρίες
1 Στενό ακροφύσιο
1 Βούρτσα επίπλων
1 Βάση ακροφυσίων
1 Υποδείξεις χειρισμού και ασφαλείας

Περιγραφή μερών

(Εικ. A, K, N, O)

1 Λάστιχο
2 Τηλεσκοπικός σωλήνας
3 Μηχανισμός ασφάλισης καπακιού (πάνω)
4 Δοχείο σκόνης
5 Λαβή
6 Μηχανισμός απασφάλισης δοχείου σκόνης
7 Πλήκτρο περιτύλιξης καλωδίου
8 Βάση βούρτσας δαπέδων
9 Καλώδιο τροφοδοσίας με φις
10 Φίλτρο μοτέρ
11 Τροχός
12 Διακόπτης ενεργοποίησης/ απενεργοποίησης ⏻
13 Στόμιο αναρρόφησης
14 Διακόπτης για
- Σκληρό δάπεδο
- Χαλί

15 Βούρτσα δαπέδων
16 Ακροφύσιο για ταπετσαρίες
17 Στενό ακροφύσιο
18 Βούρτσα επίπλων
19 Βάση ακροφυσίων
20 Μηχανισμός ασφάλισης τηλεσκοπικού σωλήνα
21 Μηχανισμός απασφάλισης λάστιχου
22 Ρυθμιστής βοηθητικού αέρα
23 Μηχανισμός απασφάλισης πάτου
24 Αφρώδες παρέμβυσμα
25 Πλέγμα εξόδου αέρα
26 Μηχανισμός ασφάλισης πλέγματος
27 Κουμπί ελέγχου ισχύος αναρρόφησης

Τεχνικά δεδομένα

Ονομαστική τάση:	220–240 V~, 50–60 Hz
Ισχύς εισόδου:	850 W
Κατηγορία προστασίας:	II
Χωρητικότητα δοχείου σκόνης:	0,6 L
Εκπομπές θορύβου:	≤ 78 dB(A)
Επίπεδα αναρρόφησης:	1
Φίλτρο:	HEPA
Κατανάλωση ρεύματος στη λειτουργία off:	0,0 W

Αυτό το προϊόν ικανοποιεί τις οδηγίες οικολογικού σχεδιασμού 2009/125/ΕΚ και ΕΕ 666/2013 σύμφωνα με τα πρότυπα EN 60312-1, EN 60704-2-1 και EN 60335-2-2.

⚠ Υποδείξεις ασφαλείας

ΠΡΙΝ ΤΗ ΧΡΗΣΗ ΤΟΥ ΠΡΟΪΟΝΤΟΣ, ΕΞΟΙΚΕΙΩΘΕΙΤΕ ΜΕ ΟΛΕΣ ΤΙΣ ΥΠΟΔΕΙΞΕΙΣ ΑΣΦΑΛΕΙΑΣ ΚΑΙ ΤΙΣ ΟΔΗΓΙΕΣ ΧΡΗΣΗΣ! ΑΝ ΔΩΣΕΤΕ ΤΟ ΠΡΟΪΟΝ ΣΕ ΑΛΛΑ ΑΤΟΜΑ, ΔΩΣΤΕ ΜΑΖΙ ΚΑΙ ΟΛΑ ΤΑ ΕΓΓΡΑΦΑ!

Σε περίπτωση πρόκλησης βλαβών λόγω μη τήρησης αυτών των οδηγιών χρήσης, η εγγύηση ακυρώνεται! Δεν αναλαμβάνουμε καμία ευθύνη για επακόλουθες ζημιές! Σε περίπτωση υλικών ζημιών ή τραυματισμών λόγω ακατάλληλης χρήσης ή μη τήρησης των υποδείξεων ασφαλείας δεν αναλαμβάνουμε καμία ευθύνη!

Παιδιά και άτομα με περιορισμένες ικανότητες



⚠ ΠΡΟΕΙΔΟΠΟΙΗΣΗ! ΚΙΝΔΥΝΟΣ ΓΙΑ ΤΗ ΖΩΗ ΚΑΙ ΚΙΝΔΥΝΟΣ ΑΤΥΧΗΜΑΤΟΣ ΓΙΑ ΝΗΠΙΑ ΚΑΙ ΠΑΙΔΙΑ!

Μην αφήνετε ποτέ τα παιδιά να παίζουν με τα υλικά συσκευασίας χωρίς επιτήρηση. Υπάρχει κίνδυνος ασφυξίας από τα υλικά συσκευασίας. Τα παιδιά υποτιμούν συχνά τους κινδύνους.

- Αυτό το προϊόν μπορεί να χρησιμοποιηθεί από παιδιά ηλικίας 8 ετών και άνω και από άτομα με μειωμένες σωματικές, αισθητηριακές ή διανοητικές ικανότητες ή με έλλειψη εμπειρίας και γνώσης, εφόσον τελούν υπό επιτήρηση ή τους έχουν δοθεί οδηγίες για την ασφαλή χρήση του προϊόντος και κατανοούν τους κινδύνους που ενέχονται.
- Τα παιδιά δεν πρέπει να παίζουν με το προϊόν.
- Οι εργασίες καθαρισμού και συντήρησης δεν πρέπει να εκτελούνται από παιδιά, εκτός αν είναι άνω των 8 ετών και επιβλέπονται.

Προβλεπόμενη χρήση

⚠ **ΠΡΟΕΙΔΟΠΟΙΗΣΗ! Κίνδυνος τραυματισμού!** Η ακατάλληλη χρήση μπορεί να οδηγήσει σε τραυματισμούς. Χρησιμοποιείτε το προϊόν αποκλειστικά σύμφωνα με τις οδηγίες. Μην επιχειρείτε να τροποποιήσετε το προϊόν με οποιονδήποτε τρόπο.

Ηλεκτρική ασφάλεια

⚠ **ΚΙΝΔΥΝΟΣ! Κίνδυνος ηλεκτροπληξίας!** Μην επιχειρείτε να επισκευάσετε το προϊόν μόνοι σας. Σε περίπτωση δυσλειτουργίας, οι επισκευές πρέπει να εκτελούνται μόνο από εξειδικευμένο τεχνικό.

⚠ **ΠΡΟΕΙΔΟΠΟΙΗΣΗ! Κίνδυνος ηλεκτροπληξίας!** Μην βυθίζετε ποτέ τα ηλεκτρικά μέρη του προϊόντος σε νερό ή άλλα υγρά. Μην τοποθετείτε ποτέ το προϊόν κάτω από τρεχούμενο νερό.

⚠ **ΠΡΟΕΙΔΟΠΟΙΗΣΗ! Κίνδυνος ηλεκτροπληξίας!** Μην χρησιμοποιείτε το προϊόν αν έχει υποστεί βλάβη. Σε περίπτωση βλάβης, αποσυνδέστε το προϊόν από το ηλεκτρικό δίκτυο και απευθυνθείτε στο κατάστημα αγοράς.

⚠ **ΠΡΟΕΙΔΟΠΟΙΗΣΗ! Κίνδυνος ηλεκτροπληξίας!** Μην χειρίζεστε το προϊόν με υγρά χέρια ή όταν στέκεστε σε υγρό δάπεδο.

⚠ **ΠΡΟΕΙΔΟΠΟΙΗΣΗ! Κίνδυνος τραυματισμού!** Απενεργοποιήστε το προϊόν και αποσυνδέστε το από το ηλεκτρικό δίκτυο πριν τον καθαρισμό και όταν δεν το χρησιμοποιείτε.

- Διακόψτε τη χρήση του προϊόντος αν πέσει.
- Πριν τη σύνδεση του φις στο δίκτυο τροφοδοσίας: Βεβαιωθείτε ότι η ονομαστική τάση της πινακίδας τύπου του προϊόντος συμφωνεί με την τάση του δικτύου τροφοδοσίας.
- Ελέγχετε τακτικά το φις και το καλώδιο τροφοδοσίας για βλάβες. Αν το καλώδιο τροφοδοσίας υποστεί βλάβη, θα πρέπει να αντικατασταθεί από τον κατασκευαστή, το κέντρο εξυπηρέτησης πελατών του ή παρομοίως εξειδικευμένο τεχνικό για την αποφυγή κινδύνων.
- Προστατεύστε το καλώδιο τροφοδοσίας από ζημιές. Μην το αφήνετε να κρέμεται από αιχμηρές ακμές, μην το συνθλίβετε και μην το λυγίζετε. Κρατήστε το καλώδιο τροφοδοσίας μακριά από καυτές επιφάνειες και ελεύθερες φλόγες.

Χειρισμός

- Βγάλτε το φις από τη πρίζα
  - αν προκύψει δυσλειτουργία,
  - πριν την τοποθέτηση/αντικατάσταση εξαρτημάτων,
  - πριν τον καθαρισμό του προϊόντος,
  - σε περίπτωση μη χρήσης του προϊόντος για μεγάλο χρονικό διάστημα,
  - κατά τη διάρκεια καταιγίδας και
  - μετά από κάθε χρήση.
- Τραβήξτε το φις, όχι το καλώδιο τροφοδοσίας, για να αποσυνδέσετε το προϊόν από την πρίζα.
- Αντικαθιστάτε πάντα τα ελαττωματικά μέρη μόνο με γνήσια ανταλλακτικά.

- Μην καλύπτετε τις σχισμές αερισμού κατά τη διάρκεια της λειτουργίας. Κίνδυνος υπερθέρμανσης και πρόκλησης βλάβης στο προϊόν.
- Μην αναρροφάτε ποτέ με το προϊόν νερό ή άλλα υγρά, όπως και εύφλεκτες ουσίες ή καυτά/φλεγόμενα αντικείμενα.

Καθαρισμός και αποθήκευση

⚠ ΠΡΟΕΙΔΟΠΟΙΗΣΗ! Κίνδυνος τραυματισμού! Αποσυνδέστε το προϊόν από το ηλεκτρικό δίκτυο πριν τον καθαρισμό ή όταν δεν χρησιμοποιείται.

- Προστατεύστε το προϊόν, το καλώδιο τροφοδοσίας και το φις από σκόνη, άμεση ηλιακή ακτινοβολία, σταγόνες και πιτσίλισμα.
- Αποθηκεύστε το προϊόν σε ψυχρό, στεγνό μέρος, χωρίς υγρασία και μακριά από σημεία στα οποία φτάνουν τα παιδιά.
- Προστατεύστε το προϊόν από τη θερμότητα. Μην τοποθετείτε το προϊόν κοντά σε ελεύθερες φλόγες ή πηγές θερμότητας, όπως φούρνοι και θερμάστρες.

Πριν την πρώτη χρήση

☐ Αφαιρέστε όλα τα υλικά συσκευασίας και απλώστε όλα τα ξεχωριστά εξαρτήματα. Ελέγξτε το προϊόν μετά την αφαίρεση της συσκευασίας για ορατά σημάδια βλάβης.

Χειρισμός

Εξαρτήματα

Μέρος		Περιοχή χρήσης
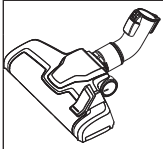	* **15**	Χαλιά Σκληρά δάπεδα Σκάλες
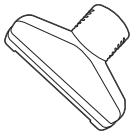	**16**	Χαλιά Μαξιλάρια Επενδυμένα έπιπλα
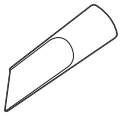	**17**	Σημεία με δύσκολη πρόσβαση Γωνίες Ακμές σοβατεπί Σχισμές αερισμού Καρέκλες Επενδυμένα έπιπλα
	**18**	Γρίλιες Σχισμές αερισμού Ευαίσθητες επιφάνειες

* Ρυθμίστε το διακόπτη για σκληρό δάπεδο/χαλί **14** ανάλογα με τον τύπο δαπέδου.

Θέση διακόπτη	Τύπος δαπέδου
	Σκληρό δάπεδο
	Χαλί

Τοποθέτηση εξαρτημάτων

1. Συνδέστε το λάστιχο **1** με το στόμιο αναρρόφησης **13**. Το λάστιχο πρέπει να κλειδώσει με χαρακτηριστικό ήχο (Εικ. B).
2. Τοποθετήστε τη λαβή του λάστιχου στο πάνω άνοιγμα του τηλεσκοπικού σωλήνα **2** (Εικ. C).
3. Ρυθμίστε τον τηλεσκοπικό σωλήνα στο επιθυμητό μήκος:
   - Πιέστε το μηχανισμό ασφάλισης τηλεσκοπικού σωλήνα **20** προς τα εμπρός και αλλάξτε το μήκος του τηλεσκοπικού σωλήνα (Εικ. D).
   - Αφήστε το μηχανισμό ασφάλισης τηλεσκοπικού σωλήνα.
   - Προσαρμόστε ελάχιστα το μήκος, αν χρειάζεται, μέχρι ο μηχανισμός ασφάλισης τηλεσκοπικού σωλήνα να ασφαλίσει.

4. Τοποθετήστε τον τηλεσκοπικό σωλήνα στην υποδοχή βούρτσας δαπέδων **15**, των ακροφυσίων **16** **17** ή της βούρτσας επίπλων **18** (Εικ. E).

ⓘ ΠΛΗΡΟΦΟΡΙΕΣ:

- Τα ακροφύσια και η βούρτσα επίπλων μπορούν να τοποθετηθούν απευθείας στο λάστιχο.
- Πριν τη χρήση: Βεβαιωθείτε ότι όλα τα εξαρτήματα έχουν στερεωθεί καλά.
- Η βάση ακροφυσίων **19** μπορεί να στερεωθεί στον τηλεσκοπικό σωλήνα.

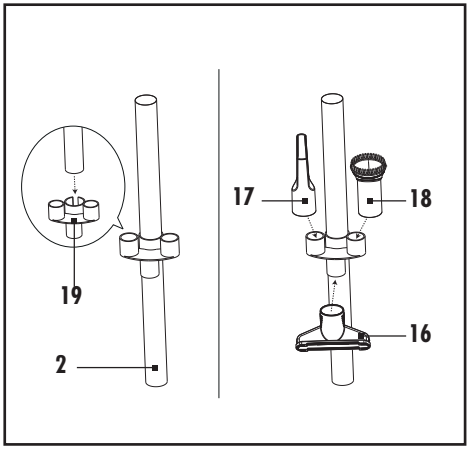

Τα παρακάτω εξαρτήματα μπορούν να τοποθετηθούν στη βάση ακροφυσίων όταν δεν χρησιμοποιούνται:

- Ακροφύσιο για ταπετσαρίες
- Στενό ακροφύσιο
- Βούρτσα επίπλων

Ενεργοποίηση/απενεργοποίηση

1. Τραβήξτε το φις **9** προς τα έξω τουλάχιστον έως την κίτρινη ένδειξη στο περίβλημα. Αν εμφανιστεί η κόκκινη ένδειξη, σημαίνει ότι το καλώδιο τροφοδοσίας είναι τεντωμένο μέχρι τέρμα. Μην συνεχίζετε να τραβάτε το φις (Εικ. F).
2. Συνδέστε το φις σε μια πρίζα.
3. Ενεργοποίηση/απενεργοποίηση: Πιέστε μία φορά το διακόπτη ενεργοποίησης/απενεργοποίησης ⏻ **12** (Εικ. G).
4. Βγάλτε το φις από την πρίζα όταν δεν χρησιμοποιείτε το προϊόν.
5. Τυλίξτε το καλώδιο τροφοδοσίας: Πιέστε το πλήκτρο περιτύλιξης καλωδίου **7** (Εικ. H).

ⓘ ΠΛΗΡΟΦΟΡΙΕΣ:

- Κρατήστε σταθερά το καλώδιο τροφοδοσίας με το ένα χέρι. Βοηθήστε το καλώδιο τροφοδοσίας καθώς τυλίγεται.

Αύξηση/μείωση της ισχύος αναρρόφησης

Διατίθενται 2 τρόποι για να αυξήσετε/μειώσετε την ισχύ αναρρόφησης.

- ☐ Προσαρμόστε την ισχύ αναρρόφησης περιστρέφοντας το κουμπί ελέγχου ισχύος αναρρόφησης **27** στην κύρια μονάδα.
- ☐ Προσαρμόστε την ισχύ αναρρόφησης από το ρυθμιστή βοηθητικού αέρα **22** (Εικ. I).

Άδειασμα δοχείου σκόνης

ⓘ ΠΛΗΡΟΦΟΡΙΕΣ:

- Αδειάστε το δοχείο σκόνης **4** σε εξωτερικό χώρο κατά το δυνατόν, επειδή μπορεί κατά το άδειασμα να δημιουργηθεί σύννεφο σκόνης.
- Αδειάζετε το δοχείο σκόνης ανά τακτά διαστήματα. Διαφορετικά μπορεί να προκληθεί ζημιά στο προϊόν.

1. Πιέστε το μηχανισμό απασφάλισης δοχείου σκόνης **6**. Πιάστε το δοχείο σκόνης από τη λαβή **5** και αφαιρέστε το από το προϊόν (Εικ. J).
2. Κρατήστε το δοχείο σκόνης πάνω από έναν κάδο απορριμμάτων.
3. Πιέστε το μηχανισμό απασφάλισης πάτου **23** στα πλάγια του δοχείου σκόνης για να ανοίξετε τον πάτο και να αδειάσετε τη σκόνη (Εικ. K).
4. Κλείστε τον πάτο. Ο μηχανισμός απασφάλισης πάτου πρέπει να ασφαλίσει με χαρακτηριστικό ήχο.
5. Τοποθετήστε το δοχείο σκόνης στο προϊόν. Ο μηχανισμός απασφάλισης δοχείου σκόνης πρέπει να ασφαλίσει με χαρακτηριστικό ήχο (Εικ. L).

Καθαρισμός και φροντίδα

⚠ **ΚΙΝΔΥΝΟΣ! Κίνδυνος ηλεκτροπληξίας!** Βγάλτε το φις **9** από την πρίζα πριν τον καθαρισμό του προϊόντος. Μην αγγίζετε ποτέ το φις με υγρά ή βρεγμένα χέρια. Πιάνετε το φις και το καλώδιο τροφοδοσίας μόνο με στεγνά χέρια.

⚠ **ΠΡΟΕΙΔΟΠΟΙΗΣΗ! Κίνδυνος ηλεκτροπληξίας!** Μην βυθίζετε ποτέ τα ηλεκτρικά μέρη του προϊόντος σε νερό ή άλλα υγρά. Μην τοποθετείτε ποτέ το προϊόν κάτω από τρεχούμενο νερό.

⚠ **ΕΠΙΦΥΛΑΚΗ!** Μην χρησιμοποιείτε εργαλεία για τον καθαρισμό του φίλτρου. Διαφορετικά μπορεί το φίλτρο να υποστεί βλάβη.

⚠ **ΕΠΙΦΥΛΑΚΗ!** Μην χρησιμοποιείτε ποτέ το προϊόν χωρίς φίλτρο HEPA και φίλτρο μοτέρ **10**. Διαφορετικά μπορεί το προϊόν να υποστεί βλάβη και η ισχύς αναρρόφησης να μειωθεί.

1. Απενεργοποιήστε το προϊόν και βγάλτε το φις **9** από την πρίζα.
2. Πιέστε το μηχανισμό απασφάλισης λάστιχου **21** και αφαιρέστε το λάστιχο **1** από το στόμιο αναρρόφησης **13** (Εικ. M).

☐ Μην χρησιμοποιείτε διαβρωτικά ή λειαντικά καθαριστικά.
☐ Αφαιρέστε τους μεγάλους ρύπους με το χέρι.
☐ Καθαρίστε το προϊόν με ένα υγρό πανί. Για τους επίμονους ρύπους, χρησιμοποιήστε ένα υγρό πανί και ήπιο απορρυπαντικό και καθαρίστε ξανά το προϊόν.

Δοχείο σκόνης και φίλτρο HEPA

(Εικ. N)

1. Αφαιρέστε το δοχείο σκόνης **4** (βλ. «Άδειασμα δοχείου σκόνης»).
2. Τραβήξτε το μηχανισμό ασφάλισης καπακιού (πάνω) **3** προς τα πάνω. Ανοίξτε το πάνω καπάκι.
3. Τραβήξτε τους δύο κυλίνδρους έξω από το δοχείο σκόνης **4**.
4. Διαχωρίστε τους κυλίνδρους. Για τον συγκεκριμένο σκοπό περιστρέψτε τον έναν από τους κυλίνδρους προς τα αριστερά.
5. Χρησιμοποιήστε για τον καθαρισμό του δοχείου σκόνης και των δύο κυλίνδρων ένα υγρό πανί. Μπορείτε, επίσης, να πλύνετε το δοχείο σκόνης και τους κυλίνδρους με τρεχούμενο νερό.
6. Αφαιρέστε το πλαίσιο φίλτρου από το καπάκι.
7. Αφαιρέστε το αφρώδες παρέμβυσμα **24**.
8. Για να απομακρύνετε τη σκόνη, χτυπήστε το πλαίσιο φίλτρου.
9. Αν χρειάζεται, πλύνετε το πλαίσιο φίλτρου και το αφρώδες παρέμβυσμα με τρεχούμενο νερό. Στη συνέχεια αφήστε τα μέρη να στεγνώσουν σε σημείο που δεν εκτίθεται σε άμεση ηλιακή ακτινοβολία.
10. Καθαρίζετε το ένθετο αφρώδους υλικού **24** όποτε απαιτείται και όποτε παρατηρείτε μείωση στην ισχύ αναρρόφησης.

Φίλτρο μοτέρ

(Εικ. O)

ⓘ **ΠΛΗΡΟΦΟΡΙΕΣ:**

- Καθαρίστε το φίλτρο μοτέρ **10** αν είναι λερωμένο. Κατά την κανονική χρήση συνιστάται να καθαρίζετε το φίλτρο μοτέρ ανά διαστήματα 6 μηνών.

1. Το φίλτρο μοτέρ βρίσκεται πίσω από το πλέγμα εξόδου αέρα **25**. Πιέστε το μηχανισμό ασφάλισης πλέγματος **26** προς τα αριστερά. Τραβήξτε συγχρόνως το πλέγμα εξόδου αέρα προς τα έξω.
2. Πιέστε προσεκτικά το μηχανισμό ασφάλισης στο πάνω μέρος του πλαισίου φίλτρου προς τα κάτω. Τραβήξτε το πλαίσιο φίλτρου προς τα έξω.
3. Πλύνετε το φίλτρο μοτέρ με τρεχούμενο, ζεστό νερό.
4. Αφήστε το φίλτρο μοτέρ να στεγνώσει σε σημείο που δεν εκτίθεται σε άμεση ηλιακή ακτινοβολία.
5. Τοποθετήστε ξανά το φίλτρο μοτέρ και το πλέγμα εξόδου αέρα στο προϊόν. Και τα δύο μέρη πρέπει να ασφαλίσουν με χαρακτηριστικό ήχο.

Παραγγελία ανταλλακτικών

- Μπορείτε να παραγγείλετε ανταλλακτικά για τα ακόλουθα εξαρτήματα online:
  - **10** Φίλτρο μοτέρ
  - **24** Αφρώδες παρέμβυσμα
- Αριθμός προϊόντος: 525021_2601
  Ιστότοπος: www.optimex-shop.com

Αντιμετώπιση προβλημάτων

Πρόβλημα	Πιθανή αιτία	Ενέργεια
Το προϊόν δεν λειτουργεί.	Το φις **9** δεν έχει συνδεθεί στην πρίζα.	Συνδέστε το φις σε μια πρίζα.
Η ισχύς αναρρόφησης έχει μειωθεί και το προϊόν δεν αναρροφά τους ρύπους.	Το δοχείο σκόνης **4** είναι γεμάτο.	Αδειάστε το δοχείο σκόνης (βλ. «Άδειασμα δοχείου σκόνης»).
	Υπάρχει φραγή στην οδό αναρρόφησης.	Ελέγξτε τη βούρτσα δαπέδων **15**, τα ακροφύσια **16** **17**, τη βούρτσα επίπλων **18**, τον τηλεσκοπικό σωλήνα **2**, το λάστιχο **1** και το δοχείο σκόνης για φραγή και αποκαταστήστε τη φραγή, αν υπάρχει.
	Υπάρχει φραγή στο φίλτρο μοτέρ **10** ή το φίλτρο HEPA.	Καθαρίστε το φίλτρο μοτέρ και το φίλτρο HEPA (βλ. «Καθαρισμός και φροντίδα»).
Υπερθέρμανση του προϊόντος.	Υπάρχει φραγή στο φίλτρο μοτέρ ή το φίλτρο HEPA.	Καθαρίστε το φίλτρο μοτέρ και το φίλτρο HEPA (βλ. «Καθαρισμός και φροντίδα»).
Βγαίνει σκόνη από το προϊόν.	Το δοχείο σκόνης δεν έχει τοποθετηθεί σωστά.	Τοποθετήστε το δοχείο σκόνης (βλ. «Άδειασμα δοχείου σκόνης»).
Ο αέρας που εξέρχεται από το προϊόν έχει δυσάρεστη οσμή.	Υπάρχουν εναποθέσεις στις οδούς αναρρόφησης, το φίλτρο μοτέρ ή το φίλτρο HEPA.	Καθαρίστε το φίλτρο μοτέρ και το φίλτρο HEPA (βλ. «Καθαρισμός και φροντίδα»).
Το μοτέρ κάνει περισσότερο θόρυβο απ' ό,τι συνήθως.	Υπάρχει φραγή στην οδό αναρρόφησης.	Ελέγξτε τα ακροφύσια, τη βούρτσα επίπλων, τον τηλεσκοπικό σωλήνα, το λάστιχο και το δοχείο σκόνης για φραγή και αποκαταστήστε τη φραγή, αν υπάρχει.
	Το μοτέρ είναι ελαττωματικό.	Επικοινωνήστε με το τμήμα εξυπηρέτησης πελατών (βλ. «Σέρβις»).

Αποθήκευση

- ☐ Αποθηκεύστε το προϊόν στην αρχική συσκευασία όταν δεν το χρησιμοποιείτε.
- ☐ Καθαρίστε το προϊόν πριν την αποθήκευση.
- ☐ Φυλάξτε το προϊόν σε στεγνό μέρος, μακριά από σημεία στα οποία φτάνουν τα παιδιά.

Απόσυρση



Προσέξετε τον χαρακτηρισμό των υλικών συσκευασίας για τον διαχωρισμό απορριμμάτων, αυτά είναι χαρακτηρισμένα από συντόμευσεις (a) και αριθμούς (b) με την ακόλουθη σημασία: 1-7: πλαστικά / 20-22: χαρτί και χαρτόνι / 80-98: σύνθετο υλικό.



Για πληροφορίες σχετικά με τις δυνατότητες απόρριψης του προϊόντος που δεν χρησιμοποιείται πλέον, απευθυνθείτε στις αρμόδιες υπηρεσίες της κοινότητας ή του δήμου σας.



Απορρίψτε το προϊόν σωστά στο τέλος της διάρκειας ζωής του και όχι στα οικιακά απορρίμματα. Πληροφορίες σχετικά με τα σημεία συλλογής και τις ώρες λειτουργίας τους θα βρείτε από τις τοπικές αρχές.

Εγγύηση

Το προϊόν κατασκευάστηκε σύμφωνα με αυστηρές κατευθυντήριες οδηγίες ποιότητας και ελέγχθηκε επιμελώς πριν από την παράδοση. Σε περίπτωση ελαττώματος υλικού ή κατασκευής, έχετε νόμιμα δικαιώματα έναντι του πωλητή του προϊόντος. Τα νομικά σας δικαιώματα δεν περιορίζονται με οιονδήποτε τρόπο από την αναφερόμνεη παρακάτω εγγύηση.

Η εγγύηση για το προϊόν αυτό ανέρχεται σε 3 έτη από την ημερομηνία αγοράς. Ο χρόνος εγγύησης αρχίζει την ημερομηνία αγοράς. Φυλάξτε τη γνήσια απόδειξη αγοράς σε σίγουρο μέρος, καθώς αυτό το έγγραφο απαιτείται ως αποδεικτικό της αγοράς.

Όλες οι ζημιές ή τα ελαττώματα, τα οποία υπάρχουν ήδη κατά τον χρόνο της αγοράς, πρέπει να αναφέρονται χωρίς καθυστέρηση μετά την αποσυσκευασία του προϊόντος.

Σε περίπτωση που εντός διαστήματος 3 ετών από την ημερομηνία αγοράς αυτό το προϊόν πασουσιάσει κάποιο ελάττωμα υλικού ή κατασκευής, το προϊόν επισκευάζεται ή αντικαθίσταται από εμάς δωρεάν κατά τη δική μας επιλογή. Ο χρόνος εγγύησης δεν επεκτείνεται λόγω παροχής ικανοποίησης από την ευθύνη για πραγματικά ελαττώματα. Αυτό ισχύει και για εξαρτήματα τα οποία έχουν αντικατασταθεί ή επισκευαστεί.

Αυτή η εγγύηση παύει να ισχύει, εάν στο προϊόν προκλήθηκε ζημιά, ή εάν αυτό χρησιμοποιήθηκε ή συντηρήθηκε με μη ενδεδειγμένο τρόπο.

Η εγγύηση καλύπτει ελαττώματα στο υλικό και την κατασκευή. Αυτή η εγγύηση δεν αφορά σε μέρη του προϊόντος, τα οποία υπόκεινται σε φυσιολογική φθορά και συνεπώς θεωρούνται αναλώσιμα (π.χ., μπαταρίες, επαναφορτιζόμενες μπαταρίες, εύκαμπτοι σωλήνες, φυσίγγια χρώματος), ούτε σε ζημιές σε εύθραυστα εξαρτήματα, όπως διακόπτες ή γυάλινα εξαρτήματα.

Με την αντικατάσταση της συσκευής, σύμφωνα με το ΝΟΜΟΣ 2251/1994, ξεκινάει εκ νέου ο χρόνος εγγύησης.

Διεκπεραίωση της εγγύησης

Για να εξασφαλίσουμε τη γρήγορη επεξεργασία του αιτήματος σας, παρακαλούμε ακολουθήστε τις παρακάτω υποδείξεις:

Σε περίπτωση ερωτήματος παρακαλείσθε να έχετε διαθέσιμο το παραστατικό αγοράς και τον κωδικό προϊόντος (IAN 525021_2601) ως αποδεικτικό της αγοράς σας.

Μπορείτε να βρείτε τον αριθμό προϊόντος στην πινακίδα τύπου, σε μια εγχάραξη, στην σελίδα τίτλων των οδηγιών σας, (κάτω αριστερά) ή ως αυτοκόλλητο στην πίσω ή κάτω σελίδα.

Αν προκύψουν λειτουργικά σφάλματα ή άλλα ελαττώματα, επικοινωνήστε αρχικά τηλεφωνικά ή μέσω email με το παρακάτω αναφερόμενο τμήμα service.

Ένα προϊόν που αναγνωρίζεται ως ελαττωματικό, μπορείτε μετά να το αποστείλετε χωρίς ταχυδρομικά τέλη στην ενημερωμένη σε εσάς διεύθυνση service επισυνάπτοντας την απόδειξη αγοράς (απόδειξη ταμείου) και την ένδειξη, που υφίσταται το ελάττωμα και πότε προέκυψε.

Σέρβις

(GR) **Σέρβις Ελλάδα**
Τηλ: 00800 490826606
Email: owim@lidl.gr

(CY) **Σέρβις Κύπρος**
Τηλ: 8009 4241
Email: owim@lidl.com.cy

Σερβικη σφραγιδας συμμορφωσης

CE

Verwendete Warnhinweise und Symbole ... Seite 121
Bestimmungsgemäßer Gebrauch ... Seite 121
Lieferumfang ... Seite 121
Teilebeschreibung ... Seite 122
Technische Daten ... Seite 122
Sicherheitshinweise ... Seite 122
Vor der ersten Verwendung ... Seite 124
Bedienung ... Seite 124
Zubehör ... Seite 124
Zubehör aufsetzen ... Seite 124
Ein-/Ausschalten ... Seite 125
Saugleistung erhöhen/verringern ... Seite 125
Staubbehälter entleeren ... Seite 125
Reinigung und Pflege ... Seite 126
Ersatzzubehör bestellen ... Seite 126
Fehlerbehebung ... Seite 127
Lagerung ... Seite 127
Entsorgung ... Seite 127
Garantie ... Seite 128
Abwicklung im Garantiefall ... Seite 128
Service ... Seite 128

Verwendete Warnhinweise und Symbole

In der Bedienungsanleitung, der Kurzanleitung und auf der Verpackung werden die folgenden Warnhinweise verwendet:

	**GEFAHR!** Dieses Symbol mit dem Signalwort „Gefahr“ bezeichnet eine Gefährdung mit einem hohen Risikograd, die, wenn sie nicht vermieden wird, eine schwere Verletzung oder den Tod zur Folge hat.		**INFO:** Dieses Symbol mit dem Signalwort „Info“ bietet weitere nützliche Informationen.
			Lesen Sie die Bedienungsanleitung.
	**WARNUNG!** Dieses Symbol mit dem Signalwort „Warnung“ bezeichnet eine Gefährdung mit einem mittleren Risikograd, die, wenn sie nicht vermieden wird, eine schwere Verletzung oder den Tod zur Folge haben kann.		Wechselstrom/-spannung
		Hz	Hertz (Netzfrequenz)
	**VORSICHT!** Dieses Symbol mit dem Signalwort „Vorsicht“ bezeichnet eine Gefährdung mit einem niedrigen Risikograd, die, wenn sie nicht vermieden wird, eine geringe oder mäßige Verletzung zur Folge haben kann.	**W**	Watt
			Gefahr – Risiko eines Stromschlags!
	**ACHTUNG!** Dieses Symbol mit dem Signalwort „Achtung“ zeigt die Gefahr einer möglichen Sachbeschädigung an.		Symbol für ein Produkt der Schutzklasse II
			Ein/aus
CE	Das CE-Zeichen bestätigt Konformität mit den für das Produkt zutreffenden EU-Richtlinien.		Sicherheitshinweise Handlungsanweisungen

STAUBSAUGER

Bestimmungsgemäßer Gebrauch

Dieses Produkt ist zum Aufsaugen von Staub vorgesehen. Verwenden Sie das Produkt für keine anderen Zwecke.

Das Produkt ist ausschließlich für die Nutzung in privaten Haushalten und nicht für gewerbliche oder andere Zwecke vorgesehen.

Der Hersteller übernimmt keine Haftung für Schäden aufgrund unsachgemäßer Verwendung.

Lieferumfang

Überprüfen Sie nach dem Auspacken des Produkts, ob die Lieferung vollständig ist und alle Teile in ordnungsgemäßem Zustand sind. Entfernen Sie vor der Verwendung sämtliche Verpackungsmaterialien.

1 Staubsauger
1 Schlauch
1 Teleskoprohr
1 Bodenbürste
1 Polsterdüse
1 Fugendüse
1 Möbelpinsel
1 Düsenhalterung
1 Bedienungs- und Sicherheitshinweise

Teilebeschreibung

(Abb. A, K, N, O)

1 Schlauch
2 Teleskoprohr
3 Deckelverriegelung (oben)
4 Staubbehälter
5 Griff
6 Staubbehälterentriegelung
7 Kabelaufwicklungstaste
8 Bodenbürstenhalterung
9 Anschlussleitung mit Netzstecker
10 Motorfilter
11 Rad
12 Ein-/Ausschalter ⏻
13 Saugstutzen
14 Schalter für
– Hartboden
– Teppich
15 Bodenbürste
16 Polsterdüse
17 Fugendüse
18 Möbelpinsel
19 Düsenhalterung
20 Teleskoprohrverriegelung
21 Schlauchentriegelung
22 Nebenluftregler
23 Bodenentriegelung
24 Schaumeinlage
25 Luftauslassgitter
26 Gitterverriegelung
27 Drehregler für die Saugleistung

Technische Daten

Nennspannung:	220–240 V~, 50–60 Hz
Leistungsaufnahme:	850 W
Schutzklasse:	II
Staubbehältervolumen:	0,6 L
Geräuschemissionen:	≤ 78 dB(A)
Saugstufen:	1
Filter:	HEPA
Stromverbrauch im ausgeschalteten Modus:	0,0 W

Dieses Produkt erfüllt die Ecodesign-Richtlinie 2009/125/EG und EU 666/2013 gemäß den Richtlinien EN 60312-1, EN 60704-2-1 und EN 60335-2-2.

Sicherheitshinweise

MACHEN SIE SICH VOR DER VERWENDUNG DES PRODUKTS MIT ALLEN SICHERHEITSHINWEISEN UND GEBRAUCHSANWEISUNGEN VERTRAUT! WENN SIE DIESES PRODUKT AN ANDERE WEITERGEBEN, GEBEN SIE AUCH ALLE DOKUMENTE WEITER!

Im Falle von Schäden aufgrund der Nichteinhaltung dieser Bedienungsanleitung erlischt Ihr Garantieanspruch! Für Folgeschäden wird keine Haftung übernommen! Im Falle von Sach- oder Personenschäden aufgrund einer unsachgemäßen Benutzung oder Nichteinhaltung der Sicherheitshinweise wird keine Haftung übernommen!

Kinder und Personen mit Einschränkungen



⚠ WARNUNG! LEBENS- UND UNFALLGEFAHR FÜR KLEINKINDER UND KINDER!

Lassen Sie Kinder niemals unbeaufsichtigt mit dem Verpackungsmaterial. Es besteht Erstickungsgefahr durch Verpackungsmaterial. Kinder unterschätzen häufig die Gefahren.

- Dieses Produkt kann von Kindern ab 8 Jahren und darüber sowie von Personen mit verringerten physischen, sensorischen oder mentalen Fähigkeiten oder Mangel an Erfahrung und Wissen benutzt werden, wenn sie beaufsichtigt werden oder bezüglich des sicheren Gebrauchs des Produkts unterwiesen wurden und die daraus resultierenden Gefahren verstehen.
- Kinder dürfen nicht mit dem Produkt spielen.

- Reinigung und Benutzer-Wartung dürfen nicht von Kindern durchgeführt werden, es sei denn, sie sind älter als 8 Jahre und werden beaufsichtigt.

Bestimmungsgemäßer Gebrauch

⚠ **WARNUNG! Verletzungsrisiko!** Eine unsachgemäße Verwendung kann zu Verletzungen führen. Verwenden Sie das Produkt ausschließlich dieser Anleitung entsprechend. Versuchen Sie nicht, das Produkt in irgendeiner Weise zu verändern.

Elektrische Sicherheit

⚠ **GEFAHR! Stromschlagrisiko!** Versuchen Sie nicht, das Produkt selbst zu reparieren. Im Fall einer Fehlfunktion dürfen Reparaturen ausschließlich von qualifiziertem Personal durchgeführt werden.

⚠ **WARNUNG! Stromschlagrisiko!** Tauchen Sie die elektrischen Teile des Produkts nicht in Wasser oder andere Flüssigkeiten ein. Halten Sie das Produkt niemals unter fließendes Wasser.

⚠ **WARNUNG! Stromschlagrisiko!** Verwenden Sie kein beschädigtes Produkt. Trennen Sie das Produkt vom Stromnetz und wenden Sie sich an Ihren Händler, wenn es beschädigt ist.

⚠ **WARNUNG! Stromschlagrisiko!** Bedienen Sie das Produkt nicht mit nassen Händen oder wenn Sie auf einem nassen Fußboden stehen.

⚠ **WARNUNG! Verletzungsrisiko!** Schalten Sie das Produkt aus und trennen Sie es vom Stromnetz, bevor Sie Reinigungsarbeiten durchführen und wenn das Produkt nicht in Verwendung ist.

- Verwenden Sie das Produkt nicht mehr, wenn es fallen gelassen wurde.
- Vor dem Anschließen des Netzsteckers an die Stromversorgung: Achten Sie darauf, dass die Nennspannung am Typenschild des Produkts mit der Netzspannung Ihrer Stromversorgung übereinstimmt.
- Überprüfen Sie den Netzstecker und die Anschlussleitung regelmäßig auf Schäden. Wenn die Anschlussleitung beschädigt ist, muss sie vom Hersteller, seinem Kundendienst oder ähnlich qualifizierten Personen ersetzt werden, um Gefahren zu vermeiden.
- Schützen Sie die Anschlussleitung vor Schäden. Lassen Sie sie nicht über scharfe Kanten hängen und quetschen oder biegen Sie sie nicht. Halten Sie die Anschlussleitung von heißen Oberflächen und offenen Flammen fern.

Bedienung

- Ziehen Sie den Netzstecker aus der Steckdose
  - wenn eine Fehlfunktion auftritt,
  - bevor Sie Zubehörteile aufsetzen/ wechseln,
  - bevor Sie das Produkt reinigen,
  - wenn Sie das Produkt für längere Zeit nicht verwenden,
  - während eines Gewitters und
  - nach jeder Verwendung.

- Ziehen Sie am Netzstecker und nicht an der Anschlussleitung, um das Produkt aus der Steckdose zu ziehen.
- Defekte Teile müssen immer gegen Original-Ersatzteile ersetzt werden.
- Decken Sie während des Betriebs nicht die Lüftungsschlitze ab. Risiko einer Überhitzung und Schäden am Produkt.
- Saugen Sie mit dem Produkt niemals Wasser oder andere Flüssigkeiten sowie entzündliche Substanzen oder heiße/brennende Objekte auf.

Reinigung und Lagerung

⚠ **WARNUNG! Verletzungsrisiko!** Trennen Sie das Produkt vom Stromnetz, bevor Sie es reinigen oder wenn es nicht in Verwendung ist.

- Schützen Sie Produkt, Anschlussleitung und Netzstecker vor Staub, direkter Sonneneinstrahlung, Tropf- und Spritzwasser.
- Lagern Sie das Produkt an einem kühlen, trockenen Ort, geschützt vor Feuchtigkeit und außerhalb der Reichweite von Kindern.
- Schützen Sie das Produkt vor Hitze. Stellen Sie das Produkt nicht in der Nähe von offenen Flammen oder Hitzequellen wie Öfen oder Heizgeräten auf.

Vor der ersten Verwendung

☐ Entfernen Sie alle Verpackungsmaterialien und breiten Sie alle separaten Komponenten vor sich aus. Überprüfen Sie das Produkt nach dem Auspacken auf sichtbare Beschädigungen.

Bedienung

Zubehör

Teil		Einsatzbereich
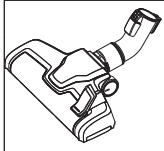	* **15**	Teppiche Hartböden Treppen
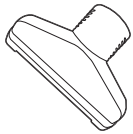	**16**	Teppiche Kissen Polstermöbel
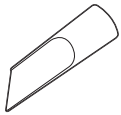	**17**	Schwer erreichbare Stellen Ecken Fußleisten-Kanten Lüftungsschlitze Stühle Polstermöbel
	**18**	Jalousien Lüftungsschlitze Empfindliche Oberflächen

* Stellen Sie den Schalter für Hartboden/Teppich **14** dem Bodentyp entsprechend ein.

Schalterposition	Bodentyp
	Hartboden
	Teppich

Zubehör aufsetzen

1. Verbinden Sie den Schlauch **1** mit dem Saugstutzen **13**. Der Schlauch muss hörbar einrasten (Abb. B).
2. Stecken Sie den Griff des Schlauchs in die weite Öffnung des Teleskoprohrs **2** (Abb. C).
3. Stellen Sie das Teleskoprohr auf die gewünschte Länge ein:
   - Schieben Sie die Teleskoprohrverriegelung **20** nach vorne und ändern Sie die Länge des Teleskoprohrs (Abb. D).
   - Lassen Sie die Teleskoprohrverriegelung los.
   - Ändern Sie gegebenenfalls die Länge geringfügig, bis die Teleskoprohrverriegelung einrastet.

4. Stecken Sie das Teleskoprohr in die Aufnahme Bodenbürste **15**, der Düsen **16 17** oder des Möbelpinsels **18** (Abb. E).

INFO:

- Die Düsen und der Möbelpinsel können direkt auf den Schlauch aufgesetzt werden.
- Vor dem Gebrauch: Vergewissern Sie sich, dass alle Zubehörteile sicher befestigt sind.
- Die Düsenhalterung **19** kann am Teleskoprohr befestigt werden.

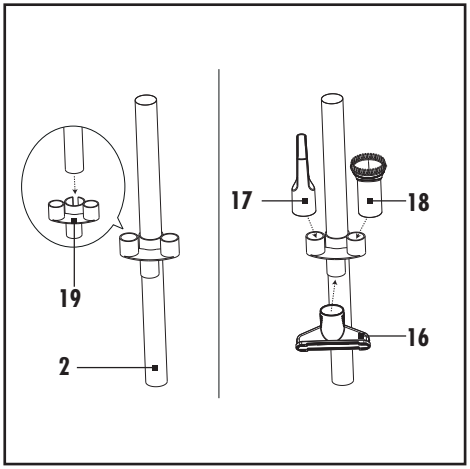

Die folgenden Zubehörteile können an der Düsenhalterung angebracht werden, wenn sie nicht in Gebrauch sind:

- Polsterdüse
- Fugendüse
- Möbelpinsel

Ein-/Ausschalten

1. Ziehen Sie den Netzstecker **9** mindestens bis zur gelben Markierung aus dem Gehäuse heraus. Wenn die rote Markierung erscheint, ist das Ende der Anschlussleitung erreicht. Ziehen Sie den Netzstecker nicht weiter heraus (Abb. F).
2. Verbinden Sie den Netzstecker mit einer Steckdose.
3. Ein-/Ausschalten: Drücken Sie einmal den Ein-/Ausschalter ⏻ **12** (Abb. G).
4. Ziehen Sie den Netzstecker aus der Steckdose, wenn Sie das Produkt nicht verwenden.
5. Anschlussleitung aufwickeln: Drücken Sie die Kabelaufwicklungstaste **7** (Abb. H).

INFO:

- Halten Sie die Anschlussleitung mit einer Hand fest. Führen Sie die Anschlussleitung, während sie aufgewickelt wird.

Saugleistung erhöhen/verringern

Es gibt 2 Möglichkeiten, die Saugleistung zu erhöhen / zu verringern.

- ☐ Stellen Sie die Saugleistung durch Drehen des Drehreglers für die Saugleistung **27** an der Haupteinheit ein.
- ☐ Passen Sie die Saugleistung mit dem Nebenluftregler **22** an (Abb. I).

Staubbehälter entleeren

INFO:

- Entleeren Sie den Staubbehälter **4** wenn möglich im Außenbereich, da das Entleeren eine Staubwolke verursachen kann.
- Entleeren Sie den Staubbehälter in regelmäßigen Abständen. Ansonsten kann das Produkt beschädigt werden.

1. Drücken Sie auf die Staubbehälterentriegelung **6**. Heben Sie den Staubbehälter am Griff **5** aus dem Produkt heraus (Abb. J).
2. Halten Sie den Staubbehälter über einen Abfalleimer.
3. Drücken Sie auf die Bodenentriegelung **23** an der Seite des Staubbehälters, um den Boden zu öffnen und somit den Staub auszuschütten (Abb. K).
4. Schließen Sie den Boden. Die Bodenentriegelung muss hörbar einrasten.
5. Setzen Sie den Staubbehälter in das Produkt ein. Die Staubbehälterentriegelung muss hörbar einrasten (Abb. L).

Reinigung und Pflege

⚠ **GEFAHR! Stromschlagrisiko!** Ziehen Sie den Netzstecker **9** aus der Steckdose, bevor Sie das Produkt reinigen.
Berühren Sie den Netzstecker niemals mit feuchten oder nassen Händen.
Halten Sie den Netzstecker und die Anschlussleitung stets trocken.

⚠ **WARNUNG! Stromschlagrisiko!** Tauchen Sie die elektrischen Teile des Produkts nicht in Wasser oder andere Flüssigkeiten ein. Halten Sie das Produkt niemals unter fließendes Wasser.

⚠ **ACHTUNG!** Verwenden Sie zur Reinigung der Filter keine Werkzeuge. Ansonsten können die Filter beschädigt werden.

⚠ **ACHTUNG!** Verwenden Sie das Produkt niemals ohne HEPA-Filter und Motorfilter **10**. Ansonsten kann das Produkt beschädigt und die Saugleistung verringert werden.

1. Schalten Sie das Produkt aus und ziehen Sie den Netzstecker **9** aus der Steckdose.
2. Drücken Sie die Schlauchentriegelung **21** und ziehen Sie den Schlauch **1** aus dem Saugstutzen **13** heraus (Abb. M).

- ☐ Verwenden Sie keine ätzenden oder scheuernden Reinigungsmittel.
- ☐ Entfernen Sie groben Schmutz von Hand.
- ☐ Reinigen Sie das Produkt mit einem feuchten Tuch. Verwenden Sie bei hartnäckigen Verschmutzungen ein angefeuchtetes Tuch und ein mildes Reinigungsmittel und reinigen Sie das Produkt erneut.

Staubbehälter und HEPA-Filter
(Abb. N)

1. Entnehmen Sie den Staubbehälter **4** (siehe „Staubbehälter entleeren").
2. Ziehen Sie die Deckelverriegelung (oben) **3** nach oben. Öffnen Sie den oberen Deckel.
3. Ziehen Sie die beiden Zylinder aus dem Staubbehälter **4** heraus.
4. Trennen Sie die Zylinder voneinander. Drehen Sie dazu einen der Zylinder entgegen dem Uhrzeigersinn.
5. Verwenden Sie zur Reinigung des Staubbehälters und der beiden Zylinder ein feuchtes Tuch. Sie können den Staubbehälter und die Zylinder auch unter fließendem Wasser abspülen.
6. Ziehen Sie den Filterrahmen aus dem Deckel heraus.
7. Entnehmen Sie die Schaumeinlage **24**.
8. Um Staub zu entfernen, klopfen Sie auf den Filterrahmen.
9. Spülen Sie bei Bedarf den Filterrahmen und die Schaumeinlage unter fließendem Wasser ab. Lassen Sie die Teile dann an einem Ort ohne direkte Sonneneinstrahlung komplett trocknen.
10. Reinigen Sie die Schaumstoffeinlage **24** bei Bedarf und immer dann, wenn Sie eine Verringerung der Saugkraft bemerken.

Motorfilter
(Abb. O)

ⓘ **INFO:**

- Reinigen Sie den Motorfilter **10**, wenn er verschmutzt ist. Bei normalem Gebrauch wird empfohlen, den Motorfilter in einem Intervall von 6 Monaten zu reinigen.

1. Der Motorfilter befindet sich hinter dem Luftauslassgitter **25**. Schieben Sie die Gitterverriegelung **26** nach links. Ziehen Sie gleichzeitig das Luftauslassgitter heraus.
2. Drücken Sie die Verriegelung oben am Filterrahmen vorsichtig herunter. Ziehen Sie den Filterrahmen heraus.
3. Spülen Sie den Motorfilter unter fließendem, warmem Wasser ab.
4. Lassen Sie den Motorfilter an einem Ort ohne direkte Sonneneinstrahlung komplett trocknen.
5. Setzen Sie den Motorfilter und das Luftauslassgitter wieder in das Produkt ein. Beide Teile müssen hörbar einrasten.

Ersatzzubehör bestellen

- Ersatz für das folgende Zubehör kann online bestellt werden:
  - **10** Motorfilter
  - **24** Schaumeinlage
- Artikelnummer: 525021_2601
  Website: www.optimex-shop.com

Fehlerbehebung

Fehler	Mögliche Ursache	Aktion
Das Produkt funktioniert nicht.	Der Netzstecker **9** ist nicht mit der Steckdose verbunden.	Verbinden Sie den Netzstecker mit einer Steckdose.
Die Saugleistung ist verringert und das Produkt saugt keinen Schmutz auf.	Staubbehälter **4** voll.	Entleeren Sie den Staubbehälter (siehe „Staubbehälter entleeren“).
	Saugweg verstopft.	Prüfen Sie die Bodenbürste **15**, die Düsen **16 17**, den Möbelpinsel **18**, das Teleskoprohr **2**, den Schlauch **1** und den Staubbehälter auf Verstopfungen und beseitigen Sie diese.
	Motorfilter **10** oder HEPA-Filter verstopft.	Reinigen Sie den Motorfilter und den HEPA-Filter (siehe „Reinigung und Pflege“).
Das Produkt überhitzt.	Motorfilter oder HEPA-Filter verstopft.	Reinigen Sie den Motorfilter und den HEPA-Filter (siehe „Reinigung und Pflege“).
Staub tritt aus dem Produkt aus.	Der Staubbehälter wurde nicht korrekt installiert.	Installieren Sie den Staubbehälter (siehe „Staubbehälter entleeren“).
Die Luft, die aus dem Produkt entweicht, riecht unangenehm.	Ablagerungen in den Saugwegen, dem Motorfilter oder HEPA-Filter.	Reinigen Sie den Motorfilter und den HEPA-Filter (siehe „Reinigung und Pflege“).
Der Motor ist lauter als gewohnt.	Saugweg verstopft.	Prüfen Sie die Düse, den Möbelpinsel, das Teleskoprohr, den Schlauch und den Staubbehälter auf Verstopfungen und beseitigen Sie diese.
	Der Motor ist defekt.	Kontaktieren Sie den Kundendienst (siehe „Service“).

Lagerung

- ☐ Lagern Sie das Produkt in der Originalverpackung, wenn es nicht verwendet wird.
- ☐ Reinigen Sie das Produkt vor der Lagerung.
- ☐ Bewahren Sie das Produkt an einem trockenen Ort außerhalb der Reichweite von Kindern auf.

Entsorgung



Beachten Sie die Kennzeichnung der Verpackungsmaterialien bei der Abfalltrennung, diese sind gekennzeichnet mit Abkürzungen (a) und Nummern (b) mit folgender Bedeutung: 1–7: Kunststoffe/20–22: Papier und Pappe/80–98: Verbundstoffe.



Möglichkeiten zur Entsorgung des ausgedienten Produkts erfahren Sie bei Ihrer Gemeinde oder Stadtverwaltung.



Gerät entsorgen

Das Symbol der durchgestrichenen Mülltonne bedeutet, dass dieses Gerät am Ende der Nutzungszeit nicht über den Haushaltsmüll entsorgt werden darf. Das Gerät ist bei eingerichteten Sammelstellen, Wertstoffhöfen oder Entsorgungsbetrieben abzugeben. Zudem sind Vertreiber von Elektro- und Elektronikgeräten sowie Vertreiber von Lebensmitteln zur Rücknahme verpflichtet. LIDL bietet Ihnen Rückgabemöglichkeiten direkt in den Filialen und Märkten an. Rückgabe und Entsorgung sind für Sie kostenfrei. Beim Kauf eines Neugerätes haben Sie das Recht, ein entsprechendes Altgerät unentgeltlich zurückzugeben. Zusätzlich haben Sie die Möglichkeit, unabhängig vom Kauf eines Neugerätes, unentgeltlich (bis zu drei) Altgeräte abzugeben, die in keiner Abmessung größer als 25 cm sind. Bitte löschen Sie vor der Rückgabe alle personenbezogenen Daten. Bitte entnehmen Sie vor der Rückgabe Batterien oder Akkumulatoren, die nicht vom Altgerät umschlossen sind, sowie

Lampen, die zerstörungsfrei entnommen werden können und führen diese einer separaten Sammlung zu.

Garantie

Das Produkt wurde nach strengen Qualitätsrichtlinien hergestellt und vor der Auslieferung sorgfältig geprüft.
Im Falle von Material- oder Herstellungsfehlern haben Sie gegenüber dem Verkäufer des Produkts gesetzliche Rechte. Ihre gesetzlichen Rechte werden in keiner Weise durch unsere unten aufgeführte Garantie eingeschränkt.

Die Garantie für dieses Produkt beträgt 3 Jahre ab Kaufdatum. Die Garantiezeit beginnt mit dem Kaufdatum. Bewahren Sie den Originalkaufbeleg an einem sicheren Ort auf, da dieses Dokument als Nachweis des Kaufs erforderlich ist.

Alle Schäden oder Mängel, die bereits zum Zeitpunkt des Kaufs vorhanden sind, müssen unverzüglich nach dem Auspacken des Produkts gemeldet werden.

Sollte das Produkt innerhalb von 3 Jahren ab Kaufdatum einen Material- oder Herstellungsfehler aufweisen, werden wir es – nach unserer Wahl – kostenlos für Sie reparieren oder ersetzen. Die Garantiezeit verlängert sich durch einen stattgegebenen Gewährleistungsanspruch nicht. Dies gilt auch für ersetzte und reparierte Teile.

Diese Garantie erlischt, wenn das Produkt beschädigt oder unsachgemäß verwendet oder gewartet wurde.

Die Garantie deckt Material- und Herstellungsfehler ab. Diese Garantie erstreckt sich weder auf Produktteile, die normalem Verschleiß unterliegen, und somit als Verschleißteile gelten (z. B. Batterien, Akkus, Schläuche, Farbpatronen), noch auf Schäden an zerbrechlichen Teilen, z. B. Schalter oder Teile aus Glas.

Abwicklung im Garantiefall

Um eine schnelle Bearbeitung Ihres Anspruchs zu gewährleisten, beachten Sie die folgenden Hinweise:

Halten Sie den Originalkaufbeleg und die Artikelnummer (IAN 525021_2601) als Nachweis für den Kauf bereit.

Sie finden die Artikelnummer auf dem Typenschild, einer Gravur auf dem Produkt, der Startseite der Bedienungsanleitung (unten links) oder als Aufkleber auf der Rück- oder Unterseite des Produkts.

Sollten Funktionsfehler oder sonstige Mängel auftreten, wenden Sie sich zunächst telefonisch oder per E-Mail an die unten aufgeführte Serviceabteilung.

Sobald das Produkt als defekt erfasst wurde, können Sie es kostenlos an die Ihnen mitgeteilte Service-Anschrift zurücksenden. Stellen Sie sicher, dass Sie den Originalkaufbeleg (Kassenbon) sowie eine kurze, schriftliche Beschreibung beilegen, in der die Einzelheiten des Defekts und der Zeitpunkt des Auftretens dargelegt sind.

Service

(DE) **Service Deutschland**
Tel.: 0800 5435 111
E-Mail: owim@lidl.de

(AT) **Service Österreich**
Tel.: 0800 447744
E-Mail: owim@lidl.at

(BE) **Service Belgien**
Tél.: 0800 12089
E-Mail: owim@lidl.be

(CH) **Service Schweiz**
Tel.: 0800 56 44 33
E-Mail: owim@lidl.ch

Serbisches Konformitätszeichen

CE