lupilu®

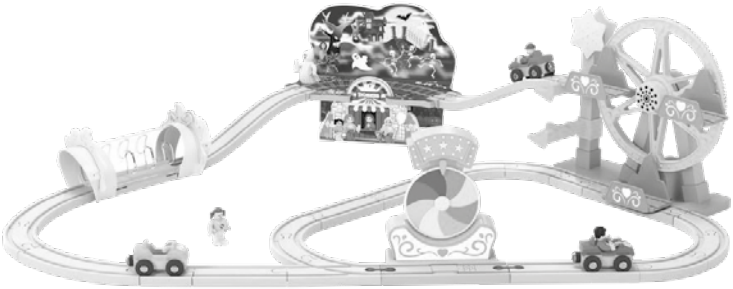

PDF ONLINE
www.lidl-service.com

AMUSEMENT PARK TRAIN SET
EISENBAHN-SET FREIZEITPARK
SET DE CHEMIN DE FER – PARC D'ATTRACTIONS

GB IE NI MT

AMUSEMENT PARK TRAIN SET
Instructions for use

FR CH BE

SET DE CHEMIN DE FER – PARC D'ATTRACTIONS
Notice d'utilisation

IT CH MT

SET PISTA "LUNA PARK"
Istruzioni d'uso

PT

CONJUNTO DE LINHA FÉRREA COM PARQUE DE DIVERSÕES
Manual de utilização

DE AT CH BE

EISENBAHN-SET FREIZEITPARK
Gebrauchsanweisung

NL BE

RECREATIEPARK TREINSET
Gebruiksaanwijzing

ES

SET DE CIRCUITO DE TREN «PARQUE TEMÁTICO»
Instrucciones de uso

CE

IAN 524810_2601

GB IE NI DE AT CH
FR BE NL IT MT ES PT

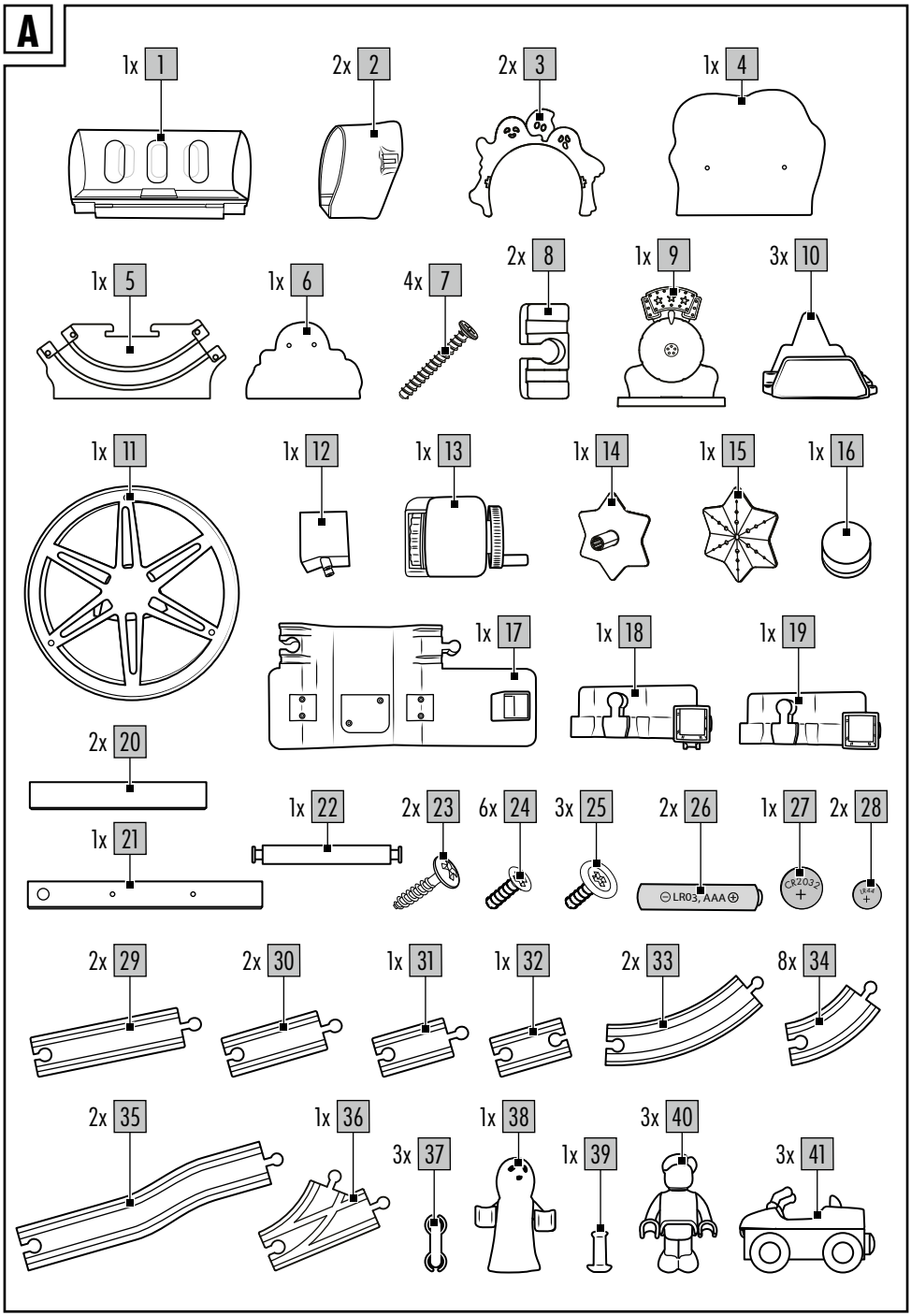
A
1x 1
2x 2
2x 3
1x 4
1x 5
1x 6
4x 7
2x 8
1x 9
3x 10
1x 11
1x 12
1x 13
1x 14
1x 15
1x 16
1x 17
1x 18
1x 19
2x 20
1x 21
1x 22
2x 23
6x 24
3x 25
2x 26
LR03, AAA
1x 27
CR2032
2x 28
2x 29
2x 30
1x 31
1x 32
2x 33
8x 34
2x 35
1x 36
3x 37
1x 38
1x 39
3x 40
3x 41

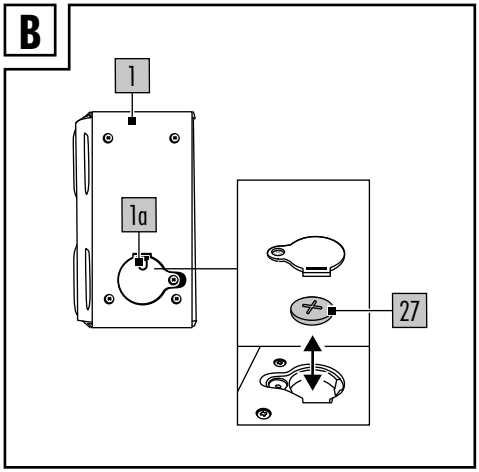
B
1
1a
27

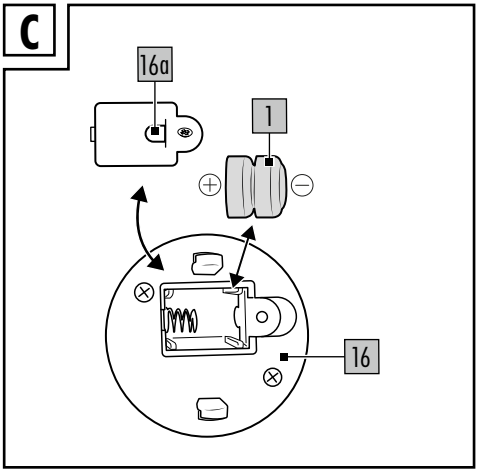
C
16a
1
16

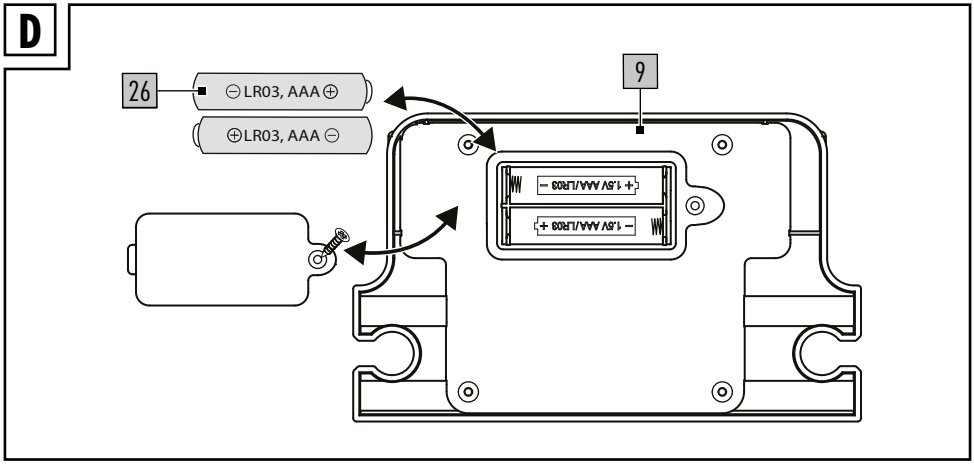
D
26
⊖ LR03, AAA ⊕
⊕ LR03, AAA ⊖
9
+ 1,5V AAA/LR03 −
− 1,5V AAA/LR03 +

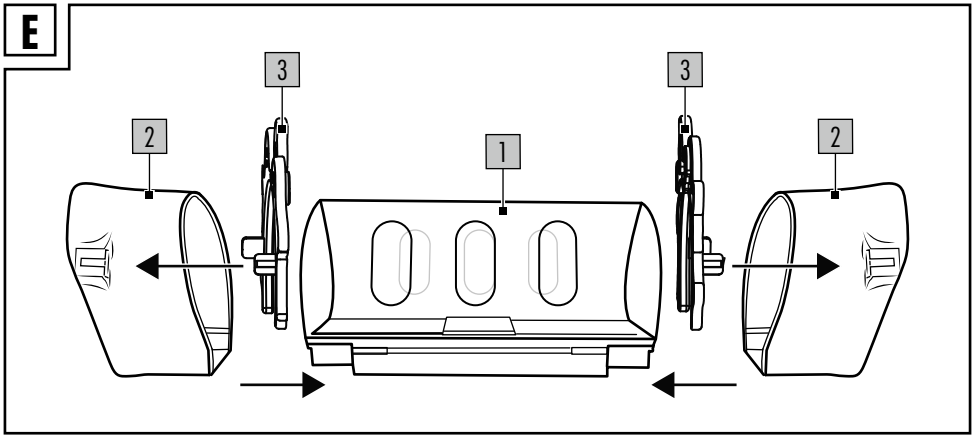
E
3
3
2
1
2

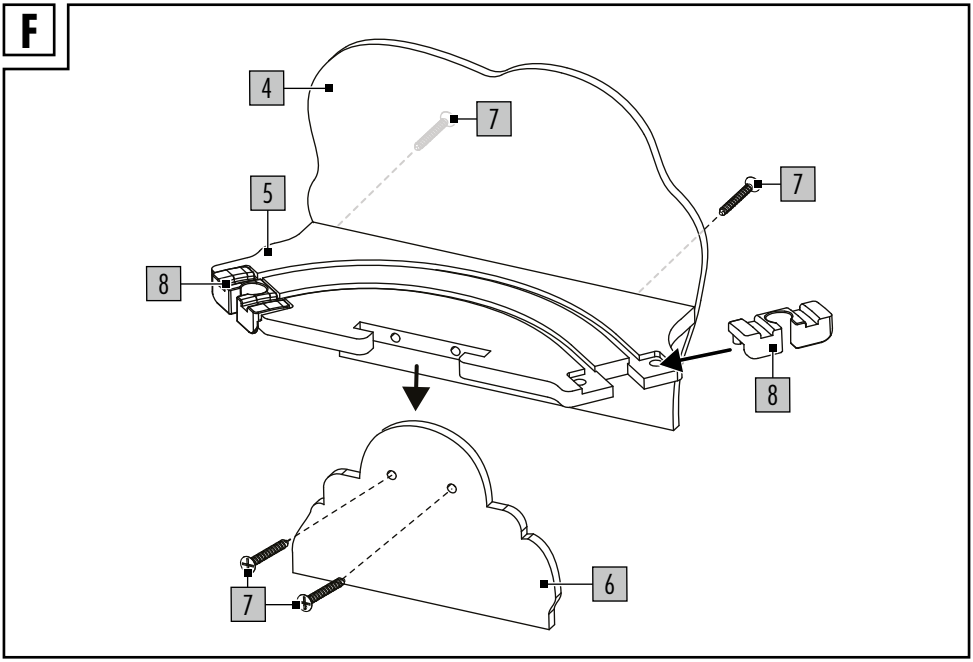
F
4
7
7
5
8
8
7
6

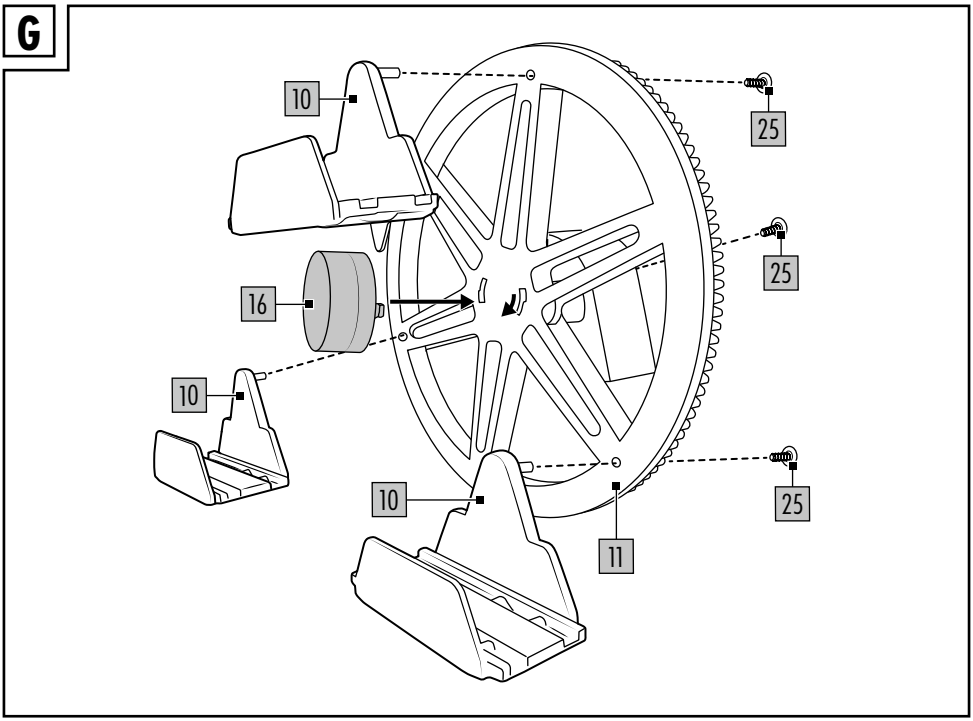
G
10
25
25
16
10
10
25
11

H

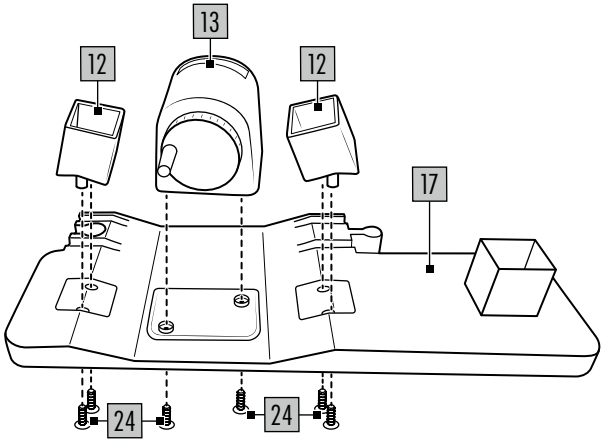

I

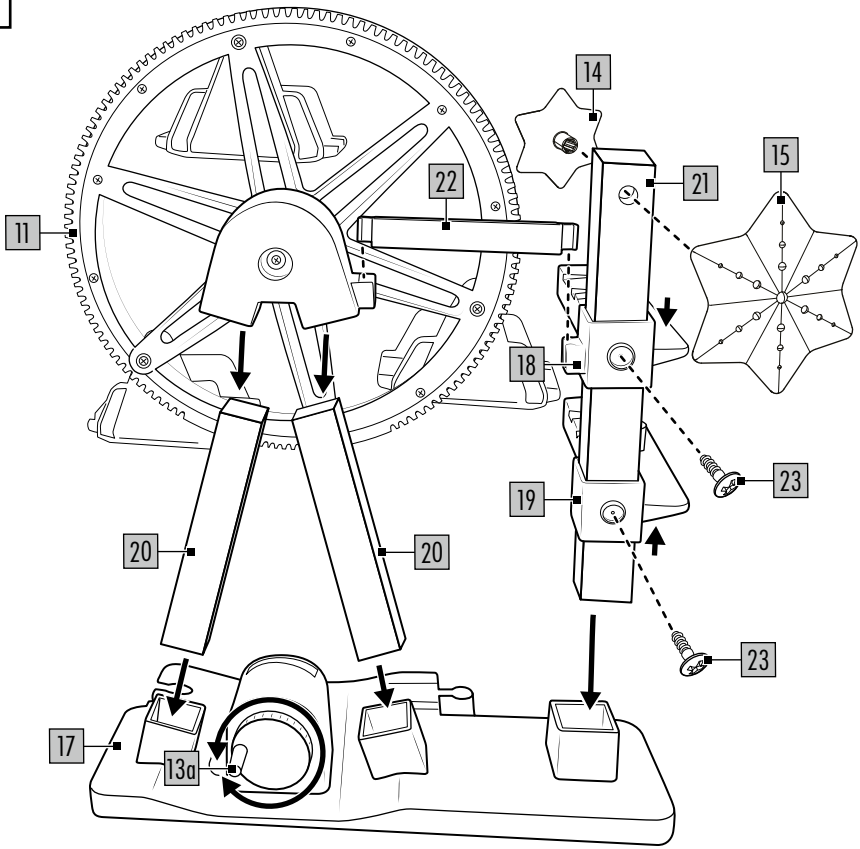

Read carefully the following instructions for use and store them. Use the product only as described and for the range of uses indicated.

Scope of delivery (fig. A)

1 x tunnel, 5-part (1-3)
1 x ghost train, 9-part (4-8)
1 x wheel of fortune (9)
1 x ferris wheel, 27-part (10-25)
2 x battery (1.5V ⎓ LR03, AAA) (26)
1 x battery (3V ⎓ CR2032) (27)
2 x battery (1.5V ⎓ LR44, AAA) (28)
30 x accessory (29-41)
1 x overview of assembly options
1 x instructions for use

Technical data

Battery power supply (wheel of fortune):
1.5V ⎓ LR03, AAA

Battery power supply (tunnel):
3V ⎓ CR2032

Battery power supply (light and sound module):
1.5V ⎓ LR44

Battery manufacturer CR2032, LR44:
Camelion Battery Co., Ltd.
705-708, Cyber Timers Tower A,
Tian'an Cyber Park, Shenzhen, China,
Email: amy.liu@camelionbattery.com

Importer CR2032, LR44:
DELTA-SPORT Handelskontor GmbH,
Wragekamp 6, 22397 Hamburg, GERMANY,
product-info@delta-sport.com

⎓ Symbol for DC voltage

Date of manufacture (month/year): 06/2026

CE Delta-Sport Handelskontor GmbH hereby declares that this product complies with the essential requirements and the other relevant provisions.

Intended use

This product is a toy for private use and for children aged 3 years and above.

⚠ Safety information

- Warning. Not suitable for children under 36 months. Choking hazard. Small parts.
- Children may only play with the product under adult supervision.
- Warning. Neither the packaging/mounting materials nor the 'SUPER DRY' pouch (desiccant) are a constituent part of the toy and for safety reasons they must be removed before the product is given to children to play with.
- Warning. Desiccant contains calcium chloride (CAS 10043-52-4). Keep out of reach of children.
- Check the product for damage and wear before each use. The product may only be used in good order and condition!
- This product includes small magnets. Swallowing a magnet can lead to serious injury! If a magnet is swallowed see a doctor immediately. This product is manufactured with great care but if damage does happen to occur, take it away from children without delay and dispose of it.
- Warning. Do not use close to the ear! Misuse may cause damage to hearing.
- Warning. The toy creates flashes of light that may trigger epilepsy in sensitive persons.
- Use only battery type: LR03, CR2032 and LR44.

⚠ Non-Li Li Warnings on batteries!

- Remove the batteries if they are empty or if the product is not going to be used for an extended period.
- Do not use different battery types or brands, new and used batteries in combination, or batteries with different capacities, as they leak and can thus cause damage.
- Observe the polarity (+/-) when inserting batteries.
- Change all batteries at the same time and dispose of the old batteries properly.

- Warning! Batteries may not be charged or reactivated in any way. They may not be dismantled, thrown into fire, or short-circuited.
- Always keep batteries out of the reach of children.
- Do not use rechargeable batteries!
- The cleaning and user-maintenance may not be carried out by children without supervision.
- Clean the batteries and the device contacts as necessary and before inserting the batteries.
- Do not expose the batteries to extreme conditions (e.g. radiators or direct sunlight). Otherwise there is an increased risk of leaks.
- Warning. This product contains a coin battery (button cell with lithium). If swallowed, a coin battery can cause internal chemical burn injuries.
- Warning. Dispose of used batteries immediately. Keep new and used batteries out of the reach of children. Seek medical help immediately if you suspect that batteries have been swallowed or ingested.

⚠ Danger!

- Handle a damaged or leaking battery with extreme care and dispose of it properly and immediately. Wear gloves to handle the battery.
- If you come into contact with battery acid then wash the affected area with soap and water. If battery acid gets in your eye rinse it out with water and seek medical help immediately!
- Do not short-circuit the terminals.
- Using the wrong batteries may cause a fire or explosion. Use only the specified type of battery.

Inserting/replacing batteries (fig. B-D)

WARNING! Comply with the following instructions in order to prevent mechanical and electrical damage.

Remove the protective foil (1a) from the product before first use (fig. B).

For inserting and replacing the batteries (26), (27), (28) proceed as shown in fig. B-D.

Note: You will need a suitable screwdriver (not contained in delivery).

Note: Pay attention to the plus/minus polarity of the batteries and their correct installation. The batteries must be located entirely inside the battery compartment.

Assembly

In order to assemble the product follow the individual steps as shown in figures E-I.

Note: You will need a suitable screwdriver (not contained in delivery).

Assembly options

You will find options for assembly in the enclosed overview.

Note: In the case of assembly options with many consecutive curved sections the vehicles could derail! Clean the tracks with a damp cloth before first use!

Use

Tunnel

The light and sound in the tunnel is activated when a vehicle passes through the tunnel.

Wheel of Fortune

When a vehicle drives over the track, the Wheel of Fortune activates lights and sounds.

Ferris wheel (figs. H-I)

Wind the crank (13a) to set the Ferris wheel into motion. The light and sound module (16) is activated when the Ferris wheel go into motion.

Storage, cleaning

When not in use, always store the product dry, clean, without batteries, and at room temperature.

Only clean the product with a damp cloth and wipe dry afterwards.

Attention: the rails should be cleaned before using them for the first time!

IMPORTANT! Never clean the product with harsh cleaning agents.

Disposal

The accompanying symbol indicates that this device complies with Directive 2012/19/EU. This directive indicates that you may not dispose of this device along with basic household waste at the end of its useful life and instead must hand it in to specifically designated collection sites, valuable substance collection stations, or waste disposal facilities. Look after the environment and dispose of waste properly.
Batteries may not be disposed of with household waste. They may contain toxic heavy metals and are subject to hazardous waste treatment. The chemical symbols of the heavy metals are as follows: Cd = cadmium, Hg = mercury, Pb = lead. Therefore, dispose of used or defective batteries at a municipal collection point in accordance with EU Regulation 2023/1542.

For further information about disposal of the product no longer needed, contact your local council. Dispose of the product and the packaging in an environmentally friendly manner. Store the packaging materials (foil bags, for example) out of the reach of children.

Note the label on the packaging materials when separating waste, as these are labelled with abbreviations (a) and numbers (b) with the following meaning: 1–7: plastics / 20–22: paper and cardboard / 80–98: composite materials.
The product is subject to the takeback obligation and the packaging materials are recyclable; for better waste management dispose of these separately.

Notes on the guarantee and service handling

The product was produced with great care and under continuous quality control. DELTA-SPORT HANDELSKONTOR GmbH gives private end customers a three-year guarantee on this product from the date of purchase (guarantee period) in accordance with the following provisions. The guarantee is only valid for material and manufacturing defects.
The guarantee does not cover parts that are subject to normal wear and tear and that are thus considered wear parts (e.g. batteries) and it does not cover fragile parts such as switches or parts that are made of glass.
Claims under this guarantee are excluded if the product has been used incorrectly, improperly, or contrary to the intended purpose, or if the provisions in the instructions for use were not observed, unless the end customer proves that a material or manufacturing defect exists that was not caused by one of the aforementioned circumstances.
Claims under the guarantee can only be made within the guarantee period by presenting the original sales receipt. Please therefore keep the original sales receipt. The guarantee period is not extended by any repairs carried out under the guarantee, under statutory guarantees, or as a gesture of goodwill. This also applies to replaced and repaired parts.
If you wish to make a claim please first contact the service hotline mentioned below or contact us by e-mail. If there is a guarantee case, then the product will be repaired or replaced free of charge to you or the purchase price will be refunded, depending on our choice. There are no further rights from the guarantee.
Your legal rights, in particular guarantee claims against the respective seller, are not limited by this guarantee.

IAN: 524810_2601

GB Service Great Britain
Tel.: 0800 404 7657
E-Mail: deltasport@lidl.co.uk

IE Service Ireland
NI Tel.: 1800 101010
E-Mail: deltasport@lidl.ie

MT Service Malta
Tel.: 80062230
E-Mail: deltasport@lidl.com.mt

Lesen Sie aufmerksam die nachfolgende Gebrauchsanweisung und bewahren Sie sie auf.
Benutzen Sie den Artikel nur wie beschrieben und für die angegebenen Einsatzbereiche.

Lieferumfang (Abb. A)

1 x Tunnel, 5-teilig (1-3)
1 x Geisterbahn, 9-teilig (4-8)
1 x Glücksrad (9)
1 x Riesenrad, 27-teilig (10-25)
2 x Batterie (1,5V ⎓ LR03, AAA) (26)
1 x Batterie (3V ⎓ CR2032) (27)
2 x Batterie (1,5V ⎓ LR44) (28)
30 x Zubehör (29-41)
1 x Übersicht Aufbauvarianten
1 x Gebrauchsanweisung

Technische Daten

Energieversorgung Batterie (Glücksrad):
1,5V ⎓ LR03, AAA

Energieversorgung Batterie (Tunnel):
3V ⎓ CR2032

Energieversorgung Batterie
(Licht- und Soundmodul):
1,5V ⎓ LR44

Batterieerzeuger CR2032:
Camelion Battery Co., Ltd.
705-708, Cyber Timers Tower A,
Tian'an Cyber Park, Shenzhen, China,
Email: amy.liu@camelionbattery.com

Importeur CR2032:
DELTA-SPORT Handelskontor GmbH,
Wragekamp 6, 22397 Hamburg, GERMANY,
product-info@delta-sport.com

⎓ Symbol für Gleichspannung

Herstellungsdatum (Monat/Jahr):
06/2026

CE Hiermit erklärt Delta-Sport Handelskontor GmbH, dass dieser Artikel mit den grundlegenden Anforderungen und den übrigen einschlägigen Bestimmungen übereinstimmt.

Bestimmungsgemäße Verwendung

Dieser Artikel ist ein Spielzeug für Kinder ab 3 Jahren für den privaten Gebrauch.

⚠ Sicherheitshinweise

- Achtung. Nicht für Kinder unter 36 Monaten geeignet. Erstickungsgefahr. Kleine Teile.
- Kinder dürfen nur unter Aufsicht von Erwachsenen mit dem Artikel spielen.
- Achtung. Alle Verpackungs-/Befestigungsmaterialien und der „SUPER DRY"-Beutel (Trockenmittel) sind nicht Bestandteil des Spielzeugs und müssen aus Sicherheitsgründen entfernt werden, bevor der Artikel Kindern zum Spielen übergeben wird.
- Achtung. Trockenmittel enthält calcium chloride (CAS 10043-52-4). Darf nicht in die Hände von Kindern gelangen.
- Prüfen Sie den Artikel vor jedem Gebrauch auf Beschädigungen oder Abnutzungen. Der Artikel darf nur in einwandfreiem Zustand verwendet werden!
- Dieser Artikel enthält kleine Magnete. Verschluckte Magnete können schwerwiegende Verletzungen herbeiführen! Sollte ein Magnet verschluckt werden, suchen Sie sofort einen Arzt auf. Der Artikel wird unter größter Sorgfalt hergestellt, sollte es dennoch vorkommen, dass Beschädigungen auftreten, entfernen Sie den Artikel unverzüglich von Kindern und entsorgen Sie ihn.
- Achtung. Nicht in Ohrnähe anwenden. Missbrauch kann zu Gehörschäden führen.
- Achtung. Das Spielzeug erzeugt Lichtblitze, die bei empfindlichen Personen Epilepsie auslösen können.
- Verwenden Sie nur den Batterietyp: LR03, CR2032 und LR44.

⚠ Non-Li Li Warnhinweise Batterien!

- Entfernen Sie die Batterien, wenn diese verbraucht sind oder der Artikel längere Zeit nicht verwendet wird.
- Benutzen Sie keine verschiedenen Batterie-Typen, -Marken, keine neuen und gebrauchten Batterien miteinander oder solche mit unterschiedlicher Kapazität, da diese auslaufen und somit Schäden verursachen können.
- Beachten Sie die Polarität (+/-) beim Einlegen.
- Tauschen Sie alle Batterien gleichzeitig aus und entsorgen Sie die alten Batterien vorschriftsmäßig.
- Warnung! Batterien dürfen nicht geladen oder mit anderen Mitteln reaktiviert, nicht auseinandergenommen, nicht ins Feuer geworfen oder kurzgeschlossen werden.
- Bewahren Sie Batterien immer außerhalb der Reichweite von Kindern auf.
- Verwenden Sie keine wiederaufladbaren Batterien!
- Reinigung und Benutzer-Wartung dürfen nicht von Kindern ohne Beaufsichtigung durchgeführt werden.
- Reinigen Sie bei Bedarf und vor dem Einlegen die Batterie- und Gerätekontakte.
- Setzen Sie die Batterien keinen extremen Bedingungen aus (z. B. Heizkörper oder direkte Sonneneinstrahlung). Es besteht ansonsten erhöhte Auslaufgefahr.
- Achtung. Dieser Artikel enthält eine Münzbatterie (Knopfzelle mit Lithium). Eine Münzbatterie kann bei Verschlucken schwerwiegende innere chemische Verbrennungen verursachen.
- Achtung. Gebrauchte Batterien umgehend entsorgen. Neue und gebrauchte Batterien von Kindern fernhalten. Bei Verdacht auf Verschlucken oder Eindringen von Batterien in den Körper sofort medizinische Hilfe hinzuziehen.

⚠ Gefahr!

- Gehen Sie mit einer beschädigten oder auslaufenden Batterie äußerst vorsichtig um und entsorgen Sie diese umgehend vorschriftsmäßig. Tragen Sie dabei Handschuhe.
- Wenn Sie mit Batteriesäure in Berührung kommen, waschen Sie die betreffende Stelle mit Wasser und Seife. Gelangt Batteriesäure in Ihr Auge, spülen Sie es mit Wasser aus und begeben Sie sich umgehend in ärztliche Behandlung!
- Die Anschlussklemmen dürfen nicht kurzgeschlossen werden.
- Falsche Batterien können zu Brand oder Explosion führen. Verwenden Sie ausschließlich den angegebenen Batterietyp.

Batterien einsetzen/ auswechseln (Abb. B-D)

ACHTUNG! Beachten Sie folgende Anweisungen, um mechanische und elektrische Beschädigungen zu vermeiden.

Entfernen Sie vor der ersten Verwendung des Artikels den Schutzstreifen (1a) (Abb. B).

Zum Einsetzen und Auswechseln der Batterien (26), (27), (28) gehen Sie vor wie in Abb. B-D gezeigt.

Hinweis: Sie benötigen einen geeigneten Schraubendreher (nicht im Lieferumfang enthalten).

Hinweis: Achten Sie auf die Plus-/Minus-Pole der Batterien und auf das korrekte Einsetzen. Die Batterien müssen sich komplett in der Batteriehalterung befinden.

Aufbau

Beachten Sie für den Aufbau des Artikels die Einzelschritte wie in Abb. E-I gezeigt.

Hinweis: Sie benötigen einen geeigneten Schraubendreher (nicht im Lieferumfang enthalten).

Aufbauvarianten

Aufbauvarianten finden Sie in der beiliegenden Übersicht.

Hinweis: Bei Aufbauvarianten mit vielen aufeinanderfolgenden Kurventeilen können die Fahrzeuge eventuell entgleisen!

Die Schienen vor dem ersten Gebrauch mit einem feuchten Reinigungstuch reinigen!

Verwendung

Tunnel

Wenn ein Fahrzeug durch den Tunnel fährt, werden Licht und Sound im Tunnel aktiviert.

Glücksrad

Wenn ein Fahrzeug über die Schiene fährt, werden Licht und Sound vom Glücksrad aktiviert.

Riesenrad (Abb. H-I)

Drehen Sie die Kurbel (13a), um das Riesenrad zu bewegen. Das Licht- und Soundmodul (16) wird durch die Bewegung aktiviert.

Lagerung, Reinigung

Lagern Sie den Artikel bei Nichtbenutzung immer trocken, sauber, ohne Batterien und bei Raumtemperatur. Nur mit einem feuchten Reinigungstuch reinigen und anschließend trockenwischen.
Achtung: Die Schienen sollten vor dem ersten Gebrauch gereinigt werden!
WICHTIG! Nie mit scharfen Reinigungsmitteln reinigen.

Hinweise zur Entsorgung

Die durchgestrichene Mülltonne ist ein Verbraucherhinweis der Richtlinie 2012/19/EU und weist darauf hin, dass dieses Gerät am Ende seiner Nutzungszeit nicht im Hausmüll entsorgt werden darf. Das Gerät ist bei eingerichteten Sammelstellen, Wertstoffhöfen oder Entsorgungsbetrieben abzugeben. Zudem sind Vertreiber von Elektro- und Elektronikgeräten sowie Vertreiber von Lebensmitteln zur Rücknahme verpflichtet.
LIDL bietet Ihnen Rückgabemöglichkeiten direkt in den Filialen und Märkten an. Rückgabe und Entsorgung sind für Sie kostenfrei.
Beim Kauf eines Neugeräts haben Sie das Recht, ein entsprechendes Altgerät unentgeltlich zurückzugeben. Zusätzlich haben Sie die Möglichkeit, unabhängig vom Kauf eines Neugeräts, unentgeltlich (bis zu drei) Altgeräte abzugeben, die in keiner Abmessung größer als 25 cm sind. Löschen Sie vor der Rückgabe alle personenbezogenen Daten.
Entnehmen Sie vor der Rückgabe Batterien oder Akkus, die nicht vom Altgerät umschlossen sind, sowie Lampen, die zerstörungsfrei entnommen werden können, und führen diese einer separaten Sammlung zu. Batterien/Akkus dürfen nicht über den Hausmüll entsorgt werden. Sie können giftige Schwermetalle enthalten und unterliegen der Sondermüllbehandlung. Die chemischen Symbole der Schwermetalle sind wie folgt: Cd = Cadmium, Hg = Quecksilber, Pb = Blei. Geben Sie deshalb verbrauchte oder defekte Batterien/Akkus gemäß der Verordnung (EU) 2023/1542 bei einer kommunalen Sammelstelle ab.

Weitere Informationen zur Entsorgung des ausgedienten Geräts erhalten Sie bei Ihrer Gemeinde- oder Stadtverwaltung. Entsorgen Sie das Gerät und die Verpackung umweltschonend. Bewahren Sie Verpackungsmaterialien (wie z. B. Folienbeutel) für Kinder unerreichbar auf.

Beachten Sie die Kennzeichnung der Verpackungsmaterialien bei der Abfalltrennung, diese sind gekennzeichnet mit Abkürzungen (a) und Nummern (b) mit folgender Bedeutung: 1-7: Kunststoffe / 20-22: Papier und Pappe / 80-98: Verbundstoffe.
Der Artikel ist rücknahmepflichtig und die Verpackungsmaterialien sind recycelbar, entsorgen Sie diese getrennt für eine bessere Abfallbehandlung.

Hinweise zur Garantie und Serviceabwicklung

Der Artikel wurde mit großer Sorgfalt und unter ständiger Kontrolle produziert. DELTA-SPORT HANDELSKONTOR GmbH räumt privaten Endkunden auf diesen Artikel drei Jahre Garantie ab Kaufdatum (Garantiefrist) nach Maßgabe der folgenden Bestimmungen ein. Die Garantie gilt nur für Material- und Verarbeitungsfehler. Die Garantie erstreckt sich nicht auf Teile, die der normalen Abnutzung unterliegen und deshalb als Verschleißteile anzusehen sind (z. B. Batterien) sowie nicht auf zerbrechliche Teile wie Schalter oder Teile, die aus Glas gefertigt sind.

Ansprüche aus dieser Garantie sind ausgeschlossen, wenn der Artikel unsachgemäß oder missbräuchlich oder nicht im Rahmen der vorgesehenen Bestimmung oder des vorgesehenen Nutzungsumfangs verwendet wurde oder Vorgaben in der Anleitung/Anweisung nicht beachtet wurden, es sei denn, der Endkunde weist nach, dass ein Material- oder Verarbeitungsfehler vorliegt, der nicht auf einem der vorgenannten Umstände beruht.
Ansprüche aus der Garantie können nur innerhalb der Garantiefrist unter Vorlage des Originalkassenbelegs geltend gemacht werden. Bitte bewahren Sie deshalb den Originalkassenbeleg auf. Die Garantiefrist wird durch etwaige Reparaturen aufgrund der Garantie, gesetzlicher Gewährleistung oder Kulanz nicht verlängert. Dies gilt auch für ersetzte und reparierte Teile. Bitte wenden Sie sich bei Beanstandungen zunächst an die untenstehende Service-Hotline oder setzen Sie sich per E-Mail mit uns in Verbindung. Liegt ein Garantiefall vor, wird der Artikel von uns – nach unserer Wahl – für Sie kostenlos repariert, ersetzt oder der Kaufpreis erstattet. Weitere Rechte aus der Garantie bestehen nicht. Ihre gesetzlichen Rechte, insbesondere Gewährleistungsansprüche gegenüber dem jeweiligen Verkäufer, werden durch diese Garantie nicht eingeschränkt.

IAN: 524810_2601

DE Kundenservice Deutschland
Tel.: 0800 5435 111
E-Mail: deltasport@lidl.de

AT Service Österreich
Tel.: 0800 447744
E-Mail: deltasport@lidl.at

CH Service Schweiz
Tel.: 0800 56 44 33
E-Mail: deltasport@lidl.ch

BE Service Belgien
Tel.: 0800 12089
E-Mail: deltasport@lidl.be

Lisez attentivement la notice d'utilisation suivante et conservez-la en lieu sûr.
Utilisez l'article uniquement comme décrit et pour les domaines d'application spécifiés.

Contenu de la livraison (fig. A)

1 tunnel, 5 pièces (1-3)
1 train fantôme, 9 pièces (4-8)
1 roue de la fortune (9)
1 grande roue, 27 pièces (10-25)
2 pile (1,5V ⎓ LR03, AAA) (26)
1 pile (3V ⎓ CR2032) (27)
2 pile (1,5V ⎓ LR44) (28)
30 accessoire (29-41)
1 aperçu des variantes de montage
1 notice d'utilisation

Données techniques

Alimentation pile (roue de la fortune) :
1,5V ⎓ LR03, AAA

Alimentation pile (tunnel) :
3V ⎓ CR2032

Alimentation pile (module son et lumière) :
1,5V ⎓ LR44

Fabricant de la pile ou batterie CR2032, LR44 :
Camelion Battery Co., Ltd.
705-708, Cyber Timers Tower A,
Tian'an Cyber Park, Shenzhen, China,
Email: amy.liu@camelionbattery.com

Importateur CR2032, LR44 :
DELTA-SPORT Handelskontor GmbH,
Wragekamp 6, 22397 Hamburg, GERMANY,
product-info@delta-sport.com

⎓ Symbole de courant continu

Date de fabrication (mois/année) :
06/2026

CE Par la présente, Delta-Sport Handelskontor GmbH déclare que cet article est conforme aux exigences essentielles et aux autres dispositions applicables.

Utilisation conforme

Cet article est un jouet pour les enfants à partir de 3 ans destiné à un usage privé.

⚠ Consignes de sécurité

- Attention. Ne convient pas aux enfants de moins de 36 mois. Danger d'étouffement. Petits éléments.
- Les enfants ne sont autorisés à jouer avec l'article que sous surveillance d'un adulte.
- Attention. Les matériaux d'emballage/de fixation et le sac « SUPER-DRY » (agent déshydratant) ne font pas partie intégrante de l'article et doivent être retirés pour des raisons de sécurité avant que l'article ne soit remis aux enfants pour jouer.
- Attention. L'agent déshydratant contient du calcium chloride (CAS 10043-52-4). Tenir hors de portée des enfants.
- Avant la première utilisation, veuillez vérifier que l'article ne présente aucun dommage ni signe d'usure. L'article ne doit être utilisé que dans un parfait état !
- Cet article contient des petits aimants. Les aimants avalés peuvent occasionner des blessures graves ! Si un aimant a été avalé, consultez immédiatement un médecin. Cet article a été fabriqué avec le plus grand soin ; cependant s'il arrivait qu'il soit endommagé, retirez-le immédiatement de la portée des enfants et éliminez-le.
- Attention. Ne pas utiliser près des oreilles ! Une mauvaise utilisation peut être à l'origine de problèmes auditifs.
- Attention. Le jouet produit des flashs lumineux qui peuvent déclencher une crise d'épilepsie chez les personnes sensibles.
- Utilisez uniquement des piles de type : LR03, CR2032 et LR44.

⚠ Non-Li Li Consignes pour les piles !

- Retirer les piles lorsqu'elles sont usagées ou en cas de non-utilisation prolongée de l'article.
- Ne pas utiliser des piles de type ou de marque différent, des piles neuves et usagées en même temps ou des piles dont la capacité est différente car celles-ci fuient et peuvent causer des dommages.
- Respecter la polarité (+/-) lors de l'insertion.
- Remplacer toutes les piles en même temps et éliminer les piles usagées selon les directives en vigueur.
- Avertissement ! Les piles ne doivent être ni chargées ni réactivées par d'autres moyens. Elles ne doivent être ni démontées, ni jetées au feu ni court-circuitées.
- Toujours conserver les piles hors de portée des enfants.
- Ne pas utiliser des piles rechargeables !
- Le nettoyage et l'entretien incombant à l'utilisateur ne doivent pas être effectués par des enfants non surveillés.
- Nettoyer les contacts de la pile et de l'appareil si nécessaire et avant l'insertion.
- Ne pas exposer les piles à des conditions extrêmes (p. ex. radiateurs ou rayons directs du soleil). Il existe sinon un risque élevé de fuite.
- Attention. L'article contient une pile bouton au lithium. Celle-ci peut provoquer de graves brûlures chimiques internes en cas d'ingestion.
- Attention. Remplacer immédiatement les piles usagées. Tenir les piles neuves et usagées hors de portée des enfants. Si vous suspectez que des piles ont été avalées ou introduites dans le corps, consultez immédiatement un médecin.

⚠ Danger !

- Les piles abîmées ou qui fuient doivent être manipulées avec une extrême précaution et mises au rebut immédiatement selon les directives en vigueur. Porter alors des gants.
- En cas de contact avec de l'acide des piles, laver l'endroit atteint avec de l'eau et du savon. En cas de contact de l'acide de piles avec les yeux, les laver avec de l'eau et consulter immédiatement un médecin !
- Les bornes ne doivent pas être court-circuitées.
- L'utilisation de piles inadaptées peut provoquer un incendie ou une explosion. Utilisez exclusivement le type de piles indiqué.

Insertion/remplacement des piles (fig. B à D)

ATTENTION ! Respectez les instructions suivantes pour éviter les dommages mécaniques et électriques.

Avant la première utilisation, retirez la bande protectrice (1a) de l'article (fig. B).

Pour insérer et remplacer les piles (26), (27), (28), procédez en suivant les indications des fig. B à D.

Remarque : Vous avez besoin d'un tournevis adapté (non fourni avec l'article).

Remarque : Veillez à respecter les indications plus et moins des piles et à les insérer correctement. Les piles doivent se trouver complètement dans le compartiment à piles.

Montage

Pour le montage de l'article, suivez les étapes comme indiqué sur les fig. E à J.

Remarque : Vous avez besoin d'un tournevis adapté (non fourni avec l'article).

Variantes de montage

Des variantes de montage sont présentées dans l'aperçu ci-joint.

Remarque : Dans les variantes de montage comportant de nombreux virages consécutifs, les véhicules risquent de dérailler !

Nettoyez les rails avec un chiffon humide avant la première utilisation !

Utilisation

Tunnel

Lorsqu'un véhicule traverse le tunnel, le son et la lumière dans le tunnel sont activés.

Roue de la fortune

Lorsqu'un véhicule passe sur le rail, la roue de la fortune déclenche des effets lumineux et sonores.

Grande roue (fig. H à I)

Tournez la manivelle (13a) pour faire bouger la grande roue. Le module son et lumière (16) est activé par le mouvement de la grande roue.

Stockage, nettoyage

Lorsque vous n'utilisez pas l'article, rangez-le toujours dans un endroit sec, propre, sans piles et à une température ambiante.
Nettoyez l'article uniquement avec un chiffon de nettoyage humide, puis séchez-le en l'essuyant.
Attention : veuillez nettoyer les rails avant la première utilisation !
IMPORTANT ! Ne jamais laver avec des produits de nettoyage agressifs.

Mise au rebut

Le symbole ci-contre indique que ce produit est soumis à la directive 2012/19/UE. Cette directive stipule qu'à la fin de sa durée d'utilisation, vous ne devez pas jeter ce produit avec les déchets ménagers normaux, mais le déposer dans des centres de collecte spécialement aménagés, des centres de recyclage ou des entreprises de traitement des déchets.
Protégez l'environnement et procédez à une élimination dans le respect des normes en vigueur.
Les piles/batteries ne doivent pas être jetées avec les ordures ménagères. Elles peuvent contenir des métaux lourds toxiques et sont soumises à un traitement spécial des déchets. Les symboles chimiques des métaux lourds sont les suivants : Cd = cadmium, Hg = mercure, Pb = plomb.
C'est pourquoi vous devez remettre les piles/batteries usagés ou défectueux à un point de collecte communal, conformément au règlement européen 2023/1542.

* Ce produit est recyclable. Il est soumis à la responsabilité élargie du fabricant et est collecté séparément.

Vous obtiendrez plus d'informations relatives à l'élimination du produit usagé auprès de votre commune ou de votre municipalité.
Éliminez le produit et l'emballage dans le respect de l'environnement. Conservez les matériaux d'emballage (comme les sachets en plastique) hors de portée des enfants.

Notez le marquage des matériaux d'emballage lors du tri des déchets. Ceux-ci sont marqués par les abréviations (a) et les chiffres (b) avec la signification suivante : 1 - 7 : plastique / 20 - 22 : papier et carton / 80 - 98 : matériaux composites.
Le fabricant est dans l'obligation d'accepter de reprendre l'article à la fin de sa durée d'utilisation. Les matériaux d'emballage, quant à eux, sont recyclables ; veuillez donc les éliminer en respectant les méthodes de tri afin de faciliter le traitement des déchets.

Indications concernant la garantie et le service après-vente

L'article a été produit avec grand soin et sous un contrôle constant. DELTA-SPORT HANDELSKONTOR GmbH accorde au client final privé une garantie de trois ans sur cet article à compter de la date d'achat (période de garantie) conformément aux dispositions suivantes. La garantie ne vaut que pour les défauts de matériaux et de fabrication. La garantie ne couvre pas les pièces soumises à une usure normale, lesquelles doivent donc être considérées comme des pièces d'usure (comme p. ex., les piles), de même qu'elle ne couvre pas les pièces fragiles, telles que les interrupteurs ou les pièces fabriquées en verre.

Les réclamations au titre de cette garantie sont exclues si l'article a été utilisé de manière abusive ou inappropriée, hors du cadre de son usage ou du champ d'application prévu ou si les instructions de la notice d'utilisation n'ont pas été respectées, à moins que le client final ne prouve que l'article présentait un défaut de matériau ou de fabrication n'étant pas dû à l'une des conditions mentionnées ci-dessus. Les réclamations au titre de la garantie ne peuvent être adressées pendant la période de garantie qu'en présentant le ticket de caisse original. Veuillez pour cela conserver le ticket de caisse original. Ceci s'applique également aux pièces remplacées et réparées. Si vous avez des plaintes à formuler, veuillez d'abord contacter le service d'assistance téléphonique ci-dessous ou nous contacter par courrier électronique.
Si le cas est couvert par la garantie, nous nous engageons - à notre appréciation - à réparer ou à remplacer l'article gratuitement pour vous ou à vous rembourser le prix d'achat. Aucun autre droit ne découle de la garantie.
Vos droits légaux, en particulier les droits de garantie contre le vendeur concerné, ne sont pas limités par cette garantie.

***Article L217-16 du Code de la consommation**

Lorsque l'acheteur demande au vendeur, pendant le cours de la garantie commerciale qui lui a été consentie lors de l'acquisition ou de la réparation d'un bien meuble, une remise en état couverte par la garantie, toute période d'immobilisation d'au moins sept jours vient s'ajouter à la durée de la garantie qui restait à courir. Cette période court à compter de la demande d'intervention de l'acheteur ou de la mise à disposition pour réparation du bien en cause, si cette mise à disposition est postérieure à la demande d'intervention.
Indépendamment de la garantie commerciale souscrite, le vendeur reste tenu des défauts de conformité du bien et des vices rédhibitoires dans les conditions prévues aux articles L217-4 à L217-13 du Code de la consommation et aux articles 1641 à 1648 et 2232 du Code Civil.

Article L217-4 du Code de la consommation

Le vendeur livre un bien conforme au contrat et répond des défauts de conformité existant lors de la délivrance.
Il répond également des défauts de conformité résultant de l'emballage, des instructions de montage ou de l'installation lorsque celle-ci a été mise à sa charge par le contrat ou a été réalisée sous sa responsabilité.

Article L217-5 du Code de la consommation

Le bien est conforme au contrat :
1° S'il est propre à l'usage habituellement attendu d'un bien semblable et, le cas échéant :

- s'il correspond à la description donnée par le vendeur et posséder les qualités que celui-ci a présentées à l'acheteur sous forme d'échantillon ou de modèle ;
- s'il présente les qualités qu'un acheteur peut légitimement attendre eu égard aux déclarations publiques faites par le vendeur, par le producteur ou par son représentant, notamment dans la publicité ou l'étiquetage ;

2° Ou s'il présente les caractéristiques définies d'un commun accord par les parties ou être propre à tout usage spécial recherché par l'acheteur, porté à la connaissance du vendeur et que ce dernier a accepté.

Article L217-12 du Code de la consommation

L'action résultant du défaut de conformité se prescrit par deux ans à compter de la délivrance du bien.

Article 1641 du Code civil

Le vendeur est tenu de la garantie à raison des défauts cachés de la chose vendue qui la rendent impropre à l'usage auquel on la destine, ou qui diminuent tellement cet usage que l'acheteur ne l'aurait pas acquise, ou n'en aurait donné qu'un moindre prix, s'il les avait connus.

Article 1648 1er alinéa du Code civil

L'action résultant des vices rédhibitoires doit être intentée par l'acquéreur dans un délai de deux ans à compter de la découverte du vice.

Les pièces détachées indispensables a l'utilisation du produit sont disponibles pendant la duree de la garantie du produit.

IAN : 524810_2601

FR Service France
Tel. : 0800 919 270
E-Mail : deltasport@lidl.fr

CH Service Suisse
Tel. : 0800 56 44 33
E-Mail : deltasport@lidl.ch

BE Service Belgique
Tel. : 0800 12089
E-Mail : deltasport@lidl.be

*n'est valable que pour la France

Lees aandachtig de hiernavolgende gebruiksaanwijzing en bewaar ze. Gebruik het artikel alleen zoals beschreven en voor de aangegeven toepassingsgebieden.

In het leveringspakket inbegrepen (afb. A)

1 x tunnel, 5-delig (1-3)
1 x spooktrein, 9-delig (4-8)
1 x het rad van fortuin (9)
1 x reuzenrad, 27-delig (10-25)
2 x batterij (1,5V ⎓ LR03, AAA) (26)
1 x batterij (3V ⎓ CR2032) (27)
2 x batterij (1,5V ⎓ LR44) (28)
30 x accessoire (29-41)
1 x overzicht opbouwvarianten
1 x gebruiksaanwijzing

Technische gegevens

Energievoorziening batterij (het rad van fortuin):
1,5V ⎓ LR03, AAA

Energievoorziening batterij (tunnel):
3V ⎓ CR2032

Energievoorziening batterij (licht- en geluidsmodule):
1,5V ⎓ LR44

Batterijfabrikant CR2032, LR44:
Camelion Battery Co., Ltd.
705-708, Cyber Timers Tower A,
Tian'an Cyber Park, Shenzhen, China,
Email: amy.liu@camelionbattery.com

Importeur CR2032, LR44:
DELTA-SPORT Handelskontor GmbH,
Wragekamp 6, 22397 Hamburg, GERMANY,
product-info@delta-sport.com

⎓ Symbool voor gelijkspanning

Productiedatum (maand/jaar):
06/2026

CE Delta-Sport Handelskontor GmbH verklaart hierbij dat dit artikel voldoet aan de essentiële eisen en de overige relevante bepalingen.

Voorgeschreven gebruik

Dit artikel is speelgoed voor kinderen vanaf 3 jaar voor particulier gebruik.

⚠ Veiligheidsinstructies

- Waarschuwing. Niet geschikt voor kinderen jonger dan 36 maanden. Verstikkingsgevaar. Kleine onderdelen.
- Kinderen mogen alleen onder toezicht van volwassenen met het artikel spelen.
- Waarschuwing. Alle verpakkings-/bevestigingsmaterialen en de „SUPER DRY"-zak (droogmiddel) zijn geen bestanddeel van het speelgoed en moeten omwille van de veiligheid verwijderd worden voordat het product aan kinderen overhandigd wordt om ermee te spelen.
- Waarschuwing. Droogmiddel bevat calcium chloride (CAS 10043-52-4) Buiten het bereik van kinderen houden.
- Controleer het artikel vóór het gebruik op beschadigingen of slijtage. Het artikel mag alleen in een perfecte staat gebruikt worden!
- Dit artikel bevat kleine magneten. Ingeslikte magneten kunnen ernstige letsels veroorzaken! Indien er een magneet ingeslikt wordt, raadpleegt u onmiddellijk een arts. Het artikel wordt zo zorgvuldig mogelijk geproduceerd. Indien er zich dan toch al eens beschadigingen voordoen, verwijdert u het artikel uit de buurt van kinderen en voert u het af.
- Waarschuwing. Niet dicht bij het oor gebruiken. Verkeerd gebruik kan gehoorschade veroorzaken.
- Waarschuwing. Het speelgoed produceert lichtflitsen die bij gevoelige personen epilepsie kunnen veroorzaken.
- Gebruik uitsluitend batterijen van het type: CR2032, LR44.

Waarschuwingsinstructies batterijen!

- Verwijder de batterijen wanneer deze opgebruikt zijn of als het artikel langere tijd niet gebruikt wordt.
- Gebruik geen verschillende batterijtypes, -merken, geen nieuwe en gebruikte batterijen met elkaar en die met een verschillende capaciteit, omdat deze uitlopen en zodoende schade kunnen veroorzaken.
- Let op de polariteit (+/-) bij de plaatsing van de batterijen.
- Vervang alle batterijen gelijktijdig en voer de oude batterijen af zoals voorgeschreven.
- Waarschuwing! Batterijen mogen niet geladen of met andere middelen gereactiveerd, niet gedemonteerd, niet in het vuur geworpen of kortgesloten worden.
- Berg batterijen altijd buiten het bereik van kinderen op.
- Gebruik geen oplaadbare batterijen!
- Reiniging en gebruikersonderhoud mogen niet door kinderen zonder toezicht uitgevoerd worden.
- Reinig al naar behoefte en vóór de plaatsing de batterij- en apparaatcontacten.
- Stel de batterijen niet bloot aan extreme omstandigheden (bv. radiator of direct zonlicht). Er bestaat meer gevaar dat de batterijen uitlopen.
- Waarschuwing. Dit artikel bevat een muntbatterij (knoopcel met lithium). Een muntbatterij kan bij het inslikken ernstige inwendige chemische brandwonden veroorzaken.
- Waarschuwing. Gebruikte batterijen onmiddellijk afvoeren. Nieuwe en gebruikte batterijen buiten het bereik van kinderen houden. Onmiddellijk medische hulp inroepen bij het vermoeden dat batterijen ingeslikt werden of het lichaam binnengedrongen zijn.

Gevaar!

- Ga met een beschadigde of uitlopende batterij uiterst voorzichtig om en voer deze onmiddellijk zoals voorgeschreven af. Draag daarbij handschoenen.
- Wanneer u met batterijzuur in aanraking komt, wast u het getroffen lichaamsdeel met water en zeep. Raakt er batterijzuur in uw oog, dan spoelt u het met water uit en laat u zich onmiddellijk medisch behandelen!
- De aansluitklemmen mogen niet kortgesloten worden.
- Verkeerde batterijen kunnen brand of een explosie veroorzaken. Gebruik uitsluitend het aangegeven type batterij.

Batterijen plaatsen/vervangen (afb. B-D)

WAARSCHUWING! Neem volgende aanwijzingen in acht om mechanische en elektrische beschadigingen te vermijden.

Verwijder vóór het eerste gebruik van het artikel de beschermende strip (1a) (afb. B).

Om de batterijen (26), (27), (28) te plaatsen en te vervangen, gaat u te werk zoals in afb. B-D getoond.

Opmerking: U hebt een geschikte (niet in het leveringspakket inbegrepen) schroevendraaier nodig.

Opmerking: Let op de plus-/minpool van de batterijen en op de correcte plaatsing. De batterijen moeten zich compleet in de batterijhouder bevinden.

Montage

Neem voor de montage van het artikel de afzonderlijke stappen in acht, zoals in afb. E-I getoond.

Opmerking: U hebt een geschikte (niet in het leveringspakket inbegrepen) schroevendraaier nodig.

Opbouwvarianten

Opbouwvarianten vindt u in het bijgevoegde overzicht.

Opmerking: Bij opbouwvarianten met veel op elkaar volgende bochtstukken kunnen de voertuigen eventueel ontsporen!

De rails met een vochtige reinigingsdoek reinigen voordat ze voor het eerst gebruikt worden!

Gebruik

Tunnel

Wanneer er een voertuig door de tunnel rijdt, worden licht en geluid in de tunnel geactiveerd.

Het rad van fortuin

Zodra er een voertuig over de rail rijdt, worden de lichten en geluiden van het rad van fortuin geactiveerd.

Reuzenrad (afb. H-I)

Draai de kruk (13a) om het reuzenrad in beweging te brengen. De licht- en geluidsmodule (16) wordt door de beweging geactiveerd.

Opslag, reiniging

Bewaar het artikel wanneer u dit niet gebruikt altijd droog, schoon en zonder batterijen op kamertemperatuur.
Reinig het artikel alleen met een vochtige schoonmaakdoek en droog het vervolgens af.
Waarschuwing: de rails dienen gereinigd te worden voordat ze voor het eerst gebruikt worden!
BELANGRIJK! Reinig nooit met agressieve reinigingsmiddelen.

Afvalverwerking

Het hiernaast afgebeelde symbool geeft aan dat dit apparaat aan de richtlijn 2012/19/EU onderworpen is. Deze richtlijn impliceert dat u dit apparaat op de einde van de gebruiksduur daarvan niet samen met het normale huisvuil mag afvoeren, maar op speciaal voorziene inzamelpunten, in recyclagecentra of bij afvalverwerkende bedrijven moet afgeven. Draag zorg voor het milieu en voer deskundig af.
Batterijen/accu's mogen niet via het huisafval worden afgevoerd. Ze kunnen giftige zware metalen bevatten en moeten worden behandeld als klein chemisch afval. De chemische symbolen van de zware metalen zijn als volgt: Cd = cadmium, Hg = kwik, Pb = lood. Lever gebruikte of defecte batterijen/accu's daarom in bij een gemeentelijk inzamelpunt in overeenstemming met EU-verordening 2023/1542.

Bijkomende informatie over de afvoer van het onbruikbaar geworden apparaat krijgt u bij uw gemeente- of stadsbestuur. Voer het apparaat en de verpakking milieuvriendelijk af. Berg verpakkingsmaterialen (zoals bv. foliezakjes) op buiten het bereik van kinderen.

Neem de markering van verpakkingsmaterialen voor de afvalscheiding in acht. Deze zijn gemarkeerd met afkortingen (a) en nummers (b) met de volgende betekenis: 1 - 7: kunststoffen / 20 - 22: papier en karton / 80 - 98: composietmaterialen.
De fabrikant is verplicht om het artikel terug te nemen en de verpakkingsmaterialen zijn recyclebaar; gelieve deze voor een betere afvalbehandeling afzonderlijk af te voeren.

Opmerkingen over garantie en serviceafhandeling

Het artikel werd met de grootste zorgvuldigheid en onder permanent toezicht geproduceerd. De firma DELTA-SPORT HANDELSKONTOR GmbH verleent particuliere eindklanten op dit artikel drie jaar garantie, te rekenen vanaf de datum van aankoop (garantietermijn) en dit op grond van de volgende bepalingen. De garantie geldt alleen voor materiaal- en verwerkingsfouten. De garantie is niet van toepassing op onderdelen die aan een normale slijtage onderhevig zijn en daarom als slijtageonderdelen te beschouwen zijn (bv. batterijen) en evenmin op breekbare onderdelen zoals schakelaars of onderdelen die van glas gemaakt zijn.
Uit de garantie voortvloeiende claims zijn uitgesloten als het artikel onvakkundig, verkeerd of niet in het kader van de voorziene bepaling of in het kader van het voorziene gebruiksdoeleinde gebruikt werd of indien richtlijnen in de gebruiksaanwijzing niet in acht genomen werden, tenzij de eindklant aantoont dat er sprake is van een materiaal- of verwerkingsfout die niet op één van de hoger vermelde omstandigheden gebaseerd is.

Uit de garantie voortvloeiende claims kunnen alleen tijdens de garantieperiode op vertoon van de originele kassabon ingediend worden. Gelieve daarom de originele kassabon te bewaren. De garantieperiode wordt door eventuele reparaties op grond van de garantie, wettelijke waarborg of coulance niet verlengd. Dit geldt ook voor vervangen en gerepareerde onderdelen.
Gelieve u bij klachten in eerste instantie tot de hieronder vermelde servicehotline te richten of met ons per e-mail contact op te nemen. Is er sprake van een garantiegeval, dan wordt het artikel door ons – naar onze keuze – voor u gratis gerepareerd, wordt het vervangen of wordt de aankoopsom terugbetaald. Verdere rechten op grond van de garantie bestaan niet.
Uw wettelijke rechten, in het bijzonder rechten op garantie tegenover de betreffende verkoper, worden door deze garantie niet beperkt.

IAN: 524810_2601

NL Service Nederland
Tel.: 0800 0249630
E-Mail: deltasport@lidl.nl

BE Service België
Tel.: 0800 12089
E-Mail: deltasport@lidl.be

Leggere attentamente le seguenti istruzioni d'uso e conservarle. Utilizzare l'articolo solo nel modo descritto e per i campi di impiego indicati.

Contenuto della confezione (imm. A)

1 x tunnel, 5 pezzi (1-3)
1 x treno fantasma, 9 pezzi (4-8)
1 x ruota della fortuna (9)
1 x ruota panoramica, 27 pezzi (10-25)
2 x batteria (1,5V ⎓ LR03, AAA) (26)
1 x batteria (3V ⎓ CR2032) (27)
2 x batteria (1,5V ⎓ LR44) (28)
30 x accessorio (29-41)
1 x quadro delle varianti di montaggio
1 x istruzioni d'uso

Dati tecnici

Alimentazione di energia della batteria (ruota della fortuna): 1,5V ⎓ LR03, AAA

Alimentazione di energia della batteria (tunnel): 3V ⎓ CR2032

Alimentazione di energia della batteria (modulo luci e suoni): 1,5V ⎓ LR44

Fabbricante delle batterie CR2032, LR44:
Camelion Battery Co., Ltd.
705-708, Cyber Timers Tower A,
Tian'an Cyber Park, Shenzhen, China,
Email: amy.liu@camelionbattery.com

Importatore CR2032, LR44:
DELTA-SPORT Handelskontor GmbH,
Wragekamp 6, 22397 Hamburg, GERMANY,
product-info@delta-sport.com

⎓ Simbolo di tensione continua

Data di produzione (mese/anno): 06/2026

CE Delta-Sport Handelskontor GmbH dichiara che questo articolo è conforme ai requisiti essenziali e alle altre disposizioni pertinenti.

Utilizzo conforme

Questo articolo è un giocattolo per l'uso privato per bambini da 3 anni in su.

⚠ Indicazioni di sicurezza

- Avvertenza. Non adatto a bambini di età inferiore a 36 mesi. Rischio di soffocamento. Piccole parti.
- I bambini possono giocare con l'articolo solo se sorvegliati da persone adulte.
- Avvertenza. Tutti i materiali della confezione/dei fissaggi e del sacchetto "SUPER DRY" (essiccante) non sono parte integrante del giocattolo e per motivi di sicurezza devono essere tolti prima di affidare il prodotto ai bambini che ci giocheranno.
- Avvertenza. L'essiccante contiene calcium chloride (CAS 10043-52-4). Tenere fuori dalla portata dei bambini.
- Prima di ciascun utilizzo, verificare che l'articolo non presenti danni o segni di usura. L'articolo può essere utilizzato solo se in perfetto stato!
- Questo articolo contiene dei piccoli magneti. Se inghiottiti, i magneti possono provocare gravi lesioni! In caso di ingestione di un magnete, rivolgersi subito ad un medico. L'articolo è stato prodotto con la massima cura; tuttavia, se dovesse accadere che si verifichino dei danni, togliere subito l'articolo ai bambini e smaltirlo.
- Avvertenza. Non usare vicino alle orecchie. Un uso scorretto può causare danni all'udito.
- Avvertenza. Il giocattolo emette lampi di luce che potrebbero indurre l'epilessia in persone sensibili.
- Utilizzare solo batterie di tipo: CR2032, LR44.

⚠ Non-Li Li Avvertenze sulle batterie!

- Togliere le batterie una volta scariche oppure se non si utilizza l'articolo per lungo tempo.
- Non utilizzare batterie di tipo diverso o di marca diversa, né utilizzare assieme batterie nuove e scariche oppure batterie con capacità differente, poiché da esse potrebbe fuoriuscire del liquido e causare quindi dei danni.
- Quando si inseriscono le batterie, osservare la polarità (+/-).

- Sostituire contemporaneamente tutte le batterie e smaltire le batterie scariche nel rispetto delle normative.
- Attenzione! Le batterie non devono essere caricate né riattivate in altro modo, smontate, gettate nel fuoco oppure collegate in corto circuito.
- Conservare le batterie sempre fuori dalla portata dei bambini.
- Non utilizzare batterie ricaricabili!
- La pulizia e la manutenzione dell'utente non possono essere condotte dai bambini non sorvegliati.
- Se necessario e prima di inserire le batterie, pulire i contatti delle batterie e delle apparecchiature.
- Non esporre le batterie a condizioni estreme (ad es. termosifoni o radiazione solare diretta). Altrimenti sussiste un pericolo maggiore che fuoriesca del liquido.
- Avvertenza. Questo articolo contiene una batteria a moneta (cella a bottone con litio). Se ingerita, una batteria a moneta può provocare gravi ustioni chimiche interne.
- Avvertenza. Smaltire quanto prima le batterie usate. Tenere le batterie nuove e usate fuori dalla portata dei bambini. In caso di sospetta ingestione o introduzione di batterie nel corpo, rivolgersi subito ad un medico.

⚠ Pericolo!

- Maneggiare con estrema cautela una batteria danneggiata o dalla quale è fuoriuscito del liquido, e smaltirla come previsto dalle normative. Indossare dei guanti durante l'operazione.
- Se si dovesse venire a contatto con l'acido delle batterie, lavare la parte interessata con acqua e sapone. Se l'acido delle batterie dovesse venire a contatto con gli occhi, lavarli con acqua e affidarsi quanto prima a delle cure mediche!
- I morsetti di collegamento non devono essere collegati in corto circuito.
- L'uso di batterie non adeguate può causare incendi o esplosioni. Utilizzare esclusivamente il tipo di batteria indicato.

Inserire/sostituire le batterie (imm. B-D)

AVVERTENZA! Osservare le seguenti indicazioni per evitare danni meccanici ed elettrici.

Prima di utilizzare l'articolo per la prima volta, togliere la striscia protettiva (1a) (imm. B).
Per inserire e sostituire le batterie (26), (27), (29), procedere come mostrato nell'imm. B-D.
Indicazione: È necessario un adeguato cacciavite (non fornito in dotazione).
Indicazione: Fare attenzione alla polarità più/meno delle batterie e ad inserirle correttamente. Le batterie devono essere inserite completamente nel sostegno.

Montaggio

Per il montaggio dell'articolo osservare le singole fasi, come indicato nell'immagine E-I.
Indicazione: è necessario un adeguato cacciavite (non fornito in dotazione).

Varianti di montaggio

Le varianti di montaggio sono raffigurate nel quadro in dotazione.
Indicazione: Nelle varianti di montaggio con molti elementi curvi uno dopo l'altro, i veicoli possono eventualmente deragliare!
Prima di utilizzare l'articolo per la prima volta, pulire i binari con un panno umido!

Utilizzo

Tunnel

Quando un veicolo passa dal tunnel si attivano luci e suoni all'interno del tunnel stesso.

Ruota della fortuna

Quando un veicolo passa sul binario, la ruota della fortuna attiva luci e suoni.

Ruota panoramica (imm. H-I)

Girare la manovella (13a) per muovere la ruota panoramica. Il modulo luci e suoni (16) si attiva con il movimento.

Conservazione, pulizia

In caso di mancato utilizzo, riporre l'articolo a temperatura ambiente senza batterie in un luogo asciutto e pulito.
Pulire solo con un panno umido e quindi asciugare.
Attenzione: i binari vanno puliti prima di utilizzarli per la prima volta!
IMPORTANTE! Non utilizzare mai detergenti aggressivi.

Smaltimento

Il simbolo accanto indica che questa apparecchiatura è soggetta alla Direttiva 2012/19/UE. Questa direttiva prevede che alla fine del suo periodo di impiego non sia consentito smaltire questa apparecchiatura insieme ai normali rifiuti domestici, bensì presso centri di raccolta appositamente allestiti, presso strutture di riciclaggio dei materiali oppure presso aziende di smaltimento.
Rispettate l'ambiente e smaltite i rifiuti correttamente. Le batterie non devono essere smaltite come rifiuti domestici. Possono contenere metalli pesanti tossici e sono soggetti a un trattamento speciale dei rifiuti. I simboli chimici dei metalli pesanti sono i seguenti: Cd = cadmio, Hg = mercurio, Pb = piombo. Pertanto, smaltire le batterie usate o difettose presso un punto di raccolta comunale in conformità al Regolamento UE 2023/1542.

Presso la propria amministrazione comunale o cittadina è possibile ottenere ulteriori informazioni sullo smaltimento dell'apparecchiatura usata. Smaltire l'apparecchiatura e la confezione nel rispetto dell'ambiente. Conservare i materiali della confezione (come ad es. i sacchetti) in modo che non siano raggiungibili per i bambini.

Si noti la marcatura dei materiali di imballaggio durante la separazione dei rifiuti, questi sono contrassegnati da abbreviazioni (a) e numeri (b) con il seguente significato: 1-7: materiali plastici / 20-22: carta e cartone / 80-98: materiali compositi.

L'articolo è soggetto all'obbligo di ritiro e i materiali dell'imballaggio sono riciclabili. Smaltirli separatamente per una migliore gestione dei rifiuti.

Avvertenze sulla garanzia e sulla gestione dei servizi di assistenza

L'articolo è stato prodotto con la massima cura e sotto un continuo controllo. DELTA-SPORT HANDELSKONTOR GmbH concede ai client finali privati, su questo articolo, tre anni di garanzia dalla data di acquisto (termine di garanzia) sulla base delle seguenti disposizioni.

*La garanzia vale solo per i vizi di materiale e di lavorazione. La garanzia non si estende alle parti soggette ad un normale degradamento e che siano quindi da considerarsi come pezzi soggetti a usura (p. es. le batterie) né ai pezzi fragili come ad es. interruttori oppure pezzi in vetro.

**La garanzia vale per difetti del materiale o di fabbricazione. Questa garanzia non si estende a componenti del prodotto esposti a normale logorio, che possono pertanto essere considerati come componenti soggetti a usura (esempio capacità della batteria, calcificazione, lampade, pneumatici, filtri, spazzole…). La garanzia non si estende altresì a danni che si verificano su componenti delicati (esempio interruttori, batterie, parti realizzate in vetro, schermi, accessori vari) nonché a danni derivanti dal trasporto o altri incidenti.

Dalla presente garanzia sono escluse le richieste legate a casi di utilizzo non conforme oppure di abuso dell'articolo, oppure di utilizzo avvenuto non nell'ambito delle condizioni previste oppure del campo di impiego previsto, oppure in caso di non osservanza delle direttive riportate nelle istruzioni d'uso, a meno che il cliente non dimostri che sussista un vizio di materiale o di lavorazione che non sia riconducibile ad una delle circostanze riportate sopra.
Le richieste di garanzia possono essere avanzate solo entro il relativo termine, su presentazione dello scontrino originale di acquisto.

Si prega quindi di conservare lo scontrino originale. Il termine di garanzia non sarà prolungato a seguito di eventuali riparazioni effettuate sulla base della garanzia, della garanzia obbligatoria prevista per legge oppure di accondiscendenza.
Ciò vale anche per le parti sostituite oppure riparate. In caso di contestazione rivolgersi dapprima alla hotline di assistenza sotto indicata oppure mettersi in contatto con noi via e-mail. Laddove sussista un caso coperto dalla garanzia, l'articolo sarà – a nostra discrezione – da noi riparato gratuitamente, sostituito oppure sarà rimborsato il prezzo di acquisto. Non sussistono ulteriori diritti derivanti dalla garanzia. I vostri diritti giuridici, in particolare i diritti di garanzia obbligatoria prevista dalla legge nei confronti del relativo venditore, non sono limitati dalla presente garanzia.

IAN: 524810_2601

IT Assistenza Italia
Tel.: 800781188
E-Mail: deltasport@lidl.it

CH Assistenza Svizzera
Tel.: 0800 56 44 33
E-Mail: deltasport@lidl.ch

MT Assistenza Malta
Tel.: 80062230
E-Mail: deltasport@lidl.com.mt

*si applica solo alla Svizzera/Malta
**si applica solo all'Italia

Lea atentamente las siguientes instrucciones de uso y consérvelas. Emplee el artículo únicamente de la forma descrita y para los usos indicados.

Contenido de suministro (fig. A)

1 túnel, 5 piezas (1-3)
1 tren fantasma, 9 piezas (4-8)
1 rueda de la fortuna (9)
1 noria, 27 piezas (10-25)
2 pila (1,5 V ⎓ LR03, AAA) (26)
1 pila (3 V ⎓ CR2032) (27)
2 pila (1,5 V ⎓ LR44) (28)
30 accesorio (29-41)
1 vista general de las variantes de montaje
1 instrucciones de uso

Datos técnicos

Alimentación de energía de la pila (rueda de la fortuna): 1,5 V ⎓ LR03, AAA

Alimentación de energía de la pila (túnel): 3 V ⎓ CR2032

Alimentación de energía de la pila (módulo de luz y sonido): 1,5 V ⎓ LR44

Fabricante de la pila o batería CR2032, LR44:
Camelion Battery Co., Ltd.
705-708, Cyber Timers Tower A,
Tian'an Cyber Park, Shenzhen, China,
Email: amy.liu@camelionbattery.com

Importador CR2032, LR44:
DELTA-SPORT Handelskontor GmbH,
Wragekamp 6, 22397 Hamburg, GERMANY,
product-info@delta-sport.com

⎓ Símbolo para corriente continua

Fecha de fabricación (mes/año): 06/2026

CE Delta-Sport Handelskontor GmbH declara por la presente que este artículo cumple los requisitos esenciales y las demás disposiciones pertinentes.

Uso conforme al fin previsto

Este artículo es un juguete de uso doméstico para niños a partir de 3 años.

⚠ Instrucciones de seguridad

- Advertencia. No conviene para niños menores de 36 meses. Peligro de atragantamiento. Partes pequeñas.
- Los niños deberán jugar con el artículo únicamente bajo la vigilancia de personas adultas.
- Advertencia. Los materiales de embalaje y fijación y la bolsa "SUPER DRY" (desecante) no forman parte del juguete y deben eliminarse por motivos de seguridad siempre antes de entregar el artículo a los niños para jugar.
- Advertencia. El desecante contiene calcium chloride (CAS 10043-52-4). Mantener fuera del alcance de los niños.
- Compruebe si el artículo presenta desperfectos o signos de desgaste antes de cada uso. ¡El artículo debe emplearse únicamente si se encuentra en perfecto estado!
- Este artículo contiene imanes pequeños. ¡La ingestión de imanes puede provocar lesiones graves! Solicite asistencia médica de inmediato, si alguien se tragara un imán. El artículo ha sido fabricado con esmerado cuidado, pero si aun así se produjera algún tipo de desperfecto, quítele el artículo de inmediato a los niños y elimínelo.
- Advertencia. No utilizar cerca del oído. Un mal uso puede causar problemas de audición.
- Advertencia. El juguete produce destellos de luz que pueden desencadenar epilepsia en personas sensibles.
- Emplee únicamente pilas del tipo: CR2032, LR44.

⚠ Non-Li Li Advertencias relativas a las pilas!

- Saque las pilas si están gastadas o si el artículo no se va a emplear durante un periodo de tiempo prolongado.

- No emplee pilas de tipos y marcas diferentes, no mezcle pilas nuevas y usadas, ni pilas con capacidad diferente, ya que podrían derramarse y provocar daños.
- Respete la polaridad (+/-) cuando las coloque.
- Sustituya todas las pilas al mismo tiempo y elimine las pilas viejas conforme a las ordenanzas.
- ¡Advertencia! Las pilas no deben cargarse ni reactivarse con otros medios, desmontarse, tirarse al fuego ni ponerse en cortocircuito.
- Guarde las pilas siempre fuera del alcance de los niños.
- ¡No emplee pilas recargables!
- No está permitido a los niños realizar la limpieza ni el mantenimiento de usuario sin vigilancia.
- Limpie los contactos de las pilas y el aparato cuando sea necesario y antes de colocarlas.
- No exponga las pilas a condiciones extremas (p. ej., radiadores o radiación solar directa). De lo contrario existe peligro de que se derramen.
- Advertencia. Este artículo contiene una pila botón de litio. Esta puede provocar graves quemaduras químicas internas si se traga.
- Advertencia. Eliminar las pilas usadas de inmediato. Mantener las pilas nuevas y usadas fuera del alcance de los niños. Solicitar asistencia médica de inmediato si se sospecha que alguien se ha tragado o introducido una pila en el interior del cuerpo.

⚠ ¡Peligro!

- Manipule las pilas dañadas o derramadas con sumo cuidado y elimínelas inmediatamente conforme a las ordenanzas. Use guantes cuando lo haga.
- Lave con agua y jabón las partes que hayan entrado en contacto con el ácido de las pilas. ¡Si el ácido de las pilas entrara en contacto con los ojos, ¡enjuáguelos con agua y consulte a un médico de inmediato para su tratamiento!
- Los bornes de conexión no deben ponerse en cortocircuito.
- El uso de pilas inadecuadas puede provocar un incendio o una explosión. Utilice únicamente el tipo de pila indicado.

Colocación/cambio de las pilas (fig. B-D)

¡ADVERTENCIA! Tenga en cuenta las siguientes indicaciones para evitar que se produzcan daños mecánicos y eléctricos.

Retire la tira protectora (1a) antes de usar el artículo por primera vez (fig. B).

Para colocar y cambiar las pilas (26), (27), (28) proceda como se muestra en las fig. B-D.

Nota: necesitará un destornillador adecuado (no incluido en el contenido de suministro).

Nota: tenga en cuenta la polaridad positiva y negativa de las pilas y colóquelas correctamente. Las pilas deben quedar completamente colocadas en su soporte.

Montaje

Para montar el artículo proceda como se muestra en cada uno de los pasos de las fig. E-I.

Nota: necesitará un destornillador adecuado (no incluido en el contenido de suministro).

Variantes de montaje

Encontrará las variantes de montaje en la vista general adjunta.

Nota: ¡en las variantes de montaje con muchas piezas curvas consecutivas los vehículos podrían descarrilar!

¡Limpiar los carriles con un paño de limpieza húmedo antes del primer uso!

Uso

Túnel

Si un vehículo pasa por el túnel, se activarán la luz y el sonido del túnel.

Rueda de la fortuna

Cuando un vehículo pasa por el carril, la rueda de la fortuna activa luces y sonidos.

Noria (fig. H-I)

Gire la manivela (13a) para mover la noria. El movimiento activará el módulo de luz y sonido (16).

Almacenamiento, limpieza

Si no va a utilizarlo, almacene siempre el artículo seco y limpio, sin pilas y a temperatura ambiente. Límpielo únicamente con un paño de limpieza húmedo y después séquelo frotándolo.
Atención: ¡los carriles deberían limpiarse antes del primer uso!
¡IMPORTANTE! No lo limpie con productos de limpieza agresivos.

Indicaciones para la eliminación

Este símbolo indica que el dispositivo está sujeto a la Directiva 2012/19/UE. Esta directiva especifica que este dispositivo no puede ser eliminado con la basura doméstica normal al final de su vida útil, sino que debe ser entregado en puntos de recogida, centros de reciclaje o empresas eliminadoras de basura especialmente habilitados al efecto.
Proteja el medio ambiente y elimine los productos correctamente. No deseche las pilas/acumuladores con la basura doméstica. Pueden contener metales pesados y deben ser tratados como residuos especiales. Los símbolos químicos de los metales pesados son estos: Cd = cadmio, Hg = mercurio, Pb = plomo. Por lo tanto, deseche las pilas o acumuladores usadas o defectuosas en un punto de recogida municipal de conformidad con el Reglamento 2023/1542 de la UE.

En su administración local o municipal podrán informarle sobre otras posibilidades de eliminación del artículo usado. No deje material de embalaje, como bolsas de plástico, en manos de niños. Guarde el material de embalaje en un lugar inaccesible para éstos.

Al separar los residuos, tenga en cuenta la marcación de los materiales de embalaje, que se indica con abreviaturas (a) y números (b) que significan lo siguiente: 1-7: plásticos / 20-22: papel y cartón / 80-98: materiales compuestos.

El fabricante está obligado a aceptar la devolución del artículo a final de su vida útil. Sin embargo, los materiales de embalaje son reciclables, elimínelos por separado para facilitar el tratamiento de los residuos.

Indicaciones relativas a la garantía y la gestión de servicios

El artículo ha sido fabricado con gran esmero y sometido a controles constantes. Para el mismo, DELTA-SPORT HANDELSKONTOR GmbH ofrece a los clientes finales particulares una garantía de tres años a contar desde la fecha de compra (periodo de garantía) con arreglo a las condiciones que se exponen a continuación. La garantía tiene validez únicamente para fallos del material y fabricación. La garantía no cubre las piezas sometidas a un desgaste normal y se consideren por ello piezas de desgaste (p. ej., pilas) así como tampoco a piezas frágiles como interruptores o piezas fabricadas en vidrio o cristal.
Se excluyen derechos derivados de esta garantía, si se ha realizado un uso incorrecto o abusivo del artículo o que no se encuentre dentro del marco del uso o ámbito de uso previstos o si no se ha observado lo recogido en el manual de instrucciones, a no ser que el cliente final demuestre que existen fallos del material o fabricación no derivados de una de las circunstancias expuestas anteriormente.
Las demandas derivadas de la garantía sólo podrán presentarse dentro del periodo de garantía exhibiendo el comprobante de compra original. Le rogamos, por ello, que conserve el comprobante de compra original. El periodo de garantía no se verá prolongado por ningún tipo de reparación realizada con motivo de la garantía, la garantía legal o como gesto de buena voluntad. Esto se aplica también a las piezas sustituidas o reparadas.
Por favor, dirija sus quejas primero a la línea telefónica del servicio de atención al cliente que se indica a continuación o póngase en contacto con nosotros por correo electrónico.

Si el caso está cubierto por la garantía, a nuestra elección, repararemos o cambiaremos gratuitamente el artículo o le restituiremos el precio de compra del mismo. De la garantía no se derivan otros derechos. Esta garantía no limitará sus derechos legales, especialmente los derechos de garantía frente al vendedor correspondiente.

IAN: 524810_2601

ES Servicio España
Tel.: 900 984 989
E-Mail: deltasport@lidl.es

Leia atentamente o seguinte manual de utilização e guarde-o. Utilize o artigo apenas da forma descrita e para as aplicações indicadas.

Material fornecido (fig. A)

1 túnel, 5 peças (1-3)
1 comboio fantasma, 9 peças (4-8)
1 roda da sorte (9)
1 roda gigante, 27 peças (10-25)
2 pilha (1,5V ⎓ LR03, AAA) (26)
1 pilha (3V ⎓ CR2032) (27)
2 pilha (1,5V ⎓ LR44) (28)
30 acessório (29-41)
1 descrição das variantes de construção
1 manual de utilização

Dados técnicos

Alimentação de energia por pilha (roda da sorte):
1,5V ⎓ LR03, AAA

Alimentação de energia por pilha (túnel):
3V ⎓ CR2032

Alimentação de energia por pilha
(módulo de luz e de som): 1,5V ⎓ LR44

Fabricante da bateria o pilha CR2032, LR44:
Camelion Battery Co., Ltd.
705-708, Cyber Timers Tower A,
Tian'an Cyber Park, Shenzhen, China,
Email: amy.liu@camelionbattery.com

Importador CR2032, LR44:
DELTA-SPORT Handelskontor GmbH,
Wragekamp 6, 22397 Hamburg, GERMANY,
product-info@delta-sport.com

⎓ Símbolo de corrente contínua

Data de fabrico (mês/ano):
06/2026

A Delta-Sport Handelskontor GmbH declara que este artigo está em conformidade com os requisitos essenciais e com as outras disposições relevantes.

Utilização prevista

Este artigo é um brinquedo para o uso privado por crianças com idade superior a 3 anos.

⚠ Instruções de segurança

- Atenção. Contra-indicado para crianças com menos de 36 meses. Risco de asfixia. Pequenas partes.
- As crianças apenas devem brincar com o artigo sob a supervisão de um adulto.
- Atenção. Todos os materiais da embalagem/de fixação e o saco "SUPER DRY" (agente dessecante) não fazem parte do brinquedo e, por motivos de segurança, têm de ser removidos antes de o produto ser usado pelas crianças para brincar.
- Atenção. O agente dessecante contém calcium chloride (CAS 10043-52-4). Manter fora do alcance das crianças.
- Antes de qualquer utilização, verifique se o artigo apresenta danos ou desgaste. O artigo só deve ser usado em perfeitas condições!
- Este artigo contém ímanes pequenos. Os ímanes ingeridos podem provocar ferimentos graves! Se um íman for ingerido, consulte imediatamente um médico. O artigo foi fabricado com extremo cuidado, mas se, no entanto, ocorrerem danos, afaste imediatamente o artigo das crianças e elimine-o.
- Atenção. Não utilizar junto ao ouvido. Má utilização pode causar problemas de audição.
- Atenção. O brinquedo emite lampejos de luz que podem desencadear epilepsia em pessoas sensíveis.
- Utilize apenas pilhas do tipo: CR2032, LR44.

⚠ Non-Li Li Avisos relativos às pilhas!

- Retire as pilhas quando estas estiverem gastas ou quando não pretender utilizar o artigo durante um período de tempo mais prolongado.
- Não utilize diferentes tipos ou marcas de pilhas, pilhas novas e pilhas usadas ou pilhas com diferentes capacidades em conjunto, pois estas podem derramar líquido e, por conseguinte, provocar danos.

- Respeite a polaridade (+/-) durante a inserção.
- Troque todas as pilhas ao mesmo tempo e elimine as pilhas antigas de acordo com as normas.
- Aviso! As pilhas não podem ser carregadas nem reativadas por outros meios, desmontadas, atiradas para o fogo nem sujeitas a curto-circuito.
- Guarde sempre as pilhas fora do alcance das crianças.
- Não utilize pilhas recarregáveis!
- A limpeza e manutenção por parte do utilizador não podem ser realizadas por crianças sem supervisão.
- Sempre que necessário, limpe os contactos das pilhas e do aparelho antes da inserção.
- Não sujeite as pilhas a condições extremas (por ex. radiadores ou radiação solar direta). Caso contrário, aumenta o risco de derramamento.
- Atenção. Este artigo contém uma pilha tipo moeda (célula de botão com lítio). Uma pilha tipo moeda pode provocar queimaduras químicas internas em caso de ingestão.
- Atenção. Elimine imediatamente as pilhas usadas. Manter as pilhas novas e as usadas afastadas de crianças. Em caso de suspeita de ingestão ou de introdução de pilhas no corpo, consultar imediatamente um médico.

⚠ Perigo!

- Manuseie uma pilha danificada ou com fugas com extremo cuidado e elimine-a imediatamente e de acordo com as normas. Use luvas de proteção.
- Se entrar em contacto com o ácido das pilhas, lave o local afetado com água e sabão. Se o ácido das pilhas atingir os olhos, lave-os com água e procure imediatamente assistência médica!
- Os terminais de ligação não podem ser sujeitos a curto-circuito.
- Baterias inadequadas podem provocar incêndio ou explosão. Utilize exclusivamente o tipo de bateria indicado.

Inserir/substituir as pilhas (fig. B-D)

ATENÇÃO! Siga as seguintes instruções para evitar danos mecânicos e elétricos.
Antes da primeira utilização do artigo, remova a tira de proteção (1a) (fig. B).
Para inserir e substituir as pilhas (26), (27), (28) proceda tal como indicado nas fig. B-D.
Nota: Irá necessitar de uma chave de parafusos adequada (não incluída no material fornecido).
Nota: Respeite o polo positivo/negativo das pilhas e o encaixe correto. As pilhas têm de estar completamente dentro do respetivo suporte.

Montagem

Durante a montagem do artigo respeite cada um dos passos tal como indicado na fig. E-I.
Nota: Irá necessitar de uma chave de parafusos adequada (não incluída no material fornecido).

Variantes de construção

Encontra variantes de construção na descrição em anexo.
Nota: No caso de variantes de construção com muitas peças curvas consecutivas, o veículo poderá eventualmente descarrilar!
Antes da primeira utilização, limpar os carris com um pano de limpeza húmido!

Utilização

Túnel

Quando um veículo passar pelo túnel, a luz e o som do túnel são ativados.

Roda da sorte

Prima o botão (10a) para ativar a carrossel. O carrossel para assim que o botão for premido novamente.

Roda gigante (fig. H-J)

Quando um veículo passa pelo trilho, a roda da sorte ativa luzes e sons.

Armazenamento e limpeza

Se não utilizar o artigo, guarde-o sempre seco, limpo e sem pilhas à temperatura ambiente.
Limpe apenas com um pano de limpeza húmido e, em seguida, use um pano limpo para secar o artigo.
Atenção: as calhas têm de ser limpas antes da primeira utilização!
IMPORTANTE! Nunca efetue a limpeza com produtos de limpeza agressivos.

Instruções para a eliminação

O símbolo representado indica que este aparelho está sujeito ao disposto na diretiva 2012/19/UE. Esta diretiva refere que não deve eliminar este aparelho, no fim da respetiva vida útil, juntamente com o lixo doméstico normal, mas entregá-lo em centros de recolha, centros de reciclagem ou empresas de eliminação estabelecidos para tal. Proteja o ambiente e proceda a uma eliminação correta.
As pilhas/baterias não devem ser eliminadas juntamente com o lixo doméstico. Podem conter metais pesados tóxicos e devem ser submetidas a um tratamento de resíduos perigosos. Os símbolos químicos dos metais pesados são os seguintes: Cd = cádmio, Hg = mercúrio, Pb = chumbo. Por conseguinte, elimine as pilhas/baterias recarregáveis usadas ou defeituosas num ponto de recolha municipal, em conformidade com o Regulamento (UE) n.º 2023/1542.

Consulte a sua câmara municipal ou a sua junta de freguesia para obter outras informações para a eliminação do aparelho fora de uso. Elimine o aparelho e a embalagem de forma ambientalmente correta. Mantenha os materiais da embalagem (como, por ex. saco de película) fora do alcance das crianças.

No momento da separação de resíduos, tenha em atenção a identificação do material de embalagem, a qual é composta por abreviaturas (a) e números (b) com o seguinte significado: 1-7: plásticos / 20-22: papel e cartão / 80-98: materiais compostos.

O artigo está sujeito a recolha e os materiais da embalagem são recicláveis; elimine-os em separado para obter um melhor tratamento dos resíduos.

Indicações sobre a garantia e o processamento de serviço

O artigo foi produzido com grande cuidado e sob controlo permanente. A DELTA-SPORT HANDELSKONTOR GmbH concede aos consumidores finais deste artigo três anos de garantia a partir da data de compra (prazo de garantia) de acordo com as seguintes disposições. A garantia aplica-se apenas a defeitos de material e de fabrico. A garantia não se aplica a peças que estejam sujeitas a desgaste normal e que, por isso, são consideradas peças de desgaste (por ex. pilhas), nem a peças quebráveis, como interruptores ou peças fabricadas em vidro.
São excluídos qualquer direitos a esta garantia, caso o artigo seja usado de forma incorreta ou abusiva ou fora do âmbito da disposição prevista ou do âmbito de utilização previsto ou em caso de desrespeito das especificações do manual de operação, exceto se o consumidor final comprovar a existência de um defeito de material ou fabrico que não esteja relacionado com as circunstâncias acima mencionadas.
Os direitos de garantia apenas podem ser acionados dentro do prazo da garantia com a apresentação do comprovativo de compra original. Por esse motivo, deverá guardar o comprovativo de compra original.
O prazo de garantia não é alargado em caso de eventuais reparações ao abrigo da garantia, termos legais de garantia ou carência. O mesmo se aplica a peças substituídas ou reparadas.
No caso de reclamações, contacte primeiro a linha de apoio indicada a seguir ou entre em contacto connosco por e-mail. Se for um caso de pedido de garantia, o artigo será reparado gratuitamente, substituído ou o valor da compra será reembolsado – de acordo com o nosso parecer. Não existem outros direitos decorrentes da garantia.
Os seus direitos legais legítimos, em especial os direitos de garantia perante o fabricante, não são limitados por esta garantia.

Segundo a DL 67/2003, com a troca do aparelho dá-se início a um novo prazo de garantia. Depois de expirada a garantia, eventuais reparações implicam o pagamento de custos.

IAN: 524810_2601

(PT) Assistência Portugal
Tel.: 800849000
E-Mail: deltasport@lidl.pt

Points de collecte sur www.quefairedemesdechets.fr
Privilégiez la réparation ou le don de votre appareil !

Adresses sur quefairedemesdechets.fr

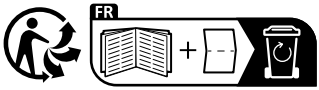

DELTA-SPORT HANDELSKONTOR GMBH
Wragekamp 6 • 22397 Hamburg
GERMANY

06/2026

Delta-Sport-Nr.: HB-17914

06.12.2026 / PM 3:56

IAN 524810_2601

1

IAN 524810_2601

1

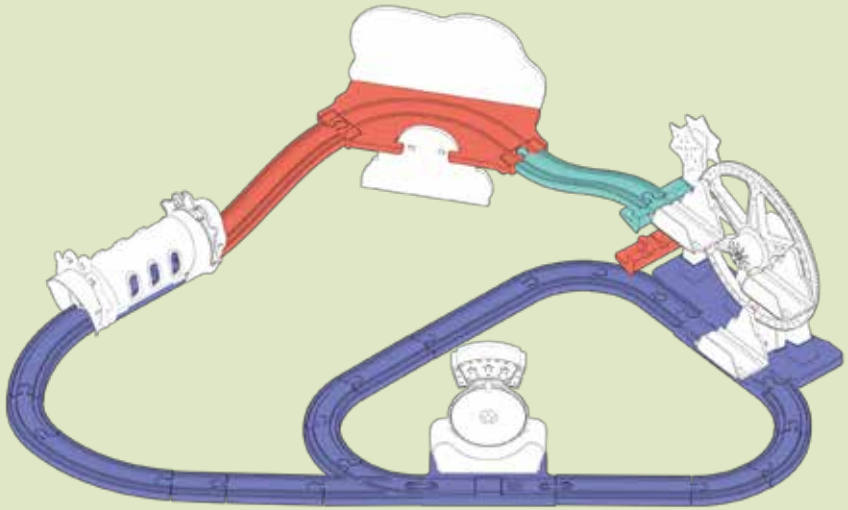

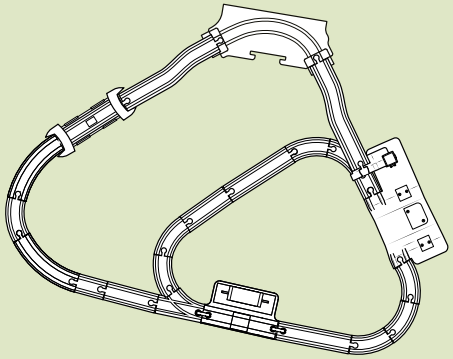

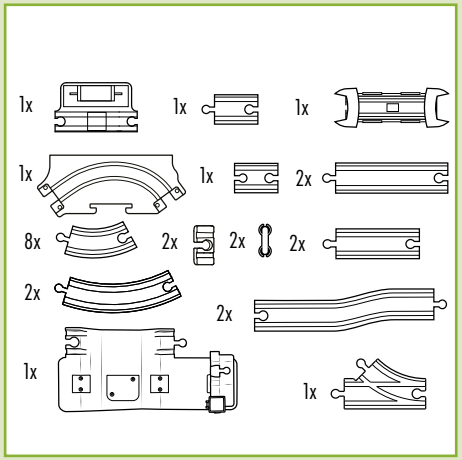

2

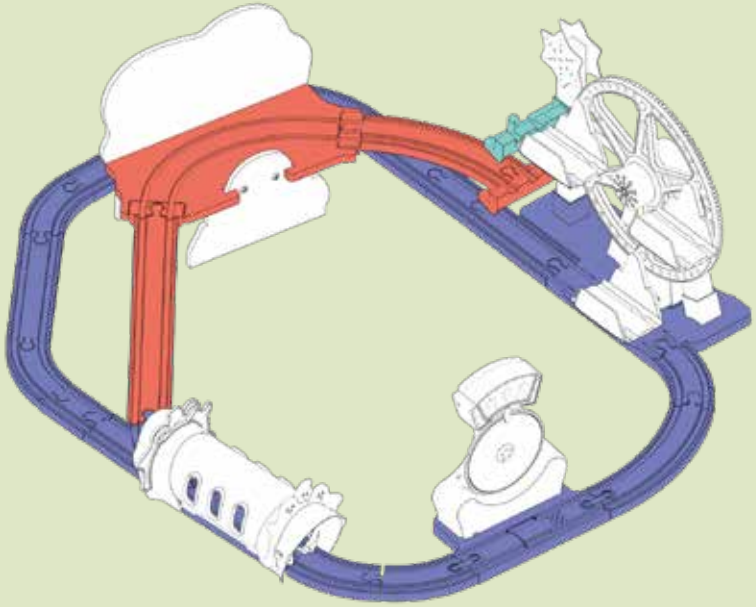

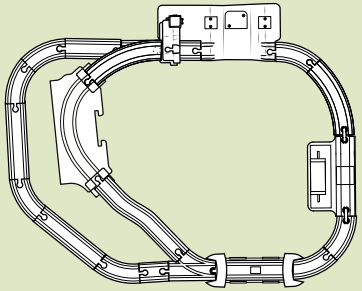

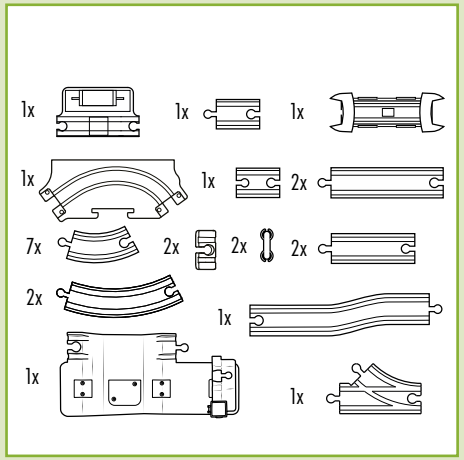

06.02.2026 / PM 3:38

VON KINDERN FERNHALTEN
KEEP OUT OF REACH OF CHILDREN
TENIR LES PILES HORS DE LA PORTÉE DES ENFANTS
BUITEN HET BEREIK VAN KINDEREN OPBERGEN
MANTENER FUERA DEL ALCANCE DE LOS NIÑOS
TENERE LONTANO DALLA PORTATA DEI BAMBINI
MANTER FORA DO ALCANCE DE CRIANÇAS
OPBEVARES UTILGÆNGELIGT FOR BØRN
SÄILYTETTÄVÄ LASTEN ULOTTUMATTOMISSA
FÖRVARAS UTOM RÄCKHÅLL FÖR BARN
PRZECHOWYWAĆ POZA ZASIĘGIEM DZIECI
SAUGOTI NUO VAIKŲ
HOIA LASTELE KÄTTESAAMATUS KOHAS

UZGLABĀT BĒRNIEM NEPIEEJAMĀ VIETĀ
GYERMEKEK ELŐL ELZÁRVA TARTANDÓ
HRANITI ZUNAJ DOSEGA OTROK
UCHOVÁVEJTE MIMO DOSAH DĚTÍ
UCHOVÁVAŤ MIMO DOSAHU DETÍ
ČUVATI IZVAN DOHVATA DJECE
DRŽATI DALJE OD DJECE
DRŽATI VAN DOMAŠAJA DECE
MBAJENI LARG FËMIJËV
ЧУВАЈТЕ ПОДАЛЕКУ ОД ДОФАТ НА ДЕЦАТА
A SE ȚINE DEPARTE DE COPII
СЪХРАНЯВАЙТЕ НА МЯСТО, НЕДОСТЪПНО ЗА ДЕЦА
ΝΑ ΦΥΛΑΣΣΟΝΤΑΙ ΜΑΚΡΙΑ ΑΠΟ ΠΑΙΔΙΑ

NICHT INS FEUER WERFEN
DO NOT DISPOSE OF IN FIRE
NE PAS JETER LES PILES AU FEU
NIET IN VUUR WERPEN
NO ARROJAR AL FUEGO
NON GETTARE NEL FUOCO
NÃO ATIRAR PARA O FOGO
MÅ IKKE KASTES I ILD
EI SAA HEITTÄÄ TULEEN
FÅR EJ KASTAS I ELD
NIE WRZUCAĆ DO OGNIA
NEMESTI Į UGNĮ
ÄRA VISKA TULLE

NEMEST UGUNĪ
NE DOBJA TŰZBE
NE METATI V OGENJ
NEHÁZEJTE DO OHNĚ
NEVHADZOVAŤ DO OHŇA
NE BACATI U VATRU
NE BACATI U VATRU
NE BACATI U VATRU
MOS E HIDHNI NË ZJARR
НЕ ФРЛАЈТЕ ВО ОГАН
A NU SE ARUNCA ÎN FOC
НЕ ХВЪРЛЯЙТЕ В ОГЪН
ΝΑ ΜΗΝ ΑΠΟΡΡΙΠΤΟΝΤΑΙ ΣΤΗ ΦΩΤΙΑ

NICHT FALSCH EINLEGEN
DO NOT INSERT INCORRECTLY
NE PAS INSÉRER LES PILES DE MANIÈRE INCORRECTE
NIET VERKEERD INLEGGEN
NO INTRODUCIR INCORRECTAMENTE
NON INSERIRE IN MODO ERRATO
NÃO INSERIR INCORRETAMENTE
MÅ IKKE LÆGGES FORKERT I
EI SAA ASETTAA VÄÄRIN
FÅR EJ SÄTTAS I FELAKTIGT
NIE WKŁADAĆ NIEPOPRAWNIE
NEĮDĖTI KLAIDINGAI
ÄRA SISESTA VALESTI

NEIEVIETOT NEPAREIZI
NE HELYEZZE BE ROSSZ IRÁNYBAN
NE NAPAČNO VSTAVLJATI
NEVKLÁDEJTE ŠPATNĚ
NEVKLADAŤ NESPRÁVNE
NE UMETATI POGREŠNO
NE UMETATI NEDOVOLJNO
NE UMETATI POGREŠNO
MOS E FUTNI NË MËNYRË JO KORREKTE
НЕ ПОСТАВУВАЈТЕ ПОГРЕШНО
A NU SE INTRODUCE GREȘIT
НЕ ПОСТАВЯЙТЕ НЕПРАВИЛНО
ΝΑ ΜΗΝ ΓΙΝΕΤΑΙ ΕΣΦΑΛΜΕΝΗ ΤΟΠΟΘΕΤΗΣΗ

NICHT DEFORMIEREN ODER BESCHÄDIGEN
DO NOT DEFORM OR DAMAGE
NE PAS DÉFORMER/ENDOMMAGER LES PILES
NIET VERVORMEN/BESCHADIGEN
NO DEFORMAR/DAÑAR
NON DEFORMARE / DANNEGGIARE
NÃO DEFORMAR/DANIFICAR
MÅ IKKE DEFORMERES/BESKADIGES
EI SAA VAURIOITTAA MEKAANISESTI
FÅR EJ DEFORMERAS/SKADAS
NIE DEFORMOWAĆ/NIE USZKADZAĆ
NEDEFORMUOTI / NEPAŽEISTI
ÄRA DEFORMEERI/KAHJUSTA

NEDEFORMĒT/NEBOJĀT
NE DEFORMÁLJA / NE SÉRTSE MEG
NE DEFORMIRATI/POŠKODOVATI
NEDEFORMUJTE/NEPOŠKOZUJTE
NEDEFORMOVAŤ/NEPOŠKODZOVAŤ
NE DEFORMIRATI/OŠTEĆIVATI
NE DEFORMISATI ILI OŠETITI
NE DEFORMISATI/OŠTEĆIVATI
MOS E DEFORMONI APO MOS E DËMTONI
НЕ ИЗОБЛИЧУВАЈТЕ И НЕ ОШТЕТУВАЈТЕ
A NU SE DEFORMA SAU DETERIORA
НЕ ДЕФОРМИРАЙТЕ/НЕ ПОВРЕЖДАЙТЕ
ΜΗΝ ΠΑΡΑΜΟΡΦΩΝΕΤΕ/ΚΑΤΑΣΤΡΕΦΕΤΕ

NICHT ÖFFNEN ODER AUSEINANDERNEHMEN
DO NOT OPEN OR DISMANTLE
NE PAS OUVRIR OU DÉMANTELER LES PILES
NIET OPENEN/NIET DEMONTEREN
NO ABRIR/NO DESARMAR
NON APRIRE / SMONTARE
NÃO ABRIR NEM DESMONTAR
MÅ IKKE ÅBNES/SKILLES AD
EI SAA AVATA TAI PURKAA OSIIN
FÅR EJ ÖPPNAS ELLER DEMONTERAS
NIE ROZMONTOWYWAĆ
NEATIDARYTI / NEARDYTI
ÄRA AVA EGA VÕTA KOOST LAHTI

NEATVĒRT/NEIZJAUKT
NE NYISSA KI ÉS NE SZEDJE SZÉT
NE ODPIRATI/RAZSTAVLJATI
NEOTEVÍREJTE/NEROZEBÍREJTE
NEOTVÁRAŤ/NEROZOBERAŤ
NE OTVARATI/RASTAVLJATI
NE OTVARAJTE ILI RAZGRAĐUJTE
NE OTVARATI/NE RASTAVLJATI
MOS E HAPNI APO ÇMONTONI
НЕ ОТВОРАЈТЕ И НЕ РАСКЛОПУВАЈТЕ
A NU SE DESCHIDE SAU DEZASAMBLA
НЕ ОТВАРЯЙТЕ/НЕ РАЗГЛОБЯВАЙТЕ
ΜΗΝ ΑΝΟΙΓΕΤΕ / ΜΗΝ ΑΠΟΣΥΝΑΡΜΟΛΟΓΕΙΤΕ

UNTERSCHIEDLICHE TYPEN UND MARKEN NICHT MITEINANDER MISCHEN
DO NOT MIX DIFFERENT TYPES OR BRANDS
NE PAS MÉLANGER DES MARQUES OU DES TYPES DE PILES DIFFÉRENTS
NOOIT VERSCHILLENDE SYSTEMEN, MERKEN EN TYPES GELIJKTIJDIG GEBRUIKEN
NO MEZCLAR SISTEMAS, MARCAS Y TIPOS DIFERENTES
NON UTILIZZARE CONTEMPORANEAMENTE SISTEMI, MARCHE E TIPI DIFFERENTI
NÃO MISTURAR DIFERENTES MARCAS OU TIPOS
BRUG ALDRIG FORSKELLIGE SYSTEMER, MÆRKER OG TYPER SAMTIDIGT
ÄLÄ KÄYTÄ SAMANAIKAISESTI ERI TYYPPISIÄ TAI MERKKISIÄ PARISTOJA
BLANDA INTE OLIKA TYPER ELLER MÄRKEN
NIE ŁĄCZYĆ Z BATERIAMI INNYCH MAREK LUB RODZAJÓW
SKIRTINGŲ SISTEMŲ, PREKIŲ ŽENKLŲ IR TIPŲ NENAUDOTI KARTU
ÄRA KASUTA KORRAGA ERINEVAID SÜSTEEME, KAUBAMÄRKE EGA TÜÜPE

VIENLAICĪGI NEIZMANTOT DAŽĀDU SISTĒMU, RAŽOTĀJU UN TIPU BATERIJAS
SOHA NE HASZNÁLJON EGYIDEJŰLEG KÜLÖNBÖZŐ RENDSZEREKET, MÁRKÁKAT ÉS TÍPUSOKAT
NE UPORABLJATI HKRATI RAZLIČNIH ZNAMK ALI VRST
NIKDY NEPOUŽÍVEJTE SOUČASNĚ RŮZNÉ SYSTÉMY, ZNAČKY A TYPY
NIKDY NEPOUŽÍVAŤ SÚČASNE RÔZNE SYSTÉMY, ZNAČKY A TYPY
NIKAD NE KORISTITI ISTOVREMENO RAZLIČITE SUSTAVE, MARKE I TIPOVE
NE MJEŠAJTE RAZLIČITE TIPOVE I MARKE
NIKADA NE KORISTITI RAZLIČITE SISTEME, BRENDOVE I TIPOVE U ISTO VREME
MOS PËRZIENI LLOJE DHE MARKA TË NDRYSHME
НЕ МЕШАЈТЕ РАЗЛИЧНИ ТИПОВИ И МАРКИ
A NU SE AMESTECA DIFERITE TIPURI DE BATERII SAU DIN MĂRCI DIFERITE
НИКОГА НЕ ИЗПОЛЗВАЙТЕ ЕДНОВРЕМЕННО РАЗЛИЧНИ СИСТЕМИ, МАРКИ И ТИПОВЕ
ΜΗΝ ΧΡΗΣΙΜΟΠΟΙΕΙΤΕ ΠΟΤΕ ΔΙΑΦΟΡΕΤΙΚΑ ΣΥΣΤΗΜΑΤΑ, ΜΑΡΚΕΣ ΚΑΙ ΤΥΠΟΥΣ ΤΑΥΤΟΧΡΟΝΑ

NEUE UND GEBRAUCHTE BATTERIEN NICHT MITEINANDER MISCHEN
DO NOT MIX NEW AND USED
NE PAS MÉLANGER DES PILES NEUVES ET USAGÉES
NOOIT NIEUWE EN GEBRUIKTE BATTERIJEN DOOR ELKAAR GEBRUIKEN
NO MEZCLAR PILAS NUEVAS Y USADAS
NON UTILIZZARE INSIEME BATTERIE NUOVE E USATE
NÃO MISTURAR PILHAS NOVAS E USADAS
BLAND ALDRIG NYE OG BRUGTE BATTERIER
ÄLÄ KÄYTÄ VANHOJA PARISTOJA UUSIEN KANSSA
BLANDA INTE GAMLA OCH NYA BATTERIER
NIE ŁĄCZYĆ UŻYWANYCH I NOWYCH BATERII
NAUJŲ IR NAUDOTŲ BATERIJŲ NENAUDOTI KARTU
ÄRA SEGA OMAVAHEL UUSI JA KASUTATUD PATAREISID

VIENLAICĪGI NEIZMANTOT JAUNAS UN LIETOTAS BATERIJAS
SOHA NE KEVERJE AZ ÚJ ÉS A HASZNÁLT ELEMEKET
NIKOLI NE MEŠATI NOVIH IN RABLJENIH BATERIJ
NIKDY NEKOMBINUJTE NOVÉ A POUŽITÉ BATERIE
NIKDY NEKOMBINOVAŤ NOVÉ A POUŽITÉ BATÉRIE
NIKAD MIJEŠATI NOVE I RABLJENE BATERIJE
NE MJEŠATI NOVE I UPOTREBLJAVANE BATERIJE
NIKADA NE MEŠATI NOVE I KORIŠĆENE BATERIJE
MOS I PËRZIENI BATERITË E REJA DHE ATO TË PËRDORURA
НЕ МЕШАЈТЕ НОВИ СО ИСКОРИСТЕНИ БАТЕРИИ
A NU SE AMESTECA BATERII UZATE CU BATERII NOI
НИКОГА НЕ СМЕСВАЙТЕ НОВИ И УПОТРЕБЯВАНИ БАТЕРИИ
ΠΟΤΕ ΜΗΝ ΑΝΑΜΙΓΝΥΕΤΕ ΝΕΕΣ ΚΑΙ ΧΡΗΣΙΜΟΠΟΙΗΜΕΝΕΣ ΜΠΑΤΑΡΙΕΣ

NICHT LADEN
DO NOT CHARGE
NE PAS RECHARGER LES PILES
NIET HERLADEN
NO RECARGAR
NON RICARICARE
NÃO RECARREGAR
MÅ IKKE GENOPLADES
EI SAA LADATA
FÅR EJ ÅTERUPPLADDAS
NIE ŁADOWAĆ PONOWNIE
NEĮKRAUTI
ÄRA LAE

NELĀDĒT
NE TÖLTSE ÚJRA
NE POLNITI
NENABÍJEJTE
OPÄTOVNE NENABÍJAŤ
NE PUNITI
NE PUNITI
NE PUNITI
MOS E KARIKONI
НЕ ПОЛНЕТЕ НА СТРУЈА
A NU SE ÎNCĂRCA
НЕ ПРЕЗАРЕЖДАЙТЕ
ΜΗΝ ΕΠΑΝΑΦΟΡΤΙΖΕΤΕ

NICHT IN WASSER TAUCHEN ODER IM REGEN STEHEN LASSEN
DO NOT TO RAIN OR WATER IMMERSION
NE PAS PLONGER LES PILES DANS L'EAU NI LES LAISSER SOUS LA PLUIE
NIET IN WATER DOMPELEN OF IN DE REGEN LATEN STAAN
NO SUMERGIR EN AGUA NI EXPONER A LA LLUVIA
NON IMMERGERE IN ACQUA O LASCIARE ALLA PIOGGIA
NÃO MERGULHAR EM ÁGUA NEM EXPOR À CHUVA
MÅ IKKE NEDSÆNKES I VAND ELLER EFTERLADES I REGN
EI SAA UPOTTAA VETEEN TAI JÄTTÄÄ SATEESEEN
FÅR INTE SÄNKAS NED I VATTEN ELLER STÅ I REGN
NIE ZANURZAĆ W WODZIE I NIE NARAŻAĆ NA DZIAŁANIE DESZCZU
NENARDINTI Į VANDENĮ IR NELAIKYTI LIETUJE
ÄRA KASTA VETTE EGA JÄTA VIHMA KÄTTE

NEGREMDĒT ŪDENĪ VAI NEATSTĀT LIETŪ
NE MERÍTSE VÍZBE, ÉS NE HAGYJA ESŐBEN
NE POTAPLJATI V VODO ALI PUŠČATI NA DEŽJU
NEPONOŘUJTE DO VODY A NENECHÁVEJTE NA DEŠTI
NEPONÁRAŤ DO VODY ALEBO NENECHÁVAŤ NA DAŽDI
NE URANJATI U VODU ILI OSTAVLJATI NA KIŠI
NE URONJAVATI U VODU ILI OSTAVLJATI NA KIŠI
NE POTAPATI U VODU I NE OSTAVLJATI NA KIŠI
MOS I ZHYTNI NË UJË DHE MOS I LINI NË SHI
НЕ ПОТОПУВАЈТЕ ВО ВОДА И НЕ ОСТАВАЈТЕ НА ДОЖД
A NU SE SCUFUNDA ÎN APĂ SAU LĂSA ÎN PLOAIE
НЕ ПОТАПЯЙТЕ ВЪВ ВОДА ИЛИ НЕ ОСТАВЯЙТЕ ПОД ДЪЖДА
ΜΗΝ ΤΙΣ ΒΥΘΙΖΕΤΕ ΣΤΟ ΝΕΡΟ ΚΑΙ ΜΗΝ ΤΙΣ ΑΦΗΝΕΤΕ ΣΤΗ ΒΡΟΧΗ

NICHT KURZSCHLIESSEN
DO NOT SHORT-CIRCUIT
LA PILE PEUT EXPLOSER OU COULER LORSQU'ELLE EST COURT-CIRCUITÉE
NIET KORTSLUITEN
NO PONER EN CORTOCIRCUITO
NON COLLEGARE IN CORTO CIRCUITO
NÃO PROVOCAR CURTO-CIRCUITO
MÅ IKKE KORTSLUTTES
EI SAA OIKOSULKEA
FÅR EJ KORTSLUTAS
NIE ZWIERAĆ
NEATLIKTI TRUMPOJO JUNGIMO
ÄRA LASE TEKKIDA LÜHISEL

NEIZVEIDOT ĪSSAVIENOJUMU
NE ZÁRJA RÖVIDRE
NE POVZROČATI KRATKEGA STIKA
NEZKRATUJTE
NESKRATOVAŤ
NE KRATKO SPAJATI
NE IZLAGATI ELEKTRIČNOM ISTEKU
NEMOJTE KRATKO SPAJATI
MOS E SHKAKTONI QARKUN E SHKURTËR
ВНИМАВАЈТЕ ДА НЕ ДОЈДЕ ДО КРАТОК СПОЈ
A NU SE SCURTCIRCUITA
НЕ СВЪРЗВАЙТЕ НАКЪСО
ΜΗΝ ΒΡΑΧΥΚΥΚΛΩΝΕΤΕ

AUF RICHTIGES EINLEGEN ACHTEN
INSERT CORRECTLY
RESPECTER LES POLARITÉS (+/-)
POLARITEIT (+/-) IN ACHT NEMEN
RESPETAR LA POLARIDAD (+/-)
RISPETTARE LA POLARITÀ (+/-)
RESPEITAR A POLARIDADE (+/-)
VÆR OPMÆRKSOM PÅ POLARITETEN (+/-)
HUOMIOI NAPAISUUS (+/-)
OBSERVERA POLERNAS PLACERING (+/-)
SPRAWDZIĆ PRAWIDŁOWĄ BIEGUNOWOŚĆ (+/-)
LAIKYTIS POLIŠKUMO (+/-)
SISESTA ÕIGESTI

IEVĒROT POLARITĀTI (+/-)
ÜGYELJEN A POLARITÁSRA (+/-)
UPOŠTEVATI POLARNOST (+/-)
DODRŽUJTE POLARITU (+/-)
DODRŽOVAŤ POLARITU (+/-)
UMETNUTI ISPRAVNO
POBRINITE SE ZA PRAVILNO UBACIVANJE
VODITI RAČUNA O POLARITETU (+/-)
SIGUROHUNI QË TA FUSNI SAKTË
ПОСТАВУВАЈТЕ ГИ БАТЕРИИТЕ ПРАВИЛНО
A SE RESPECTA POLARITATEA
СПАЗВАЙТЕ ПОЛЯРНОСТТА (+/-)
ΠΡΟΣΟΧΗ ΣΤΗΝ ΠΟΛΙΚΟΤΗΤΑ (+/-)

DELTA-SPORT HANDELSKONTOR GMBH
Wragekamp 6 • 22397 Hamburg • GERMANY

IAN 524810_2601