PARKSIDE®

PDF ONLINE
www.lidl-service.com

20 V AKKU-TROCKENBAUSCHRAUBER PTBSA 20-Li B2

DE AT CH

20 V AKKU-TROCKENBAUSCHRAUBER

Originalbetriebsanleitung

FR CH

20 V VISSEUSE À PLAQUE DE PLÂTRE SANS FIL

Traduction des instructions d'origine

IT CH

20 V AVVITATORE RICARICABILE PER CARTONGESSO

Traduzione delle istruzioni d'uso originali

IAN 449880_2310

CH

DE AT CH

Klappen Sie vor dem Lesen die Seite mit den Abbildungen aus und machen Sie sich anschließend mit allen Funktionen des Gerätes vertraut.

FR CH

Avant de lire le mode d'emploi, ouvrez la page contenant les illustrations et familiarisez-vous ensuite avec toutes les fonctions de l'appareil.

IT CH

Prima di leggere aprire la pagina con le immagini e prendere confidenza con le diverse funzioni dell'apparecchio.

DE / AT / CH	Originalbetriebsanleitung	Seite	1
FR / CH	Traduction des instructions d'origine	Page	13
IT / CH	Traduzione delle istruzioni d'uso originali	Pagina	25

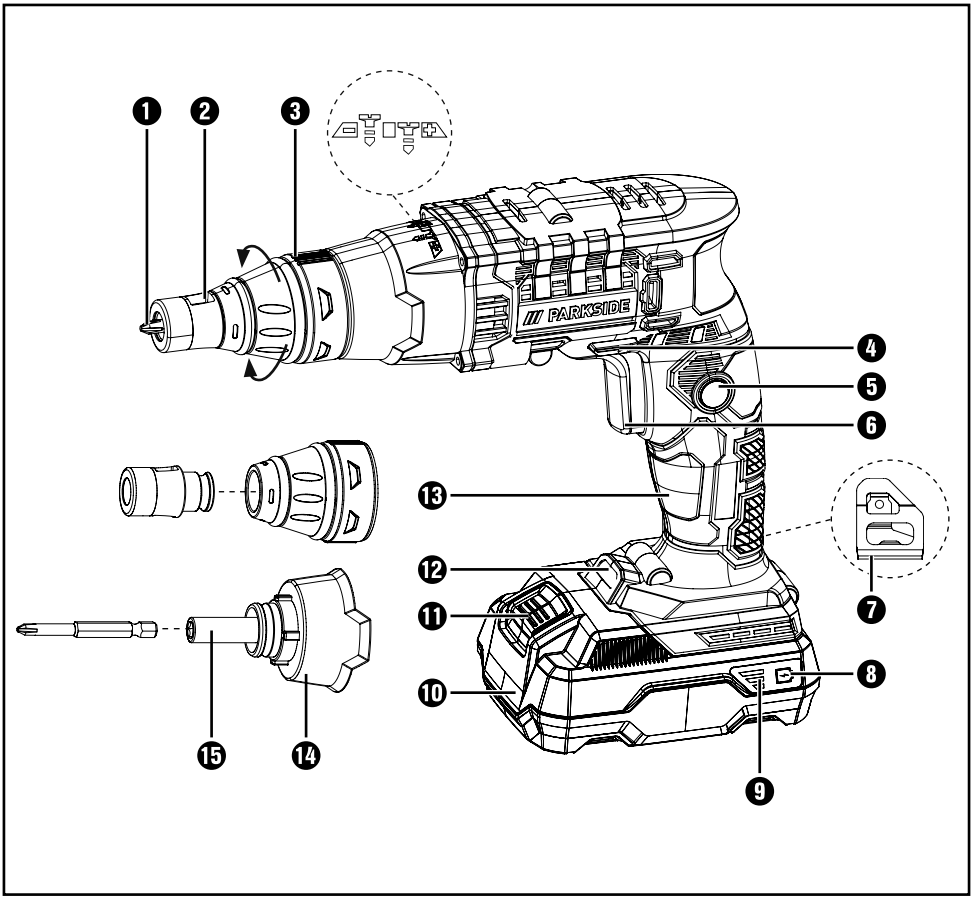
1
2
3
4
5
6
7
8
9
10
11
12
13
14
15
PARKSIDE

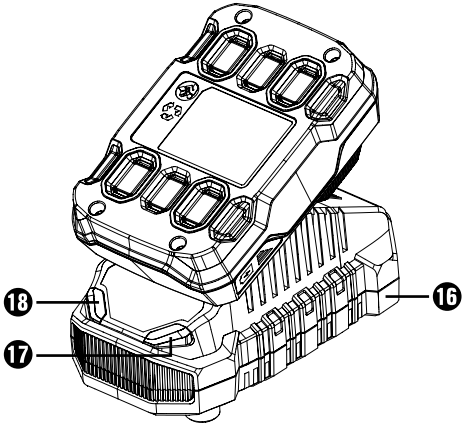
16
17
18

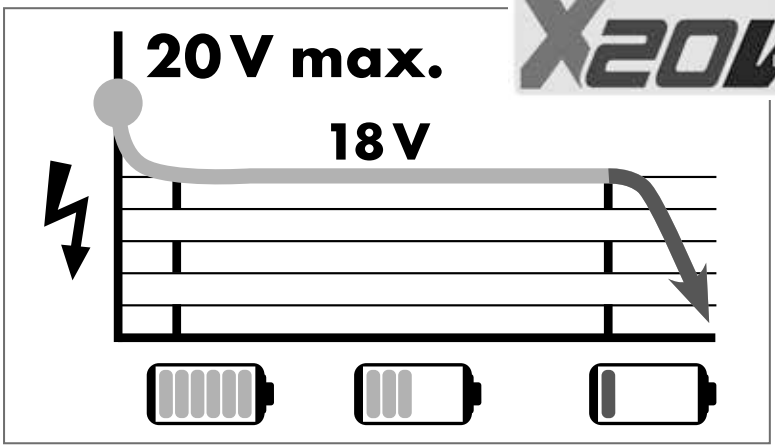

Alle Parkside Geräte und die Ladegeräte PLG 20 A1/A4/C1/A2/C2/A3/C3/PDSLG 20 A1/ PLGS 2012 A1der X20 V Team Serie sind mit dem Akku-Pack PAP 20 A1/A2/A3/B1/B3/PAPS 204 A1/ PAPS 208 A1 kompatibel.

Tous les outils Parkside et les chargeurs PLG 20 A1/A4/C1/A2/C2/A3/C3/PDSLG 20 A1/ PLGS 2012 A1 de la série X20 V Team sont compatibles avec la batterie PAP 20 A1/A2/A3/B1/B3/ PAPS 204 A1/PAPS 208 A1.

Tutti gli strumenti Parkside e i caricabatterie PLG 20 A1/A4/C1/A2/C2/A3/C3/PDSLG 20 A1/ PLGS 2012 A1della serie X20 V Team sono compatibili con il pacco batteria PAP 20 A1/A2/A3/B1/B3/ PAPS 204 A1/PAPS 208 A1.

Ladezeiten Temps de charge Tempi di ricarica Ladeströme Courants de charge La corrente di ricarica	**max. 2,4 A** Ladegerät Chargeur Carica-batteria PLG 20 A1/A4/C1	**max. 3,5 A** Ladegerät Chargeur Carica-batteria PLG 20 A2/C2	**max. 4,5 A** Ladegerät Chargeur Carica-batteria PLG 20 A3/C3	**max. 4,5 A** Ladegerät Chargeur Carica-batteria PDSLG 20 A1	**max. 12,0 A** Ladegerät Chargeur Carica-batteria PLGS 2012 A1
2 Ah PAP 20 A1/B1 Akku · Batterie · Accumulatore	60 min / 2,4 A	45 min / 3,5 A	35 min / 3,8 A	35 min / 3,8 A	35 min / 3,8 A
3 Ah PAP 20 A2 Akku · Batterie · Accumulatore	90 min / 2,4 A	60 min / 3,5 A	45 min / 4,5 A	45 min / 4,5 A	32 min / 5,3 A
4 Ah PAP 20 A3/B3 Akku · Batterie · Accumulatore	120 min / 2,4 A	80 min / 3,5 A	60 min / 4,5 A	60 min / 4,5 A	35 min / 7,8 A
4 Ah PAPS 204 A1 Akku · Batterie · Accumulatore	120 min / 2,4 A	80 min / 3,5 A	50 min / 4,5 A	50 min / 4,5 A	35 min / 6,0 A
8 Ah PAPS 208 A1 Akku · Batterie · Accumulatore	210 min / 2,4 A	165 min / 3,5 A	120 min / 4,5 A	120 min / 4,5 A	45 min / 12,0 A

Inhaltsverzeichnis

Einleitung 2
Bestimmungsgemäßer Gebrauch 2
Ausstattung 2
Lieferumfang 2
Technische Daten 2
Allgemeine Sicherheitshinweise für Elektrowerkzeuge 3
1. Arbeitsplatzsicherheit 3
2. Elektrische Sicherheit 3
3. Sicherheit von Personen 4
4. Verwendung und Behandlung des Elektrowerkzeugs 4
5. Verwendung und Behandlung des Akkuwerkzeugs 5
6. Service 6
Gerätespezifische Sicherheitshinweise für Schrauber 6
Vor der Inbetriebnahme 6
Akku-Pack laden 6
Inbetriebnahme 7
Ein-/ausschalten 7
Drehrichtung einstellen 7
Einsatzwerkzeug montieren / demontieren 7
Tiefenanschlaghülse verwenden 7
Gürtelclip verwenden 8
Wartung und Reinigung 8
Garantie der Kompernaß Handels GmbH 8
Service 9
Importeur 9
Entsorgung 10
Original-Konformitätserklärung 11
Ersatz-Akku und Ladegerät Bestellung 12

Einleitung

Wir beglückwünschen Sie zum Kauf Ihres neuen Gerätes. Sie haben sich damit für ein hochwertiges Produkt entschieden. Die Bedienungsanleitung ist Teil dieses Produkts. Sie enthält wichtige Hinweise für Sicherheit, Gebrauch und Entsorgung. Machen Sie sich vor der Benutzung des Produkts mit allen Bedien- und Sicherheitshinweisen vertraut. Benutzen Sie das Produkt nur wie beschrieben und für die angegebenen Einsatzbereiche. Händigen Sie alle Unterlagen bei Weitergabe des Produkts an Dritte mit aus.

Bestimmungsgemäßer Gebrauch

Dieses Gerät ist bestimmt zum rationellen, einfachen und schnellen Eindrehen und Lösen von Bohr-, Spanplatten- und Holzbauschrauben. Benutzen Sie das Gerät nur wie beschrieben und für die angegebenen Einsatzbereiche.
Das Gerät ist nicht für den gewerblichen Einsatz bestimmt. Jede andere Verwendung oder Veränderung des Gerätes gilt als nicht bestimmungsgemäß und birgt erhebliche Unfallgefahren. Für aus bestimmungswidriger Verwendung entstandene Schäden übernimmt der Hersteller keine Haftung.

Ausstattung

❶ Schraubbit
❷ Tiefenanschlaghülse
❸ Einstellring
❹ Drehrichtungsumschalter
❺ Feststelltaste
❻ EIN- / AUS-Schalter
❼ Gürtelclip
❽ Taste Akkuzustand
❾ Akku-Display-LED
❿ Akku-Pack*
⓫ Taste zur Entriegelung des Akku-Packs
⓬ LED-Arbeitslicht
⓭ Handgriff
⓮ Werkzeugaufnahme
⓯ Bithalter
⓰ Schnell-Ladegerät*
⓱ Rote Ladekontroll-LED
⓲ Grüne Ladekontroll-LED

* AKKU UND LADEGERÄT SIND NICHT IM LIEFERUMFANG ENTHALTEN

Lieferumfang

1 20 V Akku-Trockenbauschrauber
1 Tiefenanschlaghülse
1 Schraubbit (63 mm/PH2)
1 Bithalter
1 Aufbewahrungskoffer
1 Bedienungsanleitung

Technische Daten

20 V Akku-Trockenbauschrauber:

Bemessungsspannung	Li-Ion 20 V ⎓ (Gleichstrom)
Bemessungs-Leerlaufdrehzahl:	n_0 0 - 4000 min^{-1}
Max. Drehmoment:	15 Nm
Werkzeugaufnahme:	1/4" Innensechskant (6,35 mm)

Das Gerät ist Teil der Serie X20V TEAM von Parkside und kann mit Akkus der Serie X20V TEAM von Parkside betrieben werden.

Akkus der Serie X20V TEAM von Parkside dürfen nur mit Ladegeräten der Serie X20V TEAM von Parkside geladen werden.

Wir empfehlen Ihnen, dieses Gerät ausschließlich mit folgenden Akkus zu betreiben:
PAP 20 A1/PAP 20 A2/PAP 20 A3/PAP 20 B1/ PAP 20 B3/Smart PAPS 204 A1/ Smart PAPS 208 A1.

Wir empfehlen Ihnen, diese Akkus mit folgenden Ladegeräten zu laden:
PLG 20 A3/PLG 20 A4/PLG 20 C1/PLG 20 C3 PDSLG 20 A1/Smart PLGS 2012 A1

Geräuschemissionswert:

Messwert für Geräusch ermittelt entsprechend EN 62841. Der A-bewertete Geräuschpegel des Elektrowerkzeugs beträgt typischerweise:

Schalldruckpegel:	L_{PA} = 80,8 dB
Unsicherheit K:	K_{PA} = 3 dB
Schallleistungspegel:	L_{WA} = 88,8 dB
Unsicherheit K:	K_{WA} = 3 dB

Schwingungsemissionswert:

Schwingungsgesamtwerte (Vektorsumme dreier Richtungen) ermittelt entsprechend EN 62841:

Schrauben: < 2,5 m/s^2
Unsicherheit K = 1,5 m/s^2

Gehörschutz tragen!

HINWEIS

- Die angegebenen Schwingungsgesamtwerte und die angegebenen Geräuschemissionswerte sind nach einem genormten Prüfverfahren gemessen worden und können zum Vergleich eines Elektrowerkzeugs mit einem anderen verwendet werden.
- Die angegebenen Schwingungsgesamtwerte und die angegebenen Geräuschemissionswerte können auch zu einer vorläufigen Einschätzung der Belastung verwendet werden.

⚠ WARNUNG!

- Die Schwingungs- und Geräuschemissionen können während der tatsächlichen Benutzung des Elektrowerkzeugs von den Angabewerten abweichen, abhängig von der Art und Weise, in der das Elektrowerkzeug verwendet wird, insbesondere, welche Art von Werkstück bearbeitet wird.
- Es ist notwendig, Sicherheitsmaßnahmen zum Schutz des Bedieners festzulegen, die auf einer Abschätzung der Schwingungsbelastung während der tatsächlichen Benutzungsbedingungen beruhen (hierbei sind alle Anteile des Betriebszyklus zu berücksichtigen, beispielsweise Zeiten, in denen das Elektrowerkzeug abgeschaltet ist, und solche, in denen es zwar eingeschaltet ist, aber ohne Belastung läuft).

Allgemeine Sicherheitshinweise für Elektrowerkzeuge

⚠ WARNUNG!

- **Lesen Sie alle Sicherheitshinweise, Anweisungen, Bebilderungen und technischen Daten, mit denen dieses Elektrowerkzeug versehen ist.** Versäumnisse bei der Einhaltung der nachfolgenden Anweisungen können elektrischen Schlag, Brand und/oder schwere Verletzungen verursachen.

Bewahren Sie alle Sicherheitshinweise und Anweisungen für die Zukunft auf.

Der in den Sicherheitshinweisen verwendete Begriff „Elektrowerkzeug“ bezieht sich auf netzbetriebene Elektrowerkzeuge (mit Netzleitung) und auf akkubetriebene Elektrowerkzeuge (ohne Netzleitung).

1. Arbeitsplatzsicherheit

a) **Halten Sie Ihren Arbeitsbereich sauber und gut beleuchtet.** Unordnung und unbeleuchtete Arbeitsbereiche können zu Unfällen führen.

b) **Arbeiten Sie mit dem Elektrowerkzeug nicht in explosionsgefährdeter Umgebung, in der sich brennbare Flüssigkeiten, Gase oder Stäube befinden.** Elektrowerkzeuge erzeugen Funken, die den Staub oder die Dämpfe entzünden können.

c) **Halten Sie Kinder und andere Personen während der Benutzung des Elektrowerkzeugs fern.** Bei Ablenkung können Sie die Kontrolle über das Elektrowerkzeug verlieren.

2. Elektrische Sicherheit

a) **Der Anschlussstecker des Elektrowerkzeugs muss in die Steckdose passen. Der Stecker darf in keiner Weise verändert werden. Verwenden Sie keine Adapterstecker gemeinsam mit schutzgeerdeten Elektrowerkzeugen.** Unveränderte Stecker und passende Steckdosen verringern das Risiko eines elektrischen Schlages.

b) **Vermeiden Sie Körperkontakt mit geerdeten Oberflächen wie von Rohren, Heizungen, Herden und Kühlschränken.** Es besteht ein erhöhtes Risiko durch elektrischen Schlag, wenn Ihr Körper geerdet ist.

c) **Halten Sie Elektrowerkzeuge von Regen oder Nässe fern.** Das Eindringen von Wasser in ein Elektrowerkzeug erhöht das Risiko eines elektrischen Schlages.

d) **Zweckentfremden Sie die Anschlussleitung nicht, um das Elektrowerkzeug zu tragen, aufzuhängen oder um den Stecker aus der Steckdose zu ziehen. Halten Sie die Anschlussleitung fern von Hitze, Öl, scharfen Kanten oder sich bewegenden Teilen.** Beschädigte oder verwickelte Anschlussleitungen erhöhen das Risiko eines elektrischen Schlages.

e) **Wenn Sie mit einem Elektrowerkzeug im Freien arbeiten, verwenden Sie nur Verlängerungsleitungen, die auch für den Außenbereich geeignet sind.** Die Anwendung einer für den Außenbereich geeigneten Verlängerungsleitung verringert das Risiko eines elektrischen Schlages.

f) **Wenn der Betrieb des Elektrowerkzeugs in feuchter Umgebung nicht vermeidbar ist, verwenden Sie einen Fehlerstromschutzschalter.** Der Einsatz eines Fehlerstromschutzschalters vermindert das Risiko eines elektrischen Schlages.

3. Sicherheit von Personen

a) **Seien Sie aufmerksam, achten Sie darauf, was Sie tun, und gehen Sie mit Vernunft an die Arbeit mit einem Elektrowerkzeug. Benutzen Sie kein Elektrowerkzeug, wenn Sie müde sind oder unter dem Einfluss von Drogen, Alkohol oder Medikamenten stehen.** Ein Moment der Unachtsamkeit beim Gebrauch des Elektrowerkzeugs kann zu ernsthaften Verletzungen führen.

b) **Tragen Sie persönliche Schutzausrüstung und immer eine Schutzbrille.** Das Tragen persönlicher Schutzausrüstung, wie Staubmaske, rutschfeste Sicherheitsschuhe, Schutzhelm oder Gehörschutz, je nach Art und Einsatz des Elektrowerkzeugs, verringert das Risiko von Verletzungen.

c) **Vermeiden Sie eine unbeabsichtigte Inbetriebnahme. Vergewissern Sie sich, dass das Elektrowerkzeug ausgeschaltet ist, bevor Sie es an die Stromversorgung und/oder den Akku anschließen, es aufnehmen oder tragen.** Wenn Sie beim Tragen des Elektrowerkzeugs den Finger am Schalter haben oder das Elektrowerkzeug eingeschaltet an die Stromversorgung anschließen, kann dies zu Unfällen führen.

d) **Entfernen Sie Einstellwerkzeuge oder Schraubenschlüssel, bevor Sie das Elektrowerkzeug einschalten.** Ein Werkzeug oder Schlüssel, der sich in einem drehenden Teil des Elektrowerkzeugs befindet, kann zu Verletzungen führen.

e) **Vermeiden Sie eine abnormale Körperhaltung. Sorgen Sie für einen sicheren Stand und halten Sie jederzeit das Gleichgewicht.** Dadurch können Sie das Elektrowerkzeug in unerwarteten Situationen besser kontrollieren.

f) **Tragen Sie geeignete Kleidung. Tragen Sie keine weite Kleidung oder Schmuck. Halten Sie Haare und Kleidung fern von sich bewegenden Teilen.** Lockere Kleidung, Schmuck oder lange Haare können von sich bewegenden Teilen erfasst werden.

g) **Wenn Staubabsaug- und -auffangeinrichtungen montiert werden können, sind diese anzuschließen und richtig zu verwenden.** Die Verwendung einer Staubabsaugung kann Gefährdungen durch Staub verringern.

h) **Wiegen Sie sich nicht in falscher Sicherheit und setzen Sie sich nicht über die Sicherheitsregeln für Elektrowerkzeuge hinweg, auch wenn Sie nach vielfachem Gebrauch mit dem Elektrowerkzeug vertraut sind.** Achtloses Handeln kann binnen Sekundenbruchteilen zu schweren Verletzungen führen.

4. Verwendung und Behandlung des Elektrowerkzeugs

a) **Überlasten Sie das Elektrowerkzeug nicht. Verwenden Sie für Ihre Arbeit das dafür bestimmte Elektrowerkzeug.** Mit dem passenden Elektrowerkzeug arbeiten Sie besser und sicherer im angegebenen Leistungsbereich.

b) **Benutzen Sie kein Elektrowerkzeug, dessen Schalter defekt ist.** Ein Elektrowerkzeug, das sich nicht mehr ein- oder ausschalten lässt, ist gefährlich und muss repariert werden.

c) **Ziehen Sie den Stecker aus der Steckdose und / oder entfernen Sie den abnehmbaren Akku, bevor Sie Geräteeinstellungen vornehmen, Einsatzwerkzeugteile wechseln oder das Elektrowerkzeug weglegen.** Diese Vorsichtsmaßnahme verhindert den unbeabsichtigten Start des Elektrowerkzeugs.

d) **Bewahren Sie unbenutzte Elektrowerkzeuge außerhalb der Reichweite von Kindern auf. Lassen Sie keine Personen das Elektrowerkzeug benutzen, die mit diesem nicht vertraut sind oder diese Anweisungen nicht gelesen haben.** Elektrowerkzeuge sind gefährlich, wenn sie von unerfahrenen Personen benutzt werden.

e) **Pflegen Sie Elektrowerkzeuge und Einsatzwerkzeug mit Sorgfalt. Kontrollieren Sie, ob bewegliche Teile einwandfrei funktionieren und nicht klemmen, ob Teile gebrochen oder so beschädigt sind, dass die Funktion des Elektrowerkzeugs beeinträchtigt ist. Lassen Sie beschädigte Teile vor dem Einsatz des Elektrowerkzeuges reparieren.** Viele Unfälle haben ihre Ursache in schlecht gewarteten Elektrowerkzeugen.

f) **Halten Sie Schneidwerkzeuge scharf und sauber.** Sorgfältig gepflegte Schneidwerkzeuge mit scharfen Schneidkanten verklemmen sich weniger und sind leichter zu führen.

g) **Verwenden Sie Elektrowerkzeug, Einsatzwerkzeug, Einsatzwerkzeuge usw. entsprechend diesen Anweisungen. Berücksichtigen Sie dabei die Arbeitsbedingungen und die auszuführende Tätigkeit.** Der Gebrauch von Elektrowerkzeugen für andere als die vorgesehenen Anwendungen kann zu gefährlichen Situationen führen.

h) **Halten Sie Griffe und Griffflächen trocken, sauber und frei von Öl und Fett.** Rutschige Griffe und Griffflächen erlauben keine sichere Bedienung und Kontrolle des Elektrowerkzeugs in unvorhergesehenen Situationen.

5. Verwendung und Behandlung des Akkuwerkzeugs

a) **Laden Sie die Akkus nur mit Ladegeräten auf, die vom Hersteller empfohlen werden.** Durch ein Ladegerät, das für eine bestimmte Art von Akkus geeignet ist, besteht Brandgefahr, wenn es mit anderen Akkus verwendet wird.

b) **Verwenden Sie nur die dafür vorgesehenen Akkus in den Elektrowerkzeugen.** Der Gebrauch von anderen Akkus kann zu Verletzungen und Brandgefahr führen.

c) **Halten Sie den nicht benutzten Akku fern von Büroklammern, Münzen, Schlüsseln, Nägeln, Schrauben oder anderen kleinen Metallgegenständen, die eine Überbrückung der Kontakte verursachen könnten.** Ein Kurzschluss zwischen den Akkukontakten kann Verbrennungen oder Feuer zur Folge haben.

d) **Bei falscher Anwendung kann Flüssigkeit aus dem Akku austreten. Vermeiden Sie den Kontakt damit. Bei zufälligem Kontakt mit Wasser abspülen. Wenn die Flüssigkeit in die Augen kommt, nehmen Sie zusätzlich ärztliche Hilfe in Anspruch.** Austretende Akkuflüssigkeit kann zu Hautreizungen oder Verbrennungen führen.

e) **Benutzen Sie keinen beschädigten oder veränderten Akku.** Beschädigte oder veränderte Akkus können sich unvorhersehbar verhalten und zu Feuer, Explosion oder Verletzungsgefahr führen.

f) **Setzen Sie einen Akku keinem Feuer oder zu hohen Temperaturen aus.** Feuer oder Temperaturen über 130 °C (265 °F) können eine Explosion hervorrufen.

g) **Befolgen Sie alle Anweisungen zum Laden und laden Sie den Akku oder das Akkuwerkzeug niemals außerhalb des in der Betriebsanleitung angegebenen Temperaturbereichs.** Falsches Laden oder Laden außerhalb des zugelassenen Temperaturbereichs kann den Akku zerstören und die Brandgefahr erhöhen.

VORSICHT! EXPLOSIONSGEFAHR! Laden Sie nicht aufladbare Batterien niemals auf.

Schützen Sie den Akku vor Hitze, z. B. auch vor dauernder Sonneneinstrahlung, Feuer, Wasser und Feuchtigkeit. Es besteht Explosionsgefahr.

6. Service

a) **Lassen Sie Ihr Elektrowerkzeug nur von qualifiziertem Fachpersonal und nur mit Original-Ersatzteilen reparieren.** Damit wird sichergestellt, dass die Sicherheit des Elektrowerkzeugs erhalten bleibt.

b) **Warten Sie niemals beschädigte Akkus.** Sämtliche Wartung von Akkus sollte nur durch den Hersteller oder bevollmächtigte Kundendienststellen erfolgen.

Gerätespezifische Sicherheitshinweise für Schrauber

- **Halten Sie das Elektrowerkzeug an den isolierten Griffflächen, wenn Sie Arbeiten ausführen, bei denen die Schraube verborgene Stromleitungen treffen kann. Der Kontakt der Schraube mit einer spannungsführenden Leitung kann auch metallene Geräteteile unter Spannung setzen und zu einem elektrischen Schlag führen.**
- **Entnehmen Sie den Akku vom Elektrowerkzeug, bevor Sie Geräteeinstellungen vornehmen oder Zubehörteile wechseln.** Unbeabsichtigter Start von Elektrowerkzeugen ist die Ursache einiger Unfälle.
- **Halten Sie das Elektrowerkzeug gut fest.** Beim Festziehen und Lösen von Schrauben können kurzfristig hohe Reaktionsmomente auftreten.
- **Sichern Sie das Werkstück.** Ein mit Spannvorrichtungen oder Schraubstock festgehaltenes Werkstück ist sicherer gehalten als mit Ihrer Hand.
- **Warten Sie, bis das Elektrowerkzeug zum Stillstand gekommen ist, bevor Sie es ablegen.** Das Einsatzwerkzeug kann sich verhaken und zum Verlust der Kontrolle über das Elektrowerkzeug führen.
- **Tragen Sie geeignete Kleidung. Tragen Sie keine weite Kleidung oder Schmuck. Halten Sie Haare, Kleidung und Handschuhe fern von sich bewegenden Teilen.** Lockere Kleidung, Schmuck oder lange Haare können von sich bewegenden Teilen erfasst werden.
- **Richten Sie das Elektrowerkzeug nicht auf sich selbst oder andere Personen in der Nähe.**
- **Greifen Sie während des Arbeitens nicht in den Magazinaufsatz oder an die zu verschraubende Stelle.** Es besteht Verletzungsgefahr durch Quetschungen oder scharfkantige Schrauben.
- **Verwenden Sie nur geeignete Schraubengurte gemäß den Technischen Daten.** Bei der Verwendung anderer Schrauben kann der Magazinaufsatz beschädigt werden.

Vor der Inbetriebnahme

Akku-Pack laden

⚠ VORSICHT!

► Ziehen Sie immer den Netzstecker, bevor Sie den Akku-Pack aus dem Ladegerät nehmen bzw. einsetzen.

⚠ WARNUNG!

► Beachten Sie die Sicherheitshinweise und die Hinweise zum Aufladen und zur korrekten Verwendung, die in der Betriebsanleitung Ihres Akkus und Ladegeräts der Serie X20V TEAM angegeben sind.
Eine detaillierte Beschreibung zum Ladevorgang und weitere Informationen finden Sie in dieser separaten Bedienungsanleitung.

HINWEIS

► Der Akku ist teilgeladen. Laden Sie den Akku vor Inbetriebnahme idealerweise vollständig auf. Sie können den Li-Ionen-Akku jederzeit aufladen, ohne die Lebensdauer zu verkürzen. Eine Unterbrechung des Ladevorgangs schädigt den Akku nicht.

HINWEIS

- ► Laden Sie den Akku-Pack nie, wenn die Umgebungstemperatur unterhalb 10 °C oder oberhalb 40 °C liegt. Soll ein Lithium-Ionen-Akku längere Zeit gelagert werden, muss regelmäßig der Ladezustand kontrolliert werden. Der optimale Ladezustand liegt zwischen 50 % und 80 %. Das Lagerungsklima soll kühl und trocken sein in einer Umgebungstemperatur zwischen 0 °C und 50 °C.
- ► Der empfohlene Umgebungstemperaturbereich für die Verwendung mit Werkzeugen und Batterien liegt zwischen –5 und 50 °C.

- ♦ Nehmen Sie ggf. den Akku-Pack ⑩ aus dem Gerät.
- ♦ Schieben Sie den Akku-Pack ⑩ in das Ladegerät ⑯.
- ♦ Stecken Sie den Netzstecker in die Steckdose.
- ♦ Wenn der Ladevorgang abgeschlossen ist, Trennen Sie das Ladegerät ⑯ vom Stromnetz.
- ♦ Ziehen Sie den Akku–Pack ⑩ aus dem Ladegerät ⑯.
- ♦ Schalten Sie das Ladegerät zwischen aufeinander folgenden Ladevorgängen für mindestens 15 Minuten ab. Ziehen Sie dazu den Netzstecker.

Inbetriebnahme

⚠ WARNUNG! VERLETZUNGSGEFAHR!

- ► Schalten Sie vor allen Arbeiten am Gerät das Gerät aus und entnehmen Sie den Akku.

Ein- / ausschalten

Sie können beim Betrieb zwischen Moment- und Dauerbetrieb auswählen. Die Bedienung Ihrer gewünschten Einstellung funktioniert wie folgt:

Momentbetrieb einschalten:

- ♦ Drücken Sie den EIN- / AUS-Schalter ⑥.

Momentbetrieb ausschalten:

- ♦ Lassen Sie den EIN- / AUS-Schalter ⑥ los.

Dauerbetrieb einschalten:

- ♦ Drücken Sie den EIN- / AUS-Schalter ⑥, halten ihn gedrückt und drücken Sie die Feststelltaste ⑤.

Dauerbetrieb ausschalten:

- ♦ Drücken Sie den EIN- / AUS-Schalter ⑥ und lassen ihn los.

Drehrichtung einstellen

- ♦ Wechseln Sie die Drehrichtung, indem Sie den Drehrichtungsumschalter ④ nach rechts bzw. links schieben.

⚠ WARNUNG!

- ► Die Änderung der Drehrichtung darf nur bei Stillstand des Gerätes erfolgen.

Einsatzwerkzeug montieren / demontieren

Bithalter und Schraubbit montieren

- ♦ Ziehen Sie den Einstellring ③ von der Werkzeugaufnahme ⑭ ab.
- ♦ Stecken Sie den Bithalter ⑮ in die Werkzeugaufnahme ⑭.
- ♦ Stecken Sie das Schraubbit ① in den Bithalter ⑮.
- ♦ Stecken Sie den Einstellring ③ auf die Werkzeugaufnahme ⑭.
- ♦ Stecken Sie die Tiefenanschlaghülse ② auf den Einstellring ③.
- ♦ Die Demontage erfolgt in umgekehrter Reihenfolge.

Schraubbit wechseln

- ♦ Ziehen Sie die Tiefenanschlaghülse ② von dem Einstellring ③ ab.
- ♦ Wechseln Sie den Schraubbit ①.
- ♦ Stecken Sie die Tiefenanschlaghülse ② auf den Einstellring ③.

Tiefenanschlaghülse verwenden

Mit der Tiefenanschlaghülse ② können Sie die Einschraubtiefe von Schrauben selbst bestimmen.

Einschraubtiefe einstellen:

- ♦ Drehen Sie den Einstellring ③ im Uhrzeigersinn (mit Blick in Arbeitsrichtung) um eine kleinere Einschraubtiefe zu erhalten.
- ♦ Drehen Sie den Einstellring ③ gegen den Uhrzeigersinn (mit Blick in Arbeitsrichtung) um eine größere Einschraubtiefe zu erhalten.

■ Die erforderliche Einstellung ermitteln Sie am besten durch eine Probeverschraubung.

HINWEIS

- ► Wegen der Kupplung dreht sich das Schraubbit ❶ erst, wenn es Druck auf die Schraube ausübt.
- ► Drücken Sie erst das Schraubbit ❶ auf den Schraubenkopf bevor Sie das Gerät einschalten.
- ► Die Feststelltaste ❺ ist für den Betrieb mit Magazinaufsatz (als Zubehör erhältlich) vorgesehen.

Schrauben eindrehen mit Tiefenanschlaghülse ❷:

- ♦ Beginnen Sie mit geringer Schraubtiefe. Erhöhen Sie die Schraubtiefe stückweise, bis Sie die gewünschte Schraubtiefe erhalten.

Schrauben ein- und ausdrehen ohne Tiefenanschlaghülse ❷:

- ♦ Ziehen Sie die Tiefenanschlaghülse ❷ ab.
- ♦ Drehen Sie die Schrauben vorsichtig ein und aus. Es gibt keine Drehmomentbegrenzung.

Gürtelclip verwenden

- ♦ Hängen Sie den Gürtelclip ❼ in einem Gürtel ein, um beim Arbeiten beide Hände frei zu haben.

Wartung und Reinigung

WARNUNG! VERLETZUNGSGEFAHR! Schalten Sie vor allen Arbeiten am Gerät das Gerät aus.

Das Gerät ist wartungsfrei.

- ■ Das Gerät muss stets sauber, trocken und frei von Öl oder Schmierfetten sein.
- ■ Es dürfen keine Flüssigkeiten in das Innere der Geräte gelangen.
- ■ Verwenden Sie zum Reinigen des Gehäuses ein trockenes Tuch. Verwenden Sie niemals Benzin, Lösungsmittel oder Reiniger, die Kunststoff angreifen.

HINWEIS

- ► Nicht aufgeführte Ersatzteile (wie z. B. Akkus, Schalter) können Sie über unsere Service - Hotline bestellen.

Garantie der Kompernaß Handels GmbH

Sehr geehrte Kundin, sehr geehrter Kunde,
Sie erhalten auf dieses Gerät 3 Jahre Garantie ab Kaufdatum. Sofern im Lieferumfang enthalten, erhalten Sie auf die Akku-Packs der X12V und X20V Team Serie ebenfalls 3 Jahre Garantie ab Kaufdatum. Im Falle von Mängeln dieses Produkts stehen Ihnen gegen den Verkäufer des Produkts gesetzliche Rechte zu. Diese gesetzlichen Rechte werden durch unsere im Folgenden dargestellte Garantie nicht eingeschränkt.

Garantiebedingungen

Die Garantiefrist beginnt mit dem Kaufdatum. Bitte bewahren Sie den Kassenbon gut auf. Dieser wird als Nachweis für den Kauf benötigt.
Tritt innerhalb von drei Jahren ab dem Kaufdatum dieses Produkts ein Material- oder Fabrikationsfehler auf, wird das Produkt von uns – nach unserer Wahl – für Sie kostenlos repariert, ersetzt oder der Kaufpreis erstattet. Diese Garantieleistung setzt voraus, dass innerhalb der Dreijahresfrist das defekte Gerät und der Kaufbeleg (Kassenbon) vorgelegt und schriftlich kurz beschrieben wird, worin der Mangel besteht und wann er aufgetreten ist.
Wenn der Defekt von unserer Garantie gedeckt ist, erhalten Sie das reparierte oder ein neues Produkt zurück. Mit Reparatur oder Austausch des Produkts beginnt kein neuer Garantiezeitraum.

Garantiezeit und gesetzliche Mängelansprüche

Die Garantiezeit wird durch die Gewährleistung nicht verlängert. Dies gilt auch für ersetzte und reparierte Teile. Eventuell schon beim Kauf vorhandene Schäden und Mängel müssen sofort nach dem Auspacken gemeldet werden. Nach Ablauf der Garantiezeit anfallende Reparaturen sind kostenpflichtig.

Garantieumfang

Das Gerät wurde nach strengen Qualitätsrichtlinien sorgfältig produziert und vor Auslieferung gewissenhaft geprüft.
Die Garantieleistung gilt für Material- oder Fabrikationsfehler. Der Garantieumfang erstreckt sich nicht auf Produktteile, die normaler Abnutzung ausgesetzt sind und daher als Verschleißteile angesehen werden können, wie z. B. Sägeblätter, Ersatzklingen, Schleifpapiere, etc. oder auf Beschädigungen an zerbrechlichen Teilen, wie z. B. Schalter oder Teile, die aus Glas gefertigt sind.

Diese Garantie verfällt, wenn das Produkt beschädigt, nicht sachgemäß benutzt oder gewartet wurde. Für eine sachgemäße Benutzung des Produkts sind alle in der Bedienungsanleitung aufgeführten Anweisungen genau einzuhalten. Verwendungszwecke und Handlungen, von denen in der Bedienungsanleitung abgeraten oder vor denen gewarnt wird, sind unbedingt zu vermeiden.
Das Produkt ist nur für den privaten und nicht für den gewerblichen Gebrauch bestimmt. Bei missbräuchlicher und unsachgemäßer Behandlung, Gewaltanwendung und bei Eingriffen, die nicht von unserer autorisierten Serviceniederlassung vorgenommen wurden, erlischt die Garantie.

Garantieleistung gilt nicht bei

- normaler Abnutzung der Akkukapazität
- gewerblichen Gebrauch des Produktes
- Beschädigung oder Veränderung des Produktes durch den Kunden
- Missachtung der Sicherheits- und Wartungsvorschriften, Bedienungsfehler
- Schäden durch Elementarereignisse

Abwicklung im Garantiefall

Um eine schnelle Bearbeitung Ihres Anliegens zu gewährleisten, folgen Sie bitte den folgenden Hinweisen:

- Bitte halten Sie für alle Anfragen den Kassenbon und die Artikelnummer (IAN) 449880_2310 als Nachweis für den Kauf bereit.
- Die Artikelnummer entnehmen Sie bitte dem Typenschild am Produkt, einer Gravur am Produkt, dem Titelblatt der Bedienungsanleitung (unten links) oder dem Aufkleber auf der Rück- oder Unterseite des Produktes.
- Sollten Funktionsfehler oder sonstige Mängel auftreten, kontaktieren Sie zunächst die nachfolgend benannte Serviceabteilung **telefonisch** oder per **E-Mail**.
- Ein als defekt erfasstes Produkt können Sie dann unter Beifügung des Kaufbelegs (Kassenbon) und der Angabe, worin der Mangel besteht und wann er aufgetreten ist, für Sie portofrei an die Ihnen mitgeteilte Serviceanschrift übersenden.

PDF ONLINE
www.lidl-service.com

Auf www.lidl-service.com können Sie diese und viele weitere Handbücher, Produktvideos und Installationssoftware herunterladen.

Mit diesem QR-Code gelangen Sie direkt auf die Lidl-Service-Seite (www.lidl-service.com) und können mittels der Eingabe der Artikelnummer (IAN) 449880_2310 Ihre Bedienungsanleitung öffnen.

Service

⚠ WARNUNG!

- ► **Lassen Sie Ihre Geräte von der Servicestelle oder einer Elektrofachkraft und nur mit Original-Ersatzteilen reparieren.** Damit wird sichergestellt, dass die Sicherheit des Gerätes erhalten bleibt.
- ► **Lassen Sie den Austausch des Steckers oder der Netzleitung immer vom Hersteller des Gerätes oder seinem Kundendienst ausführen.** Damit wird sichergestellt, dass die Sicherheit des Gerätes erhalten bleibt.

(DE) **Service Deutschland**
Tel.: 0800 5435 111 (kostenfrei aus dem dt. Festnetz/Mobilfunknetz)
E-Mail: kompernass@lidl.de

(AT) **Service Österreich**
Tel.: 0800 447 744
E-Mail: kompernass@lidl.at

(CH) **Service Schweiz**
Tel.: 0800 56 44 33
E-Mail: kompernass@lidl.ch

IAN 449880_2310

Importeur

Bitte beachten Sie, dass die folgende Anschrift keine Serviceanschrift ist. Kontaktieren Sie zunächst die benannte Servicestelle.

KOMPERNASS HANDELS GMBH
BURGSTRASSE 21 • 44867 BOCHUM
DEUTSCHLAND
www.kompernass.com

Entsorgung

Werfen Sie Elektrowerkzeuge nicht in den Hausmüll!

Das nebenstehende Symbol einer durchgestrichenen Mülltonne auf Rädern zeigt an, dass dieses Gerät der Richtlinie 2012/19/EU unterliegt. Diese Richtlinie besagt, dass Sie dieses Gerät am Ende seiner Nutzungszeit nicht mit dem normalen Haushaltsmüll entsorgen dürfen, sondern in speziell eingerichteten Sammelstellen, Wertstoffhöfen oder Entsorgungsbetrieben abgeben müssen. **Diese Entsorgung ist für Sie kostenfrei. Schonen Sie die Umwelt und entsorgen Sie fachgerecht.**

Für den deutschen Markt gilt

Beim Kauf eines Neugerätes haben Sie das Recht, ein entsprechendes Altgerät an Ihren Händler zurückzugeben. Händler von Elektro- und Elektronikgeräten sowie Lebensmittelhändler, die regelmäßig Elektro- und Elektronikgeräte verkaufen, sind verpflichtet, bis zu drei Altgeräte unentgeltlich zurückzunehmen, auch ohne dass ein Neugerät gekauft wird, wenn die Altgeräte in keiner Abmessung größer als 25 cm sind. LIDL bietet Ihnen Rücknahmemöglichkeiten direkt in den Filialen und Märkten an.

Weitere Möglichkeiten zur Entsorgung des ausgedienten Produkts erfahren Sie bei Ihrer Gemeinde- oder Stadtverwaltung.

Werfen Sie Akkus nicht in den Hausmüll!

Defekte oder verbrauchte Akkus müssen gemäß Richtlinie 2006/66/EG recycelt werden. Batterien/Akkus sind als Sondermüll zu behandeln und müssen daher durch entsprechende Stellen (Händler, Fachhändler, öffentliche kommunale Stellen, gewerbliche Entsorgungsunternehmen) umweltgerecht entsorgt werden. Batterien/Akkus können giftige Schwermetalle enthalten.

Werfen Sie Batterien/Akkus daher nicht in den Hausmüll, sondern führen Sie diese einer separaten Sammlung zu. Geben Sie Batterien/Akkus nur im entladenen Zustand zurück.

Die Verpackung besteht aus umweltfreundlichen Materialien, die Sie über die örtlichen Recyclingstellen entsorgen können.

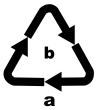

Entsorgen Sie die Verpackung umweltgerecht. Beachten Sie die Kennzeichnung auf den verschiedenen Verpackungsmaterialien und trennen Sie diese gegebenenfalls gesondert. Die Verpackungsmaterialien sind gekennzeichnet mit Abkürzungen (a) und Ziffern (b) mit folgender Bedeutung: 1 – 7: Kunststoffe, 20 – 22: Papier und Pappe, 80 – 98: Verbundstoffe.

Original-Konformitätserklärung

Wir, KOMPERNASS HANDELS GMBH, Dokumentenverantwortlicher: Herr Semi Uguzlu, BURGSTR. 21, 44867 BOCHUM, DEUTSCHLAND, erklären hiermit, dass dieses Produkt mit den folgenden Normen, normativen Dokumenten und EG-Richtlinien übereinstimmt:

Maschinenrichtlinie
(2006 / 42 / EG)

Elektromagnetische Verträglichkeit
(2014 / 30 / EU)

RoHS Richtlinie
(2011 / 65 / EU)*

*Die alleinige Verantwortung für die Ausstellung dieser Konformitätserklärung trägt der Hersteller. Der oben beschriebene Gegenstand der Erklärung erfüllt die Vorschriften der Richtlinie 2011/65/EU des Europäischen Parlaments und des Rates vom 8. Juni 2011 zur Beschränkung der Verwendung bestimmter gefährlicher Stoffe in Elektro- und Elektronikgeräten.

Angewandte harmonisierte Normen:

EN 62841-1:2015/A11:2022

EN 62841-2-2:2014

EN IEC 55014-1:2021

EN IEC 55014-2:2021

EN IEC 63000:2018

Typ / Gerätebezeichnung:

Akku-Trockenbauschrauber PTBSA 20-Li B2

Herstellungsjahr: 04-2024

Seriennummer: IAN 449880_2310

Bochum, 17.01.2024

Semi Uguzlu
- Qualitätsmanager -

Technische Änderungen im Sinne der Weiterentwicklung sind vorbehalten.

Ersatz-Akku und Ladegerät Bestellung

Sie können Ersatz-Akku oder ein Ladegerät bequem im Internet unter **www.kompernass.com** dauerhaft nachbestellen.

Scannen Sie den QR-Code mit Ihrem Smartphone/Tablet.
Mit diesem QR-Code gelangen Sie direkt auf unsere Webseite und können die verfügbaren Ersatzteile einsehen und bestellen.

HINWEIS

- ► Sollten Sie Probleme mit der Online-Bestellung haben, können Sie sich telefonisch oder per E-Mail an unser Servicecenter wenden.
- ► Geben Sie immer die Artikelnummer (IAN) 449880_2310 bei Ihrer Bestellung mit an.
- ► Bitte beachten Sie, dass nicht für alle Lieferländer eine Online-Bestellung von Ersatzteilen möglich ist.

Table des matières

Introduction 14
Utilisation conforme à l'usage prévu 14
Équipement 14
Matériel fourni 14
Caractéristiques techniques 14
Avertissements de sécurité généraux pour l'outil électrique 15
1. Sécurité de la zone de travail 15
2. Sécurité électrique 16
3. Sécurité des personnes 16
4. Utilisation et entretien de l'outil électrique 17
5. Utilisation et manipulation d'un outil à accu 17
6. Maintenance et entretien 18
Consignes de sécurité spécifiques aux visseuses 18
Avant la mise en service 18
Charger le bloc-batterie 18
Mise en service 19
Mise en marche / mise à l'arrêt 19
Régler le sens de rotation 19
Monter / démonter l'outil d'intervention 19
Utilisation de la douille de butée de profondeur 20
Utilisation du clip de ceinture 20
Entretien et nettoyage 20
Garantie de Kompernass Handels GmbH 20
Service après-vente 22
Importateur 22
Mise au rebut 22
Traduction de la déclaration de conformité originale 23
Commande d'une batterie de rechange et d'un chargeur 24

Introduction

Nous vous félicitons pour l'achat de votre nouvel appareil. Vous venez ainsi d'opter pour un produit de grande qualité. Le mode d'emploi fait partie de ce produit. Il contient des remarques importantes concernant la sécurité, l'utilisation et le recyclage. Avant d'utiliser le produit, veuillez vous familiariser avec toutes les consignes d'utilisation et avertissements de sécurité. N'utilisez le produit que conformément aux descriptions et pour les domaines d'utilisation indiqués. Si vous cédez le produit à un tiers, remettez-lui également tous les documents.

Utilisation conforme à l'usage prévu

Cet appareil est destiné à visser et à dévisser rapidement et simplement, de manière rationnelle les vis à bois, vis de forage et vis pour panneaux d'aggloméré. N'utilisez l'appareil que conformément aux consignes et pour les domaines d'utilisation prévus. L'appareil n'est pas conçu pour un usage professionnel. Toute autre utilisation ou modification de l'appareil est considérée comme non conforme et s'accompagne de risques d'accident non négligeables. Le fabricant n'assume aucune responsabilité pour les dommages résultant d'une utilisation non conforme à l'usage prévu.

Équipement

❶ Embout de vissage
❷ Douille de butée de profondeur
❸ Bague de réglage
❹ Inverseur de sens de rotation
❺ Touche de blocage
❻ Interrupteur MARCHE/ARRÊT
❼ Clip de ceinture
❽ Touche d'état de la batterie
❾ Affichage LED de la batterie
❿ Bloc-batterie*
⓫ Touche de déverrouillage du bloc-batterie
⓬ Lampe de travail LED
⓭ Poignée
⓮ Porte-outil
⓯ Porte-embout
⓰ Chargeur rapide*
⓱ LED rouge de contrôle de recharge
⓲ LED verte de contrôle de recharge

* BATTERIE ET CHARGEUR NON FOURNIS

Matériel fourni

1 20 V Visseuse à plaque de plâtre sans fil

1 douille de butée de profondeur

1 embout de vissage (63 mm/PH2)

1 porte-embout

1 mallette de rangement

1 mode d'emploi

Caractéristiques techniques

20 V Visseuse à plaque de plâtre sans fil :

Tension nominale	Li-Ion 20 V ⎓ (courant continu)
Régime à vide nominal : n_0	0 – 4000 min^{-1}
Couple max. :	15 Nm
Porte-outil :	Six pans de 1/4" (6,35 mm)

L'appareil fait partie de la gamme X20V TEAM de Parkside et peut être utilisé avec des batteries de la gamme X20V TEAM de Parkside.

Les batteries de la gamme X20V TEAM de Parkside ne doivent être rechargées qu'avec des chargeurs de la gamme X20V TEAM de Parkside.

Nous vous recommandons de n'utiliser cet appareil qu'avec les batteries suivantes :
PAP 20 A1/PAP 20 A2/PAP 20 A3/PAP 20 B1/PAP 20 B3/Smart PAPS 204 A1/Smart PAPS 208 A1.

Nous vous recommandons de recharger ces batteries avec les chargeurs suivants :
PLG 20 A3/PLG 20 A4/PLG 20 C1/PLG 20 C3 PDSLG 20 A1/Smart PLGS 2012 A1

Valeur d'émissions sonores :

Valeur de mesure du bruit déterminée conformément à la norme EN 62841. Le niveau de bruit A pondéré typique de l'outil électrique est de :

Niveau de pression acoustique :	L_{PA} = 80,8 dB
Imprécision K :	K_{PA} = 3 dB
Niveau de puissance acoustique :	L_{WA} = 88,8 dB
Imprécision K :	K_{WA} = 3 dB

Valeur d'émission des vibrations :

Valeurs totales des vibrations (somme vectorielle triaxiale) déterminées selon la norme EN 62841 :

Vissage : < 2,5 m/s²
Imprécision K = 1,5 m/s²

Porter une protection auditive !

REMARQUE

- Les valeurs totales des vibrations et les valeurs d'émissions sonores indiquées ont été mesurées conformément à une méthode de mesure normée et peuvent être utilisées pour comparer des outils électriques entre eux.
- Les valeurs d'émission de vibrations et les valeurs d'émissions sonores indiquées peuvent également être utilisées pour une évaluation préliminaire de la sollicitation.

⚠ AVERTISSEMENT !

- Pendant l'utilisation effective de l'outil électrique, les émissions de vibrations et sonores peuvent différer des valeurs indiquées en fonction de la manière dont l'outil électrique est utilisé, et en particulier en fonction du type de pièce à usiner.

⚠ AVERTISSEMENT !

- Il faut fixer des mesures de sécurité, visant à protéger l'utilisateur, qui reposent sur une estimation de la sollicitation vibratoire pendant les conditions d'utilisation effectives (à ce titre, toutes les parts du cycle de travail doivent être prises en compte, par exemple les durées pendant lesquelles l'outil électrique est éteint et celles pendant lesquelles il est allumé mais fonctionne sans charge).

Avertissements de sécurité généraux pour l'outil électrique

⚠ AVERTISSEMENT !

- **Lire tous les avertissements de sécurité, les instructions, les illustrations et les spécifications fournis avec cet outil électrique.** Ne pas suivre les instructions énumérées ci-dessous peut provoquer un choc électrique, un incendie et/ou une blessure sérieuse.

Conserver tous les avertissements et toutes les instructions pour pouvoir s'y reporter ultérieurement.

Le terme "outil électrique" dans les avertissements fait référence à votre outil électrique alimenté par le secteur (avec cordon d'alimentation) et à votre outil fonctionnant sur batterie (sans cordon d'alimentation).

1. Sécurité de la zone de travail

a) **Conserver la zone de travail propre et bien éclairée.** Les zones en désordre ou sombres sont propices aux accidents.

b) **Ne pas faire fonctionner les outils électriques en atmosphère explosive, par exemple en présence de liquides inflammables, de gaz ou de poussières.** Les outils électriques produisent des étincelles qui peuvent enflammer les poussières ou les fumées.

c) **Maintenir les enfants et les personnes présentes à l'écart pendant l'utilisation de l'outil électrique.** Les distractions peuvent vous faire perdre le contrôle de l'outil.

2. Sécurité électrique

a) **Il faut que les fiches de l'outil électrique soient adaptées au socle. Ne jamais modifier la fiche de quelque façon que ce soit. Ne pas utiliser d'adaptateurs avec des outils électriques à branchement de terre.** Des fiches non modifiées et des socles adaptés réduisent le risque de choc électrique.

b) **Éviter tout contact du corps avec des surfaces reliées à la terre telles que les tuyaux, les radiateurs, les cuisinières et les réfrigérateurs.** Il existe un risque accru de choc électrique si votre corps est relié à la terre.

c) **Ne pas exposer les outils électriques à la pluie ou à des conditions humides.** La pénétration d'eau à l'intérieur d'un outil électrique augmente le risque de choc électrique.

d) **Ne pas maltraiter le cordon. Ne jamais utiliser le cordon pour porter, tirer ou débrancher l'outil électrique. Maintenir le cordon à l'écart de la chaleur, du lubrifiant, des arêtes vives ou des parties en mouvement.** Des cordons endommagés ou emmêlés augmentent le risque de choc électrique.

e) **En cas d'utilisation d'un outil électrique à l'extérieur, utiliser uniquement des rallonges adaptées à l'utilisation extérieure.** L'utilisation d'un cordon adapté à l'utilisation extérieure réduit le risque de choc électrique.

f) **Si l'usage d'un outil électrique dans un environnement humide est inévitable, utiliser une alimentation protégée par un dispositif à courant différentiel résiduel (RCD).** L'usage d'un RCD réduit le risque de choc électrique.

3. Sécurité des personnes

a) **Rester vigilant, regarder ce que vous êtes en train de faire et faire preuve de bon sens dans votre utilisation de l'outil électrique. Ne pas utiliser un outil électrique lorsque vous êtes fatigué ou sous l'emprise de drogues, de l'alcool ou de médicaments.** Un moment d'inattention en cours d'utilisation d'un outil électrique peut entraîner des blessures graves.

b) **Utiliser un équipement de sécurité. Toujours porter une protection pour les yeux.** Les équipements de protection individuelle tels que les masques contre les poussières, les chaussures de sécurité antidérapantes, les casques ou les protections auditives utilisés pour les conditions appropriées réduisent les blessures.

c) **Éviter tout démarrage intempestif. S'assurer que l'interrupteur est en position arrêt avant de brancher l'outil au secteur et/ou au bloc de batteries, de le ramasser ou de le porter.** Porter les outils électriques en ayant le doigt sur l'interrupteur ou brancher des outils électriques dont l'interrupteur est en position marche est source d'accidents.

d) **Retirer toute clé de réglage avant de mettre l'outil électrique en marche.** Une clé laissée fixée sur une partie tournante de l'outil électrique peut donner lieu à des blessures.

e) **Ne pas se précipiter. Garder une position et un équilibre adaptés à tout moment.** Cela permet un meilleur contrôle de l'outil électrique dans des situations inattendues.

f) **S'habiller de manière adaptée. Ne pas porter de vêtements amples ou de bijoux. Garder les cheveux et les vêtements à distance des parties en mouvement.** Des vêtements amples, des bijoux ou les cheveux longs peuvent être pris dans des parties en mouvement.

g) **Si des dispositifs sont fournis pour le raccordement d'équipements pour l'extraction et la récupération des poussières, s'assurer qu'ils sont connectés et correctement utilisés.** Utiliser des collecteurs de poussière peut réduire les risques dus aux poussières.

h) **Ne vous croyez pas en parfaite sécurité et ne négligez pas les règles de sécurité liées aux outils électriques, même si vous êtes familiarisé avec l'outil électrique en raison d'une utilisation fréquente.** Une fraction de seconde d'inattention peut provoquer une blessure grave.

4. Utilisation et entretien de l'outil électrique

a) **Ne pas forcer l'outil électrique. Utiliser l'outil électrique adapté à votre application.** L'outil électrique adapté réalise mieux le travail et de manière plus sûre au régime pour lequel il a été construit.

b) **Ne pas utiliser l'outil électrique si l'interrupteur ne permet pas de passer de l'état de marche à arrêt et inversement.** Tout outil électrique qui ne peut pas être commandé par l'interrupteur est dangereux et il faut le réparer.

c) **Débrancher la fiche de la source d'alimentation et/ou enlever le bloc de batteries, s'il est amovible, avant tout réglage, changement d'accessoires ou avant de ranger l'outil électrique.** De telles mesures de sécurité préventives réduisent le risque de démarrage accidentel de l'outil électrique.

d) **Conserver les outils à l'arrêt hors de la portée des enfants et ne pas permettre à des personnes ne connaissant pas l'outil électrique ou les présentes instructions de le faire fonctionner.** Les outils électriques sont dangereux entre les mains d'utilisateurs novices.

e) **Observer la maintenance des outils électriques et des accessoires. Vérifier qu'il n'y a pas de mauvais alignement ou de blocage des parties mobiles, des pièces cassées ou toute autre condition pouvant affecter le fonctionnement de l'outil électrique. En cas de dommages, faire réparer l'outil électrique avant de l'utiliser.** De nombreux accidents sont dus à des outils électriques mal entretenus.

f) **Garder affûtés et propres les outils permettant de couper.** Des outils destinés à couper correctement entretenus avec des pièces coupantes tranchantes sont moins susceptibles de bloquer et sont plus faciles à contrôler.

g) **Utiliser l'outil électrique, le ou les outil(s) d'intervention, etc., conformément à ces instructions, en tenant compte des conditions de travail et du travail à réaliser.** L'utilisation de l'outil électrique pour des opérations différentes de celles prévues peut donner lieu à des situations dangereuses.

h) **Il faut que les poignées et les surfaces de préhension restent sèches, propres et dépourvues d'huiles et de graisses.** Des poignées et des surfaces de préhension glissantes rendent impossibles la manipulation et le contrôle en toute sécurité de l'outil dans les situations inattendues.

5. Utilisation et manipulation d'un outil à accu

a) **Charger les batteries uniquement avec les chargeurs recommandés par le fabricant.** Un chargeur compatible pour certains types de batteries peut provoquer un incendie s'il est utilisé avec d'autres batteries.

b) **N'utiliser les outils qu'avec des blocs de batteries spécifiquement désignés.** L'utilisation de tout autre bloc de batteries peut créer un risque de blessure et de feu.

c) **Tenir les batteries inutilisées à l'abri des agrafes, pièces de monnaie, clés, clous, vis et autres objets en métal susceptibles de court-circuiter les contacts.** Un court-circuit entre les contacts des batteries peut provoquer des brûlures ou un incendie.

d) **La batterie peut couler en cas d'usage incorrect. Éviter tout contact avec ce liquide. Laver à l'eau en cas de contact involontaire. En cas de contact du liquide avec les yeux, il faut en plus consulter un médecin.** Le liquide qui s'écoule des batteries peut causer des irritations de la peau ou des brûlures.

e) **Ne pas utiliser de batterie endommagée ou modifiée.** Les batteries endommagées ou modifiées peuvent se comporter de manière imprévisible et entraîner un incendie, une explosion ou un risque de blessures.

f) **Ne jamais exposer une batterie au feu ou à des températures trop élevées.** Le feu ou des températures supérieures à 130 °C (265 °F) peuvent entraîner une explosion.

g) **Suivre toutes les instructions relatives à la recharge et ne jamais recharger la batterie ou l'outil à batterie en dehors de la plage de température indiquée dans ce mode d'emploi.** Une recharge incorrecte ou en dehors de la plage de températures autorisée peut détruire la batterie et augmenter le risque d'incendie.

PRUDENCE ! RISQUE D'EXPLOSION ! Ne jamais recharger des piles non rechargeables.

Protégez la batterie de la chaleur, p. ex. aussi du rayonnement solaire continu, du feu, de l'eau et de l'humidité. Il y a risque d'explosion.

6. Maintenance et entretien

a) **Faire entretenir l'outil électrique par un réparateur qualifié utilisant uniquement des pièces de rechange identiques.** Cela assurera que la sécurité de l'outil est maintenue.

b) **N'utilisez jamais de batteries endommagées.** L'entretien des batteries ne doit être effectué que par le constructeur ou des points de service après-vente agréés.

Consignes de sécurité spécifiques aux visseuses

- **Tenir l'outil électrique par les surfaces de préhension isolées lors de la réalisation de travaux au cours desquels la vis peut entrer en contact avec des lignes électriques invisibles. Le contact de la vis avec un fil sous tension peut également mettre sous tension les parties métalliques exposées de l'outil électrique et occasionner un choc électrique à l'opérateur.**
- **Retirez le bloc-batterie de l'outil avant tout réglage ou changement d'accessoires.** Un démarrage involontaire d'outils électriques est la cause de certains accidents.
- **Tenez l'outil électrique fermement.**Le fait de serrer ou de desserrer des vis peut provoquer subitement des couples de réaction élevés.
- **Sécurisez la pièce à usiner.**Toute pièce à usiner maintenue par des dispositifs de serrage ou un étau est mieux sécurisée qu'avec votre seule main.
- **Attendez que l'outil électrique se soit immobilisé avant de le poser.**L'outil d'intervention dont il est équipé risque de se coincer et cela peut faire perdre le contrôle de l'outil électrique.
- **S'habiller de manière adaptée. Ne pas porter de vêtements amples ou de bijoux. Garder les cheveux, les vêtements et les gants à distance des parties en mouvement.** Des vêtements amples, des bijoux ou les cheveux longs peuvent être pris dans des parties en mouvement.
- **Ne dirigez jamais l'outil électrique vers vous-même ou d'autres personnes à proximité.**
- **Ne passez pas la main dans le chargeur de vis ou sur la position à visser durant le travail.** Il y a risque de blessures par écrasement ou dues à des vis à arêtes vives.
- **Utilisez uniquement des bandes de vis adaptées conformes aux caractéristiques techniques.** L'utilisation d'autres vis risque d'endommager le chargeur de vis.

Avant la mise en service

Charger le bloc-batterie

⚠ PRUDENCE !

► Débranchez toujours la fiche secteur du chargeur avant d'en retirer le bloc-batterie ou de le mettre en place.

⚠ AVERTISSEMENT !

► Respectez les consignes de sécurité et les instructions concernant la recharge et l'utilisation correcte indiquées dans le mode d'emploi de votre batterie et de votre chargeur de la gamme X20V TEAM.
Vous trouverez une description détaillée concernant l'opération de recharge et d'autres informations dans ce mode d'emploi séparé.

REMARQUE

► La batterie est en partie chargée. Avant la première mise en service, chargez idéalement entièrement la batterie. Vous pouvez recharger la batterie lithium-ions à tout moment sans en raccourcir sa durée de vie. Une interruption du processus de recharge ne porte pas préjudice à la batterie.

REMARQUE

- Ne chargez jamais le bloc-batterie lorsque la température ambiante est inférieure à 10 °C ou supérieure à 40 °C. Si une batterie lithium-ion doit rester stockée pendant une période prolongée, il faut contrôler régulièrement son état de charge. L'état de charge optimal se situe entre 50 % et 80 %. Le climat de stockage doit être frais et sec dans une température ambiante comprise entre 0 °C et 50 °C.
- La plage de température ambiante recommandée pour l'utilisation avec les outils et les batteries se situe entre -5 °C et 50 °C.

- Le cas échéant, retirez le bloc-batterie ⑩ de l'appareil.
- Poussez le bloc-batterie ⑩ dans le chargeur ⑯.
- Insérez la fiche secteur dans la prise de courant.
- Une fois l'opération de recharge terminée, débranchez le chargeur ⑯ du secteur.
- Tirez le bloc-batterie ⑩ pour le détacher du chargeur ⑯.
- Entre deux opérations de recharge consécutives, éteignez le chargeur pendant au minimum 15 minutes. Débranchez pour cela la fiche secteur.

Mise en service

⚠ AVERTISSEMENT ! RISQUE DE BLESSURE !

- Avant d'effectuer tout travail sur l'appareil, éteignez-le et retirez la batterie.

Mise en marche / mise à l'arrêt

Pendant l'utilisation, vous pouvez choisir entre le fonctionnement permanent et par impulsions. L'utilisation du réglage souhaité fonctionne comme suit :

Pour allumer le fonctionnement par impulsions :

- Appuyez sur l'interrupteur MARCHE / ARRÊT ❻.

Pour éteindre le fonctionnement par impulsions :

- Relâchez l'interrupteur MARCHE / ARRÊT ❻.

Activation du mode de fonctionnement permanent :

- Appuyez sur l'interrupteur MARCHE / ARRÊT ❻, maintenez-le enfoncé et appuyez sur la touche de blocage ❺.

Désactivation du mode de fonctionnement permanent :

- Appuyez sur l'interrupteur MARCHE / ARRÊT ❻ et relâchez-le.

Régler le sens de rotation

- Inversez le sens de rotation en poussant l'inverseur de sens ❹ vers la droite ou vers la gauche.

⚠ AVERTISSEMENT !

- La modification du sens de rotation doit uniquement avoir lieu lorsque l'appareil est à l'arrêt.

Monter / démonter l'outil d'intervention

Monter le porte-embout et l'embout de vissage

- Tourner la bague de réglage ❸ dans le sens horaire pour la retirer du porte-outil ⑭.
- Retirez le porte-embout ⑮ dans le porte-outil ⑭.
- Insérez l'embout de vissage ❶ dans le porte-embout ⑮.
- Placez la bague de réglage ❸ dans le sens antihoraire sur le porte-outil ⑭.
- Insérez la douille de butée de profondeur ❷ sur la bague de réglage ❸.
- Le démontage s'effectue dans l'ordre inverse.

Changer d'embout de vissage

- Retirez la douille de butée de profondeur ❷ de la bague de réglage ❸.
- Changez l'embout de vissage ❶.
- Insérez la douille de butée de profondeur ❷ sur la bague de réglage ❸.

Utilisation de la douille de butée de profondeur

La douille de butée de profondeur ❷ vous permet de déterminer vous-même la profondeur de vissage des vis.

Réglage de la profondeur de vissage :

- ♦ Tournez la bague de réglage ❸ dans le sens horaire (observée dans le sens du travail) afin d'obtenir une profondeur de vissage plus petite.
- ♦ Tournez la bague de réglage ❸ dans le sens antihoraire (observée dans le sens du travail) afin d'obtenir une profondeur de vissage plus grande.
- ■ Un vissage test vous permet de déterminer au mieux le réglage nécessaire.

REMARQUE

- ► En raison de l'accouplement, l'embout de vissage ❶ ne tourne que lorsqu'il exerce une pression sur la vis.
- ► Enfoncez d'abord l'embout de vissage ❶ sur la tête de vis avant de mettre l'appareil en marche.
- ► La touche de blocage ❺ est prévue pour fonctionner avec le chargeur de vis (disponible en accessoire).

Visser la vis avec la douille de butée de profondeur ❷ :

- ♦ Commencez par une faible profondeur de vissage.
  Augmentez la profondeur de vissage progressivement jusqu'à obtenir la profondeur de vissage souhaitée.

Visser et dévisser les vis sans douille de butée de profondeur ❷ :

- ♦ Retirez la douille de butée de profondeur ❷.
- ♦ Vissez et dévissez la vis avec précaution. Il n'y a pas de limitation de couple.

Utilisation du clip de ceinture

- ♦ Accrochez le clip ❼ à une ceinture afin d'avoir les mains libres durant le travail.

Entretien et nettoyage

AVERTISSEMENT ! RISQUE DE BLESSURES ! Éteignez l'appareil avant d'effectuer des travaux sur l'appareil.

L'appareil ne nécessite aucune maintenance particulière.

- ■ L'appareil doit toujours être propre, sec et exempt d'huile ou de graisse.
- ■ Aucun liquide ne doit pénétrer à l'intérieur de l'appareil.
- ■ Pour le nettoyage du boîtier, utilisez un chiffon sec. N'utilisez jamais d'essence, de solvant ou de nettoyant qui attaquent le plastique.

REMARQUE

- ► Vous pouvez commander des pièces détachées non listées (comme les batteries, interrupteurs par ex.) auprès de notre hotline du service après-vente.

Garantie de Kompernass Handels GmbH

Chère cliente, cher client,

Cet appareil est garanti 3 ans à partir de la date d'achat. S'ils sont compris dans la livraison, les blocs-batteries de la série X12V et X20V Team sont également garantis 3 ans à compter de la date d'achat. Si ce produit venait à présenter des vices, vous disposez de droits légaux face au vendeur de ce produit. Vos droits légaux ne sont pas restreints par notre garantie présentée ci-dessous.

Conditions de garantie

La période de garantie débute à la date d'achat. Veuillez bien conserver le ticket de caisse. Celui-ci servira de preuve d'achat.

Si dans un délai de trois ans suivant la date d'achat de ce produit, un vice de matériel ou de fabrication venait à apparaître, le produit sera réparé, remplacé gratuitement par nos soins ou le prix d'achat remboursé, selon notre choix.

Cette prestation sous garantie nécessite, dans le délai de trois ans, la présentation de l'appareil défectueux et du justificatif d'achat (ticket de caisse) ainsi que la description brève du vice et du moment de son apparition.

Si le vice est couvert par notre garantie, vous recevrez le produit réparé ou un nouveau produit en retour. Aucune nouvelle période de garantie ne débute avec la réparation ou l'échange du produit.

Période de garantie et réclamation légale pour vices cachés

L'exercice de la garantie ne prolonge pas la période de garantie. Cette disposition s'applique également aux pièces remplacées ou réparées. Les dommages et vices éventuellement déjà présents à l'achat doivent être signalés immédiatement après le déballage. Toute réparation survenant après la période sous garantie fera l'objet d'une facturation.

Étendue de la garantie

L'appareil a été fabriqué avec soin conformément à des directives de qualité strictes et consciencieusement contrôlé avant sa livraison.

La prestation de la garantie s'applique aux vices de matériel et de fabrication. L'étendue de la garantie ne couvre pas les pièces du produit qui sont exposées à une usure normale et peuvent de ce fait être considérées comme pièces d'usure, comme p. ex. les lames de scie, les lames de rechange, les papiers abrasifs, etc., ni aux détériorations de pièces fragiles, p. ex. interrupteurs ou pièces en verre.

Cette garantie devient caduque si le produit est détérioré, utilisé ou entretenu de manière non conforme. Toutes les instructions listées dans le manuel d'utilisation doivent être exactement respectées pour une utilisation conforme du produit. Des buts d'utilisation et actions qui sont déconseillés dans le manuel d'utilisation, ou dont vous êtes avertis doivent également être évités.

Le produit est uniquement destiné à un usage privé et ne convient pas à un usage professionnel. La garantie est annulée en cas d'entretien incorrect et inapproprié, d'usage de la force et en cas d'intervention non réalisée par notre centre de service après-vente agréé.

La garantie ne s'applique pas dans les cas suivants

- usure normale de la capacité de l'accu
- utilisation commerciale du produit
- détérioration ou modification du produit par le client
- non-respect des consignes de sécurité et de maintenance, erreur d'utilisation
- dommages causés par des événements élémentaires

Procédure en cas de garantie

Afin de garantir un traitement rapide de votre demande, veuillez suivre les indications suivantes :

- Veuillez avoir à portée de main pour toutes questions le ticket de caisse et la référence article (IAN) 449880_2310 en tant que justificatif de votre achat.
- Vous trouverez la référence sur la plaque signalétique sur le produit, une gravure sur le produit, sur la page de garde du mode d'emploi (en bas à gauche) ou sur l'autocollant au dos ou sur le dessous du produit.
- Si des erreurs de fonctionnement ou d'autres vices venaient à apparaître, veuillez d'abord contacter le département service clientèle cité ci-dessous par **téléphone** ou par **e-mail**.
- Vous pouvez ensuite retourner un produit enregistré comme étant défectueux en joignant le ticket de caisse et en indiquant en quoi consiste le vice et quand il est survenu, sans devoir l'affranchir à l'adresse de service après-vente communiquée.

PDF ONLINE
www.lidl-service.com

Sur www.lidl-service.com, vous pourrez télécharger ce mode d'emploi et de nombreux autres manuels, vidéos produit et logiciels d'installation.

Grâce à ce code QR, vous arriverez directement sur le site Lidl service après-vente (www.lidl-service.com) et vous pourrez ouvrir votre mode d'emploi en saisissant votre référence (IAN) 449880_2310.

Service après-vente

⚠ AVERTISSEMENT !

- **Faites réparer vos appareils par le service après-vente ou un électricien qualifié et uniquement avec des pièces de rechange d'origine.** Cela assure le maintien de la sécurité de l'appareil.
- **Confiez toujours le remplacement de la fiche ou du cordon d'alimentation au fabricant de l'appareil ou à son service après-vente.** Cela assure le maintien de la sécurité de l'appareil.

FR **Service France**
Tel.: 0800 919270
E-Mail: kompernass@lidl.fr

CH **Service Suisse**
Tel.: 0800 56 44 33
E-Mail: kompernass@lidl.ch

IAN 449880_2310

Importateur

Veuillez tenir compte du fait que l'adresse suivante n'est pas une adresse de service après-vente. Veuillez d'abord contacter le service mentionné.

KOMPERNASS HANDELS GMBH

BURGSTRASSE 21

44867 BOCHUM

ALLEMAGNE

www.kompernass.com

Mise au rebut

Ne jetez pas les outils électriques dans les ordures ménagères !

Le symbole ci-contre, d'une poubelle barrée sur roues, indique que cet appareil doit respecter la directive 2012/19/EU. Cette directive stipule que vous ne devez pas éliminer cet appareil en fin de vie avec les ordures ménagères, mais le rapporter aux points de collecte, aux centres de recyclage ou aux entreprises de gestion des déchets spécialement équipés à cet effet.
Ce recyclage est gratuit. Respectez l'environnement et recyclez en bonne et due forme.

Renseignez-vous auprès de votre commune ou des services administratifs de votre ville pour connaître les possibilités de recyclage du produit usagé.

Ne jetez pas les accus dans les ordures ménagères !

Directive 2006/66/CE. Déposez le pack d'accus et/ou l'appareil auprès des points de collecte existants. Les piles/batteries doivent être traitées comme des déchets spéciaux devant être obligatoirement recyclés dans le respect de l'environnement par les entités correspondantes (commerçants, revendeurs spécialisés, services municipaux, entreprises de recyclage professionnel). Les piles/batteries peuvent contenir des métaux lourds toxiques.

Par conséquent, ne jetez pas les piles/batteries dans les ordures ménagères, rapportez-les au contraire à un point de collecte séparé. Ne rapportez les piles/batteries qu'à l'état déchargé.

L'emballage est constitué de matériaux écologiques que vous pouvez recycler par le biais des services de recyclage locaux.

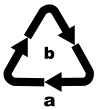

Éliminez l'emballage d'une manière respectueuse de l'environnement. Observez le marquage sur les différents matériaux d'emballage et triez-les séparément si nécessaire. Les matériaux d'emballage sont repérés par des abréviations (a) et des numéros (b) qui ont la signification suivante :
1 – 7 : Plastiques, 20 – 22 : Papier et carton, 80 – 98 : Matériaux composites.

Traduction de la déclaration de conformité originale

Nous soussignés, KOMPERNASS HANDELS GMBH, responsable du document : M. Semi Uguzlu, BURGSTR. 21, 44867 BOCHUM, ALLEMAGNE, déclarons par la présente que ce produit est en conformité avec les normes, documents normatifs et directives CE suivants :

Directive relative aux machines
(2006 / 42 / CE)

Compatibilité électromagnétique
(2014 / 30 / EU)

Directive RoHS
(2011 / 65 / EU)*

*La seule responsabilité pour l'établissement de cette déclaration de conformité incombe au fabricant. L'objet décrit ci-dessus de la déclaration répond aux prescriptions de la directive 2011/65/EU du Parlement européen et du Conseil en date du 8 juin 2011 visant la restriction de l'utilisation de certaines substances dangereuses dans les appareils électriques et électroniques.

Normes harmonisées appliquées :

EN 62841-1:2015/A11:2022

EN 62841-2-2:2014

EN IEC 55014-1:2021

EN IEC 55014-2:2021

EN IEC 63000:2018

Type / désignation de l'appareil :

20 V Visseuse à plaque de plâtre sans fil PTBSA 20-Li B2

Année de fabrication : 04 – 2024

Numéro de série : IAN 449880_2310

Bochum, le 17/01/2024

Semi Uguzlu
- Responsable qualité -

Sous réserve de modifications techniques à des fins de perfectionnement.

Commande d'une batterie de rechange et d'un chargeur

Sur Internet, vous pouvez commander confortablement une batterie de rechange ou un chargeur sur **www.kompernass.com**.

Scannez le code QR avec votre smartphone/tablette.
Ce code QR vous donne un accès direct à notre site web sur lequel vous pouvez visualiser et commander les pièces de rechange disponibles.

REMARQUE

- ► Si vous rencontrez des problèmes avec la commande en ligne, vous pouvez vous adresser par téléphone ou par e-mail à notre Centre de service après-vente.
- ► Veuillez toujours indiquer à la commande la référence article 449880_2310.
- ► Veuillez noter qu'une commande en ligne de pièces de rechange n'est pas possible pour tous les pays de livraison.

Indice

Introduzione 26
Uso conforme 26
Dotazione 26
Materiale in dotazione 26
Dati tecnici 26
Indicazioni generali di sicurezza per elettroutensili 27
1. Sicurezza sul posto di lavoro 27
2. Sicurezza elettrica 27
3. Sicurezza delle persone 28
4. Uso e trattamento dell'elettroutensile 28
5. Uso e trattamento dell'utensile a batteria 29
6. Assistenza 29
Indicazioni relative alla sicurezza specifiche per avvitatori 30
Prima della messa in funzione 30
Caricamento del pacco batteria 30
Messa in funzione 31
Accensione/spegnimento 31
Impostazione del senso di rotazione 31
Montaggio/smontaggio dell'attrezzo 31
Uso della boccola di profondità 31
Utilizzo della clip per cinghia 32
Manutenzione e pulizia 32
Garanzia della Kompernass Handels GmbH 32
Assistenza 34
Importatore 34
Smaltimento 34
Traduzione della dichiarazione di conformità originale 35
Ordinazione di batterie di ricambio e caricabatterie 36

Introduzione

Congratulazioni per l'acquisto del nuovo apparecchio. È stato scelto un prodotto di alta qualità. Il manuale di istruzioni è parte integrante del presente prodotto. Esso contiene importanti note sulla sicurezza, sull'uso e sullo smaltimento. Prima di utilizzare il prodotto, acquisire dimestichezza con tutte le indicazioni relative ai comandi e alla sicurezza. Utilizzare il prodotto solo come descritto e per i campi d'impiego indicati. In caso di cessione del prodotto a terzi, consegnare anche tutta la relativa documentazione.

Uso conforme

L'apparecchio è concepito per il serraggio e l'allentamento razionale, semplice e rapido di viti autofilettanti, viti per compensato e per legno. Utilizzare l'apparecchio solo nei modi descritti e per i campi di utilizzo indicati. L'apparecchio non è destinato all'uso commerciale. Qualunque altro impiego e qualunque modifica dell'apparecchio sono da considerarsi non conformi alla destinazione e comportano il rischio di infortuni. Il produttore declina ogni responsabilità per i danni derivanti da un uso non conforme.

Dotazione

❶ Inserto per viti
❷ Boccola di profondità
❸ Anello di regolazione
❹ Commutatore del senso di rotazione
❺ Tasto di fissaggio
❻ Interruttore ON/OFF
❼ Clip per cinghia
❽ Tasto del livello di carica della batteria
❾ Spia LED della batteria
❿ Pacco batteria*
⓫ Tasto per lo sblocco del pacco batteria
⓬ Luce di lavoro LED
⓭ Impugnatura
⓮ Portapunte
⓯ Portainserti
⓰ Caricabatteria*
⓱ LED di controllo carica rosso
⓲ LED di controllo carica verde

* BATTERIA E CARICABATTERIA NON COMPRESI NEL MATERIALE IN DOTAZIONE

Materiale in dotazione

1 20 V Avvitatore ricaricabile per cartongesso

1 boccola di profondità

1 inserto per viti (63 mm/PH2)

1 portainserti

1 valigetta

1 manuale di istruzioni

Dati tecnici

20 V Avvitatore ricaricabile per cartongesso:

Tensione nominale	Li-Ion 20 V ⎓ (corrente continua)
Numero di giri nominale in folle:	n_0 0 - 4000 min^{-1}
Momento torcente max.:	15 Nm
Portapunte:	esagono interno 1/4" (6,35 mm)

L'apparecchio fa parte della serie X20V TEAM di Parkside e può essere utilizzato con batterie della serie X20V TEAM di Parkside.

Le batterie della serie X20V TEAM di Parkside devono essere caricate solo con caricabatterie della serie X20V TEAM di Parkside.

Si consiglia di utilizzare questo apparecchio esclusivamente con le seguenti batterie:
PAP 20 A1/PAP 20 A2/PAP 20 A3/PAP 20 B1/PAP 20 B3/Smart PAPS 204 A1/Smart PAPS 208 A1.

Si consiglia di caricare queste batterie esclusivamente con i seguenti caricabatterie:
PLG 20 A3/PLG 20 A4/PLG 20 C1/PLG 20 C3 PDSLG 20 A1/Smart PLGS 2012 A1

Valore di emissione acustica:

Valore di misurazione dei rumori determinato secondo EN 62841. Valori tipici del livello di rumore dell'elettroutensile classificato A:

Livello di pressione acustica: L_{PA} = 80,8 dB
Fattore di incertezza K: K_{PA} = 3 dB
Livello di potenza sonora: L_{WA} = 88,8 dB
Fattore di incertezza K: K_{WA} = 3 dB

Valore di emissione delle vibrazioni:

Valori totali di vibrazione (somma dei vettori di tre direzioni) rilevati ai sensi della norma EN 62841:

Avvitare: < 2,5 m/s^2
Fattore di incertezza K = 1,5 m/s^2

Indossare una protezione acustica!

NOTA

- Il valore complessivo delle vibrazioni e il valore di emissione acustica indicati sono stati misurati secondo un procedimento di prova standardizzato e possono essere usati per il confronto tra due elettroutensili.
- Il valore complessivo delle vibrazioni e il valore di emissione acustica indicati possono anche essere usati per una stima provvisoria del carico.

⚠ AVVERTENZA!

- Il valore di emissione delle vibrazioni e il valore di emissione acustica durante l'uso dell'elettroutensile possono scostarsi dai valori indicati a seconda del modo in cui l'elettroutensile viene utilizzato e, in particolare, della tipologia del pezzo lavorato.
- È necessario stabilire misure di sicurezza per la protezione dell'utilizzatore basate sulla stima del carico di vibrazione durante le reali condizioni di utilizzo (occorre in tal senso tenere in considerazione tutte le componenti del ciclo di esercizio, per esempio i tempi nei quali l'elettroutensile è spento e i tempi in cui è acceso ma funziona senza carico).

Indicazioni generali di sicurezza per elettro-utensili

⚠ AVVERTENZA!

- **Leggere tutte le avvertenze di sicurezza, le istruzioni, le illustrazioni e i dati tecnici di cui è dotato questo elettroutensile.** Il mancato rispetto delle seguenti istruzioni può causare scosse elettriche, incendi e/o gravi lesioni.

Conservare le indicazioni relative alla sicurezza e le istruzioni per uso futuro.

Il termine "elettroutensile" utilizzato nelle indicazioni relative alla sicurezza si riferisce a elettroutensili collegabili alla rete elettrica (con cavo di alimentazione) o a elettroutensili a batteria (senza cavo di alimentazione).

1. Sicurezza sul posto di lavoro

a) **Mantenere l'area di lavoro pulita e ben illuminata.** Il disordine e la scarsa illuminazione dell'area di lavoro possono dare luogo a infortuni.

b) **Non lavorare con elettroutensili in ambienti a rischio di esplosione in cui siano presenti liquidi, gas o polveri infiammabili.** Gli elettroutensili generano scintille che possono incendiare la polvere o i vapori.

c) **Tenere lontani i bambini e altre persone durante l'uso dell'elettroutensile.** In caso di distrazione si potrebbe perdere il controllo dell'elettroutensile.

2. Sicurezza elettrica

a) **La spina dell'elettroutensile deve essere idonea all'inserimento nella presa. La spina non deve essere assolutamente modificata. Non utilizzare connettori adattatori con elettroutensili collegati a terra.** Le spine non modificate e le prese idonee riducono il rischio di scosse elettriche.

b) **Evitare il contatto diretto con superfici collegate a terra, come tubi, termosifoni, stufe e frigoriferi.** Quando il corpo è a diretto contatto con la terra sussiste un maggiore pericolo di scosse elettriche.

c) **Tenere gli elettroutensili al riparo da pioggia o umidità.** La penetrazione di acqua in un elettroutensile aumenta il rischio di scosse elettriche.

d) **Non utilizzare il cavo di allacciamento per scopi non conformi, come ad es. per trasportare l'elettroutensile, per appenderlo o per scollegare la spina dalla presa. Tenere il cavo di allacciamento lontano dal calore, dall'olio, da spigoli vivi o da parti in movimento.** Cavi di allacciamento danneggiati o aggrovigliati aumentano il rischio di scosse elettriche.

e) **Se si lavora all'aperto con un elettroutensile, utilizzare solo cavi di prolunga indicati anche per uso esterno.** L'utilizzo di un cavo di prolunga idoneo all'uso esterno riduce il rischio di scosse elettriche.

f) **Se è inevitabile l'uso dell'elettroutensile in un ambiente umido, utilizzare un interruttore differenziale.** L'uso di un interruttore differenziale riduce il rischio di scosse elettriche.

3. Sicurezza delle persone

a) **Prestare attenzione controllando le operazioni in corso e procedendo con cura quando si lavora con un elettroutensile. Non utilizzare l'elettroutensile se si è stanchi o sotto l'influsso di droghe, alcol o farmaci.** Un solo momento di disattenzione nell'uso dell'elettroutensile può dare luogo a gravi lesioni.

b) **Indossare dispositivi di protezione individuale e sempre occhiali di protezione.** L'uso di un dispositivo di protezione individuale, come mascherina antipolvere, scarpe antiscivolo, casco protettivo o protezioni per l'udito, a seconda del tipo e dell'impiego dell'elettroutensile, riduce il rischio di lesioni.

c) **Evitare la messa in funzione involontaria. Accertarsi che l'elettroutensile sia spento prima di collegarlo all'alimentazione e/o alla batteria, sollevarlo o trasportarlo.** Se si tiene il dito sull'interruttore mentre si sposta l'elettroutensile o si collega l'elettroutensile alla rete elettrica con l'interruttore su ON, si possono verificare infortuni.

d) **Rimuovere gli utensili di regolazione o le chiavi inglesi prima di accendere l'elettroutensile.** Un utensile o una chiave lasciati in una parte rotante dell'elettroutensile possono provocare lesioni.

e) **Evitare posture innaturali. Provvedere a una posizione sicura e mantenere sempre l'equilibrio.** In tal modo si può controllare meglio l'elettroutensile, soprattutto in situazioni impreviste.

f) **Indossare indumenti idonei. Non indossare abiti ampi o gioielli. Tenere i capelli e gli indumenti lontani dalle parti in movimento.** Gli abiti ampi e sciolti, i gioielli o i capelli lunghi possono impigliarsi nelle parti mobili.

g) **Gli eventuali dispositivi di aspirazione e raccolta della polvere devono essere collegati e utilizzati correttamente.**
L'uso di un dispositivo di aspirazione della polvere può ridurre i pericoli associati alla polvere.

h) **Nonostante si abbia acquisito dimestichezza con il ripetuto utilizzo dell'apparecchio, non peccare di falsa sicurezza e rispettare sempre le regole sulla sicurezza nell'uso di elettroutensili.** Una piccola disattenzione può dare luogo a gravi lesioni in una frazione di secondo.

4. Uso e trattamento dell'elettroutensile

a) **Non sovraccaricare l'elettroutensile. Utilizzare l'elettroutensile idoneo al proprio lavoro.** Con l'elettroutensile adatto si lavora meglio e con maggiore sicurezza nell'intervallo di potenza indicato.

b) **Non utilizzare elettroutensili con interruttore difettoso.** Un elettroutensile che non si riesce più a spegnere o ad accendere è pericoloso e deve essere riparato.

c) **Staccare la spina dalla presa di corrente e/o rimuovere la batteria, se sfilabile, prima di eseguire impostazioni sull'apparecchio, sostituire gli utensili o riporre l'elettroutensile.** Questa misura precauzionale consente di impedire l'avvio involontario dell'elettroutensile.

d) **Conservare gli elettroutensili non utilizzati fuori dalla portata dei bambini. Non consentire l'uso dell'elettroutensile a persone inesperte o che non abbiano letto le presenti istruzioni.** Gli elettroutensili sono pericolosi se utilizzati da persone inesperte.

e) **Trattare gli elettroutensili e gli accessori con cura. Controllare che le parti mobili dell'apparecchio funzionino perfettamente, che non si inceppino e che non vi siano elementi rotti o danneggiati al punto da compromettere la funzione dell'elettroutensile. Far riparare le parti danneggiate prima di utilizzare l'elettroutensile.** Molti infortuni derivano da una cattiva manutenzione degli elettroutensili.

f) **Mantenere gli utensili da taglio ben affilati e puliti.** Gli utensili da taglio trattati con cura e con taglienti affilati si inceppano meno spesso e sono più facili da controllare.

g) **Utilizzare elettroutensili, attrezzi, ecc. secondo queste istruzioni. Tenere conto delle condizioni di lavoro e dell'attività da eseguire.** L'uso di elettroutensili per applicazioni diverse da quelle previste può dare luogo a situazioni di pericolo.

h) **Mantenere le impugnature e le superfici di presa asciutte, pulite e prive di olio e grasso.** Impugnature e superfici di presa scivolose non consentono un controllo e un utilizzo sicuro dell'elettroutensile in situazioni impreviste.

5. Uso e trattamento dell'utensile a batteria

a) **Caricare le batterie solo con i caricabatteria consigliati dal produttore.** Se un caricabatteria adatto a un determinato tipo di batteria viene utilizzato con batterie diverse, vi è pericolo di incendio.

b) **Utilizzare solo le batterie appositamente previste per gli elettroutensili.** L'uso di batterie diverse può dare luogo a lesioni e al rischio di incendio.

c) **Tenere la batteria non utilizzata lontano da graffette, monete, chiavi, chiodi, viti o altra minuteria in metallo, poiché tali oggetti potrebbero provocare un cortocircuito fra i contatti.** Un cortocircuito fra i contatti della batteria può dare luogo a ustioni o incendio.

d) **In caso di utilizzo errato potrebbe fuoriuscire del liquido dalla batteria. Evitare il contatto con questo liquido. In caso di contatto accidentale sciacquare con acqua. Se il liquido entra in contatto con gli occhi, consultare un medico.** Il liquido che fuoriesce dalla batteria potrebbe provocare irritazioni cutanee o ustioni.

e) **Non utilizzare batterie danneggiate o modificate.** Le batterie danneggiate o modificate possono comportarsi in modo imprevisto e provocare incendi, esplosione o pericolo di lesioni.

f) **Non esporre mai una batteria a fuoco o temperature elevate.** Il fuoco o le temperature superiori a 130 °C (265 °F) possono provocare un'esplosione.

g) **Seguire tutte le istruzioni per il caricamento e non caricare mai la batteria o l'utensile a batteria al di fuori dell'intervallo di temperatura indicato nel manuale di istruzioni.** Un caricamento sbagliato o il caricamento al di fuori dell'intervallo di temperatura consentito potrebbe distruggere la batteria e aumentare il pericolo d'incendio.

CAUTELA! PERICOLO DI ESPLOSIONE! Non caricare mai batterie non ricaricabili.

Proteggere la batteria dal calore, per es. anche da irradiazione solare permanente, fuoco, acqua e umidità. Sussiste il pericolo di esplosione.

6. Assistenza

a) **Fare riparare l'elettroutensile solo da personale qualificato specializzato e solo con ricambi originali.** In tal modo si garantisce che la sicurezza dell'elettroutensile venga mantenuta.

b) **Non sottoporre mai a manutenzione batterie danneggiate.** La manutenzione delle batterie deve essere eseguita solo dal produttore o dal centro assistenza ai clienti autorizzato.

Indicazioni relative alla sicurezza specifiche per avvitatori

- **Sostenere sempre l'elettroutensile dalle superfici di presa isolate quando si eseguono lavori nei quali la vite potrebbe colpire cavi elettrici nascosti. Il contatto della vite con una linea sotto tensione può mettere sotto tensione anche le parti dell'apparecchio di metallo e causare così una scossa elettrica.**
- **Rimuovere la batteria dall'elettroutensile prima di eseguire impostazioni dell'apparecchio o sostituire gli accessori.** L'avvio involontario di elettroutensili è causa di infortuni.
- **Tenere l'elettroutensile ben fermo.**Nel serrare o nello svitare viti potrebbero verificarsi brevemente momenti di reazione elevati.
- **Fissare il pezzo da lavorare.**Un utensile tenuto fermo con dispositivi di bloccaggio o con una morsa è più stabile rispetto a un utensile tenuto in mano.
- **Attendere l'arresto dell'elettroutensile prima di riporlo.**L'elettroutensile potrebbe incastrarsi con conseguente perdita del controllo.
- **Indossare indumenti idonei. Non indossare abiti ampi o gioielli. Tenere lontani i capelli, gli abiti e i guanti dalle parti in movimento.** Gli abiti ampi e pendenti, i gioielli o i capelli lunghi possono impigliarsi nelle parti mobili.
- **Non puntare l'apparecchio verso sé stessi o altre persone nelle vicinanze.**
- **Durante i lavori, non toccare l'inserto a magazzino o i punti da avvitare.** Sussiste il pericolo di lesioni da schiacciamento o a causa di viti affilate.
- **Utilizzare esclusivamente un nastro viti idoneo in conformità ai dati tecnici.** L'inserto a magazzino potrebbe danneggiarsi in caso di uso di altre viti.

Prima della messa in funzione

Caricamento del pacco batteria

⚠ CAUTELA!

► Staccare sempre la spina dalla presa di corrente prima di rimuovere o inserire il pacco batteria nel caricabatteria.

⚠ AVVERTENZA!

► Rispettare le avvertenze di sicurezza e le indicazioni relative al caricamento e al corretto utilizzo riportate nel manuale di istruzioni della batteria e del caricabatteria della serie X20V TEAM.
Per ulteriori informazioni e una descrizione dettagliata del processo di carica, consultare il presente manuale di istruzioni per l'uso.

NOTA

► La batteria è parzialmente carica. Si suggerisce di caricare completamente la batteria prima del primo utilizzo. È possibile caricare la batteria agli ioni di litio in qualsiasi momento senza che ciò ne riduca la durata utile. Un'interruzione del processo di carica non provoca danni alla batteria.

► Non caricare il pacco batteria se la temperatura ambiente è al di sotto di 10 °C o al di sopra di 40 °C. Se si intende conservare la batteria agli ioni di litio per un periodo prolungato, occorre controllarne periodicamente la carica. La carica ottimale è compresa tra il 50% e l'80%. La batteria va conservata in luogo fresco e asciutto, ad una temperatura ambiente compresa fra 0 °C e 50 °C.

► L'intervallo delle temperature ambiente consigliato per l'uso con utensili e batterie è compreso tra –5 e 50 °C.

- Se necessario rimuovere il pacco batteria ⑩ dall'apparecchio.
- Inserire il pacco batteria ⑩ nel caricabatteria ⑯.
- Inserire la spina nella presa.
- Una volta concluso il processo di carica, scollegare il caricabatteria ⑯ dalla rete elettrica.
- Estrarre il pacco batteria ⑩ dal caricabatteria ⑯.
- Lasciare spento il caricabatteria per almeno 15 minuti fra due processi di carica consecutivi. Per farlo, scollegare la spina dalla presa di corrente.

Messa in funzione

⚠ AVVERTENZA! PERICOLO DI LESIONI!

► Prima di qualsiasi lavoro sull'apparecchio, spegnere l'apparecchio e rimuovere la batteria.

Accensione/spegnimento

L'utente può scegliere tra modalità a impulsi e funzionamento in continuo. L'impostazione selezionata funziona come segue:

Attivazione della modalità a impulsi:

- Premere l'interruttore ON/OFF ❻.

Disattivazione della modalità a impulsi:

- Rilasciare l'interruttore ON/OFF ❻.

Attivazione del funzionamento continuo:

- Premere l'interruttore ON/OFF ❻, tenerlo premuto e premere il tasto di fissaggio ❺.

Disattivazione del funzionamento continuo:

- Premere l'interruttore ON/OFF ❻ e rilasciarlo.

Impostazione del senso di rotazione

- Cambiare il senso di rotazione spostando il commutatore del senso di rotazione ❹ a destra o a sinistra.

⚠ AVVERTENZA!

► La modifica del senso di rotazione deve avvenire solo ad apparecchio fermo.

Montaggio/smontaggio dell'attrezzo

Montaggio del portainserti e dell'inserto per viti

- Estrarre l'anello di regolazione ❸ dal portapunte ⑭.
- Inserire il portainserti ⑮ nel portapunte ⑭.
- Inserire l'inserto per viti ❶ nel portainserti ⑮.
- Posizionare l'anello di regolazione ❸ al portapunte ⑭.
- Applicare la boccola di profondità ❷ all'anello di regolazione ❸.
- Lo smontaggio avviene in sequenza inversa.

Sostituzione dell'inserto per viti

- Staccare la boccola di profondità ❷ dall'anello di regolazione ❸.
- Sostituire l'inserto per viti ❶.
- Applicare la boccola di profondità ❷ all'anello di regolazione ❸.

Uso della boccola di profondità

Con la boccola di profondità ❷ si può determinare autonomamente la profondità di avvitamento delle viti.

Impostazione della profondità di avvitamento:

- Ruotare l'anello di regolazione ❸ in senso orario (con lo sguardo rivolto verso la direzione di lavoro) per ottenere una profondità di avvitamento minore.
- Ruotare l'anello di regolazione ❸ in senso antiorario (con lo sguardo rivolto verso la direzione di lavoro) per ottenere una profondità di avvitamento maggiore.

■ La necessaria profondità della vite viene determinata al meglio eseguendo un avvitamento di prova.

NOTA

► Il raccordo fa sì che l'inserto per viti ❶ giri solo quando esercita pressione sulla vite.

► Premere l'inserto per viti ❶ sulla testa della vite prima di accendere l'apparecchio.

► Il tasto di fissaggio ❺ è pensato per l'uso con inserto a magazzino (disponibile come accessorio).

Avvitamento delle viti con boccola di profondità ❷:

- Iniziare con una profondità di avvitamento ridotta.
  Aumentare gradualmente la profondità di avvitamento fino a raggiungere la profondità di avvitamento desiderata.

Avvitamento e svitamento senza boccola di profondità ❷:

- Staccare la boccola di profondità ❷.
- Avvitare e svitare la vite con cautela. La coppia di serraggio non è limitata.

Utilizzo della clip per cinghia

- Agganciare la clip per cinghia ❼ ad una cintura per poter lavorare con le mani libere.

Manutenzione e pulizia

ATTENZIONE! PERICOLO DI LESIONI! Spegnere l'apparecchio prima di effettuare qualsiasi lavoro su di esso.

L'apparecchio non necessita di manutenzione.

- L'apparecchio deve essere sempre pulito, asciutto e privo di olio o grassi lubrificanti.
- Impedire la penetrazione di liquidi all'interno degli apparecchi.
- Per la pulizia dell'alloggiamento utilizzare un panno asciutto. Non utilizzare mai benzina, solventi o detergenti in grado di attaccare la plastica.

NOTA

► I pezzi di ricambio non indicati (come ad es. batterie, interruttori) possono essere ordinati tramite la nostra linea diretta di assistenza.

Garanzia della Kompernass Handels GmbH

Egregio Cliente,

Questo apparecchio ha una garanzia di 3 anni dalla data di acquisto. Se inclusi, i pacchi batteria della serie X12V e X20V Team vengono forniti con una garanzia di 3 anni dalla data di acquisto. Qualora questo prodotto presentasse vizi, Le spettano diritti legali nei confronti del venditore del prodotto. La garanzia qui di seguito descritta non costituisce alcun limite a tali diritti legali.

Condizioni di garanzia

Il periodo di garanzia decorre dalla data di acquisto. Si prega di conservare bene lo scontrino di cassa. Quest'ultimo è necessario come prova d'acquisto.

Qualora entro tre anni a partire dalla data d'acquisto del prodotto si presentasse un difetto del materiale o di fabbricazione, provvederemo a nostra discrezione a riparare o a sostituire gratuitamente il prodotto oppure a rimborsare il prezzo d'acquisto. Questa prestazione di garanzia ha come presupposto che l'apparecchio guasto e la prova d'acquisto (scontrino di cassa) vengano presentati entro il termine di tre anni e che si descriva per iscritto in cosa consiste il difetto e quando si è evidenziato.

Se il vizio rientra nell'ambito della nostra garanzia, il Suo prodotto verrà riparato o sostituito da uno nuovo. Con la riparazione o la sostituzione del prodotto non decorre un nuovo periodo di garanzia.

Periodo di garanzia e diritti legali di rivendicazione di vizi

Il periodo di garanzia non viene prolungato da interventi in garanzia. Ciò vale anche per le parti sostituite e riparate. Danni e vizi eventualmente già presenti al momento dell'acquisto devono venire segnalati immediatamente dopo che l'apparecchio è stato disimballato. Le riparazioni eseguite dopo la scadenza del periodo di garanzia sono a pagamento.

Ambito della garanzia

L'apparecchio è stato prodotto con cura secondo severe direttive qualitative e debitamente collaudato prima della consegna.

La prestazione in garanzia vale per difetti del materiale o di fabbricazione. Questa garanzia non si estende a componenti del prodotto esposti a normale logorio, che possono pertanto essere considerati come componenti soggetti a usura (esempio capacità della batteria, calcificazione, lampade, pneumatici, filtri, spazzole, lame per seghe, lame di ricambio, carta vetrata ...). La garanzia non si estende altresì a danni che si verificano su componenti delicati (esempio interruttori, parti realizzate in vetro, schermi, accessori vari) nonché danni derivanti dal trasporto o altri incidenti. Per tali componenti valgono esclusivamente le disposizioni in materia di garanzia previste dalla legge.

Questa garanzia decade se il prodotto è stato danneggiato oppure utilizzato o sottoposto a interventi di manutenzione in modo non conforme. Per un utilizzo adeguato del prodotto si devono rigorosamente rispettare tutte le istruzioni esposte nel manuale di istruzioni per l'uso. Si devono assolutamente evitare modalità di utilizzo e azioni che il manuale di istruzioni per l'uso sconsiglia o da cui esso mette in guardia.

Il prodotto è destinato esclusivamente all'uso domestico e non a quello commerciale. La garanzia decade in caso di impiego improprio o manomissione, uso della forza e interventi non eseguiti dalla nostra filiale di assistenza autorizzata.

La garanzia non si applica nei seguenti casi

- normale usura della capacità della batteria
- uso commerciale del prodotto
- danneggiamento o modifica del prodotto da parte del cliente
- mancata osservanza delle prescrizioni di sicurezza e manutenzione, errori di utilizzo
- danni derivanti da eventi naturali

Trattamento dei casi di garanzia

Per garantire una rapida evasione della Sua richiesta, La preghiamo di seguire le seguenti istruzioni:

- Tenga a portata di mano per qualsiasi richiesta lo scontrino di cassa e il codice dell'articolo (IAN) 449880_2310 come prova di acquisto.
- Il codice dell'articolo è riportato sulla targhetta identificativa o su un'incisione presenti sul prodotto, sul frontespizio del manuale di istruzioni (in basso a sinistra) o su un adesivo applicato alla parte posteriore o inferiore del prodotto.
- Qualora si presentassero malfunzionamenti o altri tipi di vizi, contatti innanzitutto il reparto assistenza clienti qui di seguito indicato **telefonicamente** o via **e-mail**.
- Una volta che il prodotto è stato registrato come difettoso, lo può poi spedire a nostro carico, provvedendo ad allegare la prova di acquisto (scontrino di cassa), una descrizione del vizio e l'indicazione della data in cui si è presentato, all'indirizzo del servizio di assistenza clienti che Le è stato comunicato.

PDF ONLINE
www.lidl-service.com

Sul sito www.lidl-service.com è possibile scaricare questo e molti altri manuali di istruzioni, filmati sui prodotti e software d'installazione.

Con questo codice QR si giunge direttamente al sito dell'assistenza clienti Lidl (www.lidl-service.com) e con la digitazione del codice articolo (IAN) 449880_2310 si può aprire il manuale di istruzioni di proprio interesse.

Assistenza

⚠ AVVERTENZA!

- **Far riparare gli apparecchi dal centro di assistenza o da un elettricista specializzato e solo con pezzi di ricambio originali.** In tal modo si garantisce che la sicurezza dell'apparecchio venga mantenuta.
- **Far eseguire sempre la sostituzione della spina o del cavo dal produttore dell'apparecchio o dal relativo centro di assistenza.** In tal modo si garantisce che la sicurezza dell'apparecchio venga mantenuta.

(IT) **Assistenza Italia**
Tel.: 800781188
E-Mail: kompernass@lidl.it

(CH) **Assistenza Svizzera**
Tel.: 0800 56 44 33
E-Mail: kompernass@lidl.ch

IAN 449880_2310

Importatore

Badi che il seguente indirizzo non è quello del servizio di assistenza clienti. Contatti innanzitutto il servizio di assistenza clienti indicato.

KOMPERNASS HANDELS GMBH
BURGSTRASSE 21
44867 BOCHUM
GERMANIA
www.kompernass.com

Smaltimento

Non smaltire gli elettrodomestici assieme ai normali rifiuti domestici!

Il simbolo del bidone dei rifiuti barrato, raffigurato lateralmente, indica che l'apparecchio è soggetto alla Direttiva 2012/19/EU. Tale direttiva prescrive che, al termine della sua vita utile, l'apparecchio non venga smaltito assieme ai normali rifiuti domestici, bensì conferito in appositi centri di raccolta, centri di riciclaggio o aziende di smaltimento.

Lo smaltimento è gratuito per l'utente. Rispettare l'ambiente e smaltire l'apparecchio in modo conforme alle direttive pertinenti.

Per lo smaltimento del prodotto una volta che ha terminato la sua funzione, informarsi presso l'amministrazione comunale.

Non smaltire le batterie assieme ai normali rifiuti domestici!

Le batterie difettose o esauste devono essere riciclate in base alla direttiva 2006/66/EC. Le pile/batterie vanno trattate come rifiuti speciali e devono essere smaltite nel rispetto dell'ambiente attraverso i punti di raccolta competenti (rivenditori, negozi specializzati, enti pubblici comunali, aziende di smaltimento professionali). Le pile/batterie possono contenere metalli pesanti tossici.

Pertanto non smaltire le pile/batterie assieme ai normali rifiuti domestici, bensì conferirle ad una raccolta differenziata. Restituire le pile/batterie solo se scariche.

L'imballaggio è costituito da materiali ecocompatibili che possono essere smaltiti tramite gli appositi centri di raccolta e riciclaggio.

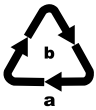

Smaltire l'imballaggio conformemente alle norme di tutela ambientale. Tenere conto dei codici presenti sui vari materiali di imballaggio ed eventualmente separare i materiali effettuando una raccolta differenziata. I materiali di imballaggio presentano codici costituiti da abbreviazioni (a) e numeri (b) con il seguente significato: 1–7: materie plastiche, 20–22: carta e cartone, 80–98: materiali compositi.

Traduzione della dichiarazione di conformità originale

La Società KOMPERNASS HANDELS GMBH, responsabile della documentazione: nella persona del Sig. Semi Uguzlu, BURGSTR. 21, 44867 BOCHUM, GERMANIA, dichiara con la presente che questo prodotto è conforme alle seguenti norme, documenti normativi e Direttive CE:

Direttiva macchine
(2006/42/EC)

Compatibilità elettromagnetica
(2014/30/EU)

Direttiva RoHS
(2011/65/EU)*

*Il produttore è il responsabile esclusivo del rilascio di questa dichiarazione di conformità. L'oggetto della dichiarazione sopra descritto soddisfa le prescrizioni della Direttiva 2011/65/EU del Parlamento Europeo e del Consiglio Europeo dell'8 giugno 2011 sulla restrizione dell'uso di determinate sostanze pericolose nelle apparecchiature elettriche ed elettroniche.

Norme armonizzate utilizzate:

EN 62841-1:2015/A11:2022

EN 62841-2-2:2014

EN IEC 55014-1:2021

EN IEC 55014-2:2021

EN IEC 63000:2018

Tipo/denominazione dell'apparecchio:
20 V Avvitatore ricaricabile per cartongesso PTBSA 20-Li B2

Anno di produzione: 04-2024

Numero di serie: IAN 449880_2310

Bochum, 17/01/2024

Semi Uguzlu
- Responsabile qualità -

Con riserva di modifiche tecniche volte al miglioramento del prodotto.

Ordinazione di batterie di ricambio e caricabatterie

È possibile ordinare una batteria di ricambio o un caricabatterie comodamente su Internet, all'indirizzo **www.kompernass.com**.

Scansionare il codice QR con lo smartphone/il tablet.
Con questo codice QR si giunge direttamente al nostro sito web ed è possibile vedere e ordinare i ricambi disponibili.

NOTA

- Qualora si riscontrino problemi con l'ordine online, ci si può rivolgere al nostro centro di assistenza telefonicamente o tramite e-mail.
- Al momento dell'ordine si prega di indicare sempre il codice articolo (IAN) 449880_2310.
- Si tenga presente che l'ordinazione online di pezzi di ricambio non è possibile in tutti i Paesi in cui effettuiamo consegne.

KOMPERNASS HANDELS GMBH
BURGSTRASSE 21
44867 BOCHUM
GERMANY
www.kompernass.com

Stand der Informationen · Version des informations
Versione delle informazioni:
04/2024 · Ident.-No.: PTBSA20-LiB2-012024-1

IAN 449880_2310