SILVERCREST®

PDF ONLINE
www.lidl-service.com

MIKROWELLE SMW 800 E2
MICROWAVE SMW 800 E2
FOUR À MICRO ONDES SMW 800 E2

(DE) (AT)
MIKROWELLE
Bedienungsanleitung und Sicherheitshinweise

(FR) (BE)
FOUR À MICRO ONDES
Mode d'emploi et consignes de sécurité

(PL)
KUCHENKA MIKROFALOWA
Instrukcja montażu i wskazówki bezpieczeństwa

(SK)
MIKROVLNNÁ RÚRA
Návod na používanie a bezpečnostné pokyny

(GB) (IE)
MICROWAVE
Operating instructions and safety instructions

(NL) (BE)
MAGNETRON
Handleiding en veiligheidsaanwijzingen

(CZ)
MIKROVLNNÁ TROUBA
Návod k obsluze a bezpečnostní pokyny

TARGA GMBH
Coesterweg 45
59494 Soest
GERMANY

Stand der Informationen - Last Information Update
Version des informations - Datum nieuwste versie
Ostatnia aktualizacja - Aktualizace na základě nejnovějších informací
Aktualizácia na základe najnovších informácií:
10/ 2019 - Ident.-No.: SMW 800 E2 102019-1

IAN 321962_1907

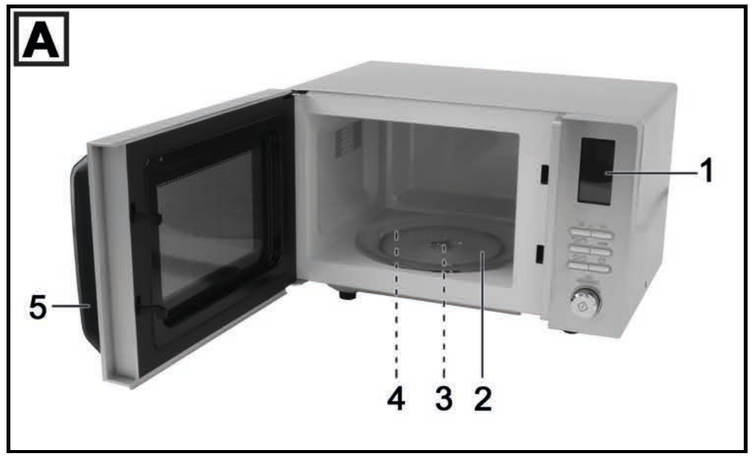
A
1
5
4
3
2

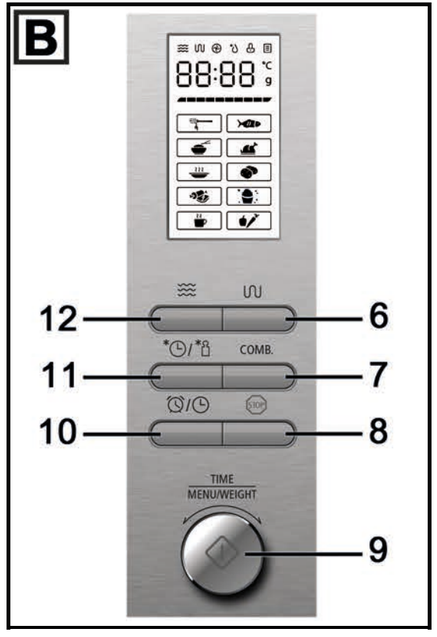
B
88:88
°C
g
12
6
COMB.
11
7
10
8
TIME
MENU/WEIGHT
9

C
13

Deutsch **2**

English **35**

Français **67**

Nederlands **103**

Polski **136**

Česky **171**

Slovenčina **203**

Inhaltsverzeichnis

1. Einleitung 3

2. Sicherheitshinweise 4

3. Bestimmungsgemäße Verwendung 11

4. Urheberrecht 11

5. Lieferumfang 12

6. Technische Daten 12

7. Vor der Inbetriebnahme 13

7.1 Funktionsprinzip der Mikrowelle 13
7.2 Geeignetes Geschirr 13

8. Bedienelemente 14

8.1 Der Drehregler (9) 14

9. Inbetriebnahme 15

9.1 Erstinbetriebnahme 15
9.1.1 Aufstellort wählen 15
9.1.2 Mikrowelle anschließen und vorbereiten 15
9.1.3 Uhrzeit einstellen 17
9.1.4 Küchentimer einstellen 17
9.1.5 Kindersicherung einstellen 17
9.2 Mikrowelle verwenden 18
9.2.1 Mikrowellenbetrieb 18
9.2.2 Mikrowellenbetrieb/Schnellstart 19
9.2.3 Grillbetrieb 19
9.2.4 Kombinationsbetrieb 21
9.3 Automatikprogramme 22
9.4 Automatikprogramm starten 23
9.5 Die Automatikprogramme im Einzelnen 24
9.5.1 Programm - Nudeln 24
9.5.2 Programm - Fisch 24
9.5.3 Programm - Reis 25
9.5.4 Programm - Hähnchen 25
9.5.5 Programm - Aufwärmen 25

9.5.6 Programm - Kartoffeln 26
9.5.7 Programm - Fleisch/Braten 26
9.5.8 Programm - Popcorn 26
9.5.9 Programm - Flüssigkeiten 27
9.5.10 Programm - Gemüse 27
9.6 Auftauen 27
9.6.1 Auftauen nach Zeit 27
9.6.2 Auftauen nach Gewicht 28
9.7 Startzeitvorwahl 29

10. Wartung / Reparatur / Reinigung 30

10.1 Wartung / Reparatur 30
10.2 Reinigung 30

11. Lagerung bei Nichtbenutzung / Transport 31

12. Fehlerbehebung 31

13. Umwelthinweise und Entsorgungsangaben 32

14. Lebensmittelechtheit 32

15. Konformitätsvermerke 32

16. Hinweise zu Garantie und Serviceabwicklung 33

1. Einleitung

Herzlichen Glückwunsch!

Mit dem Kauf der SilverCrest Mikrowelle SMW 800 E2, nachfolgend als Mikrowelle bezeichnet, haben Sie sich für ein hochwertiges und langlebiges Produkt entschieden.

Diese Bedienungsanleitung enthält wichtige Hinweise zum sicheren Gebrauch der Mikrowelle, sowie Hinweise und Informationen zur täglichen Verwendung und zur Entsorgung. Machen Sie sich vor der Benutzung der Mikrowelle intensiv mit dieser Bedienungsanleitung vertraut und benutzen Sie sie nur in den beschriebenen Einsatzbereichen und für die beschriebenen Zwecke. Bei Verkauf oder Weitergabe der Mikrowelle händigen Sie unbedingt auch diese Bedienungsanleitung mit aus. Sie ist Bestandteil des Gerätes.

2. Sicherheitshinweise

WICHTIGE SICHERHEITSHINWEISE. LESEN SIE DIE HINWEISE SORGFÄLTIG UND BEWAHREN SIE DIESE ALS ZUKÜNFTIGE REFERENZ AUF.

GEFAHR! Dieses Symbol, mit dem Hinweis „Gefahr“, kennzeichnet eine drohende gefährliche Situation, die, wenn sie nicht verhindert wird, zu schweren Verletzungen oder sogar zum Tod führen kann.

WARNUNG! Dieses Symbol, mit dem Hinweis „Warnung“, kennzeichnet wichtige Hinweise für den sicheren Betrieb des Gerätes und zum Schutz des Anwenders.

GEFAHR! Dieses Symbol warnt vor Verletzungen bzw. Verbrennungen im Zusammenhang mit heißen Oberflächen an der Mikrowelle.

GEFAHR! Dieses Symbol kennzeichnet Gefahren für die Gesundheit bis zur Lebensgefahr und/oder Sachschäden durch Brand.

Dieses Symbol kennzeichnet weitere informative Hinweise zum Thema.

GEFAHR! Dieses Symbol kennzeichnet Gefahren für die Gesundheit bis zur Lebensgefahr und/oder Sachschäden durch elektrischen Schlag.

Betriebsumgebung

Diese Mikrowelle ist nur für den Betrieb in trockenen Innenräumen geeignet. Sie ist nicht für den Betrieb in Räumen mit hoher Temperatur oder Luftfeuchtigkeit (z. B. Badezimmer) oder übermäßigem Staubaufkommen ausgelegt.

GEFAHR! Mikrowellenenergie

- Versuchen Sie nicht, das Gerät bei geöffneter Tür zu betreiben, da dieses zum Kontakt mit einer schädlichen Dosis Mikrowellenstrahlung führen kann. Versuchen Sie nicht, die Sicherheitsverriegelungen aufzubrechen oder zu manipulieren.
- Klemmen Sie nichts zwischen Gerätefront und Tür und vermeiden Sie Verschmutzungen auf den Dichtflächen.
- WARNUNG! Wenn die Tür oder die Türdichtungen beschädigt sind, betreiben Sie die Mikrowelle auf keinen Fall weiter. Lassen Sie diese sofort von qualifiziertem Fachpersonal reparieren.
- WARNUNG! Versuchen Sie niemals, das Gerät selbst zu reparieren. Durch das Entfernen des Gehäuses kann Mikrowellenenergie freigesetzt werden. Lassen Sie Reparaturen und auch den Austausch der Lampe im Inneren des Gehäuses nur von qualifiziertem Fachpersonal durchführen!
- Personen mit Herzschrittmacher sollten sich vor Inbetriebnahme der Mikrowelle bei Ihrem Hausarzt über mögliche Risiken informieren.

GEFAHR! Elektrischer Schlag

- Das Gerät darf nicht mit einem Dampfreiniger gereinigt werden.
- Schließen Sie das Gerät nur an eine vorschriftsmäßig installierte und geerdete Netzsteckdose an, deren Netzspannung mit den Angaben auf dem Typenschild übereinstimmt.
- Benutzen Sie eine immer leicht zugängliche Steckdose, damit Sie im Gefahrenfall den Netzstecker schnell ziehen können.
- Führen Sie das Netzkabel immer so, dass niemand darüber stolpern kann.

- Wenn die Netzanschlussleitung dieses Gerätes beschädigt wird, muss sie durch den Hersteller oder seinen Kundendienst oder eine ähnlich qualifizierte Person ersetzt werden, um Gefährdungen zu vermeiden.
- Stellen Sie sicher, dass das Netzkabel nicht durch scharfe Kanten oder heiße Stellen beschädigt werden kann.
- Stellen Sie sicher, dass das Netzkabel im Betrieb nicht nass oder feucht wird. Führen Sie es so, dass es nicht eingeklemmt oder gequetscht wird.
- Um den Netzstecker aus der Steckdose zu ziehen, ziehen Sie nur am Netzstecker selbst und niemals am Netzkabel.
- Wenn Sie sichtbare Beschädigungen an der Mikrowelle oder am Netzkabel feststellen, schalten Sie das Gerät sofort aus, ziehen Sie den Netzstecker aus der Steckdose und setzen Sie sich mit dem Kundendienst in Verbindung (siehe Kapitel „Hinweise zu Garantie und Serviceabwicklung“).
- Wenn Sie das Gerät nicht benutzen, im Fehlerfall oder wenn Sie es reinigen wollen, ziehen Sie den Netzstecker aus der Steckdose, um es komplett stromlos zu machen.
- Schütten Sie niemals Flüssigkeiten in Lüftungsschlitze oder Sicherheits-Türverriegelungen. Falls doch Flüssigkeit hineingelangt, ziehen Sie sofort den Netzstecker und betreiben Sie das Gerät nicht weiter. Setzen Sie sich mit dem Kundendienst in Verbindung (siehe Kapitel „Hinweise zu Garantie und Serviceabwicklung“).

Das Gerät und die Anschlussleitung dürfen niemals in Wasser oder andere Flüssigkeiten getaucht werden.

GEFAHR! Brandgefahr

- Die Mikrowelle ist nicht dazu bestimmt, mit einer externen Zeitschaltuhr oder einem separaten Fernwirksystem betrieben zu werden. Lassen Sie die eingeschaltete Mikrowelle nicht unbeaufsichtigt. Brandgefahr!
- Betreiben Sie die Mikrowelle nicht in der Nähe von Geräten, die selbst Hitze abgeben, z. B. Backofen, Kochfeld.
- Die Mikrowelle darf nur freistehend verwendet werden.
- Die Mikrowelle darf nicht in einen Schrank eingebaut werden.
- Die minimale Aufstellhöhe beträgt 85cm.
- Halten Sie bei der Wahl des Standortes einen Mindestabstand zu angrenzenden Wänden ein. Beachten Sie das Kapitel „Aufstellort wählen".
- Lassen Sie die Mikrowelle niemals unbeaufsichtigt, wenn Sie Lebensmittel in Plastik- oder Papierverpackungen erhitzen. Brandgefahr!
- In der Nähe der Mikrowelle bzw. der Lüftungsöffnungen darf sich kein brennbares Material befinden. Lüftungsöffnungen dürfen nicht abgedeckt werden. Brandgefahr!
- Entfernen Sie metallische Verpackungsteile von Lebensmitteln, die erhitzt werden sollen. Brandgefahr!
- Benutzen Sie zur Herstellung von Popcorn nur Popcorntüten, die mikrowellengeeignet sind. Brandgefahr!
- Das Mikrowellenkochgerät ist für die Erwärmung von Speisen und Getränken bestimmt. Trocknen von Speisen oder Kleidung und Erwärmung von Heizkissen, Hausschuhen, Schwämmen,

feuchten Putzlappen und Ähnlichem kann zu Verletzungen, Entzündungen oder Feuer führen.

- Die Mikrowelle ist nicht zur Lagerung von Lebensmitteln oder anderen Dingen bestimmt.
- Überschreiten Sie niemals die vom Hersteller angegebenen Garzeiten. Brandgefahr!
- Entfernen Sie Fett- bzw. Ölrückstände im Garraum, bevor Sie erneut Speisen in der Mikrowelle erhitzen. Die Rückstände können sich entzünden. Brandgefahr!
- Erhitzen Sie kein Fett oder Öl. Brandgefahr durch Entzündung!
- Wenn Rauch abgegeben wird, ist das Gerät abzuschalten oder der Stecker zu ziehen und die Tür geschlossen zu halten, um eventuell auftretende Flammen zu ersticken.
- Stellen Sie direkt nach einem Grill- oder Kombiprogramm keine Kunststoffbehälter in die Mikrowelle, da diese wegen der großen Resthitze schmelzen können.

Heiße Oberfläche

- Die Tür oder die äußeren Oberflächen können während des Betriebes heiß werden.

WARNUNG! Verletzungsgefahr

- Die Mikrowelle kann im Haushalt und ähnlichen Bereichen eingesetzt werden, z. B.:

  in Personalküchen von Geschäften, Büros oder anderen Arbeitsbereichen,
  auf Bauernhöfen;
  von Kunden in Hotels, Motels und anderen Unterkünften;
  in Hotels mit Übernachtung und Frühstück.

- Diese Mikrowelle kann von Kindern ab 8 Jahren und darüber und von Personen mit reduzierten physischen, sensorischen oder mentalen Fähigkeiten oder Mangel an Erfahrung und/oder Wissen benutzt werden, wenn sie beaufsichtigt oder bezüglich des sicheren Gebrauchs des Gerätes unterwiesen wurden und die daraus resultierenden Gefahren verstanden haben.
- Halten Sie Verpackungsfolien und Tüten von Kindern fern. Es besteht Erstickungsgefahr.
- Reinigung und Benutzerwartung dürfen nicht von Kindern durchgeführt werden, es sei denn, sie sind älter als 8 Jahre und werden beaufsichtigt.
- Kinder jünger als 8 Jahre sind vom Gerät und der Anschlussleitung fernzuhalten.
- Kinder dürfen nicht mit dem Gerät spielen.
- Halten Sie Kinder von der Mikrowellentür fern, während das Gerät in Betrieb ist. Es besteht Verbrennungsgefahr.
- Der Inhalt von Babyflaschen und Gläsern mit Kindernahrung muss umgerührt oder geschüttelt werden und die Temperatur muss vor dem Verbrauch überprüft werden, um Verbrennungen zu vermeiden.
- Erhitzen Sie keine Flüssigkeiten oder Lebensmittel in verschlossenen Behältern. Explosionsgefahr!
- Erwärmung von Getränken mit Mikrowellen kann zu einem verzögert ausbrechenden Kochen (Siede-Verzug) führen, deshalb ist beim Hantieren mit dem Behälter Vorsicht geboten.
- Berühren Sie nicht während oder direkt nach dem Betrieb die Mikrowellentür, Lüftungsschlitze, Zubehörteile oder das Essgeschirr. Verbrennungsgefahr!

- Öffnen Sie Verpackungen wie z. B. Dosen oder Popcorntüten so, dass die Öffnung von Ihnen weg zeigt. Entweichender Dampf kann zu Verbrennungen führen.
- Stellen Sie sich beim Öffnen der Tür nicht direkt vor die Mikrowelle. Entweichender Dampf kann zu Verbrennungen führen.
- Frittieren Sie nicht in der Mikrowelle. Verbrennungsgefahr!
- Die benutzten Kochutensilien können durch das Erhitzen von Speisen sehr heiß werden. Benutzen Sie Topflappen oder Kochhandschuhe. Verbrennungsgefahr.
- Beim Erhitzen von Getränken kann es zu zeitlich verzögertem Sprudeln kommen. Verletzungsgefahr!
- Verwenden Sie beim Erhitzen von Flüssigkeiten nur offene Gefäße, damit sich kein Überdruck aufbaut und Luftblasen entweichen können. Explosionsgefahr!
- Eier mit Schale oder ganze hart gekochte Eier dürfen nicht in Mikrowellenkochgeräten erwärmt werden, da sie explodieren können, selbst wenn die Erwärmung durch Mikrowellen beendet ist.
- Stechen Sie Lebensmittel mit dicker Schale wie z. B. Kartoffeln, Würstchen oder Kastanien vor dem Kochen ein.

WARNUNG! Sachschäden

- In den Betriebsarten „Mikrowelle“ und „Kombination“ darf das Gerät niemals leer betrieben werden.
- Es darf nur Geschirr benutzt werden, das für den Gebrauch in Mikrowellenkochgeräten geeignet ist.

- Es darf kein metallisches Geschirr verwendet oder Blechdosen in die Mikrowelle gestellt werden. Die Mikrowellen werden reflektiert und es kann zu Funkenbildung kommen.
- Stecken Sie keine Gegenstände in Lüftungsöffnungen und die Sicherheits-Türverriegelung.
- Lehnen Sie sich nicht auf die Mikrowellentür.
- Das Kochgerät sollte regelmäßig gereinigt und Nahrungsmittelreste sollten entfernt werden.
- Ungenügende Reinigung der Mikrowelle kann zur Beeinträchtigung der Oberflächen führen, die sich negativ auf die Lebensdauer auswirken und möglicherweise zu einer gefährlichen Situation führen kann.

3. Bestimmungsgemäße Verwendung

Diese Mikrowelle dient zum Auftauen, Erhitzen und Zubereiten von Lebensmitteln. Sie ist nicht für den Betrieb in einem Unternehmen bzw. den gewerblichen Einsatz vorgesehen. Verwenden Sie die Mikrowelle ausschließlich für den privaten Gebrauch, jede andere Verwendung ist nicht bestimmungsgemäß. Außerdem darf die Mikrowelle nicht außerhalb von geschlossenen Räumen und in tropischen Klimaregionen genutzt werden. Diese Mikrowelle erfüllt alle, im Zusammenhang mit der CE-Konformität, relevanten Normen und Richtlinien. Bei einer nicht mit dem Hersteller abgestimmten Änderung der Mikrowelle ist die Einhaltung dieser Normen nicht mehr gewährleistet. Aus hieraus resultierenden Schäden oder Störungen ist jegliche Haftung seitens des Herstellers ausgeschlossen.

Bitte beachten Sie die Landesvorschriften bzw. Gesetze des Einsatzlandes.

4. Urheberrecht

Alle Inhalte dieser Bedienungsanleitung unterliegen dem Urheberrecht und werden dem Leser ausschließlich als Informationsquelle bereitgestellt. Jegliches Kopieren oder Vervielfältigen von Daten und Informationen ist ohne ausdrückliche und schriftliche Genehmigung durch den Autor verboten. Dies betrifft auch die gewerbliche Nutzung der Inhalte und Daten. Text und Abbildungen entsprechen dem technischen Stand bei Drucklegung. Änderungen vorbehalten.

5. Lieferumfang

- Mikrowelle
- Rollenring
- Antriebsstern
- Glasdrehteller
- Grillständer
- Diese Bedienungsanleitung
- Kurzbedienungsanleitung
- Aufkleber (Bedienelemente/Automatikprogramme)

Diese Bedienungsanleitung ist mit einem ausklappbaren Umschlag versehen. Auf der Innenseite des Umschlags ist die Mikrowelle mit einer Bezifferung abgebildet. Die Ziffern haben folgende Bedeutung:

1 Display
2 Glasdrehteller
3 Antriebsstern
4 Rollenring
5 Türgriff
6 Taste Grill
7 Taste Kombination COMB.
8 Taste Stop
9 Drehregler / Taste Start/Schnellstart
10 Taste Timer/Uhr
11 Taste Auftauen
12 Taste Mikrowelle
13 Grillständer

6. Technische Daten

Modell	SMW 800 E2
Spannungsversorgung	230 V~, 50 Hz
max. Leistungsaufnahme gesamt	1250 W
max. Leistungsaufnahme Mikrowelle	1250 W
max. Leistungsaufnahme Grill	1000 W
Abgabeleistung Mikrowelle	800 W, Frequenz 2450 MHz
Garraum-Volumen	ca. 20 Liter
Abmessungen (B x H x T)	ca. 46,4 x 28,5 x 37,8 cm
Gewicht	ca. 13,3 kg

Änderungen der technischen Daten sowie des Designs können ohne Ankündigung erfolgen.

7. Vor der Inbetriebnahme

Entnehmen Sie die Mikrowelle aus der Verpackung. Entfernen Sie alle Verpackungsmaterialien und überprüfen Sie, ob alle Teile vollständig und unbeschädigt sind. Im Falle einer unvollständigen oder beschädigten Lieferung wenden Sie sich bitte an den Hersteller.

Der Mikrowelle liegen Aufkleber in verschiedenen Sprachen bei. Wählen Sie den Aufkleber in Ihrer bevorzugten Sprache.
Bringen Sie den Aufkleber an der in der nebenstehenden Grafik gekennzeichneten Position an, um die Bedeutung der Symbole von Tasten und Automatikprogrammen immer vor Augen zu haben.

7.1 Funktionsprinzip der Mikrowelle

In der Mikrowelle werden elektromagnetische Wellen erzeugt, die in Speisen enthaltene Wassermoleküle in starke Schwingungen versetzen. Durch diese Schwingungen entsteht Wärme. Die Erwärmung findet direkt im Lebensmittel statt und ist besonders schonend. Das Geschirr wird nur indirekt von den Speisen erwärmt. Lebensmittel mit einem hohen Feuchtigkeitsgehalt erwärmen sich schneller als trockenere Lebensmittel.

Einige Tipps zum guten Gelingen Ihrer Speisen:

- Benutzen Sie geeignetes Geschirr und legen Sie Lebensmittel nicht direkt auf den Glasdrehteller (2).
- Das Geschirr darf nicht über den Glasdrehteller (2) hinausragen.
- Ordnen Sie die Speisen möglichst so, dass die dicksten Stücke zum Rand liegen.
- Um ein Austrocknen der Speisen zu vermeiden, wählen Sie zunächst die kürzeste angegebene Garzeit. Verlängern Sie die Zeit nach Bedarf. Wenn Sie die Zeiteinstellung viel zu hoch wählen, können z. B. Flüssigkeiten überkochen, Speisen zu rauchen beginnen oder sich sogar entzünden.
- Im Handel gibt es spezielle Deckel zur Abdeckung der Speisen im Mikrowellenbetrieb. Diese verhindern eine Verschmutzung des Garraumes durch Spritzer.
- Um ein gleichmäßigeres Garergebnis zu erreichen, ist es sinnvoll, große Lebensmittelstücke (z. B. Braten) mindestens einmal zu wenden. Ebenso Lebensmittel, die nur durchgebraten verzehrt werden sollten, wie z. B. Geflügel oder Hackfleisch.

7.2 Geeignetes Geschirr

Mikrowellenbetrieb

- Geschirr aus hitzebeständigem Glas oder aus Porzellan
- Geschirr aus hitzebeständigem Kunststoff. Versehen Sie Bratschläuche oder -beutel mit Löchern, um einen Druckanstieg zu vermeiden.

- ❖ Im Handel ist spezielles Mikrowellengeschirr aus Kunststoff erhältlich.
- ❖ Das Geschirr darf kein Metall enthalten.

Grillbetrieb

- ❖ Alle hitzebeständigen Geschirrarten und Behälter, die für einen herkömmlichen Backofen geeignet sind. Kunststoffgeschirr darf im Grillbetrieb nicht verwendet werden!
- ❖ Das Grillgut kann direkt auf den Grillständer (13) gelegt werden, der auf den Glasdrehteller (2) gestellt wird.

Kombi-Betrieb Mikrowelle/Grill

- ❖ Im Kombinationsbetrieb werden die Mikrowelle und der Grill wechselweise zugeschaltet. Das Geschirr muss mikrowellengeeignet und gleichzeitig hitzebeständig sein. Kunststoffgeschirr ist nicht geeignet. Das Geschirr darf kein Metall enthalten.

8. Bedienelemente

6 Taste Grill
7 Taste Kombination
8 Taste Stop
9 Drehregler / Taste Start/Schnellstart
10 Taste Timer/Uhr
11 Taste Auftauen
12 Taste Mikrowelle

8.1 Der Drehregler (9)

Der Drehregler (9) ist sowohl linksherum als auch rechtsherum drehbar. Beim Drehen gibt es keine Begrenzung. Die Drehung nach links bewirkt in der Regel eine Wert-Verringerung, die Drehung nach rechts eine Wert-Erhöhung.

Beispiele:

- bei der Uhrzeiteinstellung werden die Stunden/Minuten durch Drehen nach links verringert und durch Drehen nach rechts erhöht.
- Aus dem Standby-Modus heraus gelangen Sie durch eine Drehung nach links zu den Automatikprogrammen, durch eine Drehung nach rechts zum Schnellstart-Mikrowellenbetrieb.

Des Weiteren hat der Drehregler eine Tastfunktion, die zum Bestätigen eingestellter Werte bzw. zum Starten von Programmen dient.

9. Inbetriebnahme

9.1 Erstinbetriebnahme

WARNUNG! Sachschaden

Betreiben Sie die Mikrowelle niemals in leerem Zustand. Überhitzungsgefahr!

9.1.1 Aufstellort wählen

WARNUNG! Brandgefahr

Diese Mikrowelle ist nicht für den Einbau in einen Schrank geeignet. Eine ausreichende Belüftung des Gerätes ist in geschlossenen Schränken nicht gewährleistet. Brandgefahr!

Beachten Sie bei der Wahl des Aufstellortes die folgende Grafik:

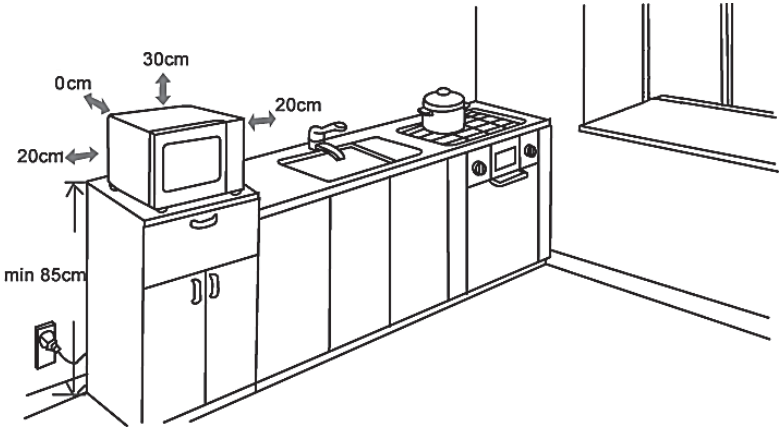

Achten Sie darüber hinaus darauf, dass...

- der Abstand der Mikrowellenrückseite zur Wand durch den Abstandshalter auf der Geräterückseite vorgegeben ist. Dieser Abstandshalter muss die Wand berühren.
- die Mikrowelle sicher auf einer ebenen Fläche steht.
- die verwendete Netzsteckdose immer leicht zugänglich ist, damit der Netzstecker im Gefahrenfall schnell gezogen werden kann.
- die Füße der Mikrowelle nicht entfernt werden dürfen
- die Mikrowelle nicht oberhalb eines Küchenherdes oder einer Heizung aufgestellt wird
- der Betrieb der Mikrowelle zu Störungen des Radio- und Fernsehempfangs führen kann. Die Mikrowelle sollte daher möglichst weit entfernt von Radios und Fernsehgeräten platziert werden.

9.1.2 Mikrowelle anschließen und vorbereiten

Wenn Sie einen geeigneten Aufstellort gefunden haben, kann die Mikrowelle für die spätere Verwendung vorbereitet werden.

- Entfernen Sie das Verpackungsmaterial.
- Entfernen Sie eventuell vorhandene Aufkleber vom Gerät.
- Die hellgraue Abdeckplatte im Garraum (rechte Seite) darf nicht entfernt werden! Sie dient dem Schutz der Magnetfeldröhre.
- Legen Sie den Rollenring (4) in die Vertiefung innerhalb des Garraumes.
- Stecken Sie die Achse des Antriebssterns (3) durch das mittig im Garraum befindliche Loch. Drehen Sie den Antriebsstern (3), bis dieser auf die unter dem Loch befindliche Antriebsachse rutscht.

- Platzieren Sie den Glasdrehteller (2) mittig auf dem Rollenring (4). Die 3 Glasnasen an der Unterseite des Glasdrehtellers (2) müssen dabei in den Antriebsstern (3) greifen.
- Schließen Sie die Tür.
- Stecken Sie den Netzstecker in eine geeignete Netzsteckdose, die den Vorgaben im Kapitel „Technische Daten" entspricht. Es ertönt ein Signalton und das Display (1) leuchtet für ca. 5 Sekunden.

Die Mikrowelle muss an einer vorschriftmäßig geerdeten Steckdose angeschlossen werden. Idealerweise wird die Mikrowelle über einen eigenen Stromkreis versorgt.

Sollten Sie sich nicht sicher sein, ob die ausgewählte Steckdose den Vorgaben entspricht, wenden Sie sich an eine Elektrofachkraft.

Die Mikrowelle sollte nun einmal **ohne Lebensmittel** aufgeheizt werden, um fertigungsbedingte Rückstände im Garraum zu entfernen.

- Stellen Sie ein mikrowellen- und grillgeeignetes Gefäß mit Wasser auf den Glasdrehteller (2). Schließen Sie die Tür.
- Wählen Sie den Grillbetrieb, indem Sie die Taste „Grill" (6) drücken. Im Display (1) erscheint das Symbol und die Zeit „**0:10**".
- Wählen Sie mit dem Drehregler (9) eine Garzeit von 5 Minuten und drücken Sie die Taste Start/Schnellstart (9). Im Display (1) blinkt das Symbol und die eingestellte Zeit läuft abwärts.
- Nach der eingestellten Garzeit hören Sie 5 Signaltöne, im Display (1) blinkt „**END**" und das Gerät schaltet automatisch ab.
- Öffnen Sie die Tür und lassen Sie das Gerät vollständig abkühlen.

Bei der ersten Inbetriebnahme kann durch fertigungsbedingte Rückstände ein leichter Geruch entstehen, auch geringe Rauchentwicklung ist möglich. Dieses ist normal und verliert sich nach kurzer Zeit. Bitte sorgen Sie für ausreichende Belüftung. Öffnen Sie gegebenenfalls ein Fenster.

- Reinigen Sie die Mikrowelle, den Glasdrehteller (2) und den Rollenring (4), wie im Kapitel „Reinigung" beschrieben und trocknen Sie anschließend alles gut ab.

9.1.3 Uhrzeit einstellen

- Halten Sie die Taste Timer/Uhr (10) für ca. 3 Sekunden gedrückt. Im Display (1) wird Ihnen „**Hr 12**" angezeigt. Durch Drehen des Drehreglers (9) können Sie nun zwischen 12-Stunden-Format „**Hr 12**" und 24-Stunden-Format „**Hr 24**" wählen. Bestätigen Sie durch Drücken der Taste Start/Schnellstart (9). Die Ziffern für die Stunde blinken.
- Wählen Sie durch Drehen des Drehreglers (9) die aktuelle Stunde und bestätigen Sie durch Drücken der Taste Start/Schnellstart (9). Die Ziffern für die Minute blinken.
- Wählen Sie durch Drehen des Drehreglers (9) die aktuelle Minute und bestätigen Sie durch Drücken der Taste Start/Schnellstart (9).

Die Uhrzeiteinstellung ist hiermit abgeschlossen. Die aktuelle Uhrzeit wird auch bei ausgeschalteter Displaybeleuchtung angezeigt.

9.1.4 Küchentimer einstellen

Die Mikrowelle verfügt über einen Küchentimer, den Sie unabhängig vom Mikrowellenbetrieb nutzen können. Einstellbar ist eine Zeit zwischen 10 Sekunden und 95 Minuten.

- Drücken Sie die Taste Timer/Uhr (10).
- Wählen Sie durch Drehen des Drehreglers (9) die gewünschte Zeit.
- Drücken Sie die Taste Start/Schnellstart (9), um den Küchentimer zu starten.

Die eingestellte Zeit läuft nun rückwärts herunter. Nach Ablauf der Zeit ertönen 5 Signaltöne und die aktuelle Uhrzeit wird im Display (1) angezeigt.

Sie können die ablaufende Zeit des Küchentimers jederzeit abbrechen, indem Sie die Taste Stop (8) drücken. Der Küchentimer wird abgebrochen und die aktuelle Uhrzeit wird im Display (1) angezeigt.

Während ein Küchentimer eingestellt ist und abwärts läuft, können Sie die Funktionen der Mikrowelle wie gewohnt benutzen. Im Display (1) wird dann die aktuell ausgeführte Mikrowellen-Funktion dargestellt. Drücken Sie kurz die Taste Timer/Uhr (10), um sich für ca. 3 Sekunden den aktuellen Stand des Küchentimers anzeigen zu lassen. Wenn der Gar- bzw. Grillvorgang abgeschlossen ist und die Tür (5) geöffnet wird, zeigt das Display (1) die verbliebene abwärts laufende Zeit des Küchentimers an.

9.1.5 Kindersicherung einstellen

Die Funktion Kindersicherung gibt Ihnen die Möglichkeit, eine Inbetriebnahme der Mikrowelle durch Kinder oder andere Personen zu verhindern, die nicht mit der Bedienung vertraut sind.

- Aktivieren der Kindersicherung: Drücken Sie die Taste Stop (8) für ca. 3 Sekunden, bis ein Signalton ertönt. Im Display (1) erscheint das Symbol.

Die Kindersicherung ist jetzt aktiviert. Alle Tasten und der Drehregler sind ohne Funktion.

- Deaktivieren der Kindersicherung: Drücken Sie die Taste Stop (8) erneut für ca. 3 Sekunden, bis ein Signalton ertönt. Im Display (1) erlischt das Symbol.

9.2 Mikrowelle verwenden

Sie können jederzeit alle Eingaben abbrechen und beenden, indem Sie die Taste Stop (8) drücken. Die Mikrowelle befindet sich anschließend wieder im Standby.

9.2.1 Mikrowellenbetrieb

WARNUNG! Brandgefahr
Verwenden Sie im Mikrowellenbetrieb niemals den Grillständer (13) oder andere metallische Gegenstände. Es kann zu Funkenbildung kommen.

Während des Garvorganges können sich an der Tür und dem Gehäuse der Mikrowelle Wassertröpfchen absetzen. Hierbei handelt es sich nicht um eine Fehlfunktion. Wischen Sie Feuchtigkeit nach dem Abkühlen mit einem trockenen Tuch ab.

- Drücken Sie die Taste Mikrowelle (12). Im Display (1) wird „P800" (800Watt) und das Symbol angezeigt.
- Wählen Sie mit dem Drehregler (9) die gewünschte Leistung (P100 bis P800).
- Bestätigen Sie durch Drücken der Taste Start/Schnellstart (9).
- Wählen Sie mit dem Drehregler (9) die gewünschte Betriebszeit von 10 Sekunden bis 95 Minuten.
- Bestätigen Sie durch Drücken der Taste Start/Schnellstart (9). Die Mikrowelle startet den eingestellten Garvorgang und im Display (1) blinkt das Symbol.

Garvorgang unterbrechen: Drücken Sie einmal die Taste Stop (8), um den Garvorgang zu unterbrechen. Zur Fortsetzung des Garvorganges drücken Sie die Taste Start/ Schnellstart (9). Die Mikrowelle setzt den eingestellten Garvorgang mit zuvor eingestellter Leistung und verbleibender Laufzeit fort.

Garvorgang abbrechen: Drücken Sie zweimal die Taste Stop (8), um den Garvorgang abzubrechen. Die aktuelle Uhrzeit wird im Display (1) angezeigt.

Eingestellte Leistungsstufe anzeigen: Wenn Sie während des Garvorganges die Taste Mikrowelle (12) drücken, wird im Display (1) kurz die aktuell eingestellte Leistungsstufe (P100 bis P800) angezeigt.

Das Ende des Garvorganges wird Ihnen im Display (1) durch die blinkende Anzeige „**End**" signalisiert und es ertönen 5 Signaltöne. Falls die Tür der Mikrowelle nicht geöffnet wird, erklingen die 5 Signaltöne alle 2 Minuten erneut.

Bis zum Öffnen der Tür blinkt im Display (1) die Anzeige „**End**".

9.2.2 Mikrowellenbetrieb/Schnellstart

Wenn es mal schnell gehen soll, können Sie mit der Schnellstart-Funktion einen Garvorgang zwischen 30 Sekunden und 95 Minuten bei voller Leistung (800 Watt) starten.

- Drücken Sie einmal die Taste Start/Schnellstart (9). Im Display (1) wird „:30" angezeigt und das Symbol blinkt. Kurz darauf startet die Mikrowelle den Garvorgang und die Zeit läuft rückwärts herunter.
- Drücken Sie beliebig oft die Taste Start/Schnellstart (9), um den Garvorgang auf maximal 95 Minuten zu verlängern. Die aktuell gewählte Zeitvorwahl wird im Display (1) angezeigt.

Alternativ können Sie auch folgendermaßen vorgehen:

- Drehen Sie den Drehregler (9) nach rechts, bis Ihnen das Symbol und die gewünschte Laufzeit im Display (1) angezeigt werden.
- Drücken Sie einmal die Taste Start/Schnellstart (9). Der Garvorgang startet, die Zeit läuft abwärts und das Symbol blinkt.

9.2.3 Grillbetrieb

Nutzen Sie die Grillfunktion zum Grillen von Bratwürstchen, Geflügel, Steaks, Frikadellen, Paprika etc. und zum Überbacken von Toasts, Sandwiches oder Gratins.

Um den optimalen Abstand des Grillgutes zum Grill zu gewährleisten, sollten Sie im Grillbetrieb immer den Grillständer (13) benutzen. Stellen Sie den Grillständer (13) immer auf den Glasdrehteller (2).

- Drücken Sie die Taste Grill (6). Im Display (1) wird „**0:10**" und das Symbol angezeigt.
- Wählen Sie mit dem Drehregler (9) die gewünschte Garzeit bis maximal 95 Minuten.
- Bestätigen Sie durch Drücken der Taste Start/Schnellstart (9). Die Mikrowelle startet den eingestellten Grillbetrieb und im Display (1) blinkt das Symbol .
- Wenden Sie das Grillgut nach der Hälfte der eingestellten Zeit.

Nach der Hälfte der eingestellten Zeit ertönen 2 Signaltöne, die Ihnen signalisieren, dass die Speise bei Bedarf gewendet werden kann.

- Öffnen Sie die Tür. Die Zeit im Display (1) bleibt stehen.
- Wenden Sie die Speise. Bitte beachten Sie, dass die Speise schon sehr heiß sein kann und benutzen Sie ggf. Ofenhandschuhe oder Topflappen.
- Schließen Sie die Tür und drücken Sie die Taste Start/Schnellstart (9), um das Programm fortzusetzen. Die verbliebene Restzeit im Display (1) läuft wieder abwärts.

Falls Sie ein Wenden der Speise nicht für notwendig halten, unternehmen Sie nichts und lassen das Programm einfach bis zum Ende durchlaufen.

Das Ende des Grillvorganges wird Ihnen im Display (1) durch die blinkende Anzeige „**End**“ signalisiert und es ertönen 5 Signaltöne. Falls die Tür der Mikrowelle nicht geöffnet wird, erklingen die 5 Signaltöne alle 2 Minuten erneut.

Bis zum Öffnen der Tür blinkt im Display (1) die Anzeige „**End**“.

Tipps für gutes Gelingen von Grillgut

Vor dem Grillen sollte die Mikrowelle für etwa 10 Minuten mit der Grillfunktion vorgeheizt werden.

In der folgenden Tabelle finden Sie die empfohlenen Mengen und Verarbeitungszeiten für verschiedene Lebensmittel. Die unten aufgeführten Lebensmittel sollten nicht dicker als 2 cm sein, um eine Garung im angegebenen Zeitraum zu gewährleisten. Bei Fleischstücken, die dicker als 2 cm sind, sollte die Garzeit pro Seite entsprechend verlängert werden.

Wir empfehlen, das Grillgut jeweils nur einmal zu drehen, dieses verhindert ein Austrocken des Fleisches.

Zutaten	Empfohlene Menge	Empfohlene Zeit
Bratwurst	ca. 100 g pro Wurst	15 Minuten pro Seite
Schweine- Rückensteak	ca. 120 g pro Steak	18 Minuten pro Seite
Hähnchen Steak	ca. 100 g pro Steak	20 Minuten pro Seite
Hackfleischburger	ca. 125 g pro Burger	20 Minuten pro Seite

9.2.4 Kombinationsbetrieb

WARNUNG! Brandgefahr
Verwenden Sie im Kombinationsbetrieb niemals den Grillständer (13) oder andere metallische Gegenstände. Es kann zu Funkenbildung kommen.

Diese Betriebsart verbindet Mikrowellenbetrieb und Grillbetrieb. Sie bietet sich an, wenn Lebensmittel einerseits gegart, andererseits aber auch gegrillt werden sollen.

Im Kombinationsbetrieb wird die eingestellte Garzeit prozentual auf die beiden Betriebsarten Mikrowellenbetrieb und Grillbetrieb aufgeteilt:

Betriebsart	**Mikrowellenbetrieb**	**Grillbetrieb**
Kombination 1 **C - 1**	55%	45%
Kombination 2 **C - 2**	30%	70%

Bitte beachten Sie, dass die einzustellende Zeit abhängig ist von verschiedenen Faktoren. Die Menge und die Beschaffenheit der Lebensmittel spielen hier eine wichtige Rolle. Wir empfehlen, das Garergebnis gelegentlich zu kontrollieren und ggf. die Garzeit anzupassen

Betriebsart Kombination 1

Die Betriebsart Kombination 1 ist u.a. geeignet für Geflügelgerichte, Omeletts, Gratin oder Lasagne. Der Anteil Mikrowellenbetrieb beträgt 55 Prozent, der Anteil Grillbetrieb 45 Prozent der eingestellten Garzeit.

- Drücken Sie die Taste Kombination COMB. (7). Im Display (1) wird „**C - 1**" und gleichzeitig , angezeigt.
- Bestätigen Sie durch Drücken der Taste Start/Schnellstart (9).
- Wählen Sie mit dem Drehregler (9) die gewünschte Garzeit bis maximal 95 Minuten.
- Bestätigen Sie durch Drücken der Taste Start/Schnellstart (9). Die Mikrowelle startet den eingestellten Kombinationsbetrieb und im Display (1) blinken die Symbole und . Die Displayanzeige wechselt zwischen gewählter Betriebsart und Restlaufzeit.

Das Ende des Garvorganges wird Ihnen im Display (1) durch die blinkende Anzeige „**End**" signalisiert und es ertönen 5 Signaltöne. Falls die Tür der Mikrowelle nicht geöffnet wird, erklingen die 5 Signaltöne alle 2 Minuten erneut.

Bis zum Öffnen der Tür blinkt im Display (1) die Anzeige „**End**".

Betriebsart Kombination 2

Die Betriebsart Kombination 2 ist u.a. geeignet für Fisch. Der Anteil Mikrowellenbetrieb beträgt 30 Prozent, der Anteil Grillbetrieb 70 Prozent der eingestellten Garzeit.

- Drücken Sie die Taste Kombination COMB. (7). Im Display (1) wird „**C - 1**" und gleichzeitig , , angezeigt.
- Drehen Sie den Drehregler (9), bis Ihnen im Display (1) „**C - 2**"angezeigt wird.
- Bestätigen Sie durch Drücken der Taste Start/Schnellstart (9).
- Wählen Sie mit dem Drehregler (9) die gewünschte Garzeit bis maximal 95 Minuten.

- Bestätigen Sie durch Drücken der Taste Start/Schnellstart ⏀ (9). Die Mikrowelle startet den eingestellten Kombinationsbetrieb und im Display (1) blinken die Symbole ≋ und ⎍. Die Displayanzeige wechselt zwischen gewählter Betriebsart und Restlaufzeit.

Das Ende des Garvorganges wird Ihnen im Display (1) durch die blinkende Anzeige „**End**" signalisiert und es ertönen 5 Signaltöne. Falls die Tür der Mikrowelle nicht geöffnet wird, erklingen die 5 Signaltöne alle 2 Minuten erneut.

Bis zum Öffnen der Tür blinkt im Display (1) die Anzeige „**End**".

9.3 Automatikprogramme

Diese Mikrowelle verfügt über 10 Automatikprogramme. Bei der Nutzung dieser Programme ist es nicht nötig, Zeit und Leistung einzustellen. Sie wählen das gewünschte Programm und geben die Menge ein. Die Mikrowelle erledigt den Rest und errechnet die optimale Zeit aus Ihren Eingaben.

Displayanzeige	Programm	Symbol	Menge
A-01	**Nudeln**		**100 - 300g**
A-02	**Fisch**		**100 - 1000g**
A-03	**Reis**		**100 - 1000g**
A-04	**Hähnchen**		**800 - 1400g**
A-05	**Aufwärmen**		**100 - 1000g**
A-06	**Kartoffeln**		**150 - 600g**
A-07	**Fleisch/Braten**		**300 - 1300g**
A-08	**Popcorn**		**20 - 60g**
A-09	**Flüssigkeiten**		**1 - 3 Tassen**
A-10	**Gemüse**		**200 – 600g**

GEFAHR! Bei Automatikprogrammen, bei denen neben der Mikrowelle auch die Grillfunktion zugeschaltet wird, dürfen keine Abdeckungen oder nicht hitzebeständiges Geschirr verwendet werden! Brandgefahr!

Bitte beachten Sie, dass ein Automatikprogramm die Programmdauer und die Leistungsstufe für frische Lebensmittel berechnet. Tiefgekühlte Lebensmittel müssen vor der Verwendung aufgetaut werden, ansonsten werden sie in der vorgegebenen Zeit nicht gar.

9.4 Automatikprogramm starten

Legen Sie die Speisen nicht direkt auf den Glasdrehteller (2), sondern immer in ein geeignetes Gefäß oder auf einen Teller. Gefäß oder Teller sollten ausreichend groß sein bzw. einen ausreichend hohen Rand besitzen, um ggf. aus der Speise austretende Flüssigkeit auffangen zu können.

- Drehen Sie den Drehregler (9) nach links, um zur Auswahl der Automatikprogramme zu gelangen. Im Display (1) blinkt die Nummer (**A-01** bis **A-10**) für das aktuell gewählte Automatikprogramm. Zusätzlich zu dieser Nummer blinkt das zugehörige Programm-Symbol.

Während der Einstellung eines Automatikprogrammes wird zusätzlich im Display (1) das Symbol und das Symbol der verwendeten Beheizungsart (und/oder) angezeigt.

- Wählen Sie mit dem Drehregler (9) das gewünschte Automatikprogramm. Zur Programmauswahl sind Links- und Rechtsdrehungen möglich. Bestätigen Sie Ihre Auswahl durch Drücken der Taste Start/Schnellstart (9).
- Wählen Sie jetzt mit dem Drehregler (9) das ungefähre Gewicht Ihres Lebensmittels. Bestätigen Sie Ihre Auswahl durch Drücken der Taste Start/Schnellstart (9).

Bitte beachten Sie, dass den verschiedenen Automatikprogrammen unterschiedliche Gewichte/Mengen zugeordnet sind.

- Das gewählte Automatikprogramm startet. Im Display (1) blinken die Symbole des gewählten Automatikprogrammes, das Symbol sowie das Symbol der verwendeten Beheizungsart. Bei dem Automatikprogramm A-07 blinkt je nach Programmfortschritt entweder das Symbol oder das Symbol . So können Sie während des Programmablaufs erkennen, mit welcher Beheizungsart aktuell gegart wird. Zusätzlich wird die abwärts laufende Restzeit angezeigt.

Das Ende des Garvorganges wird Ihnen im Display (1) durch die blinkende Anzeige „**End**" signalisiert und es ertönen 5 Signaltöne. Falls die Tür der Mikrowelle nicht geöffnet wird, erklingen die 5 Signaltöne alle 2 Minuten erneut.

Bis zum Öffnen der Tür blinkt im Display (1) die Anzeige „**End**".

Bei den Automatikprogrammen **A-04** (Hähnchen) und **A-07** (Fleisch/Braten) sollten die Speisen nach ca. 2/3 der Garzeit gewendet werden, um ein gleichmäßiges Garen zu erreichen.

Die Mikrowelle signalisiert Ihnen den Zeitpunkt, an dem die Speise gewendet werden sollte durch 2 Signaltöne. Zusätzlich wird im Display (1) „**turn**" angezeigt.

- Öffnen Sie die Tür. Die Zeit im Display (1) bleibt stehen.
- Wenden Sie die Speise. Bitte beachten Sie, dass die Speise schon sehr heiß sein kann und benutzen Sie ggf. Ofenhandschuhe oder Topflappen.

- Schließen Sie die Tür und drücken Sie die Taste Start/Schnellstart ⏀ (9), um das Programm fortzusetzen. Die verbliebene Restzeit im Display (1) läuft wieder abwärts.

Falls Sie ein Wenden der Speise nicht für notwendig halten, unternehmen Sie nichts und lassen das Programm einfach bis zum Ende durchlaufen.

Größe, Form und spezielle Sorten der Lebensmittel haben entscheidenden Einfluss auf das Kochergebnis. Falls Ihre Speisen nach dem Ablauf eines Automatikprogrammes noch nicht durchgegart sind, empfehlen wir das Nachgaren mit dem Schellstartprogramm der Mikrowelle. Sollte im verwendeten Automatikprogramm auch die Grillfunktion genutzt worden sein, kann auch das Nachgaren mit der Grillfunktion stattfinden. Beachten Sie hierbei, dass sich der Bräunungsgrad der Gerichte ebenfalls verstärkt.

9.5 Die Automatikprogramme im Einzelnen

9.5.1 Programm - Nudeln

verwendete Beheizungsart	Mikrowelle
Programmdauer (mengenabhängig)	25:00 bis 35:00 Minuten

Bitte geben Sie bei der Programmierung das reine Nudelgewicht ohne Wasser ein.

Die Wassermenge ist in jedem Fall so zu bemessen, dass die Nudeln reichlich von Wasser bedeckt sind. Die Wassermenge kann in Abhängigkeit von Nudelsorte und Kochgefäß variieren. Wir empfehlen als ungefähren Richtwert die Zugabe von Wasser im Verhältnis 4:1 (4 Teile Wasser auf 1 Teil Nudeln).

- Verwenden Sie ein hohes Gefäß, um ein Überkochen zu vermeiden.
- Füllen Sie die gewünschte Menge Nudeln ein.
- Füllen Sie ähnlich viel Wasser ein, wie beim Kochen im Kochtopf. Die Nudeln sollten immer mit Wasser bedeckt sein.
- Starten Sie das Programm **„Nudeln“**.
- Lassen Sie die Nudeln nach Ablauf des Programmes für 2-3Minuten ruhen, bevor Sie diese abschütten.

9.5.2 Programm - Fisch

verwendete Beheizungsart	Mikrowelle
Programmdauer (mengenabhängig)	3:30 bis 16:00 Minuten

- Verteilen Sie den Fisch gleichmäßig auf einem mikrowellengeeigneten Teller.
- Würzen Sie den Fisch nach Geschmack und geben Sie etwas Butter oder anderes Fett hinzu.
- Starten Sie das Programm **„Fisch“**.

9.5.3 Programm - Reis

verwendete Beheizungsart	Mikrowelle
Programmdauer (mengenabhängig)	15:00 bis 51:00 Minuten

- Verwenden Sie ein hohes Gefäß, um ein Überkochen zu vermeiden.
- Füllen Sie Wasser in das Gefäß. Als Faustregel gilt: doppelt so viele Milliliter Wasser wie Gramm Reis. Nehmen Sie also für 200 Gramm Reis ca. 400 Milliliter Wasser. Beim Programmieren des Programmes wählen Sie in diesem Fall 200 Gramm, da jeweils nur das Gewicht vom Reis relevant ist.
- Lassen Sie den Reis ca. 3 bis 5 Minuten quellen.
- Decken Sie das Gefäß mit einer geeigneten Abdeckung ab, verschließen Sie es aber nicht luftdicht.
- Starten Sie das Programm **„Reis“**.

9.5.4 Programm - Hähnchen

verwendete Beheizungsart	Mikrowelle und Grillfunktion
Programmdauer (mengenabhängig)	43:00 bis 54:00 Minuten

- Platzieren Sie das Hähnchen auf einem mikrowellengeeigneten Teller.
- Würzen Sie das Hähnchen nach Geschmack.
- Starten Sie das Programm **„Hähnchen“**.
- Um einem Austrocknen des Hähnchens vorzubeugen, muss dieses unbedingt gewendet werden. Außerdem kann so auch die untere Seite durch den Grill besser gebräunt werden. Die Mikrowelle unterbricht nach ca. 2/3 Programmdauer das Automatikprogramm und signalisiert dieses durch 2 Signaltöne. Zusätzlich wird im Display (1) „**turn**“ angezeigt.

Wir empfehlen, die durch den Garprozess entstandene Flüssigkeit vor dem Wenden abzugießen. Dadurch wird das Backergebnis etwas knuspriger.

- Wenden Sie das Hähnchen und drücken Sie anschließend die Taste Start/Schnellstart ⏀ (9), um das Programm **„Hähnchen“** fortzusetzen.

9.5.5 Programm - Aufwärmen

verwendete Beheizungsart	Mikrowelle
Programmdauer (mengenabhängig)	1:10 bis 10:10 Minuten

- Verteilen Sie das aufzuwärmende Gericht gleichmäßig auf einem mikrowellengeeigneten Teller.
- Starten Sie das Programm **„Aufwärmen“**.

9.5.6 Programm - Kartoffeln

verwendete Beheizungsart	Mikrowelle
Programmdauer (mengenabhängig)	3:50 bis 11:00 Minuten

- Verwenden Sie nach Möglichkeit gleichgroße, ungeschälte Kartoffeln.
- Stechen Sie die Schalen mehrfach ein.
- Verteilen Sie die Kartoffeln auf einem mikrowellengeeigneten Teller oder einem anderen geeigneten Gefäß. Idealerweise sollten sich die Kartoffeln nicht berühren.
- Starten Sie das Programm **„Kartoffeln“**.

Für ein Kartoffelgratin empfehlen wir stattdessen die Verwendung des Kombinationsbetriebes (Mikrowellen-Grillkombination „C-1“). Bei einer Menge von ca. 750g Kartoffeln empfehlen wir eine Zubereitungszeit von 40-45 Minuten.

9.5.7 Programm - Fleisch/Braten

verwendete Beheizungsart	Mikrowelle und Grillfunktion
Programmdauer (mengenabhängig)	42:30 bis 79:30 Minuten

- Würzen Sie das Fleisch/ den Braten nach Belieben.
- Geben Sie das Fleisch auf einen mikrowellengeeigneten Teller.
- Starten Sie das Programm **„Fleisch/Braten“**.
- Um einem Austrocknen des Bratens vorzubeugen, muss dieser unbedingt gewendet werden. Außerdem kann so auch die untere Seite durch den Grill besser gebräunt werden. Die Mikrowelle unterbricht nach ca. 2/3 Programmdauer das Automatikprogramm und signalisiert dieses durch 2 Signaltöne. Zusätzlich wird im Display (1) „**turn**“ angezeigt.
- Wenden Sie den Braten und drücken Sie anschließend die Taste Start/Schnellstart ⏀ (9), um das Programm **„Fleisch/Braten“** fortzusetzen.

9.5.8 Programm - Popcorn

verwendete Beheizungsart	Mikrowelle
Programmdauer (mengenabhängig)	2:00 bis 3:00 Minuten

- Geben Sie die gewünschte Menge Popcornmais in ein handelsübliches und für diese Zwecke geeignetes Gefäß.
- Starten Sie das Programm **„Popcorn“**.

9.5.9 Programm - Flüssigkeiten

verwendete Beheizungsart	Mikrowelle
Programmdauer (mengenabhängig)	1:30 bis 4:00 Minuten

- Geben Sie die zu erhitzende Flüssigkeit (Getränke, Soßen etc.) in ein mikrowellengeeignetes Gefäß, z. B. Glas oder Tasse und stellen Sie dieses auf den Glasdrehteller (2) in der Mikrowelle.
- Falls Sie mehrere Gefäße gleichzeitig in die Mikrowelle stellen, achten Sie darauf, dass diese sich nicht berühren.
- Starten Sie das Programm **„Flüssigkeiten“**.

Um ein plötzliches Sieden der Flüssigkeiten zu vermeiden, empfehlen wir:

- ➢ einen Glasstab in die Flüssigkeit zu stelle, solange diese erhitzt wird.
- ➢ die Flüssigkeit nach dem Erhitzen noch 20-30 Sekunden in der Mikrowelle zu belassen.

9.5.10 Programm - Gemüse

verwendete Beheizungsart	Mikrowelle
Programmdauer (mengenabhängig)	3:30 bis 10:30 Minuten

- Geben Sie das Gemüse auf einen mikrowellengeeigneten Teller oder in ein anderes geeignetes Gefäß.
- Starten Sie das Programm **„Gemüse“**.

9.6 Auftauen

9.6.1 Auftauen nach Zeit

Diese Funktion gibt Ihnen auf einfache Art die Möglichkeit, tiefgefrorene Speisen aufzutauen. Sie müssen lediglich die gewünschte Auftauzeit eingeben.

- Drücken Sie die Taste Auftauen *⏲/*⚖ (11). Im Display (1) erscheinen die Symbole ≋, ⚖ und zusätzlich das erste Auftauprogramm „**DEF1**“. Bestätigen Sie durch Drücken der Taste Start/Schnellstart ⏀ (9).
- Im Display (1) erscheint die Zeitanzeige „**00:10**“.
- Wählen Sie mit dem Drehregler (9) die gewünschte Auftauzeit zwischen 10 Sekunden und 95 Minuten aus und bestätigen Sie durch Drücken der Taste Start/Schnellstart ⏀ (9).
- Der Auftauvorgang startet. Im Display (1) läuft die von Ihnen eingegebene Auftauzeit abwärts und die Symbole ≋ und ⚖ blinken.

Wir empfehlen, die Speise nach etwa der Hälfte der eingestellten Zeit zu wenden.

- Öffnen Sie die Tür. Die verbleibende Auftauzeit wird im Display (1) angezeigt.

- Wenden Sie die Speise.
- Schließen Sie die Tür und drücken Sie die Taste Start/Schnellstart ⏀ (9), um das Programm fortzusetzen. Die verbliebene Restzeit läuft im Display (1) wieder abwärts.

Falls Sie ein Wenden der Speise nicht für notwendig halten, unternehmen Sie nichts und lassen das Programm einfach bis zum Ende durchlaufen.

Das Ende des Auftauvorganges wird Ihnen im Display (1) durch die blinkende Anzeige „**End**" signalisiert und es ertönen 5 Signaltöne. Falls die Tür der Mikrowelle nicht geöffnet wird, erklingen die 5 Signaltöne alle 2 Minuten erneut.

Bis zum Öffnen der Tür blinkt im Display (1) die Anzeige „**End**".

Die folgende Tabelle soll als Hilfestellung für die Einstellung einer geeigneten Auftauzeit in Abhängigkeit vom Gewicht des aufzutauenden Lebensmittels dienen.

Auftaugewicht - Gramm -	**Auftauzeit - Minuten -**	**Auftaugewicht - Gramm -**	**Auftauzeit - Minuten -**
100 g	05:00	1000 g	35:00
200 g	08:00	1100 g	39:00
300 g	11:00	1200 g	42:00
400 g	14:00	1300 g	46:00
500 g	17:00	1400 g	50:00
600 g	20:00	1500 g	53:00
700 g	24:00	1600 g	57:00
800 g	28:00	1700 g	61:00
900 g	31:00	1800 g	64:00

Bitte beachten Sie, dass es sich bei den angegebenen Zeiten nur um Richtwerte handelt. Diese können in Abhängigkeit von der Beschaffenheit des Auftaugutes variieren.

9.6.2 Auftauen nach Gewicht

Falls Sie alternativ zur Auftauzeit lieber das Gewicht der tiefgefrorenen Speise eingeben möchten, wählen Sie diese Funktion. Aus dem von Ihnen eingegebenen Gewicht werden Leistungsstufe und Auftauzeit automatisch errechnet:

- Drücken Sie die Taste Auftauen *◷/*⚖ (11). Im Display (1) erscheinen die Symbole ≋, ⚖ und zusätzlich das erste Auftauprogramm „**DEF1**".
- Wählen Sie mit dem Drehregler (9) das zweite Auftauprogramm „**DEF2**". Bestätigen Sie durch Drücken der Taste Start/Schnellstart ⏀ (9)
- Im Display (1) erscheint das Minimalgewicht „**100g**".

- Wählen Sie mit dem Drehregler (9) das korrekte Gewicht der aufzutauenden Speise zwischen 100g und 1800g.
- Bestätigen Sie das eingegebene Gewicht durch Drücken der Taste Start/Schnellstart (9). Der Auftauvorgang startet. Im Display (1) läuft die von der Mikrowelle errechnete Auftauzeit abwärts und die Symbole und blinken.

Bei Bedarf können Sie die Speise wenden, sobald 2 Signaltöne ertönen und gleichzeitig im Display (1) „**turn**" angezeigt wird.

- Öffnen Sie die Tür. Die verbleibende Auftauzeit wird im Display (1) angezeigt.
- Wenden Sie die Speise.
- Schließen Sie die Tür und drücken Sie die Taste Start/Schnellstart (9), um das Programm fortzusetzen. Die verbliebene Restzeit läuft im Display (1) wieder abwärts.

Falls Sie ein Wenden der Speise nicht für notwendig halten, unternehmen Sie nichts und lassen das Programm einfach bis zum Ende durchlaufen. Nach kurzer Zeit erlischt die Anzeige „**turn**" und im Display (1) läuft die verbliebene Restzeit wieder abwärts.

Das Ende des Auftauvorganges wird Ihnen im Display (1) durch die blinkende Anzeige „**End**" signalisiert und es ertönen 5 Signaltöne. Falls die Tür der Mikrowelle nicht geöffnet wird, erklingen die 5 Signaltöne alle 2 Minuten erneut.

Bis zum Öffnen der Tür blinkt im Display (1) die Anzeige „**End**".

9.7 Startzeitvorwahl

Mit dieser Funktion können Sie die Mikrowelle so programmieren, dass ein von Ihnen ausgewähltes Programm zu einer von Ihnen vorbestimmten Zeit startet.

Bitte beachten Sie bei Verwendung dieser Funktion die Sicherheitshinweise zum Thema Brandgefahr in Kapitel 2.

Für die Startzeitvorwahl ist es zwingend notwendig, dass die Uhrzeit korrekt eingestellt ist. Die Startzeitvorwahl funktioniert nicht bei den Programmen „Auftauen", dem Automatikprogramm „**A-05**" (Aufwärmen) und der Funktion „Mikrowellenbetrieb/ Schnellstart".

- Stellen Sie die gewünschte Mikrowellenfunktion (Mikrowellenbetrieb, Grillbetrieb, Kombinationsbetrieb oder Automatikprogramm) ein.
  - **Mikrowellenbetrieb:** Drücken Sie die Taste Mikrowelle (12), wählen Sie die Leistungsstufen und stellen Sie mit dem Drehregler (9) die gewünscht Garzeit ein.
  - **Grillbetrieb:** Drücken Sie die Taste Grill (6) und stellen Sie mit dem Drehregler (9) die gewünscht Grillzeit ein.
  - **Kombinationsbetrieb:** Drücken Sie die Taste Kombination COMB. (7). Stellen Sie mit dem Drehregler (9) die gewünscht Betriebsart „**C - 1**" oder „**C - 2**" ein.

- **Automatikprogramme:** Wählen Sie mit dem Drehregler (9) ein Automatikprogramm (außer **A-05**) und bestätigen Sie durch Drücken der Taste Start/Schnellstart (9). Stellen Sie nun durch Drehen des Drehreglers das Gewicht der Speise ein.

- Drücken Sie die Taste Timer/Uhr (10). Im Display (1) blinken die Ziffern für die Stunde.
- Stellen Sie die Stunde der gewünschten Startzeit durch Drehen des Drehreglers (9) ein und bestätigen Sie durch Drücken der Taste Start/Schnellstart (9). Im Display (1) blinken die Ziffern für die Minute.
- Stellen Sie die Minute der gewünschten Startzeit durch Drehen des Drehreglers (9) ein und bestätigen Sie durch Drücken der Taste Start/Schnellstart (9).

Im Display (1) blinkt nun die soeben programmierte Startzeit. Zusätzlich blinken je nach gewählter Mikrowellenfunktion (Mikrowellenbetrieb, Grillbetrieb, Kombinationsbetrieb oder Automatikprogramm) die entsprechenden Symbole.

Zur eingestellten Startzeit ertönen 2 Signaltöne und der zuvor gewählte Vorgang wird automatisch gestartet.

Es ist jederzeit möglich, die programmierte Startzeit und damit auch den ganzen programmierten Vorgang abzubrechen. Drücken Sie hierzu die Taste Stop (8). Im Display (1) wird nun wieder die aktuelle Uhrzeit angezeigt.

10. Wartung / Reparatur / Reinigung

10.1 Wartung / Reparatur

WARNUNG! Wartungs- bzw. Reparaturarbeiten sind erforderlich, wenn die Mikrowelle beschädigt wurde, Flüssigkeit oder Gegenstände ins Innere des Gehäuses gelangt sind, die Mikrowelle Regen oder Feuchtigkeit ausgesetzt wurde, wenn sie nicht einwandfrei funktioniert oder heruntergefallen ist. Falls Sie Rauchentwicklung, ungewöhnliche Geräusche oder Gerüche feststellen, schalten Sie die Mikrowelle sofort aus und ziehen Sie den Netzstecker aus der Netzsteckdose. Halten Sie die Tür geschlossen, um evtl. auftretende Flammen zu ersticken. In diesen Fällen darf die Mikrowelle nicht weiter verwendet werden, bevor eine Überprüfung durch einen Fachmann durchgeführt wurde. Lassen Sie alle Wartungs- und Reparaturarbeiten nur von qualifiziertem Fachpersonal durchführen. Öffnen Sie niemals das Gehäuse der Mikrowelle.

10.2 Reinigung

GEFAHR! Ziehen Sie den Netzstecker vor der Reinigung aus der Netzsteckdose. Stromschlaggefahr!

GEFAHR! Warten Sie, bis die Mikrowelle abgekühlt ist. Verbrennungsgefahr!

GEFAHR! Die Mikrowelle selbst darf nicht in Wasser getaucht werden, es besteht Stromschlaggefahr!

WARNUNG! Verwenden Sie zum Reinigen des Garraumes kein Backofenspray, da hierdurch nicht entfernbare Rückstände auf den Heizstäben entstehen können.

Entnehmen Sie zur Reinigung den Glasdrehteller (2) und den Rollenring (4). Diese Teile können anschließend im Spülbad mit Spülmittel und warmem Wasser gereinigt werden. Spülen Sie die Teile mit klarem Wasser nach und trocknen Sie diese vollständig ab. Verwenden Sie zur Reinigung keinesfalls scheuernde Gegenstände.

Der Glasdrehteller (2) ist auch für die Reinigung in der Spülmaschine geeignet!

Verwenden Sie zur Reinigung der Innen- und Außenflächen der Mikrowelle ein leicht angefeuchtetes Tuch ggf. mit etwas Spülmittel und keinesfalls Lösungsmittel oder Reiniger, die Kunststoffe angreifen. Trocknen Sie danach alles wieder gut ab.

Reinigen Sie regelmäßig die Tür, das Sichtfenster, die Türdichtungen und angrenzende Teile mit einem feuchten Tuch. Verwenden Sie keine Scheuermittel.

11. Lagerung bei Nichtbenutzung / Transport

Wenn Sie die Mikrowelle nicht einsetzen möchten, bewahren Sie sie an einem staubfreien, sauberen, trockenen Ort ohne direkte Sonneneinstrahlung auf.

Falls Sie die Mikrowelle transportieren, empfehlen wir zum Schutz vor Beschädigungen den Transport in der Originalverpackung. Alternativ nutzen Sie bitte einen ausreichend großen, stabilen Umkarton und polstern Sie die Mikrowelle rundherum mit geeignetem Polstermaterial, z.B. Wolldecken gut ab. Achten Sie insbesondere darauf, dass Tür und Türverriegelungen keinen Schaden nehmen.

12. Fehlerbehebung

Keine Anzeige im Display (1)

- Prüfen Sie, ob der Netzstecker richtig in die Netzsteckdose eingesteckt ist.
- Die Netzsteckdose ist defekt. Probieren Sie das Gerät an einer Netzsteckdose, von der Sie sicher wissen, dass sie Strom führt.
- Das Display (1) ist defekt. Wenden Sie sich an den Hersteller.

Keine Reaktion auf Tastendruck

- Prüfen Sie, ob die Kindersicherung aktiviert ist. Deaktivieren Sie diese gegebenenfalls.

Der gewünschte Vorgang startet nicht

- Die Tür der Mikrowelle ist nicht richtig geschlossen. Verschließen Sie die Tür.

Der drehende Glasdrehteller (2) macht Geräusche

- Prüfen Sie, ob der Glasdrehteller (2) richtig auf dem Rollenring (4) liegt. Legen Sie Ihn korrekt auf.
- Prüfen Sie, ob der Rollenring (4) oder der Boden der Mikrowelle verschmutzt sind. Reinigen Sie beides.

Starke Rauchentwicklung im Grillbetrieb

- Stellen Sie vor Benutzung der Grillfunktion sicher, dass das Heizelement frei von Lebensmittelrückständen ist.

13. Umwelthinweise und Entsorgungsangaben

Die mit diesem Symbol gekennzeichneten Geräte unterliegen der europäischen Richtlinie 2012/19/EU. Alle Elektro- und Elektronik-Altgeräte müssen getrennt vom Hausmüll über dafür staatlich vorgesehene Stellen entsorgt werden. Mit der ordnungsgemäßen Entsorgung des alten Geräts vermeiden Sie Umweltschäden und eine Gefährdung Ihrer persönlichen Gesundheit. Weitere Informationen zur vorschriftsgemäßen Entsorgung des alten Geräts erhalten Sie bei der Stadtverwaltung, beim Entsorgungsamt oder in dem Geschäft, wo Sie das Gerät erworben haben.

Führen Sie auch die Verpackung einer umweltgerechten Entsorgung zu. Kartonagen können bei Altpapiersammlungen oder an öffentlichen Sammelplätzen zur Wiederverwertung abgegeben werden. Folien und Kunststoffe des Lieferumfangs werden über Ihr örtliches Entsorgungsunternehmen eingesammelt und umweltgerecht entsorgt.

Beachten Sie die Kennzeichnung der Verpackungsmaterialien bei der Abfalltrennung, diese sind gekennzeichnet mit Abkürzungen (a) und Nummern (b) mit folgender Bedeutung:

1–7: Kunststoffe / 20–22: Papier und Pappe / 80–98: Verbundstoffe.

14. Lebensmittelechtheit

Dieses Symbol kennzeichnet Produkte, die auf ihre physikalische und chemische Zusammensetzung getestet wurden und gemäß der Anforderung der Verordnung EG 1935/2004 als gesundheitlich unbedenklich für den Kontakt mit Lebensmitteln befunden wurden.

15. Konformitätsvermerke

Dieses Produkt erfüllt die Anforderungen der geltenden europäischen und nationalen Richtlinien. Die Konformität wurde nachgewiesen. Entsprechende Erklärungen und Unterlagen sind beim Hersteller hinterlegt.

Die vollständige EU-Konformitätserklärung kann unter folgendem Link heruntergeladen werden:
https://www.targa.gmbh/downloads/conformity/321962_1907.pdf

16. Hinweise zu Garantie und Serviceabwicklung

Garantie der TARGA GmbH

Sehr geehrte Kundin, sehr geehrter Kunde,

Sie erhalten auf dieses Gerät 3 Jahre Garantie ab Kaufdatum. Im Falle von Mängeln dieses Produkts stehen Ihnen gegen den Verkäufer des Produkts gesetzliche Rechte zu. Diese gesetzlichen Rechte werden durch unsere im Folgenden dargestellte Garantie nicht eingeschränkt.

Garantiebedingungen

Die Garantiefrist beginnt mit dem Kaufdatum. Bitte bewahren Sie den originalen Kassenbon gut auf. Diese Unterlage wird als Nachweis für den Kauf benötigt. Tritt innerhalb von drei Jahren ab dem Kaufdatum dieses Produkts ein Material- oder Fabrikationsfehler auf, wird das Produkt von uns – nach unserer Wahl – für Sie kostenlos repariert oder ersetzt.

Garantiezeit und gesetzliche Mängelansprüche

Die Garantiezeit wird durch die Gewährleistung nicht verlängert. Dies gilt auch für ersetzte und reparierte Teile. Eventuell schon beim Kauf vorhandene Schäden und Mängel müssen sofort nach dem Auspacken gemeldet werden. Nach Ablauf der Garantiezeit anfallende Reparaturen sind kostenpflichtig.

Garantieumfang

Das Gerät wurde nach strengen Qualitätsrichtlinien sorgfältig produziert und vor Auslieferung gewissenhaft geprüft. Die Garantieleistung gilt für Material- oder Fabrikationsfehler. Diese Garantie erstreckt sich nicht auf Produktteile, die normaler Abnutzung ausgesetzt sind und daher als Verschleißteile angesehen werden können oder für Beschädigungen an zerbrechlichen Teilen, z. B. Schalter, Akkus oder die aus Glas gefertigt sind. Diese Garantie verfällt, wenn das Produkt beschädigt, nicht sachgemäß benutzt oder gewartet wurde. Für eine sachgemäße Benutzung des Produkts sind alle in der Bedienungsanleitung aufgeführten Anweisungen genau einzuhalten. Verwendungszwecke und Handlungen, von denen in der Bedienungsanleitung abgeraten oder vor denen gewarnt wird, sind unbedingt zu vermeiden. Das Produkt ist nur für den privaten und nicht für den gewerblichen Gebrauch bestimmt. Bei missbräuchlicher und unsachgemäßer Behandlung, Gewaltanwendung und bei Eingriffen, die nicht von unserer autorisierten Service-Niederlassung vorgenommen wurden, erlischt die Garantie. Mit Reparatur oder Austausch des Produkts beginnt kein neuer Garantiezeitraum.

Abwicklung im Garantiefall

Um eine schnelle Bearbeitung Ihres Anliegens zu gewährleisten, folgen Sie bitte den folgenden Hinweisen:

- Bitte lesen Sie vor Inbetriebnahme Ihres Produktes sorgfältig die beigefügte Dokumentation. Sollte es mal zu einem Problem kommen, welches auf diese Weise nicht gelöst werden kann, wenden Sie sich bitte an unsere Hotline.

- Bitte halten Sie für alle Anfragen den Kassenbon und die Artikelnummer bzw. wenn vorhanden die Seriennummer als Nachweis für den Kauf bereit.
- Für den Fall, dass eine telefonische Lösung nicht möglich ist, wird durch unsere Hotline in Abhängigkeit der Fehlerursache ein weiterführender Service veranlasst.

Service

DE Telefon: 0800 5435111
E-Mail: targa@lidl.de

AT Telefon: 0820 201222
E-Mail: targa@lidl.at

CH Telefon: 0842 665 566
E-Mail: targa@lidl.ch

IAN: 321962_1907

Hersteller

Bitte beachten Sie, dass die folgende Anschrift keine Serviceanschrift ist. Kontaktieren Sie zunächst die oben benannte Servicestelle.

TARGA GmbH
Coesterweg 45
59494 Soest
DEUTSCHLAND

Table of Contents

1. Introduction 36

2. Safety instructions 37

3. Intended use 44

4. Copyright 44

5. Package contents 45

6. Technical specifications 45

7. Before you start 46

7.1 How the microwave works 46
7.2 Suitable cookware 46

8. Controls 47

8.1 Rotary knob (9) 47

9. Getting started 48

9.1 First-time setup 48
9.1.1 Selecting a position 48
9.1.2 Connecting and preparing the microwave 48
9.1.3 Setting the time 50
9.1.4 Setting the kitchen timer 50
9.1.5 Setting the child lock 50
9.2 Using the microwave 51
9.2.1 Microwave mode 51
9.2.2 Microwave/Quick Start mode 52
9.2.3 Grill mode 52
9.2.4 Combination mode 54
9.3. Automatic programmes 55
9.4 Starting an automatic programme 56
9.5 The individual automatic programmes 57
9.5.1 Pasta programme 57
9.5.2 Fish programme 57
9.5.3 Rice programme 58
9.5.4 Chicken programme 58
9.5.5 Heating programme 58

9.5.6 Potatoes programme 59
9.5.7 Meat/joints programme 59
9.5. 8 Popcorn programme 59
9.5.9 Liquids programme 60
9.5.10 Vegetables programme 60
9.6. Defrosting 60
9.6.1 Defrosting by time 60
9.6.2 Defrosting by weight 61
9.7 Start time delay 62

10. Servicing/repairs/cleaning 63

10.1 Servicing / Repair 63
10.2 Cleaning 63

11. Storage when not in use / transport 63

12. Troubleshooting 64

13. Environmental regulations and disposal information 64

14. Food-safe materials 65

15. Conformity notes 65

16. Warranty and servicing advice 65

1. Introduction

Congratulations!

By purchasing the SilverCrest Microwave SMW 800 E2, hereinafter referred to as the microwave, you have opted for a quality, long-lasting product.

These operating instructions contain important information about the safe use of the microwave and tips and information on everyday use and disposal. Before using the microwave, study the operating Instructions carefully and only use it in the areas described and for the purposes described. If you sell the microwave or give it away, make sure you provide these operating instructions with it. The operating instructions are part of the appliance.

2. Safety instructions

IMPORTANT SAFETY INSTRUCTIONS. READ CAREFULLY AND KEEP FOR FUTURE REFERENCE!

DANGER! This symbol and the word "Danger" denote a potentially dangerous situation. Ignoring it can lead to severe injury or even death.

WARNING! This symbol and the word “Warning” denote important information required for the safe operation of the product and for the safety of its users.

DANGER! This symbol denotes the risk of injuries or burns from hot surfaces on the microwave.

DANGER! This symbol denotes danger for human health and risk of death and/or risk of damage to equipment due to fire.

This symbol denotes further information on the topic.

DANGER! This symbol denotes danger for human health and risk of death and/or risk of damage to equipment due to electric shock.

Operating environment

This microwave is only suitable for use in dry inside spaces. It is not for use in rooms with a high temperature or humidity (e.g. bathrooms), and must be kept free of excessive dust.

DANGER! Microwave energy

- Do not try to operate the appliance with the door open, as this could lead to a dangerous dose of microwave radiation. Do not attempt to break or manipulate the safety locks.
- Do not jam anything between the front of the appliance and the door and avoid contamination on the sealing surfaces.
- WARNING! If the door or the door seals are damaged, do not continue to use the microwave. Get it repaired immediately by a qualified expert.
- WARNING! Never try to repair the appliance yourself. Removing the casing can release microwave energy. Make sure you use a qualified professional to carry out repairs and also to replace the lamp inside the casing.
- Persons fitted with a pacemaker should consult their doctor on potential risks before using the microwave for the first time.

DANGER! Electric shock

- Do not clean the device using a vapour steam cleaner.
- Only connect the appliance to a properly installed, earthed mains socket whose voltage tallies with the information on the rating plate.
- Always use a mains socket that is easily accessible so the mains plug can quickly be removed in the event of an emergency.
- Lay the mains cable so it does not present a trip hazard.

- If the mains cable of this appliance is damaged, it must be replaced by the manufacturer, its customer service or a similarly qualified person, in order to avoid any possible danger.
- Make sure that the mains cable cannot be damaged by sharp edges or hot spots.
- Make sure that the mains cable does not get damp or wet while in use. Make sure it cannot get crushed or squashed.
- When disconnecting the mains plug from the mains socket, always pull on the mains plug and never on the mains cable.
- If you notice visible damage to the microwave or the mains cable, switch the appliance off immediately, disconnect the mains plug from the mains socket and contact our hotline (see "Warranty and servicing advice" section).
- If you are not using the appliance, in the event of a fault or if you wish to clean it, disconnect the mains plug from the mains socket to ensure it is completely without power.
- Never pour liquid into the ventilation holes or safety door locks. If liquid does get into them, disconnect the mains plug immediately and do not continue to use the appliance. Contact customer services (see “Warranty and servicing advice” chapter).

Never immerse the appliance or the connection cable in water or other liquids.

DANGER! Fire hazard

- The microwave is not designed to be operated with an external timer or separate remote control system. Do not leave the microwave unattended when it is switched on. Fire hazard!
- Do not operate the microwave near devices which emit heat themselves, e.g. oven or hob.
- The microwave must only be used free-standing.
- The appliance must not be placed in a cabinet.
- The minimum installation height is 85cm.
- When selecting a position, always maintain a minimum distance to adjacent walls. Note the chapter on “Selecting a position”.
- Never leave the microwave unattended if you are heating food in plastic or paper packaging. Fire hazard!
- Do not put combustible materials near the microwave or the ventilation holes. Do not cover the ventilation holes. Fire hazard!
- Remove any metallic packaging from food to be heated. Fire hazard!
- If making popcorn, only use popcorn bags which are designed to be used in the microwave. Fire hazard!
- The microwave oven is designed to heat food and drinks. Drying food or clothes and heating cushions, slippers, sponges, damp cloths and similar can lead to injuries, ignition or fire.
- The microwave is not designed for the storage of food or other items.

- Never exceed the cooking times given by the manufacturer. Fire hazard!
- Remove residues of oil or fat from the cooking space before heating more food in the microwave. Residues can ignite. Fire hazard!
- Do not heat fat or oil. Fire hazard through ignition!
- If smoke appears, switch off the appliance or disconnect the mains plug and keep the door closed in order to stifle any flames.
- Do not put plastic containers in the microwave directly after using the grill or combination mode, as they can melt due to the high level of residual heat.

Hot surface

- The door or the outer surface may get hot when the appliance is operating.

WARNING! Risk of injury

- This appliance is intended to be used in household and similar applications such as:
  staff kitchen areas in shops, offices and other working environments;
  farm houses;
  by clients in hotels, motels and other residential environments;
  bed and breakfast type environments.
- This microwave may be used by children of 8 years and older and by persons with reduced physical, sensory or mental capacities or those persons who have lack of knowledge or

experience, as long as they are supervised or they have received instructions regarding the proper use of the appliance and they understand the associated risks.

- Keep the packaging materials and bags out of the reach of children. There is a risk of suffocation.
- Cleaning and user maintenance must not be carried out by children unless they are older than 8 years old and supervised.
- Keep children younger than 8 years away from the appliance and its mains cable.
- Do not allow children to play with the appliance.
- Keep children away from the microwave door while the appliance is in use. There is a risk of getting burnt.
- The contents of baby bottles and jars of baby food must be stirred or shaken and the temperature checked before use in order to avoid burns.
- Do not heat liquids or food in sealed containers. Risk of explosion!
- Heating drinks in the microwave can lead to a delayed onset of boiling (boil delay), so be careful when handling the container.
- Do not touch the microwave door, ventilation holes, accessories or tableware during or immediately after use. Risk of getting burnt!
- Open packaging such as jars or popcorn bags so that the opening points away from you. The steam coming out can cause burns.

- When you open the door, never stand right in front of the microwave. The steam coming out can cause burns.
- Do not use the microwave for deep-frying. Risk of getting burnt!
- Cooking utensils used can get very hot as the food is heated. Use pot holders or oven gloves. Risk of getting burnt!
- When heating drinks delayed boiling may occur. Risk of injury!
- When heating liquids, always use open containers to prevent the build-up of pressure and allow air bubbles to dissipate. Risk of explosion!
- Do not heat eggs in their shells or whole hard boiled eggs in the microwave, as they can explode even after the heating process in the microwave.
- Pierce food with a thick skin such as potatoes, sausages and chestnuts before cooking.

WARNING! Damage to equipment

- In "Microwave" and "Combination" mode, never operate the appliance empty.
- Only use cookware which are suitable for use in microwaves.
- Never put metal cookware or baking trays in the microwave. These reflect the microwaves and can lead to the formation of sparks.
- Do not poke objects into the ventilation holes or the safety door lock.
- Do not lean on the microwave door.

- The oven should be cleaned regularly and food residues removed.
- Failure to maintain the oven in a clean condition could lead to deterioration of the surface that could adversely affect the life of the appliance and possibly result in a hazardous situation.

3. Intended use

This microwave is used for defrosting, heating and preparing food. It has not been designed for corporate or commercial applications. Use the microwave for private purposes only. Any use other than that mentioned above does not correspond to the intended use. The microwave may also not be used outdoors or in tropical climates. This microwave fulfils all relevant standards and directives relating to CE Conformity. Any modifications to the microwave other than recommended changes by the manufacturer may result in these standards no longer being met. The manufacturer shall not be liable for any damage or malfunctions resulting from such modifications.

Observe the regulations and laws in the country of use.

4. Copyright

All the contents of this operating instructions are protected by copyright and provided to the reader for information only. Copying data and information without the prior explicit written consent of the author is strictly forbidden. This also applies to any commercial use of the contents and information. All texts and diagrams are up-to-date as of the date of printing. Subject to change without notice.

5. Package contents

- Microwave oven
- Roller ring
- Drive star
- Glass plate
- Grill stands
- These operating instructions
- Quick Guide
- Sticker (control elements/automatic programmes)

These operating instructions have a fold-out cover. On the inside of the cover, the microwave is shown with its parts numbered, the numbers meaning the following:

1 Display
2 Glass plate
3 Drive star
4 Roller ring
5 Door handle
6 Grill button
7 Combination button COMB.
8 Stop button STOP
9 Rotary knob / Start/Quick Start button
10 Timer/Clock button
11 Defrost button
12 Microwave button
13 Grill stands

6. Technical specifications

Model	SMW 800 E2
Power supply	230 VAC, 50 Hz
Total max. power consumption	1250 W
Microwave max. power consumption	1250 W
Grill max. power consumption	1000 W
Microwave output power	800 W, frequency 2450 MHz
Cooking space volume	approx. 20 litres
Dimensions (W x H x D)	approx. 46.4 x 28.5 x 37.8 cm
Weight	approx. 13.3 kg

The technical data and design may be changed without prior notice.

7. Before you start

Remove the microwave from the packaging. Remove all packaging material and check that all parts are complete and undamaged. If you find anything missing or damaged, please contact the manufacturer.

The microwave is supplied with stickers in different languages. Please select a sticker with your preferred language.
Then stick it at the position shown in the diagram opposite, so you can see the meanings of the symbols for the buttons and automatic programmes at all times.

7.1 How the microwave works

The microwave generates electromagnetic waves which create strong vibrations in the water molecules contained in the food. These vibrations create heat. The heat is generated directly in the food and the process is very gentle. The cookware is only heated indirectly by the food. Food with a high moisture content heats quicker than dryer food.

Tips for getting good results from your food:

- Use appropriate utensils and do not place food directly on the glass plate (2).
- Cookware should not protude beyond the edge of the glass plate (2).
- If possible place thicker parts of food towards the edges..
- In order to prevent the food from drying out, select the shortest cooking time given to start with. You can extend the time if required. If you select the time setting too high, food can overcook, begin to smoke or even catch fire.
- Special covers to cover food in the microwave are available from retail outlets. These prevent the cooking space from being contaminated by food splatters.
- To achieve an even cooking result, it makes sense to turn large pieces of food (e.g. joints) over at least once during cooking. The same applies to foods which can only be eaten if cooked through properly, such as poultry or mince.

7.2 Suitable cookware

Microwave mode

- Cookware made of heat-resistant glass or porcelain
- Cookware made of heat-resistant plastic. Prepare oven bags with holes to prevent the build-up of pressure.
- Special plastic cookware for microwaves is available from retail outlets.
- Cookware must not contain metal.

Grill mode

- ❖ All heat-resistant cookware and containers suitable for a conventional oven. Plastic cookware must not be used in grill mode.
- ❖ The food to be grilled can be placed directly on the grill stand (13) which is placed on the glass plate (2).

Combination microwave and grill mode

- ❖ In combination mode, the microwave and grill are switched on alternately. The cookware must be suitable for microwave use **and** also heat resistant. Plastic cookware is not suitable. Cookware must not contain metal.

8. Controls

6 Grill button
7 Combination button
8 Stop button
9 Rotary knob / Start/Quick Start button
10 Timer/Clock button
11 Defrost button
12 Microwave button

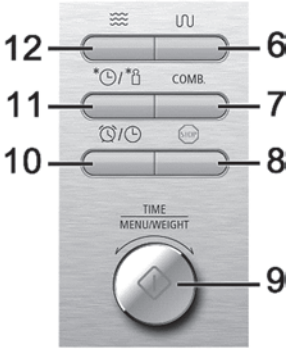

8.1 Rotary knob (9)

The rotary knob (9) can be rotated to the left and to the right. It can be turned all the way around. As a rule, turning to the left reduces numbers while turning to the right increases numbers.

Examples:

- When setting the clock, turning to the left reduces the hours/minutes and turning to the right increases them.
- From standby mode, you can turn to the left to access the automatic programmes and to the right to access the quick start microwave mode.

The rotary knob can also be used as a pushbutton to confirm set values and to start programs.

9. Getting started

9.1 First-time setup

WARNING! Damage to equipment
Never operate the microwave empty. It could overheat!

9.1.1 Selecting a position

WARNING! Fire hazard
This microwave is not suitable for fitting in a cupboard. Adequate ventilation of the appliance cannot be guaranteed in closed cupboards. Fire hazard!

Refer to the diagram below when selecting a position:

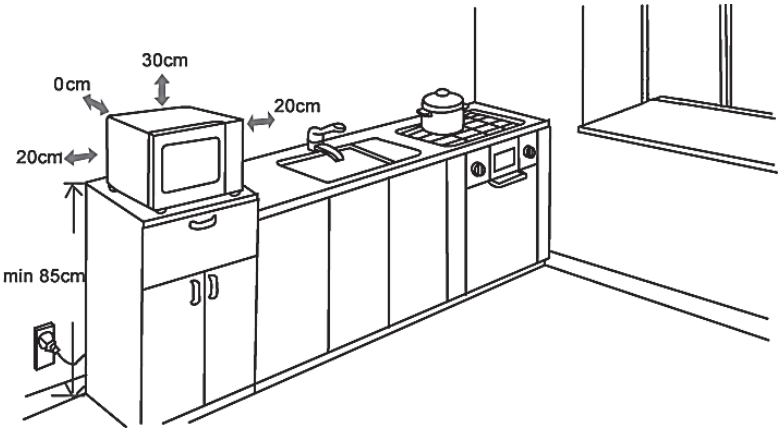

Also, please make sure that ...

- the back panel clearance from the microwave to the wall is defined by the back panel spacer. This spacer must touch the wall.
- the microwave is on a firm, even surface.
- the mains socket used is easily accessible so that the mains plug can be quickly disconnected in the event of an emergency.
- the feet of the microwave must not be removed
- the microwave is not placed above an oven or heater
- using the microwave can cause interference with radio and television reception, so the microwave should be placed as far away as possible from radios and televisions.

9.1.2 Connecting and preparing the microwave

Once you have found a suitable position, you can prepare the microwave for use.

- Remove the packaging.
- Remove any stickers on the appliance.
- Do not remove the light-grey cover plate in the cooking space (right-hand side)! This protects the magnetron.

- Place the roller ring (4) in the recess inside the cooking space.
- Insert the axle of the drive star (3) through the hole in the centre of the cooking space. Twist the drive star (3) until it engages with the drive axle beneath the hole.

- Place the glass plate (2) centrally on the roller ring (4). The 3 glass lugs on the bottom of the glass plate (2) should fit into the drive star (3).
- Close the door.
- Insert the mains plug into a suitable mains socket which meets the requirements in the "Technical specifications" chapter. A beep sounds and the display (1) lights up for around 5 seconds.

The microwave must be connected to a properly earthed mains socket. Ideally, the microwave should have its own power circuit.

If you are not sure whether the socket you have selected meets the specifications, please consult an electrician.

Now heat the microwave once **without any food** in order to remove any production-related residues in the cooking space.

- Place a container full of water on the glass plate (2), the container must be suitable for use in the microwave and grill. Close the door.
- Select grill mode by pressing the "Grill" button (6). The symbol appears in the display (1) and the time shows "**0:10**".
- Use the rotary knob (9) to select a cooking time of 5 minutes and press the Start/Quick Start button (9). The symbol flashes in the display (1) and the set time counts down.
- After the set cooking time, you will hear 5 beeps, the display (1) flashes "**END**" and the appliance automatically switches off.
- Open the door and allow the appliance to cool completely.

When you first use the appliance, production-related residues can cause a slight smell and a slight built-up of smoke. This is normal and passes quickly. Make sure there is adequate ventilation! Open a window if necessary.

- Clean the microwave, the glass plate (2) and the roller ring (4) as described in the chapter on "Cleaning" and then dry everything off thoroughly.

9.1.3 Setting the time

- Hold down the Timer/Clock button (10) for approx. 3 seconds. "**Hr 12**" is shown on the display (1). You can now switch between the 12 hour clock "**Hr 12**" and the 24 hour clock "**Hr 24**" by turning the rotary knob (9). Confirm by pressing the Start/Quick Start button (9). The hour digits flash.
- Select the current hour by twisting the rotary knob (9) and confirm by pressing the Start/Quick Start button (9). The minutes digits flash.
- Select the current minute by twisting the rotary knob (9) and confirm by pressing the Start/Quick Start button (9).

You have now finished setting the time. The current time is displayed, even when the display lighting is switched off.

9.1.4 Setting the kitchen timer

The microwave has a kitchen timer which you can use independently of the microwave. The time can be set between 10 seconds and 95 minutes.

- Press the Timer/Clock button (10).
- Turn the rotary button (9) to set the time you want.
- Press the Start/Quick Start button (9) to start the kitchen timer.

The time set now counts down. When the time is up, the appliance beeps and the current time is shown in the display (1).

You can cancel the time countdown on the kitchen timer at any point by pressing the Stop (8) button. The kitchen timer is cancelled and the current time is shown in the display (1).

While the kitchen time is set and counting down, you can use the microwave functions as normal. The microwave function currently in use is shown in the display (1). Press the Timer/Clock button (10) to show the current status of the kitchen timer for approx. 3 seconds. If the cooking or grilling process is complete and the door (5) is opened, the display (1) shows the remaining time counting down on the kitchen timer.

9.1.5 Setting the child lock

The child lock function gives you the option of preventing the microwave from being started by children or other personnel who are not familiar with its use.

- Activating the child lock: Press the stop button (8) for about 3 seconds until a beep sounds. The symbol appears in the display (1).

The child lock is now activated. All the buttons and the rotary knob do not work.

- Deactivating the child lock: Press the stop button (8) again for about 3 seconds until a beep sounds. The symbol disappears in the display (1).

9.2 Using the microwave

You can cancel any settings at any time by pressing the stop button (8). This puts the microwave back in standby mode.

9.2.1 Microwave mode

WARNING! Fire hazard

Never use the grill stands (13) or other metallic objects in microwave mode. This can create sparks.

During the cooking process, water drops can form on the door and the casing of the microwave. This is not a malfunction. After cooling, wipe the moisture away with a dry cloth.

- Press the Microwave button (12). The display (1) shows "P800" (800 Watts) and the symbol.
- Select the required power level (P100 to P800) using the rotary knob (9).
- Confirm by pressing the Start/Quick Start button (9).
- Select the operating time you want using the rotary knob (9) from 10 seconds to 95 minutes.
- Confirm by pressing the Start/Quick Start button (9). The microwave starts the cooking process set and the symbol flashes on the display (1).

Pause cooking process: Press the Stop button (8) once to pause the cooking process. To continue the cooking process, press the Start/Quick Start button (9). The microwave continues with the cooking process set at the pre-set power level and remaining running time.

Cancel cooking process: Press the Stop button (8) twice to cancel the cooking process. The current time is shown on the display (1).

Display power level set: If you press the Microwave button (12) during the cooking process, the display (1) briefly shows the current power level (P100 to P800) set.

The end of the cooking process is indicated by a flashing "**End**" on the display (1) and the appliance beeps 5 times. If the microwave door is not opened, the 5 beeps are repeated every 2 minutes.

"**End**" flashes on the display (1) until the door is opened.

9.2.2 Microwave/Quick Start mode

When you need quick results, you can use the Quick Start function to start cooking at full power (800 Watts) for between 30 seconds and 95 minutes.

- Press the Start/Quick Start button (9) once. The display (1) shows ":30" and the symbol flashes. The microwave then starts the cooking process and the time counts down.
- Press the Start/Quick Start button (9) as often as you want to extend the cooking time to a maximum of 95 minutes. The time currently selected is shown on the display (1).

Alternatively, you can also proceed as follows:

- Twist the rotary knob (9) to the right until the symbol and the time you want are shown on the display (1).
- Press the Start/Quick Start button (9) once. The cooking process starts, the time counts down and the symbol flashes.

9.2.3 Grill mode

Use the grill function to grill sausages, poultry, steaks, burgers, peppers, etc. and for cheese on toast, toasted sandwiches, gratins, etc.

To guarantee an ideal distance between the food to be grilled and the grill, always use the grill stands (13) in grill mode. Always place the grill stands (13) on the glass plate (2).

- Press the Grill button (6). The display (1) shows "**0:10**" and the symbol.
- Select the cooking time you want using the rotary knob (9) up to a maximum of 95 minutes.
- Confirm by pressing the Start/Quick Start button (9). The microwave starts the grill mode set and the symbol flashes on the display (1).
- Turn the food being grilled when half the set time is up.

After half the time set, the unit beeps twice to indicate that the food can be turned if required.

- Open the door. The time on the display (1) stops.
- Turn the food. Please note that the food can already be hot and use oven gloves or pot holders if necessary.
- Close the door and press the Start/Quick Start button button (9) to continue the programme. The remaining time continues to count down on the display (1).

If you do not think the food needs turning, do nothing and simply allow the programme to continue.

The end of the grilling process is indicated by a flashing "**End**" on the display (1) and the appliance beeps 5 times. If the microwave door is not opened, the 5 beeps are repeated every 2 minutes.

"**End**" flashes on the display (1) until the door is open.

Tips for good grilling results

Before grilling, pre-heat the microwave for around 10 minutes using the grill function.

The table below sets out the recommended quantities and processing times for various foods. The foods listed below should be no more than 2 cm thick to guarantee cooking in the time specified. For pieces of meat which are thicker than 2 cm, the cooking time on each side should be extended accordingly.

We recommend turning the food only once to prevent the meat from drying out.

Ingredients	Recommended quantity	Recommended time
Sausage	approx. 100 g per sausage	15 minutes per side
Pork steak	approx. 120 g per steak	18 minutes per side
Chicken steak	approx. 100 g per steak	20 minutes per side
Burger	approx. 125 g per burger	20 minutes per side

9.2.4 Combination mode

WARNING! Fire hazard
Never use the grill stands (13) or other metallic objects in combination mode. This can create sparks.

This mode combines the microwave and the grill. It is perfect for cooking and grilling at the same time.

In combination mode, the cooking time set is split on a percentage basis between microwave and grill modes.

Mode	Microwave mode	Grill mode
Combination 1 **C - 1**	55%	45%
Combination 2 **C - 2**	30%	70%

Please note that the time to be set depends on a number of factors. The quantity and composition of the food play an important role. We recommend checking the cooking results occasionally and adjusting the cooking time if necessary.

Combination 1 mode

Combination 1 mode is suitable for poultry dishes, gratin, omelettes and lasagne, for example. The proportion of microwave mode is 55 percent, with the grill time making up the remaining 45 percent of the cooking time set.

- Press the Combination button COMB. (7). The display (1) shows "**C - 1**" and , at the same time.
- Confirm by pressing the Start/Quick Start button (9).
- Select the cooking time you want up to a maximum of 95 minutes using the rotary knob (9).
- Confirm by pressing the Start/Quick Start button (9). The microwave starts the combination mode set and the and symbols flash on the display (1). The display alternates between the operating mode selected and the time remaining.

The end of the cooking process is indicated by a flashing "**End**" on the display (1) and the appliance beeps 5 times. If the microwave door is not opened, the 5 beeps are repeated every 2 minutes.

"**End**" flashes on the display (1) until the door is open.

Combination 2 mode

Combination 2 mode is suitable for fish, for example. The proportion of microwave mode is 30 percent, with the grill time making up the remaining 70 percent of the cooking time set.

- Press the Combination button COMB. (7). The display (1) shows "**C - 1**" and , at the same time.
- Turn the rotary knob (9) until the display (1) shows "**C - 2**".

- Confirm by pressing the Start/Quick Start button (9).
- Select the cooking time you want using the rotary knob (9) up to a maximum of 95 minutes.
- Confirm by pressing the Start/Quick Start button (9). The microwave starts the combination mode set and the and symbols flash on the display (1). The display alternates between the operating mode selected and the time remaining.

The end of the cooking process is indicated by a flashing "**End**" on the display (1) and the appliance beeps 5 times. If the microwave door is not opened, the 5 beeps are repeated every 2 minutes.

"**End**" flashes on the display (1) until the door is open.

9.3. Automatic programmes

This microwave has 10 automatic programmes. When using these programmes, you do not need to set the time and power. Simply select the programme you want and enter the quantity. The microwave does the rest and calculates the perfect time based on what you have entered.

Display items	Program	Symbol	Quantity
A-01	**Pasta**		**100 - 300g**
A-02	**Fish**		**100 - 1000g**
A-03	**Rice**		**100 - 1000g**
A-04	**Chicken**		**800 - 1400g**
A-05	**Heating**		**100 - 1000g**
A-06	**Potatoes**		**150 - 600g**
A-07	**Meat/Joints**		**300 - 1300g**
A-08	**Popcorn**		**20 - 60g**
A-09	**Liquids**		**1 - 3 cups**
A-10	**Vegetables**		**200 – 600g**

DANGER! For automatic programmes which use both the microwave and the grill function, do not use covers or non-heat-resistant cookware! Risk of fire!

Please note that an automatic programme calculates the programme time and power level for fresh foods. Frozen foods must be defrosted before use or they will not cook in the pre-set time.

9.4 Starting an automatic programme

Do not put the food directly onto the glass plate (2), always put it in a suitable container or on a plate. Containers or plates should be sufficiently large or have a sufficiently high rim to collect any liquid coming out of the food.

- Turn the rotary knob (9) to the left to get to the automatic programme selection menu. The number (**A-01** to **A-10**) flashes on the display (1) to show the automatic programme currently selected. The associated programme symbol also flashes next to the number.

While setting an automatic programme, the display (1) shows the symbol and the symbol for the heating mode used (and/or).

- Use the rotary knob (9) to select the automatic programme you want. You can twist left or right to select the programme. Confirm your selection by pressing the Start/Quick Start button (9).
- Now use the rotary knob (9) to select the approximate weight of your food. Confirm your selection by pressing the Start/Quick Start button (9).

Please note that different weights/quantities are assigned to the different automatic programmes.

- The automatic programme selected starts. The symbols for the automatic programme selected, the symbol and the symbol for the heating mode used all flash on the display (1). For the automatic programme A-07, either the symbol or the symbol flashes depending on the progress of the programme. While the programme is running the symbols indicate the heating mode currently used. The remaining time is also shown counting down.

The end of the cooking process is indicated by a flashing "**End**" on the display (1) and the appliance beeps 5 times. If the microwave door is not opened, the 5 beeps are repeated every 2 minutes.

"**End**" flashes on the display (1) until the door is open.

For automatic programmes **A-04** (chicken) and **A-07** (meat/joints), the food should be turned after around 2/3 of the cooking time in order to achieve even results.
The microwave beeps twice to indicate the point at which the food should be turned. The display (1) shows "**turn**".

- Open the door. The time on the display (1) stops.
- Turn the food. Please note that the food can already be hot and use oven gloves or pot holders if necessary.

- Close the door and press the Start/Quick Start button ⏀ button (9) to continue the programme. The remaining time continues to count down on the display (1).

If you do not think the food needs turning, do nothing and simply allow the programme to continue.

The size, shape and specific types of food have a decisive influence on cooking results. If your food is not yet cooked through when the automatic programme is finished, we recommend continuing to cook using the microwave quick start programme. If the automatic programme also uses the grill function, the grill function can also be used for additional cooking. Please note that the level of browning of the dishes will also increase.

9.5 The individual automatic programmes

9.5.1 Pasta programme

Heating mode used	Microwave
Programme time (depending on amount of food)	25:00 to 35:00 minutes

For programming, please use the net pasta weight without water.

You should add enough water so that all the pasta is largely covered. The water quantity can vary depending on the type of pasta and the cooking vessel. For orientation, we recommend adding 4 portions of water to 1 portion of pasta.

- Use a tall container to prevent boiling over.
- Add the desired quantity of pasta.
- Add as much water as you would normally use for boiling. The pasta should always be covered with water.
- Start the **"Pasta"** programme.
- Once the programme has finished, leave the pasta to rest for 2-3 minutes before draining it.

9.5.2 Fish programme

Heating mode used	Microwave
Programme time (depending on amount of food)	3:30 to 16:00 minutes

- Spread the fish evenly over a microwave-safe plate.
- Season the fish to taste and add a little butter or other fat.
- Start the **"Fish"** programme.

9.5.3 Rice programme

Heating mode used	Microwave
Programme time (depending on amount of food)	15:00 to 51:00 minutes

- Use a tall container to prevent boiling over.
- Add water to the container. As a rule of thumb, use twice as many millilitres of water as grams of rice. So use 400 millilitres of water for 200 grams of rice. In this case, when programming select 200 grams, as it is only the weight of the rice that counts.
- Allow the rice to expand for around 3 to 5 minutes.
- Cover the container with a suitable lid, but do not seal it air-tight.
- Start the **"Rice"** programme.

9.5.4 Chicken programme

Heating mode used	Microwave and grill function
Programme time (depending on amount of food)	43:00 to 54:00 minutes

- Place the chicken on a microwave-safe plate.
- Season the chicken to taste.
- Start the **"Chicken"** programme.
- To prevent the chicken from drying out, it must always be turned. This also allows the grill to brown the underside of the meat better. After around 2/3 of the programme time, the microwave pauses the automatic programme and beeps twice. The display (1) shows "**turn**".

We recommend pouring off any liquid produced during the cooking process before turning. This makes the end results a little crispier.

- Turn the chicken and then press the Start/Quick Start button ⏀ (9) to continue the **"Chicken"** programme.

9.5.5 Heating programme

Heating mode used	Microwave
Programme time (depending on amount of food)	1:10 to 10:10 minutes

- Spread the food to be heated evenly over a microwave-safe plate.
- Start the **"Heating"** programme.

9.5.6 Potatoes programme

Heating mode used	Microwave
Programme time (depending on amount of food)	03:50 to 11:00 minutes

- If possible, use similar sized, unpeeled potatoes.
- Pierce the skins several times.
- Spread the potatoes on a microwave-safe plate or other suitable container. Ideally, the potatoes should not touch.
- Start the **"Potatoes"** programme.

For a potato gratin, we recommend using combination mode instead (combined microwave and grill "C-1"). For around 750g potatoes, we recommend a preparation time of 40-45 minutes.

9.5.7 Meat/joints programme

Heating mode used	Microwave and grill function
Programme time (depending on amount of food)	42:30 to 79:30 minutes

- Season the meat/joint to taste.
- Place the meat on a microwave-safe plate.
- Then start the **"Meat/Joints"** programme.
- To prevent the joint from drying out, it must always be turned. This also allows the grill to brown the underside of the meat better. After around 2/3 of the programme time, the microwave pauses the automatic programme and beeps twice. The display (1) shows "**turn**".
- Turn the joint and then press the Start/Quick Start button ⏀ button (9) to continue the **"Meat/Joints"** programme.

9.5. 8 Popcorn programme

Heating mode used	Microwave
Programme time (depending on amount of food)	2:00 to 3:00 minutes

- Add the amount of popping corn you want into a suitable container available in stores.
- Start the **"Popcorn"** programme.

9.5.9 Liquids programme

Heating mode used	Microwave
Programme time (depending on amount of food)	1:30 to 4:00 minutes

- Place the liquid to be heated (drinks, sauces, etc.) in a microwave-safe container, e.g. glass or mug and place this on the glass plate (2) in the microwave.
- If you put multiple containers in the microwave at once, make sure they do not touch.
- Start the **"Liquids"** programme.

To prevent the liquids suddenly boiling, we recommend:

- ➢ placing a glass rod in the liquid while it is being heated
- ➢ leaving the liquid in the microwave for 20-30 seconds after heating.

9.5.10 Vegetables programme

Heating mode used	Microwave
Programme time (depending on amount of food)	3:30 to 10:30 minutes

- Place the vegetables on a microwave-safe plate or in another suitable container.
- Start the **"Vegetables"** programme.

9.6. Defrosting

9.6.1 Defrosting by time

This function gives you a simple way of defrosting frozen foods. Simply enter the defrosting time you want.

- Press the Defrost button *⏲/*⚖ (11). The ≋, ⏲ symbols appear on the display (1) with the first defrost programme "**DEF1**". Confirm by pressing the Start/Quick Start ⏀ button (9).
- The time display "**00:10**" is shown on the display (1).
- Use the rotary knob (9) to select the defrost time you want between 10 seconds and 95 minutes and confirm this by pressing the Start/Quick Start button ⏀ (9).
- The defrost process begins. On the display (1), the remaining defrost time countdown is shown and the ≋ and ⏲ symbols flash.

We recommend you to turn the food after approx. half of the set time.

- Open the door. The remaining defrost time is indicated on the display (1).
- Turn the food.
- Close the door and press the Start/Quick Start button ⏀ (9) to continue the programme. The remaining time continues to count down on the display (1).

If you do not think the food needs turning, do nothing and simply allow the programme to continue.

The display (1) shows a flashing "**End**" to indicate the end of the defrost process and beeps 5 times. If the microwave door is not opened, the 5 beeps are repeated every 2 minutes.

"**End**" flashes on the display (1) until the door is open.

The table below is a guide for suitable defrost times depending on the weight of the food to be defrosted.

Defrost weight - Grams -	Defrost time - Minutes -	Defrost weight - Grams -	Defrost time - Minutes -
100 g	05:00	1000 g	35:00
200 g	08:00	1100 g	39:00
300 g	11:00	1200 g	42:00
400 g	14:00	1300 g	46:00
500 g	17:00	1400 g	50:00
600 g	20:00	1500 g	53:00
700 g	24:00	1600 g	57:00
800 g	28:00	1700 g	61:00
900 g	31:00	1800 g	64:00

Please note that the times given are guidelines only. They can vary based on the nature of the food to be defrosted.

9.6.2 Defrosting by weight

If you would rather enter the weight of the frozen food than a time, select this function. The power and defrost time are calculated automatically based on the weight you enter.

- Press the Defrost button */* (11). The , symbols appear on the display (1) with the first defrost programme "**DEF1**".
- Use the rotary knob (9) to select the second defrost programme "**DEF2**". Confirm by pressing the Start/Quick Start button (9).
- The minimum weight "**100g**" appears in the display (1).
- Use the rotary knob (9) to select the correct weight for the food to be defrosted between 100g and 1800g.
- Confirm the weight you have entered by pressing the Start/Quick Start button (9). The defrost process begins. On the display (1), the remaining defrost time calculated by the microwave counts down and the and symbols flash.

If required, you can turn the food as soon as the unit beeps twice and "**turn**" is shown on the display (1).

- Open the door. The remaining defrost time is indicated on the display (1).
- Turn the food.
- Close the door and press the Start/Quick Start button button (9) to continue the programme. The remaining time continues to count down on the display (1).

If you do not think the food needs turning, do nothing and simply allow the programme to continue. After a short time, "**turn**" disappears and the display (1) continues to count down the remaining time.

The display (1) shows a flashing "**End**" to indicate the end of the defrost process and beeps 5 times. If the microwave door is not opened, the 5 beeps are repeated every 2 minutes.

"**End**" flashes on the display (1) until the door is open.

9.7 Start time delay

This function allows you to programme the microwave so that a programme you select starts at the time you want.

When using this function, please note the safety instructions concerning fire hazards in chapter 2.

To delay the start time, it is crucial that the clock is set correctly.
The start time delay does not work for the "Defrost" programme, the "**A-05**" (heating) programme and the "Microwave mode / Quick Start" function.

- Set the microwave function you want (microwave mode, grill mode, combination mode or automatic programme).
  - **Microwave mode:** Press the Microwave button (12), select the power level and adjust the cooking time you want using the rotary knob (9)
  - **Grill mode:** Press the Grill button (6), adjust to the grilling time you want using the rotary knob (9).
  - **Combination mode:** Press the Combination button COMB. (7). Select the mode "**C-1**" or "**C-2**" you want using the rotary knob (9).
  - **Automatic programmes:** Use the rotary knob (9) to select an automatic programme (apart from **A-05**) and confirm this by pressing the Start/Quick Start button (9). Twist the rotary knob to select the weight of the food.
- Press the Timer/Clock button (10). The hour digits flash on the display (1).
- Select the hour for the start time you want by twisting the rotary knob (9) and confirm by pressing the Start/Quick Start button (9). The minutes digits flash on the display (1).
- Select the minute for the start time you want by twisting the rotary knob (9) and confirm by pressing the Start/Quick Start button (9).

The programmed start time now flashes on the display (1). At the same time, the relevant symbols to match the microwave function selected (microwave mode, grill mode, combination mode or automatic programmes) also flash.

At the set start time, the unit beeps twice and the selected programme is started automatically.

It is possible to cancel the programmed start time and the whole process programmed at any time. To do this, press the Stop button (8). The current time is now shown on the display (1).

10. Servicing/repairs/cleaning

10.1 Servicing / Repair

WARNING! Servicing or repair is required if the microwave is damaged in any way, for example, if liquid or objects have entered the casing, if the microwave is exposed to rain or moisture, if it is not working properly or if it has been dropped. If you notice any smoke, unusual noises or strange smells, switch the microwave off immediately and disconnect the mains plug from the mains socket. Keep the door closed to stifle any flames. If this occurs, the microwave should no longer be used until it has been inspected by authorised service personnel. All servicing or repairs must be carried out by qualified service personnel. Never open the casing of the microwave.

10.2 Cleaning

DANGER! Unplug the mains plug from the mains socket before you start to clean, there is the risk of electric shock!

DANGER! Wait until the microwave has cooled down. Risk of getting burnt!

DANGER! Never immerse the microwave itself in water, there is a risk of electric shock!

WARNING! Do not use oven cleaner spray to clean the cooking space, as this can produce residues on the heating rods which cannot be removed.

To clean, remove the glass plate (2) and the roller ring (4). These parts can then be cleaned in hot water with washing-up liquid. Rinse all parts with clean water and dry them thoroughly. Never use abrasive materials for cleaning.

The glass plate (2) can also be cleaned in the dishwasher.

To clean the inside and outside surfaces of the microwave, use a slightly dampened cloth and a little washing-up liquid. Never use any solvents or cleaners that may damage the plastic. Then dry all parts thoroughly.

Regularly clean the door, the window, the door seals and adjacent parts with a damp cloth. Do not use abrasives.

11. Storage when not in use / transport

If you do not wish to use the microwave, keep it in a clean, dry, dust-free place away from direct sunlight.

When transporting the microwave, we recommend you to use the original packaging to prevent any damage. Alternatively you can use a large and resistant cardboard container and place suitable padding (e.g. woollen blankets) all around the microwave. You should especially protect the door and door locking mechanisms.

12. Troubleshooting

Nothing on display (1).

- Check that the mains plug is correctly inserted into the mains socket.
- The mains socket is defective. Test the appliance in a different mains socket that you are certain is working.
- The display (1) is faulty. Consult the manufacturer.

Nothing happens when you press buttons.

- Please check if the child lock feature is enabled. Deactivate it if necessary.

The desired process does not start.

- The microwave door is not shut properly. Close the door.

The glass plate (2) makes noises as it turns.

- Check that the glass plate (2) is seated properly on the roller ring (4). Position it correctly.
- Check whether the roller ring (4) or the bottom of the microwave is dirty. Clean both.

Lots of smoke when using the grill.

- Before using the grill function, make sure the heating element is free of food residues.

13. Environmental regulations and disposal information

Appliances marked with this symbol are subject to the European Directive 2012/19/EU. All electrical and electronic devices must be disposed of separately from household waste at official disposal centres. Avoid damage to the environment and risks to your personal health by disposing of the appliance properly. For further information about proper disposal, contact your local government, disposal bodies or the shop where you bought the appliance.

Dispose of all packaging in an environmentally friendly manner. Cardboard packaging can be taken to paper recycling centres or public collection points for recycling. Any film or plastic contained in the packaging should be taken to your public collection points for disposal.

Please note the markings on the packaging material when disposing of it, it is labelled with abbreviations (a) and numbers (b), the meanings of which are as follows:

1–7: plastic / 20–22: paper and cardboard / 80-98: composite materials

14. Food-safe materials

This symbol designates products whose physical and chemical composition has been tested and found to be non-hazardous to health when used in contact with food in accordance with the requirements of Regulation EG 1935/2004.

15. Conformity notes

This product complies with the requirements of the applicable European and national directives. Evidence of conformity has been provided. The manufacturer has the relevant declarations and documentation.

The complete EU Declaration of Conformity is available for download from this link:

https://www.targa.gmbh/downloads/conformity/321962_1907.pdf

16. Warranty and servicing advice

Warranty of TARGA GmbH
Dear Customer,

This device is sold with three years warranty from the date of purchase. In the event of product defects, you have legal rights towards the seller. These statutory rights are not restricted by our warranty as described below.

Warranty conditions
The warranty period commences upon the date of purchase. Please keep the original receipt in a safe place as it is required as proof of purchase. If any material or manufacturing faults occur within three years of purchase of this product, we will repair or replace the product free of charge as we deem appropriate.

Warranty period and legal warranty rights
The warranty period is not extended in the event of a warranty claim. This also applies to replaced and repaired parts. Any damage or defects discovered upon purchase must be reported immediately when the product has been unpacked. Any repairs required after the warranty period will be subject to charge.

Scope of warranty
The device was carefully manufactured in compliance with stringent quality guidelines and subjected to thorough testing before it left the works. The warranty applies to material and manufacturing faults. This warranty does not cover product components which are subject to normal wear and which can therefore be regarded as wearing parts, or damage to fragile components such as switches, rechargeable batteries or components made of glass. This warranty is void if the product is damaged, incorrectly used or serviced. To ensure correct use of the product, always comply fully with all instructions contained in the user manual. The warnings and recommendations in the user manual regarding correct and incorrect use and handling of the product must always be observed and complied with. The product is solely designed for private use and is not suitable for commercial applications. The warranty is rendered void in the event of incorrect

handling and misuse, if it is subjected to force, and also if any person other than our authorised service technicians interfere with the device. No new warranty period commences if the product is repaired or replaced.

Submitting warranty claims

To ensure speedy handling of your complaint, please note the following:

- Before using your product for the first time, please read the enclosed documentation carefully. Should any problems arise which cannot be solved in this way, please call our hotline.
- Always have your receipt, the product article number as well as the serial number (if available) to hand as proof of purchase.
- If it is not possible to solve the problem on the phone, our hotline support staff will initiate further servicing procedures depending on the fault.

Service

GB	Phone:	0871 5000 720
	E-Mail:	targa@lidl.co.uk
IE	Phone:	1890 930 034
	E-Mail:	targa@lidl.ie
MT	Phone:	800 62230
	E-Mail:	targa@lidl.com.mt
CY	Phone:	8009 4409
	E-Mail:	targa@lidl.com.cy

IAN: 321962_1907

Manufacturer

Please note that the following address is not a service address. First contact the service point stated above.

TARGA GmbH
Coesterweg 45
59494 Soest
GERMANY

Table des matières

1. Introduction 68

2. Instructions de sécurité 69

3. Utilisation prévue 76

4. Droits d'auteur 76

5. Contenu de l'emballage 77

6. Spécifications techniques 77

7. Avant de commencer 78

7.1 Fonctionnement du micro-ondes 78
7.2 Batterie de cuisine adéquate 78

8. Commandes 79

8.1 Molette rotative (9) 79

9. Mise en route 80

9.1 Première installation 80
9.1.1 Choix d'une position d'installation 80
9.1.2 Branchement et préparation du micro-ondes 80
9.1.3 Réglage de l'heure 82
9.1.4 Réglage de la minuterie de cuisine 82
9.1.5 Réglage du verrouillage de sécurité enfants 83
9.2 Utilisation du micro-ondes 83
9.2.1 Mode micro-ondes 83
9.2.2 Mode Micro-ondes/Démarrage rapide 84
9.2.3 Mode Grill 84
9.2.4 Mode Cuisson combinée 86
9.3 Programmes automatiques 87
9.4 Lancement d'un programme automatique 88
9.5 Les différents programmes automatiques 89
9.5.1 Programme pâtes 89
9.5.2 Programme poisson 90
9.5.3 Programme riz 90
9.5.4 Programme poulet 90
9.5.5 Programme réchauffage 91

9.5.6 Programme pommes de terre 91
9.5.7 Programme viande/rôtis 91
9.5.8 Programme Popcorn 92
9.5.9 Programme liquides 92
9.5.10 Programme légumes 92
9.6. Décongélation 92
9.6.1 Décongélation par temps 92
9.6.2 Décongélation par poids 93
9.7 Départ différé 94

10. Maintenance / réparations / nettoyage 95

10.1 Maintenance / réparation 95
10.2 Nettoyage 95

11. Stockage en cas de non-utilisation / transport 96

12. Résolution des problèmes 96

13. Réglementation environnementale et informations sur la mise au rebut 97

14. Contact alimentaire 97

15. Avis de conformité 97

16. Garantie et conseils relatifs aux réparations 98

1. Introduction

Félicitations !

En achetant le four à micro-ondes SilverCrest SMW 800 E2, dénommé ci-après « le micro-ondes », vous avez choisi un produit de qualité que vous garderez longtemps.

Ce manuel d'utilisation contient des informations importantes à propos de la sécurité ainsi que des astuces et des informations concernant l'utilisation quotidienne du micro-ondes et sa mise au rebut. Avant d'utiliser le micro-ondes, étudiez attentivement les instructions d'utilisation et ne l'utilisez que dans les lieux et pour les usages indiqués. Si vous vendez ou cédez le micro-ondes à une tierce personne, veillez à lui remettre également le manuel d'utilisation. Le manuel d'utilisation fait partie intégrante de l'appareil.

2. Instructions de sécurité

CONSIGNES DE SÉCURITÉ IMPORTANTES. VEUILLEZ LIRE ATTENTIVEMENT CES INFORMATIONS ET LES CONSERVER AFIN DE POUVOIR LES CONSULTER ULTÉRIEUREMENT.

DANGER ! Ce symbole et le mot « Danger » signalent la présence d'une situation potentiellement dangereuse. Vous vous exposez à des blessures graves, voire mortelles, si vous n'en tenez pas compte.

AVERTISSEMENT ! Ce symbole et le mot « Avertissement » signalent des informations importantes à respecter pour garantir une utilisation sans risque de ce produit et la sécurité de l'utilisateur.

DANGER ! Ce symbole signale le risque de blessures ou de brûlures dû à la présence de surfaces chaudes sur le micro-ondes.

DANGER ! Ce symbole signale un risque d'incendie représentant un danger pour la santé des individus, un risque de mort et/ou un risque de dommages matériels.

Ce symbole signale la présence d'informations supplémentaires sur le sujet.

DANGER ! Ce symbole signale un risque d'électrocution représentant un danger pour la santé des individus, un risque de mort et/ou un risque de dommages matériels.

Conditions de fonctionnement

Ce micro-ondes n'est adapté qu'à un usage à l'intérieur et dans des endroits sec. Il n'a pas été conçu pour être utilisé dans les pièces où règnent de hautes températures ou une forte humidité (salles de bain, par exemple) et il doit être gardé à l'abri de la poussière.

DANGER ! Énergie des micro-ondes

- N'essayez pas de faire fonctionner l'appareil avec la porte ouverte. Vous vous exposeriez à une dose dangereuse de radiations par micro-ondes. N'essayez jamais de casser ou de manipuler les dispositifs de verrouillage de sécurité.
- Ne coincez rien entre l'avant de l'appareil et la porte et veillez à empêcher toute contamination des surfaces d'étanchéité.
- AVERTISSEMENT ! Si la porte ou les joints de la porte sont endommagés, cessez d'utiliser le micro-ondes. Faites-le immédiatement réparer par un expert qualifié.
- AVERTISSEMENT ! Ne tentez jamais de réparer vous-même l'appareil. Le retrait de la carcasse peut libérer de l'énergie à micro-ondes. Veillez à faire appel à un professionnel qualifié pour la réalisation des réparations ainsi que pour remplacer l'ampoule se trouvant à l'intérieur de la carcasse.
- Les personnes portant un pacemaker doivent consulter leur médecin afin qu'il les informe sur les risques potentiels avant d'utiliser le micro-ondes pour la première fois.

DANGER ! Électrocution

- Ne nettoyez pas l'appareil avec un nettoyeur vapeur.
- Ne branchez l'appareil que sur une prise de courant correctement installée et mise à la terre dont la tension de réseau correspond aux informations présentes sur la plaque signalétique de l'appareil.
- Utilisez toujours une prise de courant facile d'accès afin que la fiche d'alimentation puisse être rapidement débranchée en cas d'urgence.

- Placez le câble d'alimentation de sorte que l'on ne risque pas de trébucher dessus.
- Si le câble d'alimentation de cet appareil se trouve endommagé, il doit être remplacé par le fabricant, son service client ou un technicien qualifié, afin d'éviter tout danger éventuel.
- Veillez à ce que le câble d'alimentation ne puisse pas être endommagé par des arêtes tranchantes ou des points chauds.
- Veillez à ce que le câble d'alimentation ne puisse pas prendre l'humidité ou être mouillé pendant l'utilisation. Veillez à ce qu'il ne puisse pas être écrasé ou aplati.
- Pour débrancher la fiche d'alimentation de la prise de courant, tirez toujours sur la fiche et jamais sur le câble lui-même.
- Si vous remarquez des dégâts visibles sur le micro-ondes ou le câble d'alimentation, éteignez l'appareil immédiatement, débranchez la fiche d'alimentation de la prise de courant et contactez notre assistance téléphonique (consultez la section « Garantie et conseils relatifs aux réparations »).
- Si vous n'utilisez pas l'appareil, en cas de panne ou si vous souhaitez le nettoyer, débranchez la fiche d'alimentation de la prise de courant pour vous assurez qu'il n'est plus du tout alimenté.
- Ne versez pas de liquide dans les orifices de ventilation et dans les dispositifs de verrouillage de la porte. Si un liquide entre en contact avec ces derniers, débranchez immédiatement la fiche d'alimentation et cessez d'utiliser l'appareil. Contactez le service client (voir chapitre « Garantie et conseils relatifs aux réparations »).

Ne plongez jamais l'appareil ou son câble d'alimentation dans de l’eau ou dans d'autres liquides.

DANGER ! Risque d’incendie

- Le micro-ondes n'est pas conçu pour être utilisé avec une minuterie externe ou avec un système de commande à distance séparé. Ne laissez pas le micro-ondes sans surveillance lorsqu'il est allumé. Risque d’incendie !
- N'utilisez pas le micro-ondes à proximité d'appareils qui émettent eux-mêmes de la chaleur, tels qu'un four ou une plaque de cuisson.
- Le micro-ondes ne doit pas être encastré pour pouvoir être utilisé.
- Le micro-ondes ne doit pas être installé dans une armoire.
- La hauteur minimale d'installation est de 85 cm.
- Lors du choix de la position d'installation, veillez à toujours respecter une distance minimale par rapport aux murs adjacents. Consultez le chapitre « Choix d'une position d'installation ».
- Ne laissez jamais le micro-ondes sans surveillance si vous faites chauffer des aliments dans un emballage en plastique ou en papier. Risque d’incendie !
- Ne placez pas de matériaux combustibles à proximité des orifices de ventilation du micro-ondes. Ne couvrez pas les orifices de ventilation. Risque d’incendie !
- Retirez tout emballage métallique des aliments à chauffer. Risque d’incendie !
- Si vous faites du popcorn, utilisez uniquement des sacs à popcorn conçus pour être utilisés au micro-ondes. Risque d’incendie !
- Le four à micro-ondes est conçu pour faire chauffer des aliments et des boissons. Son utilisation pour sécher des aliments ou des vêtements et pour réchauffer des coussins, chaussons, éponges,

chiffons humides et similaires peut mener à des blessures, une inflammation ou un incendie.
- Le micro-ondes n'est pas conçu pour stocker des aliments ou d'autres objets.
- Ne dépassez jamais les temps de cuisson indiqués par le fabricant. Risque d'incendie !
- Éliminez les résidus d'huile ou de graisse de l'espace de cuisson avant de faire chauffer d'autres aliments dans le micro-ondes. Les résidus pourraient prendre feu. Risque d'incendie !
- Ne faites pas chauffer de graisse ou d'huile. Elles pourraient prendre feu et constituent un risque d'incendie !
- Si de la fumée apparaît, éteignez l'appareil ou débranchez la fiche d'alimentation et laissez la porte fermée afin d'étouffer les flammes éventuelles.
- Ne placez pas de récipients en plastique dans le micro-ondes juste après avoir utilisé le mode grill ou le mode de cuisson combinée. Ils pourraient fondre à cause de la chaleur résiduelle élevée.

Surface chaude !

- La porte et les surfaces extérieures de l'appareil peuvent devenir chaudes lors de l'utilisation.

AVERTISSEMENT ! Risque de blessure

- Le micro-ondes peut être utilisé dans un environnement domestique ou similaire, par exemple,

  dans les cuisines du personnel dans les magasins, bureaux ou autres lieux de travail,

  dans les petites exploitations agricoles,

par les clients dans les hôtels, motels et autres structures d'hébergement,
dans les lieux d'hébergement de type chambre d'hôtes.

- Ce micro-ondes peut être utilisé par les enfants de 8 ans et plus et par les personnes dont les capacités physiques, sensorielles ou mentales sont réduites, ou qui ne possèdent pas les connaissances ou l'expérience nécessaires, à condition qu'ils soient supervisés, qu'ils aient reçu les instructions nécessaires pour une bonne utilisation de l'appareil, et qu'ils aient compris les risques existants.
- Conservez les matériaux d'emballage et les sacs hors de portée des enfants. Ils risqueraient de s'étouffer.
- Le nettoyage et l'entretien incombant à l'utilisateur ne doivent pas être effectués par les enfants, à moins qu'ils aient plus de 8 ans et qu'ils soient supervisés pendant ces opérations.
- Ne laissez pas les enfants de moins de 8 ans approcher de l'appareil et de son câble d'alimentation.
- Ne laissez pas les enfants jouer avec l'appareil.
- Maintenez les enfants à distance de la porte du micro-ondes lorsqu'il est en marche. Ils pourraient se brûler.
- Le contenu des biberons et des petits pots pour bébé doit être remué ou secoué et la température doit être vérifiée avant la consommation afin d'éviter les brûlures.
- Ne faites pas chauffer de liquides ou d'aliments dans des récipients fermés. Risque d'explosion !
- Lorsque l'on fait chauffer des boissons au micro-ondes, l'arrivée à ébullition peut se produire avec un certain retard. Faites donc attention lorsque vous manipulez le récipient.

- Ne touchez pas la porte du micro-ondes, les orifices de ventilation, les accessoires ou la vaisselle pendant ou juste après l'utilisation. Risque de brûlure !
- Ouvrez les emballages tels que les pots ou les sacs à popcorn sans jamais orienter l'ouverture dans votre direction. La vapeur qui s'en échappe peut causer des brûlures.
- Lorsque vous ouvrez la porte, ne vous tenez jamais juste en face du micro-ondes. La vapeur qui s'en échappe peut causer des brûlures.
- N'utilisez pas le micro-ondes pour faire frire des aliments. Risque de brûlure !
- Les ustensiles de cuisson utilisés peuvent devenir très chauds lorsque les aliments sont chauffés. Utilisez des maniques ou des gants de protection. Risque de brûlure !
- Lorsque l'on fait chauffer des boissons, l'arrivée à ébullition peut se produire avec un certain retard. Risque de blessure !
- Lorsque vous faites chauffer des liquides, utilisez toujours des récipients ouverts pour éviter l'accumulation de pression et permettre aux bulles d'air de s'échapper. Risque d'explosion !
- Ne faites pas cuire d'œufs dans leur coquille ou d'œufs durs entiers dans le micro-ondes car ils pourraient exploser dans le micro-ondes, même après la cuisson.
- Piquez les aliments dont la peau est épaisse tels que les pommes de terre, les saucisses et les châtaignes avant la cuisson.

AVERTISSEMENT ! Endommagement de l'équipement

- En mode « Micro-ondes » et « Cuisson combinée », ne faites jamais fonctionner l'appareil à vide.

- Utilisez uniquement de la batterie de cuisine compatible avec le micro-ondes.
- Ne placez jamais de batterie de cuisine ou de plats de cuisson en métal dans le micro-ondes. Ils réfléchissent les micro-ondes et peuvent entraîner la formation d'étincelles.
- N'insérez pas d'objets dans les orifices de ventilation et dans le dispositif de verrouillage de la porte.
- Ne vous appuyez pas sur la porte du micro-ondes.
- Le four doit être nettoyé régulièrement et les résidus d'aliments doivent être éliminés.
- Un mauvais nettoyage du micro-ondes peut endommager les surfaces, au détriment de la durée de vie du produit et avec pour conséquence d'éventuelles situations dangereuses.

3. Utilisation prévue

Ce micro-ondes sert à décongeler, chauffer et préparer des aliments. Il n'est pas conçu pour être utilisé à des fins professionnelles ou commerciales. Le micro-ondes est uniquement destiné à un usage privé. Toute utilisation autre que celle mentionnée ci-dessus ne correspond pas à l'utilisation prévue. En outre, le micro-ondes ne doit pas être utilisé à l'extérieur et sous des climats tropicaux. Ce micro-ondes est conforme à toutes les normes de conformité CE et aux autres normes applicables. Toute modification apportée au micro-ondes et non expressément approuvée par le fabricant peut avoir pour conséquence que ces normes ne sont plus respectées. Le fabricant ne pourra pas être tenu pour responsable des dommages ou

dysfonctionnements pouvant résulter de ces modifications.

Veuillez respecter les réglementations et législations en vigueur dans le pays d'utilisation.

4. Droits d'auteur

L'ensemble du présent manuel d'utilisation est protégé par copyright et est fourni au lecteur uniquement à titre d'information. La copie des données et des informations, sans l'autorisation écrite et explicite préalable de l'auteur, est strictement interdite. Cela s'applique également à toute utilisation commerciale du contenu et des informations. Tous les textes et les illustrations sont à jour à la date d'impression. Ils peuvent faire l'objet de modifications sans préavis.

5. Contenu de l'emballage

- Four à micro-ondes
- Anneau de guidage
- Entraîneur de plateau
- Plateau en verre
- Supports de grill
- Ce manuel d'utilisation
- Guide rapide
- Autocollant (éléments de commande/programmes automatiques)

Ce manuel d'utilisation possède une couverture dépliante. L'intérieur de la couverture comporte une illustration du micro-ondes avec des numéros. Voici la liste des éléments auxquels correspondent les numéros :

1 Écran
2 Plateau en verre
3 Entraîneur de plateau
4 Anneau de guidage
5 Poignée de la porte
6 Bouton Grill
7 Bouton Cuisson combinée COMB.
8 Bouton Arrêt
9 Molette rotative / Bouton Marche/Démarrage rapide
10 Bouton Minuterie/Horloge
11 Bouton Décongélation
12 Bouton Micro-ondes
13 Supports de grill

6. Spécifications techniques

Modèle	SMW 800 E2
Alimentation	230 V c.a., 50 Hz
Consommation électrique maxi totale	1250 W
Consommation électrique maxi en mode micro-ondes	1250 W
Consommation électrique maximum en mode grill	1000 W
Puissance de sortie du micro-ondes	800 W, fréquence 2450 MHz
Volume de l'espace de cuisson	environ 20 litres
Dimensions (L x H x P)	environ 46,4 x 28,5 x 37,8cm
Poids	environ 13,3 kg

Les informations techniques et le design peuvent faire l'objet de modifications sans préavis.

7. Avant de commencer

Sortez le micro-ondes de l'emballage. Retirez tous les matériaux d'emballage et vérifiez que toutes les pièces sont complètes et intactes. Si un ou plusieurs composants manquent ou sont endommagés, veuillez contacter le fabricant.

Le four micro-ondes est fourni avec des autocollants dans différentes langues. Veuillez sélectionner l'autocollant avec votre langue préférée.

Ensuite, collez-le à l'endroit illustré sur le schéma ci-contre, afin que vous puissiez voir à tout moment la signification des symboles des boutons et des programmes automatiques.

7.1 Fonctionnement du micro-ondes

Le micro-ondes génère des ondes électromagnétiques qui créent de fortes vibrations dans les molécules d'eau se trouvant dans les aliments. Ces vibrations créent de la chaleur. La chaleur est générée directement dans les aliments et le processus est très délicat. La batterie de cuisine n'est chauffée que de manière indirecte par les aliments. Les aliments ayant un taux d'humidité important chauffent plus vite que les aliments plus secs.

Astuces pour obtenir de bons résultats :

- Utilisez des ustensiles appropriés et ne placez pas les aliments directement sur le plateau en verre (2).
- La batterie de cuisine utilisée ne doit pas dépasser les bords du plateau en verre (2).
- Si possible, agencez les aliments de telle sorte que les parties les plus épaisses se trouvent sur les bords.
- Afin d'éviter que les aliments ne se dessèchent, commencez en sélectionnant le temps de cuisson le plus court. Vous pourrez prolonger la cuisson si nécessaire. Si vous choisissez un temps de cuisson trop long, les aliments risquent d'être trop cuits, de commencer à fumer ou même de prendre feu.
- Des couvercles spéciaux destinés à couvrir les aliments dans le micro-ondes sont disponibles dans les magasins. Ils empêchent que les éclaboussures ne viennent contaminer l'espace de cuisson.
- Pour obtenir des résultats de cuisson homogènes, il convient de retourner au moins une fois les aliments de grandes dimensions (par exemple, les rôtis). Il en va de même pour les aliments qui ne peuvent être consommés que s'ils sont bien cuits, tels que la volaille ou la viande hachée.

7.2 Batterie de cuisine adéquate

Mode micro-ondes

- Batterie de cuisine en verre ou porcelaine qui résiste à la chaleur
- Batterie de cuisine en plastique résistant à la chaleur. Utilisez des sacs de cuisson avec des trous pour éviter l'accumulation de pression.

- ❖ De la batterie de cuisine en plastique spécialement conçue pour la cuisson au micro-ondes est disponible en magasin.
- ❖ La batterie de cuisine ne doit pas contenir de métal.

Mode grill

- ❖ Toute la batterie de cuisine et tous les récipients résistants à la chaleur qui passent au four traditionnel. La batterie de cuisine en plastique ne doit pas être utilisée en mode Grill.
- ❖ Les aliments à griller peuvent être placés directement sur les supports de grill (13) qui sont eux-mêmes placés sur le plateau en verre (2).

Cuisson combinée micro-ondes et grill

- ❖ Dans le mode de cuisson combinée, le micro-ondes et le grill sont activés en alternance. La batterie de cuisine doit être adaptée à une utilisation au micro-ondes et doit aussi résister à la chaleur. La batterie de cuisine en plastique n'est pas adaptée. La batterie de cuisine ne doit pas contenir de métal.

8. Commandes

6 Bouton Grill
7 Bouton Cuisson combinée
8 Bouton Arrêt
9 Molette rotative / Bouton Marche / Démarrage rapide
10 Bouton Minuterie/Horloge
11 Bouton Décongélation
12 Bouton Micro-ondes

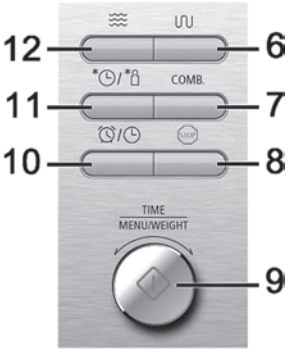

8.1 Molette rotative (9)

La molette rotative (9) peut être tournée vers la gauche et vers la droite. Il est possible de lui faire faire un tour complet. D'une manière générale, les valeurs diminuent lorsque l'on tourne la molette vers la gauche et elles augmentent lorsqu'on la tourne vers la droite.

Exemples :

- Lorsque l'on règle l'horloge, les heures/minutes diminuent lorsque l'on tourne la molette vers la gauche et elles augmentent lorsqu'on la tourne vers la droite.
- Depuis le mode veille, vous pouvez tourner la molette vers la gauche pour accéder aux programmes automatiques et vers la droite pour accéder au mode de démarrage rapide du micro-ondes.

La molette rotative sert aussi de bouton-poussoir et permet de confirmer les valeurs configurées et de lancer les programmes.

9. Mise en route

9.1 Première installation

AVERTISSEMENT ! Endommagement de l'équipement
Ne faites jamais fonctionner le micro-ondes à vide. Il pourrait surchauffer !

9.1.1 Choix d'une position d'installation

AVERTISSEMENT ! Risque d'incendie
Ce micro-ondes n'est pas adapté pour être installé dans une armoire. La ventilation nécessaire de l'appareil ne peut pas être garantie dans une armoire fermée. Risque d'incendie !

Consultez le schéma ci-dessous lorsque vous choisissez une position d'installation :

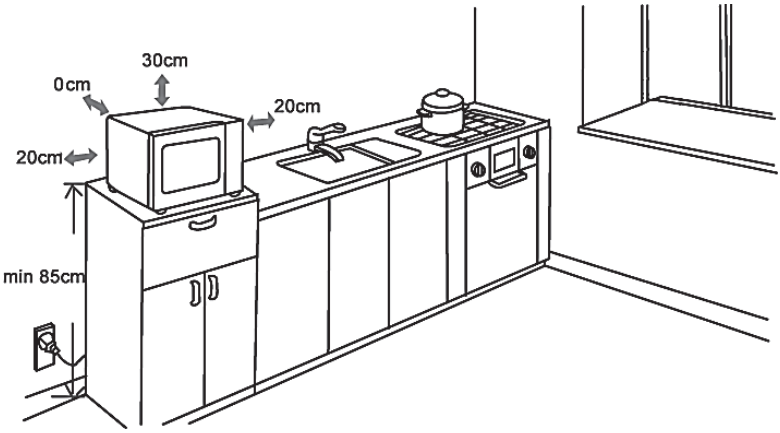

Veillez également à toujours prendre les précautions suivantes...

- l'espace entre le panneau arrière du micro-ondes et le mur est défini par l'entretoise du panneau arrière. Cette entretoise doit toucher le mur.
- Le micro-ondes doit être installé sur une surface ferme et plane.
- La prise de courant utilisée doit être facile d'accès afin que la fiche d'alimentation puisse être rapidement débranchée en cas d'urgence.
- Les pieds du micro-ondes ne doivent pas être retirés.
- Le micro-ondes ne doit pas être placé au-dessus d'un four ou d'un radiateur.
- L'utilisation du micro-ondes peut causer des interférences avec la réception de la radio ou de la télévision. C'est pourquoi le micro-ondes doit être placé le plus loin possible des radios et télévisions.

9.1.2 Branchement et préparation du micro-ondes

Une fois que vous avez trouvé une position adéquate, vous pouvez préparer le micro-ondes à l'utilisation.

- Retirez l'emballage.
- Retirez tous les autocollants se trouvant sur l'appareil.

- Ne retirez pas le cache de couleur gris clair se trouvant dans l'espace de cuisson (sur la droite) ! Il protège les tubes qui génèrent le champ électromagnétique.
- Placez l'anneau de guidage (4) dans le creux situé à l'intérieur de l'espace de cuisson.
- Insérez l'axe de l'entraîneur de plateau (3) dans le trou situé au centre de l'espace de cuisson. Tournez l'entraîneur de plateau (3) jusqu'à ce qu'il s'enclenche sur l'axe d'entraînement sous le trou.

- Placez le plateau en verre (2) en position centrée sur l'anneau de guidage (4). Les 3 encoches situées sous le plateau en verre (2) doivent être placées sur les branches de l'entraîneur de plateau (3).
- Fermez la porte.
- Branchez la fiche d'alimentation sur une prise de courant adaptée qui respecte les critères du chapitre « Spécifications techniques ». Un bip retentit et l'écran (1) s'allume pendant environ 5 secondes.

Le micro-ondes doit être branché sur une prise de courant correctement mise à la terre. Dans l'idéal, le micro-ondes doit être branché sur un circuit d'alimentation séparé.

Si vous n'êtes pas sûr que votre prise respecte les spécifications, veuillez consulter un électricien.

Maintenant, faites chauffer le micro-ondes une fois **sans aliments** afin d'éliminer de l'espace de cuisson tous les résidus liés à la fabrication.

- Placez un récipient rempli d'eau sur le plateau en verre (2). Le récipient doit être compatible avec le mode micro-ondes et le mode grill. Fermez la porte.
- Sélectionnez le mode grill en appuyant sur le bouton « Grill » (6). Le symbole apparaît sur l'écran (1) et le temps « **0:10** » est affiché.
- Utilisez la molette rotative (9) pour sélectionner un temps de cuisson de 5 minutes et appuyez sur le bouton Marche/Démarrage rapide (9). Le symbole clignote sur l'écran (1) et le décompte du temps commence.
- Une fois le temps de cuisson écoulé, 5 bips retentissent, le mot « **END** » clignote sur l'écran (1) et l'appareil s'éteint automatiquement.
- Ouvrez la porte et laissez l'appareil refroidir complètement.

Lorsque vous utilisez l'appareil pour la première fois, les résidus liés à la fabrication peuvent causer une légère odeur et la formation d'un peu de fumée. Ce phénomène est normal et passera rapidement. Assurez-vous que la ventilation est adéquate ! Ouvrez une fenêtre si nécessaire.

- Nettoyez le micro-ondes, le plateau en verre (2) et l'anneau de guidage (4) tel que décrit au chapitre « Nettoyage » puis séchez bien tous les éléments.

9.1.3 Réglage de l'heure

- Maintenez le bouton Minuterie/Horloge (10) enfoncé pendant environ 3 secondes. « **Hr 12** » apparaît sur l'écran (1). Vous pouvez choisir entre le format d'affichage de l'heure 12 heures « **Hr 12** » et le format 24 heures « **Hr 24** » en tournant la molette rotative (9). Confirmez en appuyant sur le bouton Marche/Démarrage rapide (9). Les chiffres des heures clignotent.
- Réglez l'heure en tournant la molette rotative (9) et confirmez en appuyant sur le bouton Marche/Démarrage rapide (9). Les chiffres des minutes clignotent.
- Réglez les minutes en tournant la molette rotative (9) et confirmez en appuyant sur le bouton Marche/Démarrage rapide (9).

Le réglage de l'heure est maintenant terminé. L'heure actuelle est affichée, même lorsque l'éclairage de l'écran est désactivé.

9.1.4 Réglage de la minuterie de cuisine

Le micro-ondes présente une minuterie de cuisine que vous pouvez utiliser indépendamment du micro-ondes. Le temps peut être réglé entre 10 secondes et 95 minutes.

- Appuyez sur le bouton Minuterie/Horloge (10).
- Tournez la molette rotative (9) pour régler la durée de votre choix.
- Appuyez sur le bouton Marche/Démarrage rapide (9) pour lancer la minuterie.

Le décompte du temps commence alors. Une fois le temps écoulé, l'appareil émet un bip et l'heure actuelle est affichée sur l'écran (1).

Vous pouvez annuler le décompte du temps de la minuterie de cuisine à n'importe quel moment en appuyant sur le bouton Arrêt (8). La minuterie de cuisine est désactivée et l'heure actuelle est affichée sur l'écran (1).

Lorsque la minuterie de cuisine est réglée et utilisée, vous pouvez utiliser les fonctions du micro-ondes normalement. La fonction du micro-ondes en cours d'utilisation est affichée sur l'écran (1). Appuyez sur le bouton Minuterie/Horloge (10) pour afficher l'état actuel de la minuterie de cuisine pendant environ 3 secondes. Si la procédure de cuisson au micro-ondes ou au grill est terminée et que la porte (5) est ouverte, l'écran (1) affiche le temps restant de la minuterie de cuisine.

9.1.5 Réglage du verrouillage de sécurité enfants

La fonction de verrouillage de sécurité enfants vous offre la possibilité d'empêcher que le micro-ondes ne soit mis en marche par les enfants ou d'autres personnes qui ne savent pas comment l'utiliser.

- Activation du verrouillage de sécurité enfants : appuyez sur le bouton Arrêt (8) pendant environ 3 secondes jusqu'à ce qu'un bip retentisse. Le symbole apparaît sur l'écran (1).

Le verrouillage de sécurité enfants est maintenant activé. Les boutons et la molette rotative ne fonctionnent pas.

- Désactivation du verrouillage de sécurité enfants : appuyez de nouveau sur le bouton Arrêt (8) pendant environ 3 secondes jusqu'à ce qu'un bip retentisse. Le symbole disparaît de l'écran (1).

9.2 Utilisation du micro-ondes

Vous pouvez annuler vos réglages à n'importe quel moment en appuyant sur le bouton Arrêt (8). Le micro-ondes repasse alors en mode veille.

9.2.1 Mode micro-ondes

AVERTISSEMENT ! Risque d'incendie

N'utilisez jamais les supports de grill (13) ou d'autres objets métalliques en mode micro-ondes. Cela peut créer des étincelles.

Pendant la procédure de cuisson, des gouttes d'eau peuvent se former sur la porte et la carcasse du micro-ondes. Cela est normal. Une fois que le micro-ondes a refroidi, essuyez l'humidité avec un chiffon sec.

- Appuyez sur le bouton Micro-ondes (12). L'écran (1) affiche « P800 » (800 Watts) et le symbole .
- Sélectionnez la puissance de votre choix (de P100 à P800) à l'aide de la molette rotative (9).
- Confirmez en appuyant sur le bouton Marche/Démarrage rapide (9).
- Sélectionnez le temps de cuisson de votre choix de 10 secondes à 95 minutes à l'aide de la molette rotative (9).
- Confirmez en appuyant sur le bouton Marche/Démarrage rapide (9). Le micro-ondes lance la procédure de cuisson paramétrée et le symbole clignote sur l'écran (1).

Pause dans la procédure de cuisson : appuyez une fois sur le bouton Arrêt (8) pour faire une pause dans la procédure de cuisson. Pour poursuivre la procédure de cuisson, appuyez sur le bouton Marche/Démarrage rapide (9). Le micro-ondes poursuit la procédure de cuisson paramétrée à la puissance réglée et pour le temps restant.

Annulation de la procédure de cuisson : appuyez deux fois sur le bouton Arrêt (8) pour annuler la procédure de cuisson. L'heure actuelle est affichée sur l'écran (1).

Affichage du niveau de puissance paramétré : si vous appuyez sur le bouton Micro-ondes (12) pendant la procédure de cuisson, l'écran (1) affiche brièvement la puissance actuelle paramétrée (de P100 à P800).

La fin de la procédure de cuisson est indiquée par le mot « **End** » qui clignote sur l'écran (1) et l'appareil émet 5 bips. Si la porte du micro-ondes n'est pas ouverte, les 5 bips sont répétés toutes les 2 minutes.

« **End** » clignote sur l'écran (1) jusqu'à ce que la porte soit ouverte.

9.2.2 Mode Micro-ondes/Démarrage rapide

Lorsque vous avez besoin de résultats rapides, vous pouvez utiliser la fonction de Démarrage rapide pour lancer la cuisson à pleine puissance (800 Watts) pour une durée de 30 secondes à 95 minutes.

- Appuyez une fois sur le bouton Marche/Démarrage rapide ⏀ (9). L'écran (1) affiche « :30 » et le symbole ≋ clignote. Le micro-ondes lance alors la procédure de cuisson et le décompte du temps commence.
- Appuyez sur le bouton Marche/Démarrage rapide ⏀ (9) autant de fois que vous le souhaitez pour prolonger le temps de cuisson jusqu'à un maximum de 95 minutes. Le temps sélectionné est affiché sur l'écran (1).

Vous pouvez également procéder comme suit :

- Tournez la molette rotative (9) vers la droite jusqu'à ce que le symbole ≋ et le temps de votre choix apparaissent sur l'écran (1).
- Appuyez une fois sur le bouton Marche/Démarrage rapide ⏀ (9). La procédure de cuisson démarre, le décompte du temps commence et le symbole ≋ clignote.

9.2.3 Mode Grill

Utilisez la fonction grill pour faire griller des saucisses, de la volaille, des steaks, des biftecks hachés, des poivrons, etc. et pour faire des croque-monsieur, des sandwiches chauds, des gratins, etc.

Pour garantir la distance idéale entre les aliments à faire griller et le grill, utilisez toujours les supports de grill (13) en mode grill. Placez toujours les supports de grill (13) sur le plateau en verre (2).

- Appuyez sur le bouton Grill ⎍ (6). L'écran (1) affiche « **0:10** » et le symbole ⎍.
- Sélectionnez le temps de cuisson de votre choix à l'aide de la molette rotative (9), jusqu'à un maximum de 95 minutes.
- Confirmez en appuyant sur le bouton Marche/Démarrage rapide ⏀ (9). Le micro-ondes lance le mode grill paramétré et le symbole ⎍ clignote sur l'écran (1).
- Retournez les aliments à griller à mi-cuisson.

À mi-cuisson, l'appareil émet deux bips pour signaler que les aliments peuvent être retournés si cela est nécessaire.

- Ouvrez la porte. Le temps affiché sur l'écran (1) s'arrête de défiler.
- Retournez les aliments. Sachez que les aliments peuvent déjà être chauds et qu'il peut être nécessaire d'utiliser des gants de protection ou des maniques.
- Fermez la porte et appuyez sur le bouton Marche/Démarrage rapide ⏀ (9) pour poursuivre le programme. Le décompte du temps restant se poursuit sur l'écran (1).

Si vous pensez que les aliments n'ont pas besoin d'être retournés, ne faites rien et laissez simplement le programme se poursuivre.

La fin de la procédure de cuisson au grill est indiquée par le mot « **End** » qui clignote sur l'écran (1) et l'appareil émet 5 bips. Si la porte du micro-ondes n'est pas ouverte, les 5 bips sont répétés toutes les 2 minutes.

« **End** » clignote sur l'écran (1) jusqu'à ce que la porte soit ouverte.

Conseils pour obtenir de bons résultats avec la cuisson au grill

Avant de faire griller des aliments, préchauffez le micro-ondes pendant environ 10 minutes avec la fonction grill.

Le tableau ci-dessous présente les quantités et les temps de cuisson recommandés pour différents aliments. Les aliments répertoriés ci-dessous ne doivent pas présenter une épaisseur supérieure à 2 cm pour que la cuisson dans les temps indiqués soit garantie. Pour les pièces de viande de plus de 2 cm d'épaisseur, le temps de cuisson de chaque côté devra être augmenté en conséquence.

Nous recommandons de retourner les aliments une seule fois pour éviter que la viande ne se dessèche.

Ingrédients	**Quantité recommandée**	**Temps recommandé**
Saucisses	environ 100 g par saucisse	15 minutes de chaque côté
Escalope de porc	environ 120 g par escalope	18 minutes de chaque côté
Escalope de poulet	environ 100 g par escalope	20 minutes de chaque côté
Bifteck haché	environ 125 g par bifteck haché	20 minutes de chaque côté

9.2.4 Mode Cuisson combinée

AVERTISSEMENT ! Risque d'incendie
N'utilisez jamais les supports de grill (13) ou d'autres objets métalliques en mode de cuisson combinée. Cela peut créer des étincelles.

Ce mode combine le micro-ondes et le grill. Il est parfait pour les aliments qui doivent être à la fois cuits et grillés.

Dans le mode de cuisson combinée, le temps de cuisson est divisé entre les modes micro-ondes et grill sous forme de pourcentages.

Mode	Mode micro-ondes	Mode grill
Cuisson combinée 1 **C - 1**	55%	45%
Cuisson combinée 2 **C - 2**	30%	70%

Sachez que le temps de cuisson à régler dépend d'un certain nombre de facteurs. La quantité et la composition des aliments jouent un rôle important. Nous recommandons de vérifier de temps en temps la cuisson et d'ajuster le temps de cuisson si cela s'avère nécessaire.

Mode de cuisson combinée 1

Le mode de cuisson combinée 1 est adapté aux recettes de volaille, de gratins, aux omelettes et aux lasagnes, par exemple. La proportion du mode micro-ondes est de 55 % du temps de cuisson total réglé tandis que le temps de cuisson en mode grill est de 45 %.

- Appuyez sur le bouton Cuisson combinée COMB. (7). L'écran (1) affiche « **C - 1** » et les symboles et en même temps.
- Confirmez en appuyant sur le bouton Marche/Démarrage rapide (9).
- Sélectionnez le temps de cuisson de votre choix à l'aide de la molette rotative (9), jusqu'à un maximum de 95 minutes.
- Confirmez en appuyant sur le bouton Marche/Démarrage rapide (9). Le micro-ondes lance le mode de cuisson combinée paramétré et les symboles et clignotent sur l'écran (1). L'écran affiche alternativement le mode de fonctionnement sélectionné et le temps restant.

La fin de la procédure de cuisson est indiquée par le mot « **End** » qui clignote sur l'écran (1) et l'appareil émet 5 bips. Si la porte du micro-ondes n'est pas ouverte, les 5 bips sont répétés toutes les 2 minutes.

« **End** » clignote sur l'écran (1) jusqu'à ce que la porte soit ouverte.

Mode de cuisson combinée 2

Le mode de cuisson combinée 2 est adapté aux recettes de poisson, par exemple. La proportion du mode micro-ondes est de 30 % du temps de cuisson total réglé tandis que le temps de cuisson en mode grill est de 70 %.

- Appuyez sur le bouton Cuisson combinée COMB. (7). L'écran (1) affiche « **C - 1** » et les symboles et en même temps.
- Tournez la molette rotative (9) jusqu'à ce que l'écran (1) affiche « **C - 2** ».
- Confirmez en appuyant sur le bouton Marche/Démarrage rapide (9).

- Sélectionnez le temps de cuisson de votre choix à l'aide de la molette rotative (9), jusqu'à un maximum de 95 minutes.
- Confirmez en appuyant sur le bouton Marche/Démarrage rapide ⏀ (9). Le micro-ondes lance le mode de cuisson combinée paramétré et les symboles ≋ et ⎍ clignotent sur l'écran (1). L'écran affiche alternativement le mode de fonctionnement sélectionné et le temps restant.

La fin de la procédure de cuisson est indiquée par le mot « **End** » qui clignote sur l'écran (1) et l'appareil émet 5 bips. Si la porte du micro-ondes n'est pas ouverte, les 5 bips sont répétés toutes les 2 minutes.

« **End** » clignote sur l'écran (1) jusqu'à ce que la porte soit ouverte.

9.3 Programmes automatiques

Ce micro-ondes propose 10 programmes automatiques. Lorsque vous utilisez ces programmes, vous n'avez besoin de régler ni le temps ni la puissance. Il vous suffit de sélectionner le programme de votre choix et d'indiquer la quantité. Le micro-ondes s'occupe du reste et calcule le temps idéal en fonction de la quantité que vous avez indiquée.

Affichage	Programme	Symbole	Quantité
A-01	**Pâtes**		**100 - 300 g**
A-02	**Poisson**		**100 - 1 000 g**
A-03	**Riz**		**100 - 1 000 g**
A-04	**Poulet**		**800 - 1 400 g**
A-05	**Réchauffage**		**100 - 1 000 g**
A-06	**Pommes de terre**		**150 - 600 g**
A-07	**Viande/Rôtis**		**300 - 1 300 g**
A-08	**Popcorn**		**20 - 60 g**
A-09	**Liquides**		**1 - 3 tasses**
A-10	**Légumes**		**200 – 600 g**

DANGER ! Pour les programmes automatiques qui utilisent à la fois le mode micro-ondes et le mode grill, n'utilisez pas de couvercles ou de batterie de cuisine ne résistant pas à la chaleur ! Risque d'incendie !

Sachez qu'un programme automatique calcule la durée de cuisson et le niveau de puissance pour les aliments frais. Les aliments surgelés doivent être décongelés avant l'utilisation sinon ils ne seront pas cuits au bout du temps de cuisson préréglé.

9.4 Lancement d'un programme automatique

Ne placez pas les aliments directement sur le plateau en verre (2), mais toujours dans un récipient adapté ou sur un plat. Les récipients ou plats doivent être suffisamment grands ou suffisamment hauts pour retenir tout liquide pouvant s'échapper des aliments.

- Tournez la molette rotative (9) vers la gauche pour accéder au menu de sélection des programmes automatiques. Le numéro du programme (de **A-01** à **A-10**) clignote sur l'écran (1) pour indiquer le programme automatique actuellement sélectionné. Le symbole associé au programme clignote également à côté du numéro.

Lorsque l'on règle un programme automatique, l'écran (1) affiche également le symbole et le symbole du mode de cuisson utilisé (et/ou).

- Utilisez la molette rotative (9) pour sélectionner le programme automatique de votre choix. Vous pouvez la tourner vers la gauche ou la droite pour sélectionner le programme. Confirmez votre sélection en appuyant sur le bouton Marche/Démarrage rapide (9).
- Maintenant, utilisez la molette rotative (9) pour sélectionner le poids approximatif de vos aliments. Confirmez votre sélection en appuyant sur le bouton Marche/Démarrage rapide (9).

Sachez que des poids/quantités différents sont affectés aux différents programmes automatiques.

- Le programme automatique sélectionné démarre. Les symboles du programme automatique sélectionné, le symbole et le symbole du mode de cuisson utilisé clignotent tous sur l'écran (1). Pour le programme automatique A-07, c'est soit le symbole soit le symbole qui clignote, en fonction de la progression du programme. En cours de programme, les symboles indiquent le mode de cuisson actuellement utilisé. Le décompte du temps restant est également affiché.

La fin de la procédure de cuisson est indiquée par le mot « **End** » qui clignote sur l'écran (1) et l'appareil émet 5 bips. Si la porte du micro-ondes n'est pas ouverte, les 5 bips sont répétés toutes les 2 minutes.

« **End** » clignote sur l'écran (1) jusqu'à ce que la porte soit ouverte.

Pour les programmes automatiques **A-04** (poulet) et **A-07** (viande/rôtis), les aliments doivent être retournés environ aux 2/3 du temps de cuisson afin d'obtenir des résultats homogènes. Le micro-ondes émet deux bips pour indiquer le moment où les aliments doivent être retournés. L'écran (1) affiche en outre le mot « **turn** ».

- Ouvrez la porte. Le temps affiché sur l'écran (1) s'arrête de défiler.

- Retournez les aliments. Sachez que les aliments peuvent déjà être chauds et qu'il peut être nécessaire d'utiliser des gants de protection ou des maniques.
- Fermez la porte et appuyez sur le bouton Marche/Démarrage rapide ⏀ (9) pour poursuivre le programme. Le décompte du temps restant se poursuit sur l'écran (1).

Si vous pensez que les aliments n'ont pas besoin d'être retournés, ne faites rien et laissez simplement le programme se poursuivre.

La taille, la forme et le type spécifique des aliments ont une influence décisive sur les résultats de cuisson. Si vos aliments ne sont pas encore complètement cuits une fois que le programme automatique est terminé, nous vous recommandons de poursuivre la cuisson en utilisant le programme de démarrage rapide du mode micro-ondes. Si le programme automatique utilise également la fonction grill, cette dernière peut également être utilisée pour prolonger la cuisson. Sachez que les plats seront alors plus dorés.

9.5 Les différents programmes automatiques

9.5.1 Programme pâtes

Mode de cuisson utilisé	Micro-ondes
Durée du programme (en fonction du volume)	25 à 35 minutes

Pour la programmation, veuillez utiliser le poids net de pâtes sans eau.

Vous devez ajouter suffisamment d'eau pour que les pâtes soient largement recouvertes. La quantité d'eau peut varier en fonction du type de pâte et du récipient de cuisson. À titre indicatif, nous recommandons d'ajouter 4 portions d'eau pour 1 portion de pâtes.

- Utilisez un récipient haut pour éviter les débordements lors de l'ébullition.
- Ajoutez la quantité de pâtes désirée.
- Ajoutez autant d'eau que vous en utiliseriez normalement pour faire cuire des pâtes. Les pâtes doivent toujours être recouvertes d'eau.
- Lancez le programme **« Pâtes »**.
- Une fois le programme terminé, laissez les pâtes reposer pendant 2-3 minutes avant de les égoutter.

9.5.2 Programme poisson

Mode de cuisson utilisé	Micro-ondes
Durée du programme (en fonction du volume)	3 minutes 30 à 16 minutes

- Répartissez bien le poisson sur un plat passant au micro-ondes.
- Assaisonnez le poisson en fonction de vos goûts et ajoutez un petit peu de beurre ou d'une autre matière grasse.
- Lancez le programme **« Poisson »**.

9.5.3 Programme riz

Mode de cuisson utilisé	Micro-ondes
Durée du programme (en fonction du volume)	15 à 51 minutes

- Utilisez un récipient haut pour éviter les débordements lors de l'ébullition.
- Mettez de l'eau dans le récipient. D'une manière général, la quantité d'eau en millilitres doit être le double du poids de riz en grammes. Ainsi, vous devrez utiliser 400 millilitres d'eau pour 200 grammes de riz. Dans ce cas, lors de la programmation, sélectionnez la quantité 200 grammes, car seul le poids du riz compte.
- Laissez le riz gonfler pendant environ 3 à 5 minutes.
- Couvrez le récipient avec un couvercle adapté mais non hermétique.
- Lancez le programme **« Riz »**.

9.5.4 Programme poulet

Mode de cuisson utilisé	Micro-ondes et fonction grill
Durée du programme (en fonction du volume)	43 à 54 minutes

- Placez le poulet sur un plat passant au micro-ondes.
- Assaisonnez le poulet en fonction de vos goûts.
- Lancez le programme **« Poulet »**.
- Pour éviter que le poulet ne se dessèche, il doit toujours être retourné. Cela permettra également à la viande d'être mieux dorée sur le dessous. Aux 2/3 du temps de cuisson environ, le micro-ondes fait une pause dans le programme automatique et émet deux bips. L'écran (1) affiche en outre le mot « **turn** ».

Nous recommandons d'éliminer tout le liquide produit pendant la cuisson avant de retourner la viande. Le résultat final sera encore plus croustillant.

- Retournez le poulet puis appuyez sur le bouton Marche/Démarrage rapide ⏀ (9) pour poursuivre le programme **« Poulet »**.

9.5.5 Programme réchauffage

Mode de cuisson utilisé	Micro-ondes
Durée du programme (en fonction du volume)	1 minutes 10 à 10 minutes 10

- Répartissez bien les aliments à réchauffer sur un plat passant au micro-ondes.
- Lancez le programme **« Réchauffage »**.

9.5.6 Programme pommes de terre

Mode de cuisson utilisé	Micro-ondes
Durée du programme (en fonction du volume)	3 minutes 50 à 11 minutes

- Si possible, utilisez des pommes de terre de taille similaire et non épluchées.
- Piquez la peau plusieurs fois.
- Répartissez les pommes de terre sur un plat passant au micro-ondes ou dans un autre récipient adapté. Dans l'idéal, les pommes de terre ne doivent pas se toucher.
- Lancez le programme **« Pommes de terre »**.

Pour réaliser un gratin de pommes de terre, nous recommandons d'utiliser plutôt le mode de cuisson combinée (qui associe micro-ondes et grill « C-1 »). Pour environ 750 g de pommes de terre, nous recommandons un temps de cuisson de 40 à 45 minutes.

9.5.7 Programme viande/rôtis

Mode de cuisson utilisé	Micro-ondes et fonction grill
Durée du programme (en fonction du volume)	42 minutes 30 à 79 minutes 30

- Assaisonnez la viande/le rôti en fonction de vos goûts.
- Placez la viande sur un plat passant au micro-ondes.
- Ensuite, lancez le programme **« Viande/rôtis »**.
- Pour éviter que le rôti ne se dessèche, il doit toujours être retourné. Cela permettra également à la viande d'être mieux dorée sur le dessous. Aux 2/3 du temps de cuisson environ, le micro-ondes fait une pause dans le programme automatique et émet deux bips. L'écran (1) affiche en outre le mot « **turn** ».
- Retournez le rôti puis appuyez sur le bouton Marche/Démarrage rapide ⏀ (9) pour poursuivre le programme **« Viande/rôtis »**.

9.5.8 Programme Popcorn

Mode de cuisson utilisé	Micro-ondes
Durée du programme (en fonction du volume)	2 à 3 minutes

- Ajoutez la quantité de maïs à popcorn que vous voulez dans un récipient adapté vendu dans le commerce..
- Lancez le programme **« Popcorn »**.

9.5.9 Programme liquides

Mode de cuisson utilisé	Micro-ondes
Durée du programme (en fonction du volume)	1 minutes 30 à 4 minutes

- Placez le liquide à chauffer (boissons, sauces, etc.) dans un récipient passant au micro-ondes, par exemple un verre ou une tasse, et placez-le sur le plateau en verre (2) dans le micro-ondes.
- Si vous placez plusieurs récipients en même temps, veillez à ce qu'ils ne se touchent pas.
- Lancez le programme **« Liquides »**.

Pour éviter que les liquides ne se mettent soudain à bouillir, nous recommandons de :

- ➢ placer un bâton en verre dans le liquide pendant qu'il chauffe
- ➢ laisser le liquide dans le micro-ondes pendant 20-30 secondes après la fin du programme.

9.5.10 Programme légumes

Mode de cuisson utilisé	Micro-ondes
Durée du programme (en fonction du volume)	3 minutes 30 à 10 minutes 30

- Placez les légumes sur un plat passant au micro-ondes ou dans un autre récipient adapté.
- Lancez le programme **« Légumes »**.

9.6. Décongélation

9.6.1 Décongélation par temps

Cette fonction vous offre un moyen simple de décongeler les aliments surgelés. Il vous suffit de saisir le temps de décongélation de votre choix.

- Appuyez sur le bouton Décongélation (11). Les symboles , apparaissent sur l'écran (1) avec le premier programme de décongélation « **DEF1** ». Confirmez en appuyant sur le bouton Marche/Démarrage rapide (9).
- Le temps « **00:10** » apparaît à l'écran (1).

- Utilisez la molette rotative (9) pour sélectionner le temps de décongélation de votre choix entre 10 secondes et 95 minutes et confirmez en appuyant sur le bouton Marche/Démarrage rapide (9).
- La procédure de décongélation commence. Sur l'écran (1), le compte à rebours du temps de décongélation restant est affiché et les symboles et clignotent.

Nous vous recommandons de retourner les aliments à environ la moitié du temps de cuisson paramétré.

- Ouvrez la porte. Le temps de décongélation restant est affiché sur l'écran (1).
- Retournez les aliments.
- Fermez la porte et appuyez sur le bouton Marche/Démarrage rapide (9) pour poursuivre le programme. Le décompte du temps restant se poursuit sur l'écran (1).

Si vous pensez que les aliments n'ont pas besoin d'être retournés, ne faites rien et laissez simplement le programme se poursuivre.

Le mot « **End** » clignote sur l'écran (1) pour indiquer la fin de la procédure de décongélation et l'appareil émet 5 bips. Si la porte du micro-ondes n'est pas ouverte, les 5 bips sont répétés toutes les 2 minutes.

« **End** » clignote sur l'écran (1) jusqu'à ce que la porte soit ouverte.

Le tableau ci-dessous un guide présentant les temps de décongélation adaptés en fonction du poids des aliments à décongeler.

Poids à décongeler - Grammes -	**Temps de décongélation - Minutes**	**Poids à décongeler - Grammes -**	**Temps de décongélation - Minutes**
100 g	05:00	1000 g	35:00
200 g	08:00	1100 g	39:00
300 g	11:00	1200 g	42:00
400 g	14:00	1300 g	46:00
500 g	17:00	1400 g	50:00
600 g	20:00	1500 g	53:00
700 g	24:00	1600 g	57:00
800 g	28:00	1700 g	61:00
900 g	31:00	1800 g	64:00

Sachez que les temps présents dans ce tableau ne sont fournis qu'à titre indicatif. Ils peuvent varier en fonction de la nature des aliments à décongeler.

9.6.2 Décongélation par poids

Si vous préférez renseigner le poids des aliments à décongeler plutôt qu'une durée, sélectionnez cette fonction. La puissance et le temps de décongélation sont calculés automatiquement en fonction du poids que vous renseignez.

- Appuyez sur le bouton Décongélation (11). Les symboles , apparaissent sur l'écran (1) avec le premier programme de décongélation « **DEF1** ».
- Utilisez la molette rotative (9) pour sélectionner le deuxième programme décongélation « **DEF2** ». Confirmez en appuyant sur le bouton Marche/Démarrage rapide (9).
- Le poids minimal de « **100g** » apparaît sur l'écran (1).
- Utilisez la molette rotative (9) pour sélectionner le poids des aliments à décongeler entre 100 g et 1 800 g.
- Confirmez le poids que vous avez renseigné en appuyant sur le bouton Marche/Démarrage rapide (9). La procédure de décongélation commence. Sur l'écran (1), le compte à rebours du temps de décongélation restant calculé par le micro-ondes apparaît et les symboles et clignotent.

Si nécessaire, vous pouvez retourner les aliments dès que l'appareil émet deux bips et que le mot « **turn** » apparaît sur l'écran (1).

- Ouvrez la porte. Le temps de décongélation restant est affiché sur l'écran (1).
- Retournez les aliments.
- Fermez la porte et appuyez sur le bouton Marche/Démarrage rapide (9) pour poursuivre le programme. Le décompte du temps restant se poursuit sur l'écran (1).

Si vous pensez que les aliments n'ont pas besoin d'être retournés, ne faites rien et laissez simplement le programme se poursuivre. Après un court instant, le mot « **turn** » disparaît et l'écran (1) poursuit le décompte du temps restant.

Le mot « **End** » clignote sur l'écran (1) pour indiquer la fin de la procédure de décongélation et l'appareil émet 5 bips. Si la porte du micro-ondes n'est pas ouverte, les 5 bips sont répétés toutes les 2 minutes.

«**End** » clignote sur l'écran (1) jusqu'à ce que la porte soit ouverte.

9.7 Départ différé

Cette fonction vous permet de programmer le micro-ondes pour qu'un programme que vous avez sélectionné commence au moment de votre choix.

Lorsque vous utilisez cette fonction, veuillez tenir compte des consignes de sécurité concernant les risques d'incendie présentes au chapitre 2.

Pour différer le démarrage du programme, il est essentiel que l'horloge soit correctement réglée.

La fonction de départ différé ne fonctionne pas pour le programme « Décongélation », le programme « **A-05** » (réchauffage) et la fonction « Mode micro-ondes / Démarrage rapide ».

- Réglez le mode de votre choix (mode micro-ondes, mode grill, mode de cuisson combinée ou programme automatique).
  - **Mode micro-ondes :** appuyez sur le bouton Micro-ondes (12), sélectionnez le niveau de puissance et réglez le temps de cuisson de votre choix à l'aide de la molette rotative (9)
  - **Mode grill :** appuyez sur le bouton Grill (6) et réglez le temps de cuisson de votre choix à l'aide de la molette rotative (9)
  - **Mode de cuisson combinée :** appuyez sur le bouton Cuisson combinée COMB. (7). Sélectionnez le mode « **C-1** » ou « **C-2** » de votre choix à l'aide de la molette rotative (9).

- **Programmes automatiques :** utilisez la molette rotative (9) pour sélectionner un programme automatique (sauf le programme **A-05**) et confirmez en appuyant sur le bouton Marche/Démarrage rapide (9). Tournez la molette rotative pour sélectionner le poids des aliments.

- Appuyez sur le bouton Minuterie/Horloge (10). Les chiffres des heures clignotent sur l'écran (1).
- Réglez les heures de l'horaire de démarrage de votre choix en tournant la molette rotative (9) et confirmez en appuyant sur le bouton Marche/Démarrage rapide (9). Les chiffres des minutes clignotent sur l'écran (1).
- Réglez les minutes de l'horaire de démarrage de votre choix en tournant la molette rotative (9) et confirmez en appuyant sur le bouton Marche/Démarrage rapide (9).

L'heure du démarrage programmé clignote désormais sur l'écran (1). Les symboles correspondant au mode sélectionné (mode micro-ondes, mode grill, mode de cuisson combinée ou programmes automatiques) clignotent également.

À l'heure de démarrage paramétrée, l'appareil émet deux bips et le programme sélectionné démarre automatiquement.

Il est possible d'annuler l'heure de démarrage programmé et l'intégralité du programme à n'importe quel moment. Pour ce faire, appuyez sur le bouton Arrêt (8). L'heure actuelle est alors affichée sur l'écran (1).

10. Maintenance / réparations / nettoyage

10.1 Maintenance / réparation

AVERTISSEMENT ! Le micro-ondes doit faire l'objet d'opérations de maintenance ou de réparation lorsqu'il a été endommagé, par exemple, si du liquide ou des objets ont pénétré à l'intérieur de l'appareil, si le micro-ondes a été exposé à la pluie ou à l'humidité, s'il ne fonctionne pas correctement ou s'il est tombé. En cas de fumée, de bruits ou d'odeurs inhabituels, éteignez le micro-ondes immédiatement et débranchez la fiche d'alimentation de la prise de courant. Maintenez la porte fermée pour étouffer les éventuelles flammes. Si une telle situation se produit, cessez d'utiliser le micro-ondes jusqu'à ce qu'il ait été inspecté par un service technique agréé. Toutes les opérations de maintenance ou de réparation doivent exclusivement être réalisées par un personnel technique qualifié. N'ouvrez jamais la carcasse du micro-ondes.

10.2 Nettoyage

DANGER ! Débranchez la fiche d'alimentation de la prise de courant avant de commencer à nettoyer l'appareil, afin d'éviter tout risque d'électrocution !

DANGER ! Attendez que le micro-ondes ait refroidi. Risque de brûlure !

DANGER ! N'immergez jamais le micro-ondes dans l'eau afin d'éviter tout risque d'électrocution !

AVERTISSEMENT ! N'utilisez pas de produit de nettoyage pour four en vaporisateur pour nettoyer l'espace de cuisson car ce type de produit peut laisser sur les éléments chauffants des résidus ne pouvant pas être éliminés.

Pour le nettoyage, retirez le plateau en verre (2) et la bague de guidage (4). Ces pièces peuvent être nettoyées dans de l'eau chaude avec du liquide vaisselle. Rincez toutes les pièces à l'eau claire et séchez-les soigneusement. N'utilisez jamais de produits abrasifs pour le nettoyage.

Le plateau en verre (2) peut également être lavé au lave-vaisselle.

Pour nettoyer les surfaces intérieure et extérieure du micro-ondes, utilisez un chiffon légèrement humide et un peu de liquide vaisselle. N'utilisez jamais de solvants ou de détergents qui pourraient endommager le plastique. Ensuite, séchez toutes les pièces avec soin.

Nettoyez régulièrement la porte, la vitre, les joints de la porte et les parties adjacentes avec un chiffon humide. N'utilisez pas de produits de nettoyage abrasifs.

11. Stockage en cas de non-utilisation / transport

Si vous ne souhaitez pas utiliser le micro-ondes, conservez-le dans un endroit propre, sec et non poussiéreux à l'abri des rayons directs du soleil.

Lors du transport du micro-ondes, nous vous recommandons de le placer dans son emballage d'origine afin d'éviter tout dommage. Sinon, vous pouvez utiliser un grand carton résistant et placer des matériaux de rembourrage adéquats (ex : couvertures en laine) tout autour du micro-ondes. Il faut tout spécialement protéger la porte et les mécanismes de verrouillage de la porte.

12. Résolution des problèmes

Rien n'apparaît sur l'écran (1).

- Vérifiez que la fiche d'alimentation est correctement insérée dans la prise de courant.
- La prise de courant est défectueuse. Testez l'appareil avec une autre prise de courant dont vous êtes sûr qu'elle fonctionne correctement.
- L'écran (1) est défaillant. Consultez le fabricant.

Rien ne se passe lorsque vous appuyez sur les boutons.

- Vérifiez si la fonction de verrouillage de sécurité enfants est activée. Si nécessaire, désactivez-la.

Le processus souhaité ne démarre pas.

- La porte du micro-ondes n'est pas correctement fermée. Fermez la porte.

Le plateau en verre (2) fait du bruit lorsqu'il tourne.

- Vérifiez que le plateau en verre (2) estbien placé sur l'anneau de guidage (4). Si ce n'est pas le cas, positionnez-le correctement.
- Vérifiez si l'anneau de guidage (4) ou le bas du micro-ondes sont sales. Nettoyez-les tous les deux.

Dégagement important de fumée lors de l'utilisation du grill.

- Avant d'utiliser la fonction grill, assurez-vous qu'il n'y a pas de résidus d'aliments sur la résistance.

13. Réglementation environnementale et informations sur la mise au rebut

Les appareils portant ce symbole sont soumis à la directive européenne 2012/19/EU. Les appareils électriques ou électroniques usagés ne doivent en aucun cas être jetés avec les déchets ménagers, mais déposés dans des centres de collecte officiels. Protégez l'environnement et préservez votre santé en recyclant correctement les appareils usagés. Pour plus d'informations sur les normes de mise au rebut et de recyclage en vigueur, contactez votre mairie, vos services locaux de gestion des déchets ou le magasin où vous avez acheté l'appareil.

Les matériaux d'emballage doivent être mis au rebut de manière respectueuse de l'environnement. Les cartons d'emballage peuvent être déposés dans des centres de recyclage du papier ou dans des points de collecte publics destinés au recyclage. Tous les films ou plastiques contenus dans l'emballage doivent être déposés dans des points de collecte publics.

Veuillez tenir compte des marquages présents sur le matériau d'emballage lors de sa mise au rebut. Il comporte des abbréviations (a) et des numéros (b), qui ont la signification suivante :

1–7 : plastique / 20–22 : papier et carton / 80-98 : matériaux composites

Le produit est recyclable, il est soumis à la responsabilité du fabricant et doit être collecté séparément.

14. Contact alimentaire

Ce symbole désigne les produits dont la composition physique et chimique a été testée et prouvée non dangereuse pour la santé en cas d'utilisation en contact avec des denrées alimentaires, conformément aux exigences du Règlement EG 1935/2004.

15. Avis de conformité

Le produit est conforme aux exigences des directives européennes et nationales applicables. La preuve de la conformité a été fournie. Le fabricant possède les déclarations et la documentation correspondantes.

La déclaration de conformité UE complète est disponible en téléchargement depuis le lien suivant :

https://www.targa.gmbh/downloads/conformity/321962_1907.pdf

16. Garantie et conseils relatifs aux réparations

Garantie de TARGA GmbH (FR)

Cher client, chère cliente,

La garantie accordée sur ce produit est de trois ans à partir de la date d'achat. En cas de vice sur ce produit, vous disposez de droits que vous pouvez faire valoir vis-à-vis du vendeur du produit. L'exercice de ces droits n'est pas limité par notre garantie exposée ci-après.

Conditions de garantie

La période de garantie commence à la date d'achat. Merci de conserver soigneusement le ticket de caisse d'origine. Il vous sera demandé comme preuve d'achat. Si un vice matériel ou de fabrication survient dans les trois ans qui suivent la date d'achat de ce produit, le produit sera réparé ou remplacé gratuitement, le choix restant à notre discrétion.

Période de garantie et droits résultant de vices

La période de garantie n'est pas prolongée en cas de son exercice. La même chose s'applique pour les pièces remplacées et réparées. Les dégâts et vices éventuellement présents dès l'achat doivent être signalés immédiatement dès le déballage. Une fois la période de garantie écoulée, toute réparation est payante.

Prestations incluses dans la garantie

L'appareil a été fabriqué selon des directives qualité strictes et a été soigneusement contrôlé avant d'être livré. La garantie s'applique aux défauts matériels ou de fabrication. Cette garantie ne s'étend pas aux pièces soumises à une usure normale et qui peuvent donc être considérées comme des pièces d'usure, ni aux dégâts sur les pièces fragiles comme p. ex. les interrupteurs, les piles rechargeables ou les pièces en verre. Cette garantie est invalidée si le produit est endommagé, est utilisé ou entretenu de manière inappropriée. Pour assurer une utilisation conforme du produit, toutes les instructions indiquées dans le mode d'emploi doivent être soigneusement respectées. Les utilisations et manipulations non conseillées dans le mode d'emploi ou qui font l'objet d'un avertissement doivent impérativement être évitées. Ce produit est destiné exclusivement à une utilisation privée et non commerciale. La garantie prend fin en cas de manipulation abusive et inappropriée, de recours à la force et d'interventions qui ne sont pas effectuées par notre service technique autorisé. La réparation ou le remplacement du produit ne prolonge pas d'autant la période de garantie.

Processus d'application de la garantie

Afin de permettre un traitement rapide de votre demande, nous vous prions de suivre les indications suivantes :

- Avant de mettre votre produit en service, merci de lire avec attention la documentation jointe. Si un problème survient qui ne peut être résolu de cette manière, merci de vous adresser à notre assistance téléphonique.
- Pour toute demande, ayez la référence de l'article et si disponible, le numéro de série, à portée de main pour apporter la preuve de votre achat.
- S'il est impossible d'apporter une solution par téléphone, notre assistance téléphonique organisera une intervention technique en fonction de l'origine de la panne.

Indépendamment de la garantie commerciale souscrite, le vendeur reste tenu des défauts de conformité du bien et des vices rédhibitoires dans les conditions prévues aux articles L217-4 à L217-13 du Code de la consommation et aux articles 1641 à 1648 et 2232 du Code Civil.

Article L217-16 du Code de la consommation

Lorsque l'acheteur demande au vendeur, pendant le cours de la garantie commerciale qui lui a été consentie lors de l'acquisition ou de la réparation d'un bien meuble, une remise en état couverte par la garantie, toute période d'immobilisation d'au moins sept jours vient s'ajouter à la durée de la garantie qui restait à courir. Cette période court à compter de la demande d'intervention de l'acheteur ou de la mise à disposition pour réparation du bien en cause, si cette mise à disposition est postérieure à la demande d'intervention.

Article L217-4 du Code de la consommation

Le vendeur livre un bien conforme au contrat et répond des défauts de conformité existant lors de la délivrance.

Il répond également des défauts de conformité résultant de l'emballage, des instructions de montage ou de l'installation lorsque celle-ci a été mise à sa charge par le contrat ou a été réalisée sous sa responsabilité.

Article L217-5 du Code de la consommation

Le bien est conforme au contrat :

1° S´il est propre à l'usage habituellement attendu d'un bien semblable et, le cas échéant :

- s'il correspond à la description donnée par le vendeur et posséder les qualités que celui-ci a présentées à l'acheteur sous forme d'échantillon ou de modèle ;
- s'il présente les qualités qu'un acheteur peut légitimement attendre eu égard aux déclarations publiques faites par le vendeur, par le producteur ou par son représentant, notamment dans la publicité ou l'étiquetage ;

2° Ou s'il présente les caractéristiques définies d'un commun accord par les parties ou être propre à tout usage spécial recherché par l'acheteur, porté à la connaissance du vendeur et que ce dernier a accepté.

Article L217-12 du Code de la consommation

L'action résultant du défaut de conformité se prescrit par deux ans à compter de la délivrance du bien.

Article 1641 du Code civil

Le vendeur est tenu de la garantie à raison des défauts cachés de la chose vendue qui la rendent impropre à l'usage auquel on la destine, ou qui diminuent tellement cet usage que l'acheteur ne l'aurait pas acquise, ou n'en aurait donné qu'un moindre prix, s'il les avait connus.

Article 1648 1er alinéa du Code civil

L'action résultant des vices rédhibitoires doit être intentée par l'acquéreur dans un délai de deux ans à compter de la découverte du vice.

Les pièces détachées indispensables à l'utilisation du produit sont disponibles

pendant la durée de la garantie du produit.

Service

FR Téléphone : 0800 919270

E-Mail : targa@lidl.fr

IAN: 321962_1907

Fabricant

Important : l'adresse suivante n'est pas l'adresse de notre service technique. Contactez d'abord notre service technique aux coordonnées ci-dessus.

TARGA GmbH
Coesterweg 45
59494 Soest
ALLEMAGNE

Garantie de TARGA GmbH BE LU CH

Cher client, chère cliente,

La garantie accordée sur ce produit est de trois ans à partir de la date d'achat. En cas de vice sur ce produit, vous disposez de droits que vous pouvez faire valoir vis-à-vis du vendeur du produit. L'exercice de ces droits n'est pas limité par notre garantie exposée ci-après.

Conditions de garantie

La période de garantie commence à la date d'achat. Merci de conserver soigneusement le ticket de caisse d'origine. Il vous sera demandé comme preuve d'achat. Si un vice matériel ou de fabrication survient dans les trois ans qui suivent la date d'achat de ce produit, le produit sera réparé ou remplacé gratuitement, le choix restant à notre discrétion.

Période de garantie et droits résultant de vices

La période de garantie n'est pas prolongée en cas de son exercice. La même chose s'applique pour les pièces remplacées et réparées. Les dégâts et vices éventuellement présents dès l'achat doivent être signalés immédiatement dès le déballage. Une fois la période de garantie écoulée, toute réparation est payante.

Prestations incluses dans la garantie

L'appareil a été fabriqué selon des directives qualité strictes et a été soigneusement contrôlé avant d'être livré. La garantie s'applique aux défauts matériels ou de fabrication. Cette garantie ne s'étend pas aux pièces soumises à une usure normale et qui peuvent donc être considérées comme des pièces d'usure, ni aux dégâts sur les pièces fragiles comme p. ex. les interrupteurs, les piles rechargeables ou les pièces en verre. Cette garantie est invalidée si le produit est endommagé, est utilisé ou entretenu de manière inappropriée. Pour assurer une utilisation conforme du produit, toutes les instructions indiquées dans le mode d'emploi doivent être soigneusement respectées. Les utilisations et manipulations non conseillées dans le mode d'emploi ou qui font l'objet d'un avertissement doivent impérativement être évitées. Ce produit est destiné exclusivement à une utilisation privée et non commerciale. La garantie prend fin en cas de manipulation abusive et inappropriée, de recours à la force et d'interventions qui ne sont pas effectuées par notre service technique autorisé. La réparation ou le remplacement du produit ne prolonge pas d'autant la période de garantie.

Processus d'application de la garantie

Afin de permettre un traitement rapide de votre demande, nous vous prions de suivre les indications suivantes :

- Avant de mettre votre produit en service, merci de lire avec attention la documentation jointe. Si un problème survient qui ne peut être résolu de cette manière, merci de vous adresser à notre assistance téléphonique.
- Pour toute demande, ayez la référence de l'article et si disponible, le numéro de série, à portée de main pour apporter la preuve de votre achat.
- S'il est impossible d'apporter une solution par téléphone, notre assistance téléphonique organisera une intervention technique en fonction de l'origine de la panne.

Service

BE Téléphone : 070 270 171
E-Mail : targa@lidl.be

LU Téléphone : +32 70 270 171
E-Mail : targa@lidl.be

CH Téléphone : 0842 665 566
E-Mail : targa@lidl.ch

IAN: 321962_1907

Fabricant

Important : l'adresse suivante n'est pas l'adresse de notre service technique. Contactez d'abord notre service technique aux coordonnées ci-dessus.

TARGA GmbH

Coesterweg 45

59494 Soest

ALLEMAGNE

Inhoud

1. Inleiding 104

2. Veiligheidsinstructies 105

3. Beoogd gebruik 112

4. Copyright 112

5. Inhoud van de verpakking 113

6. Technische specificaties 113

7. Voordat u begint 114

7.1 Werking van de magnetron 114
7.2 Geschikt kookgerei 114

8. Bedieningsonderdelen 115

8.1 Draaiknop (9) 115

9. Aan de slag 116

9.1 Installatie 116
9.1.1 Een plaats kiezen 116
9.1.2 De magnetron aansluiten en voorbereiden 116
9.1.3 De tijd instellen 118
9.1.4 De kookwekker instellen 118
9.1.5 Het kinderslot instellen 118
9.2 De magnetron gebruiken 119
9.2.1 Magnetronmodus 119
9.2.2 Magnetron/Snelstartmodus 120
9.2.3 Grillmodus 120
9.2.4 Combinatiemodus 121
9.3 Automatische programma's 123
9.4 Een automatisch programma starten 124
9.5 De afzonderlijke automatische programma's 125
9.5.1 Programma Pasta 125
9.5.2 Programma Vis 125
9.5.3 Programma Rijst 126
9.5.4 Programma Kip 126
9.5.5 Programma Verwarmen 126

9.5.6 Programma Aardappelen 127
9.5.7 Programma Vlees/gemengd 127
9.5.8 Popcorn-programma 127
9.5.9 Programma Vloeistoffen 128
9.5.10 Programma Groente 128
9.6. Ontdooien 128
9.6.1 Ontdooien op tijd 128
9.6.2 Ontdooien op gewicht 129
9.7 Starttijd uitstellen 130

10. Onderhoud/reparaties/reinigen 131

10.1 Onderhoud/reparatie 131
10.2 Reinigen 131

11. Opslag indien niet in gebruik/transport 132

12. Problemen oplossen 132

13. Milieuregelgeving en informatie over afvalverwerking 133

14. Gebruik voor levensmiddelen 133

15. Conformiteit 133

16. Garantie en onderhoudsadvies 134

1. Inleiding

Gefeliciteerd!

Met de aanschaf van deze SilverCrest-magnetron SMW 800 E2, hierna 'magnetron' genoemd, hebt u gekozen voor een kwaliteitsproduct dat lang meegaat.

Deze bedieningsinstructies bevatten belangrijke informatie over het veilig gebruik van de magnetron en tips en informatie over het dagelijks gebruik en verwijdering. Bestudeer de bedieningsinstructies zorgvuldig voordat u de magnetron gaat gebruiken, en gebruik deze alleen in de beschreven ruimten en voor de beschreven doeleinden. Als u de magnetron verkoopt of weggeeft, geeft u er ook deze bedieningsinstructies bij. Deze bedieningsinstructies maken deel uit van het apparaat.

2. Veiligheidsinstructies

BELANGRIJKE VEILIGHEIDSINFORMATIE. LEES DEZE INFORMATIE ZORGVULDIG DOOR EN HOUD DEZE BIJ DE HAND, ZODAT U DEZE IN DE TOEKOMST NOG KUNT RAADPLEGEN.

GEVAAR! Dit symbool en het woord 'Gevaar' maken u attent op een potentieel gevaarlijke situatie. Negeren kan leiden tot ernstig letsel of zelfs de dood.

WAARSCHUWING! Dit symbool en het woord 'Waarschuwing' duiden op belangrijke informatie die is vereist voor een veilig gebruik van het product en de veiligheid van de gebruikers.

GEVAAR! Dit symbool duidt op de kans op letsel of brandwonden door hete oppervlakken van de magnetron.

GEVAAR! Dit symbool duidt op gevaar voor de menselijke gezondheid en het risico van overlijden en/of het risico van schade aan de apparatuur als gevolg van brand.

Dit symbool staat bij nadere informatie over het onderwerp.

GEVAAR! Dit symbool duidt op gevaar voor de menselijke gezondheid en het risico van overlijden en/of het risico van schade aan de apparatuur als gevolg van een elektrische schok.

Gebruiksomgeving

Deze magnetron is alleen geschikt voor gebruik in droge ruimten binnenshuis. De magnetron is niet bedoeld voor gebruik in ruimten met een hoge temperatuur of een hoge vochtigheid (bijv. badkamer) en mag niet met een dikke laag stof bedekt zijn.

GEVAAR! Microgolven

- Probeer niet om het apparaat met de deur open te bedienen, omdat dit kan leiden tot een gevaarlijke dosis microgolfstraling. Probeer niet om de veiligheidssloten te breken of te manipuleren.
- Klem niets tussen de voorkant van het apparaat en de deur niet en vermijd besmetting op de afdichtvlakken.
- WAARSCHUWING! Als de deur of de deurafdichtingen zijn beschadigd, gebruikt u de magnetron niet meer. Laat de magnetron onmiddellijk repareren door een erkende vakman.
- WAARSCHUWING! Probeer het apparaat nooit zelf te repareren. Door het verwijderen van de behuizing kunnen microgolven vrijkomen. Laat een vakman reparaties uitvoeren en ook de lamp in de behuizing vervangen.
- Degenen met een pacemaker moeten, voordat ze de magnetron voor het eerst gebruiken, hun arts raadplegen over mogelijke risico's die kleven aan het gebruik van de magnetron.

GEVAAR! Elektrische schok

- Reinig het apparaat niet met een stoomreiniger.
- Sluit het apparaat alleen aan op een correct geïnstalleerd, geaard stopcontact waarvan de spanning overeenkomt met die op het typeplaatje.
- Gebruik altijd een stopcontact dat gemakkelijk bereikbaar is, zodat u de stekker snel uit het stopcontact kunt trekken bij een noodsituatie.
- Leg de kabels zo neer dat niemand erover kan struikelen.

- Als het netsnoer van dit apparaat beschadigd raakt, moet u dit laten vervangen door de fabrikant, de klantenservice of een andere bevoegde persoon om zo mogelijk gevaar te vermijden.
- Zorg ervoor dat het netsnoer niet kan worden beschadigd door scherpe randen of hete delen.
- Zorg ervoor dat het netsnoer niet vochtig of nat wordt terwijl u de magnetron gebruikt. Zorg ervoor dat het netsnoer niet platgedrukt kan worden.
- Trek altijd aan de stekker en nooit aan de kabel zelf als u de stekker uit het stopcontact haalt.
- Als u zichtbare schade aan de magnetron of het netsnoer opmerkt, schakelt u het apparaat onmiddellijk uit, trekt u de stekker uit het stopcontact en neemt u contact op met onze hotline (zie 'Garantie en onderhoudsadvies').
- Als u het apparaat niet gebruikt, bijvoorbeeld vanwege een storing of als u dit wilt schoonmaken, trekt u de stekker uit het stopcontact om ervoor te zorgen dat er zeker geen stroom meer op staat.
- Giet nooit vloeistof in de ventilatieopeningen of veiligheidsdeursloten. Als er vloeistof in is gekomen, trekt u onmiddellijk de stekker uit het stopcontact en gebruikt u het apparaat niet meer. Neem contact op met de klantenservice (zie 'Garantie en onderhoudsadvies').

Dompel het apparaat of de kabel nooit onder in water of andere vloeistoffen.

GEVAAR! Brandgevaar

- Het is niet de bedoeling dat de magnetron wordt gebruikt met een externe timer of een apart afstandsbedieningssysteem. Zorg er altijd voor dat er iemand bij de magnetron is als deze is ingeschakeld. Brandgevaar!
- Gebruik de magnetron niet in de buurt van apparaten die zelf warmte uitstralen, bijv. een oven of kookplaat.
- De magnetron mag alleen vrijstaand worden gebruikt.
- Installeer de magnetron niet in een keukenkastje.
- De minimale installatiehoogte is 85 cm.
- Houd bij het kiezen van een plaats altijd een minimale afstand tot aangrenzende wanden aan. Lees het hoofdstuk 'Een plaats kiezen'.
- Laat de magnetron nooit onbeheerd achter als u levensmiddelen in plastic of papieren verpakkingen verwarmt. Brandgevaar!
- Zet geen brandbare materialen in de buurt van de magnetron of de ventilatiegaten. Dek de ventilatieopeningen niet af. Brandgevaar!
- Verwijder alle metalen verpakkingen van levensmiddelen die u wilt verwarmen. Brandgevaar!
- Gebruik bij het maken van popcorn uitsluitend popcornzakken die zijn ontworpen voor gebruik in de magnetron. Brandgevaar!
- De magnetron is ontworpen voor het verwarmen van eten en drinken. Het drogen van voedsel of kleding en het verwarmen van kussens, slippers, sponzen, vochtige doeken en dergelijke kan leiden tot verwondingen, ontbranding of brand.
- De magnetron is niet ontworpen voor het bewaren van levensmiddelen en dergelijke.

- Overschrijd nooit de kooktijden die zijn opgegeven door de fabrikant. Brandgevaar!
- Verwijder resten van olie of vet uit de kookruimte voordat u meer voedsel in de magnetron verwarmt. Resten kunnen ontbranden. Brandgevaar!
- Verwarm geen vet of olie. Brandgevaar door ontbranding!
- Als er rook verschijnt, schakelt u het apparaat uit of trekt u de stekker uit het stopcontact en houdt de deur gesloten om eventuele vlammen te doven.
- Plaats direct na het grillen of de combinatiemodus geen kunststof bakjes in de magnetron; deze kunnen smelten door het hoge niveau van restwarmte.

Heet oppervlak!

- De deur en de buitenkant kunnen heet worden tijdens het gebruik.

WAARSCHUWING! Risico op letsel

- De magnetron kan worden gebruikt in huishoudens en vergelijkbare ruimten, zoals:
  in personeelskeukens in winkels, kantoren en andere bedrijfsruimten;
  in boerderijen;
  door klanten in hotels, motels en andere accommodatie;
  in hotels die accommodatie en ontbijt bieden.
- Deze magnetron kan worden gebruikt door kinderen vanaf 8 jaar en personen met beperkte fysieke, zintuiglijke of verstandelijke vermogens, of met onvoldoende ervaring en kennis

als er toezicht aanwezig is of als ze instructies hebben ontvangen over het veilige gebruik van het apparaat en de risico's begrijpen die ermee samenhangen.

- Houd het verpakkingsmateriaal en de zakken buiten het bereik van kinderen. Er bestaat gevaar voor verstikking.
- Reiniging en onderhoud door de gebruiker mag niet door kinderen worden uitgevoerd, tenzij ze ouder zijn dan 8 jaar en onder toezicht staan.
- Houd kinderen onder de 8 jaar uit de buurt van het apparaat en het netsnoer.
- Laat kinderen niet met het apparaat spelen.
- Houd kinderen uit de buurt van de magnetrondeur terwijl het apparaat in gebruik is. Er bestaat een kans op brandwonden.
- De inhoud van zuigflessen en potjes babyvoeding moet worden geroerd of geschud en de temperatuur voor gebruik gecontroleerd om brandwonden te voorkomen.
- Verwarm geen vloeistoffen of voedsel in afgesloten houders. Explosiegevaar!
- Het verwarmen van dranken in de magnetron kan leiden tot een vertraagd kookbegin (kookvertraging); wees dus voorzichtig bij het vastpakken van de houder.
- Raak de magnetrondeur, ventilatieopeningen, accessoires of serviesgoed niet aan tijdens of direct na gebruik. Kans op brandwonden!
- Open verpakkingen, zoals potten of popcornzakken zo, dat de opening van u af wijst. De stoom die eruit kan komen, kan brandwonden veroorzaken.

- Ga bij het openen van de magnetrondeur nooit recht tegenover de magnetron staan. De stoom die eruit kan komen, kan brandwonden veroorzaken.
- Gebruik de magnetron niet om te frituren. Kans op brandwonden!
- Het kookgerei dat u gebruikt, kan erg warm worden als het eten wordt verwarmd. Gebruik pannenlappen of ovenwanten. Kans op brandwonden!
- Het verwarmen van dranken kan leiden tot vertraagd koken. Risico op letsel!
- Open bij het verwarmen van vloeistoffen altijd de houder om drukopbouw te voorkomen en luchtbellen te laten ontsnappen. Explosiegevaar!
- Verwarm in de magnetron nooit eieren in de schaal of hele hardgekookte eieren, omdat ze kunnen ontploffen, zelfs na de verwarmingsprocedure in de magnetron.
- Prik vóór het koken gaatjes in voedsel met een dikke schil, zoals aardappelen, worstjes en kastanjes.

WAARSCHUWING! Schade aan apparatuur

- Bedien het apparaat nooit leeg in de 'magnetron'- of 'combinatie'-modus.
- Gebruik alleen kookgerei dat geschikt is voor gebruik in de magnetron.
- Gebruik nooit metalen pannen of bakplaten in de magnetron. Deze reflecteren de microgolven, waardoor er vonken gevormd kunnen worden.

- Plaats geen voorwerpen in de ventilatieopeningen of in het veiligheidsdeurslot.
- Leun niet tegen de magnetrondeur.
- Maak de oven regelmatig schoon en verwijder voedselresten.
- Onvoldoende reiniging van de magnetron kan de oppervlakken beschadigen, waardoor een nadelig effect kan ontstaan op de levensduur van het product, en mogelijk leiden tot een gevaarlijke situatie.

3. Beoogd gebruik

Deze magnetron is te gebruiken voor het ontdooien, verwarmen en bereiden van voedsel. Dit product is niet ontworpen voor zakelijke of commerciële toepassingen. Gebruik de magnetron alleen voor particuliere toepassingen. Elk ander gebruik dan hierboven wordt vermeld, komt niet overeen met het beoogde gebruik. De magnetron mag niet buitenshuis of in tropische klimaten worden gebruikt. Deze magnetron voldoet aan alle relevante normen en richtlijnen met betrekking tot CE-conformiteit. Wijzigingen in de magnetronapparaat, anders dan wijzigingen die worden aanbevolen door de fabrikant, kunnen ertoe leiden dat niet meer aan deze normen wordt voldaan. De fabrikant is niet aansprakelijk voor eventuele schade of defecten die het gevolg zijn van deze wijzigingen.

Houd u aan de regelgeving en wetten in het land van gebruik.

4. Copyright

De volledige inhoud van deze bedieningsinstructies wordt beschermd door het auteursrecht en wordt uitsluitend ter informatie aan de lezer verstrekt. Het is strikt verboden om gegevens en informatie te kopiëren zonder voorafgaande uitdrukkelijke schriftelijke toestemming van de auteur. Dit geldt ook voor commercieel gebruik van de inhoud en informatie. Alle teksten en afbeeldingen waren actueel op het moment dat deze handleiding werd gedrukt. De inhoud kan zonder kennisgeving worden gewijzigd.

5. Inhoud van de verpakking

- Magnetron
- Draairing
- Aandrijvingsster
- Glasplaat
- Grillrekken
- Deze bedieningsinstructies
- Snelle stappen
- Sticker (bedieningselementen/automatische programma's)

Deze bedieningsinstructies hebben een uitvouwbare omslag. Op de binnenzijde van de omslag staat een afbeelding van de magnetron met nummers. Deze nummers hebben de volgende betekenis:

1 Display
2 Glasplaat
3 Aandrijvingsster
4 Draairing
5 Deurgreep
6 Knop Grill
7 Knop Combinatie COMB.
8 Knop Stop
9 Draaiknop/knop Start/Snelstart
10 Knop Timer/Klok
11 Knop Ontdooien
12 Knop Magnetron
13 Grillrekken

6. Technische specificaties

Model	SMW 800 E2
Stroomvoorziening	230 VAC, 50 Hz
Totaal max. stroomverbruik	1250 W
Totaal max. stroomverbruik magnetron	1250 W
Totaal max. stroomverbruik grill	1000 W
Magnetron-uitvoervermogen	800 W, frequentie 2450 MHz
Volume kookruimte	circa 20 liter
Afmetingen (B x H x D)	circa 46,4 x 28,5 x 37,8 cm
Gewicht	circa 13,3 kg

De technische data en het ontwerp kunnen zonder voorafgaande kennisgeving worden gewijzigd.

7. Voordat u begint

Haal de magnetron uit de verpakking. Verwijder al het verpakkingsmateriaal en controleer of alle onderdelen volledig en onbeschadigd zijn. Bel de fabrikant als iets ontbreekt of beschadigd is.

De magnetron wordt geleverd met stickers in verschillende talen. Selecteer een sticker met de door u gewenste taal.
Plak deze vervolgens op de plaats die op de tekening hiernaast is aangegeven, zodat u te allen tijde de betekenis van de symbolen voor de knoppen en automatische programma's kunt bekijken.

7.1 Werking van de magnetron

De magnetron genereert elektromagnetische golven die sterke trillingen in de watermoleculen van het voedsel creëren. Door deze trillingen ontstaat warmte. De warmte wordt direct gegenereerd in de voeding en de procedure verloopt zeer mild. Het kookgerei wordt slechts indirect verwarmd door het voedsel. Voedsel met een hoog vochtgehalte warmt sneller op dan droger voedsel.

Tips voor goede resultaten met voeding:

- Gebruik geschikt kookgerei en plaats voedsel niet direct op de glasplaat (2).
- Kookgerei mag niet buiten de rand van de glasplaat (2) uitsteken.
- Leg het voedsel, indien mogelijk, zo neer dat de dikste delen aan de rand liggen.
- Voorkom dat voedsel uitdroogt en selecteer de kortste kooktijd om te beginnen. U kunt de tijd altijd nog verlengen. Als u een te lange tijd selecteert, kan voedsel te gaar worden, beginnen te roken of zelfs in brand vliegen.
- Er zijn speciale afdekkingen voor voedsel in de magnetron verkrijgbaar in de winkel. Deze voorkomen voedselspetters in de kookruimte.
- Voor gelijkmatige kookresultaten is het zinvol om grote stukken voedsel (bijv. een gemengd schotel) ten minste eenmaal om te roeren of te draaien. Datzelfde geldt voor voedsel dat alleen veilig kan worden gegeten als goed gaar is, zoals gevogelte of gehakt.

7.2 Geschikt kookgerei

Magnetronmodus

- Schalen van hittebestendig glas of porselein.
- Schalen van hittebestendig kunststof. Gebruik ovenzakken met gaten om drukopbouw te voorkomen.
- Speciaal kunststof kookgerei voor een magnetron is verkrijgbaar in de detailhandel.
- Kookgerei mag geen metaal bevatten.

Grillmodus

- ❖ Alle hittebestendig kookgerei en schalen die geschikt zijn voor een conventionele oven. Gebruik geen kunststof kookgerei in de grillmodus.
- ❖ Plaats het te grillen voedsel direct op de grillrekken (13) die op de glasplaat (2) worden geplaatst.

Magnetron en grillmodus combineren

- ❖ In de combinatiemodus worden de magnetron en grill afwisselend ingeschakeld. Het kookgerei moet geschikt zijn voor gebruik in de magnetron en tevens hittebestendig zijn. Kunststof kookgerei is niet geschikt. Kookgerei mag geen metaal bevatten.

8. Bedieningsonderdelen

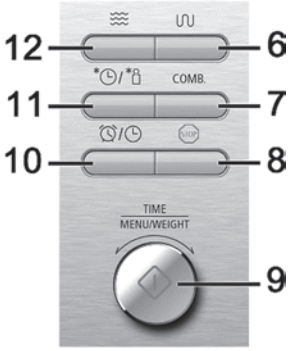

6 Knop Grill
7 Knop Combinatie
8 De knop Stop
9 Draaiknop/knop Start/Snelstart
10 Knop Timer/Klok
11 Knop Ontdooien
12 Knop Magnetron

8.1 Draaiknop (9)

De draaiknop (9) kan zowel naar links als naar rechts worden gedraaid. Deze kan helemaal ronddraaien. In de regel worden getallen lager bij linksom draaien en hoger bij rechtsom draaien.
Voorbeelden:

- Bij het instellen van de klok verminderen de uren/minuten als u naar links draait en lopen ze op als u naar rechts draait.
- Vanuit de stand-bymodus kunt u naar links draaien voor toegang tot de automatische programma's en naar rechts voor toegang tot de snelstart van de magnetronmodus.

De draaiknop werkt ook als een drukknop en wordt gebruikt om ingestelde waarden te bevestigen en de programma's te starten.

9. Aan de slag

9.1 Installatie

WAARSCHUWING! Schade aan apparatuur

Gebruik de magnetron nooit leeg. Deze kan oververhit raken!

9.1.1 Een plaats kiezen

WAARSCHUWING! Brandgevaar

Deze magnetron mag niet in een kastje worden geplaatst. Voldoende ventilatie van het apparaat niet kan worden gegarandeerd in gesloten kastjes. Brandgevaar!

Raadpleeg het onderstaande schema bij het kiezen van een plaats:

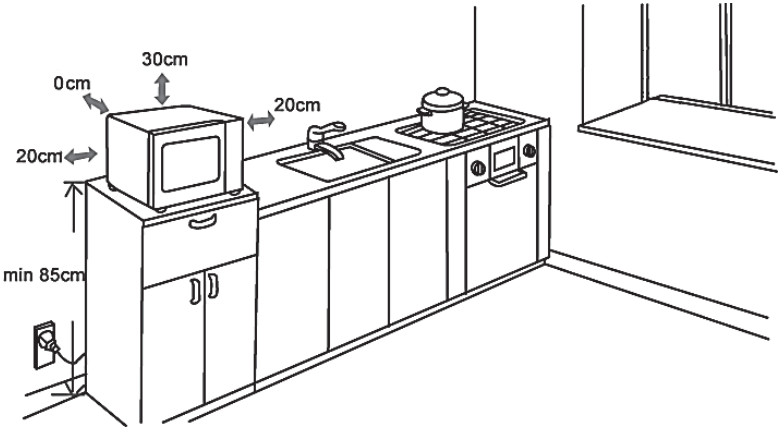

Controleer ook het volgende:

- De ruimte van de achterkant van de magnetron tot de wand wordt bepaald door de afstandhouder op het achterpaneel. Deze afstandhouder moet de wand raken.
- De magnetron staat op een stevige, vlakke ondergrond.
- Gebruik altijd een stopcontact dat gemakkelijk bereikbaar is, zodat u de stekker snel uit het stopcontact kunt trekken bij een noodsituatie.
- De pootjes van de magnetron mogen niet worden verwijderd.
- De magnetron is niet boven een oven of kachel geplaatst.
- Het gebruik van de magnetron kan interferentie met radio- en televisieontvangst veroorzaken; plaats de magnetron daarom zo ver mogelijk van radio's en televisies.

9.1.2 De magnetron aansluiten en voorbereiden

Zodra u een geschikte plaats hebt gevonden, kunt u de magnetron voorbereiden op gebruik.

- Verwijder de verpakking.
- Verwijder eventuele stickers op het apparaat.

- Verwijder niet de lichtgrijze afdekplaat in de kookruimte (rechts)! Dit beschermt de buizen van het elektromagnetische veld.
- Plaats de draairing (4) in de uitsparing in de kookruimte.
- Steek de as van de aandrijvingsster (3) door het gat in het midden van de kookruimte. Draai de aandrijvingsster (3) totdat deze vastklikt op de aandrijfas onder het gat.

- Plaats de glasplaat (2) in het midden van de draairing (4). De 3 glazen nokken aan de onderzijde van de glasplaat (2) moeten passen in de aandrijvingsster (3).
- Sluit de deur.
- Steek de stekker in een geschikt stopcontact dat voldoet aan de eisen, vermeld in het hoofdstuk 'Technische specificaties'. Er klinkt een pieptoon en het display (1) licht ongeveer 5 seconden op.

De magnetron moet worden aangesloten op een goed geaard stopcontact. Idealiter zou de magnetron een eigen groep moeten hebben.

Als u niet zeker weet of de door u gekozen aansluiting voldoet aan de specificaties, neemt u contact op met een elektricien.

Verwarm de magnetron nu één keer **zonder voedsel** om eventuele productiegerelateerde residuen in de kookruimte te verwijderen.

- Plaats een met water gevuld bakje op de glasplaat (2); het bakje of kopje moet geschikt zijn voor gebruik in de magnetron en grill. Sluit de deur.
- Selecteer de grillmodus door op de knop 'Grill' (6) te drukken. Het symbool verschijnt in het display (1) en de tijd geeft '**0:10**' aan.
- Selecteer eenkooktijd van 5 minuten met behulp van de draaiknop (9) en druk op de knop Start/Snelstart (9). Het symbool knippert in het display (1) en de ingestelde tijd telt af.
- Na de ingestelde kooktijd hoort u 5 piepjes, op het display (1) knippert '**END**' en het apparaat schakelt automatisch uit.
- Open de deur en laat het apparaat volledig afkoelen.

Wanneer u het apparaat voor het eerst gebruikt, kunnen productiegerelateerde residuen een lichte geur en een lichte opbouw van rook veroorzaken. Dit is normaal en gaat snel voorbij. Zorg altijd voor voldoende ventilatie! Open, indien nodig, een raam.

- Reinig de magnetron, de glasplaat (2) en de draairing (4), zoals beschreven in het hoofdstuk 'Reinigen', en droog alles goed af.

9.1.3 De tijd instellen

- Houd de knop Timer/Klok (10) ongeveer 3 seconden ingedrukt. '**Hr 12**' wordt weergegeven op het display (1). U kunt nu schakelen tussen de 12-uurs klok '**Hr 12**' en de 24-uurs klok '**Hr 24**' door aan de draaiknop (9) te draaien. Bevestig door op de knop Start/Snelstart (9) te drukken. De cijfers van de uren knipperen.
- Selecteer het huidige uur door aan de draaiknop (9) te draaien en bevestig met de knop Start/Snelstart (9). De cijfers van de minuten knipperen.
- Selecteer de huidige minuut door aan de draaiknop (9) te draaien en bevestig met de knop Start/Snelstart (9).

U hebt nu de tijd ingesteld. De huidige tijd wordt weergegeven, zelfs wanneer de displayverlichting is uitgeschakeld.

9.1.4 De kookwekker instellen

De magnetron heeft een kookwekker, die los van de magnetron is te gebruiken. De tijd kan worden ingesteld tussen de 10 seconden en 95 minuten.

- Druk op de knop Timer/Klok (10).
- Draai aan de draaiknop (9) om de gewenste tijd in te stellen.
- Druk op de knop Start/Snelstart (9) om de kookwekker te starten.

De ingestelde tijd telt nu af. Als de tijd om is, piept het apparaat en wordt de huidige tijd op het display (1) weergegeven.

U kunt het aftellen van de tijd op elk moment annuleren door op de knop Stop (8) te drukken. De kookwekker stop en de huidige tijd wordt op het display (1) weergegeven.

Als de kookwekker is ingesteld en aftelt, kunt u de magnetronfuncties gewoon gebruiken. De momenteel gebruikte magnetronfunctie wordt weergegeven op het display (1). Druk op de knop Timer/Klok (10) om de huidige status van de kookwekker ongeveer 3 seconden weer te geven. Als de oven of de grillprocedure klaar is en de deur (5) wordt geopend, wordt de resterende tijd van de kookwekker op het display (1) afgeteld.

9.1.5 Het kinderslot instellen

Met de kinderslotfunctie hebt u de mogelijkheid om te voorkomen dat de magnetron wordt gestart door kinderen of andere personen die niet bekend zijn met het gebruik ervan.

- Het kinderslot activeren: Druk ongeveer 3 seconden op de knop Stop (8) totdat u een piepje hoort. Het symbool wordt weergegeven op het display (1).

Het kinderslot is nu ingeschakeld. Alle knoppen en de draaiknop werken niet.

- Het kinderslot deactiveren: Druk nogmaals ongeveer 3 seconden op de knop Stop (8) totdat u een piepje hoort. Het symbool verdwijnt van het display (1).

9.2 De magnetron gebruiken

U kunt de invoer op elk moment annuleren door te drukken op de knop Stop (8). De magnetron wordt weer in de stand-bymodus gezet.

9.2.1 Magnetronmodus

WAARSCHUWING! Brandgevaar
Gebruik de grillrekken (13) of andere metalen voorwerpen nooit in de magnetronmodus. Hierdoor kunnen vonken ontstaan.

Tijdens de kookprocedure kunnen zich waterdruppels vormen op de deur en de behuizing van de magnetron. Dit is geen defect. Veeg, als de magnetron is afgekoeld, het vocht weg met een droge doek.

- Druk op de knop Magnetron (12). Op het display (1) wordt 'P800' (800 Watt) weergegeven en het symbool .
- Selecteer het gewenste vermogen (P100 t/m P800) met de draaiknop (9).
- Bevestig door op de knop Start/Snelstart (9) te drukken.
- Selecteer de gewenste tijd met de draaiknop (9) van 10 seconden t/m 95 minuten.
- Bevestig door op de knop Start/Snelstart (9) te drukken. De magnetron start de ingestelde bereidingsprocedure en het symbool knippert op het display (1).

Bereidingsprocedure onderbreken: Druk eenmaal op de knop Stop button (8) om de bereidingsprocedure te onderbreken. Als u weer verder wilt gaan met de bereidingsprocedure, drukt u op de knop Start/Snelstart (9). De magnetron gaat verder met de ingestelde bereidingsprocedure op het vooraf ingestelde vermogen en de resterende duur.

Bereidingsprocedure annuleren: Druk twee keer op de knop Stop button (8) om de bereidingsprocedure te annuleren. De momenteel ingestelde tijd wordt weergegeven op het display (1).

Ingestelde vermogen weergeven: Als u tijdens de bereidingstijd op de knop Magnetron (12) drukt, wordt op het display (1) kort het momenteel ingestelde vermogen (P100 t/m P800) weergegeven.

Het einde van de bereidingsprocedure wordt aangegeven door een knipperend '**End**' (Einde) op het display (1) en het apparaat piept 5 keer. Als de magnetrondeur niet wordt geopend, worden de 5 piepjes elke 2 minuten herhaald.

'**End**' (Einde) knippert op het display (1) totdat de deur wordt geopend.

9.2.2 Magnetron/Snelstartmodus

Voor een snel resultaat kunt u de Snelstartfunctie gebruiken om gedurende tussen de 30 seconden en 95 minuten op vol vermogen (800 Watt) te gaan koken.

- Druk eenmaal op de knop Start/Snelstart (9). Op het display (1) wordt ':30' weergegeven en het symbool knippert. De magnetron start vervolgens de kookprocedure en de tijd wordt afgeteld.
- Druk zo vaak als u wilt op de knop Start/Snelstart (9) om de bereidingstijd te verlengen tot maximaal 95 minuten. De momenteel geselecteerde tijd wordt weergegeven op het display (1).

U kunt ook als volgt te werk gaan:

- Draai de draaiknop (9) naar rechts totdat het symbool en de gewenste tijd op het display (1) verschijnen.
- Druk eenmaal op de knop Start/Snelstart (9). De bereidingsprocedure start, de tijd telt af en het symbool knippert.

9.2.3 Grillmodus

Gebruik de grillfunctie voor het grillen van worstjes, gevogelte, steaks, hamburgers, paprika, enz. en voor kaas op toast, tosti's, gratins, enz.

Voor een ideale afstand tussen het te grillen voedsel en de grill. gebruikt u altijd de grillrekken (13) in de grillmodus. Plaats de grillrekken (13) op de glasplaat (2).

- Druk op de knop Grill (6). Op het display (1) wordt '**0:10**' weergegeven en het symbool .
- Selecteer de gewenste bereidingstijd met de draaiknop (9) tot maximaal 95 minuten.
- Bevestig door op de knop Start/Snelstart (9) te drukken. De magnetron start de grillmodus en het symbool knippert op het display (1).
- Draai het voedsel dat wordt gegrild als de helft van de ingestelde tijd om is.

Na de helft van de ingestelde tijd piept het apparaat twee keer om aan te geven dat het voedsel, indien nodig, kan worden gedraaid.

- Open de deur. De tijd op het display (1) stopt.
- Draai het voedsel. Houd er rekening mee dat het voedsel al warm kan zijn en gebruik, indien nodig, ovenhandschoenen of pannenlappen.
- Sluit de deur en druk op de knop Start/Snelstart (9) om het programma voort te zetten. De resterende tijd blijft aftellen op het display (1).

Als u denkt dat het voedsel niet hoeft te worden geroerd of gedraaid, hoeft u niets doen en laat u het programma gewoon doorlopen.

Het einde van de grillprocedure wordt aangegeven door een knipperend '**End**' (Einde) op het display (1) en het apparaat piept 5 keer. Als de magnetrondeur niet wordt geopend, worden de 5 piepjes elke 2 minuten herhaald.

'**End**' (Einde) knippert op het display (1) totdat de deur wordt geopend.

Tips voor een goed grillresultaat

Verwarm de magnetron vóór het grillen ongeveer 10 minuten voor, met behulp van de grillfunctie.

In de onderstaande tabel staan de aanbevolen hoeveelheden en verwerkingstijden voor verschillende voedingsmiddelen. De hieronder vermelde voeding mag niet meer dan 2 cm dik zijn om gaar te worden in de opgegeven tijd. Voor stukken vlees die dikker zijn dan 2 cm, moet de tijdsduur aan elke zijde navenant worden verlengd.

Wij raden aan voedsel slechts één keer te draaien om uitdrogen van het vlees te voorkomen.

Ingrediënten	Aanbevolen hoeveelheid	Aanbevolen tijd
Worst	ongeveer 100 g per worst	15 minuten per kant
Varkensvlees met bot	ongeveer 120 g per stuk	18 minuten per kant
Kip met bot	ongeveer 100 g per stuk	20 minuten per kant
Burger	ongeveer 125 g per burger	20 minuten per kant

9.2.4 Combinatiemodus

WAARSCHUWING! Brandgevaar
Gebruik de grillrekken (13) of andere metalen voorwerpen nooit in de combinatiemodus. Hierdoor kunnen vonken ontstaan.

In deze modus worden de magnetron en de grill gecombineerd. Dit is perfect als het voedsel moet worden gekookt en gegrild.

In de combinatiemodus wordt de ingestelde kooktijd verdeeld op basis van een percentage tussen de magnetron- en de grillmodi.

Modus	Magnetronmodus	Grillmodus
Combinatie 1 **C - 1**	55%	45%
Combinatie 2 **C - 2**	30%	70%

Denk eraan dat de in te stellen tijd afhankelijk is van een aantal factoren. De hoeveelheid en de samenstelling van het voedsel speelt een belangrijke rol. Wij raden u aan om af en toe het bereidingsresultaat te controleren en de bereidingstijd, indien nodig, aan te passen.

Combinatie 1-modus

Combinatie 1-modus is bijvoorbeeld geschikt voor gevogelte, gratin, omeletten en lasagne. Het aandeel van de magnetronmodus is 55 procent en de resterende 45 procent van de ingestelde bereidingstijd is grilltijd.

- Druk op de knop Combinatie COMB. (7). Op het display (1) wordt '**C - 1**' weergegeven en tegelijkertijd en .
- Bevestig door op de knop Start/Snelstart (9) te drukken.
- Selecteer de gewenste bereidingstijd met de draaiknop (9) tot maximaal 95 minuten.
- Bevestig door op de knop Start/Snelstart (9) te drukken. De magnetron start de combinatiemodus en de symbolen en knipperen op het display (1). Het display wisselt tussen de weergave van de geselecteerde bedrijfsmodus en de resterende tijd.

Het einde van de bereidingsprocedure wordt aangegeven door een knipperend '**End**' (Einde) op het display (1) en het apparaat piept 5 keer. Als de magnetrondeur niet wordt geopend, worden de 5 piepjes elke 2 minuten herhaald.

'**End**' (Einde) knippert op het display (1) totdat de deur wordt geopend.

Combinatie 2-modus

Combinatie 2-modus is bijvoorbeeld geschikt voor vis. Het aandeel van de magnetronmodus is 30 procent en de resterende 70 procent van de ingestelde bereidingstijd is grilltijd.

- Druk op de knop Combinatie COMB. (7). Op het display (1) wordt '**C - 1**' weergegeven en tegelijkertijd , .
- Draai aan de draaiknop (9) totdat op het display (1) '**C - 2**' wordt weergegeven.
- Bevestig door op de knop Start/Snelstart (9) te drukken.
- Selecteer de gewenste bereidingstijd met de draaiknop (9) tot maximaal 95 minuten.
- Bevestig door op de knop Start/Snelstart (9) te drukken. De magnetron start de combinatiemodus en de symbolen en knipperen op het display (1). Het display wisselt tussen de weergave van de geselecteerde bedrijfsmodus en de resterende tijd.

Het einde van de bereidingsprocedure wordt aangegeven door een knipperend '**End**' (Einde) op het display (1) en het apparaat piept 5 keer. Als de magnetrondeur niet wordt geopend, worden de 5 piepjes elke 2 minuten herhaald.

'**End**' (Einde) knippert op het display (1) totdat de deur wordt geopend.

9.3 Automatische programma's

Deze magnetron bevat 10 automatische programma's. Bij het gebruik van deze programma's hoeft u de tijd en het vermogen niet in te stellen. Selecteer gewoon het gewenste programma en voer het gewicht in. De magnetron doet de rest en berekent de perfecte tijd op basis van wat u hebt ingevoerd.

Items op het display	Programma	Symbool	Aantal
A-01	**Pasta**		**100 - 300 g**
A-02	**Vis**		**100 – 1000 g**
A-03	**Rijst**		**100 – 1000 g**
A-04	**Kip**		**800 – 1400 g**
A-05	**Verwarmen**		**100 – 1000 g**
A-06	**Aardappelen**		**150 – 600 g**
A-07	**Vlees/gemengd**		**300 – 1300 g**
A-08	**Popcorn**		**20 – 60 g**
A-09	**Vloeistoffen**		**1 - 3 kopjes**
A-10	**Groenten**		**200 – 600 g**

GEVAAR! Gebruik geen afdekkingen of niet-hittebestendig kookgerei voor de automatische programma's die zowel de magnetron- als de grillfunctie gebruiken. Brandgevaar!

Houd er rekening mee dat een automatische programma de programmatijd en het vermogensniveau voor vers voedsel berekent. Diepvriesproducten moeten vóór gebruik worden ontdooid of zijn niet gaar in de vooraf ingestelde tijd.

9.4 Een automatisch programma starten

Plaats voedsel niet direct op de glasplaat (2), maar leg het altijd in een geschikte schaal of op een bord. Schalen of borden moeten voldoende groot zijn en een voldoende hoge rand hebben om alle vloeistof die uit het voedsel loopt, op te vangen.

- Draai de draaiknop (9) naar links om het automatische programmakeuzemenu te krijgen. Het cijfer (**A-01** t/m **A-10**) knippert op het display (1) om het momenteel geselecteerde, automatische programma weer te geven. Het bijbehorende programmasymbool knippert ook naast het cijfer.

Tijdens het instellen van een automatisch programma, wordt op het display (1) ook het symbool en het symbool voor de verwarmingsmodus gebruikt (en/of).

- Draai aan de draaiknop (9) om het gewenste automatische programma te selecteren. U kunt naar links of naar rechts draaien om het programma te selecteren. Bevestig uw keuze door op de knop Start/Snelstart (9) te drukken.
- Geef nu met de draaiknop (9) het geschatte gewicht van uw voedsel aan. Bevestig uw keuze door op de knop Start/Snelstart (9) te drukken.

Houd er rekening mee dat verschillende gewichten/hoeveelheden aan de verschillende automatische programma's zijn toegewezen.

- Het geselecteerde automatische programma start. De symbolen voor het geselecteerde automatische programma, het symbool en het symbool voor de gebruikte verwarmingsmodus knipperen allemaal op het display (1). Bij het automatische programma A-07 knippert het symbool of het symbool , afhankelijk van de voortgang van het programma. Als het programma actief is, geven de symbolen de momenteel gebruikte verwarmingsmodus aan. De resterende tijd wordt ook afgeteld.

Het einde van de bereidingsprocedure wordt aangegeven door een knipperend '**End**' (Einde) op het display (1) en het apparaat piept 5 keer. Als de magnetrondeur niet wordt geopend, worden de 5 piepjes elke 2 minuten herhaald.

'**End**' (Einde) knippert op het display (1) totdat de deur wordt geopend.

Bij de automatische programma's **A-04** (kip) en **A-07** (vlees/rollade) moet het voedsel worden gedraaid na ongeveer 2/3 van de bereidingstijd voor een gelijkmatig resultaat.
De magnetron piept twee keer op het moment dat het voedsel moet worden gedraaid. Op het display (1) wordt ook '**turn**' (draaien) aangegeven.

- Open de deur. De tijd op het display (1) stopt.
- Draai het voedsel. Houd er rekening mee dat het voedsel al warm kan zijn en gebruik, indien nodig, ovenhandschoenen of pannenlappen.
- Sluit de deur en druk op de knop Start/Snelstart (9) om het programma voort te zetten. De resterende tijd blijft aftellen op het display (1).

Als u denkt dat het voedsel niet hoeft te worden geroerd of gedraaid, hoeft u niets doen en laat u het programma gewoon doorlopen.

De grootte, vorm en bepaalde soorten voedsel hebben een beslissende invloed op het bereidingsresultaat. Als uw eten nog niet gaar is als het automatische programma is voltooid, raden wij u aan verder te gaan met de bereiding met behulp van het snelstartprogramma van de magnetron. Als het automatische programma ook de grillfunctie gebruikt, kan de grillfunctie ook worden gebruikt gedurende de extra bereidingstijd. Houd er rekening mee dat het bruiningsniveau van de gerechten ook zal toenemen.

9.5 De afzonderlijke automatische programma's

9.5.1 Programma Pasta

Gebruikte verwarmingsmodus	Magnetron
Programmatijd (afhankelijk van volume)	25 t/m 35 minuten

Gebruik voor het programmeren het nettopastagewicht zonder water.

Voeg genoeg water toe, zodat alle pasta goed onder water staat. De hoeveelheid water kan verschillen, afhankelijk van het soort pasta en de pan. Als vuistregel raden wij u aan 4 porties water toe te voegen aan 1 portie pasta.

- Gebruik een hoge pan om te voorkomen dat het gerecht overkookt.
- Voeg de gewenste hoeveelheid pasta toe.
- Voeg net zoveel water toe als u normaal zou gebruiken voor het koken. De pasta moet altijd onder het waterniveau liggen.
- Start het programma '**Pasta**'.
- Zodra het programma is afgelopen, laat u de pasta 2 à 3 minuten rusten voordat u deze afgiet.

9.5.2 Programma Vis

Gebruikte verwarmingsmodus	Magnetron
Programmatijd (afhankelijk van volume)	3:30 t/m 16 minuten

- Verdeel de vis gelijkmatig over een magnetronbestendig bord.
- Breng de vis op smaak en voeg een beetje boter of ander vet toe.
- Start het programma '**Vis**'.

9.5.3 Programma Rijst

Gebruikte verwarmingsmodus	Magnetron
Programmatijd (afhankelijk van volume)	15 t/m 51 minuten

- Gebruik een hoge schaal om te voorkomen dat het gerecht overkookt.
- Voeg water toe aan de schaal. Als vuistregel gebruikt u tweemaal zoveel milliliter water als grammen rijst. Gebruik dus 400 milliliter water voor 200 gram rijst. Geef in dit geval bij het selecteren van het programma, 200 gram aan; alleen het gewicht van de rijst telt.
- Laat de rijst ongeveer 3 tot 5 minuten opzwellen.
- Bedek de schaal met een geschikte deksel, maar maak geen luchtdichte afsluiting.
- Start het programma '**Rijst**'.

9.5.4 Programma Kip

Gebruikte verwarmingsmodus	Magnetron en grillfunctie
Programmatijd (afhankelijk van volume)	43 t/m 54 minuten

- Leg de kip op een magnetronbestendig bord.
- Breng de kip op smaak.
- Start het programma '**Kip**'.
- Draai kip altijd om uitdrogen te voorkomen. Hierdoor krijgt u ook een lekker bruin korstje aan de onderzijde van de kip. Na ongeveer 2/3 van de programmatijd onderbreekt de magnetron het automatische programma en piept twee keer. Op het display (1) wordt ook '**turn**' (draaien) aangegeven.

We raden u aan eventuele vloeistoffen, die tijdens de bereidingsprocedure ontstaan, af te gieten voordat u de kip draait. Dit maakt het eindresultaat een beetje krokanter.

- Draai de kip en druk op de knop Start/Snelstart ◇ (9) om het programma '**Kip**' voort te zetten.

9.5.5 Programma Verwarmen

Gebruikte verwarmingsmodus	Magnetron
Programmatijd (afhankelijk van volume)	1:10 t/m 10:10 minuten

- Verdeel het voedsel gelijkmatig over een magnetronbestendig bord.
- Start het programma '**Verwarmen**'.

9.5.6 Programma Aardappelen

Gebruikte verwarmingsmodus	Magnetron
Programmatijd (afhankelijk van volume)	3:50 t/m 11:00 minuten

- Gebruik, indien mogelijk, ongeschilde aardappelen van vergelijkbare grootte.
- Prik meerdere gaatjes in de schil.
- Verdeel de aardappelen op een magnetronbestendig bord of een andere geschikte schaal. Idealiter zouden de aardappelen elkaar niet mogen raken.
- Start het programma '**Aardappelen**'.

Voor een aardappelgratin raden we in plaats daarvan de combinatiemodus aan (gecombineerde magnetron en grill "C-1"). Bij ongeveer 750 g aardappelen adviseren wij een bereidingstijd van 40-45 minuten.

9.5.7 Programma Vlees/gemengd

Gebruikte verwarmingsmodus	Magnetron en grillfunctie
Programmatijd (afhankelijk van volume)	42:30 t/m 79:30 minuten

- Breng het vlees/gemengd voedsel op smaak.
- Leg het vlees op een magnetronbestendig bord.
- Start het programma '**Vlees/gemengd**'.
- Draai vlees en gemengd voedsel altijd om uitdrogen te voorkomen. Hierdoor krijgt u ook een lekker bruin korstje aan de onderzijde. Na ongeveer 2/3 van de programmatijd onderbreekt de magnetron het automatische programma en piept twee keer. Op het display (1) wordt ook '**turn**' (draaien) aangegeven.
- Draai het vlees en gemengde voedsel en druk op de knop Start/Snelstart ⏀ (9) om het programma '**Vlees/gemengd**' voort te zetten.

9.5.8 Popcorn-programma

Gebruikte verwarmingsmodus	Magnetron
Programmatijd (afhankelijk van volume)	2:00 t/m 3:00 minuten

- Voeg de gewenste hoeveelheid pofmaïs toe in een geschikte, in de winkel verkrijgbare bak.
- Start het programma '**Popcorn**'.

9.5.9 Programma Vloeistoffen

Gebruikte verwarmingsmodus	Magnetron
Programmatijd (afhankelijk van volume)	1:30 t/m 4:00 minuten

- Schenk de te verwarmen vloeistof (drankjes, sauzen, enz.) in een magnetronbestendige houder, bijv. een glas of mok, en plaats deze op de glasplaat (2) in de magnetron.
- Als u meerdere houders in één keer in de magnetron zet, zorgt u ervoor dat ze elkaar niet raken.
- Start het programma '**Vloeistoffen**'.

Om te voorkomen dat de vloeistof plotseling gaat koken, raden wij u het volgende aan:

- ➢ plaats een glazen staafje in de vloeistof terwijl deze wordt verwarmd;
- ➢ laat de vloeistof 20 à 30 seconden na verhitting nog in de magnetron staan.

9.5.10 Programma Groente

Gebruikte verwarmingsmodus	Magnetron
Programmatijd (afhankelijk van volume)	3:30 t/m 10:30 minuten

- Leg de groente op een magnetronbestendig bord of een andere geschikte schaal.
- Start het programma '**Groente**'.

9.6. Ontdooien

9.6.1 Ontdooien op tijd

Met deze functie kunt u op een eenvoudige manier bevroren voedsel ontdooien. Voer de gewenste ontdooitijd in.

- Druk op de knop Ontdooien (11). De symbolen , verschijnen op het display (1) bij het eerste ontdooiprogramma '**DEF1**'. Bevestig door op de knop Start/Snelstart (9) te drukken.
- De standaardtijd '**00:10**' wordt weergegeven op het display (1).
- Selecteer de gewenste ontdooitijd tussen 10 seconden en 95 minuten met behulp van de draaiknop (9) en druk ter bevestiging op de knop Start/Snelstart (9).
- De ontdooiprocedure wordt gestart. Op het display (1) wordt de resterende ontdooitijd afgeteld en de symbolen en knipperen.

Wij raden u aan om het voedsel na ongeveer de helft van de ingestelde tijd te draaien.

- Open de deur. De resterende ontdooitijd wordt aangegeven op het display (1).
- Draai het voedsel.
- Sluit de deur en druk op de knop Start/Snelstart (9) om het programma voort te zetten. De resterende tijd blijft aftellen op het display (1).

Als u denkt dat het voedsel niet hoeft te worden geroerd of gedraaid, hoeft u niets doen en laat u het programma gewoon doorlopen.

Op het display (1) gaat '**End**' (Einde) knipperen om het einde van de ontdooiprocedure aan te geven en klinken er 5 piepjes. Als de magnetrondeur niet wordt geopend, worden de 5 piepjes elke 2 minuten herhaald.

'**End**' (Einde) knippert op het display (1) totdat de deur wordt geopend.

Onderstaande tabel is een leidraad voor geschikte ontdooitijden, afhankelijk van het gewicht van het te ontdooien voedsel.

Ontdooigewicht - gram -	**Ontdooitijd - minuten -**	**Ontdooigewicht - gram -**	**Ontdooitijd - minuten -**
100 g	05:00	1000 g	35:00
200 g	08:00	1100 g	39:00
300 g	11:00	1200 g	42:00
400 g	14:00	1300 g	46:00
500 g	17:00	1400 g	50:00
600 g	20:00	1500 g	53:00
700 g	24:00	1600 g	57:00
800 g	28:00	1700 g	61:00
900 g	31:00	1800 g	64:00

Houd er rekening mee dat de opgegeven tijden enkel richtlijnen zijn. Deze kunnen variëren al naargelang van de aard van het te ontdooien voedsel.

9.6.2 Ontdooien op gewicht

Als u liever het gewicht van het diepvriesvoedsel dan een tijd invoert, selecteert u deze functie. Het vermogen en de ontdooitijd worden automatisch berekend op basis van het ingevoerde gewicht.

- Druk op de knop Ontdooien *⏲/*⚖ (11). De symbolen ≋ , ⚖ verschijnen op het display (1) bij het eerste ontdooiprogramma '**DEF1**'.
- Selecteer het tweede ontdooiprogramma '**DEF2**' met de draaiknop (9). Bevestig door op de knop Start/Snelstart ⏀ (9) te drukken.
- Het minimumgewicht '**100g**' verschijnt op het display (1).
- Selecteer het juiste gewicht (tussen 100 g en 1800 g) van het te ontdooien voedsel met de draaiknop (9).
- Bevestig het door u ingevoerde gewicht door op de knop Start/Snelstart ⏀ (9) te drukken. De ontdooiprocedure wordt gestart. Op het display (1) wordt de resterende ontdooitijd door de magnetron afgeteld en de symbolen ≋ en ⚖ knipperen.

Indien nodig kunt u het voedsel draaien zodra er twee piepjes klinken en "**turn**" (draaien) wordt weergegeven op het display (1).

- Open de deur. De resterende ontdooitijd wordt aangegeven op het display (1).
- Draai het voedsel.
- Sluit de deur en druk op de knop Start/Snelstart ⏀ (9) om het programma voort te zetten. De resterende tijd blijft aftellen op het display (1).

Als u denkt dat het voedsel niet hoeft te worden geroerd of gedraaid, hoeft u niets doen en laat u het programma gewoon doorlopen. Na een korte tijd verdwijnt '**turn**' (draaien) en wordt op het display (1) de resterende tijd afgeteld.

Op het display (1) gaat '**End**' (Einde) knipperen om het einde van de ontdooiprocedure aan te geven en klinken er 5 piepjes. Als de magnetrondeur niet wordt geopend, worden de 5 piepjes elke 2 minuten herhaald.

'**End**' (Einde) knippert op het display (1) totdat de deur wordt geopend.

9.7 Starttijd uitstellen

Met deze functie kunt u de magnetron zo programmeren, dat een geselecteerd programma begint op het moment dat u dat wilt.

Houd u bij het gebruik van deze functie aan de veiligheidsinstructies voor brandgevaar in hoofdstuk 2.

Voor het vertragen van de starttijd is het cruciaal dat de klok correct is ingesteld.
De starttijdvertraging werkt niet voor het programma 'Ontdooien', het verwarmingsprogramma '**A-05**' en de functie Snelstart in de magnetronmodus.

- Stel de gewenste magnetronfunctie in (magnetronmodus, grillmodus, combinatiemodus of een automatisch programma).
  - **Magnetronmodus:** Druk op de knop Magnetron ≋ (12), selecteer het vermogen en pas de gewenste tijdsduur aan met behulp van de draaiknop (9).
  - **Grillmodus:** Druk op de knop Grill ⎍ (6), pas de gewenste grillduur aan met behulp van de draaiknop (9).
  - **Combinatiemodus:** Druk op de knop Combinatie COMB. (7). Selecteer de gewenste modus '**C-1**' of '**C-2**' met de draaiknop (9).
  - **Automatische programma's:** Selecteer eenautomatisch programma (anders dan **A-05**) met behulp van de draaiknop (9) en druk ter bevestiging op de knop Start/Snelstart ⏀ (9). Geef nu met de draaiknop (9) het gewicht van uw voedsel aan.
- Druk op de knop Timer/Klok ⏲/🕒 (10). De urenaanduiding knippert op het display (1).
- Selecteer het uur voor de starttijd door aan de draaiknop (9) te draaien en bevestig met de knop Start/Snelstart ⏀ (9). De minutenaanduiding knippert op het display (1).
- Selecteer de minuut voor de starttijd door aan de draaiknop (9) te draaien en bevestig met de knop Start/Snelstart ⏀ (9).

De geprogrammeerde starttijd knippert nu op het display (1). Tegelijkertijd knipperen ook de relevante symbolen voor de geselecteerde magnetronfunctie (magnetronmodus, grillmodus, combinatiemodus of de automatische programma's).

Op de ingestelde starttijd piept het apparaat twee keer en wordt het geselecteerde programma automatisch gestart.

U kunt altijd de geprogrammeerde starttijd en de hele geprogrammeerde procedure annuleren. Druk hiervoor op de knop Stop (8). De huidige tijd wordt nu weergegeven op het display (1).

10. Onderhoud/reparaties/reinigen

10.1 Onderhoud/reparatie

WAARSCHUWING! Onderhoud of reparatie is nodig als de magnetron op enige wijze is beschadigd, bijvoorbeeld als er objecten of vloeistoffen in de behuizing terecht zijn gekomen, als de magnetron is blootgesteld aan regen of vocht, als deze niet goed werkt of als u deze hebt laten vallen. Als u merkt dat de magnetron rook, een vreemde geur of vreemde geluiden produceert, schakelt u de magnetron onmiddellijk uit en trekt u de stekker uit het stopcontact. Houd de deur gesloten om eventuele vlammen te doven. In dat geval mag u de magnetron pas gebruiken nadat deze is nagekeken door een bevoegd onderhoudstechnicus. Elk onderhoud of reparatie moet worden uitgevoerd door een bevoegd onderhoudstechnicus. Open nooit de behuizing van de magnetron.

10.2 Reinigen

GEVAAR! Haal de stekker uit het stopcontact voordat u de reiniging start, aangezien er risico op een elektrische schok bestaat!

GEVAAR! Wacht totdat de magnetron is afgekoeld. Kans op brandwonden!

GEVAAR! Dompel de magnetron zelf nooit onder in water; u loopt u het risico van een elektrische schok.

WAARSCHUWING! Gebruik geen ovenreinigerspray om de kookruimte reinigen, aangezien deze resten kan produceren op de verwarmingselementen die niet kunnen worden verwijderd.

Voor het reinigen verwijdert u de glasplaat (2) en de draairing (4). Deze onderdelen kunt u dan reinigen in heet water met afwasmiddel. Spoel alle onderdelen na met schoon water en droog deze grondig. Gebruik nooit schurende materialen voor het reinigen.

De glasplaat (2) kan ook gemakkelijk worden gereinigd in de vaatwasser.

Gebruik voor het reinigen van de binnen- en buitenkant van de magnetron een licht vochtige doek en een beetje afwasmiddel. Gebruik nooit oplos- of schoonmaakmiddelen die het plastic kunnen beschadigen. Maak alle onderdelen goed droog.

Maak de deur, het kijkvenster, de deurafdichtingen en aangrenzende delen regelmatig schoon met een vochtige doek. Gebruik geen schuurmiddelen.

11. Opslag indien niet in gebruik/transport

Als u de magnetron een tijdje niet wilt gebruiken, bergt u deze op in een schone, droge en stofvrije plaats uit de buurt van direct zonlicht.

Bij het vervoeren van de magnetron raden wij u aan de originele verpakking te gebruiken om schade te voorkomen. U kunt ook een grote en stevige kartonnen doos nemen en geschikte opvulling (bijvoorbeeld wollen dekens) rondom de magnetron plaatsen. Bescherm met name de deur en de deurvergrendelingsmechanismen..

12. Problemen oplossen

Niets op het display (1).

- Controleer of de stekker goed in het stopcontact zit.
- Het stopcontact is defect. Test het apparaat op een ander stopcontact waarvan u zeker weet dat het werkt.
- Het display (1) geeft niet goed aan. Raadpleeg de fabrikant.

Er gebeurt niets als u op knoppen drukt.

- Controleer of het kinderslot is ingeschakeld. Deactiveer dit, indien nodig.

De gewenste procedure start niet.

- De magnetrondeur is niet goed gesloten. Sluit de deur.

De glasplaat (2) maakt geluid tijdens het draaien.

- Controleer of de glasplaat (2) goed in het midden van de draairing (4) is geplaatst. Leg de plaat op de juiste manier op de draairing.
- Controleer of de draairing (4) of de bodem van de magnetron vuil is. Reinig beide.

Veel rook bij het gebruik van de grill.

- Voordat u de grillfunctie gebruikt, controleert u of het verwarmingselement vrij is van voedselresten.

13. Milieuregelgeving en informatie over afvalverwerking

Apparaten met dit symbool zijn onderworpen aan de Europese richtlijn 2012/19/EU. Alle elektrische en elektronische apparaten moeten worden gescheiden van huishoudelijk afval en bij een officiële afvalverwerkingsinstantie worden ingeleverd. Voorkom schade aan het milieu en risico's voor uw eigen gezondheid door het apparaat op de juiste manier als afval te verwerken. Voor meer informatie over een juiste afvalverwerking neemt u contact op met de plaatselijke overheid, de afvalverwerkingsinstantie of de winkel waar u het apparaat hebt gekocht.

Gooi al het verpakkingsmateriaal weg op een milieuvriendelijke manier. De kartonnen verpakking kan voor recycling naar de oudpapierbak of een openbaar inzamelpunt worden gebracht. Folie of plastic in de verpakking moet worden ingeleverd via een daarvoor bestemde inzamelmethode.

Let bij het verwijderen van het verpakkingsmateriaal op de aangebrachte merktekens; op het etiket staan de afkortingen (a) en (b) met de volgende betekenis:

1-7: kunststof / 20-22: papier en karton / 80-98: composietmaterialen

14. Gebruik voor levensmiddelen

Dit symbool duidt producten aan waarvan de fysische en chemische samenstelling is getest en niet-gevaarlijk is bevonden voor de gezondheid bij gebruik in contact met levensmiddelen in overeenstemming met de eisen van de EG-verordening 1935/2004.

15. Conformiteit

Det product voldoet aan de eisen van de toepasselijke Europese en nationale richtlijnen. Er is bewijs van conformiteit verstrekt. De fabrikant beschikt over de relevante verklaringen en documentatie.

De volledige Europese conformiteitsverklaring is te downloaden via deze link:

https://www.targa.gmbh/downloads/conformity/321962_1907.pdf

16. Garantie en onderhoudsadvies

Garantie van TARGA GmbH

Geachte klant,

U krijgt op dit apparaat 3 jaar garantie vanaf de datum van aankoop. In het geval van gebreken aan dit product heeft u ten opzichte van de verkoper van het product bepaalde wettelijke rechten. Deze wettelijke rechten worden door onze hierna volgende garantie niet beperkt.

Garantievoorwaarden

De garantietermijn begint op de datum van aankoop. Bewaart u de originele kassabon goed. Deze bon is nodig als bewijs van aankoop. Indien er binnen drie jaar vanaf de datum van aankoop van dit product een materiaal- of fabricagefout optreedt, wordt het product door ons – naar ons goeddunken – gratis gerepareerd of vervangen.

Garantietermijn en wettelijke aanspraak bij gebreken

De garantietermijn wordt door de wettelijke aanspraak bij gebreken niet verlengd. Dit geldt ook voor vervangen en gerepareerde onderdelen. Eventueel reeds bij aankoop aanwezige schade en gebreken dienen onmiddellijk na het uitpakken te worden gemeld. Na afloop van de garantietermijn benodigde reparaties worden alleen tegen betaling uitgevoerd.

Garantiedekking

Het apparaat is zorgvuldig gefabriceerd volgens strenge kwaliteitsrichtlijnen en voor de levering nauwgezet onderzocht. De garantie dekt materiaal- en fabricagefouten. Deze garantie dekt geen onderdelen van het product die onderhevig zijn aan normale slijtage en daardoor kunnen worden beschouwd als slijtbare onderdelen of beschadigingen aan breekbare onderdelen zoals schakelaars, batterijen of onderdelen gemaakt van glas. De garantie vervalt als het product beschadigd, niet doelmatig gebruikt of onderhouden is. Voor een doelmatig gebruik van het product dienen alle in de meegeleverde handleiding opgenomen aanwijzingen strikt te worden nageleefd . Gebruiksdoeleinden en handelingen die in de handleiding worden afgeraden of waarvoor wordt gewaarschuwd, dienen in elk geval te worden vermeden. Het product is uitsluitend bestemd voor privégebruik en niet voor commercieel gebruik. In geval van misbruik of niet doelmatig gebruik, gebruik van geweld of ingrepen die niet zijn uitgevoerd door onze geautoriseerde service-afdeling, komt de garantie te vervallen. Met de reparatie of vervanging van het product begint geen nieuwe garantietermijn.

Afwikkeling van een garantieclaim

Gelieve voor een snelle verwerking van uw probleem de volgende aanwijzingen in acht te nemen:

- Lees voordat u het product in gebruik neemt de bijbehorende documentatie aandachtig door. Mocht er een probleem optreden dat op deze manier niet kan worden opgelost, neem dan contact op met onze hotline.

- Houdt u bij elke navraag de kassabon en het artikelnummer of indien beschikbaar het serienummer als bewijs van aankoop bij de hand.
- In het geval dat een oplossing per telefoon niet mogelijk is, zal onze hotline er afhankelijk van de oorzaak van het probleem voor zorgen dat het probleem op andere wijze wordt opgelost.

Service

NL Telefoon: 0900 0400 223
E-Mail: targa@lidl.nl

BE Telefoon: 070 270 171
E-Mail: targa@lidl.be

LU Telefoon: +32 70 270 171
E-Mail: targa@lidl.be

IAN: 321962_1907

Fabrikant

Merk op dat het volgende adres geen service-adres is. Neem eerst contact op met de bovenvermelde service-afdeling.

TARGA GmbH
Coesterweg 45
59494 Soest
DUITSLAND

Spis treści

1. Wprowadzenie 137

2. Wskazówki dotyczące bezpieczeństwa 138

3. Użytkowanie zgodne z przeznaczeniem 146

4. Prawa autorskie 146

5. Zawartość opakowania 147

6. Dane techniczne 147

7. Czynności przygotowawcze 148

7.1 Zasada działania kuchenki mikrofalowej 148
7.2 Odpowiednie naczynia kuchenne 149

8. Elementy sterowania 149

8.1 Pokrętło (9) 149

9. Rozpoczęcie użytkowania 150

9.1 Pierwsza konfiguracja 150
9.1.1 Wybór miejsca ustawienia 150
9.1.2 Podłączenie i przygotowanie kuchenki mikrofalowej 151
9.1.3 Ustawianie zegara 152
9.1.4 Ustawianie minutnika kuchennego 152
9.1.5 Ustawianie blokady rodzicielskiej 153
9.2 Użytkowanie kuchenki mikrofalowej 153
9.2.1 Tryb kuchenki mikrofalowej 153
9.2.2 Tryb kuchenka mikrofalowa/Szybki start 154
9.2.3. Tryb grillowy 154
9.2.4 Tryb kombinowany 156
9.3 Programy automatyczne 158
9.4 Uruchamianie programu automatycznego 159
9.5 Poszczególne programy automatyczne 160
9.5.1 Program „Makaron” 160
9.5.2 Program „Ryba” 160
9.5.3 Program „Ryż” 161
9.5.4 Program „Kurczak” 161
9.5.5 Program „Podgrzewanie” 161

9.5.6 Program „Ziemniaki” 162
9.5.7 Program „Mięso/Sztuki mięsa” 162
9.5.8 Program dotyczący popcornu 162
9.5.9. Program „Płyny” 163
9.5.10. Program „Warzywa” 163
9.6. Rozmrażanie 163
9.6.1 Rozmrażanie według czasu 163
9.6.2 Rozmrażanie według wagi 164
9.7 Opóźnienie czasu uruchomienia 165

10. Serwisowanie/naprawy/czyszczenie 166

10.1 Serwisowanie/naprawy 166
10.2 Czyszczenie 166

11. Przechowywanie nieużywanego urządzenia/transport 167

12. Rozwiązywanie problemów 167

13. Przepisy dotyczące ochrony środowiska oraz informacje o utylizacji produktu 168

14. Użytkowanie w kontakcie z produktami żywnościowymi 168

15. Zgodność z dyrektywami 168

16. Informacje dotyczące gwarancji i serwisu 169

1. Wprowadzenie

Gratulacje!

Dokonując zakupu kuchenki mikrofalowej SilverCrest SMW 800 E2, zwanej dalej kuchenką mikrofalową, wybrali Państwo wysokiej jakości, trwały produkt.

Niniejsza instrukcja obsługi zawiera ważne informacje dotyczące bezpiecznego użytkowania kuchenki mikrofalowej, a także wskazówki i informacje dotyczące jej codziennego użytkowania oraz utylizacji. Przed rozpoczęciem użytkowania kuchenki mikrofalowej należy uważnie przeczytać niniejszą instrukcję obsługi i użytkować kuchenkę wyłącznie w opisanych obszarach i zgodnie z podanym przeznaczeniem. W przypadku sprzedaży lub odstąpienia kuchenki mikrofalowej należy pamiętać o dołączeniu do niej niniejszej instrukcji obsługi. Instrukcja obsługi stanowi część urządzenia.

2. Wskazówki dotyczące bezpieczeństwa

WAŻNE INFORMACJE DOTYCZĄCE BEZPIECZEŃSTWA. PRZECZYTAĆ UWAŻNIE NINIEJSZE INFORMACJE I ZACHOWAĆ JE DO PRZYSZŁEGO WYKORZYSTANIA.

NIEBEZPIECZEŃSTWO! Tym symbolem oraz słowem „Niebezpieczeństwo" oznaczono występowanie potencjalnie niebezpiecznej sytuacji. Ich zignorowanie może doprowadzić do poważnych obrażeń, a nawet śmierci.

OSTRZEŻENIE! Tym symbolem oraz słowem „Ostrzeżenie" oznaczono ważne informacje dotyczące bezpiecznej obsługi produktu oraz bezpieczeństwa jego użytkowników.

NIEBEZPIECZEŃSTWO! Tym symbolem oznaczono ryzyko obrażeń lub oparzeń w wyniku dotknięcia gorących powierzchni kuchenki mikrofalowej.

NIEBEZPIECZEŃSTWO! Tym symbolem oznaczono zagrożenie dla zdrowia i życia użytkownika i/lub ryzyko uszkodzenia sprzętu w wyniku pożaru.

Tym symbolem oznaczono dodatkowe informacje związane z omawianym tematem.

NIEBEZPIECZEŃSTWO! Tym symbolem oznaczono zagrożenie dla zdrowia i życia użytkownika i/lub ryzyko uszkodzenia sprzętu w wyniku porażenia prądem elektrycznym.

Środowisko użytkowania

Niniejsza kuchenka mikrofalowa nadaje się do użytku wyłącznie w suchych pomieszczeniach zamkniętych. Kuchenki nie należy używać w pomieszczeniach o wysokiej temperaturze lub wilgotności (np. w łazience), a ponadto należy ją chronić przed nadmiernym zapyleniem.

NIEBEZPIECZEŃSTWO! Energia mikrofalowa

- Nie należy podejmować prób użytkowania urządzenia z otartymi drzwiczkami, gdyż może to prowadzić do przyjęcia niebezpiecznej dawki promieniowania mikrofalowego. Nie wolno usuwać ani manipulować przy blokadach zabezpieczających.
- Nie wolno zaciskać niczego miedzy przednią częścią urządzenia a drzwiczkami, a ponadto należy unikać gromadzenia się zanieczyszczeń na powierzchniach uszczelniających.
- OSTRZEŻENIE! Jeśli drzwiczki lub uszczelki drzwiczek ulegną uszkodzeniu, należy przerwać użytkowanie kuchenki mikrofalowej. W takim przypadku należy bezzwłocznie zlecić wykwalifikowanemu specjaliście wykonanie naprawy.
- OSTRZEŻENIE! Nie wolno podejmować prób samodzielnej naprawy urządzenia. Zdjęcie obudowy może spowodować uwolnienie energii mikrofalowej. Wszelkie naprawy, a także wymianę lampy wewnątrz obudowy należy powierzać wykwalifikowanemu profesjonaliście.
- Osoby z rozrusznikiem serca powinny przed pierwszym użyciem kuchenki mikrofalowej skonsultować się ze swoim lekarzem w odniesieniu do związanych z tym potencjalnych zagrożeń.

NIEBEZPIECZEŃSTWO! Porażenie elektryczne

- Nie czyścić urządzenia myjką parową.
- Urządzenie należy podłączać wyłącznie do prawidłowo zainstalowanego, uziemionego gniazda sieciowego o napięciu zgodnym z informacją zamieszczoną na tabliczce znamionowej.
- Zawsze należy korzystać z łatwo dostępnego gniazda sieciowego, aby w nagłym przypadku można było szybko wyjąć wtyczkę sieciową.
- Przewód sieciowy należy umieścić w sposób niestwarzający ryzyka potknięcia.
- Jeśli przewód sieciowy urządzenia jest uszkodzony, dla uniknięcia zagrożenia musi on zostać wymieniony przez producenta, jego punkt serwisowy lub przez osobę posiadającą odpowiednie kwalifikacje.
- Należy się upewnić, że przewód sieciowy nie zostanie uszkodzony przez ostre krawędzie ani elementy o wysokiej temperaturze.
- Należy uważać, aby przewód sieciowy nie uległ zawilgoceniu lub zamoczeniu podczas użytkowania. Należy uważać, aby przewód sieciowy nie został zgnieciony lub ściśnięty.
- Podczas wyjmowania wtyczki sieciowej z gniazda sieciowego należy zawsze chwytać za wtyczkę sieciową, nigdy zaś za sam przewód sieciowy.
- W przypadku zauważenia widocznego uszkodzenia kuchenki mikrofalowej lub przewodu sieciowego należy natychmiast wyłączyć urządzenie, wyjąć wtyczkę sieciową z gniazda sieciowego i skontaktować się z naszą gorącą linią (patrz rozdział „Informacje dotyczące gwarancji i serwisu”).

- Jeśli urządzenie nie jest używane, na przykład z powodu usterki lub przygotowania do czyszczenia, należy wyjąć wtyczkę sieciową z gniazda sieciowego, aby całkowicie odłączyć urządzenie do zasilania.
- W żadnym wypadku nie wolno wlewać płynu do otworów wentylacyjnych lub blokad zabezpieczających drzwiczki. W przypadku przedostania się płynu do tych miejsc należy natychmiast wyjąć wtyczkę sieciową i zaprzestać użytkowania urządzenia. Skontaktować się z działem obsługi klienta (patrz rozdział „Informacje dotyczące gwarancji i serwisu").

W żadnym wypadku nie wolno zanurzać urządzenia ani przewodu zasilającego w wodzie lub innych płynach.

NIEBEZPIECZEŃSTWO! Zagrożenie pożarowe

- Kuchenka mikrofalowa nie jest przeznaczona do współpracy z zewnętrznym zegarem sterującym ani odrębnym układem zdalnego sterowania. Włączonej kuchenki mikrofalowej nie wolno pozostawiać bez nadzoru. Niebezpieczeństwo pożaru!
- Nie należy używać kuchenki mikrofalowej w pobliżu urządzeń, które same emitują ciepło, np. w pobliżu piekarnika bądź kuchenki elektrycznej lub gazowej.
- Kuchenka mikrofalowa musi być użytkowana wyłącznie jako urządzenie wolnostojące.
- Kuchenki mikrofalowej nie można montować w szafce.
- Minimalna wysokość montażu wynosi 85 cm.
- Przy wyborze miejsca ustawienia należy zawsze zachować minimalną odległość od sąsiednich ścian. Patrz rozdział „Wybór miejsca ustawienia".

- W przypadku podgrzewania produktu żywnościowego w plastikowym lub papierowym opakowaniu nie wolno w żadnym wypadku pozostawiać kuchenki mikrofalowej bez nadzoru. Niebezpieczeństwo pożaru!
- Nie wolno umieszczać palnych materiałów w pobliżu otworów wentylacyjnych kuchenki mikrofalowej. Nie wolno przykrywać otworów wentylacyjnych. Niebezpieczeństwo pożaru!
- Usunąć wszelkie metalowe elementy opakowania z produktu żywnościowego przeznaczonego do podgrzania. Niebezpieczeństwo pożaru!
- W przypadku robienia popcornu należy używać wyłącznie specjalnych torebek przeznaczonych do użytku w kuchence mikrofalowej. Niebezpieczeństwo pożaru!
- Kuchenka mikrofalowa jest przeznaczona do podgrzewania produktów żywnościowych i napojów. Suszenie produktów żywnościowych lub odzieży, a także podgrzewanie poduszek, pantofli, gąbek, wilgotnej odzieży i tym podobnych przedmiotów może prowadzić do obrażeń ciała, zapłonu lub pożaru.
- Kuchenka mikrofalowa nie jest przeznaczona do przechowywania produktów żywnościowych ani żadnych innych rzeczy.
- W żadnym wypadku nie należy przekraczać czasów gotowania podanych przez producenta. Niebezpieczeństwo pożaru!
- Przed rozpoczęciem podgrzewania w kuchence mikrofalowej następnej partii produktów żywnościowych należy usunąć z obszaru podgrzewania pozostałości oleju lub tłuszczu. Pozostałości mogą się zapalić. Niebezpieczeństwo pożaru!
- Nie wolno podgrzewać tłuszczu ani oleju. Zagrożenie pożarowe w wyniku zapłonu!

- W przypadku pojawienia się dymu należy wyłączyć urządzenie lub wyjąć wtyczkę sieciową i pozostawić drzwiczki zamknięte, aby stłumić płomienie.
- Nie wolno umieszczać w kuchence mikrofalowej plastikowych pojemników bezpośrednio po zakończeniu używania kuchenki w trybie grillowym lub kombinowanym, gdyż mogą one ulec stopieniu z powodu występowania wysokiego poziomu ciepła resztkowego.

Gorąca powierzchnia!

- Drzwiczki i zewnętrzne powierzchnie mogą stać się gorące podczas użytkowania.

OSTRZEŻENIE! Ryzyko obrażeń

- Kuchenka mikrofalowa może być używana w gospodarstwach domowych i podobnych miejscach, np.:
  w kuchniach personelu w zakładach pracy, biurach lub innych środowiskach pracy;
  w gospodarstwach rolnych;
  przez klientów w hotelach, motelach lub innych obiektach mieszkalnych;
  w hotelach oferujących nocleg i śniadanie.
- Niniejsza kuchenka mikrofalowa może być używana przez dzieci od 8 roku życia oraz przez osoby o ograniczonych możliwościach fizycznych, sensorycznych lub mentalnych bądź przez osoby nieposiadające stosownej wiedzy lub doświadczenia pod warunkiem, że znajdują się one pod nadzorem lub zostały poinstruowane w zakresie prawidłowego

posługiwania się urządzeniem i rozumieją związane z tym zagrożenia.

- Czynności należące do użytkownika, takie jak czyszczenie i konserwacja, nie mogą być wykonywane przez dzieci, chyba że mają ukończone 8 lat i pozostają pod nadzorem.
- Materiały opakowaniowe i torebki należy przechowywać w miejscu niedostępnym dla dzieci. Występuje ryzyko uduszenia.
- Dzieci w wieku poniżej 8 lat nie powinny zbliżać się do urządzenia i jego przewodu sieciowego.
- Nie wolno pozwalać dzieciom na zabawę urządzeniem.
- Dzieci nie powinny zbliżać się do drzwiczek kuchenki mikrofalowej, gdy urządzenie jest użytkowane. Występuje ryzyko oparzenia.
- Zawartość butelek do karmienia niemowląt i słoiczków z żywnością dla niemowląt należy wymieszać lub wstrząsnąć, po czym sprawdzić przed użyciem temperaturę, aby uniknąć oparzeń.
- Nie wolno podgrzewać płynów ani produktów żywnościowych w szczelnie zamkniętych pojemnikach. Ryzyko wybuchu!
- Podgrzewanie napojów w kuchence mikrofalowej może prowadzić do wystąpienia zjawiska opóźnionego początku gotowania (opóźnienia gotowania), należy zatem uważać podczas manipulacji z pojemnikiem.
- Nie wolno dotykać drzwiczek, otworów wentylacyjnych, akcesoriów lub naczyń kuchenki mikrofalowej podczas lub bezpośrednio po jej użytkowaniu. Ryzyko oparzenia!
- Opakowania takie jak słoiki lub torebki do popcornu należy otwierać tak, aby otwór był skierowany w przeciwną stronę. Wydostająca się gorąca para może spowodować oparzenia.

- Podczas otwierania drzwiczek nie należy w żadnym wypadku stać naprzeciw kuchenki mikrofalowej. Wydostająca się gorąca para może spowodować oparzenia.
- Nie należy używać kuchenki mikrofalowej do smażenia w głębokim tłuszczu. Ryzyko oparzenia!
- Przybory kuchenne mogą osiągnąć bardzo wysoką temperaturę podczas podgrzewania produktów żywnościowych. Używać chwytaków do garnków lub rękawic kuchennych. Ryzyko oparzenia!
- Podgrzewanie napojów może spowodować wystąpienie zjawiska opóźnienia gotowania. Ryzyko obrażeń!
- Podczas podgrzewania płynów należy zawsze używać otwartych pojemników, aby nie dopuścić do wzrostu ciśnienia i umożliwić rozpraszanie się pęcherzyków powietrza. Ryzyko wybuchu!
- Nie należy podgrzewać w kuchence mikrofalowej jaj w skorupkach lub całych jaj ugotowanych na twardo, gdyż mogą wybuchnąć nawet po zakończeniu procesu podgrzewania w kuchence mikrofalowej.
- W przypadku gotowania produktów żywnościowych z grubą skórką, takich jak ziemniaki, kiełbasa i kasztany jadalne, należy je nakłuć.

OSTRZEŻENIE! Możliwość uszkodzenia urządzenia

- W żadnym wypadku nie wolno używać pustego urządzenia w trybie „kuchenki mikrofalowej” i w trybie „kombinowanym”.
- Używać wyłącznie naczyń kuchennych przeznaczonych do stosowania w kuchenkach mikrofalowych.

- W żadnym wypadku nie należy umieszczać w kuchence mikrofalowej metalowych naczyń kuchennych ani blach do pieczenia. Odbijają one mikrofale i mogą spowodować powstawanie iskier.
- Nie wolno wtykać żadnych przedmiotów w otwory wentylacyjne ani blokadę zabezpieczającą drzwiczek.
- Nie wolno opierać się na drzwiczkach kuchenki mikrofalowej.
- Kuchenkę należy regularnie czyścić i usuwać z niej resztki produktów żywnościowych.
- Nieodpowiednie czyszczenie kuchenki mikrofalowej może spowodować uszkodzenie jej powierzchni, co może mieć negatywny wpływ na żywotność produktu i prowadzić do wystąpienia niebezpiecznej sytuacji.

3. Użytkowanie zgodne z przeznaczeniem

Niniejsza kuchenka mikrofalowa jest przeznaczona do rozmrażania, podgrzewania i przygotowywania produktów żywnościowych. Urządzenie nie jest przeznaczone do użytku firmowego ani komercyjnego. Kuchenkę mikrofalowa należy używać wyłącznie do celów prywatnych. Jakiekolwiek użycie inne niż wymienione powyżej stanowi przypadek użycia niezgodnego z przeznaczeniem. Z kuchenki mikrofalowej nie można również korzystać na zewnątrz ani w klimacie tropikalnym. Niniejsza kuchenka mikrofalowa spełnia wymagania wszystkich odnośnych norm i dyrektyw dotyczących zgodności CE. Jakiekolwiek modyfikacje kuchenki mikrofalowej, inne niż zalecone przez producenta, mogą spowodować, że wymagania tych norm nie będą już spełniane. Producent nie ponosi odpowiedzialności za żadne uszkodzenia bądź usterki wynikające z tego typu modyfikacji.

Należy przestrzegać przepisów i unormowań prawnych obowiązujących w kraju użytkowania.

4. Prawa autorskie

Cała zawartość niniejszej instrukcji obsługi jest chroniona prawami autorskimi i przekazywana czytelnikowi wyłącznie w celach informacyjnych. Kopiowanie danych i informacji bez wcześniejszego uzyskania wyraźnej pisemnej zgody autora jest surowo zabronione. Dotyczy to również komercyjnego wykorzystywania zawartości i informacji. Wszystkie teksty i ilustracje są aktualne na dzień przekazania do druku. Zastrzega się prawo do wprowadzania zmian bez powiadomienia.

5. Zawartość opakowania

- kuchenka mikrofalowa
- pierścień rolkowy
- gwiazda napędowa
- szklany talerz
- stojak do grillowania
- niniejsza instrukcja obsługi
- skrócona instrukcja obsługi
- Nalepka (elementy sterownicze/programy automatyczne)

Niniejsza instrukcja obsługi ma rozkładaną okładkę. Na wewnętrznej stronie okładki pokazano kuchenkę mikrofalową z częściami oznaczonymi numerami. Poniżej podano znaczenie poszczególnych numerów:

1 wyświetlacz
2 szklany talerz
3 gwiazda napędowa
4 pierścień rolkowy
5 uchwyt drzwiczek
6 przycisk trybu grillowania
7 przycisk trybu kombinowanego COMB.
8 przycisk Stop
9 pokrętło / przycisk Start/Szybki start
10 przycisk minutnika/zegara
11 przycisk rozmrażania
12 przycisk trybu kuchenki mikrofalowej
13 stojak do grillowania

6. Dane techniczne

Model	SMW 800 E2
Napięcie zasilania	230 VAC, 50 Hz
Całkowity maksymalny pobór mocy	1250 W
Maksymalny pobór mocy w trybie kuchenki mikrofalowej	1250 W
Maksymalny pobór mocy w trybie grillowym	1000 W
Mocy wyjściowa kuchenki mikrofalowej	800 W, częstotliwość 2450 MHz
pojemność komory	ok. 20 litrów
Wymiary (szer. x wys. x gł.)	ok. 46,4 x 28,5 x 37,8 cm
Masa	ok. 13,3 kg

Dane techniczne i konstrukcja mogą ulegać zmianom bez wcześniejszego powiadomienia.

7. Czynności przygotowawcze

Wyjmij kuchenkę mikrofalową z opakowania. Usuń cały materiał opakowaniowy i sprawdź, czy wszystkie części są kompletne i nieuszkodzone. W przypadku stwierdzenia braku lub uszkodzenia jakiejś części skontaktuj się z producentem.

Do kuchenki mikrofalowej dołączone są nalepki w różnych językach. Prosimy wybrać nalepkę w preferowanym języku.
Następnie wybraną nalepkę należy przykleić w miejscu pokazanym na ilustracji obok, aby można było zawsze sprawdzić znaczenie symboli dotyczących przycisków i programów automatycznych.

7.1 Zasada działania kuchenki mikrofalowej

Kuchenka mikrofalowa generuje fale elektromagnetyczne, które powodują silne drgania cząsteczek wody zawartych w produktach żywnościowych. Te drgania wytwarzają ciepło. Ciepło jest wytwarzane bezpośrednio w produktach żywnościowych, sam proces zaś jest bardzo łagodny. Naczynia kuchenne nagrzewają się jedynie pośrednio od produktów żywnościowych. Produkty żywnościowe o dużej zawartości wilgoci nagrzewają się szybciej niż bardziej suche produkty żywnościowe.

Wskazówki dotyczące uzyskiwania dobrych wyników podczas korzystania z kuchenki mikrofalowej:

- Używaj odpowiednich przyborów kuchennych i nie kładź produktów żywnościowych bezpośrednio na szklanym talerzu (2).
- Naczynie nie może wystawać poza krawędź szklanego talerza (2).
- W miarę możliwości umieszczaj produkty żywnościowe tak, aby ich najgrubsze części znajdowały się przy krawędziach.
- Aby nie dopuścić do wysuszenia produktów żywnościowych, wybierz na początku najkrótszy możliwy czas gotowania. W razie potrzeby czas ten możesz wydłużyć. W przypadku wybrania zbyt długiego czasu gotowania produkty żywnościowe mogą zostać rozgotowane, zacząć dymić, a nawet się zapalić.
- W sklepach detalicznych dostępne są specjalne pokrywki do przykrywania produktów żywnościowych w kuchence mikrofalowej. Zapobiegają one zanieczyszczeniu komory rozpryskami produktów żywnościowych.
- W celu uzyskania równomiernych wyników gotowania warto co najmniej raz odwrócić duże kawałki produktów żywnościowych (np. sztuki mięsa). To samo dotyczy produktów żywnościowych, które nadają się do jedzenia tylko w przypadku całkowitego ugotowania, np. drobiu lub mięsa mielonego.

7.2 Odpowiednie naczynia kuchenne

Tryb kuchenki mikrofalowej

- ❖ Naczynia kuchenne wykonane z odpornego na wysoką temperaturę szkła lub porcelany.
- ❖ Naczynia kuchenne wykonane z odpornego na wysoką temperaturę tworzywa sztucznego. Należy używać torebek do pieczenia z otworami, aby zapobiec powstawaniu nadmiernego ciśnienia.
- ❖ Specjalny naczynia kuchenne z tworzywa sztucznego przeznaczone do kuchenek mikrofalowych są dostępne w sklepach detalicznych.
- ❖ Naczynia kuchenne nie mogą zawierać metalu.

Tryb grillowy

- ❖ Wszystkie odporne na wysoką temperaturę naczynia kuchenne i pojemniki nadające się do użytku w konwencjonalnej kuchence. Naczyń kuchennych z tworzyw sztucznych nie można używać w trybie grillowym.
- ❖ Przeznaczone do grillowania produkty żywnościowe można położyć bezpośrednio na stojaku do grillowania (13) umieszczonym na szklanym talerzu (2).

Kombinowany tryb kuchenki mikrofalowej i grillowy

- ❖ W trybie kombinowanym kuchenka mikrofalowa i grill są włączane na przemian. Naczynia kuchenne muszą nadawać się do użytku w kuchence mikrofalowej oraz być odporne na wysoką temperaturę. Nie można stosować naczyń kuchennych z tworzyw sztucznych. Naczynia kuchenne nie mogą zawierać metalu.

8. Elementy sterowania

6 przycisk trybu grillowania
7 przycisk trybu kombinowanego
8 przycisk Stop
9 pokrętło / przycisk Start/Szybki start
10 przycisk minutnika/zegara
11 przycisk rozmrażania
12 przycisk trybu kuchenki mikrofalowej

8.1 Pokrętło (9)

Pokrętło (9) można obracać w lewo i w prawo. Można je obrócić o pełny obrót. Zasadą jest, że obrót w lewo zmniejsza wartość, zaś obrót w prawo zwiększa wartość.

Przykłady:

- W przypadku ustawiania wskazań zegara obracanie pokrętła w lewo zmniejsza godziny/minuty, zaś w prawo zwiększa je.

- W trybie gotowości można obrócić pokrętło w lewo w celu przejścia do automatycznych programów lub w prawo w celu przejścia do trybu szybkiego startu kuchenki mikrofalowej.

Pokrętła można również używać jako przycisku w celu potwierdzania ustawionych wartości i uruchamiania programów.

9. Rozpoczęcie użytkowania

9.1 Pierwsza konfiguracja

OSTRZEŻENIE! Możliwość uszkodzenia urządzenia

W żadnym wypadku nie wolno włączać pustej kuchenki mikrofalowej. Grozi to jej przegrzaniem!

9.1.1 Wybór miejsca ustawienia

OSTRZEŻENIE! Zagrożenie pożarowe

Niniejsza kuchenka mikrofalowa nie nadaje się do zabudowy w szafce kuchennej. W zamkniętych szafkach nie można zagwarantować odpowiedniej wentylacji urządzenia. Niebezpieczeństwo pożaru!

Przy wyborze miejsca ustawienia należy skorzystać z zamieszczonego poniżej rysunku:

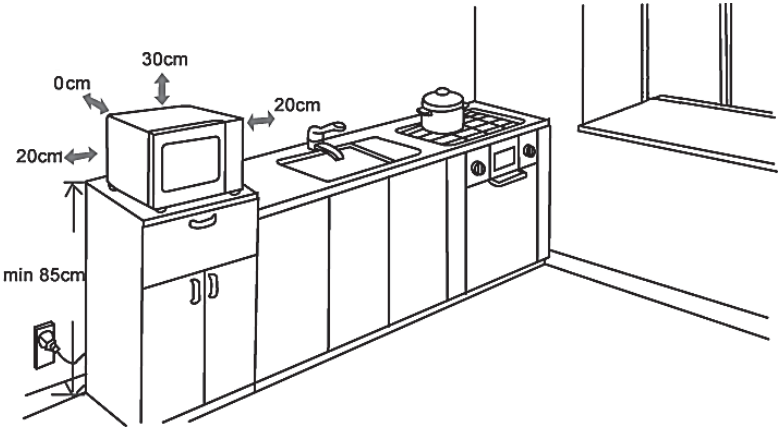

Ponadto muszą być spełnione następujące warunki:

- odstęp tylnego panelu obudowy kuchenki mikrofalowej od ściany jest określony za pomocą elementu dystansowego tylnego panelu. Ten element dystansowy musi dotykać ściany.
- Kuchenka mikrofalowa musi być ustawiona na stabilnej, równej powierzchni.
- Używane gniazdo sieciowe musi być łatwo dostępne, aby w nagłym przypadku można było szybko wyjąć wtyczkę sieciową.
- Nie wolno demontować stopek kuchenki mikrofalowej.

- Kuchenki mikrofalowej nie należy umieszczać nad konwencjonalną kuchenką lub grzejnikiem.
- Kuchenka mikrofalowa powinna być umieszczona możliwie jak najdalej od odbiorników radiowych i telewizyjnych, gdyż jej używanie może powodować zakłócenia w odbiorze radiowym i telewizyjnym.

9.1.2 Podłączenie i przygotowanie kuchenki mikrofalowej

Po znalezieniu odpowiedniego miejsca ustawienia można przygotować kuchenkę mikrofalową do użytkowania.

- Usuń opakowanie.
- Usuń wszelkie nalepki umieszczone na urządzeniu.
- Nie wyjmuj jasnoszarej pokrywy umieszczonej w komorze (po prawej stronie)! Osłania ona lampę generującą promieniowanie elektromagnetyczne (magnetron).
- Umieść pierścień rolkowy (4) we wgłębieniu w komorze.
- Włóż oś gwiazdy napędowej (3) w otwór pośrodku komory. Obróć gwiazdę napędową (3), aż do sprzęgnięcia się z osią napędową w otworze.

- Umieść szklany talerz (2) centralnie na pierścieniu rolkowym (4). 3 szklane występy na dnie szklanego talerza (2) powinny zostać umieszczone w gwieździe napędowej (3).
- Zamknij drzwiczki.
- Włóż wtyczkę sieciową do odpowiedniego gniazda sieciowego, spełniającego wymagania podane w rozdziale „Dane techniczne". A Zostaje wyemitowany sygnał akustyczny i przez około 5 sekund świeci się wyświetlacz (1).

Kuchenka mikrofalowa musi zostać podłączona do właściwie uziemionego gniazda. W idealnej sytuacji kuchenka mikrofalowa powinna mieć swój własny obwód zasilania.

W razie jakichkolwiek wątpliwości, czy wybrane gniazdo spełnia określone wymagania należy zasięgnąć opinii elektryka.

Teraz należy jednokrotnie nagrzać komórkę mikrofalową **bez żadnych produktów żywnościowych** w celu usunięcia z komory wszelkich pozostałości związanych z procesem produkcyjnym.

- Umieść napełniony wodą pojemnik na szklanym talerzu (2); pojemnik musi nadawać się do użytku w kuchence mikrofalowej i grillu. Zamknij drzwiczki.
- Wybierz tryb grillowy przez naciśnięcie przycisku „Grill" (6). Na wyświetlaczu (1) pojawia się symbol i wskazywany jest czas „**0:10**".
- Przy użyciu pokrętła (9) wybierz czas gotowania wynoszący 5 minut i naciśnij przycisk Start/Szybki start (9). Na wyświetlaczu (1) miga symbol i odliczany jest czas pozostały do końca grzania.
- Po upływie ustawionego czasu gotowania emitowanych jest 5 sygnałów akustycznych, na wyświetlaczu (1) miga symbol „**END**" [KONIEC] i urządzenie wyłącza się automatycznie.
- Otwórz drzwiczki i pozostaw urządzenie do całkowitego ochłodzenia.

W przypadku pierwszego użycia urządzenia pozostałości z procesu produkcyjnego mogą spowodować pojawienie się nieznacznego zapachu i niewielkiego dymu. Jest to zjawisko normalne, które szybko zanika. Należy zadbać o właściwą wentylację! W razie potrzeby otworzyć okno.

- Oczyść kuchenkę mikrofalową, szklany talerz (2) i pierścień rolkowy (4) w sposób opisany w rozdziale „Czyszczenie", a następnie dokładnie wszystko osusz.

9.1.3 Ustawianie zegara

- Naciśnij i przytrzymaj przycisk minutnika/zegara (10) przez ok. 3 sekundy. Na wyświetlaczu (1) pokazuje się symbol „**Hr 12**". Możesz teraz przełączać się pomiędzy wyświetlaniem czasu w trybie 12-godzinnym „**Hr 12**" i wyświetlaniem czasu w trybie 24-godzinnym „**Hr 24**", obracając w tym celu pokrętło (9). Potwierdź wybór przez naciśnięcie przycisku Start/Szybki start (9). Miga wyświetlanie godziny.
- Wybierz bieżącą godzinę przez obrót pokrętła (9) i potwierdź wybór przez naciśnięcie przycisku Start/Szybki start (9). Miga wyświetlanie minut.
- Wybierz bieżące minuty przez obrót pokrętła (9) i potwierdź wybór przez naciśnięcie przycisku Start/Szybki start (9).

Ustawianie zegara zostało zakończone. Bieżący czas jest wyświetlany nawet po wyłączeniu podświetlenia wyświetlacza.

9.1.4 Ustawianie minutnika kuchennego

Kuchenka mikrofalowa jest wyposażona w minutnik, który można używać niezależnie od kuchenki. Czas można ustawiać w zakresie od 10 sekund do 95 minut.

- Naciśnij przycisk minutnika/zegara (10).
- Obróć pokrętło (9), aby ustawić żądany czas.

- Naciśnij przycisk Start/Szybki start (9), aby uruchomić minutnik kuchenny.

Odliczany jest teraz czas pozostały do końca grzania. Po upływie tego czasu urządzenie emituje sygnał akustyczny, zaś na wyświetlaczu (1) pokazuje się bieżąca godzina.

Możesz w dowolnym momencie anulować odliczanie czasu na minutniku kuchennym, naciskając w tym celu przycisk Stop (8). Wskazania minutnika kuchennego zostają anulowane, zaś na wyświetlaczu (1) pokazuje się bieżąca godzina.

Po ustawieniu minutnika i w trakcie odliczania czasu pozostałego do końca grzania można normalnie używać funkcji kuchenki mikrofalowej. Aktualnie używana funkcja kuchenki mikrofalowej jest pokazywana na wyświetlaczu (1). Naciśnij przycisk minutnika/zegara (10), aby przez ok. 3 sekundy wyświetlić bieżący stan minutnika kuchennego. Po zakończeniu procesu gotowania lub grillowania i otworzeniu drzwiczek (5), na wyświetlaczu (1) pokazywany jest czas odliczania pozostały na minutniku kuchennym.

9.1.5 Ustawianie blokady rodzicielskiej

Funkcja blokady rodzicielskiej pozwala uniemożliwić włączenie kuchenki mikrofalowej przez dzieci lub personel, który nie jest zaznajomiony z jej użytkowaniem.

- Włączanie blokady rodzicielskiej: Nacisnąć i przytrzymać przez około 3 sekundy przycisk Stop (8), aż do wyemitowania sygnału akustycznego. Na wyświetlaczu (1) pojawia się symbol .

Blokada rodzicielska jest teraz włączona. Wszystkie przyciski i pokrętło nie działają.

- Wyłączanie blokady rodzicielskiej: Ponownie nacisnąć i przytrzymać przez około 3 sekundy przycisk Stop (8), aż do wyemitowania sygnału akustycznego. Na wyświetlaczu (1) pojawia się symbol .

9.2 Użytkowanie kuchenki mikrofalowej

W dowolnej chwili można anulować wprowadzone wartości przez naciśnięcie przycisku Stop (8). Powoduje to przejście przycisku trybu kuchenki mikrofalowej do stanu gotowości.

9.2.1 Tryb kuchenki mikrofalowej

OSTRZEŻENIE! Zagrożenie pożarowe

W żadnym wypadku nie należy używać stojaka do grillowania (13) ani innych metalowych przedmiotów w trybie kuchenki mikrofalowej. Może to spowodować iskrzenie.

Podczas procesu gotowania na drzwiczkach i obudowie kuchenki mikrofalowej mogą formować się krople wody. Jest to normalne zjawisko. Po ochłodzeniu kuchenki należy wytrzeć wilgoć suchą ściereczką.

- Naciśnij przycisk trybu kuchenki mikrofalowej (12). Na wyświetlaczu (1) pokazywana jest wartość „P800” (800 watów) oraz symbol .
- Za pomocą pokrętła (9) wybierz żądaną moc (P100 do P800).
- Potwierdź wybór przez naciśnięcie przycisku Start/Szybki start (9).

- Za pomocą pokrętła (9) wybierz żądany czas pracy w zakresie od 10 sekund do 95 minut.
- Potwierdź wybór przez naciśnięcie przycisku Start/Szybki start (9). Kuchenka mikrofalowa rozpoczyna ustawiony proces gotowania, zaś na wyświetlaczu (1) miga symbol .

Przerywanie procesu gotowania: Naciśnij jeden raz przycisk Stop (8), aby przerwać proces gotowania. W celu kontynuacji procesu gotowania naciśnij przycisk Start/ Szybki start (9). Tryb kuchenki mikrofalowej jest kontynuowany dla ustawionego procesu gotowania, przy wstępnie ustawionym poziomie mocy i pozostałym czasie gotowania.

Anulowanie procesu gotowania: Naciśnij dwa razy przycisk Stop (8), aby anulować proces gotowania. Na wyświetlaczu (1) będzie wskazywany bieżący czas.

Wyświetlanie ustawionego poziomu mocy: Po naciśnięciu przycisku trybu kuchenki mikrofalowej (12) w trakcie procesu gotowania, na wyświetlaczu (1) pokazuje się na krótko ustawiony bieżący poziom mocy (P100 do P800).

Koniec procesu gotowania sygnalizowany jest przez migającą na wyświetlaczu (1) informację „**End**" [Koniec] i 5 sygnałów akustycznych. Jeśli drzwiczki kuchenki mikrofalowej nie zostaną otworzone, 5 sygnałów akustycznych powtarzanych jest co 2 minuty.

Informacja „**End**" [Koniec] miga na wyświetlaczu (1) aż do chwili otwarcia drzwiczek.

9.2.2 Tryb kuchenka mikrofalowa/Szybki start

W celu uzyskania szybkich rezultatów można użyć funkcji Szybki start, aby rozpocząć gotowanie z pełną mocą (800 watów) przez okres od 30 sekund do 95 minut.

- Naciśnij jeden raz przycisk Start/Szybki start (9). Na wyświetlaczu (1) pokazywana jest wartość „:30" i miga symbol . Następnie kuchenka mikrofalowa rozpoczyna proces gotowania i odliczany jest czas pozostały do końca grzania.
- Naciskaj przycisk Start/Szybki start (9) tak często jak chcesz, aby wydłużyć czas gotowania do maksimum 95 minut. Na wyświetlaczu (1) będzie wskazywany aktualnie wybrany czas.

Możesz również postąpić następująco:

- Obracaj pokrętło (9) w prawo, aż na wyświetlaczu (1) pokaże się symbol i żądany czas.
- Naciśnij jeden raz przycisk Start/Szybki start (9). Rozpoczyna się proces gotowania, odliczany jest czas pozostały do końca grzania i miga symbol .

9.2.3. Tryb grillowy

Tej funkcji należy używać do grillowania kiełbasy, drobiu, steków, hamburgerów, papryki itp., a także sera na grzance, opiekanych kanapek, zapiekanek itp.

Aby zapewnić idealną odległość między grillowanymi produktami żywnościowymi i grillem, należy w trybie grillowym zawsze używać stojaka do grillowania (13). Stojak do grillowania (13) należy zawsze umieszczać na szklanym talerzu (2).

- Naciśnij przycisk trybu grillowania (6). Na wyświetlaczu (1) pokazywana jest wartość „**0:10**" i symbol .
- Za pomocą pokrętła (9) wybierz żądany czas grillowania w zakresie do maksimum 95 minut.
- Potwierdź wybór przez naciśnięcie przycisku Start/Szybki start (9). Kuchenka mikrofalowa uruchamia się w ustawionym trybie grillowania, zaś na wyświetlaczu (1) miga symbol .
- Odwróć grillowane produkty żywnościowe po upływie połowy ustawionego czasu.

Po upływie połowy ustawionego czasu urządzenie emituje dwa sygnały akustyczne w celu wskazania, że produkty żywnościowe mogą być w razie potrzeby odwrócone.

- Otwórz drzwiczki. Czas wskazywany na wyświetlaczu (1) zostaje zatrzymany.
- Odwróć produkty żywnościowe. Pamiętaj, że produkty żywnościowe mogą być już gorące i w razie potrzeby użyj rękawic kuchennych lub chwytaków do garnków.
- Zamknij drzwiczki i naciśnij przycisk Start/Szybki start (9), aby kontynuować program. Czas pozostały do końca programu jest w dalszym ciągu odliczany na wyświetlaczu (1).

Jeśli uważasz, że produkty żywnościowe nie wymagają odwracania, nie rób nic aż do końca programu.

Koniec procesu grillowania sygnalizowany jest przez migającą na wyświetlaczu (1) informację „**End**" [Koniec] i 5 sygnałów akustycznych. Jeśli drzwiczki kuchenki mikrofalowej nie zostaną otworzone, 5 sygnałów akustycznych powtarzanych jest co 2 minuty.

Informacja „**End**" [Koniec] miga na wyświetlaczu (1) aż do chwili otwarcia drzwiczek.

Jak uzyskać dobre wyniki grillowania

Przed przystąpieniem do grillowania należy wstępnie rozgrzewać kuchenkę mikrofalową przez około 10 minut, używając do tego celu funkcji grillowania.

W tabeli poniżej podano zalecane ilości i czasy przetwarzania dla różnych produktów żywnościowych. Aby zagwarantować grillowanie w podanym czasie, grubość podanych niżej produktów żywnościowych nie powinna przekraczać 2 cm. W przypadku kawałków mięsa o grubości większej niż 2 cm należy odpowiednio wydłużyć czas grillowania z każdej strony.

Zaleca się tylko jednokrotne odwrócenie produktów żywnościowych, aby nie dopuścić do ich wysuszenia.

Składniki	Zalecana ilość	Zalecany czas
Kiełbaski	ok. 100 g na 1 kiełbaskę	15 minut z każdej strony
Stek wieprzowy	ok. 120 g na 1 stek	18 minut z każdej strony
Stek drobiowy	ok. 100 g na 1 stek	20 minut z każdej strony
Hamburger	ok. 125 g na 1 hamburger	20 minut z każdej strony

9.2.4 Tryb kombinowany

OSTRZEŻENIE! Zagrożenie pożarowe

W żadnym wypadku nie należy używać stojaka do grillowania (13) ani innych metalowych przedmiotów w trybie kombinowanym. Może to spowodować iskrzenie.

Ten tryb łączy przetwarzanie artykułów żywnościowych przy użyciu kuchenki mikrofalowej i grilla. Nadaje się doskonale w sytuacji, gdy produkty żywnościowe wymagają gotowania i grillowania.

W trybie kombinowanym ustawiany czas jest dzielony procentowo między tryb kuchenki mikrofalowej i tryb grillowy.

Tryb	**Tryb kuchenki mikrofalowej**	**Tryb grillowy**
Kombinacja 1 **C – 1**	55%	45%
Kombinacja 2 **C – 2**	30%	70%

Należy zauważyć, że ustawiany czas zależy od pewnej liczby czynników. Ważną rolę odgrywa ilość i skład produktów żywnościowych. Zaleca się sprawdzanie od czasu do czasu rezultatów gotowania i w razie potrzeby odpowiednie dostosowywanie czasu gotowania.

Tryb kombinowany 1

Tryb kombinowany 1 nadaje się na przykład do przygotowywania dań z drobiu, zapiekanek, omletów i lazanii. W ustawionym czasie gotowania 55 procent zajmuje tryb kuchenki krótkofalowej, zaś pozostałe 45 procent czasu zajmuje tryb grillowy.

- Naciśnij przycisk trybu kombinowanego COMB. (7). Na wyświetlaczu (1) pokazują się równocześnie symbole „**C – 1**" oraz ≋ i ⎍.
- Potwierdź wybór przez naciśnięcie przycisku Start/Szybki start ⏀ (9).
- Za pomocą pokrętła (9) wybierz żądany czas gotowania w zakresie do maksimum 95 minut.
- Potwierdź wybór przez naciśnięcie przycisku Start/Szybki start ⏀ (9). Kuchenka mikrofalowa uruchamia się w ustawionym trybie kombinowanym, zaś na wyświetlaczu (1) migają symbole ≋ i ⎍. Na wyświetlaczu wskazywany jest na przemian wybrany tryb pracy i pozostały czas.

Koniec procesu gotowania sygnalizowany jest przez migającą na wyświetlaczu (1) informację „**End**" [Koniec] i 5 sygnałów akustycznych. Jeśli drzwiczki kuchenki mikrofalowej nie zostaną otworzone, 5 sygnałów akustycznych powtarzanych jest co 2 minuty.

Informacja „**End**" [Koniec] miga na wyświetlaczu (1) aż do chwili otwarcia drzwiczek.

Tryb kombinowany 2

Tryb kombinowany 2 nadaje się na przykład do ryb. W ustawionym czasie gotowania 30 procent zajmuje tryb kuchenki krótkofalowej, zaś pozostałe 70 procent czasu zajmuje tryb grillowy.

- Naciśnij przycisk trybu kombinowanego COMB. (7). Na wyświetlaczu (1) pokazują się równocześnie symbole „**C – 1**" oraz i .
- Obracaj pokrętło (9), aż na wyświetlaczu (1) pokaże się symbol „**C – 2**".
- Potwierdź wybór przez naciśnięcie przycisku Start/Szybki start (9).
- Za pomocą pokrętła (9) wybierz żądany czas gotowania w zakresie do maksimum 95 minut.
- Potwierdź wybór przez naciśnięcie przycisku Start/Szybki start (9). Kuchenka mikrofalowa uruchamia się w ustawionym trybie kombinowanym, zaś na wyświetlaczu (1) migają symbole i . Na wyświetlaczu wskazywany jest na przemian wybrany tryb pracy i pozostały czas.

Koniec procesu gotowania sygnalizowany jest przez migającą na wyświetlaczu (1) informację „**End**" [Koniec] i 5 sygnałów akustycznych. Jeśli drzwiczki kuchenki mikrofalowej nie zostaną otworzone, 5 sygnałów akustycznych powtarzanych jest co 2 minuty.

Informacja „**End**" [Koniec] miga na wyświetlaczu (1) aż do chwili otwarcia drzwiczek.

9.3 Programy automatyczne

Niniejsza kuchenka mikrofalowa ma 10 programów automatycznych. W przypadku używania tych programów nie jest konieczne ustawianie czasu i mocy. Należy po prostu wybrać wymagany program i wprowadzić ilość. Kuchenka mikrofalowa wykonuje resztę i oblicza dokładny czas w oparciu o wprowadzone dane.

Wyświetlane pozycje	Program	Symbol	Ilość
A-01	**Makaron**		**100 – 300 g**
A-02	**Ryba**		**100 – 1000 g**
A-03	**Ryż**		**100 – 1000 g**
A-04	**Kurczak**		**800 – 1400 g**
A-05	**Podgrzewanie**		**100 – 1000 g**
A-06	**Ziemniaki**		**150 – 600 g**
A-07	**Mięso/sztuki mięsa**		**300 – 1300 g**
A-08	**Popcorn**		**20 – 60 g**
A-09	**Płyny**		**1 – 3 kubki**
A-10	**Warzywa**		**200 – 600 g**

NIEBEZPIECZEŃSTWO! W przypadku programów automatycznych, w których używana jest funkcja kuchenki mikrofalowej oraz funkcja grillowania, nie wolno używać przykrywek ani naczyń nieodpornych na wysokie temperatury! Niebezpieczeństwo pożaru!

Należy pamiętać, że program automatyczny oblicza czas trwania programu i poziom mocy dla świeżych produktów żywnościowych. Mrożone produkty żywnościowe należy przed użyciem rozmrozić, gdyż w przeciwnym wypadku nie ugotują się w zaprogramowanym czasie.

9.4 Uruchamianie programu automatycznego

Nie należy umieszczać produktów żywnościowych bezpośrednio na szklanym talerzu (2), zawsze należy je umieszczać w odpowiednim pojemniku lub na talerzu. Pojemniki lub talerze powinny być wystarczająco duże lub mieć wystarczająco wysoką krawędź, aby zatrzymać płyn wypływający z produktów żywnościowych.

- Obróć pokrętło (9) w lewo, aby przejść do menu wyboru programu automatycznego. Na wyświetlaczu (1) miga odpowiedni numer (**A-01** do **A-10**) wskazujący aktualnie wybrany program automatyczny. Obok numeru miga również odpowiadający mu symbol programu.

Podczas ustawiania programu automatycznego, na wyświetlaczu (1) pokazywany jest również symbol oraz symbol używanego trybu grzania (i/lub).

- Użyj pokrętła (9), aby wybrać żądany program automatyczny. W celu wybrania programu możesz obracać pokrętło w lewo lub w prawo. Potwierdź wybór przez naciśnięcie przycisku Start/Szybki start (9).
- Teraz za pomocą pokrętła (9) wybierz odpowiednią wagę produktu żywnościowego. Potwierdź wybór przez naciśnięcie przycisku Start/Szybki start (9).

Należy pamiętać, że różnym programom automatycznym przypisane są różne wagi/ilości produktów żywnościowych.

- Wybrany program automatyczny zostaje uruchomiony. Na wyświetlaczu (1) migają symbole wybranego programu automatycznego, symbol oraz symbol używanego trybu grzania. W przypadku programu automatycznego A-07 miga symbol lub symbol , w zależności od stopnia zaawansowania programu. W trakcie trwania programu wyświetlane są symbole wskazujące aktualnie używany tryb grzania. Wskazywany jest również malejący czas pozostały do zakończenia programu.

Koniec procesu gotowania sygnalizowany jest przez migającą na wyświetlaczu (1) informację „**End**" [Koniec] i 5 sygnałów akustycznych. Jeśli drzwiczki kuchenki mikrofalowej nie zostaną otworzone, 5 sygnałów akustycznych powtarzanych jest co 2 minuty.

Informacja „**End**" [Koniec] miga na wyświetlaczu (1) aż do chwili otwarcia drzwiczek.

W przypadku programów automatycznych **A-04** (kurczak) oraz **A-07** (mięso/sztuki mięsa) produkty żywnościowe należy odwrócić po upływie około 2/3 czasu gotowania, aby uzyskać równomierne rezultaty.

Kuchenka mikrofalowa emituje dwa sygnały akustyczne wskazujące moment, w których produkty żywnościowe należy odwrócić. Na wyświetlaczu (1) ukazuje się również polecenie „**turn**" [odwróć].

- Otwórz drzwiczki. Czas wskazywany na wyświetlaczu (1) zostaje zatrzymany.
- Odwróć produkty żywnościowe. Pamiętaj, że produkty żywnościowe mogą być już gorące i w razie potrzeby użyj rękawic kuchennych lub chwytaków do garnków.

- Zamknij drzwiczki i naciśnij przycisk Start/Szybki start ⏀ (9), aby kontynuować program. Czas pozostały do końca programu jest w dalszym ciągu odliczany na wyświetlaczu (1).

Jeśli uważasz, że produkty żywnościowe nie wymagają odwracania, nie rób nic aż do końca programu.

Wielkość, kształt i specyfika produktów żywnościowych mają decydujący wpływ na rezultaty gotowania. Jeśli po zakończeniu programu automatycznego produkty żywnościowe nie zostaną jeszcze całkowicie ugotowane, zaleca się kontynuowanie gotowania przy użyciu programu szybkiego uruchamiania kuchenki mikrofalowej. Jeśli w trakcie programu automatycznego używana jest również funkcja grillowania, funkcję tę można również użyć w trakcie dodatkowego gotowania. Należy pamiętać, że poziom ściemnienia naczyń również wzrośnie.

9.5 Poszczególne programy automatyczne

9.5.1 Program „Makaron"

Używany tryb grzania	kuchenka mikrofalowa
Czas programu (zależny od masy produktów)	25 do 35 minut

Do programowania należy używać masy netto makaronu bez wody.

Należy dolać tyle wody, aby cały makaron został w znacznym stopniu przykryty. Ilość wody może się różnić w zależności od rodzaju makaronu i naczynia do gotowania. Jako wartość orientacyjną zaleca się dolanie 4 części wody do 1 części makaronu.

- Użyj wysokiego naczynia, aby zapobiec wykipieniu.
- Włóż wymaganą ilość makaronu.
- Wlej tyle samo wody, jak w przypadku normalnego gotowania. Makaron powinien być zawsze przykryty wodą.
- Uruchom program **„Makaron"**.
- Po zakończeniu programu pozostaw makaron w wodzie przez 2-3 minuty przed odcedzeniem.

9.5.2 Program „Ryba"

Używany tryb grzania	kuchenka mikrofalowa
Czas programu (zależny od masy produktów)	3:30 do 16:00 minut

- Rozłóż rybę równomiernie na talerzu nadającym się do kuchenki mikrofalowej.
- Przypraw rybę do smaku i dodaj nieco masła lub innego tłuszczu.
- Uruchom program **„Ryba"**.

9.5.3 Program „Ryż"

Używany tryb grzania	kuchenka mikrofalowa
Czas programu (zależny od masy produktów)	15 do 51 minut

- Użyj wysokiego pojemnika, aby zapobiec wykipieniu.
- Wlej wodę do pojemnika. Zasadą jest, aby używać dwa razy tyle mililitrów wody co gramów ryżu. Zatem użyj 400 mililitrów wody dla 200 gramów ryżu. W tym przypadku podczas programowania wybierz 200 gramów, gdyż jest to jedyna dostępna masa ryżu.
- Poczekaj około 3 do 5 minut na spęcznienie ryżu.
- Przykryj pojemnik odpowiednią przykrywką, ale nie przykrywaj pojemnika szczelnie.
- Uruchom program **„Ryż"**.

9.5.4 Program „Kurczak"

Używany tryb grzania	kuchenka mikrofalowa i funkcja grillowania
Czas programu (zależny od masy produktów)	43 do 54 minut

- Umieść kurczaka na talerzu nadającym się do kuchenki mikrofalowej.
- Przypraw kurczaka do smaku.
- Uruchom program **„Kurczak"**.
- Aby zapobiec wysychaniu kurczaka, należy go zawsze odwracać. Umożliwia to również lepsze zgrillowanie na brązowy kolor spodu mięsa. Po upływie około 2/3 czasu programu kuchenka mikrofalowa zatrzymuje automatyczny program i emituje dwa sygnały akustyczne. Na wyświetlaczu (1) ukazuje się polecenie „**turn**" [odwróć].

Przed odwróceniem zaleca się odlanie wszelkiego płynu powstałego w trakcie procesu gotowania. Pozwala to uzyskać nieco bardziej chrupkie rezultaty końcowe.

- Odwróć kurczaka, po czym naciśnij przycisk Start/Szybki start ⏀ (9), aby kontynuować program **„Kurczak"**.

9.5.5 Program „Podgrzewanie"

Używany tryb grzania	kuchenka mikrofalowa
Czas programu (zależny od masy produktów)	01:10 do 10:10 minut

- Rozłóż przeznaczone do podgrzania produkty żywnościowe równomiernie na talerzu nadającym się do kuchenki mikrofalowej.
- Uruchom program **„Podgrzewanie"**.

9.5.6 Program „Ziemniaki"

Używany tryb grzania	kuchenka mikrofalowa
Czas programu (zależny od masy produktów)	03:50 do 11:00 minut

- W miarę możliwości używaj nieobranych ziemniaków o podobnej wielkości.
- Nakłuj kilkakrotnie łupiny.
- Rozłóż ziemniaki na talerzu lub innym odpowiednim pojemniku nadającym się do kuchenki mikrofalowej. Najlepiej jeśli ziemniaki nie będą się ze sobą stykać.
- Uruchom program **„Ziemniaki"**.

W przypadku zapiekanki ziemniaczanej zalecamy używanie trybu kombinowanego (z włączoną kuchenką mikrofalową i funkcją grillowania „C-1"). Czas przygotowywania potrawy z użyciem około 750 g ziemniaków powinien wynosić około 40-45 minut.

9.5.7 Program „Mięso/Sztuki mięsa"

Używany tryb grzania	kuchenka mikrofalowa i funkcja grillowania
Czas programu (zależny od masy produktów)	42:30 do 79:30 minut

- Przypraw mięso/sztukę mięsa do smaku.
- Umieść mięso na talerzu nadającym się do kuchenki mikrofalowej.
- Następnie uruchom program **„Mięso/Sztuki mięsa"**.
- Aby zapobiec wysychaniu sztuki mięsa, należy ją zawsze odwracać. Umożliwia to również lepsze zgrillowanie na brązowy kolor spodu mięsa. Po upływie około 2/3 czasu programu kuchenka mikrofalowa zatrzymuje automatyczny program i emituje dwa sygnały akustyczne. Na wyświetlaczu (1) ukazuje się polecenie „**turn**" [odwróć].
- Odwróć sztukę mięsa, po czym naciśnij przycisk Start/Szybki start ⏀ (9), aby kontynuować program **„Mięso/Sztuki mięsa"**.

9.5.8 Program dotyczący popcornu

Używany tryb grzania	kuchenka mikrofalowa
Czas programu (zależny od masy produktów)	02:00 do 3:00 minut

- Umieść żądaną ilość kukurydzy przeznaczonej do prażenia w pojemniku nadającym się do kuchenki mikrofalowej.
- Uruchom program **„Popcorn"**.

9.5.9. Program „Płyny"

Używany tryb grzania	kuchenka mikrofalowa
Czas programu (zależny od masy produktów)	01:30 do 04:00 minut

- Wlej podgrzewany płyn (napoje, sosy itp.) do pojemnika nadającego się do kuchenki mikrofalowej, np. szklanki lub kubka, po czym umieść go na szklanym talerzu (2) w kuchence mikrofalowej.
- W przypadku równoczesnego umieszczania w kuchence mikrofalowej kilku pojemników, zwróć uwagę aby się nie stykały.
- Uruchom program **„Płyny"**.

Aby zapobiec nagłemu gotowaniu się płynów, zaleca się:

- ➢ umieszczenie w ogrzewanym płynie szklanej pałeczki
- ➢ pozostawienie płynu w kuchence mikrofalowej na 20-30 sekund po podgrzaniu.

9.5.10. Program „Warzywa"

Używany tryb grzania	kuchenka mikrofalowa
Czas programu (zależny od masy produktów)	3:30 do 10:30 minut

- Umieść warzywa na talerzu lub w innym odpowiednim pojemniku nadającym się do kuchenki mikrofalowej.
- Uruchom program **„Warzywa"**.

9.6. Rozmrażanie

9.6.1 Rozmrażanie według czasu

Ta funkcja zapewnia prosty sposób rozmrożenia zamrożonych produktów żywnościowych. Wystarczy wprowadzić żądany czas rozmrażania.

- Naciśnij przycisk rozmrażania *◷/*⚖ (11). Na wyświetlaczu (1) pojawiają się symbole ≋, 🍗 wraz z pierwszym programem rozmrażania „**DEF1**". Potwierdź wybór przez naciśnięcie przycisku Start/Szybki start ⏀ (9).
- Na wyświetlaczu (1) zostaje wyświetlony czas „**00:10**".
- Za pomocą pokrętła (9) wybierz żądany czas rozmrażania w zakresie od 10 sekund do 95 minut i potwierdź wybór przez naciśnięcie przycisku Start/Szybki Start ⏀ (9).
- Rozpoczyna się proces rozmrażania. Na wyświetlaczu (1) wyświetlany jest czas pozostały do końca rozmrażania oraz migają symbole ≋ i 🍗.

Zaleca się odwrócenie potrawy po upływie ok. połowy ustawionego czasu.

- Otwórz drzwiczki. Pozostały czas rozmrażania wskazywany jest na wyświetlaczu (1).
- Odwróć potrawę.

- Zamknij drzwiczki i naciśnij przycisk Start/Szybki start ⏀ (9), aby kontynuować program. Czas pozostały do końca programu jest w dalszym ciągu odliczany na wyświetlaczu (1).

Jeśli uważasz, że produkt nie wymaga odwrócenia, nie rób nic aż do końca programu.

Na wyświetlaczu (1) ukazuje się migająca informacja „**End**" [Koniec] wskazująca zakończenie procesu rozmrażania i zostaje wyemitowanych 5 sygnałów akustycznych. Jeśli drzwiczki kuchenki mikrofalowej nie zostaną otworzone, 5 sygnałów akustycznych powtarzanych jest co 2 minuty.

"Informacja „**End**" [Koniec] miga na wyświetlaczu (1) aż do chwili otwarcia drzwiczek.

Poniższa tabela zawiera wskazówki dotyczące odpowiednich czasów rozmrażania w zależności od wagi rozmrażanej żywności.

Waga rozmrażanej żywności - gramy -	**Czas rozmrażania - minuty -**	**Waga rozmrażanej żywności - gramy -**	**Czas rozmrażania - minuty -**
100 g	05:00	1000 g	35:00
200 g	08:00	1100 g	39:00
300 g	11:00	1200 g	42:00
400 g	14:00	1300 g	46:00
500 g	17:00	1400 g	50:00
600 g	20:00	1500 g	53:00
700 g	24:00	1600 g	57:00
800 g	28:00	1700 g	61:00
900 g	31:00	1800 g	64:00

Należy pamiętać, że podane czasy są jedynie wytycznymi. Mogą się one różnić w zależności od rodzaju rozmrażanej żywności.

9.6.2 Rozmrażanie według wagi

Jeśli wolisz wprowadzić wagę zamrożonej żywności zamiast czasu, wybierz tę funkcję. Moc i czas rozmrażania są obliczane automatycznie na podstawie wprowadzonej wagi.

- Naciśnij przycisk rozmrażania *⏲/*⚖ (11). Na wyświetlaczu (1) pojawiają się symbole ≋, 🍗 wraz z pierwszym programem rozmrażania „**DEF1**".
- Użyj pokrętła (9), aby wybrać drugi program rozmrażania „**DEF2**". Potwierdź wybór przez naciśnięcie przycisku Start/Szybki start ⏀ (9).
- Na wyświetlaczu (1) pojawia się minimalna waga „**100 g**".

- Za pomocą pokrętła (9) wybierz dla rozmrażanego produktu właściwą wagę w zakresie od 100 g do 1800 g.
- Potwierdź wprowadzoną wagę przez naciśnięcie przycisku Start/Szybki start (9). Rozpoczyna się proces rozmrażania. Na wyświetlaczu (1) odliczany jest obliczony przez kuchenkę mikrofalową czas pozostały do końca rozmrażania oraz migają symbole i .

W razie potrzeby możesz odwrócić potrawę, gdy urządzenie wyemituje dwa sygnały dźwiękowe i na wyświetlaczu (1) pojawi się polecenie „**turn**" [odwróć].

- Otwórz drzwiczki. Na wyświetlaczu (1) wskazywany jest pozostały czas rozmrażania.
- Odwróć produkt.
- Zamknij drzwiczki i naciśnij przycisk Start/Szybki start (9), aby kontynuować program. Czas pozostały do końca programu jest w dalszym ciągu odliczany na wyświetlaczu (1).

Jeśli uważasz, że produkt nie wymaga odwrócenia, nie rób nic aż do końca programu. Po upływie krótkiej chwili polecenie „**turn**" [odwróć] znika i na wyświetlaczu (1) kontynuowane jest odliczanie pozostałego czasu.

Na wyświetlaczu (1) ukazuje się migająca informacja „**End**" [Koniec] wskazująca zakończenie procesu rozmrażania i zostaje wyemitowanych 5 sygnałów akustycznych. Jeśli drzwiczki kuchenki mikrofalowej nie zostaną otworzone, 5 sygnałów akustycznych powtarzanych jest co 2 minuty.

"Informacja „**End**" [Koniec] miga na wyświetlaczu (1) aż do chwili otwarcia drzwiczek.

9.7 Opóźnienie czasu uruchomienia

Ta funkcja umożliwia zaprogramowanie kuchenki mikrofalowej w taki sposób, aby wybrany program był uruchamiany o żądanej godzinie.

W przypadku używania tej funkcji należy zapoznać się z instrukcjami bezpieczeństwa dotyczącymi zagrożenia pożarowego, zamieszczonymi w rozdziale 2.

Aby opóźnić czas uruchomienia, należy bezwzględnie prawidłowo ustawić wskazywany czas.
Funkcja opóźnienia czasu uruchamiania nie działa dla programu „Rozmrażanie", programu „**A-05**" (Podgrzewanie) oraz funkcji „Tryb kuchenki mikrofalowej / Szybki start".

- Ustaw żądaną funkcję kuchenki mikrofalowej (tryb kuchenki mikrofalowej, tryb grillowy, tryb kombinowany lub program automatyczny).
  - **Tryb kuchenki mikrofalowej:** Naciśnij przycisk trybu kuchenki mikrofalowej (12), wybierz poziom mocy i ustaw żądany czas gotowania za pomocą pokrętła (9).
  - **Tryb grillowy:** Naciśnij przycisk trybu grillowego (6), ustaw żądany czas grillowania za pomocą pokrętła (9).
  - **Tryb kombinowany:** Naciśnij przycisk trybu kombinowanego COMB. (7). Za pomocą pokrętła (9) wybierz żądany tryb „**C-1**" lub „**C-2**.

- **Programy automatyczne:** Za pomocą pokrętła (9) wybierz żądany program automatyczny (oprócz programu **A-05**) i potwierdź wybór przez naciśnięcie przycisku Start/Szybki start (9). Obróć pokrętło, aby wybrać masę produktu żywnościowego.

- Naciśnij przycisk minutnika/zegara (10). Na wyświetlaczu (1) migają cyfry godziny.
- Wybierz żądaną godzinę czasu rozpoczęcia przez obrót pokrętła (9) i potwierdź wybór przez naciśnięcie przycisku Start/Szybki start (9). Na wyświetlaczu (1) migają cyfry minut.
- Wybierz żądane minuty czasu rozpoczęcia przez obrót pokrętła (9) i potwierdź wybór przez naciśnięcie przycisku Start/Szybki start (9).

Zaprogramowany czas rozpoczęcia miga teraz na wyświetlaczu (1). Równocześnie migają również odpowiednie symbole wybranej funkcji kuchenki mikrofalowej (tryb kuchenki mikrofalowej, tryb grillowy, tryb kombinowany lub programy automatyczne).

O ustawionym czasie uruchomienia urządzenie emituje dwa sygnały akustyczne i wybrany program jest uruchamiany automatycznie.

W dowolnym momencie możesz anulować zaprogramowany czasu uruchomienia i cały zaprogramowany proces. W tym celu naciśnij przycisk Stop (8). Na wyświetlaczu (1) będzie teraz wskazywany bieżący czas.

10. Serwisowanie/naprawy/czyszczenie

10.1 Serwisowanie/naprawy

OSTRZEŻENIE! Serwisowanie lub naprawy są wymagane jeśli kuchenka mikrofalowa zostanie w jakiś sposób uszkodzona, na przykład, jeśli do obudowy przedostanie się płyn lub obce ciała, jeśli kuchenka mikrofalowa zostanie narażona na działanie deszczu lub wilgoci, jeśli nie działa prawidłowo lub jeśli zostanie upuszczona. W przypadku zauważenia dymu, nietypowych odgłosów lub dziwnych zapachów kuchenkę mikrofalową należy natychmiast wyłączyć, a następnie wyjąć wtyczkę sieciową z gniazda sieciowego. Pozostawić drzwiczki zamknięte, aby stłumić ewentualnie płomienie. W takim przypadku kuchenki mikrofalowej nie wolno dalej używać, lecz należy ją przekazać do autoryzowanego punktu serwisowego w celu kontroli. Wszelkie czynności serwisowe lub naprawy muszą być wykonywane przez wykwalifikowany personel serwisowy. W żadnym wypadku nie wolno otwierać obudowy kuchenki mikrofalowej.

10.2 Czyszczenie

NIEBEZPIECZEŃSTWO! Przed rozpoczęciem czyszczenia należy wyjąć wtyczkę sieciową z gniazda sieciowego – ryzyko porażenia prądem elektrycznym!

NIEBEZPIECZEŃSTWO! Poczekać, aż kuchenka mikrofalowa ostygnie. Ryzyko oparzenia!

NIEBEZPIECZEŃSTWO! W żadnym wypadku nie wolno zanurzać kuchenki mikrofalowej w wodzie – ryzyko porażenia prądem elektrycznym!

OSTRZEŻENIE! Nie używać środka do czyszczenia piekarnika w sprayu w celu oczyszczenia komory kuchenki mikrofalowej, gdyż może on pozostawić niemożliwe do usunięcia pozostałości na prętach grzejnych.

W celu oczyszczenia należy wyjąć szklany talerz (2) i pierścień rolkowy (4). Te części można następnie umyć w gorącej wodzie z dodatkiem płynu do mycia naczyń. Wypłukać wszystkie części czystą wodą i dokładnie osuszyć. W żadnym wypadku nie należy używać do czyszczenia materiałów ściernych.

Szklany talerz (2) można również umyć w zmywarce do naczyń.

Aby oczyścić wewnętrzne i zewnętrzne powierzchnie kuchenki mikrofalowej, należy użyć lekko zwilżonej ściereczki z niewielką ilością płynu do mycia naczyń. W żadnym wypadku nie należy używać rozpuszczalników ani środków, które mogłyby uszkodzić plastik. Następnie wszystkie części należy dokładnie osuszyć.

Regularnie należy czyścić wilgotną ściereczką drzwiczki, okienko kontrolne, uszczelki drzwiczek i sąsiadujące części. Nie używać ściernych środków czyszczących.

11. Przechowywanie nieużywanego urządzenia/transport

Nieużywaną kuchenkę mikfrofalową należy przechowywać w czystym, suchym, wolnym od kurzu miejscu z dala od bezpośredniego światła słonecznego.

W przypadku transportu kuchenki mikrofalowej zalecamy użycie oryginalnego opakowania, aby zapobiec powstaniu uszkodzeń. Alternatywnie można użyć dużego i wytrzymałego pudełka kartonowego, owijając kuchenkę mikrofalową odpowiednim materiałem wyściełającym (np. wełnianym kocem). Szczególną uwagę należy zwrócić na zabezpieczenie drzwiczek i mechanizmów blokujących drzwiczki.

12. Rozwiązywanie problemów

Nie działa wyświetlacz (1).

- Sprawdź, czy wtyczka sieciowa jest poprawnie włożona do gniazda sieciowego.
- Gniazdo sieciowe jest uszkodzone. Sprawdź działanie urządzenia po podłączeniu do innego gniazda sieciowego, które na pewno jest sprawne.
- Wyświetlacz (1) jest uszkodzony. Skontaktuj się z producentem.

Urządzenie nie reaguje na naciskanie przycisków.

- Sprawdź, czy nie jest włączona funkcja blokady rodzicielskiej. Wyłącz ją w razie potrzeby.

Wymagany proces nie jest uruchamiany.

- Niewłaściwie zamknięte drzwiczki kuchenki mikrofalowej. Zamknij drzwiczki.

Szklany talerz (2) hałasuje podczas obrotu.

- Sprawdź, czy szklany talerz (2) jest osadzony centralnie na pierścieniu rolkowym (4). Umieść go prawidłowo.
- Sprawdź, czy pierścień rolkowy (4) lub dno kuchenki mikrofalowej są czyste. Wyczyść oba elementy.

Dużo dymu podczas używania grilla.

- Przed użyciem funkcji grillowania należy oczyścić element grzejny z resztek żywności.

13. Przepisy dotyczące ochrony środowiska oraz informacje o utylizacji produktu

Urządzenia oznaczone tym symbolem podlegają postanowieniom dyrektywy unijnej 2012/19/EU. Żadnych urządzeń elektrycznych i elektronicznych nie wolno wyrzucać razem z odpadami komunalnymi, lecz należy je przekazywać do oficjalnie wyznaczonych centrów utylizacji. Właściwa utylizacja zużytych urządzeń zapobiega szkodzeniu środowisku naturalnemu i własnemu zdrowiu. Dodatkowe informacje na temat prawidłowej utylizacji można uzyskać w lokalnych urzędach, instytucjach odpowiedzialnych za gospodarkę odpadami oraz w sklepie, w którym urządzenie zostało zakupione.

Wszelkie opakowania należy utylizować w sposób niezagrażający środowisku. Opakowania kartonowe można przekazać do centrów recyklingu papieru lub pozostawić w publicznych punktach zbiórki surowców wtórnych. Folie i plastik z opakowań należy przekazać do odpowiednich publicznych punktów zbiórki w celu utylizacji.

Należy zwrócić uwagę na oznaczenie materiałów opakowaniowych podczas sortowania odpadów. Są one oznaczone skrótami (a) i liczbami (b), które mają następujące znaczenie:

1–7: tworzywa sztuczne / 20–22: papier i tektura / 80–98: kompozyty.

14. Użytkowanie w kontakcie z produktami żywnościowymi

Tym symbolem oznaczone są produkty, których skład fizyczny i chemiczny został poddany badaniom, w wyniku których stwierdzono, że produkty te nie są szkodliwe dla zdrowia w przypadku kontaktu z żywnością, zgodnie z wymaganiami rozporządzenia UE 1935/2004.

15. Zgodność z dyrektywami

Produkt spełnia wymagania odnośnych dyrektyw europejskich i narodowych. Dowód zgodności został dostarczony. Producent jest w posiadaniu ważnych deklaracji oraz dokumentacji.

Kompletna deklaracja zgodności UE jest dostępna do pobrania po kliknięciu poniższego łącza:

https://www.targa.gmbh/downloads/conformity/321962_1907.pdf

16. Informacje dotyczące gwarancji i serwisu

Gwarancja firmy TARGA GmbH

Szanowni Państwo,

Niniejszy produkt jest objęty trzyletnią gwarancją od daty zakupu. W przypadku stwierdzenia wad tego produktu przysługują Państwu ustawowe uprawnienia w stosunku do sprzedawcy tego produktu. Nasza przedstawiona poniżej gwarancja w niczym nie ogranicza tych praw.

Warunki gwarancji

Bieg gwarancji rozpoczyna się od daty zakupu. Prosimy zachować oryginalny dowód zakupu. Ten dokument będzie potrzebny jako dowód zakupu. Jeżeli w ciągu trzech lat od daty zakupu tego produktu wystąpi w nim wada materiałowa lub produkcyjna, naprawimy go bezpłatnie lub wymienimy na nowy – wedle naszego swobodnego uznania.

Czas gwarancji i ustawowe roszczenia z tytułu wad

Świadczenie gwarancyjne nie powoduje przedłużenia gwarancji. Dotyczy to także wymienionych i naprawionych części. Szkody i wady istniejące już w chwili zakupu należy zgłosić niezwłocznie po rozpakowaniu. Po upływie gwarancji wszelkie naprawy są płatne.

Zakres gwarancji

Urządzenie zostało wyprodukowane z zachowaniem surowych norm jakościowych i przed dostawą zostało dokładnie sprawdzone. Gwarancja obejmuje wady materiałowe lub produkcyjne. Gwarancja nie obejmuje tych części produktu, które ulegają normalnemu zużyciu i dlatego należy je traktować jako części normalnie zużywające się i nie obejmuje uszkodzeń części łamliwych, jak np. wyłączniki, akumulatory lub części wykonane ze szkła. Gwarancja traci ważność w razie uszkodzenia produktu, niewłaściwego użytkowania lub naprawy produktu. Prawidłowe użytkowanie produktu wymaga dokładnego przestrzegania wszystkich wskazówek wymienionych w instrukcji obsługi. Należy bezwzględnie unikać przeznaczeń i sposobów użytkowania, które nie są zalecane lub przed którymi ostrzega instrukcja obsługi. Produkt jest przeznaczony wyłącznie do użytku domowego i nie jest przeznaczony do użytku komercyjnego. W przypadku nieprawidłowej obsługi, aktów przemocy lub ingerencji, które nie zostały wykonane przez autoryzowaną filię serwisu, gwarancja wygasa. Naprawa lub wymiana produktu nie powoduje rozpoczęcia nowego okresu gwarancyjnego.

Postępowanie w przypadku objętym gwarancją

Aby umożliwić szybkie załatwienie reklamacji, prosimy przestrzegać następujących wskazówek:

- Przed uruchomieniem produktu prosimy dokładnie zapoznać się z załączoną dokumentacją. W razie wystąpienia problemu, którego nie można rozwiązać w ten sposób, prosimy skontaktować się z naszą infolinią pomocy technicznej.
- Przy każdym kontakcie z infolinią pomocy technicznej należy mieć pod ręką dowód zakupu i numer artykułu lub numer seryjny, jeśli jest dostępny, jako dowód zakupu.
- W przypadku, gdy rozwiązanie problemu przez telefon nie będzie możliwe, w zależności od przyczyny usterki nasza infolinia pomocy technicznej zorganizuje inną formę serwisowania.

Serwis

PL Telefon: 22 397 4996

E-Mail: targa@lidl.pl

IAN: 321962_1907

Producent

Należy pamiętać, że poniższy adres nie jest adresem serwisu. Najpierw należy skontaktować się z podanym powyżej punktem serwisowym.

TARGA GmbH

Coesterweg 45

59494 Soest

NIEMCY

Obsah

1. Úvodem 172

2. Bezpečnostní pokyny 173

3. Určené použití 180

4. Ochrana autorských práv 180

5. Obsah balení 181

6. Technické údaje 181

7. Dříve než začnete 182

7.1 Jak mikrovlnná trouba pracuje 182
7.2 Vhodné nádobí 182

8. Ovládací prvky 183

8.1 Otočný volič (9) 183

9. Začínáme 184

9.1 První uvedení do provozu 184
9.1.1 Výběr umístění 184
9.1.2 Připojení a příprava mikrovlnné trouby 184
9.1.3 Nastavení času 186
9.1.4 Nastavení kuchyňského časovače (minutky) 186
9.1.5 Nastavení dětského zámku 186
9.2 Použití mikrovlnné trouby 187
9.2.1 Mikrovlnný ohřev 187
9.2.2 Mikrovlnná trouba/Režim rychlý start 188
9.2.3 Grilování 188
9.2.4 Kombinovaný režim 189
9.3 Automatické programy 191
9.4 Spuštění automatického programu 192
9.5 Individuální automatické programy 193
9.5.1 Program Těstoviny 193
9.5.2 Program Ryby 193
9.5.3 Program Rýže 193
9.5.4 Program Kuře 194
9.5.5 Program Ohřev 194

9.5.6 Program Brambory 194
9.5.7 Program Maso/Kolena 195
9.5.8 Program Popcorn 195
9.5.9 Program Tekutiny 195
9.5.10 Program Zelenina 196
9.6. Rozmrazování 196
9.6.1 Rozmrazování podle času 196
9.6.2 Rozmrazování podle hmotnosti 197
9.7 Odložené spuštění 198

10. Servis/opravy/čištění 199

10.1 Servis / Opravy 199
10.2 Čištění 199

11. Skladování, pokud se spotřebič nepoužívá / přeprava 199

12. Odstraňování problémů 200

13. Předpisy na ochranu životního prostředí a informace o likvidaci 200

14. Využití v potravinářství 201

15. Prohlášení o shodě 201

16. Informace o záruce a servisu 201

1. Úvodem

Blahopřejeme!

Zakoupením mikrovlnné trouby SilverCrest Microwave SMW 800 E2 (dále v textu označovaná jako mikrovlnná trouba) jste si vybrali jakostní a trvanlivý výrobek.

Tyto provozní pokyny obsahují důležité informace o bezpečném používání mikrovlnné trouby, tipy týkající se každodenního použití a informace o likvidaci. Před použitím si pečlivě prostudujte provozní pokyny a mikrovlnnou troubu používejte pouze v popsaných oblastech a pro popsaný účel. Pokud mikrovlnnou troubu prodáte nebo předáte dál, předejte současně i tuto příručku. Uživatelská příručka je součástí dodávky spotřebiče.

2. Bezpečnostní pokyny

DŮLEŽITÉ BEZPEČNOSTNÍ INFORMACE. TYTO POKYNY SI PEČLIVĚ PŘEČTĚTE A PONECHTE PO RUCE PRO BUDOUCÍ POUŽITÍ.

POZOR! Tento symbol a nápis „Pozor“ označuje potencionálně nebezpečnou situaci. Pokud ho budete ignorovat, může dojít k vážnému zranění či dokonce úmrtí.

VAROVÁNÍ! Tento symbol a nápis „Varování“ označuje důležité informace pro bezpečné používání výrobku a bezpečnost uživatele.

POZOR! Tento symbol označuje nebezpečí poranění nebo popálení od horkého povrchu mikrovlnné trouby.

POZOR! Tento symbol označuje nebezpečí pro lidské zdraví a nebezpečí smrti a/nebo poškození zařízení kvůli požáru.

Tento symbol označuje další informaci na dané téma.

POZOR! Tento symbol označuje nebezpečí pro lidské zdraví a nebezpečí smrti a/nebo poškození zařízení z důvodu zásahu elektrickým proudem.

Provozní podmínky

Tato mikrovlnná trouba je určena pouze k použití v suchých interiérech. Není určena k provozu v prostorách s vysokou teplotou nebo vlhkostí (např. koupelny) a musí se chránit před nadměrným množstvím prachu.

POZOR! Mikrovlnná energie

- Nepokoušejte se provozovat spotřebič s otevřenými dvířky, což by mohlo způsobit nebezpečnou dávku mikrovlnného záření. Nepokoušejte se narušit bezpečnostní zámky nebo s nimi jinak manipulovat.
- Dbejte na to, aby nedošlo k zablokování prostoru mezi přední stranou spotřebiče a dvířky. Těsnicí plochy chraňte před znečištěním.
- VAROVÁNÍ! V případě poškození dvířek nebo jejich těsnění mikrovlnnou troubu nepoužívejte. Obraťte se na kvalifikovaného technika a závadu nechte ihned opravit.
- VAROVÁNÍ! Nikdy se nepokoušejte spotřebič sami opravit. Při sundání krytu může dojít k úniku mikrovlnné energie. Veškeré opravy a také výměnu lampy uvnitř krytu musí provádět pouze kvalifikovaný profesionál.
- Osoby, které používají kardiostimulátor, by měly před prvním použitím mikrovlnné trouby zkonzultovat možná rizika se svým lékařem.

POZOR! Zásah elektrickým proudem

- K čištění přístroje nepoužívejte parní čistič.
- Spotřebič připojujte pouze do správně nainstalované zemněné síťové zásuvky, jejíž síťové napětí odpovídá údajům na typovém štítku.
- Vždy použijte snadno přístupnou zásuvku, aby se dala vidlice napájecího kabelu v naléhavých případech rychle vytáhnout.
- Kabel pokládejte tak, aby o něj nikdo nemohl zakopnout.

- Pokud je napájecí kabel tohoto spotřebiče poškozen, jeho výměnu musí provést výrobce, jeho zákaznický servis či obdobně kvalifikovaná osoba, aby se předešlo možnému nebezpečí.
- Ověřte si, že napájecí kabel není poškozen ostrými hranami nebo horkými místy.
- Zajistěte, aby napájecí kabel během používání nezvlhnul nebo se nenamočil. Ověřte si, zda není promáčknutý nebo poškozený.
- Při odpojování kabelu od zásuvky vždy přidržujte vidlici, nikdy netahejte za kabel.
- Pokud zaznamenáte viditelné poškození mikrovlnné trouby nebo napájecího kabelu, spotřebič okamžitě vypněte, vytáhněte vidlici ze zásuvky a obraťte se na naši zákaznickou linku (viz kapitola „Informace o záruce a servisu“).
- Pokud spotřebič nepoužíváte v důsledku poruchy nebo pokud jej chcete vyčistit, odpojte vidlici napájecího kabelu od zásuvky, abyste se ujistili, že je úplně odpojen od napájení.
- Do ventilačních otvorů nebo zámků bezpečnostních otvorů nikdy nelijte tekutinu. Pokud se do nich dostane tekutina, okamžitě odpojte vidlici napájecího kabelu a spotřebič dále nepoužívejte. Obraťte se na naši zákaznickou linku (viz kapitola „Informace o záruce a servisu“).

Spotřebič ani napájecí kabel nikdy neponořujte do vody ani do jiných tekutin.

POZOR! Nebezpečí požáru!

- Mikrovlnná trouba není určena k provozu s externím časovačem nebo samostatným dálkovým systémem ovládání. Zapnutou mikrovlnnou troubu nenechávejte bez dozoru. Hrozí nebezpečí požáru!
- Mikrovlnnou troubu nepoužívejte v blízkosti zařízení, která vyzařují teplo, např. poblíž sporáku nebo varné desky.
- Mikrovlnná trouba se musí používat pouze jako volně stojící.
- Mikrovlnná trouba se nesmí usazovat do příborníku.
- Minimální výška instalace je 85 cm.
- Při výběru umístění vždy zachovávejte minimální vzdálenost od sousedních stěn. Viz kapitola „Výběr umístění".
- V případě ohřevu pokrmů v plastovém nebo papírovém obalu nikdy neponechávejte troubu bez dozoru. Hrozí nebezpečí požáru!
- Do blízkosti mikrovlnné trouby nebo ventilačních otvorů nepokládejte hořlavé materiály. Nezakrývejte ventilační otvory. Hrozí nebezpečí požáru!
- Z ohřívaných pokrmů odstraňte veškeré kovové součásti obalu. Hrozí nebezpečí požáru!
- Při přípravě popkornu používejte pouze sáčky na kukuřici, které jsou určeny k použití v mikrovlnné troubě. Hrozí nebezpečí požáru!
- Mikrovlnná trouba je určena k ohřevu pokrmů a nápojů. Při sušení potravin nebo oděvů a ohřívání polštářů, bačkor, mycích hub, vlhkých utěrek a podobných předmětů může dojít ke zranění, vznícení nebo požáru.

- Mikrovlnná trouba není určena ke skladování potravin nebo jiných předmětů.
- Nikdy nepřekračujte doby přípravy stanovené výrobcem. Hrozí nebezpečí požáru!
- Před ohřevem většího množství pokrmů odstraňte z vnitřního prostoru mikrovlnné trouby zbytky oleje nebo tuku. Zbytky se mohou vznítit. Hrozí nebezpečí požáru!
- Nezahřívejte tuk ani olej. Hrozí nebezpečí požáru kvůli vznícení!
- Pokud se objeví kouř, spotřebič vypněte nebo odpojte vidlici napájecího kabelu a ponechte uzavřená dvířka, aby se případné plameny zadusily.
- Přímo po grilování nebo používání kombinovaného režimu nevkládejte do mikrovlnné trouby plastové zásobníky, které by se mohly roztavit kvůli vysoké úrovni zbytkové teploty.

Horký povrch!

- Dvířka a vnější povrchy mohou být během používání horké.

VAROVÁNÍ! Nebezpečí poranění

- Mikrovlnnou troubu lze používat v domácnostech a podobném prostředí, např.:

  v kuchyňkách pro zaměstnance v obchodech, kancelářích nebo v jiných pracovních prostorách,

  v zemědělských usedlostech,

  je vhodná také pro zákazníky v hotelech, motelech a jiných ubytovacích zařízeních,

  v hotelech poskytujících ubytování se snídaní.

- Tento spotřebič mohou používat děti starší 8 let a osoby se sníženými fyzickými, smyslovými nebo duševními schopnostmi nebo podobné osoby s nedostatkem znalostí či zkušeností za předpokladu, že budou pod dohledem nebo dostaly pokyny týkající se správného použití spotřebiče a jsou si vědomy souvisejících rizik.
- Obalové materiály a sáčky uchovávejte mimo dosah dětí. Hrozí nebezpečí udušení.
- Čištění a uživatelskou údržbu nesmí provádět děti mladší 8 let a bez dozoru.
- Dbejte na to, aby se ke spotřebiči a jeho napájecímu kabelu nepřibližovaly děti mladší 8 let.
- Nedovolte dětem, aby si se spotřebičem hrály.
- Pokud se spotřebič používá, dbejte na to, aby se děti nepřibližovaly k jeho dvířkám. Hrozí nebezpečí popálení.
- Obsah dětských lahví a nádob s pokrmy pro děti se musí před podáváním promíchat nebo protřepat, aby nedošlo k popálení.
- Nezahřívejte tekutiny nebo pokrmy v uzavřených nádobách. Hrozí nebezpečí výbuchu!
- Při ohřevu nápojů v mikrovlnné troubě může docházet k opožděnému zahájení varu. Proto buďte při manipulaci s nádobou opatrní.
- Ihned po použití se nedotýkejte dvířek mikrovlnné trouby, ventilačních otvorů, příslušenství nebo nádobí. Hrozí nebezpečí popálení!
- Obaly, nádoby nebo sáčky s popkornem otvírejte tak, aby místo otevření směrovalo od vás. Vycházející pára může způsobit popáleniny.

- Při otvírání dvířek nikdy nestůjte před mikrovlnnou troubou. Vycházející pára může způsobit popáleniny.
- Mikrovlnnou troubu nepoužívejte ke smažení. Hrozí nebezpečí popálení!
- Použité kuchyňské náčiní může být při ohřevu pokrmů velmi horké. Použijte chňapky nebo rukavice. Hrozí nebezpečí popálení!
- Při ohřevu nápojů může dojít ke zpoždění varu. Hrozí nebezpečí poranění!
- Při ohřevu nápojů používejte vždy otevřené nádoby, aby nedošlo k vytvoření tlaku a mohly se uvolňovat vzduchové bubliny. Hrozí nebezpečí výbuchu!
- V mikrovlnné troubě nezahřívejte vejce ve skořápkách nebo celá vařená vejce, protože mohou po ohřevu uvnitř trouby explodovat.
- Potraviny s tenkou slupkou, například brambory, párky a kaštany před vařením propíchněte.

VAROVÁNÍ! Poškození zařízení

- V režimech „Mikrovlnný ohřev“ a „Kombinovaný režim“ nikdy nezapínejte prázdný spotřebič.
- Používejte pouze nádobí vhodné pro mikrovlnné trouby.
- Do mikrovlnné trouby nikdy nevkládejte kovové nádobí ani plechy na pečení. Odráží mikrovlny a mohou způsobit tvorbu jisker.
- Do ventilačních otvorů nebo zámků bezpečnostních otvorů nevkládejte žádné předměty.
- O dveře mikrovlnné trouby se neopírejte.

- Trouba se musí pravidelně čistit a zbytky pokrmů odstraňovat.
- Při nedostatečném čištění mikrovlnné trouby může dojít k poškození povrchů, což může mít nepříznivý vliv na životnost a může to vést k nebezpečné situaci.

3. Určené použití

Tato mikrovlnná trouba slouží k rozmrazování, ohřevu a přípravě pokrmů. Není určena pro firemní nebo komerční použití. Mikrovlnnou troubu používejte pouze k soukromým účelům. Jiné než výše uvedené použití je v rozporu s určeným použitím. Mikrovlnná trouba se nesmí používat v exteriéru a v tropickém podnebí. Tato mikrovlnná trouba splňuje všechny příslušné normy a nařízení související s certifikátem shody ES (CE). Veškeré změny provedení mikrovlnné trouby, které nejsou doporučeny výrobcem, mohou znamenat, že zařízení již těmto standardům nebude vyhovovat. Výrobce není odpovědný za jakékoli škody nebo závady způsobené těmito úpravami.

Dodržujte předpisy a zákony platné v zemi použití.

4. Ochrana autorských práv

Veškerý obsah tohoto uživatelského návodu je chráněn autorským právem a čtenáři slouží pouze k informačním účelům. Kopírování dat a informací bez předešlého výslovného písemného schválení autora je přísně zakázáno. To se týká i jakéhokoli komerčního využití tohoto obsahu a informací. Veškerý text a obrázky jsou aktuální k datu vytištění. Údaje podléhají změnám bez předchozího upozornění.

5. Obsah balení

- Mikrovlnná trouba
- Prstenec s válečky
- Pohon
- Skleněný talíř
- Grilovací mřížka
- Tato uživatelská příručka
- Stručná příručka
- Štítek (ovládací prvky/automatické programy)

Tato uživatelská příručka má rozkládací obálku. Na vnitřní straně obálky je znázorněna mikrovlnná trouba s jednotlivými očíslovanými prvky. Významy číslic jsou následující:

1 Displej
2 Skleněný talíř
3 Pohon
4 Prstenec s válečky
5 Madlo dvířek
6 Tlačítko Gril
7 Tlačítko Kombinovaný režim COMB.
8 Tlačítko Stop
9 Otočný volič / tlačítko Start/Rychlý start
10 Tlačítko Časovač/Hodiny
11 Tlačítko odmrazování
12 Tlačítko Mikrovlnný ohřev
13 Grilovací mřížka

6. Technické údaje

Model	SMW 800 E2
Zdroj napájení	230 V stř., 50 Hz
Maximální celkový příkon	1250 W
Maximální příkon mikrovlnného ohřevu	1250 W
Maximální příkon grilu	1000 W
Výstupní výkon mikrovlnného ohřevu	800 W, kmitočet 2450 MHz
Objem prostoru pro přípravu	přibližně 20 litrů
Rozměry (Š x V x H)	přibližně 46,4 x 28,5 x 37,8 cm
Hmotnost	přibližně 13,3 kg

Technická specifikace a vzhled může být předmětem změny bez předchozího upozornění.

7. Dříve než začnete

Mikrovlnnou troubu vyjměte z obalu. Odstraňte obalový materiál a zkontrolujte, zda jsou všechny součástí kompletní a nepoškozené. Pokud zjistíte jakoukoli chybějící nebo poškozenou položku, kontaktujte výrobce.

Mikrovlnná trouba se dodává se štítky v několika jazycích. Vyberte si štítek s jazykem, kterému dáváte přednost. Štítek nalepte do polohy vyznačené na protějším obrázku, abyste měli významy symbolů pro tlačítka a automatické programy stále na očích.

7.1 Jak mikrovlnná trouba pracuje

Mikrovlnná trouba generuje elektromagnetické vlnění, které vytváří silné vibrace v molekulách vody obsažené v potravinách. Tyto vibrace tvoří teplo. Teplo vzniká přímo v potravinách a proces je velmi jemný. Nádobí se zahřívá nepřímo, pouze od pokrmů. Pokrmy s vysokým obsahem vlhkosti se zahřívají rychleji než pokrmy sušší.

Tipy k získání dobrých výsledků z vašich pokrmů:

- ❖ Používejte vhodné náčiní a pokrmy neumísťujte přímo na tento skleněný talíř (2).
- ❖ Nádobí nesmí přesahovat přes okraj skleněného talíře (2).
- ❖ Pokud je to možné, pokrmy uspořádejte tak, aby nejsilnější části ležely na okraji.
- ❖ Aby nedocházelo k vysoušení pokrmů, pro začátek vyberte nejkratší doporučený čas přípravy. V případě potřeby lze čas prodloužit. Pokud vyberete příliš dlouhý čas, pokrm se může převařit, začne se pálit nebo dokonce hořet.
- ❖ V maloobchodech jsou dostupné zvláštní obaly k přikrytí pokrmů v mikrovlnné troubě. Chrání vnitřní prostor trouby před potřísněním pokrmy.
- ❖ Chcete-li dosáhnout vyrovnaných výsledků při přípravě, vyplatí se větší kusy pokrmů (např. kolena) nejméně jednou otočit. To samé platí pro pokrmy, které lze jíst pouze po důkladné přípravě (např. drůbež nebo mleté).

7.2 Vhodné nádobí

Mikrovlnný ohřev

- ❖ Nádobí z žáruvzdorného skla nebo porcelánu
- ❖ Nádobí z žáruvzdorného plastu. Používejte sáčky do trouby s otvory, aby nedošlo k vytvoření tlaku.
- ❖ V maloobchodech je dostupné zvláštní plastové nádobí pro mikrovlnné trouby.
- ❖ Nádobí nesmí obsahovat kov.

Grilování

- ❖ Veškeré žáruvzdorné nádobí a nádoby vhodné pro klasickou troubu. V režimu grilování se nesmí používat plastové nádobí.
- ❖ Pokrmy na grilování lze umístit přímo na grilovací mřížku (13), která se pokládá na skleněný talíř (2).

Kombinace mikrovlnného ohřevu a grilování

- ❖ Při kombinovaném režimu se mikrovlnný ohřev střídá s grilováním. Nádobí musí být vhodné pro mikrovlnný ohřev a zároveň musí být žáruvzdorné. Plastové nádobí je nevhodné. Nádobí nesmí obsahovat kov.

8. Ovládací prvky

6 Tlačítko Gril
7 Tlačítko Kombinovaný režim
8 Tlačítko Stop
9 Otočný volič / tlačítko Start/Rychlý start
10 Tlačítko Časovač/Hodiny
11 Tlačítko odmrazování
12 Tlačítko Mikrovlnný ohřev

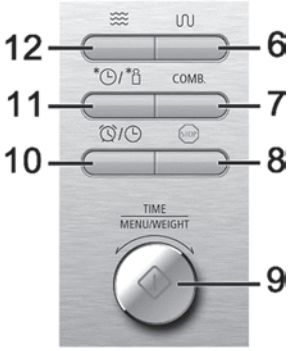

8.1 Otočný volič (9)

Otočným voličem lze otáčet doleva a doprava (9). Lze ho otočit zcela dokola. Běžně se postupuje tak, že při otáčení doleva se čísla snižují a při otáčení doprava zvyšují.

Příklady:

- Při nastavování hodin se otáčením doleva hodiny/minuty snižují a při otáčení doprava zvyšují.
- Z pohotovostního režimu lze otáčením doleva vyvolat automatické programy a otáčením doprava spustit rychlý start mikrovlnného ohřevu.

Otočný volič pracuje rovněž jako tlačítko a používá se k potvrzení zadaných hodnot a spouštění programů.

9. Začínáme

9.1 První uvedení do provozu

VAROVÁNÍ! Poškození zařízení

Nikdy nepouštějte mikrovlnnou troubu prázdnou. Mohlo by dojít k přehřátí!

9.1.1 Výběr umístění

VAROVÁNÍ! Nebezpečí požáru!

Tato mikrovlnná trouba není určena k umístění do skříňky příborníku. V uzavřené skříňce nelze zaručit dostatečnou ventilaci. Hrozí nebezpečí požáru!

Při volbě umístění postupujte podle následujícího nákresu:

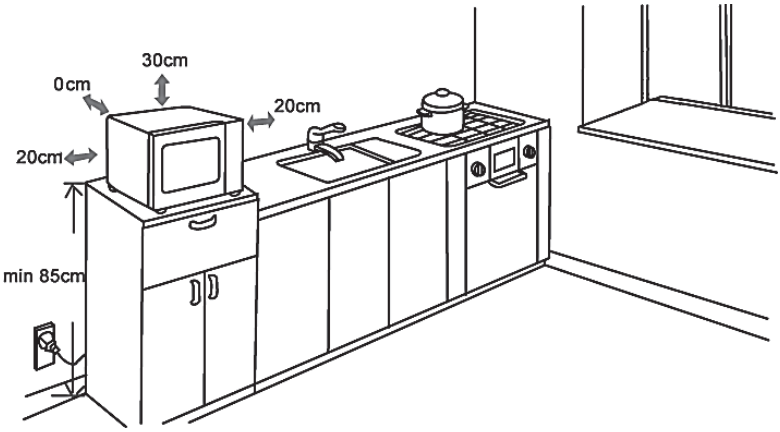

Také se ujistěte, že...

- vzdálenost mezi zadním panelem mikrovlnné trouby a stěnou je dána vymezovací rozpěrkou zadního panelu. Tato rozpěrka se musí dotýkat stěny.
- Mikrovlnná trouba je na pevné a rovné ploše.
- síťová zásuvka je snadno přístupná, aby se dala vidlice napájecího kabelu v naléhavých případech rychle vytáhnout.
- nožičky mikrovlnné trouby se nesmí demontovat
- mikrovlnná trouba není umístěna na sporákem nebo topidlem
- činnost mikrovlnné trouby může způsobit rušení rozhlasového a televizního příjmu. Proto by mikrovlnná trouba měla být umístěna od rozhlasových a televizních přijímačů co nejdál.

9.1.2 Připojení a příprava mikrovlnné trouby

Jakmile naleznete vhodné umístění, můžete mikrovlnnou troubu připravit k použití.

- Odeberte obal.
- Sundejte ze spotřebiče veškeré nálepky.

- Nevyjímejte světle šedou krycí desku na pravé straně vnitřního prostoru! Chrání trubice elektromagnetického pole.
- Do výklenku uvnitř prostoru pro přípravu umístěte prstenec s válečky (4).
- Hřídel pohonu (3) zasuňte do otvoru ve středu prostoru pro přípravu. Otáčejte pohonem (3), dokud nezapadne do hnací osy pod otvorem.

- Na střed prstence s válečky (4) položte skleněný talíř (2). 3 skleněné patky na dně talíře (2) musí zapadnout do pohonného kroužku (3).
- Uzavřete dvířka.
- Vidlici napájecího kabelu zapojte do vhodné elektrické zásuvky, která splňuje požadavky v kapitole „Technické údaje". Ozve se zvukový signál a asi na 5 sekund se rozsvítí displej (1).

Mikrovlnná trouba musí být zapojena do řádně uzemněné síťové zásuvky. Ideální je, pokud má mikrovlnná trouba vlastní okruh.

Pokud si nejste jisti, zda zásuvka tyto požadavky splňuje, poraďte se s elektrikářem.

Nyní jednou zapněte mikrovlnnou troubu **bez pokrmů**, aby se z prostoru pro přípravu odstranily veškeré pozůstatky z výroby.

- Na skleněný talíř (2) položte nádobu plnou vody. Tato nádoba musí být vhodná k používání v mikrovlnné troubě a grilu. Uzavřete dvířka.
- Stiskem tlačítka „Grill" (6) vyberte režim Grilování. Na displeji (1) se objeví symbol a časové zobrazení „**0:10**".
- Otočný volič (9) použijte k nastavení doby přípravy 5 minut a stiskněte tlačítko Start/Rychlý start (9). Na displeji (1) začne blikat symbol a spustí se časové odpočítávání.
- Po uplynutí doby přípravy uslyšíte 5 zvukových signálů, na displeji (1) začne blikat nápis „**END** (KONEC)" a spotřebič se automaticky vypne.
- Otevřete dvířka a nechte spotřebič zcela vychladnout.

Při první použití spotřebiče mohou pozůstatky z výroby způsobit lehký zápach a dým. Tento stav je zcela normální a rychle přejde. Zajistěte dostatečné odvětrání! V případě potřeby otevřete okno.

- Podle pokynů v kapitole „Čištění“ vyčistěte mikrovlnnou troubu, skleněný talíř (2) a prstenec s válečky (4) a poté vše pečlivě osušte.

9.1.3 Nastavení času

- Stiskněte a asi na 3 sekundy přidržte tlačítko Časovač/Hodiny (10). Na displeji (1) se zobrazí **„Hr 12**“. Nyní lze otočným voličem (9) přepínat mezi 12hodinovým formátem „**Hr 12**“ a 24hodinovým formátem „**Hr 24**“. Nastavení potvrďte tlačítkem Start/Rychlý start (9). Číslice znázorňující hodinu bliká.
- Otočným voličem (9) nastavte aktuální hodinu a potvrďte tlačítkem Start/Rychlý start (9). Číslice znázorňující minuty bliká.
- Otočným voličem (9) nastavte aktuální hodinu a potvrďte tlačítkem Start/Rychlý start (9).

Dokončili jste nastavení času. Aktuální čas se zobrazuje, i když je osvětlení displeje vypnuto.

9.1.4 Nastavení kuchyňského časovače (minutky)

Mikrovlnná trouba je vybavena minutkou, kterou lze použít nezávisle na funkci mikrovlnné trouby. Umožňuje nastavení času od 10 sekund do 95 minut.

- Stiskněte tlačítko Časovač/Hodiny (10).
- Otočným voličem (9) nastavte požadovaný čas.
- Stiskem tlačítka Start/Rychlý start (9) spusťte kuchyňskou minutku.

Spustí se odpočítávání nastaveného času. Po uplynutí času se ozve zvukový signál a na displeji (1) se zobrazí aktuální čas.

Odpočítávání kuchyňské minutky lze stiskem tlačítka Stop (8) kdykoli přerušit. Odpočítávání kuchyňské minutky se ukončí a na displeji (1) se zobrazí aktuální čas.

Po nastavení minutky a zahájení odpočítávání lze normálně použít funkce mikrovlnné trouby. Na displeji (1) se zobrazí momentálně používaná funkce. Aktuální stav kuchyňské minutky lze vyvolat stiskem tlačítka Časovač/Hodiny (10) asi na 3 sekundy. Po dokončení ohřevu nebo grilování a otevření dvířek (5) se na displeji (1) zobrazí zbývající čas odpočítávání minutky.

9.1.5 Nastavení dětského zámku

Funkce dětský zámek zabraňuje spuštění mikrovlnné trouby dětmi nebo jinými osobami, které nejsou s jejím používáním seznámeni.

- Aktivace dětského zámku: Přidržte tlačítko Stop (8) asi na 3 sekundy, dokud se neozve zvukový signál. Na displeji (1) se zobrazí symbol .

Dětský zámek je nyní aktivován. Všechna tlačítka ani otočný volič nereagují.

- Deaktivace dětského zámku: Znovu přidržte tlačítko Stop (8) asi na 3 sekundy, dokud se neozve zvukový signál. Symbol zobrazený na displeji (1) zmizí.

9.2 Použití mikrovlnné trouby

Stiskem tlačítka Stop (8) lze zadanou operaci kdykoli přerušit. Mikrovlnná trouba se přepne nazpět do pohotovostního režimu.

9.2.1 Mikrovlnný ohřev

VAROVÁNÍ! Nebezpečí požáru!
V režimu mikrovlnný ohřev nikdy nepoužívejte grilovací mřížku (13) nebo jiný kovový předmět. Mohlo by dojít k jiskření.

Během přípravy se na dvířkách a na krytu mikrovlnné trouby mohou vytvořit vodní kapky. Nejedná se o poruchu. Po vychladnutí otřete vlhkost suchou tkaninou.

- Stiskněte tlačítko Mikrovlnný ohřev (12). Na displeji (1) se zobrazí údaj „P800“ (800 wattů) a symbol .
- Otočným voličem (9) vyberte požadovaný výkon (P100 až P800).
- Nastavení potvrďte tlačítkem Start/Rychlý start (9).
- Otočným voličem (9) vyberte požadovanou dobu přípravy v rozmezí od 10 sekund do 95 minut.
- Nastavení potvrďte tlačítkem Start/Rychlý start (9). Mikrovlnná trouba začne s přípravou a na displeji (1) začne blikat symbol .

Pozastavení přípravy: Chcete-li proces přípravy pozastavit, jednou stiskněte tlačítko Stop (8). Chcete-li v přípravě pokračovat, stiskněte tlačítko Start/Rychlý start (9). Mikrovlnná trouba bude pokračovat v přípravě s přednastaveným výkonem a zbývající provozní dobou.

Zrušení přípravy: Chcete-li proces přípravy ukončit, dvakrát stiskněte tlačítko Stop (8). Na displeji (1) se zobrazí aktuální čas.

Zobrazení nastavené úrovně výkonu: Pokud během přípravy stiskněte tlačítko Mikrovlnný ohřev (12), na displeji (1) se na okamžik zobrazí aktuálně nastavený výkon (P100 až P800).

Ukončení přípravy indikuje na displeji (1) blikající nápis „**End** (Konec)“. Ze spotřebiče se 5krát ozve zvukový signál. Pokud nebudou otevřena dvířka trouby, 5 zvukových signálů se bude opakovat každé 2 minuty.

Dokud nebudou dvířka otevřena, na displeji (1) bude blikat nápis „**End**“.

9.2.2 Mikrovlnná trouba/Režim rychlý start

Když potřebujete rychlé výsledky, můžete k zahájení na plný výkon (800 W) použít funkci Rychlý start s časovým rozpětím 30 sekund až 95 minut.

- Jednou stiskněte tlačítko Start/Rychlý start ⏀ (9). Na displeji (1) se zobrazí údaj „:30“ a blikající symbol ≋. Mikrovlnná trouba poté začne s přípravou a spustí se časové odpočítávání.
- Tlačítko Start/Rychlý start ⏀ (9) stiskněte tolikrát, kolikrát chcete dobu přípravy prodloužit až na maximum 95 minut. Na displeji (1) se zobrazí momentálně vybraný čas.

Lze postupovat i následovně:

- Otáčejte otočným voličem (9) doprava, dokud se na displeji (1) nezobrazí symbol ≋ a požadovaný čas.
- Jednou stiskněte tlačítko Start/Rychlý start ⏀ (9). Spustí se příprava, časové odpočítávání a začne blikat symbol ≋.

9.2.3 Grilování

Grilovací funkci použijte k úpravě klobás, drůbeže, karbanátků, paprik apod. a toastů se sýrem, obložených sendvičů, zapékaných pokrmů apod.

Chcete-li zaručit ideální vzdálenost mezi grilovaným pokrmem a grilem, při grilování vždy použijte grilovací mřížku (13). Grilovací mřížku (13) vždy pokládejte na skleněný talíř (2).

- Stiskněte tlačítko Grilování ⎍ (6). Na displeji (1) se zobrazí údaj „**0:10**“ a symbol ⎍.
- Otočným voličem (9) vyberte požadovanou dobu přípravy v délce až 95 minut.
- Nastavení potvrďte tlačítkem Start/Rychlý start ⏀ (9). Mikrovlnná trouba se spustí v režimu grilování a na displeji (1) začne blikat symbol ⎍.
- Po uplynutí poloviny nastavené doby grilovaný pokrm obraťte.

Po uplynutí poloviční doby se dvakrát ozve zvukový signál. To znamená, že se v případě potřeby může pokrm obrátit.

- Otevřete dvířka. Časový údaj na displeji (1) se zastaví.
- Obraťte pokrm. Nezapomeňte, že pokrm již může být horky a v případě nutnosti proto použijte ochranné rukavice nebo chňapky.
- Uzavřete dvířka a stiskem tlačítka Start/Rychlý start ⏀ (9) pokračujte v přípravě. Na displeji (1) se zobrazí zbývající doba přípravy.

Pokud si myslíte, že se pokrm nemusí otáčet, nedělejte nic a nechte program běžet dál.

Ukončení grilování indikuje blikající nápis „**End**“ na displeji (1). Ze spotřebiče se 5krát ozve zvukový signál. Pokud nebudou otevřena dvířka trouby, 5 zvukových signálů se bude opakovat každé 2 minuty.

Dokud nebudou dvířka otevřena, na displeji (1) bude blikat nápis „**End**“.

Tipy pro dobré výsledky při grilování

Před grilováním nechte mikrovlnnou troubu asi 10 minut předehřát.

Níže uvedená tabulka znázorňuje doporučená množství a doby zpracování pro nejrůznější pokrmy. Uvedené pokrmy by neměly být silnější než 2 cm, aby bylo zaručeno grilování ve stanovené době. U kusů masa silnějších než 2 cm by měly doby grilování na každé straně patřičně prodloužit.

Aby nedošlo k jeho vysoušení, doporučujeme pokrm obrátit pouze jednou.

Složky	**Doporučené množství**	**Doporučená doba**
Klobása	cca 100 g na nožičku	15 minut každá strana
Vepřový steak	cca 120 g na plátek	18 minut každá strana
Kuřecí steak	cca 100 g na plátek	20 minut každá strana
Karbanátek	cca 125 g na kus	20 minut každá strana

9.2.4 Kombinovaný režim

VAROVÁNÍ! Nebezpečí požáru!
V kombinovaném režimu nikdy nepoužívejte grilovací mřížku (13) nebo jiný kovový předmět. Mohlo by dojít k jiskření.

Tento režim kombinuje mikrovlnný ohřev s grilováním Proto je vhodný pro pokrmy, které je potřeba vařit a zároveň grilovat.

V kombinovaném režimu se doba přípravy dělí na procentní poměr mezi mikrovlnným ohřevem a grilováním.

Režim	**Mikrovlnný ohřev**	**Grilování**
Kombinace 1 **C - 1**	55%	45%
Kombinace 2 **C - 2**	30%	70%

Pamatujte si, že doba, která se má nastavit, závisí na řadě faktorů. Důležitou roli hraje množství a složení pokrmu. Doporučujeme občasnou kontrolu a v případě nutnosti úpravu doby přípravy.

Kombinovaný režim 1

Kombinovaný režim 1 je vhodný například pro pokrmy z drůbeže, omelety a lazáně. Mikrovlnný ohřev zabere 55 procent přípravy, zbývajících 45 procent nastavené doby přípravy zabere grilování.

- Stiskněte tlačítko Kombinovaný režim COMB. (7). Na displeji (1) se zobrazí údaj „**C - 1**" a , současně.
- Nastavení potvrďte tlačítkem Start/Rychlý start (9).
- Otočným voličem (9) vyberte požadovanou dobu přípravy v délce až 95 minut.
- Nastavení potvrďte tlačítkem Start/Rychlý start (9). Mikrovlnná trouba se spustí v kombinovaném režimu a na displeji (1) začnou blikat symboly a . Na displeji se střídá zobrazení vybraného provozního režimu a zbývajícího času.

Ukončení přípravy indikuje na displeji (1) blikající nápis „**End** (Konec)". Ze spotřebiče se 5krát ozve zvukový signál. Pokud nebudou otevřena dvířka trouby, 5 zvukových signálů se bude opakovat každé 2 minuty.

Dokud nebudou dvířka otevřena, na displeji (1) bude blikat nápis „**End**".

Kombinovaný režim 2

Kombinovaný režim 2 je vhodný například ryby. Mikrovlnný ohřev zabere 30 procent přípravy, zbývajících 70 procent nastavené doby přípravy zabere grilování.

- Stiskněte tlačítko Kombinovaný režim COMB. (7). Na displeji (1) se zobrazí údaj „**C - 1**" a , současně.
- Otáčejte otočným voličem (9), dokud se na displeji (1) nezobrazí „**C - 2**".
- Nastavení potvrďte tlačítkem Start/Rychlý start (9).
- Otočným voličem (9) vyberte požadovanou dobu přípravy v délce až 95 minut.
- Nastavení potvrďte tlačítkem Start/Rychlý start (9). Mikrovlnná trouba se spustí v kombinovaném režimu a na displeji (1) začnou blikat symboly a . Na displeji se střídá zobrazení vybraného provozního režimu a zbývajícího času.

Ukončení přípravy indikuje na displeji (1) blikající nápis „**End** (Konec)". Ze spotřebiče se 5krát ozve zvukový signál. Pokud nebudou otevřena dvířka trouby, 5 zvukových signálů se bude opakovat každé 2 minuty.

Dokud nebudou dvířka otevřena, na displeji (1) bude blikat nápis „**End**".

9.3 Automatické programy

Tato mikrovlnná trouba má 10 automatických programů. Při použití těchto programů nemusíte nastavovat čas ani výkon. Stačí vybrat požadovaný program a zadat množství. Mikrovlnná trouba se postará o zbytek a na základě vašeho zadání spočítá optimální dobu přípravy.

Údaj na displeji	Program	Symbol	Množství
A-01	**Těstoviny**		**100 - 300 g**
A-02	**Ryby**		**100 - 1000 g**
A-03	**Rýže**		**100 - 1000 g**
A-04	**Kuře**		**800 - 1400 g**
A-05	**Ohřev**		**100 - 1000 g**
A-06	**Brambory**		**150 - 600 g**
A-07	**Maso/Kolena**		**300 - 1300 g**
A-08	**Popcorn**		**20 - 60 g**
A-09	**Tekutiny**		**1 - 3 šálky**
A-10	**Zelenina**		**200 - 600 g**

POZOR! U automatických programů, které využívají mikrovlnný ohřev i grilování, nepoužívejte obaly nebo nádobí, které nejsou žáruvzdorné! Hrozí nebezpečí požáru!

Pamatujte si, že automatické programy počítají dobu programu a úroveň výkonu pro čerstvé pokrmy. Zmražené pokrmy je nutno předem rozmrazit, jinak se v přednastaveném čase nepřipraví.

9.4 Spuštění automatického programu

Pokrmy nepokládejte přímo na skleněný talíř (2), vždy je vkládejte do vhodné nádoby nebo na talíř. Nádoby nebo talíře by měly mít dostatečnou velikost nebo dostatečně vysoký okraj, aby se zachytila tekutina vytékající z pokrmů.

- Otáčením voliče (9) doleva vstoupíte do nabídky automatických programů. Číslice (**A-01** až **A-10**) blikající na displeji (1) znázorňuje momentálně zvolený automatický program. Vedle čísla také bliká symbol přiřazený k programu.

Při nastavení automatického programu se na displeji (1) rovněž zobrazuje symbol a symbol pro používaný režim ohřevu (anebo).

- K výběru požadovaného automatického programu používejte otočný volič (9). Při volbě programu lze otáčet doleva nebo doprava. Výběr potvrďte stiskem tlačítko Start/Rychlý start (9).
- Otočným voličem (9) nyní vyberte přibližné množství pokrmu. Výběr potvrďte stiskem tlačítko Start/Rychlý start (9).

Pamatujte si, že k různým automatickým programům jsou přiřazeny různé hmotnosti/množství.

- Spustí se zvolený automatický program. Symboly pro zvolený automatický program, symbol a symbol pro používaný režim ohřevu bliká na displeji (1). U automatického programu A-07 bliká během jeho průběhu symbol nebo symbol . V průběhu programu tyto symboly označují momentálně používaný režim ohřevu. Zobrazuje se také zbývající čas.

Ukončení přípravy indikuje na displeji (1) blikající nápis „**End** (Konec)“. Ze spotřebiče se 5krát ozve zvukový signál. Pokud nebudou otevřena dvířka trouby, 5 zvukových signálů se bude opakovat každé 2 minuty.

Dokud nebudou dvířka otevřena, na displeji (1) bude blikat nápis „**End**“.

U automatických programů **A-04** (kuře) a **A-07** (maso/kolena) by se měly pokrmy zhruba po 2/3 přípravy obrátit, aby byly připraveny rovnoměrně.
V době, kdy by se měly pokrmy obracet, se z mikrovlnné trouby dvakrát ozve zvukový signál. Na displeji (1) se také objeví výzva „**turn** (obrátit)“.

- Otevřete dvířka. Časový údaj na displeji (1) se zastaví.
- Obraťte pokrm. Nezapomeňte, že pokrm již může být horky a v případě nutnosti proto použijte ochranné rukavice nebo chňapky.
- Uzavřete dvířka a stiskem tlačítka Start/Rychlý start (9) pokračujte v přípravě. Na displeji (1) se zobrazí zbývající doba přípravy.

Pokud si myslíte, že se pokrm nemusí otáčet, nedělejte nic a nechte program běžet dál.

Na výsledcích přípravy se významně podílí velikost, tvar a specifické tvary pokrmů. Pokud nebude pokrm po dokončení automatického programu hotový, doporučujeme pokračovat v přípravě pomocí programu Rychlý start. Pokud je součástí automatického programu také funkce grilování, lze k dodatečné přípravě použít také gril. Mějte na paměti, že se také zvýší úroveň zhnědnutí pokrmů.

9.5 Individuální automatické programy

9.5.1 Program Těstoviny

Použitý režim	Mikrovlnný ohřev
Délka programu (podle množství)	25 až 35 minut

Při programování použijte čistou hmotnost těstovin bez vody.

Měli byste přidat dostatek vody, tak aby byly veškeré těstoviny důkladně ponořeny. Množství vody se může lišit podle druhu těstovin a typu varné nádoby. Orientačně doporučujeme na 1 díl těstovin 4 díly vody.

- Použijte vyšší nádobu, aby nedošlo k přetečení při varu.
- Přidejte požadované množství těstovin.
- Přidejte tolik vody, kolik dáváte při normálním vaření. Těstoviny by měly být vždy zcela ponořeny.
- Spusťte program **„Těstoviny“**.
- Až bude program dokončen, nechte těstoviny před slitím asi 2-3 minuty odstát.

9.5.2 Program Ryby

Použitý režim	Mikrovlnný ohřev
Délka programu (podle množství)	3:30 až 16 minut

- Ryby rovnoměrně rozložte na talíř vhodný k použití v mikrovlnné troubě.
- Ryby podle chuti okořeňte a přidejte trochu másla nebo jiného tuku.
- Spusťte program **„Ryby“**.

9.5.3 Program Rýže

Použitý režim	Mikrovlnný ohřev
Délka programu (podle množství)	15 až 51 minut

- Použijte vyšší nádobu, aby nedošlo k přetečení při varu.
- Do nádoby nalijte vodu. Obecně platí, že vody v mililitrech by mělo být dvojnásobné množství, než gramů rýže. Na 200 gramů rýže proto použijte 400 mililitrů vody. V tomto případě při programování nastavte hmotnost 200 gramů, protože se počítá pouze rýže.
- Rýži nechte asi 3 až 5 minut nabobtnat.
- Nádobu přikryjte vhodným víkem, ale ne úplně natěsno.
- Spusťte program **„Rýže“**.

9.5.4 Program Kuře

Použitý režim	Kombinace mikrovlnného ohřevu a grilování
Délka programu (podle množství)	43 až 54 minut

- Kuře umístěte na talíř vhodný k použití v mikrovlnné troubě.
- Kuře okořeňte podle chuti.
- Spusťte program **„Kuře“**.
- Aby se kuřata nevysoušela, musí se vždy obracet. Tímto způsobem se také lépe do hněda ugriluje maso ze spodní strany. Po zhruba 2/3 naprogramované doby se automatický program pozastaví a z mikrovlnné trouby se dvakrát ozve zvukový signál. Na displeji (1) se také objeví výzva „**turn** (obrátit)“.

Před obrácením doporučujeme slít veškerou tekutinu uvolněnou během přípravy. Výsledek bude o něco křupavější.

- Kuře obraťte a stiskem tlačítka Start/Rychlý start ⏀ (9) pokračujte v programu **„Kuře“**.

9.5.5 Program Ohřev

Použitý režim	Mikrovlnný ohřev
Délka programu (podle množství)	1:10 až 10:10 minut

- Ohřívaný pokrm rozložte na talíř vhodný k použití v mikrovlnné troubě tak, aby se rovnoměrně prohřál.
- Spusťte program **„Ohřev“**.

9.5.6 Program Brambory

Použitý režim	Mikrovlnný ohřev
Délka programu (podle množství)	03:50 až 11:00 minut

- Pokud je to možné, použijte neloupané brambory podobných rozměrů.
- Slupku několikrát propíchněte.
- Brambory rozložte na talíř vhodný k použití v mikrovlnné troubě nebo vložte do vhodné nádoby. V ideální případě by se brambory neměly dotýkat.
- Spusťte program **„Brambory“**.

Pro zapečené brambory doporučujeme použít raději kombinovaný režim (kombinaci mikrovlnné trouby a grilu „C-1“). Pro zhruba 750 g brambor doporučujeme dobu přípravy 40-45 minut.

9.5.7 Program Maso/Kolena

Použitý režim	Kombinace mikrovlnného ohřevu a grilování
Délka programu (podle množství)	42:30 až 79:30 minut

- Maso/koleno okořeňte podle chuti.
- Maso umístěte na talíř vhodný k použití v mikrovlnné troubě.
- Poté spusťte program **„Maso/Kolena“**.
- Aby se kolena nevysoušela, musí se vždy obracet. Tímto způsobem se také lépe do hněda ugriluje maso ze spodní strany. Po zhruba 2/3 naprogramované doby se automatický program pozastaví a z mikrovlnné trouby se dvakrát ozve zvukový signál. Na displeji (1) se také objeví výzva „**turn** (obrátit)“.
- Koleno obraťte a stiskem tlačítka Start/Rychlý start ⏀ (9) pokračujte v programu **„Maso/Kolena“**.

9.5.8 Program Popcorn

Použitý režim	Mikrovlnný ohřev
Délka programu (podle množství)	2:00 až 3:00 minut

- Do vhodného zásobníku dostupného v obchodech přidejte požadované množství pražené kukuřice.
- Spusťte program **„Popcorn“**.

9.5.9 Program Tekutiny

Použitý režim	Mikrovlnný ohřev
Délka programu (podle množství)	1:30 až 4:00 minut

- Tekutiny, které chcete ohřát (nápoje, omáčky apod.) nalijte do nádoby vhodné k použití v mikrovlnné troubě (např. sklenice nebo džbán) a tu umístěte na skleněný talíř (2) v mikrovlnné troubě.
- Pokud umístíte do mikrovlnné trouby několik nádob, dbejte na to, aby se nedotýkaly.
- Spusťte program **„Tekutiny“**.

Aby se tekutiny nezačaly náhle vařit, doporučujeme:

- ➢ při ohřevu umístit do tekutiny skleněnou tyčinku
- ➢ po ohřevu ponechat asi 20-30 sekund tekutinu v mikrovlnné troubě.

9.5.10 Program Zelenina

Použitý režim	Mikrovlnný ohřev
Délka programu (podle množství)	3:30 až 10:30 minut

- Zeleninu rozložte na talíř vhodný k použití v mikrovlnné troubě nebo vložte do vhodné nádoby.
- Spusťte program **„Zelenina“**.

9.6. Rozmrazování

9.6.1 Rozmrazování podle času

Tato funkce slouží ke snadnému rozmrazování zmrazených pokrmů. Zadejte požadovanou dobu rozmrazování.

- Stiskněte tlačítko Rozmrazování *⏲/*⚖ (11). Na displeji (1) se objeví symboly ≋ , ⚖ s prvním odmrazovacím programem „**DEF1**“. Nastavení potvrďte tlačítkem Start/Rychlý start ⏀ (9).
- Na displeji (1) se zobrazí časový údaj „**00:10**“.
- Otočným voličem (9) vyberte požadovanou dobu rozmrazování od 10 sekund až po 95 minut, a potvrďte tlačítkem Start/Rychlý start ⏀(9).
- Spustí se rozmrazování. Na displeji (1) se zobrazí zbývající doba rozmrazování a začnou blikat symboly ≋ a ⚖.

Přibližně po uplynutí poloviny nastaveného času doporučujeme pokrm obrátit.

- Otevřete dvířka. Na displeji (1) se zobrazí zbývající doba rozmrazování.
- Obraťte pokrm.
- Uzavřete dvířka a stiskem tlačítka Start/Rychlý start ⏀ (9) pokračujte v přípravě. Na displeji (1) bude pokračovat odpočet zbývající doby přípravy.

Pokud si myslíte, že se pokrm obracet nemusí, nedělejte nic a nechte program běžet dál.

Na displeji (1) se zobrazí blikající nápis „**End**“ (Konec) a 5 zvukových signálů oznámí konec rozmrazování. Dokud se dvířka trouby neotevřou, 5 zvukových signálů se bude opakovat každé 2 minuty.

Dokud nebudou dvířka otevřena, na displeji (1) bude blikat nápis „**End**“.

Níže uvedená tabulka je pomůckou pro vhodné doby rozmrazování, které závisí na hmotnosti rozmrazovaného pokrmu.

Rozmrazovaná hmotnost - gramy -	**Délka rozmrazování - minuty -**	**Rozmrazovaná hmotnost - gramy -**	**Délka rozmrazování - minuty -**
100 g	05:00	1000 g	35:00
200 g	08:00	1100 g	39:00
300 g	11:00	1200 g	42:00
400 g	14:00	1300 g	46:00
500 g	17:00	1400 g	50:00
600 g	20:00	1500 g	53:00
700 g	24:00	1600 g	57:00
800 g	28:00	1700 g	61:00
900 g	31:00	1800 g	64:00

Pamatujte si, že se jedná pouze o orientační časové údaje. Mohou se lišit v závislosti na struktuře rozmrazovaného pokrmu.

9.6.2 Rozmrazování podle hmotnosti

Tuto funkci vyberte, pokud byste raději zadávali hmotnost zmraženého pokrmu místo doby. Výkon a doba rozmrazení se počítá automaticky podle hmotnosti, kterou jste zadali.

- Stiskněte tlačítko Rozmrazování (11). Na displeji (1) se objeví symboly , s prvním odmrazovacím programem „**DEF1**".
- K výběru druhého rozmrazovacího programu „**DEF2**" používejte otočný volič (9). Nastavení potvrďte tlačítkem Start/Rychlý start (9).
- Na displeji (1) se zobrazí údaj minimální hmotnosti „**100g**".
- Otočným voličem (9) vyberte správnou hmotnost pokrmu, který se má rozmrazit, od 100 g do 1800 g.
- Stiskem tlačítka Start/Rychlý start (9) zadanou hmotnost potvrďte. Spustí se rozmrazování. Na displeji (1) se zobrazí zbývající čas rozmrazování spočítaný mikrovlnnou troubou a začnou blikat symboly a .

Případně můžete pokrm obrátit, jakmile se dvakrát ozve zvukový signál a na displeji (1) se zobrazí výzva „**turn** (obrátit)".

- Otevřete dvířka. Na displeji (1) se zobrazí zbývající doba rozmrazování.
- Obraťte pokrm.

- Uzavřete dvířka a stiskem tlačítka Start/Rychlý start ⏀ (9) pokračujte v přípravě. Na displeji (1) se zobrazí zbývající doba přípravy.

Pokud si myslíte, že se pokrm nemusí otáčet, nedělejte nic a nechte program běžet dál. Po krátké době výzva „**turn** (obrátit)" zmizí a na displeji (1) bude pokračovat odpočet zbývajícího času.

Na displeji (1) se zobrazí blikající nápis „**End**" (Konec) a 5 zvukových signálů oznámí konec rozmrazování. Dokud se dvířka trouby neotevřou, 5 zvukových signálů se bude opakovat každé 2 minuty.

Dokud nebudou dvířka otevřena, na displeji (1) bude blikat nápis **„End**".

9.7 Odložené spuštění

Tato funkce umožňuje mikrovlnnou troubu naprogramovat tak, aby byl vybraný program zahájen v požadované době.

Při použití této funkce mějte na paměti bezpečnostní pokyny uvádějící v kapitole 2 nebezpečí požáru.

Chcete-li spuštění odložit, dbejte na správné nastavení hodin.

Odložené spuštění nepracuje s programy „Odmrazování", „**A-05**" (ohřev) a v režimu „Mikrovlnný ohřev/Rychlý start".

- Nastavte požadovanou funkci mikrovlnné trouby (mikrovlnný ohřev, grilování, kombinovaný režim nebo automatický program).
  - **Mikrovlnný ohřev:** Stiskněte tlačítko Mikrovlnný ohřev ≋ (12), a otočným voličem (9) vyberte úroveň výkonu a dobu přípravy
  - **Grilování:** Stiskněte tlačítko Gril ⎍ (6) a otočným voličem (9) nastavte dobu grilování.
  - **Kombinovaný režim:** Stiskněte tlačítko Kombinovaný režim COMB. (7). Otočným voličem (9) vyberte režim „**C-1**" nebo „**C-2**", který chcete použít.
  - **Automatické programy:** Otočným voličem (9) vyberte automatický program (kromě programu **A-05**) a potvrďte tlačítkem Start/Rychlý start ⏀ (9). Otočným voličem vyberte hmotnost pokrmu.
- Stiskněte tlačítko Časovač/Hodiny ⏲/🕒 (10). Na displeji (1) budou blikat číslice hodin.
- Otočným voličem (9) nastavte požadovanou hodinu spuštění a potvrďte tlačítkem Start/Rychlý start ⏀ (9). Na displeji (1) budou blikat číslice minut.
- Otočným voličem (9) nastavte požadovanou minutu spuštění a potvrďte tlačítkem Start/Rychlý start ⏀ (9).

Na displeji (1) začne blikat naprogramovaná doba spuštění. Ve stejné době začnou blikat také příslušné symboly odpovídající vybrané funkci mikrovlnné trouby (režim mikrovlnný ohřev, režimu gril, kombinovaný režim nebo automatické programy).

V nastaveném čase spuštění se dvakrát ozve zvukový signál a vybraný program se spustí automaticky.

Naprogramovaný čas spuštění a celý naprogramovaný proces lze kdykoli zrušit. Stačí stisknout tlačítko Stop STOP (8). Na displeji (1) se nyní zobrazí aktuální čas.

10. Servis/opravy/čištění

10.1 Servis / Opravy

VAROVÁNÍ! Pokud je mikrovlnná trouba jakýmkoli způsobem poškozena (například do ní pronikla tekutina nebo nějaký předmět), byla vystavena dešti nebo vlhkosti, nepracuje správně nebo spadla na zem, vyžaduje servisní zásah nebo opravu. Jestliže si povšimnete jakéhokoli kouře, neobvyklého zvuku nebo podivného zápachu, mikrovlnnou troubu okamžitě vypněte a odpojte napájecí vidlici ze zásuvky. Dvířka ponechte uzavřena, aby se případné plameny zadusily. Mikrovlnná trouba se v takovém případě nesmí dále používat, dokud nebude prověřena pracovníkem autorizovaného servisu. Všechny opravy musí provádět kvalifikovaný servisní technik. Kryt mikrovlnné trouby nikdy neotvírejte.

10.2 Čištění

POZOR! Před čištěním odpojte vidlici ze síťové zásuvky, jinak hrozí nebezpečí úrazu elektrickým proudem!

POZOR! Vyčkejte, dokud mikrovlnná trouba nevychladne. Hrozí nebezpečí popálení!

POZOR! Mikrovlnnou troubu nikdy neponořujte do vody, hrozí nebezpečí zásahu elektrickým proudem!

VAROVÁNÍ! K čištění prostoru pro přípravu nikdy nepoužívejte čisticí sprej k čištění trouby, protože může zanechat zbytky na topné tyči, které nelze odstranit.

Před čištěním vyjměte skleněný talíř (2) a prstenec s válečky (4). Tyto díly lze poté vyčistit v horké vodě s prostředkem na mytí nádobí. Všechny díly opláchněte čistou vodou a poté je pečlivě osušte. K čištění nikdy nepoužívejte abrazivní (brusné) prostředky.

Skleněný talíř (2) lze také omývat v myčce nádobí.

Chcete-li vyčistit vnitřní a vnější povrch mikrovlnné trouby, použijte lehce navlhčenou tkaninu a malé množství čisticího prostředku. Nikdy nepoužívejte rozpouštědla nebo čisticí prostředky, které by mohly poškodit plast. Poté všechny díly pečlivě osušte.

Dvířka, okénko, těsnění dvířek a sousedící části pravidelně čistěte vlhkým hadříkem. Nepoužívejte abrazivní čisticí prostředky.

11. Skladování, pokud se spotřebič nepoužívá / přeprava

Pokud nebudete mikrovlnnou troubu používat, uložte ji na čisté, suché a bezprašné místo stranou od přímého slunečního světla.

Při přepravě mikrovlnné trouby doporučujeme použít originální obal, aby nedošlo k žádnému poškození. Případně můžete použít velkou a odolnou kartonovou krabici a mikrovlnnou troubu omotat vhodným polstrováním (např. vlněnou dekou). Měli byste dbát především na ochranu dvířek a jejich uzamykacího mechanismu.

12. Odstraňování problémů

Žádné údaje na displeji (1).

- Ověřte si, zda je vidlice správně zasunuta do zásuvky.
- Zásuvka je vadná. Spotřebič vyzkoušejte v jiné zásuvce, u níž jste si jisti, že funguje.
- Displej (1) je vadný. Obraťte se na výrobce.

Po stisku tlačítka se nic neděje.

- Zkontrolujte, zda není aktivovaná funkce dětského zámku. V případě potřeby ji deaktivujte.

Požadovaná operace se nespustí.

- Dvířka mikrovlnné trouby nejsou správně uzavřeny. Uzavřete dvířka.

Skleněný talíř (2) vydává při otáčení hluk.

- Ověřte si, zda je skleněný talíř (2) správně usazen na prstenci s válečky (4). Upravte jeho polohu.
- Zkontrolujte, zda prstenec s válečky (4) nebo dno mikrovlnné trouby nejsou znečištěny. Vyčistěte je.

Příliš mnoho kouře při používání grilu.

- Před zahájením používání grilovací funkce se ujistěte, že na topném prvku nejsou žádné zbytky pokrmů.

13. Předpisy na ochranu životního prostředí a informace o likvidaci

Spotřebiče označené tímto symbolem podléhají evropské směrnici 2012/19/EU. Veškeré elektrické a elektronické přístroje musí být likvidovány odděleně od domácího odpadu v oficiálních likvidačních střediscích. Chraňte životní prostředí a zdraví osob správnou likvidací spotřebiče. Bližší informace o správném způsobu likvidace získáte od místních úřadů, sběren odpadů nebo v obchodě, ve kterém jste spotřebič zakoupili.

Veškerý obalový materiál likvidujte s ohledem na životní prostředí. Lepenkové obaly lze vložit do kontejnerů pro recyklaci papíru nebo odevzdat k recyklaci ve veřejných sběrnách. Veškeré fólie nebo plasty, které obal obsahuje, je třeba odevzdat k likvidaci ve veřejné sběrně.

Při likvidaci obalového materiálu mějte prosím na paměti jeho označení. Je opatřen zkratkami (a) a číslicemi (b) s následujícími významy:

1–7: plast / 20–22: papír a lepenka / 80-98: kompozitní materiály

14. Využití v potravinářství

Tento symbol označuje výrobky, jejichž fyzikální a chemické složení bylo prověřeno a bylo shledáno jako zdravotně bezpečné při používání v kontaktu s potravinami, v souladu s požadavky směrnice EG 1935/2004.

15. Prohlášení o shodě

Tento produkt splňuje požadavky příslušných evropských a národních směrnic. Osvědčení o shodě je přiloženo. Výrobce má příslušná prohlášení a dokumentaci.

Úplné znění Prohlášení o shodě pro EU je k dispozici ke stažení na této adrese:

https://www.targa.gmbh/downloads/conformity/321962_1907.pdf

16. Informace o záruce a servisu

Záruka TARGA GmbH

Vážená zákaznice, vážený zákazníku,

Na přístroj obdržíte záruku 3 roky od data nákupu. V případě závad na tomto produktu můžete vůči prodávajícímu uplatnit svá zákonná práva. Tato zákonná práva nejsou omezena naší níže uvedenou zárukou.

Záruční podmínky

Záruční lhůta začíná datem zakoupení. Dobře si prosím uschovejte originál pokladního dokladu. Tento doklad potřebujete k prokázání nákupu. Dojde-li do tří let od data zakoupení tohoto výrobku k materiálové či výrobní vadě, pak výrobek - dle naší volby - bezplatně opravíme nebo vyměníme.

Záruční lhůta a zákonné nároky z vad

Záruční lhůta se plněním neprodlužuje. To platí i pro vyměněné a opravené součásti. Poškození a závady, které se vyskytují již při zakoupení, musí být nahlášeny ihned po vybalení. Opravy po uplynutí záruční doby jsou zpoplatněny.

Rozsah záruky

Přístroj byl pečlivě vyroben dle nejpřísnějších kvalitativních směrnic a před dodáním svědomitě zkontrolován. Záruční plnění platí pro materiálové a výrobní vady. tato záruka se nevztahuje na součásti výrobku, které jsou vystaveny normálnímu užívání a mohou být roto považovány za opotřebované součástky, nebo jsou zhotoveny pro poškození na rozbitných částech, např. spínačích, akumulátorech nebo ze skla. Záruku není možno uplatnit, je-li výrobek poškozen, neodborně používán nebo udržován. Pro řádné užívání výrobku

musí být přesně dodrženy všechny pokyny uvedené v návodech. Účelům použití a postupům, které návod k použití nedoporučuje nebo před nimiž varuje, je třeba se vyhnout. Výrobek je určen pouze pro soukromé a ne pro průmyslové využití. Záruční plnění zaniká při zneužití nebo neodborném použití, použití síly při zásahu, který nebyl proveden naším autorizovaným servisem. Opravou nebo výměnou výrobku nezačíná nová záruční doba.

Vyřizování záručního plnění

Abychom zajistili rychlé zpracování vaší záležitosti, postupujte dle následujících pokynů:

- Před uvedením Vašeho výrobku do provozu si prosím přečtěte přiloženou dokumentaci. Pokud by došlo k problému, který není tímto způsobem možno vyřešit, obraťte se prosím na naši zákaznickou linku.
- Pro veškeré požadavky z vaší strany si připravte pokladní doklad a číslo výrobku popř., je-li k dispozici, i sériové číslo jako doklad o koupi.
- Pro případ, že není možné telefonické řešení, zahájí naše zákaznická linka v závislosti na příčině chyby další servisní postup.

Servis

CZ Telefon: 800 143 873

E-mailový: targa@lidl.cz

IAN: 321962_1907

Výrobce:

Uvědomte si, prosím, že následující adresa není adresou servisu. Nejprve kontaktujte výše uvedené servisní místo.

TARGA GmbH
Coesterweg 45
59494 Soest
NĚMECKO

Obsah

1. Úvod 204

2. Bezpečnostné pokyny 205

3. Určené použitie 211

4. Autorské práva 212

5. Obsah balenia 213

6. Technické parametre 213

7. Než začnete 214

7.1 Ako mikrovlnná rúra funguje 214
7.2 Vhodný kuchynský riad 214

8. Ovládacie prvky 215

8.1 Otočný ovládač (9) 215

9. Začíname 216

9.1 Počiatočné použitie 216
9.1.1 Výber miesta 216
9.1.2 Pripojenie a príprava mikrovlnnej rúry 216
9.1.3 Nastavenie času 218
9.1.4 Nastavenie kuchynského časovača 218
9.1.5 Nastavenie detského zámku 218
9.2 Používanie mikrovlnnej rúry 219
9.2.1 Mikrovlnný režim 219
9.2.2 Mikrovlnný režim/režim rýchleho spustenia 220
9.2.3 Režim grilovania 220
9.2.4 Kombinačný režim 222
9.3 Automatické programy 223
9.4 Spustenie automatického programu 224
9.5 Individuálne automatické programy 225
9.5.1 Program cestoviny 225
9.5.2 Program ryby 225
9.5.3 Program ryža 226
9.5.4 Program kuracie mäso 226
9.5.5 Program ohrievania 226

9.5.6 Program zemiaky 227
9.5.7 Program mäso/pečené mäso 227
9.5.8 Program pukance 227
9.5.9 Program tekutiny 228
9.5.10 Program zelenina 228
9.6 Rozmrazovanie 228
9.6.1 Rozmrazovanie podľa času 228
9.6.2 Rozmrazovanie podľa hmotnosti 229
9.7 Oneskorenie času spustenia 230

10. Servis/oprava/čistenie 231

10.1 Servis/oprava 231
10.2 Čistenie 231

11. Skladovanie pri nepoužívaní/preprava 231

12. Odstraňovanie problémov 232

13. Informácie o environmentálnych nariadeniach a likvidácii 233

14. Potravinárske použitie 233

15. Informácie o zhode 233

16. Informácie o záruke a servise 234

1. Úvod

Gratulujeme!

Kúpou mikrovlnnej rúry SilverCrest SMW 800 E2, ďalej len mikrovlnná rúra, ste si vybrali kvalitný produkt s dlhou životnosťou.

Táto používateľská príručka obsahuje dôležité informácie o bezpečnom používaní mikrovlnnej rúry a tipy a informácie o každodennom používaní a likvidácii. Pred použitím mikrovlnnej rúry si dôkladne naštudujte používateľskú príručku a používajte ju len na opísaných miestach a pre opísané účely. Ak túto mikrovlnnú rúru predáte alebo darujete, odovzdajte s ňou aj túto používateľskú príručku. Používateľská príručka je súčasťou zariadenia.

2. Bezpečnostné pokyny

DÔLEŽITÉ BEZPEČNOSTNÉ INFORMÁCIE. DÔKLADNE SI PREČÍTAJTE TIETO INFORMÁCIE A MAJTE ICH ODLOŽENÉ PO RUKE PRE MOŽNÉ POUŽITIE V BUDÚCNOSTI.

NEBEZPEČENSTVO! Tento symbol a slovo „Nebezpečenstvo" upozorňujú na možnú nebezpečnú situáciu. Ignorovanie upozornenia môže viesť k vážnemu až smrteľnému zraneniu.

VAROVANIE! Tento symbol a slovo Varovanie upozorňujú na dôležitú informáciu potrebnú pre bezpečné používanie výrobku a pre zaistenie bezpečnosti používateľov.

NEBEZPEČENSTVO! Tento symbol upozorňuje na riziko zranenia alebo popálenia na horúcich povrchoch mikrovlnnej rúry.

NEBEZPEČENSTVO! Tento symbol upozorňuje na nebezpečenstvo pre ľudské zdravie a riziko smrteľného úrazu alebo poškodenia zariadenia kvôli požiaru.

Tento symbol označuje ďalšie informácie o téme.

NEBEZPEČENSTVO! Tento symbol upozorňuje na nebezpečenstvo pre ľudské zdravie a riziko smrteľného úrazu el. prúdom alebo poškodenia zariadenia.

Prevádzkové podmienky

Táto mikrovlnná rúra je vhodná len na použitie v suchých vnútorných priestoroch. Mikrovlnná rúra nie je určená na použitie v miestnostiach s vysokou teplotou alebo vlhkosťou (napr. v kúpeľniach) a musí byť zbavená prachu.

NEBEZPEČENSTVO! Mikrovlnná energia

- Nepokúšajte sa spúšťať mikrovlnnú rúru s otvorenými dvierkami, pretože to môže viesť k nebezpečnému vystaveniu sa mikrovlnnému žiareniu. Nepokúšajte sa prelomiť alebo manipulovať s bezpečnostnými zámkami.
- Nestrkajte nič medzi prednú stranu zariadenia a dvierka a vyhnite sa zašpineniu tesniacich povrchov.
- VAROVANIE! Ak sú poškodené dvierka alebo tesnenia dvierok, nepoužívajte mikrovlnnú rúru. Nechajte to okamžite opraviť kvalifikovaným odborníkom.
- VAROVANIE! Nikdy sa nesnažte opraviť zariadenie sami. Odstránením krytu sa môže uvoľniť mikrovlnná energia. Opravy aj výmenu lampy v kryte môžu vykonávať len kvalifikovaní odborníci.
- Ak máte kardiostimulátor, poraďte sa pred prvým použitím mikrovlnnej rúry s lekárom o možných rizikách.

NEBEZPEČENSTVO! Úraz elektrickým prúdom

- Nečistite zariadenie parným čističom.
- Zariadenie pripojte len k správne nainštalovanej a uzemnenej sieťovej zásuvke, ktorej napätie zodpovedá napätiu na výkonnostnom štítku.
- Používajte len sieťovú zásuvku, ktorá je ľahko dostupná, aby bolo, v prípade núdzovej situácie, možné rýchlo vytiahnuť zástrčku zo zásuvky.
- Napájací kábel uložte tak, aby oňho nikto nezakopol.
- Ak je napájací kábel spotrebiča poškodený, musí ho vymeniť výrobca, zákaznícky servis alebo podobne kvalifikovaná osoba, aby sa predišlo nebezpečenstvu.

- Napájací kábel sa nesmie poškodiť na ostrých hranách alebo horúcich miestach.
- Napájací kábel sa nesmie pri používaní navlhčiť. Nesmie sa ani žiadnym spôsobom stlačiť.
- Pri odpájaní napájacieho kábla zo zásuvky neťahajte nikdy za samotný kábel, ale za zástrčku.
- Ak zbadáte viditeľné poškodenie mikrovlnnej rúry alebo napájacieho kábla, ihneď vypnite spotrebič, odpojte kábel zo sieťovej zásuvky a obráťte sa na zákaznícky servis (pozrite si časť „Informácie o záruke a servise“).
- Ak zariadenie nepoužívate, došlo k jeho poruche alebo ho chcete vyčistiť, odpojte napájací kábel zo zásuvky, aby bolo úplne bez napájania.
- Nikdy nelejte tekutiny do vetracích otvorov alebo bezpečnostných zámkov dvierok. Ak sa do nich dostane tekutina, odpojte okamžite zástrčku zo zásuvky a nepoužívajte ďalej zariadenie. Obráťte sa na zákaznícky servis (pozrite si kapitolu „Informácie o záruke a servise“).

Nikdy neponárajte zariadenie ani napájací kábel do vody alebo iných kvapalín.

NEBEZPEČENSTVO! Nebezpečenstvo požiaru

- Mikrovlnná rúra nie je určená na použitie s externým časovačom alebo samostatným diaľkovým ovládacím systémom. Keď je mikrovlnná rúra zapnutá, nenechávajte ju bez dozoru. Nebezpečenstvo požiaru!
- Nespúšťajte mikrovlnnú rúru v blízkosti zariadení, ktoré samé vyžarujú teplo, napr. rúra alebo varná platňa.

- Mikrovlnnú rúru môžete používať len vtedy, keď voľne stojí.
- Mikrovlnná rúra nesmie byť vložená do skrine.
- Minimálna inštalačná výška je 85 cm.
- Pri výbere miesta vždy dodržujte minimálnu vzdialenosť od susediacich stien. Pozrite si kapitolu „Výber miesta".
- Pri ohrievaní jedla v plastovom alebo papierovom balení nenechávajte mikrovlnnú rúru nikdy bez dozoru. Nebezpečenstvo požiaru!
- Nikdy nenechávajte horľavé materiály pred vetracími otvormi mikrovlnnej rúry. Nezakrývajte vetracie otvory. Nebezpečenstvo požiaru!
- Z jedla, ktoré chcete ohrievať, odstráňte všetky kovové obaly. Nebezpečenstvo požiaru!
- Pri príprave pukancov používajte len vrecká s pukancami, ktoré sú určené na použitie v mikrovlnnej rúre. Nebezpečenstvo požiaru!
- Mikrovlnná rúra je určená na ohrev jedla a nápojov. Sušenie potravín alebo odevov a ohrievanie vankúšov, papúč, špongií, vlhkých handričiek a podobne môže viesť k zraneniam, zapáleniu alebo požiaru.
- Mikrovlnná rúra nie je určená na skladovanie potravín ani iných vecí.
- Nikdy neprekračujte doby prípravy jedla stanovené výrobcom. Nebezpečenstvo požiaru!
- Pred zohrievaním väčšieho množstva jedla v mikrovlnnej rúre odstráňte zvyšky oleja alebo tuku z priestoru na prípravu jedla. Zvyšky sa môžu vznietiť. Nebezpečenstvo požiaru!

- Neohrievajte tuk ani olej. Hrozí nebezpečenstvo požiaru vznietením!
- Ak sa objaví dym, vypnite zariadenie alebo odpojte napájací kábel a nechajte dvierka zatvorené, aby sa zadusili všetky plamene.
- Nevkladajte plastové nádoby do mikrovlnnej rúry priamo po použití režimu grilovania alebo kombinačného režimu, pretože sa môžu roztaviť z príliš vysokého zvyškového tepla.

Horúci povrch!

- Dvierka a vonkajšie povrchy môžu byť pri používaní veľmi horúce.

VAROVANIE! Nebezpečenstvo zranenia

- Mikrovlnnú rúru môžete používať v domácnostiach alebo v podobných miestach, napr.:

  v kuchynkách pre zamestnancov v predajniach, kanceláriách a iných pracovných priestoroch;
  v obytných priestoroch na farmách;
  zákazníkmi v hoteloch, moteloch a iných ubytovacích zariadeniach;
  v hoteloch poskytujúcich ubytovanie a raňajky.

- Mikrovlnnú rúru môžu používať deti staršie ako 8 rokov, ako aj ľudia so zníženými fyzickými, zmyslovými alebo mentálnymi schopnosťami alebo ľudia s nedostatkom vedomostí a skúseností, pokiaľ sú pod dozorom alebo majú pokyny o tom, ako správne používať spotrebič a rozumejú spojeným rizikám.
- Držte baliaci materiál a vrecká mimo dosahu detí. Je tu riziko udusenia.

- Len deti staršie ako 8 rokov a pod dozorom môžu čistiť a vykonávať údržbu tohto spotrebiča.
- Udržujte zariadenie a jeho napájací kábel mimo dosahu detí do 8 rokov.
- Nedovoľte deťom, aby sa hrali so spotrebičom.
- Držte deti mimo dvierok mikrovlnnej rúry počas jej používania. Je tu riziko popálenia.
- Obsah dojčenských fliaš a nádob s jedlom pre deti sa musí premiešať a teplota pred použitím skontrolovať, aby sa predišlo popáleninám.
- Neohrievajte tekutiny alebo jedlo utesnené v nádobách. Nebezpečenstvo výbuchu!
- Ohrev nápojov v mikrovlnnej rúre môže viesť k oneskorenému bodu varu, preto buďte opatrní pri manipulácii s nápojom.
- Počas používania alebo ihneď po ňom sa nedotýkajte dvierok, vetracích otvorov, príslušenstva alebo riadov mikrovlnnej rúry. Riziko popálenia!
- Zatvorené nádoby alebo vrecká s pukancami otvárajte tak, aby smerovali body otvorenia mimo vás. Vychádzajúca para môže spôsobiť popáleniny.
- Pri otváraní dvierok nestojte nikdy pred mikrovlnnou rúrou. Vychádzajúca para môže spôsobiť popáleniny.
- Nepoužívajte mikrovlnnú rúru na fritovanie. Riziko popálenia!
- Varné nádoby môžu byť pri ohrievaní jedla veľmi horúce. Použite držiaky na hrnce alebo kuchynské rukavice. Riziko popálenia!
- Ohrev nápojov môže spôsobiť oneskorený bod varu. Nebezpečenstvo zranenia!

- Pri ohreve tekutín používajte vždy otvorené nádoby, aby sa nehromadil tlak a vzduchové bubliny sa mohli rozplynúť. Nebezpečenstvo výbuchu!
- Neohrievajte vajíčka v škrupinách ani celé natvrdo uvarené vajíčka v mikrovlnnej rúre, pretože môžu explodovať aj po skončení ohrevu v rúre.
- Potraviny s tenkou kožou, ako sú zemiaky, klobásy a gaštany, prepichnite pred použitím v mikrovlnnej rúre.

VAROVANIE! Poškodenie zariadenia

- Zariadenie nikdy nespúšťajte prázdne v mikrovlnnom a kombinačnom režime.
- Používajte len kuchynský riad vhodný na používanie v mikrovlnných rúrach.
- Do mikrovlnnej rúry nikdy nevkladajte kovový riad ani plechy na pečenie. Tie odrážajú mikrovlnné žiarenie a tvoria iskry.
- Nestrkajte predmety do vetracích otvorov alebo bezpečnostných zámkov dverok.
- Neopierajte sa o dvierka mikrovlnnej rúry.
- Rúra sa musí pravidelne čistiť a musia sa z nej odstraňovať zvyšky jedál.
- Nedostatočné vyčistenie mikrovlnnej rúry môže poškodiť povrchy, čo môže mať nepriaznivý účinok na životnosť výrobku a môže viesť k nebezpečnej situácii.

3. Určené použitie

Táto mikrovlnná rúra sa používa na rozmrazovanie, ohrievanie a prípravu jedla. Nebol navrhnutý pre podnikové alebo obchodné aplikácie. Používajte mikrovlnnú rúru len na súkromné účely. Akékoľvek iné, ako vyššie uvedené použitie nezodpovedá určenému použitiu. Táto mikrovlnná rúra sa nesmie tiež používať

v exteriéri alebo v tropických klimatických podmienkach. Táto mikrovlnná rúra spĺňa všetky príslušné normy a smernice vzťahujúce sa k Vyhláseniu o zhode CE. Akékoľvek iné zmeny mikrovlnnej rúry, ako zmeny odporúčané jej výrobcom, môžu mať za následok nedodržanie týchto noriem. Výrobca nie je zodpovedný za žiadnu škodu alebo poruchu vyplývajúcu z takýchto úprav.

Dodržujte predpisy a zákony platné v krajine použitia.

4. Autorské práva

Celý obsah tejto používateľskej príručky je chránený autorským právom a je poskytnutý čitateľovi iba na informačné účely. Kopírovanie dát a informácií bez predošlého písomného a explicitne vyjadreného súhlasu od autora je prísne zakázané. Platí to aj pre akékoľvek obchodné použitie obsahu a uvedených informácií. Všetky texty a obrázky sú aktualizované k dátumu tlače. Podliehajú zmene bez upozornenia.

5. Obsah balenia

- Mikrovlnná rúra
- Valčekový kruh
- Hnacia hviezdica
- Sklenený tanier
- Stojan na grilovanie
- Tento návod na použitie
- Stručný sprievodca
- Nálepka (ovládacie prvky/automatické programy)

Tento návod na obsluhu má otvárací obal. Vo vnútri obalu je obrázok mikrovlnnej rúry s číslami. Význam čísel je nasledovný:

1 Displej
2 Sklenený tanier
3 Hnacia hviezdica
4 Valčekový kruh
5 Rukoväť dvierok
6 Tlačidlo grilovania
7 Kombinačné tlačidlo COMB.
8 Tlačidlo zastavenia STOP
9 Otočný ovládač/tlačidlo spustenia/rýchleho spustenia
10 Tlačidlo časovača/hodín
11 Tlačidlo rozmrazovania
12 Tlačidlo mikrovlnného režimu
13 Stojan na grilovanie

6. Technické parametre

Model	SMW 800 E2
Zdroj napájania	230 VAC, 50 Hz
Celková max. spotreba energie	1250 W
Max. spotreba energie mikrovlnnej rúry	1250 W
Max. spotreba energie grilu	1000 W
Výstupný výkon mikrovlnnej rúry	800 W, frekvencia 2450 MHz
Objem priestoru na prípravu jedla	pribl. 20 litrov
Rozmery (Š x V x H)	pribl. 46,4 x 28,5 x 37,8 cm
Hmotnosť	pribl. 13,3 kg

Technické údaje a dizajn sa môžu zmeniť bez predchádzajúceho upozornenia.

7. Než začnete

Vyberte mikrovlnnú rúru z obalu. Odstráňte všetok obalový materiál a skontrolujte, či sú všetky súčasti celé a nepoškodené. Ak zistíte, že niečo chýba, alebo je poškodené, obráťte sa na výrobcu.

Mikrovlnná rúra sa dodáva s nálepkami v rôznych jazykoch. Vyberte si nálepku s požadovaným jazykom.
Nalepte ju na miesto zobrazené na obrázku oproti, aby ste vždy videli významy symbolov tlačidiel a automatických programov.

7.1 Ako mikrovlnná rúra funguje

Mikrovlnná rúra vytvára elektromagnetické vlny, ktoré vytvárajú silné vibrácie v molekulách vody obsiahnutých v jedle. Tieto vibrácie vytvárajú teplo. Teplo sa vytvára priamo v jedle a proces je veľmi jemný. Kuchynské nádoby sa zohrievajú len nepriamo jedlom. Jedlo s vyšší obsahom vlhkosti sa ohreje rýchlejšie než suchšie jedlo.

Tipy na získanie dobrých výsledkov z vášho jedla:

- ❖ Použite vhodné riady a neukladajte jedlo priamo na sklenený tanier (2).
- ❖ Kuchynské nádoby nesmú prekračovať okraj skleneného taniera (2).
- ❖ Ak je to možné, poukladajte jedlo tak, aby boli najhrubšie časti na okrajoch.
- ❖ Ak chcete predísť vysušeniu jedla, začnite výberom najkratšej danej doby prípravy jedla. V prípade potreby môžete túto dobu predĺžiť. Ak vyberiete nastavenie času príliš vysoké, jedlo sa môže prevariť, začne dymiť alebo dokonca môže spôsobiť požiar.
- ❖ V predajniach sú bežne dostupné špeciálne kryty na zakrytie jedla v mikrovlnných rúrach. Tie zabraňujú v zašpineniu priestoru na prípravu jedla od fŕkancov z jedla.
- ❖ Ak chcete dosiahnuť rovnomerné výsledky pri príprave jedla, otočte aspoň raz veľké kusy (napr. pečeného mäsa). To isté platí pre jedlo, ktoré je možné jesť len po dôkladnom prepečení, ako je hydina alebo mleté mäso.

7.2 Vhodný kuchynský riad

Mikrovlnný režim

- ❖ Kuchynský riad vyrobený zo skla alebo porcelánu odolného proti teplu.
- ❖ Kuchynský riad vyrobený z plastu odolného proti teplu. Používajte vrecká do rúr s otvormi, aby sa nehromadil tlak.
- ❖ V predajniach nájdete bežne dostupné špeciálne plastové riady pre mikrovlnné rúry.
- ❖ Riady nesmú obsahovať kov.

Režim grilovania

- ❖ Všetok kuchynský riad a nádoby odolné proti teplu, ktoré sú vhodné pre bežnú rúru. Plastový riad sa nesmie používať v režime grilovania.
- ❖ Jedlo na grilovanie sa môže položiť priamo na stojany na grilovanie (13), ktoré sa položia na sklenený tanier (2).

Kombinácia mikrovlnného režimu a režimu grilovania

- ❖ V kombinačnom režime sa striedavo prepínajú mikrovlnný režim s režimom grilovania. Riad musí byť vhodný na používanie v mikrovlnných rúrach a tiež odolný proti teplu. Plastový riad nie je vhodný. Riady nesmú obsahovať kov.

8. Ovládacie prvky

6 Tlačidlo grilovania
7 Kombinačné tlačidlo
8 Tlačidlo zastavenia
9 Otočný ovládač/ tlačidlo spustenia / rýchleho spustenia
10 Tlačidlo časovača/hodín
11 Tlačidlo rozmrazovania
12 Tlačidlo mikrovlnného režimu

8.1 Otočný ovládač (9)

Otočným ovládačom (9) môžete otáčať doprava aj doľava. Môžete ho aj úplne pretočiť. Pravidlom je, že otočením doľava znižujete hodnoty a otočením doprava zvyšujete hodnoty.

Príklady:

- Pri nastavení hodín otočením doľava znižujete hodiny/minúty a otočením doprava ich zvyšujete.
- V pohotovostnom režime máte otočením doľava prístup k automatickým programom a otočením doprava máte prístup k režimu rýchleho spustenia mikrovlnnej rúry.

Otočný ovládač môžete použiť aj ako tlačidlo na potvrdenie nastavených hodnôt a spustenie programov.

9. Začíname

9.1 Počiatočné použitie

VAROVANIE! Poškodenie zariadenia

Nikdy nespúšťajte mikrovlnnú rúru prázdnu. Môže a prehriať!

9.1.1 Výber miesta

VAROVANIE! Nebezpečenstvo požiaru

Táto mikrovlnná rúra nie je vhodná na používanie v skrini. V zatvorených skriniach nie je zaručené správne vetranie zariadenia. Nebezpečenstvo požiaru!

Pri výbere miesta si pozrite nasledujúci obrázok:

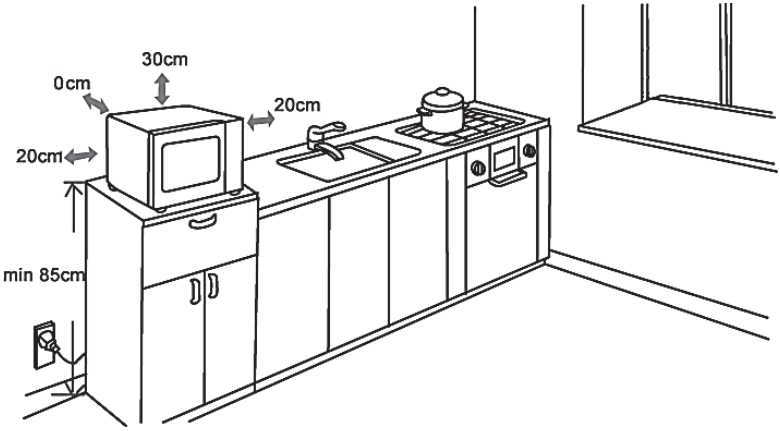

Zaistite aj nasledovné podmienky:

- Voľný priestor zadného panela od mikrovlnnej rúry k stene musí byť určený rozpernou vložkou zadného panela. Táto rozperná vložka sa nesmie dotýkať steny.
- Mikrovlnná rúra musí byť na pevnom a rovnom povrchu.
- Používaná sieťová zásuvka musí byť ľahko dostupná, aby bolo, v prípade núdzovej situácie, možné rýchlo vytiahnuť zástrčku zo zásuvky.
- Nôžky mikrovlnnej rúry sa nesmú odstrániť.
- Mikrovlnná sa nesmie umiestniť nad rúru alebo ohrievač.
- Spustená mikrovlnná rúra môže spôsobovať rušenie rádiového alebo televízneho signálu, preto sa musí umiestniť čo najďalej od rádiových a televíznych prijímačov.

9.1.2 Pripojenie a príprava mikrovlnnej rúry

Po nájdení vhodného miesta môžete pripraviť mikrovlnnú rúru na používanie.

- Odstráňte obal.

- Odstráňte zo zariadenia všetky nálepky.
- Neodstraňujte svetlošedú kryciu dosku v priestore na prípravu jedla (na pravej strane)! Chráni trubicu elektromagnetického poľa.
- Vložte valčekový kruh (4) do zárezov vnútri priestoru na prípravu jedla.
- Vložte čap hnacej hviezdice (3) do otvoru v strede priestoru na prípravu jedla. Otáčajte hnacou hviezdicou (3), pokým sa nezasunie do hnacieho čapu pod otvorom.

- Položte sklenený tanier (2) do stredu na valčekový kruh (4). 3 sklenené úchytky v spodnej časti skleneného taniera (2) musia zapadnúť do hnacej hviezdice (3).
- Zatvorte dvierka.
- Pripojte zástrčku do sieťovej zásuvky, ktorá spĺňa požiadavky uvedené v kapitole „Technické parametre“. Zaznie pípnutie a asi na 5 sekúnd sa rozsvieti displej (1).

Mikrovlnná rúra musí byť pripojená k správne uzemnenej zásuvke. Ideálne musí mať mikrovlnná rúra svoj vlastný silový obvod.

Ak nie ste si istí, či spĺňa vybraná zásuvka technické parametre, obráťte sa na elektrikára.

Teraz spustite ohrev mikrovlnnej rúry raz **bez jedla**, aby ste odstránili z priestoru na prípravu jedla všetky výrobné zvyšky.

- Položte na sklenený tanier (2) nádobu plnú vody. Nádoba musí byť vhodná na používanie v mikrovlnnej rúre a grile. Zatvorte dvierka.
- Stlačením tlačidla grilovania (6) vyberte režim grilovania. Na displeji (1) sa zobrazí symbol a čas zobrazí „**0:10**“.
- Pomocou otočného ovládača (9) vyberte dobu prípravy jedla 5 minút a stlačte tlačidlo spustenia/rýchleho spustenia (9). Na displeji (1) bliká symbol a spustí sa odpočítavanie nastaveného času.
- Po uplynutí nastaveného času budete počuť 5 pípnutí, na displeji (1) bude blikať „**END**“ (Koniec) a spotrebič sa automaticky vypne.
- Otvorte dvierka a nechajte spotrebič úplne vychladnúť.

Pri prvom použití spotrebiča môžu výrobné zvyšky pôsobiť mierny zápach a dymenie. Je to normálne a rýchlo to prejde. Uistite sa, že vetranie je dostatočné! V prípade potreby otvorte okno.

- Vyčistite mikrovlnnú rúru, sklenený tanier (2) a valčekový kruh (4) podľa pokynov v kapitole „Čistenie“ a všetko následne dôkladne vysušte.

9.1.3 Nastavenie času

- Podržte na približne 3 sekundy tlačidlo časovača/hodín (10). Na displeji (1) sa zobrazí „**Hr 12**“. Teraz môžete otočením otočného ovládača (9) prepínať medzi 12-hodinovým formátom času „**Hr 12**“ a 24-hodinovým formátom času „**Hr 24**“. Potvrďte stlačením tlačidla spustenia/rýchleho spustenia (9). Začne blikať zobrazenie hodiny.
- Otočením otočného ovládača (9) vyberte aktuálnu hodinu a potvrďte výber stlačením tlačidla spustenia/rýchleho spustenia (9). Začne blikať zobrazenie minút.
- Otočením otočného ovládača (9) vyberte aktuálnu minútu a potvrďte výber stlačením tlačidla spustenia/rýchleho spustenia (9).

Dokončili ste teraz nastavenie času. Aktuálny čas je zobrazený aj vtedy, keď je vypnuté osvetlenie displeja.

9.1.4 Nastavenie kuchynského časovača

Mikrovlnná rúra je vybavená kuchynským časovačom, ktorý môžete použiť nezávisle od mikrovlnnej rúry. Dobu je možné nastaviť od 10 sekúnd po 95 minút.

- Stlačte tlačidlo časovača/hodín (10).
- Otočením otočného ovládača (9) nastavíte požadovaný čas.
- Stlačením tlačidla spustenia/rýchleho spustenia (9) spustíte kuchynský časovač.

Nastavený čas s a bude teraz odpočítavať. Po uplynutí nastaveného času spotrebič 5-krát zapípa a na displeji (1) sa zobrazí aktuálny čas.

Tlačidlom zastavenia (8) môžete kedykoľvek zrušiť odpočítavanie času kuchynského časovača. Kuchynský časovač sa zruší a na displeji (1) sa zobrazí aktuálny čas.

Počas nastavenia a odpočítavania kuchynského časovača môžete normálne používať funkcie mikrovlnnej rúry. Na displeji (1) sa zobrazí aktuálne používaná funkcia mikrovlnnej rúry. Stlačením tlačidla časovača/hodín (10) na pribl. 3 sekundy zobrazíte aktuálny stav kuchynského časovača. Ak je dokončený proces prípravy jedla alebo grilovania a dvierka (5) sú otvorené, na displeji (1) je zobrazené odpočítavanie zostávajúceho času kuchynského časovača.

9.1.5 Nastavenie detského zámku

Funkcia detského zámku ponúka možnosť zabránenia spustenia mikrovlnnej rúry dieťaťom alebo inou osobou, ktorá nie je oboznámená s jej fungovaním.

- Aktivácia detského zámku:Stlačte na asi 3 sekundy tlačidlo zastavenia (8), pokým nebudete počuť pípnutie. Na displeji (1) sa zobrazí symbol .

Detský zámok je teraz aktivovaný. Všetky tlačidlá a otočný ovládač nefungujú.

- Deaktivácia detského zámku: Znova stlačte na asi 3 sekundy tlačidlo zastavenia (8), pokým nebudete počuť pípnutie. Na displeji (1) sa zobrazí symbol .

9.2 Používanie mikrovlnnej rúry

Všetko, čo zadávate môžete kedykoľvek zrušiť stlačením tlačidla zastavenia (8). Takto prejde tlačidlo mikrovlnného režimu späť do pohotovostného režimu.

9.2.1 Mikrovlnný režim

VAROVANIE! Nebezpečenstvo požiaru
Nikdy nepoužívajte stojany na grilovanie (13) ani iné kovové predmety v mikrovlnnom režime. Môžu sa tak vytvoriť iskry.

Počas prípravy jedla sa môžu na dvierkach a kryte mikrovlnnej rúry vytvoriť vodné kvapky. Nejde o poruchu. Po vychladnutí zotrite vlhkosť suchou handričkou.

- Stlačte tlačidlo mikrovlnného režimu (12). Na displeji (1) sa zobrazí „P800“ (800 W) a symbol .
- Pomocou otočného ovládača (9) vyberte požadovaný výkon (P100 až P800).
- Potvrďte stlačením tlačidla spustenia/rýchleho spustenia (9).
- Pomocou otočného ovládača (9) vyberte požadovanú dobu používania od 10 sekúnd po 95 minút.
- Potvrďte stlačením tlačidla spustenia/rýchleho spustenia (9). Mikrovlnná rúra spustí nastavený proces prípravy jedla a na displeji (1) začne blikať symbol .

Pozastavenie procesu prípravy jedla: Proces prípravy jedla pozastavíte jedným stlačením tlačidla zastavenia (8). Ak chcete pokračovať v procese prípravy jedla, stlačte tlačidlo spustenia/rýchleho spustenia (9). Mikrovlnná rúra bude pokračovať v nastavenom procese prípravy jedla s prednastavenou úrovňou výkonu a zostávajúcou dobou používania.

Zrušenie procesu prípravy jedla: Proces prípravy jedla zrušíte dvojitým stlačením tlačidla zastavenia (8). Aktuálny čas sa zobrazí na displeji (1).

Zobrazenie nastavenej úrovne výkonu: Ak počas procesu prípravy jedla stlačíte tlačidlo mikrovlnného režimu (12), na displeji (1) sa nachvíľu zobrazí aktuálne nastavená úroveň výkonu (P100 až P800).

Koniec procesu prípravy jedla naznačuje blikajúce hlásenie „**End**“ (Koniec) na displeji (1) a spotrebič zapípa 5-krát. Ak neotvoríte dvierka mikrovlnnej rúry, 5 pípnutí sa bude opakovať každé 2 minúty.

Hlásenie „**End**“ (Koniec) bude na displeji (1) blikať dovtedy, kým sa neotvoria dvierka.

9.2.2 Mikrovlnný režim/režim rýchleho spustenia

Keď potrebujete výsledky rýchlo, môžete použiť funkciu rýchleho spustenia, ktorá spustí prípravu jedla plným výkonom (800 W) v rozmedzí od 30 sekúnd do 95 minút.

- Raz stlačte tlačidlo spustenia/rýchleho spustenia (9). Na displeji (1) sa zobrazí „:30“ a začne blikať symbol . Mikrovlnná rúra spustí proces prípravy jedla a odpočítavanie času.
- Stláčajte tlačidlo spustenia/rýchleho spustenia (9) tak často, ako chcete predĺžiť dobu prípravy jedla, až na maximum 95 minút. Na displeji (1) sa zobrazí aktuálne vybraná doba.

Prípadne môžete postupovať nasledovne:

- Otočte otočným ovládačom (9) doprava, pokým sa na displeji (1) nezobrazia symbol a požadovaný čas.
- Raz stlačte tlačidlo spustenia/rýchleho spustenia (9). Spustí sa proces prípravy jedla, odpočítavanie času a bude blikať symbol .

9.2.3 Režim grilovania

Funkciu grilovania použite na grilovanie klobás, hydiny, steakov, burgrov, papriky a pod. a na zapekanie syra na opekanom chlebe, sendvičoch, gratinovaných jedlách a pod.

Aby ste zaručili ideálnu vzdialenosť medzi jedlom, ktoré sa ide grilovať, a grilom, vždy používajte stojan na grilovanie (13) v režime grilovania. Vždy položte stojan na grilovanie (13) na sklenený tanier (2).

- Stlačte tlačidlo grilovania (6). Na displeji (1) sa zobrazí „**0:10**“ a symbol .
- Pomocou otočného ovládača (9) vyberte požadovanú dobu prípravy jedla až do maximálne 95 minút.
- Potvrďte stlačením tlačidla spustenia/rýchleho spustenia (9). Mikrovlnná rúra spustí nastavený režim grilovania a na displeji (1) začne blikať symbol .
- Po uplynutí polovice nastaveného času otočte grilované jedlo.

Po uplynutí polovice nastaveného času rúra dvakrát zapípa, aby naznačila možnosť otočenia jedla, ak je to potrebné.

- Otvorte dvierka. Čas na displeji (1) sa zastaví.
- Otočte jedlo. Upozorňujeme, že jedlo už môže byť horúce, preto v prípade potreby použite kuchynské rukavice alebo držiaky hrncov.
- Zatvorte dvierka a stlačením tlačidla spustenia/rýchleho spustenia (9) budete pokračovať v danom programe. Zostávajúci čas bude pokračovať v odpočítavaní na displeji (1).

Ak si myslíte, že jedlo nepotrebuje otočiť, nerobte nič a jednoducho nechajte program pokračovať.

Koniec procesu grilovania naznačuje blikajúce hlásenie „**End**" (Koniec) na displeji (1) a spotrebič zapípa 5-krát. Ak neotvoríte dvierka mikrovlnnej rúry, 5 pípnutí sa bude opakovať každé 2 minúty.

Hlásenie „**End**" (Koniec) bude na displeji (1) blikať dovtedy, kým sa neotvoria dvierka.

Tipy pre dobré výsledky grilovania

Pred grilovaním predhrejte mikrovlnnú rúru na pribl. 10 minút pomocou funkcie grilovania.

V nižšie uvedenej tabuľke nájdete odporúčané množstvá a doby spracovania rôznych potravín. Nižšie uvedené potraviny nesmú byť hrubšie než 2 cm, aby sa zaručila príprava jedla v uvedenom čase. Pri kusoch mäsa, ktoré sú hrubšie než 2 cm, sa musí podľa toho predĺžiť doba prípravy na každej strane.

Otočenie jedla odporúčame len raz, aby sa predišlo vysušeniu mäsa.

Ingrediencie	**Odporúčané množstvo**	**Odporúčaná doba**
Klobása	pribl. 100 g na klobásu	15 min. na stranu
Bravčový steak	pribl. 120 g na steak	18 min. na stranu
Kurací steak	pribl. 100 g na steak	20 min. na stranu
Burger	pribl. 125 g na burger	20 min. na stranu

9.2.4 Kombinačný režim

VAROVANIE! Nebezpečenstvo požiaru
Nikdy nepoužívajte stojany na grilovanie (13) ani iné kovové predmety v kombinačnom režime. Môžu sa tak vytvoriť iskry.

Tento režim kombinuje režimy mikrovlnnej rúry a grilovania. Dokonale sa hodí na prípravu jedla varením aj grilovaním.

V kombinačnom režime je doba prípravy jedla rozdelená percentuálnymi hodnotami medzi mikrovlnný režim a režim grilovania.

Režim	Mikrovlnný režim	Režim grilovania
Kombinácia 1 **C – 1**	55%	45%
Kombinácia 2 **C – 2**	30%	70%

Upozorňujeme, že čas, ktorý sa má nastaviť, závisí od niekoľkých faktorov. Množstvo a zloženie jedla hrá dôležitú úlohu. Odporúčame občas kontrolovať výsledky varenia a v prípade potreby upravovať dobu prípravy jedla.

Kombinačný režim 1

Kombinačný režim 1 je vhodný napríklad pre jedlá z hydiny, omelety, gratinované jedlá a lazane. Podiel nastavenej doby prípravy jedla mikrovlnného režimu je 55 percent a zostávajúcich 45 percent patrí režimu grilovania.

- Stlačte kombinačné tlačidlo COMB. (7). Na displeji (1) sa zároveň zobrazia „**C - 1**“ a , .
- Potvrďte stlačením tlačidla spustenia/rýchleho spustenia (9).
- Pomocou otočného ovládača (9) vyberte požadovanú dobu prípravy jedla až do maximálne 95 minút.
- Potvrďte stlačením tlačidla spustenia/rýchleho spustenia (9). Mikrovlnná rúra spustí nastavený kombinačný režim a na displeji (1) začnú blikať symboly a . Na displeji sa striedavo zobrazujú vybraný režim a zostávajúci čas.

Koniec procesu prípravy jedla naznačuje blikajúce hlásenie „**End**“ (Koniec) na displeji (1) a spotrebič zapípa 5-krát. Ak neotvoríte dvierka mikrovlnnej rúry, 5 pípnutí sa bude opakovať každé 2 minúty.

Hlásenie „**End**“ (Koniec) bude na displeji (1) blikať dovtedy, kým sa neotvoria dvierka.

Kombinačný režim 2

Kombinačný režim 2 je vhodný napríklad pre ryby. Podiel nastavenej doby prípravy jedla mikrovlnného režimu je 30 percent a zostávajúcich 70 percent patrí režimu grilovania.

- Stlačte kombinačné tlačidlo COMB. (7). Na displeji (1) sa zároveň zobrazia „**C - 1**“ a , .
- Otáčajte otočným ovládačom (9), pokým sa na displeji (1) nezobrazí „**C - 2**“.
- Potvrďte stlačením tlačidla spustenia/rýchleho spustenia (9).
- Pomocou otočného ovládača (9) vyberte požadovanú dobu prípravy jedla až do maximálne 95 minút.

- Potvrďte stlačením tlačidla spustenia/rýchleho spustenia ⏀ (9). Mikrovlnná rúra spustí nastavený kombinačný režim a na displeji (1) začnú blikať symboly ≋ a ⎍. Na displeji sa striedavo zobrazujú vybraný režim a zostávajúci čas.

Koniec procesu prípravy jedla naznačuje blikajúce hlásenie „**End**" (Koniec) na displeji (1) a spotrebič zapípa 5-krát. Ak neotvoríte dvierka mikrovlnnej rúry, 5 pípnutí sa bude opakovať každé 2 minúty.

Hlásenie „**End**" (Koniec) bude na displeji (1) blikať dovtedy, kým sa neotvoria dvierka.

9.3 Automatické programy

Táto mikrovlnná rúra má 10 automatických režimov. Pri ich používaní nepotrebujete nastaviť čas a výkon. Jednoducho zadajte požadovaný program a množstvo. Mikrovlnná rúra urobí zvyšok a vypočíta správnu dobu podľa zadaných možností.

Položky displeja	Program	Symbol	Množstvo
A-01	**Cestoviny**		**100 – 300 g**
A-02	**Ryba**		**100 – 1 000 g**
A-03	**Ryža**		**100 – 1 000 g**
A-04	**Kuracie mäso**		**800 – 1 400 g**
A-05	**Ohrievanie**		**100 – 1 000 g**
A-06	**Zemiaky**		**150 – 600 g**
A-07	**Mäso/pečené mäso**		**300 – 1 300 g**
A-08	**Pukance**		**20 – 60 g**
A-09	**Tekutiny**		**1 – 3 poháre**
A-10	**Zelenina**		**200 – 600 g**

NEBEZPEČENSTVO! Pri automatických programoch, ktoré využívajú mikrovlnnú aj grilovaciu funkciu, nepoužívajte kryty ani riad, ktorý nie je odolný proti teplu! Nebezpečenstvo požiaru!

Upozorňujeme, že automatický program vypočítava dobu programu a úroveň výkonu pre čerstvé potraviny. Mrazené potraviny sa musia pred použitím odmraziť, inak sa neuvaria v prednastavenom čase.

9.4 Spustenie automatického programu

Neukladajte jedlo priamo na sklenený tanier (2), vždy ho vložte do vhodnej nádoby alebo na tanier. Nádoby alebo taniere musia byť dostatočne veľké alebo mať dostatočne vysoký okraj, aby zachytili všetky šťavy vychádzajúce z jedla.

- Otočením otočného ovládača (9) doľava sa zobrazí ponuka výberu automatických programov. Číslo (**A-01** až **A-10**) bliká na displeji (1) a zobrazuje tak aktuálne vybraný automatický program. Vedľa čísla tiež bliká symbol príslušného programu.

Počas nastavenia automatického programu sa na displeji (1) zobrazujú symbol a symbol použitého režimu ohrevu (alebo).

- Pomocou otočného ovládača (9) vyberte požadovaný automatický program. Program môžete vybrať otočením doľava alebo doprava. Potvrďte výber stlačením tlačidla spustenia/rýchleho spustenia (9).
- Teraz pomocou otočného ovládača (9) vyberte približnú hmotnosť potravín. Potvrďte výber stlačením tlačidla spustenia/rýchleho spustenia (9).

Upozorňujeme, že k rôznym automatickým programom sú priradené rôzne hmotnosti alebo množstvá.

- Spustí sa vybraný automatický program. Na displeji (1) blikajú symbol vybraného automatického režimu, symbol a symbol použitého režimu ohrevu. Pri automatickom programe A-07 bliká symbol alebo symbol , v závislosti od postupu programu. Počas fungovania programu symboly naznačujú aktuálne použitý režim ohrevu. Zobrazuje sa aj odpočítavanie zostávajúceho času.

Koniec procesu prípravy jedla naznačuje blikajúce hlásenie „**End**“ (Koniec) na displeji (1) a spotrebič zapípa 5-krát. Ak neotvoríte dvierka mikrovlnnej rúry, 5 pípnutí sa bude opakovať každé 2 minúty.

Hlásenie „**End**“ (Koniec) bude na displeji (1) blikať dovtedy, kým sa neotvoria dvierka.

Pri automatických programoch **A-04** (kuracie mäso) a **A-07** (mäso/pečené mäso), sa musí jedlo otočiť približne po 2/3 doby varenia, aby sa dosiahli rovnomerné výsledky.
Mikrovlnná rúra zapípa dvakrát, aby naznačila čas, kedy sa má jedlo otočiť. Na displeji (1) sa tiež zobrazí hlásenie „**turn**“ (otočiť).

- Otvorte dvierka. Čas na displeji (1) sa zastaví.
- Otočte jedlo. Upozorňujeme, že jedlo už môže byť horúce, preto v prípade potreby použite kuchynské rukavice alebo držiaky hrncov.
- Zatvorte dvierka a stlačením tlačidla spustenia/rýchleho spustenia (9) budete pokračovať v danom programe. Zostávajúci čas bude pokračovať v odpočítavaní na displeji (1).

Ak si myslíte, že jedlo nepotrebuje otočiť, nerobte nič a jednoducho nechajte program pokračovať.

Rozhodujúci vplyv na výsledky prípravy jedla majú veľkosť, tvar a konkrétne druhy potravín. Ak po dokončení automatického programu nie je jedlo ešte dobre upečené, odporúčame pokračovať vo varení pomocou programu rýchleho spustenia. Ak automatický program používa aj funkciu grilovania, túto funkciu je možné použiť pri prídavnom varení. Upozorňujeme, že úroveň zhnednutia jedla sa tiež zvýši.

9.5 Individuálne automatické programy

9.5.1 Program cestoviny

Použitý režim ohrevu	Mikrovlnná rúra
Čas programu (podľa množstva)	25:00 až 35:00 min.

Pri nastavovaní použité čistú hmotnosť cestovín bez vody.

Pridajte dostatočné množstvo vody, aby boli pokryté všetky cestoviny. Množstvo vody sa môže líšiť v závislosti od druhu cestovín a varnej nádoby. Pre orientáciu odporúčame pridať 4 prídely vody na 1 prídel cestovín.

- Aby ste predišli vyvretiu, použite vysokú nádobu.
- Pridajte požadované množstvo cestovín.
- Pridajte také množstvo vody, koľko by ste zvyčajne pridali na zovretie. Cestoviny musia byť vždy zakryté vodou.
- Spustite program **„Cestoviny“**.
- Po dokončení programu nechajte cestoviny na 2 až 3 minúty postáť až potom ich preceďte.

9.5.2 Program ryby

Použitý režim ohrevu	Mikrovlnná rúra
Čas programu (podľa množstva)	3:30 až 16:00 min.

- Na tanieri, určenom do mikrovlnných rúr, rozložte ryby rovnomerne.
- Okoreňte ryby podľa chuti a pridajte trochu masla alebo iného tuku.
- Spustite program **„Ryby“**.

9.5.3 Program ryža

Použitý režim ohrevu	Mikrovlnná rúra
Čas programu (podľa množstva)	15:00 až 51:00 min.

- Aby ste predišli vyvretiu, použite vysokú nádobu.
- Pridajte do nádoby vodu. Pravidlom je pridať dvakrát toľko mililitrov vody koľko gramov ryže. Preto pridajte 400 mililitrov vody na 200 gramov ryže. V tomto prípade vyberte pri nastavovaní 200 gramov, pretože sa počíta len hmotnosť ryže.
- Nechajte ryžu zväčšiť na pribl. 3 až 5 minút.
- Zakryte nádobu vhodným vekom, ale nesmie to byť nepriepustné.
- Spustite program **„Ryža“**.

9.5.4 Program kuracie mäso

Použitý režim ohrevu	Mikrovlnná a grilovacia funkcia
Čas programu (podľa množstva)	43:00 až 54:00 min.

- Na tanier, určený do mikrovlnných rúr, položte kuracie mäso.
- Okoreňte kuracie mäso podľa chuti.
- Spustite program **„Kuracie mäso“**.
- Aby ste zabránili vysušeniu kuracieho mäsa, musí sa vždy otočiť. To umožní, aby sa spodná časť mäsa lepšie ugrilovala dohneda. Po približne 2/3 doby programu mikrovlnná rúra pozastaví automatický program a dvakrát pípne. Na displeji (1) sa tiež zobrazí hlásenie „**turn**“ (otočiť).

Pred otočením odporúčame vyliať všetky tekutiny vytvorené počas pečenia. Koncový výsledok bude trošku chrumkavejšie mäso.

- Otočte kuracie mäso a stlačením tlačidla spustenia/rýchleho spustenia ⏀ (9) pokračujte v programe **„Kuracie mäso“**.

9.5.5 Program ohrievania

Použitý režim ohrevu	Mikrovlnná rúra
Čas programu (podľa množstva)	1:10 až 10:10 min.

- Na tanieri, určenom do mikrovlnných rúr, rozložte jedlo na rovnomerné ohriatie.
- Spustite program **„Ohrievanie“**.

9.5.6 Program zemiaky

Použitý režim ohrevu	Mikrovlnná rúra
Čas programu (podľa množstva)	3:50 až 11:00 min.

- Ak je to možné, použite neoškrabané zemiaky rovnakej veľkosti.
- Prepichnite šupku niekoľkokrát.
- Zemiaky položte na tanier, určený do mikrovlnných rúr, alebo do inej vhodnej nádoby. Ideálne by sa zemiaky nemali dotýkať.
- Spustite program **„Zemiaky“**.

Pri zemiakovom gratinovom jedle odporúčame použiť radšej kombinovaný režim (kombinácia mikrovlnnej a grilovacej funkcie C-1). Pri 750 g zemiakov odporúčame dobu prípravy 40 až 45 minút.

9.5.7 Program mäso/pečené mäso

Použitý režim ohrevu	Mikrovlnná a grilovacia funkcia
Čas programu (podľa množstva)	42:30 až 79:30 min.

- Okoreňte mäso/pečené mäso podľa chuti.
- Na tanier, určený do mikrovlnných rúr, položte mäso.
- Potom spusťte program **„Mäso/pečené mäso“**.
- Aby ste zabránili vysušeniu pečeného mäsa, musí sa vždy otočiť. To umožní, aby sa spodná časť mäsa lepšie ugrilovala dohneda. Po približne 2/3 doby programu mikrovlnná rúra pozastaví automatický program a dvakrát pípne. Na displeji (1) sa tiež zobrazí hlásenie „**turn**“ (otočiť).
- Otočte pečené mäso a stlačením tlačidla spustenia/rýchleho spustenia ⏀ (9) pokračujte v programe **„Mäso/pečené mäso“**.

9.5.8 Program pukance

Použitý režim ohrevu	Mikrovlnná rúra
Čas programu (podľa množstva)	2:00 až 3:00 min.

- Do vhodnej nádoby, bežne dostupnej v obchodoch, vložte požadované množstvo pukancov.
- Spustite program **„Pukance“**.

9.5.9 Program tekutiny

Použitý režim ohrevu	Mikrovlnná rúra
Čas programu (podľa množstva)	1:30 až 4:00 min.

- Do nádoby, určenej do mikrovlnných rúr, napr. pohára alebo hrnčeka, vlejte tekutinu, ktorú chcete ohriať (nápoje, omáčky a pod.), a položte ju na sklenený tanier (2).
- Ak vložíte do mikrovlnnej rúry niekoľko nádob naraz, uistite sa, že sa spolu nedotýkajú.
- Spustite program **„Tekutiny“**.

Ak nechcete, aby začali tekutiny náhle vrieť, odporúčame:

- ➢ vložiť počas zohrievania do tekutiny sklenenú tyčku,
- ➢ nechať tekutinu v mikrovlnnej rúre asi 20 až 30 sekúnd po zohriatí.

9.5.10 Program zelenina

Použitý režim ohrevu	Mikrovlnná rúra
Čas programu (podľa množstva)	3:30 až 10:30 min.

- Zeleninu položte na tanier, určený do mikrovlnných rúr, alebo do inej vhodnej nádoby.
- Spustite program **„Zelenina“**.

9.6 Rozmrazovanie

9.6.1 Rozmrazovanie podľa času

Táto funkcia poskytuje jednoduchý spôsob rozmrazovania mrazených potravín. Jednoducho zadajte požadovanú dobu rozmrazovania.

- Stlačte tlačidlo rozmrazovania (11). Symboly , sa zobrazujú na displeji (1) s prvým programom rozmrazovania „**DEF1**“. Potvrďte stlačením tlačidla spustenia/rýchleho spustenia (9).
- Na displeji (1) sa zobrazí čas „**00:10**“.
- Pomocou otočného ovládača (9) vyberte požadovaný čas rozmrazovania od 10 sekúnd po 95 minút a potvrďte stlačením tlačidla spustenia/rýchleho spustenia (9).
- Spustí sa rozmrazovanie. Na displeji (1) sa zobrazí odpočítavanie zostávajúceho času rozmrazovania a začnú blikať symboly a .

Jedlo odporúčame otočiť po pribl. polovici nastaveného času.

- Otvorte dvierka. Zostávajúci čas rozmrazovania sa zobrazí na displeji (1).
- Otočte jedlo.
- Zatvorte dvierka a stlačením tlačidla spustenia/rýchleho spustenia (9) budete pokračovať v danom programe. Zostávajúci čas bude pokračovať v odpočítavaní na displeji (1).

Ak si myslíte, že jedlo nepotrebuje otočiť, nerobte nič a jednoducho nechajte program pokračovať.

Na displeji (1) sa zobrazí blikajúce hlásenie „**End**" (Koniec), čím je naznačený koniec rozmrazovania a 5-krát zaznie pípnutie. Ak neotvoríte dvierka mikrovlnnej rúry, 5 pípnutí sa bude opakovať každé 2 minúty.

Hlásenie „**End**" (Koniec) bude na displeji (1) blikať dovtedy, kým sa neotvoria dvierka.

Tabuľka nižšie zobrazuje vhodné časy rozmrazovania podľa hmotnosti potravín na rozmrazovanie.

Rozmrazovacia hmotnosť – gramy –	**Rozmrazovacia doba – minúty –**	**Rozmrazovacia hmotnosť – gramy –**	**Rozmrazovacia doba – minúty –**
100 g	05:00	1000 g	35:00
200 g	08:00	1100 g	39:00
300 g	11:00	1200 g	42:00
400 g	14:00	1300 g	46:00
500 g	17:00	1400 g	50:00
600 g	20:00	1500 g	53:00
700 g	24:00	1600 g	57:00
800 g	28:00	1700 g	61:00
900 g	31:00	1800 g	64:00

Upozorňujeme, že dané časy sú len informatívne. Môžu sa líšiť podľa vlastností potravín, ktoré sa rozmrazujú.

9.6.2 Rozmrazovanie podľa hmotnosti

Ak chcete radšej zadať hmotnosť mrazenej potraviny, než čas, vyberte túto funkciu. Výkon a doba rozmrazovania sa vypočítajú automaticky podľa zadanej hmotnosti.

- Stlačte tlačidlo rozmrazovania *⏲/*⚖ (11). Symboly ≋, 🍗 sa zobrazujú na displeji (1) s prvým programom rozmrazovania „**DEF1**".
- Pomocou otočného ovládača (9) vyberte druhý program rozmrazovania „**DEF2**". Potvrďte stlačením tlačidla spustenia/rýchleho spustenia ⏀ (9).
- Na displeji (1) sa zobrazí minimálna hmotnosť „**100g**".
- Pomocou otočného ovládača (9) vyberte správnu hmotnosť potravín na rozmrazenie od 100 g po 1800 g.
- Potvrďte zadanú hmotnosť stlačením tlačidla spustenia/rýchleho spustenia ⏀ (9). Spustí sa rozmrazovanie. Na displeji (1) sa zobrazí odpočítavanie zostávajúceho času rozmrazovania, ktorý vypočítala mikrovlnná rúra, a začnú blikať symboly ≋ a 🍗.

Po uplynutí približne polovice času rúra dvakrát zapípa a na displeji sa zobrazí hlásenie „**turn**" (otočiť). To naznačuje, že v prípade potreby, môžete otočiť jedlo.

- Otvorte dvierka. Zostávajúci čas rozmrazovania sa zobrazí na displeji (1).
- Otočte jedlo.
- Zatvorte dvierka a stlačením tlačidla spustenia/rýchleho spustenia ⏀ (9) budete pokračovať v danom programe. Zostávajúci čas bude pokračovať v odpočítavaní na displeji (1).

Ak je to potrebné, môžete jedlo otočiť hneď ako jednotka dvakrát zapípa a na displeji (1) sa zobrazí hlásenie „**turn**" (otočiť).

Na displeji (1) sa zobrazí blikajúce hlásenie „**End**" (Koniec), čím je naznačený koniec rozmrazovania a 5-krát zaznie pípnutie. Ak neotvoríte dvierka mikrovlnnej rúry, 5 pípnutí sa bude opakovať každé 2 minúty.

Hlásenie „**End**" (Koniec) bude na displeji (1) blikať dovtedy, kým sa neotvoria dvierka.

9.7 Oneskorenie času spustenia

Táto funkcia umožňuje nastaviť mikrovlnnú rúru tak, aby sa vybraný program spustil v požadovanom čase.

Pri používaní tejto funkcie si prečítajte bezpečnostné pokyny vzťahujúce sa na riziká vzniku požiaru v kapitole 2.

Ak chcete oddialiť čas spustenia, je dôležité, aby ste čas nastavili správne.
Oneskorenie času spustenia nefunguje pri programe rozmrazovania, programe „**A-05**" (ohrievanie) a funkcii mikrovlnného režimu/rýchleho spustenia.

- Nastavte požadovanú mikrovlnnú funkciu (mikrovlnný režim, režim grilovania, kombinačný režim alebo automatický program).
  - **Mikrovlnný režim:** Stlačte tlačidlo mikrovlnného režimu (12), vyberte úroveň výkonu a upravte požadovanú dobu prípravy jedla pomocou otočného ovládača (9).
  - **Režim grilovania:** Stlačte tlačidlo grilovania (6), upravte požadovanú dobu grilovania pomocou otočného ovládača (9).
  - **Kombinačný režim:** Stlačte kombinačné tlačidlo COMB. (7). Vyberte požadovaný režim „**C-1**" alebo „**C-2**" pomocou otočného ovládača (9).
  - **Automatické programy:** Pomocou otočného ovládača (9) vyberte automatický program (okrem **A-05**) a potvrďte výber stlačením tlačidla spustenia/rýchleho spustenia ⏀ (9). Otočením otočného ovládača vyberte hmotnosť potravín.
- Stlačte tlačidlo časovača/hodín (10). Číslice hodiny blikajú na displeji (1).
- Otočením otočného ovládača (9) vyberte požadovanú hodinu spustenia a potvrďte výber stlačením tlačidla spustenia/rýchleho spustenia ⏀ (9). Číslice minút blikajú na displeji (1).
- Otočením otočného ovládača (9) vyberte požadovanú minútu spustenia a potvrďte výber stlačením tlačidla spustenia/rýchleho spustenia ⏀ (9).

Naprogramovaná doba spustenia teraz bliká na displeji (1). Zároveň blikajú aj príslušné symboly vybraných funkcií mikrovlnnej rúry (mikrovlnný režim, režim grilovania, kombinačný režim alebo automatické programy).

V čase spustenia rúra dvakrát zapípa a vybraný program sa spustí automaticky.

Kedykoľvek je možné zrušiť nastavenú dobu spustenia a celý naprogramovaný proces. Urobíte tak stlačením tlačidla zastavenia (8). Aktuálny čas sa teraz zobrazí na displeji (1).

10. Servis/oprava/čistenie

10.1 Servis/oprava

VAROVANIE! V prípade poškodenia tejto mikrovlnnej rúry akýmkoľvek spôsobom, napr. vniknutím kvapalín alebo predmetov do krytu, pri jej vystavení dažďu alebo vlhkosti, keď spotrebič nepracuje obvyklým spôsobom alebo po jeho páde, je potrebná jeho oprava. Ak si všimnete dym, nezvyčajné zvuky alebo zápach, okamžite mikrovlnnú rúru vypnite a odpojte napájací kábel zo zásuvky. Dvierka nechajte zatvorené, aby ste uhasili všetky plamene. V takom prípade sa mikrovlnná rúra nemôže ďalej používať a musí byť skontrolovaná autorizovaným servisným personálom. Všetky servisné práce alebo opravy musí vykonať kvalifikovaný servisný pracovník. Kryt mikrovlnnej rúry nikdy neotvárajte.

10.2 Čistenie

NEBEZPEČENSTVO! Pred začatím čistenia dopojte zástrčku od sieťovej zásuvky. Je tam riziko úrazu elektrickým prúdom!

NEBEZPEČENSTVO! Počkajte, kým mikrovlnná rúra úplne vychladne. Riziko popálenia!

NEBEZPEČENSTVO! Nikdy neponárajte samotnú mikrovlnnú rúru do vody, existuje riziko úrazu elektrickým prúdom!

VAROVANIE! Na čistenie priestoru na prípravu jedla nepoužívajte sprej na čistenie rúr, pretože môže zanechať zvyšky na ohrevných tyčiach, ktoré nebude možné odstrániť.

Pri čistení vyberte sklenený tanier (2) a valčekový kruh (4). Tieto diely je možné potom vyčistiť teplou vodou a prostriedkom na umývanie riadu. Opláchnite všetky časti čistou vodou a dôkladne ich osušte. Na čistenie nikdy nepoužívajte drsné materiály.

Sklenený tanier (2) môžete umyť aj v umývačke riadov.

Pomocou mierne navlhčenej handričky a malého množstva prostriedku na umývanie riadu vyčistite vnútro aj vonkajšok mikrovlnnej rúry. Nikdy nepoužívajte žiadne rozpúšťadlá, ani čistiace prostriedky, ktoré by mohli poškodiť plastový kryt. Dôkladne potom všetky súčasti osušte.

Vlhkou handričkou pravidelne čistite dvierka, priezor, tesnenia dvierok a susedné časti. Nepoužívajte abrazívne čističe.

11. Skladovanie pri nepoužívaní/preprava

Ak mikrovlnnú rúru už nechcete používať, odložte ju na čisté, suché a bezprašné miesto mimo priameho slnečného žiarenia.

Pri preprave mikrovlnnej rúry odporúčame použiť pôvodné balenie, aby sa predišlo poškodeniu. Prípadne môžete použiť veľkú a odolnú kartónovú škatuľu a obložiť okolo mikrovlnnej rúry vhodné vypchávky (napr. vlnené deky). Chrániť musíte najmä dvierka a jeho zamykací mechanizmus.

12. Odstraňovanie problémov

Na displeji (1) sa nič nezobrazuje

- Skontrolujte, či je zástrčka správne zasunutá do sieťovej zásuvky.
- Sieťová zásuvka je chybná. Odskúšajte spotrebič v inej sieťovej zásuvke, o ktorej viete, že určite funguje.
- Displej (1) je chybný. Obráťte sa na výrobcu.

Pri stlačení tlačidiel sa nič nedeje

- Skontrolujte, či nie je zapnutá funkcia detského zámku. V prípade potreby ju deaktivujte.

Požadovaný proces sa nespustil.

- Dvierka mikrovlnnej rúry nie sú správne zatvorené. Zatvorte dvierka.

Sklenený tanier (2) vydáva pri otáčaní hluk.

- Skontrolujte, či je sklenený tanier (2) správne nasadený na valčekovom kruhu (4). Správne ho umiestnite.
- Skontrolujte, či nie je valčekový kruh (4) alebo spodná časť mikrovlnnej rúry špinavá. Obidve časti vyčistite.

Pri používaní grilu je veľa dymu.

- Pred použitím grilu sa uistite, že nie je výhrevný prvok zašpinený od zvyškov.

13. Informácie o environmentálnych nariadeniach a likvidácii

Zariadenia označené týmto symbolom podliehajú európskej smernici 2012/19/EU. Všetky elektrické a elektronické zariadenia je potrebné likvidovať oddelene od domáceho odpadu, na oficiálnych zberných miestach. Zabráňte znečisteniu životného prostredia a ohrozeniu vášho zdravia správnou likvidáciou zariadenia. Podrobnejšie informácie o správnom spôsobe likvidácie získate, keď sa obrátite na miestnu administratívu, na organizácie zaoberajúce sa likvidáciou alebo na predajcu, od ktorého ste zariadenie zakúpili.

Všetky obalové materiály zlikvidujte s ohľadom na životné prostredie. Obalové kartóny je možné vyhodiť do odpadových kontajnerov na recykláciu papiera alebo odovzdať na recykláciu na verejných zberných miestach. Akékoľvek fólie alebo plasty obsiahnuté v obale by sa mali kvôli likvidácii vrátiť na verejné zberné miesta.

Pri likvidácia obalového materiálu si na ňom všimnite označenia. Na štítku sú označené skratky (a) a čísla (b), a ich význam je nasledovný:

1 – 7: plast/ 20 – 22: papier a kartón / 80 – 98: kompozitné materiály.

14. Potravinárske použitie

Tento symbol označuje produkty, ktorých fyzické a chemické zloženie bolo testované a potvrdené pri použití s potravinami ako nerizikové pre zdravie, podľa požiadaviek nariadenia EÚ 1935/2004.

15. Informácie o zhode

Produkt spĺňa požiadavky príslušných európskych a národných smerníc. Poskytujeme dôkaz súladu. Výrobca má príslušné vyhlásenia a dokumentáciu.

Úplné Vyhlásenie o zhode EÚ je k dispozícii na prevzatie cez tento odkaz:
https://www.targa.gmbh/downloads/conformity/321962_1907.pdf

16. Informácie o záruke a servise

Záruka spoločnosti TARGA GmbH

Vážená zákazníčka, vážený zákazník,

Na tento prístroj máte trojročnú záruku od dátumu nákupu. V prípade nedostatkov tohto výrobku máte voči jeho predajcovi zákonné práva. Tieto zákonné práva nie sú obmedzené našou zárukou, ktorá je uvedená ďalej.

Záručné podmienky

Záručná doba začína dňom kúpy. Dobre si uschovajte originál pokladničného bloku. Tento doklad je potrebný ako potvrdenie o kúpe. Ak sa v priebehu troch rokov od kúpy tohto výrobku prejaví materiálová alebo výrobná chyba, tento výrobok vám podľa našej úvahy bezplatne buď vymeníme alebo opravíme.

Záručná doba a zákonné nároky z titulu chyby

Záruka sa nepredlžuje o dobu trvania záručných opráv. To platí aj na vymenené alebo opravené diely. Prípadné už pri kúpe zistené chyby a nedostatky musíte ohlásiť ihneď po vybalení výrobku. Opravy, ktoré spadajú do obdobia po skončení záruky, si musíte zaplatiť.

Rozsah záruky

Prístroj bol podľa prísnych kvalitatívnych predpisov starostlivo vyrobený a pred expedíciou dôkladne vyskúšaný. Záruka platí na materiálové a výrobné chyby. Táto záruka neplatí na také súčasti výrobku, ktoré sú vystavené normálnemu opotrebeniu, takže sa na ne hľadí ako na opotrebené diely, ani na poškodenia krehkých dielov, ako sú spínače, akumulátory alebo diely zo skla. Táto záruka stráca platnosť, ak bol výrobok poškodený, nesprávne používaný alebo udržiavaný. Pre správne používanie tohto výrobku treba presne dodržiavať všetky pokyny uvedené v návode na používanie. Bezpodmienečne sa treba vyhnúť takému účelu používania a takej manipulácii, pred akými sú v návode na používanie uvedené výstrahy. Výrobok je určený len na súkromné používanie a nie na podnikateľské účely. Záruka stráca platnosť pri zaobchádzaní nezodpovedajúcemu účelu a pri neprimeranom zaobchádzaní, pri použití násilia a pri zásahoch, ktoré neurobil náš autorizovaný servis. Opravou ani výmenou výrobku nezačína plynúť nová záručná doba.

Postup pri uplatňovaní záruky

Ak chcete zabezpečiť rýchle vybavenie vašej požiadavky, riaďte sa týmito pokynmi:

- Pred uvedením výrobku do prevádzky si pozorne prečítajte priloženú dokumentáciu. Ak by sa vyskytol problém, ktorý sa takýmto spôsobom nedá vyriešiť, obráťte sa na našu zákaznícku linku.
- Pri každej požiadavke majte poruke účtenku a číslo výrobku príp. jeho výrobné číslo ako doklad o kúpe.
- V prípade, že telefonické vyriešenie nie je možné, v závislosti od príčiny chyby zákaznícky servis zariadi ďalšie služby.

Servis

SK Telefón: 0850 232001

E-mailový: targa@lidl.sk

IAN: 321962_1907

Výrobca

Majte na pamäti, že táto adresa nie je adresou servisu. Najprv sa obráťte na vyššie uvedenú opravovňu.

TARGA GmbH

Coesterweg 45

59494 Soest

NEMECKO