SILVERCREST® KITCHEN TOOLS

ELECTRIC SALT OR PEPPER MILL

GB **ELECTRIC SALT OR PEPPER MILL**
Operation and safety notes
Translation of the original instructions

HU **ELEKTROMOS SÓ-/BORSŐRLŐ**
Kezelési és biztonsági utalások
Eredeti használati utasítás fordítása

SI **ELEKTRIČNI MLINČEK ZA SOL ALI POPER**
Navodila za upravljanje in varnostna opozorila
Prevod izvirnih navodil

CZ **ELEKTRICKÝ MLÝNEK NA SŮL NEBO PEPŘ**
Pokyny pro obsluhu a bezpečnostní pokyny
Překlad původního návodu k používání

SK **ELEKTRICKÝ MLYNČEK NA SOĽ A KORENIE**
Pokyny pre obsluhu a bezpečnostné pokyny
Preklad pôvodného návodu na použitie

DE AT CH **ELEKTRISCHE SALZ- ODER PFEFFERMÜHLE**
Bedienungs- und Sicherheitshinweise
Originalbetriebsanleitung

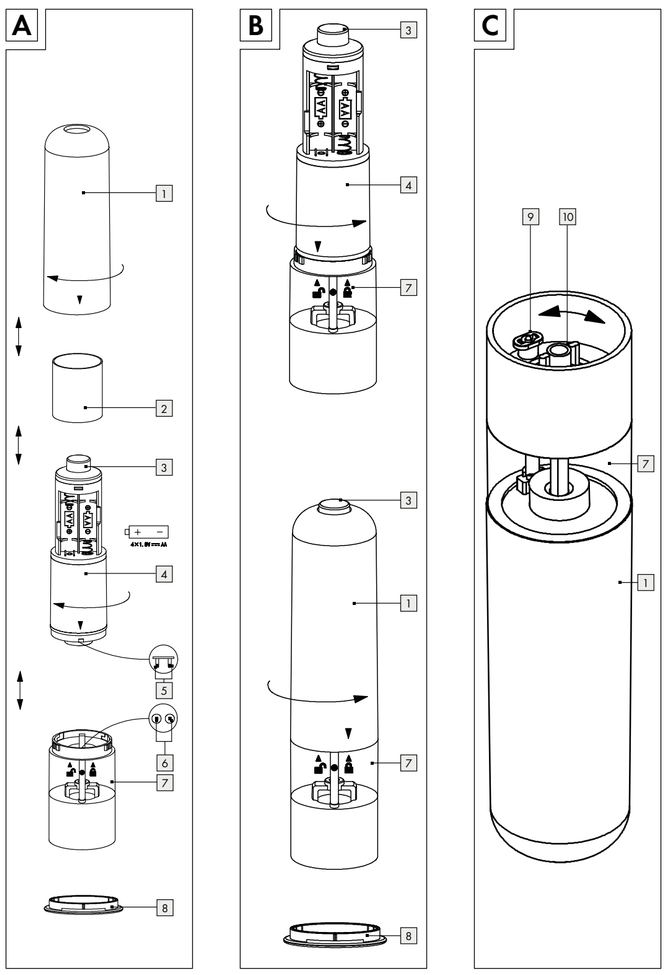

List of pictograms used
Direct current/voltage
Food safe!
CE mark indicates conformity with relevant EU directives applicable for this product.
Safety information / Instructions for use
Keep out of reach of children
Do not dispose of in fire
Do not insert incorrectly
Do not deform/damage
Do not open/dismantle
Do not mix different types or brands
Do not mix new and used
Do not charge
Keep away from water and excessive moisture
Do not short circuit
Insert correctly

IAN 451598_2310 HU SI CZ SK

Electric Salt or Pepper Mill

Introduction

We congratulate you on the purchase of your new product.
You have chosen a high quality product. The instructions for use are part of the product. They contain important information concerning safety, use and disposal. Before using the product, please familiarise yourself with all of the safety information and instructions for use. Only use the product as described and for the specified applications. If you pass the product on to anyone else, please ensure that you also pass on all the documentation with it.

Intended use

This product is intended for use as electrical salt or pepper mill. All modifications to this product are not as intended and may cause considerable risk of accident. The manufacturer assumes no liability for damages caused because of non-intended usage. The product is not intended for commercial use. The product is designed for private household use only.

Technical specifications

Batteries: 4 x 1.5 V⎓ AA (LR6), included
Operating voltage: 6 V⎓
Rated current: 1A
Emission sound pressure level: <70 dB(A), K=3 dB(A)

Parts description

1 Top
2 Battery protective cover
3 Switch
4 Motor
5 Contact 1
6 Contact 2
7 Base with container
8 Aroma seal cover
9 Bulb
10 Adjustable screw

Safety information

WARNING!
DANGER TO LIFE AND ACCIDENT HAZARD FOR TODDLERS AND SMALL CHILDREN! Never allow children to play unsupervised with the packaging material. There is a danger of suffocation from the packaging material. Children frequently underestimate the dangers. Children should be kept away from the product at all times.

WARNING!
DANGER TO LIFE! Batteries can be swallowed, which may represent a danger to life. If a battery has been swallowed, medical help is required immediately.

- This product can be used by children aged from 8 years and above and persons with reduced physical, sensory or mental capabilities or lack of experience and knowledge if they have been given supervision or instruction concerning use of the product in a safe way and understand the hazards involved. Children shall not play with the product. Cleaning and user maintenance shall not be made by children without supervision.
- Do not use the product if it is damaged. Damaged products represent a danger of death from electric shock!
- Do not expose the product to
  – extreme temperatures,
  – strong vibrations,
  – strong mechanical stresses,
  – direct sunlight,
  – moisture.
  Otherwise the product may be damaged.
- Please note that the guarantee does not cover damage caused by incorrect handling, non-compliance with the operating instructions or interference with the product by unauthorised individuals.
- Under no circumstances should you take the product apart. Improper repairs may place the user in considerable danger. Repairs should only be carried out by specialist personnel.
- Please keep the product clean.
- Please fill the product only with peppercorns or coarse salt.
- **FOOD SAFE!** This product does not affect the taste and aroma properties of foodstuffs.

Safety instructions for batteries/rechargeable batteries

- **DANGER TO LIFE!** Keep batteries/rechargeable batteries out of reach of children. If accidentally swallowed seek immediate medical attention.
- Swallowing may lead to burns, perforation of soft tissue, and death. Severe burns can occur within 2 hours of ingestion.
- **DANGER OF EXPLOSION!** Never recharge non-rechargeable batteries. Do not short-circuit batteries/rechargeable batteries and/or open them. Overheating, fire or bursting can be the result.
- Never throw batteries/rechargeable batteries into fire or water.
- Do not exert mechanical loads to batteries/rechargeable batteries.
- **WARNING:** Dispose of used batteries immediately. Keep new and used batteries away from children. If you think batteries might have been swallowed or placed inside any part of the body, seek immediate medical attention.

Risk of leakage of batteries/rechargeable batteries

- Avoid extreme environmental conditions and temperatures, which could affect batteries/rechargeable batteries, e.g. radiators/direct sunlight.

- If batteries/rechargeable batteries have leaked, avoid contact with skin, eyes and mucous membranes with the chemicals! Flush immediately the affected areas with fresh water and seek medical attention!
- **WEAR PROTECTIVE GLOVES!** Leaked or damaged batteries/rechargeable batteries can cause burns on contact with the skin. Wear suitable protective gloves at all times if such an event occurs.
- In the event of a leakage of batteries/rechargeable batteries, immediately remove them from the product to prevent damage.
- Only use the same type of batteries/rechargeable batteries. Do not mix used and new batteries/rechargeable batteries.
- Remove batteries/rechargeable batteries if the product will not be used for a longer period.

Risk of damage of the product

- Only use the specified type of battery/rechargeable battery!
- Insert batteries/rechargeable batteries according to polarity marks (+) and (-) on the battery/rechargeable battery and the product.
- Use a dry lint-free cloth or cotton swab to clean the contacts on the battery/rechargeable battery and in the battery compartment before inserting!
- Remove exhausted batteries/rechargeable batteries from the product immediately.
- You can remove leaked battery fluids with a dry, absorbent cloth.
- Do not short-circuit the terminals.

Use

Before first use

Note: Remove all packaging materials from the product.

Insert batteries/Filling of the product

Indication: The product is intended for peppercorns or coarse salt.

Proceed as follows:

1. Hold the base with the container 7 firmly and turn the top 1 clockwise (see Fig. A) until the arrow on the top 1 is aligned with the symbol 🔓 on the base with container 7.
2. Then remove the top 1 from the base with container 7.
3. Remove the battery protective cover 2. Then, hold the base with the container 7 firmly and turn the motor 4 clockwise (see Fig. A) until the arrow on the motor 4 is aligned with the symbol 🔓 on the base with container 7. Pull the motor 4 carefully off the base with container 7.
4. Insert 4 new batteries type AA 1.5 V⎓ (direct current) (LR6).
   Indication: Pay attention to the right polarity. This is shown in the battery compartment.
5. Fill up the base with container 7 with peppercorns or coarse salt. The best result will be achieved when filling the base with container 7 up to 75 %.
6. Put the motor 4 back on the base with container 7. Be sure to place the notch on the motor 4 marked with a white arrow into the respective protrusion on the base with container 7 (see Fig. B). Hold the base with the container 7 firmly and turn the motor 4 counter-clockwise (see Fig. B) until the arrow on the motor 4 is aligned with the symbol ● on the base with container 7.
   Indication: Please make sure that the contacts 5, 6 face each other (see Fig. A).
7. Put the battery protective cover 2 back on the motor 4. Then put the top 1 back on the base with container 7.
8. Hold the base with container 7 firmly and turn the top 1 counter-clockwise (see Fig. B) until the arrow on the top 1 aligns with the symbol 🔒 on the base with container 7.

Using the product

- Pull off the aroma seal cover 8 from the bottom of the base with container 7 before use (see Fig. B).
- Please keep the switch 3 pushed to activate the product. The bulb 9 on the base of the product will then be simultaneously activated.

Adjusting the grinding level

- Turn the adjustable screw 10 clockwise to receive a finer grinding level (see Fig. C).
- Turn the adjustable screw 10 anticlockwise to receive a coarser grinding level (see Fig. C).

Note: Choose a coarser setting if the grinding mechanism stops rotating when you are using a very fine setting. If the grinding mechanism still refuses to rotate, then it may be choked or blocked. Unscrew the adjustable screw 10 and loosen the grinding mechanism. Release the stuck pieces by shaking the grinding mechanism, then tighten the adjustable screw 10 again.

Cleaning and maintenance

- Under no circumstances should you use liquids or detergents, as these will damage the product.
- The product should only be cleaned on the outside with a soft dry cloth.

Disposal

The packaging is made entirely of recyclable materials, which you may dispose of at local recycling facilities.

Observe the marking of the packaging materials for waste separation, which are marked with abbreviations (a) and numbers (b) with following meaning: 1–7: plastics/ 20–22: paper and fibreboard/ 80–98: composite materials.

Contact your local refuse disposal authority for more details of how to dispose of your worn-out product.

To help protect the environment, please dispose of the product properly when it has reached the end of its useful life and not in the household waste. Information on collection points and their opening hours can be obtained from your local authority.

Faulty or used batteries/rechargeable batteries must be recycled in accordance with Directive 2006/66/EC and its amendments. Please return the batteries/rechargeable batteries and/or the product to the available collection points.

Environmental damage through incorrect disposal of the batteries/rechargeable batteries!

Batteries/rechargeable batteries may not be disposed of with the usual domestic waste. They may contain toxic heavy metals and are subject to hazardous waste treatment rules and regulations. The chemical symbols for heavy metals are as follows: Cd = cadmium, Hg = mercury, Pb = lead. That is why you should dispose of used batteries/rechargeable batteries at a local collection point.

Warranty

The product has been manufactured to strict quality guidelines and meticulously examined before delivery. In the event of material or manufacturing defects you have legal rights against the retailer of this product. Your legal rights are not limited in any way by our warranty detailed below.

The warranty for this product is 3 years from the date of purchase. The warranty period begins on the date of purchase. Keep the original sales receipt in a safe location as this document is required as proof of purchase.

Any damage or defects already present at the time of purchase must be reported without delay after unpacking the product.

Should the product show any fault in materials or manufacture within 3 years from the date of purchase, we will repair or replace it – at our choice – free of charge to you. The warranty period is not extended as a result of a claim being granted. This also applies to replaced and repaired parts.

This warranty becomes void if the product has been damaged, or used or maintained improperly.

The warranty covers material or manufacturing defects. This warranty does not cover product parts subject to normal wear and tear, thus considered consumables (e.g. batteries, tubes, cartridges), nor damage to fragile parts, e.g. switches or glass parts.

Warranty claim procedure

To ensure quick processing of your case, please observe the following instructions:

Please have the till receipt and the item number (IAN 451598_2310) available as proof of purchase.
You will find the item number on the rating plate, an engraving on the front page of the instructions for use (bottom left), or as a sticker on the rear or bottom of the product.
If functional or other defects occur, please contact the service department listed either by telephone or by e-mail.
You can return a defective product to us free of charge to the service address that will be provided to you. Ensure that you enclose the proof of purchase (till receipt) and information about what the defect is and when it occurred.

Service

GB **Service Great Britain**
Tel.: 08000569216
E-Mail: owim@lidl.co.uk

CE

EU DECLARATION OF CONFORMITY (No. 451598_2310)

IAN:	**451598_2310**
Product identification:	**"Silvercrest" Electric Salt or Pepper Mill**
Model Number:	**HG07849D;HG07849E;HG07849F**

The object of the declaration described above is in conformity with the relevant Union harmonisation legislation:

Directive 2006/42/EC
Directive 2014/30/EU
Directive 2011/65/EU and all related amendments

References to the relevant harmonised standards used or references to the other technical specifications in relation to which conformity is declared:

N° / Parts
Directive 2006/42/EC
EN 60335-1:2012/A15:2021
EN 60335-2-14:2006/A12:2016
EN 62233:2008
EN ISO 12100:2010
Directive 2014/30/EU
EN 55014-1:2017/A11:2020
EN IEC 55014-1:2021
EN 55014-2:1997/A2:2008
EN IEC 55014-2:2021

The object of the declaration described above is in conformity with Directive 2011/65/EU of the European Parliament and of the Council of 8 June 2011 on the restriction of the use of certain hazardous substances in electrical and electronic equipment:

N° / Parts
EN IEC 63000:2018

Keeper of the technical documentation: OWIM GmbH & Co.KG

Signed for and on behalf of:
OWIM GmbH & Co. KG, Stiftsbergstraße 1, 74167 Neckarsulm, Germany
This declaration of conformity is issued under the sole responsibility of the manufacturer.

Translation of the original declaration of conformity

Place	Date		
Neckarsulm	26.02.2024	ppa. Stefan Haensel	ppa. Jens Buchheim
		Authorised Signatory	Authorised Signatory

Az alkalmazott piktogramok jelmagyarázata
Egyenáram/-feszültség
Élelmiszer minőségű!
A CE-jelzés a termékre vonatkozó releváns EU-irányelvek betartását jelöli.
Biztonsági tudnivalók / Kezelési utasítások
Gyermekektől távol tárolja.
Ne dobja tűzbe!
Ne helyezze be helytelenül!
Ne deformálja/rongálja meg!
Ne nyissa fel/szerelje szét!
Ne használjon egyszerre különböző típusú és márkájú elemeket!
Ne használjon egyszerre új és használt elemeket!
Ne töltse!
Tartsa távol az elemeket víztől és túlzott nedvességtől!
Ne zárja rövidre!
Ügyeljen a helyes behelyezésre!

Elektromos só-/borsőrlő

Bevezető

Gratulálunk új termékének vásárlása alkalmából. Ezzel a döntésével vállalatunk értékes terméke mellett döntött. A használati utasítás ezen termék része. A biztonságra, a használatára és a megsemmisítésre vonatkozó fontos tudnivalókat tartalmazza. A termék használata előtt ismerje meg az összes használati és biztonsági tudnivalót. A terméket csak a leírtak szerint és a megadott felhasználási területeken alkalmazza. A termék harmadik személy számára való továbbadása esetén kézbesítse vele annak a teljes dokumentációját is.

Rendeltetésszerű használat

Ez a termék egy elektromos só- és borsőrlő. A termék nem rendeltetésszerű használata nem megengedett és baleseti kockázattal járhat. A gyártó a nem rendeltetésszerű használatból eredő károkért nem vállal felelősséget. A termék nem ipari felhasználásra készült. A termék kizárólag otthoni magánhasználatra készült.

Műszaki adatok

Elemek: 4 x 1,5 V ⎓ AA (LR6), része a szállítmánynak
Névleges feszültség: 6 V ⎓
Névleges áram: 1 A
Kibocsátott hangnyomásszint: <70 dB(A), K=3 dB(A)

Alkatrészleírás

1 felső rész
2 elemvédő borítás
3 kapcsoló
4 motor
5 érintkező 1
6 érintkező 2
7 tartállyal ellátott alsó rész
8 aromazáró fedél
9 lámpa
10 állítócsavar

Biztonsági tudnivalók

FIGYELMEZTETÉS!
ÉLET- ÉS BALESETVESZÉLY KISGYEREKEK ÉS GYEREKEK SZÁMÁRA! Sohase hagyja a gyerekeket felügyelet nélkül a csomagolóanyagokkal. A csomagolóanyagok által fulladásveszély áll fenn durch. A gyerekek gyakran lebecsülik a veszélyeket. Tartsa a gyerekeket a terméktől mindig távol.

FIGYELMEZTETÉS!
ÉLETVESZÉLY! Az elemek lenyelhetők, és az életveszélyes lehet. Ha valaki egy elemet lenyelt, azonnal orvoshoz kell fordulni.

- A terméket 8 éves kor feletti gyermekek, valamint korlátozott fizikai, érzékszervi vagy szellemi képességgel élő vagy nem megfelelő tapasztalattal és tudással rendelkező személyek csak felügyelet mellett, illetve a termék biztonságos használatára vonatkozó felvilágosítás és a lehetséges veszélyek megértése után használhatják. A gyermekek nem játszhatnak a termékkel. A tisztítást és az ápolást gyermekek felügyelet nélkül nem végezhetik.
- Ne vegye üzembe a terméket, ha az sérült. A sérült termékek áramütés általi életveszélyt jelentenek!
- Ne tegye ki a terméket
  – extrém hőmérsékletnek,
  – erős vibrációknak,
  – erős mechanikai igénybevételnek,
  – közvetlen napsugárzásnak,
  – nedvességnek.
  Máskülönben a termék károsodása fenyeget.
- Vegye figyelembe, hogy azokra a károkra, amelyeket szakszerűtlen kezelés, a használati utasítás figyelmen kívül hagyása, vagy a feljogosítással nem rendelkező személyek beavatkozása okozott, a garancia nem érvényes.
- Semmiképpen ne szedje szét a terméket. A szakszerűtlen javítások következtében a felhasználó számára jelentős veszélyek állnak fenn. Javításokat csak szakemberekkel végeztessen.
- Mindig tartsa a terméket tisztán.
- Csak borsszemekkel vagy durva szemcsézésű sóval töltse meg a terméket.
- **ÉLELMISZERMINŐSÉGŰ!** Az íz- és illattulajdonságokat a termék nem befolyásolja.

Az elemekre/akkukra vonatkozó biztonsági tudnivalók

- **ÉLETVESZÉLY!** Tartsa távol az elemeket/akkumulátorokat a gyermekektől. Lenyelés esetén azonnal forduljon orvoshoz!
- A lenyelés égési sérülésekhez, puha szövetek perforációjához és halálhoz vezethet. 2 órán belül a lenyelés után súlyos égési sérülések léphetnek fel.
- **ROBBANÁSVESZÉLY!** Soha ne töltse a nem feltölthető elemeket. Az elemeket/akkukat tilos rövidre zárni és/vagy felnyitni. Annak következménye túlhevülés, tűzveszély vagy a kihasadásuk lehet.
- Soha ne dobja az elemeket/akkukat tűzbe vagy vízbe.
- Ne tegye ki az elemeket/akkukat mechanikai terhelésnek!
- **FIGYELMEZTETÉS:** Azonnal ártalmatlanítsa a használt elemeket. Az új és használt elemeket tartsa gyermekektől távol. Ha gyanítja, hogy az elemet lenyelték, vagy hogy az valamely testrészbe került, azonnal keressen fel egy orvost.

Az elemek/akkuk kifolyásának kockázata

- Kerülje a szélsőséges körülményeket és hőmérsékleteket, mint pl. fűtőtestek/közvetlen napsugárzás, amelyek hatással lehetnek az elemekre/akkukra.
- Ha az elemek/akkumulátorok kifolytak, kerülje el bőr, a szemek és a nyálkahártyák vegyszerekkel való érintkezését! Azonnal mossa le az érintett helyet tiszta vízzel és forduljon orvoshoz!
- **VISELJEN VÉDŐKESZTYŰT!** A kifutott, vagy sérült elemek/akkuk a bőrrel érintkezve felmarhatják azt. Ezért ilyen esetben mindenképpen húzzon megfelelő védőkesztyűt.
- Az elem/akku kifolyása esetén távolítsa el azt azonnal a termékből a sérülések elkerülése érdekében.
- Csak azonos típusú elemeket/akkukat használjon! Ne használjon együtt régi és új elemeket/akkukat!
- Távolítsa el az elemeket/akkukat, ha hosszabb ideig nem használja a terméket.

A termék sérülésének veszélye

- Kizárólag a megadott típusú elemeket/akkukat használja.
- Az elemeket/akkut a termék és az elem/akku (+) és (-) polaritás-jelzésének megfelelően helyezze be.
- Behelyezés előtt tisztítsa meg az elem/akkumulátor és az elemrekesz érintkezőit egy száraz, szöszmentes kendővel vagy fültisztító pálcikával!
- A lemerült elemeket/akkukat haladéktalanul távolítsa el a készülékből.
- A kifolyt elemfolyadékokat száraz, jó nedvszívó képességű kendővel távolítsa el.
- Ne zárja rövidre a csatlakozó sorkapcsokat.

Használat

Első használat előtt

Megjegyzés: Távolítsa el az összes csomagolóanyagot a termékről.

Elemek behelyezése/termék feltöltése

Megjegyzés: A termék borsszemek és durva szemcséjű só őrlésére alkalmas.

Az alábbiak szerint járjon el:

1. Fogja meg szorosan a tartállyal 7 ellátott alsó részt és csavarja a felső részt 1 az óramutató járásával ellentétes irányba (lásd az A ábrát), míg a felső részen 1 található nyíl a tartállyal 7 ellátott alsó rész szimbólumára 🔓 nem mutat.
2. Utána távolítsa el a felső részt 1 a tartállyal ellátott alsó részről 7.
3. Távolítsa el az elemvédő borítást 2. Végül tartsa szorosan a tartállyal ellátott alsó részt 7 és csavarja a motort 4 az óramutató járásával megegyező irányba (lásd az A ábra) addig, amíg a motoron 4 található nyíl a tartállyal ellátott alsó rész 7 szimbólumára 🔓 mutat. Húzza le óvatosan a motort 4 a tartállyal ellátott alsó részről 7.
4. Helyezzen be 4 új AA 1,5 V⎓ (egyenáram) (LR6) típusú elemet.
   Tudnivaló: Eközben figyeljen a helyes polaritásra. Ez az elemrekeszekben jelölve van.
5. Töltse meg az alsó rész tartályát 7 borsszemekkel vagy durva szemcséjű sóval. Optimális eredményt akkor ér el, ha a tartóedényes alsórészt 7 75 %-ig tölti meg.
6. Helyezze vissza a motort 4 a tartállyal 7 ellátott alsó részre. Ügyeljen arra, hogy a motoron 4 található, fehér nyíllal jelölt mélyedés a tartállyal 7 ellátott alsó rész megfelelő kiugró részére illeszkedjen (lásd a B ábrát). Tartsa szorosan a tartállyal ellátott alsó részt 7 és csavarja a motort 4 az óramutató járásával ellentétes irányába (lásd B ábra) addig, amíg a motoron 4 található nyíl a tartállyal ellátott alsó rész 7 ● szimbólumára mutat.
   Tudnivaló: Figyeljen arra, hogy az érintkezők 5, 6 pontosan egymáson legyenek (lásd az A ábrát).
7. Tegye vissza ismét az elemvédő borítást 2 a motorra 4. Ezután helyezze vissza ismét a felső részt 1 a tartállyal ellátott alsó részre 7.
8. Fogja meg szorosan a tartállyal 7 ellátott alsó részt és csavarja a felső részt 1 az óramutató járásával megegyező irányba (lásd a B ábrát), míg a felső részen 1

található nyíl a tartállyal 7 ellátott alsó rész szimbólumára 🔒 nem mutat.

A termék használata

- A termék használata előtt távolítsa el a alsó tartályos rész 8 aljáról az aromazáró tetőt 7 (lásd B ábra).
- Tartsa nyomva a gombot 3 a termék bekapcsolásához. Ezzel egyidejűleg a termék alján bekapcsol a lámpa 9.

Darálási fokozat beállítása

- Forgassa az állítócsavart 10 az óramutató járásával megegyező irányba a finomabb darálási fokozat beállításához (lásd C ábra).
- Forgassa az állítócsavart 10 az óramutató járásával ellenkező irányba a durvább darálási fokozat beállításához (lásd C ábra).

Utalás: Ha az örlőmű igen finom beállítás esetén már nem forog, válasszon egy durvább beállítást. Ha az örlőmű még mindig nem forog, akkor lehet hogy eldugult. Oldja ki a beállító csavart 10 és lazítsa meg az örlőművet. Oldja ki a beszorult részeket az örlőmű megrázása által, utána húzza a beállító csavart 10 újra szorosra.

Tisztítás és ápolás

- Ne használjon semmi esetben sem folyadékot vagy tisztítószert, mert ezek a terméket károsíthatják.
- A terméket csak kívülről puha, száraz kendővel tisztítsa meg.

Mentesítés

A csomagolás környezetbarát anyagokból készült, amelyeket a helyi újrahasznosító helyeken adhat le ártalmatlanítás céljából.

A hulladék elkülönítéséhez vegye figyelembe a csomagolóanyagon található jelzéseket. Ezek rövidítéseket (a) és számokat (b) tartalmaznak a következő jelentéssel: 1 – 7: műanyagok / 20 – 22: papír és karton / 80 – 98: kötőanyagok.

A kiszolgált termék megsemmisítési lehetőségeiről lakóhelye illetékes önkormányzatánál tájékozódhat.

A környezete érdekében, ne dobja a kiszolgált terméket a háztartási szemétbe, hanem adja le szakszerű ártalmatlanításra. A gyűjtőhelyekről és azok nyitvatartási idejéről az illetékes önkormányzatnál tájékozódhat.

A hibás vagy elhasznált elemeket / akkukat a 2006/66/EK irányelv és módosításai értelmében újra kell hasznosítani. Szolgáltassa vissza az elemeket / akkukat és / vagy a terméket az ajánlott gyűjtőállomásokon keresztül.

Környezeti károk az elemek / akkuk hibás megsemmisítése következtében!

Az elemeket / akkukat nem szabad a háziszemétbe dobni. Mérgező hatású nehézfémeket tartalmazhatnak és ezért különleges kezelést igénylő hulladéknak számítanak. A nehézfémek vegyjelei a következők: Cd = kadmium, Hg = higany, Pb = ólom. Ezért az elhasznált elemeket / akkukat egy közösségi gyűjtőhelyen adja le.

Garancia

A terméket gondosan, szigorú minőségi előírások betartásával gyártottuk, és a szállítás előtt gondosan ellenőriztük. Anyag- vagy gyártási hibák esetén a termék eladójával szemben törvényes jogok illetik meg. Az Ön törvényes jogait az általunk alább meghatározott garancia semmilyen módon nem korlátozza.

Erre a termékre 3 év garanciát adunk a vásárlás dátumától számítva. A garancia idő a vásárlás dátumával kezdődik. Biztonságos helyen őrizze meg az eredeti vásárlói bizonylatot, mert ez a dokumentum szükséges a vásárlás bizonyításához.

A vásárláskor fennálló károkat és hiányosságokat a termék kicsomagolása után haladéktalanul jelezze.

Ha ezen a terméken a vásárlástól számított 3 éven belül anyag- vagy gyártási hibát észlel, választásunk szerint ingyenesen megjavítjuk vagy kicseréljük a terméket. A garancia idő nem hosszabbodik meg a helyette nyújtott szavatossági igény által. Ez a kicserélt vagy javított alkatrészekre is érvényes.

A garancia megszűnik, ha a terméket megrongálták, ill. nem szakszerűen kezelték vagy végezték a karbantartást.

A garancia az anyag- és gyártási hibákra vonatkozik. Ez a garancia nem terjed ki azokra a termékalkatrészekre, amelyek normál kopásnak vannak kitéve, és ezért gyorsan kopó alkatrésznek minősülnek (pl. elemekre, akkumulátorokra, tömlőkre, tintapatronokra), illetve a törékeny alkatrészek sérülésére, pl. kapcsolókra vagy üveg alkatrészekre.

Garanciális ügyek lebonyolítása

Ügyének gyors elintézhetősége céljából, kérjük kövesse az alábbi útmutatást:

Kérjük, kérdések esetére készítse elő a pénztárblokkot és a cikkszámot (IAN 451598_2310) a vásárlás tényének az igazolására.
Kéjük, hogy a cikkszámot olvassa le a típustábláról, a gravírozásból, az Útmutató címoldaláról (balra lent), illetve a hátoldalon, vagy a termék alján található matricáról. Amennyiben működési hibák, vagy egyéb hiányosság lépne fel, először vegye fel a kapcsolatot a következőkben megnevezett szervizek egyikével telefonon, vagy e-mailen. A hibásnak ítélt terméket ezután a vásárlást igazoló blokk, valamint a hiba leírásának és keletkezési idejének mellékelésével díjmentesen postázhatja az Önnel közölt szervizcímre.

Szerviz

(HU) **Szerviz Magyarország**
Tel.: 0680021536
E-mail: owim@lidl.hu

CE

EU DECLARATION OF CONFORMITY (No. 451598_2310)

IAN:	**451598_2310**
Termékazonosító:	**"Silvercrest" Elektromos só-/borsőrlő**
Típusszám:	**HG07849D;HG07849E;HG07849F**

A fent ismertetett nyilatkozat tárgya megfelel a vonatkozó uniós harmonizációs jogszabálynak:

2006/42/EK irányelve
2014/30/EU irányelve
2011/65/EU irányelve az összes kapcsolódó

Az alkalmazott harmonizált szabványokra hivatkozás vagy az azokra az egyéb műszaki leírásokra való hivatkozás, amelyekkel kapcsolatban megfelelőségi nyilatkozatot tettek:

Szám / vonatkozó részek
2006/42/EK irányelve
EN 60335-1:2012/A15:2021
EN 60335-2-14:2006/A12:2016
EN 62233:2008
EN ISO 12100:2010
2014/30/EU irányelve
EN 55014-1:2017/A11:2020
EN IEC 55014-1:2021
EN 55014-2:1997/A2:2008
EN IEC 55014-2:2021

A fent ismertetett nyilatkozat tárgya megfelel az egyes veszélyes anyagok elektromos és elektronikus berendezésekben való alkalmazásának korlátozásáról szóló, 2011. június 8-i 2011/65 / EU európai parlamenti és tanácsi irányelvnek:

Szám / vonatkozó részek
EN IEC 63000:2018

A műszaki dokumentáció tulajdonosa: OWIM GmbH & Co.KG

A nyilatkozatot a nevében és megbízásában írták alá:
OWIM GmbH & Co. KG, Stiftsbergstraße 1, 74167 Neckarsulm, Németország
A jelen megfelelőségi nyilatkozatot a gyártó kizárólagos felelősségére bocsátják ki.

Az eredeti megfelelőségi nyilakozat fordítása

Neckarsulm	26.02.2024		
Hely	Dátum	ppa. Stefan Haensel meghatalmazott aláíró	ppa. Jens Buchheim meghatalmazott aláíró

HU HU HU HU HU HU HU HU

Legenda uporabljenih piktogramov

⎓	Enosmerni tok/ enosmerna napetost
	Primerno za uporabo z živili!
CE	Oznaka CE označuje skladnost z zadevnimi direktivami EU, ki veljajo za ta izdelek.
	Varnostni napotki Navodila za upravljanje
	Hranite zunaj dosega otrok
	Ne mečite v ogenj
	Ne vstavljajte napačno
	Ne deformirajte/ poškodujte
	Ne odpirajte/ razstavljajte
	Ne mešajte med seboj različnih tipov in znamk
	Ne mešajte med seboj novih in rabljenih baterij
	Ne polnite
	Baterij ne približujte vodi in čezmerni vlagi.
	Ne povzročajte kratkega stika
	Pazite na pravilno vstavljanje

Električni mlinček za sol ali poper

Uvod

Iskrene čestitke ob nakupu vašega novega izdelka. Odločili ste se za zelo kakovosten izdelek. To navodilo za uporabo je sestavni del tega izdelka. Vsebuje pomembna navodila za varnost, uporabo in odstranitev. Preden začnete izdelek uporabljati, se seznanite z vsemi navodili za uporabo in varnostnimi napotki. Izdelek uporabljajte samo tako, kot je opisano, in samo za navedena področja uporabe. Če izdelek odstopite novemu lastniku, mu zraven izročite tudi vse dokumente.

Predvidena uporaba

Izdelek je predviden za uporabo kot električni mlinček za sol ali poper. Spremembe izdelka niso v skladu z določili in lahko predstavljajo nevarnosti za nesreče. Proizvajalec za škodo, nastalo pri uporabi v nasprotju z določili, ne prevzema odgovornosti. Ta izdelek ni predviden za profesionalno uporabo. Izdelek je namenjen samo za zasebno uporabo.

Tehnični podatki

Baterije:	4 x 1,5 V ⎓ AA (LR6), ki so del dobavnega seta
Nazivna napetost:	6 V ⎓
Nazivni tok:	1A
Raven emisij zvočnega tlaka:	<70 dB(A), K=3 dB(A)

Opis delov

1 Zgornji del
2 Zaščitni pokrov za baterije
3 Stikalo
4 Motor
5 Kontakt 1
6 Kontakt 2
7 Spodnji del s posodo
8 Pokrov za zaščito arome
9 Lučka
10 Vijak za nastavitev

Varnostna navodila

OPOZORILO!
ŽIVLJENJSKA NEVARNOST IN NEVARNOST NESREČ ZA MALČKE IN OTROKE! Otrok z embalažnim materialom nikoli ne pustite nenadzorovanih. Obstaja nevarnost zadušitve z embalažnim materialom. Otroci pogosto podcenjujejo nevarnosti. Otrokom nikoli ne dovolite zadrževanja v bližini izdelka.

SI SI SI

OPOZORILO!
ŽIVLJENJSKA NEVARNOST! Baterije se lahko pogoltne, kar je lahko življenjsko nevarno. Če je nekdo pogoltnil baterijo, je treba takoj poiskati medicinsko pomoč.
- Izdelek lahko uporabljajo otroci od 8. leta naprej ter osebe z zmanjšanimi fizičnimi, čutilnimi ali duševnimi sposobnostmi ali osebe s pomanjkanjem izkušenj in/ali znanja, če so pod nadzorom ali če so bili poučeni o varni uporabi izdelka in razumejo nevarnosti, do katerih lahko pride med uporabo. Otroci se ne smejo igrati z izdelkom. Otroci ne smejo brez nadzora izvajati čiščenja in vzdrževanja.
- Izdelka ne uporabljajte, če je poškodovan. Poškodovani izdelki predstavljajo smrtno nevarnost zaradi udara električnega toka!
- Izdelka ne izpostavljajte
  – ekstremnim temperaturam,
  – močnim vibracijam,
  – močnim mehanskim obremenitvam,
  – neposrednim sončnim žarkom,
  – vlagi.
  V nasprotnem primeru se izdelek lahko poškoduje.
- Upoštevajte, da je iz garancije izključena škoda, ki je posledica neustrezne uporabe, neupoštevanja navodila za uporabo ali posegov s strani nepooblaščenih oseb, ter deli, ki se hitro obrabijo.
- Izdelka nikoli ne razstavljajte. Zaradi nestrokovnih popravil lahko pride do nastanka znatne nevarnosti za uporabnika. Popravila naj opravljajo samo strokovnjaki.
- Izdelek naj bo vedno čist.
- Izdelek napolnite z zrni popra ali grobo mleto soljo.
- **NE VPLIVA NA OKUS IN VONJ ŽIVIL!** Izdelek ne vpliva na okus in vonj živil.

Varnostni napotki za baterije / akumulatorje

- **SMRTNA NEVARNOST!** Baterije / akumulatorje shranjujte zunaj dosega otrok. V primeru zaužitja nemudoma poiščite zdravniško pomoč!
- Zaužitje lahko privede do opeklin, perforacij mehkega tkiva in smrti. Do hudih opeklin lahko pride v 2 urah po zaužitju.
- **NEVARNOST EKSPLOZIJE!** Baterij, ki niso predvidene za polnjenje, nikoli znova ne polnite. Ne povzročite kratkega stika baterij / akumulatorjev in / ali jih odpirajte. Posledice so lahko pregretje in nevarnost požara, lahko jih tudi raznese.
- Baterij / akumulatorjev nikoli ne mečite v ogenj ali vodo.
- Baterij / akumulatorjev ne izpostavljajte mehanskim obremenitvam.
- **OPOZORILO:** Izrabljene baterije takoj zavrzite. Nove in stare baterije shranjujte zunaj dosega otrok. Če domnevate, da je nekdo pogoltnil baterije ali da so prišle v telo, takoj poiščite zdravniško pomoč.

Tveganje iztekanja baterij/akumulatorjev

- Izogibajte se izrednim pogojem in temperaturam, ki bi lahko vplivale na baterije/akumulatorje, npr. na radiatorju/neposredni sončni svetlobi.
- Če baterije/akumulatorji iztečejo, preprečite stik kemikalij s kožo, z očmi in s sluznicami! Prizadeta mesta takoj sperite s čisto vodo in takoj poiščite zdravniško pomoč!
- **NOSITE ZAŠČITNE ROKAVICE!** Iztekle ali poškodovane baterije/akumulatorji lahko ob stiku s kožo povzročijo razjede. V takšnem primeru nosite primerne zaščitne rokavice.
- V primeru iztekanja baterij/akumulatorjev le-te takoj odstranite iz izdelka, da preprečite poškodbe.
- Uporabljajte samo baterije/akumulatorje enakega tipa. Ne mešajte starih baterij/akumulatorjev z novimi!
- Baterije/akumulatorje odstranite, kadar izdelka dlje časa ne uporabljate.

Tveganje poškodb izdelka

- Uporabljajte izključno navedeni tip baterije/akumulatorja!
- Baterije/akumulatorje vstavite v izdelek skladno z oznakama polarnosti (+) in (-) na bateriji/akumulatorju in izdelku.
- Pred vstavljanjem očistite kontakte baterije/akumulatorja in v predalčku za baterije s suho krpo, ki ne pušča vlaken ali z vatirano palčko!
- Iztrošene baterije/akumulatorje nemudoma odstranite iz izdelka.
- Iztekle baterijske tekočine lahko odstranite s suho, vpojno krpo.
- Priključnih sponk ne smete kratkostično vezati.

Uporaba

Pred prvo uporabo

Napotek: Z izdelka odstranite ves embalažni material.

Vstavljanje baterij/polnjenje izdelka

Napotek: Izdelek je primeren za zrna popra ali grobozrnato sol.

Ravnajte kot sledi:
1. Spodnji del s posodo 7 trdno držite in vrhnji del 1 privijte v smeri urnega kazalca (glejte sl. A), da puščica na vrhnjem delu 1 kaže na simbol 🔓 na spodnjem delu s posodo 7.
2. Vrhnji del 1 nato vzemite s spodnjega dela s posodo 7.
3. Odstranite zaščitni pokrov baterije 2. Nato trdno primite spodnji del s posodo 7 in vrtite motor 4 v desno (glejte sl. A), dokler puščica na motorju 4 ni poravnana s simbolom 🔓 spodnjega dela s posodo 7. Motor 4 previdno snemite s spodnjega dela s posodo 7.
4. Vstavite 4 nove baterije vrste AA 1,5 V ⎓ (enosmerni tok) (LR6).
   Navodilo: Pri tem pazite na pravilno polarnost. Le-ta je prikazana v predalčkih za baterije.
5. Spodnji del z zbiralnikom 7 napolnite s poprovimi zrni ali grobo zrnato soljo. Optimalen rezultat dosežete, če spodnji del s posodo 7 napolnite do 75 %.
6. Motor 4 ponovno namestite na spodnji del z zbiralnikom 7. Pazite, da se bo vdolbina na motorju 4, označena z belo puščico, prilegala na ustrezno izboklino na spodnjem delu z zbiralnikom 7 (glejte sl. B). Spodnji del s posodo 7 trdno držite in vrtite motor 4 v levo (glejte sl. B), dokler puščica na motorju 4 ne kaže na simbol ● na spodnjem delu s posodo 7.
   Napotek: Poskrbite, da bodo kontakti 5, 6 natančno eden nad drugim (glejte sl. A).
7. Znova namestite zaščitni pokrov za baterije 2 na motor 4. Zgornji del 1 nato ponovno namestite na spodnji del s posodo 7.
8. Spodnji del s posodo 7 trdno držite in zgornji del 1 privijte v levo (glejte sl. B), dokler puščica na vrhnjem delu 1 ne kaže na simbol 🔒 na spodnjem delu s posodo 7.

Uporaba izdelka

- Pred uporabo izdelka odstranite pokrov za ohranjanje arome 8 na spodnji strani spodnjega dela z zbiralnikom 7 (glejte sl. B).
- Za vklop izdelka držite pritisnjeno stikalo 3. Sočasno se aktivira sijalka 9 na spodnji strani izdelka.

Nastavitev stopnje mletja

- Če želite bolj fino mletje, zavrtite vijak za nastavitev 10 v smeri urnega kazalca (glejte sl. C).
- Če želite bolj grobo mletje, zavrtite vijak za nastavitev 10 nasprotno smeri urnega kazalca (glejte sl. C).

Opozorilo: Če se mlinček pri zelo fini nastavitvi ne vrti več, je treba izbrati bolj grobo nastavitev. Če se mlinček še vedno ne vrti, je verjetno zamašen. Odvijte vijak za nastavljanje 10 in mlinček razrahljajte. S tresenjem mlinčka sprostite zablokirane dele, vijak za nastavljanje 10 nato zopet pritegnite.

Čiščenje in nega

- Nikakor ne uporabljajte tekočin in čistilnih sredstev, ker lahko izdelek poškodujejo.
- Izdelek čistite samo zunanje z mehko, suho krpo.

Odstranjevanje

Embalaža je narejena iz okolju primernih materialov, ki jih lahko oddate za recikliranje na lokalnih zbirališčih odpadkov.

Upoštevajte oznake embalažnih materialov za ločevanje odpadkov, ki so označene s kraticami (a) in številkami (b) z naslednjim pomenom: 1 – 7: umetne mase / 20 – 22: papir in karton / 80 – 98: vezni materiali.

O možnostih odstranjevanja odsluženega izdelka se lahko pozanimate pri svoji občinski ali mestni upravi.

Ko je vaš izdelek dotrajan, ga zaradi varovanja okolja ne odvrzite med gospodinjske odpadke, temveč ga oddajte na ustreznem zbirališču tovrstnih odpadkov. O zbirnih mestih in njihovih delovnih časih se lahko pozanimate pri svoji pristojni občinski upravi.

Pokvarjene ali iztrošene baterije / akumulatorje je treba reciklirati v skladu z Direktivo 2006/66/ES in njenimi spremembami. Baterije / akumulatorje in / ali izdelek vrnite na ponujenih zbirnih mestih.

Škoda na okolju zaradi napačnega odstranjevanja baterij / akumulatorjev!

Baterij / akumulatorjev ni dovoljeno odstraniti skupaj z gospodinjskimi odpadki. Vsebujejo lahko strupene težke kovine in so podvržene določbam za ravnanje z nevarnimi odpadki. Kemični simboli težkih kovin so naslednji: Cd = kadmij, Hg = živo srebro, Pb = svinec. Zato iztrošene baterije/akumulatorje oddajte na komunalnem zbirnem mestu.

Garancija

Postopek pri uveljavljanju garancije

Za zagotovitev hitre obdelave vašega primera vas prosimo, da sledite naslednjim napotkom:

Prosimo, da za vsa vprašanja pripravite račun in številko izdelka (IAN 451598_2310) kot dokazilo o nakupu. Številko izdelka najdete na identifikacijski ploščici, gravuri, naslovni strani v navodilih (spodaj levo) ali na nalepki na hrbtni ali spodnji strani. Če pride do napačnega delovanja ali drugih pomanjkljivosti, se obrnite najprej na v nadaljevanju navedeni servisni oddelek po telefonu ali prek e-pošte.
Izdelek, označen kot okvarjen, lahko nato brez poštnine pošljete na navedeni naslov servisa, zraven pa priložite potrdilo o nakupu (blagajniški račun) in navedite, za kakšno pomanjkljivost gre in kdaj je nastala.

Servis

(SI) **Servis Slovenija**
Tel.:
00386 (0) 80 080 917
E-Mail: infofon@lidl.si

CE

SI SI SI SI SI SI SI SI

Pooblaščeni serviser:

OWIM GmbH & Co. KG
Stiftsbergstraße 1
74167 Neckarsulm
NEMČIJA

☏ 00386 (0) 80 080 917

infofon@lidl.si

Garancijski list

1. S tem garancijskim listom OWIM GmbH & Co. KG, Stiftsbergstraße 1, 74167 Neckarsulm, Nemčija jamčimo, da bo izdelek v garancijskem roku ob normalni in pravilni uporabi brezhibno deloval in se zavezujemo, da bomo ob izpolnjenih spodaj navedenih pogojih odpravili morebitne pomanjkljivosti in okvare zaradi napak v materialu ali izdelavi oziroma po svoji presoji izdelek zamenjali ali vrnili kupnino.
2. Garancija je veljavna na ozemlju Republike Slovenije.
3. Garancijski rok za proizvod je 3 leta od datuma izročitve blaga. Datum izročitve blaga je razviden iz računa.
4. Če izdelek ne izpolnjuje specifikacij ali nima lastnosti, navedenih v garancijskem listu ali oglaševalskem sporočilu, lahko potrošnik najprej zahteva odpravo napak. O napaki mora potrošnik obvestiti proizvajalca ali pooblaščeni servis (kontaktna številka in elektronski naslov navedena zgoraj) in zahtevati odpravo napak. Kupec je dolžan ob uveljavljanju zahtevka predložiti garancijski list in račun, kot potrdilo in dokazilo o nakupu ter dnevu izročitve blaga. Svetujemo vam, da pred tem natančno preberete navodila o sestavi in uporabi izdelka.
5. Rok za odpravo napake je 30 dni od dneva, ko je proizvajalec ali pooblaščeni servis prejel zahtevo za odpravo napake. Če napake v tem roku niso odpravljene, mora proizvajalec potrošniku brezplačno zamenjati blago z enakim, novim in brezhibnim blagom. Rok se lahko zaradi narave in kompleksnost blaga, narave in resnosti neskladnosti ter napora, ki je potreben za dokončanje popravila ali zamenjave podaljša za najkrajši čas, ki je potreben za dokončanje popravila, vendar največ za 15 dni. O številu dni podaljšanega roka in razlogih za podaljšanje mora biti potrošnik obveščen pred potekom 30 dnevnega roka za odpravo napak.
6. Če v roku 30 dni oz. v primeru podaljšanja v roku 45 dni blago ni popravljeno ali blago ni zamenjano z novim, lahko potrošnik od proizvajalca zahteva vračilo celotne kupnine ali zahteva sorazmerno znižanje kupnine. Sorazmerno znižanje kupnine je sorazmerno zmanjšanju vrednosti blaga, ki ga je potrošnik prejel, v primerjavi z vrednostjo, ki bi jo imelo blago, če bi bilo skladno.
7. Če se neskladnost pojavi v manj kot 30 dneh od dobave blaga, lahko potrošnik ob predložitvi blaga od proizvajalca takoj zahteva vračilo plačanega zneska.
8. Proizvajalec oziroma pooblaščeni servis lahko potrošniku za čas popravila blaga, za katero je bila izdana obvezna garancija, zagotovi brezplačno uporabo podobnega blaga. Če proizvajalec potrošniku ne zagotovi nadomestnega blaga v začasno uporabo, ima potrošnik pravico uveljavljati škodo, ki jo je utrpel, ker blaga ni mogel uporabljati od trenutka, ko je zahteval popravilo ali zamenjavo, do njune izvršitve.
9. Stroške za material, nadomestne dele, delo, prenos in prevoz izdelkov, ki nastanejo pri odpravljanju okvar oziroma nadomestitvi blaga z novim, krije proizvajalec.
10. V primeru zamenjave blaga ali zamenjave bistvenega dela blaga z novim se potrošniku izda nov garancijski list.
11. V primeru, da proizvod popravlja nepooblaščeni servis ali nepooblaščena oseba, kupec ne more uveljavljati zahtevkov iz te garancije.
12. Vzroki za okvaro oziroma nedelovanje izdelka morajo biti lastnosti stvari same in ne vzroki, ki so zunaj proizvajalčeve oziroma prodajalčeve sfere. Kupec ne more uveljavljati zahtevkov iz te garancije, če se ni držal priloženih navodil za sestavo in uporabo izdelka ali če je izdelek kakorkoli spremenjen ali nepravilno vzdrževan.
13. Proizvajalec zagotavlja proti plačilu popravilo, vzdrževanje blaga, nadomestne dele in priklopne aparate vsaj tri leta po poteku garancijskega roka.
14. Obrabni deli oz. potrošni material so izvzeti iz garancije.
15. Vsi potrebni podatki za uveljavljanje garancije in podatki, ki identificirajo blago za katerega velja garancija se nahajajo na dveh ločenih dokumentih (garancijski list, račun).
16. Ta garancija proizvajalca ne izključuje zakonske pravice potrošnika, da zoper prodajalca v primeru neskladnosti blaga brezplačno uveljavlja jamčevalne zahtevke. Ta garancija prav tako ne izključuje pravic potrošnika, ki izhajajo iz obveznega jamstva za skladnost blaga.

Prodajalec:
Lidl Slovenija d.o.o. k.d.,
Pod lipami 1,
SI-1218 Komenda

SI SI SI SI SI SI SI SI

EU DECLARATION OF CONFORMITY (No. 451598_2310)

IAN:	**451598_2310**
Identifikacija izdelka:	**"Silvercrest" ELEKTRIČNI MLINČEK ZA SOL ALI POPER**
Številka modela:	**HG07849D;HG07849E;HG07849F**

Predmet navedene izjave je v skladu z ustrezno zakonodajo Unije o harmonizaciji:

Direktiva 2006/42/EC
Direktiva 2014/30/EU
Direktiva 2011/65/EU z vsemi povezanimi spremembami

Sklicevanja na zadevne harmonizirane standarde ali sklicevanja na druge tehnične specifikacije v zvezi s skladnostjo, ki je navedena v izjavi:

Št. / Deli
Direktiva 2006/42/EC
EN 60335-1:2012/A15:2021
EN 60335-2-14:2006/A12:2016
EN 62233:2008
EN ISO 12100:2010
Directive 2014/30/EU
EN 55014-1:2017/A11:2020
EN IEC 55014-1:2021
EN 55014-2:1997/A2:2008
EN IEC 55014-2:2021

Predmet zgoraj navedene izjave je v skladu z Direktivo 2011/65/EU Evropskega parlamenta in Sveta z dne 8. junija 2011 o omejevanju uporabe nekaterih nevarnih snovi v električni in elektronski opremi:

Št. / Deli
EN IEC 63000:2018

Tehnično dokumentacijo hrani: OWIM GmbH & Co.KG

Podpisano za in v imenu:
OWIM GmbH & Co. KG, Stiftsbergstraße 1, 74167 Neckarsulm, Nemčija
Za izdajo te izjave o skladnosti je odgovoren izključno proizvajalec.

Prevod izvirne izjave o skladnosti

Neckarsulm	26.02.2024		
Kraj	Datum	ppa. Stefan Haensel Prokurist	ppa. Jens Buchheim Prokurist

SI SI SI CZ CZ CZ CZ CZ

Legenda k použitým piktogramům

⎓	Stejnosměrný proud/stejnosměrné napětí
	Neovlivňující potraviny!
CE	Značka CE vyjadřuje soulad s příslušnými směrnicemi EU, které se vztahují na tento výrobek.
	Bezpečnostní upozornění Instrukce
	Uchovávejte mimo dosah dětí
	Nevhazovat do ohně
	Nevkládat nesprávně
	Nedeformovat/ nepoškozovat
	Neotevírat/ nerozebírat
	Nekombinovat různé typy a značky baterií
	Nekombinovat nové a použité baterie
	Nenabíjejte
	Chraňte baterie před vodou a nadměrnou vlhkostí.
	Nezkratovat

Legenda k použitým piktogramům

	Dbejte na správné vložení

Elektrický mlýnek na sůl nebo pepř

Úvod

Blahopřejeme Vám ke koupi nového výrobku. Rozhodli jste se pro kvalitní produkt. Návod k obsluze je součástí tohoto výrobku. Obsahuje důležité pokyny pro bezpečnost, použití a likvidaci. Před použitím výrobku se seznamte se všemi pokyny k obsluze a bezpečnostními pokyny. Používejte výrobek jen popsaným způsobem a na uvedených místech. Při předání výrobku třetí osobě předejte i všechny podklady.

Používání jen k určenému účelu

Tento výrobek je určen k použití jako elektrická slánka nebo pepřenka v domácnostech. Změny výrobku nejsou v souladu s určeným účelem a mohou vést k vážnému nebezpečí úrazů. Výrobce neručí za škody vzniklé jiným používání než používáním k určenému účelu. Výrobek není určen pro použití k podnikatelským účelům. Výrobek je určen jen pro privátní domácí použití.

Technické údaje

Baterie:	4 x 1,5 V ⎓ AA (LR6), zahrnuty v rozsahu dodávky
Jmenovité napětí:	6 V ⎓
Jmenovitý proud:	1 A
Hladina emisí akustického tlaku:	<70 dB(A), K=3 dB(A)

Popis dílů

1 Vrchní díl
2 Ochranný kryt baterie
3 Spínač
4 Motorek
5 Kontakt 1
6 Kontakt 2
7 Spodní díl s nádobkou
8 Víko pro ochranu arómatu
9 Osvětlení
10 Nastavovací šroubek

Bezpečnostní pokyny

VÝSTRAHA!
NEBEZPEČÍ OHROŽENÍ ŽIVOTA A ÚRAZU PRO MALÉ DĚTI A DĚTI! Nikdy nenechejte děti bez dozoru s obalovým materiálem. Existuje nebezpečí udušení obalovým materiálem. Děti často podcení nebezpečí. Chraňte výrobek před dětmi.

VÝSTRAHA!
NEBEZPEČÍ OHROŽENÍ ŽIVOTA! Baterie lze spolknout, což může být životu nebezpečné. Spolkla-li se baterie, musí se okamžitě přivolat lékařská pomoc.
- Tento výrobek mohou používat děti starší 8 let, osoby se sníženými fyzickými, smyslovými nebo duševními schopnosti nebo s nedostatečnými zkušenostmi a znalostmi, jestliže budou pod dohledem nebo byly poučeny o bezpečném používání výrobku a chápou nebezpečí, která z jeho používání vyplývají. S výrobkem si děti nesmí hrát. Děti nesmí bez dohledu provádět čištění ani uživatelskou údržbu.
- Vadný výrobek neuvádějte do provozu. Poškozené výrobky znamenají nebezpečí ohrožení života

zásahem elektrického proudu!

- Nevystavujte výrobek
  - extrémním teplotám,
  - silným vibracím,
  - silnému mechanickému zatížení,
  - přímému slunečnímu záření,
  - a vlhkosti.

  Jinak může dojít k poškození výrobku.
- Mějte na paměti, že poškození způsobená neodborným zacházením, nedbáním na návod k obsluze nebo zásahem neautorizované osoby jsou vyloučeny ze záruky.
- Výrobek v žádném případě nerozebírejte. V případě neodborné opravy může dojít k ohrožení uživatele. Opravy nechte provádět jen odborníky.
- Výrobek udržujte stále čistý.
- Plňte výrobek jen zrnky pepře nebo hrubozrnnou solí.
- **NEOVLIVŇUJÍCÍ POTRAVINY!** Výrobek neovlivňuje chuťové a aromatické vlastnosti potravin.

Bezpečnostní pokyny pro baterie a akumulátory

- **NEBEZPEČÍ OHROŽENÍ ŽIVOTA!** Uchovávejte baterie a akumulátory mimo dosah dětí. V případě spolknutí okamžitě vyhledejte lékařskou pomoc!
- Při požití může dojít k popáleninám, perforaci měkkých tkání a úmrtí. K závažným popáleninám může dojít do 2 hodin po požití.
- **NEBEZPEČÍ VÝBUCHU!** Nenabíjecí baterie nikdy znovu nenabíjejte. Baterie nebo akumulátory nezkratujte ani je neotevírejte. Hrozí přehřátí, nebezpečí požáru nebo jejich prasknutí.
- Nikdy neházejte baterie nebo akumulátory do ohně ani do vody.
- Nevystavujte baterie nebo akumulátory mechanickému zatížení.
- **VAROVÁNÍ:** Použité baterie ihned zlikvidujte. Uchovávejte nové i použité baterie mimo dosah dětí. Pokud se domníváte, že došlo ke spolknutí baterií nebo že se dostaly do těla, okamžitě vyhledejte lékařskou pomoc.

Nebezpečí vytečení baterií/akumulátorů

- Zabraňte extrémním podmínkám a teplotám, např. na topení anebo na slunci, které mohou negativně ovlivnit funkci baterií nebo akumulátorů.
- V případě vytečení baterií/akumulátorů zabraňte kontaktu chemikálií s pokožkou, očima a sliznicemi! Omyjte ihned postižená místa dostatečným množstvím čisté vody a vyhledejte lékařskou pomoc!
- **NOSTE OCHRANNÉ RUKAVICE!** Vyteklé i poškozené baterie nebo akumulátory mohou při kontaktu s pokožkou způsobit její poleptání. Noste proto vhodné rukavice.
- V případě vytečení ihned odstraňte baterie nebo akumulátory z výrobku, abyste zabránili jeho poškození!
- Používejte jen baterie nebo akumulátory stejného typu. Nekombinujte staré baterie nebo akumulátory s novými!
- Odstraňte baterie nebo akumulátory při delším nepoužívání z výrobku.

Nebezpečí poškození výrobku

- Používejte jen udaný typ baterie nebo akumulátoru!
- Nasazujte baterie nebo akumulátory podle označení polarity (+) a (-) na bateriích nebo akumulátorech a na výrobku.
- Vyčistěte kontakty na baterii/akumulátoru a v přihrádce na baterie před jejich vložením suchou utěrkou, která nepouští vlákna, nebo vatovým tamponem!
- Vybité baterie nebo akumulátory ihned vyjměte z výrobku.
- Vyteklé kapaliny z baterie můžete otřít suchou savou utěrkou.
- Připojovací svorky nezkratujte.

Používání

Před prvním použitím

Upozornění: Odstraňte úplně obalový materiál z výrobku.

Vložení baterií a naplnění výrobku

Upozornění: Výrobek je vhodný na zrnka pepře nebo hrubozrnné soli.

Postupujte následujícím způsobem:

1. Držte pevně spodní díl s nádobkou 7 a otáčejte vrchním dílem 1 ve směru hodinových ručiček (viz obr. A), dokud nebude šipka na vrchním dílu 1 směřovat na symbol 🔓 na spodním dílu s nádobkou 7.
2. Odstraňte potom vrchní díl 1 ze spodního dílu s nádobkou 7.
3. Odstraňte ochranný kryt baterie 2. Potom držte spodní díl s nádobou 7 a otáčejte motor 4 ve směru chodu hodinových ručiček (viz obr. A), až ukáže šipka na motoru 4 na symbol 🔓 spodního dílu s nádobou 7. Vytáhněte opatrně motorek 4 ze spodního dílu s nádobkou 7.
4. Vložte dovnitř 4 nové baterie typu AA 1,5 V ⎓ (stejnosměrný proud) (LR6). **Upozornění:** Dbejte přitom na správnou polaritu. Tato je označená ve schránce na baterie.
5. Naplňte dolní díl s nádobkou 7 zrnky pepře nebo hrubozrnnou solí. Optimální výsledek při mletí dosáhnete, pokud naplníte nádobku spodního dílu 7 až na 75 % objemu.
6. Nasaďte zase motor 4 na spodní díl s nádobou 7. Dbejte na to, aby lícovalo vybrání na motoru 4, označené bílou šipkou, s odpovídajícím předsazením na spodním dílu s nádobou 7 (viz obr. B). Držte pevně spodní díl s nádobou 7 a otáčejte motorem 4 proti směru chodu hodinových ručiček (viz obr. B), až ukazuje šipka na motoru 4 na symbol ● spodního dílu s nádobou 7. **Upozornění:** Pamatujte, že kontakty 5, 6 se musí přesně překrývat (viz obr. A).
7. Nasaďte zase ochranný kryt baterie 2 na motor 4. Nasaďte vrchní díl 1 opět na spodní díl s nádobkou 7.
8. Držte pevně spodní díl s nádobkou 7 a otáčejte vrchním dílem 1 proti směru chodu hodinových ručiček (viz obr. B), až ukazuje šipka na vrchním dílu 1 na symbol 🔒 spodního dílu s nádobkou 7.

Používání výrobku

- Před použitím výrobku sundejte víčko k ochraně aromatu 8 na spodní straně spodního dílu s nádobkou 7 (viz obr. B).
- K zapnutí výrobku držte stisknutý spínač 3. Současně se na spodní straně výrobku rozsvítí kontrolka 9.

Nastavení hrubosti mletí

- Pro nastavení jemného mletí otáčejte nastavovací šroubek 10 ve směru hodinových ručiček (viz obr. C).
- Pro nastavení hrubého mletí otáčejte nastavovací šroubek 10 proti směru hodinových ručiček (viz obr. C).

Upozornění: Neotáčí-li se při velmi jemném nastavení už více mlecí mechanizmus, musíte zvolit hrubší nastavení. V případě, že se mlecí mechanizmus stále ještě neotáčí, je eventuálně ucpaný. Uvolněte seřizovací šroub 10 a uvolněte mlecí mechanizmus. Uvolněte pevně usazené díly třepáním mlecího mechanizmu, utáhněte pak znovu seřizovací šroub 10.

Čistění a ošetřování

- V žádném případě nepoužívejte kapaliny a čisticí prostředky, může dojít k poškození výrobku.
- Výrobek čistěte pouze zvenčí měkkou suchou tkaninou.

Zlikvidování

Obal se skládá z ekologických materiálů, které můžete zlikvidovat prostřednictvím místních sběren recyklovatelných materiálů.

Při třídění odpadu se řiďte podle označení obalových materiálů zkratkami (a) a čísly (b), s následujícím významem: 1–7: umělé hmoty/20–22: papír a lepenka/80–98: složené látky.

O možnostech likvidace vysloužilých zařízení se informujte u správy vaší obce nebo města.

V zájmu ochrany životního prostředí vysloužilý výrobek nevyhazujte do domovního odpadu, ale předejte k odborné likvidaci. O sběrnách a jejich otevíracích hodinách se můžete informovat u příslušné správy města nebo obce.

Vadné nebo vybité baterie resp. akumulátory se musí, podle směrnice 2006/66/ES a jejích příslušných změn, recyklovat. Baterie, akumulátory i výrobek odevzdejte zpět do nabízených sběren.

Ekologické škody v důsledku chybné likvidace baterií/akumulátorů!

Baterie/akumulátory se nesmí zlikvidovat v domácím odpadu. Mohou obsahovat jedovaté těžké kovy a musí se zpracovávat jako zvláštní odpad. Chemické symboly těžkých kovů: Cd = kadmium, Hg = rtuť, Pb = olovo. Proto odevzdejte opotřebované baterie/akumulátory u komunální sběrny.

Záruka

Výrobek byl vyroben podle přísných směrnic kvality a před dodáním pečlivě otestován. V případě materiálních nebo výrobních vad máte zákonná práva vůči prodejci výrobku. Vaše zákonná práva nejsou níže uvedenou zárukou nijak omezená.

Záruka na tento výrobek je 3 roky od data zakoupení. Záruční doba začíná dnem zakoupení. Originál dokladu o zakoupení si uschovejte na bezpečném místě, protože tento doklad je vyžadován jako doklad o koupi.

Jakékoli poškození nebo závady, které se vyskytly již v okamžiku nákupu, musí být nahlášeny ihned po vybalení výrobku.

Pokud se u výrobku během 3 let od data zakoupení projeví vada materiálu nebo výrobní vada, pak vám ho podle naší volby bezplatně opravíme nebo vyměníme. Záruční doba se po uznané reklamaci neprodlužuje. To platí také pro vyměněné a opravené díly.

Tato záruka je neplatná, pokud byl výrobek poškozený nebo nesprávně používaný anebo udržovaný.

Záruka se kryje na materiálové a výrobní vady. Tato záruka se nevztahuje na díly výrobku, které jsou vystaveny běžnému opotřebení, a proto je lze považovat za spotřební díly (např. baterie, akumulátory, hadice, inkoustové patrony) nebo na poškození křehkých součástí, jako jsou např. spínače nebo díly, které jsou vyrobeny ze skla.

Postup v případě uplatňování záruky

Pro zajištění rychlého zpracování Vašeho případu se řiďte následujícími pokyny:

Pro všechny požadavky si připravte pokladní stvrzenku a číslo artiklu (IAN 451598_2310) jako doklad o zakoupení. Číslo artiklu najdete na typovém štítku, gravuře, titulní stránce návodu (vlevo dole) nebo na nálepce na zadní nebo spodní straně.
V případě poruch funkce nebo jiných závad nejdříve kontaktujte, telefonicky nebo e-mailem, v následujícím textu uvedené servisní oddělení. Výrobek registrovaný jako vadný potom můžete s přiloženým dokladem o zakoupení (pokladní stvrzenkou) a údaji k závadě a kdy k ní došlo, bezplatně zaslat na adresu servisu, která Vám byla sdělena.

Servis

CZ **Servis Česká republika**
Tel.: 800600632
E-Mail: owim@lidl.cz

CE

EU DECLARATION OF CONFORMITY (No. 451598_2310)

IAN:	**451598_2310**
Identifikace produktu:	**"Silvercrest" Elektrický mlýnek na sůl nebo pepř**
Číslo modelu:	**HG07849D;HG07849E;HG07849F**

Výše popsaný předmět prohlášení je ve shodě s příslušnými harmonizačními právními předpisy Unie:

Směrnice 2006/42/ES
Směrnice 2014/30/EU
Směrnice 2011/65/EU se všemi souvisejícími změnami

Odkazy na příslušné harmonizované normy nebo na jiné technické specifikace, ve vztahu k nimž se shoda prohlašuje:

Č. / Části
Směrnice2006/42/ES
EN 60335-1:2012/A15:2021
EN 60335-2-14:2006/A12:2016
EN 62233:2008
EN ISO 12100:2010
Směrnice 2014/30/EU
EN 55014-1:2017/A11:2020
EN IEC 55014-1:2021
EN 55014-2:1997/A2:2008
EN IEC 55014-2:2021

Předmět výše uvedeného prohlášení je v souladu se směrnicí Evropského parlamentu a Rady 2011/65/EU ze dne 8. června 2011 o omezení používání některých nebezpečných látek v elektrických a elektronických zařízeních:

Č. / Části
EN IEC 63000:2018

Držitel technické dokumentace: OWIM GmbH & Co.KG

Podepsáno za a jménem:
OWIM GmbH & Co. KG, Stiftsbergstraße 1, 74167 Neckarsulm, Německo
Toto prohlášení o shodě se vydává na výhradní odpovědnost výrobce.

Překlad původního prohlášení o shodě

Místo	Datum		
Neckarsulm	26.02.2024	ppa. Stefan Haensel	ppa. Jens Buchheim
		Prokurista	Prokurista

Legenda použitých piktogramov

⎓	Jednosmerný prúd/napätie
	Pre priamy kontakt s potravinami!
CE	Značka CE uvádza zhodu s príslušnými smernicami EÚ platnými pre tento výrobok.
■ □	Bezpečnostné upozornenia Manipulačné pokyny
	Skladujte mimo dosahu detí
	Nehádžte do ohňa
	Vkladajte správne
	Nedeformujte/ nepoškodzujte
	Neotvárajte/ nerozoberajte
	Nekombinujte rôzny typy a značky
	Nemiešajte nové a použité batérie
	Nenabíjajte
	Batérie uchovávajte mimo dosahu vody a nadmernej vlhkosti.
	Neskratujte
	Dbajte na správne vloženie

Elektrický mlynček na soľ a korenie

Úvod

Blahoželáme Vám ku kúpe Vášho nového výrobku. Rozhodli ste sa pre veľmi kvalitný výrobok. Návod na obsluhu je súčasťou tohto výrobku. Obsahuje dôležité upozornenia týkajúce sa bezpečnosti, používania a likvidácie. Skôr ako začnete výrobok používať, oboznámte sa so všetkými pokynmi k obsluhe a bezpečnosti. Výrobok používajte iba v súlade s popisom a v uvedených oblastiach používania. V prípade postúpenia výrobku ďalším osobám odovzdajte aj všetky dokumenty patriace k výrobku.

Štandardné použitie

Tento výrobok slúži ako elektrický mlynček na soľ alebo korenie. Akékoľvek zmeny na výrobku sú v rozpore s určeným účelom a môžu predstavovať značné nebezpečenstvá vzniku úrazov. Výrobca neručí za škody vzniknuté v dôsledku neštandardného použitia prístroja. Výrobok nie je určený na podnikateľské účely. Výrobok je určený iba na súkromné použitie.

Technické údaje

Batérie:	4 x 1,5 V ⎓ AA (LR6), sú súčasťou dodávky
Menovité napätie:	6 V ⎓
Menovitý prúd:	1A
Hladina emisného akustického tlaku:	<70 dB(A), K=3 dB(A)

Popis častí

1 Vrchná časť
2 Ochranný kryt batérií
3 Spínač
4 Motor
5 Kontakt 1
6 Kontakt 2
7 Spodná časť s nádobkou
8 Ochranný kryt arómy
9 Osvetlenie
10 Nastavovacia skrutka

Všeobecné bezpečnostné upozornenia

- **VAROVANIE! NEBEZPEČENSTVO OHROZENIA ŽIVOTA A NEBEZPEČENSTVO ÚRAZU PRE MALÉ I STARŠIE DETI!** Nikdy nenechávajte deti bez dozoru s obalovým materiálom. Existuje nebezpečenstvo zadusenia obalovým materiálom. Deti často podceňujú nebezpečenstvá. Deti držte vždy mimo dosahu výrobku.

VAROVANIE! NEBEZPEČENSTVO OHROZENIA ŽIVOTA! Batérie sa dajú prehltnúť, čo môže byť životunebezpečné. Ak došlo k prehltnutiu batérie, treba ihneď vyhľadať lekársku pomoc.

- Tento výrobok môžu používať deti od 8 rokov, ako aj osoby so zníženými psychickými, senzorickými alebo mentálnymi schopnosťami alebo s nedostatkom skúseností a vedomostí, ak sú pod dozorom, alebo ak boli poučené ohľadom bezpečného používania produktu, a ak porozumeli nebezpečenstvám spojeným s jeho používaním. Deti sa s výrobkom nesmú hrať. Čistenie a údržbu nesmú vykonávať deti bez dozoru.
- Výrobok neuvádzajte do prevádzky, ak je poškodený. Poškodené výrobky predstavujú nebezpečenstvo ohrozenia života v dôsledku zásahu elektrickým prúdom!
- Nevystavujte produkt
  - extrémnym teplotám,
  - silným vibráciam,
  - silnej mechanickej záťaži,
  - priamemu slnečnému žiareniu,
  - vlhkosti.

  V opačnom prípade hrozí poškodenie produktu.
- Nezabúdajte, že poškodenia v dôsledku neodbornej manipulácie, nerešpektovania návodu na obsluhu alebo zásahu zo strany neautorizovanej osoby sú zo záruky vylúčené.
- Výrobok v žiadnom prípade nerozoberajte. V prípade neodborných opráv môžu pre používateľa vzniknúť výrazné nebezpečenstvá. Opravami poverte len odborníkov.
- Produkt udržiavajte stále v čistote.
- Naplňte produkt zrnkami korenia alebo hrubozrnnou soľou.
- **PRE PRIAMY KONTAKT S POTRAVINAMI!** Chuťové a aromatické vlastnosti potravín nie sú týmto produktom nijako ovplyvňované.

Bezpečnostné upozornenia týkajúce sa batérií/akumulátorových batérií

- **NEBEZPEČENSTVO OHROZENIA ŽIVOTA!** Batérie/akumulátorové batérie držte mimo dosahu detí. V prípade prehltnutia okamžite vyhľadajte lekára!
- Prehltnutie môže mať za následok popáleniny, perforáciu mäkkých tkanív a smrť. Ťažké popáleniny môžu nastať do 2 hodín po prehltnutí.
- **NEBEZPEČENSTVO EXPLÓZIE!** Nenabíjateľné batérie nikdy znova nenabíjajte. Batérie/akumulátorové batérie neskratujte a/alebo neotvárajte. Následkom môže byť prehriatie, požiar alebo explózia.
- Batérie/akumulátorové batérie nikdy nehádžte do ohňa alebo vody.
- Nevystavujte batérie/akumulátorové batérie mechanickej záťaži.
- **VAROVANIE:** Vybité batérie ihneď zlikvidujte. Nové a opotrebované batérie držte mimo dosahu detí. Ak máte podozrenie, že batérie boli prehltnuté alebo sa dostali do organizmu, ihneď vyhľadajte lekára.

Riziko vytečenia batérií/akumulátorových batérií

- Batérie/akumulátorové batérie nikdy nevystavujte extrémnym podmienkam a teplotám, ktoré by na ne mohli pôsobiť, napr. na vykurovacích telesách/priamom slnečnom žiarení.
- Ak batérie/akumulátorové batérie vytiekli, zabráňte kontaktu pokožky, očí a slizníc s chemikáliami! Ihneď vypláchnite postihnuté miesta väčším množstvom čistej vody a okamžite vyhľadajte lekára!
- **NOSTE OCHRANNÉ RUKAVICE!** Vytečené alebo poškodené batérie/akumulátorové batérie môžu pri kontakte s pokožkou spôsobiť poleptanie. V takom prípade preto noste vhodné ochranné rukavice.
- V prípade vytečenia batérií/akumulátorových batérií ich ihneď vyberte z výrobku, aby ste predišli vzniku škôd.
- Používajte iba batérie/akumulátorové batérie rovnakého typu. Nekombinujte staré batérie/akumulátorové batérie s novými!
- Ak produkt dlhší čas nepoužívate, vyberte z neho batérie/akumulátorové batérie.

Riziko poškodenia produktu

- Používajte výhradne uvedený typ batérií/akumulátorových batérií!
- Vložte batérie/akumulátorové batérie podľa označenia polarity (+) a (-) na batérii/akumulátorovej batérii a výrobku.
- Pred vložením očistite kontakty na batérii/akumulátorovej batérii a v priečinku pre batériu suchou handričkou, ktorá nepúšťa vlákna, alebo vatovou tyčinkou!
- Vybité batérie/akumulátorové batérie ihneď vyberte z produktu.
- Vytečenú kvapalinu batérie môžete odstrániť suchou, savou handričkou.
- Neskratujte pripojovacie svorky.

Používanie

Pred prvým použitím

Poznámka: Odstráňte celý obalový materiál z výrobku.

Vloženie batérií/Naplnenie výrobku

Poznámka: Výrobok je vhodný pre zrnká korenia alebo hrubozrnnú soľ.

Postupujte nasledujúco:

1. Pevne uchopte spodný diel s nádobkou 7 a otáčajte horný diel 1 v smere hodinových ručičiek (pozri obr. A), kým nebude šípka na hornom dieli 1 ukazovať na symbol 🔓 spodného dielu s nádobkou 7.
2. Horný diel 1 potom vyberte zo spodného dielu s nádobkou 7.
3. Odstráňte ochranný kryt batérií 2. Následne pevne uchopte spodný diel s nádobkou 7 a otáčajte motor 4 v smere hodinových ručičiek (pozri obr. A), kým nebude šípka na motore 4 ukazovať na symbol 🔓 spodného dielu s nádobkou 7. Motor 4 opatrne vytiahnite zo spodného dielu s nádobkou 7.
4. Vložte 4 nové batérie typu AA 1,5 V ⎓ (jednosmerný prúd) (LR6). **Upozornenie:** Dbajte pritom na správnu polaritu. Polarita je označená v priečinkoch na batérie.
5. Spodnú časť s nádobkou 7 naplňte zrnkami korenia alebo hrubozrnnou soľou. Optimálny výsledok dosiahnete vtedy, keď spodnú časť s nádobkou 7 naplníte až do 75 %.
6. Motor 4 opäť nasaďte na spodnú časť s nádobkou 7. Dbajte na to, aby bol výrez na motore 4 označený bielou šípkou nasadený na príslušný výstupok na spodnom dieli s nádobkou 7 (pozri obr. B). Pevne uchopte spodný diel s nádobkou 7 a otáčajte motor 4 proti smeru hodinových ručičiek (pozri obr. B), kým nebude šípka na motore 4 ukazovať na symbol ● spodného dielu s nádobkou 7. **Poznámka:** Dajte pozor, aby sa kontakty 5, 6 nachádzali presne nad sebou (pozri obr. A).
7. Opäť nasaďte ochranný kryt batérií 2 na motor 4. Potom horný diel 1 opäť nasaďte na spodný diel s nádobkou 7.
8. Pevne uchopte spodný diel s nádobkou 7 a otáčajte horný diel 1 proti smeru hodinových ručičiek (pozri obr. B), kým nebude šípka na hornom dieli 1 ukazovať na symbol 🔒 spodného dielu s nádobkou 7.

Používanie výrobku

- Pred použitím výrobku vyberte ochranný kryt arómy 8 na spodnej strane dolného dielu so zásobníkom 7 (pozri obr. B).
- Pre zapnutie produktu držte stlačený spínač 3. Zároveň sa aktivuje svietidlo 9 na spodnej strane produktu.

Nastavenie stupňa mletia

- Keď chcete nastaviť jemnejší stupeň mletia, rektifikačnou skrutkou 10 otáčajte v smere hodinových ručičiek (pozri obr. C).
- Keď chcete nastaviť hrubší stupeň mletia, rektifikačnou skrutkou 10 otáčajte proti smeru hodinových ručičiek (pozri obr. C).

Upozornenie: Ak sa mlynček pri veľmi jemnom nastavení prestane otáčať, musíte zvoliť hrubšie nastavenie. Ak sa mlynček napriek tomu neotáča, možno je upchaný. Povoľte nastavovaciu skrutku 10 a uvoľnite mlynček. Povoľte pevne dotiahnuté diely potrasením mlynčeka, potom nastavovaciu skrutku 10 opäť pevne dotiahnite.

Čistenie a údržba

- V žiadnom prípade nepoužívajte kvapaliny a čistiace prostriedky, pretože poškodzujú výrobok.
- Výrobok čistite len zvonku jemnou, suchou handričkou.

Likvidácia

Obal pozostáva z ekologických materiálov, ktoré môžete odovzdať na miestnych recyklačných zberných miestach.

Všímajte si prosím označenie obalových materiálov pre triedenie odpadu, sú označené skratkami (a) a číslami (b) s nasledujúcim významom: 1–7: Plasty/20–22: Papier a kartón/80–98: Spojené látky.

O možnostiach likvidácie opotrebovaného výrobku sa môžete informovať na Vašej obecnej alebo mestskej správe.

Ak výrobok doslúžil, v záujme ochrany životného prostredia ho neodhoďte do domového odpadu, ale odovzdajte na odbornú likvidáciu. Informácie o zberných miestach a ich otváracích hodinách získate na Vašej príslušnej správe.

Defektné alebo použité batérie/akumulátorové batérie musia byť odovzdané na recykláciu podľa smernice 2006/66/ES a jej zmien. Batérie/akumulátorové batérie a/alebo výrobok odovzdajte prostredníctvom dostupných zberných stredísk.

Nesprávna likvidácia batérií/akumulátorových batérií ničí životné prostredie!

Batérie/akumulátorové batérie sa nesmú likvidovať spolu s domovým odpadom. Môžu obsahovať jedovaté ťažké kovy a je potrebné zaobchádzať s nimi ako s nebezpečným odpadom. Chemické značky ťažkých kovov sú nasledovné: Cd = kadmium, Hg = ortuť, Pb = olovo. Opotrebované batérie/akumulátorové batérie preto odovzdajte v komunálnej zberni.

Záruka

Výrobok bol starostlivo vyrobený v súlade s prísnymi smernicami kvality a pred dodaním dôkladne otestovaný. V prípade materiálových alebo výrobných chýb máte zákonné práva voči predajcovi výrobku. Vaše zákonné práva nie sú žiadnym spôsobom obmedzené našou zárukou uvedenou nižšie.

Záruka na tento výrobok je 3 roky od dátumu nákupu. Záručná doba začína plynúť dátumom kúpy. Originál dokladu o kúpe si uschovajte na bezpečnom mieste, pretože tento doklad je potrebný ako dôkaz o kúpe.

Akékoľvek poškodenie alebo nedostatky prítomné už v čase nákupu je potrebné nahlásiť ihneď po vybalení výrobku.

Ak sa v priebehu 3 rokov od dátumu zakúpenia preukáže, že výrobok vykazuje chyby materiálu alebo spracovania, podľa vlastného uváženia Vám ho bezplatne opravíme alebo vymeníme. Záručná doba sa na základe poskytnutej záručnej reklamácie nepredlžuje. To platí aj pre vymenené alebo opravené diely.

Táto záruka je neplatná, ak bol výrobok poškodený alebo nesprávne používaný alebo udržiavaný.

Záruka sa vzťahuje na chyby materiálu a výrobné chyby. Táto záruka sa nevzťahuje na časti výrobku, ktoré podliehajú bežnému opotrebovaniu, a preto sa považujú za opotrebovateľné diely (napr. batérie, nabíjateľné batérie, hadice, atramentové kazety), ani na poškodenie krehkých častí, napr. spínačov alebo častí zo skla.

Postup v prípade poškodenia v záruke

Pre zaručenie rýchleho spracovania Vašej požiadavky dodržte prosím nasledujúce pokyny:

Pre všetky otázky majte pripravený pokladničný doklad a číslo výrobku (IAN 451598_2310) ako dôkaz o kúpe.
Číslo výrobku nájdete na typovom štítku, gravúre, na prednej strane Vášho návodu (dole vľavo) alebo ako nálepku na zadnej alebo spodnej strane.

Ak sa vyskytnú funkčné poruchy alebo iné nedostatky, najskôr telefonicky alebo e-mailom kontaktujte následne uvedené servisné oddelenie.
Produkt označený ako defektný potom môžete s priloženým dokladom o kúpe (pokladničný lístok) a uvedením, v čom spočíva nedostatok a kedy sa vyskytol, bezplatne odoslať na Vám oznámenú adresu servisného pracoviska.

Servis

SK **Servis Slovensko**
Tel.: 0800 008158
E-pošta: owim@lidl.sk

CE

EU DECLARATION OF CONFORMITY (No. 451598_2310)

IAN:	**451598_2310**
Identifikácia produktu:	**"Silvercrest" ELEKTRICKÝ MLYNČEK NA SOĽ A KORENIE**
Číslo modelu:	**HG07849D;HG07849E;HG07849F**

Uvedený predmet vyhlásenia je v zhode s príslušnými harmonizačnými právnymi predpismi Únie:

Smernica 2006/42/ES
Smernica 2014/30/EU
Smernica 2011/65/EU so všetkými súvisiacimi zmenami a doplneniami

Odkazy na príslušné použité harmonizované normy alebo iné technické špecifikácie, v súvislosti s ktorými sa zhoda vyhlasuje:

Č. / Časti
Smernica 2006/42/ES
EN 60335-1:2012/A15:2021
EN 60335-2-14:2006/A12:2016
EN 62233:2008
EN ISO 12100:2010
Directive 2014/30/EU
EN 55014-1:2017/A11:2020
EN IEC 55014-1:2021
EN 55014-2:1997/A2:2008
EN IEC 55014-2:2021

Predmet vyššie uvedeného vyhlásenia je v súlade so smernicou Európskeho parlamentu a Rady 2011/65/EÚ z 8. júna 2011 o obmedzení používania určitých nebezpečných látok v elektrických a elektronických zariadeniach:

Č. / Časti
EN IEC 63000:2018

Držiteľ technickej informácie: OWIM GmbH & Co.KG

Podpísané za a v mene:
OWIM GmbH & Co. KG, Stiftsbergstraße 1, 74167 Neckarsulm, Nemecko
Toto vyhlásenie o zhode sa vydáva na výhradnú zodpovednosť výrobcu.

Preklad pôvodného vyhlásenia o zhode

Miesto	Dátum		
Neckarsulm	26.02.2024	ppa. Stefan Haensel	ppa. Jens Buchheim
		Prokurista	Prokurista

Legende der verwendeten Piktogramme	
⎓	Gleichstrom/-spannung
	Lebensmittelecht!
CE	Das CE-Zeichen bestätigt die Konformität mit den für das Produkt zutreffenden EU-Richtlinien.
■ □	Sicherheitshinweise Handlungsanweisungen
	Außerhalb der Reichweite von Kindern aufbewahren
	Nicht ins Feuer werfen
	Nicht falsch einlegen
	Nicht deformieren/beschädigen
	Nicht öffnen/auseinandernehmen
	Unterschiedliche Typen und Marken nicht miteinander mischen
	Neue und gebrauchte Batterien nicht miteinander mischen
	Nicht laden
	Halten Sie Batterien von Wasser und übermäßiger Feuchtigkeit fern.
	Nicht kurzschließen

Legende der verwendeten Piktogramme	
	Auf richtiges Einlegen achten

Elektrische Salz- oder Pfeffermühle

Einleitung

Wir beglückwünschen Sie zum Kauf Ihres neuen Produkts. Sie haben sich damit für ein hochwertiges Produkt entschieden. Die Bedienungsanleitung ist Teil dieses Produkts. Sie enthält wichtige Hinweise für Sicherheit, Gebrauch und Entsorgung. Machen Sie sich vor der Benutzung des Produkts mit allen Bedien- und Sicherheitshinweisen vertraut. Benutzen Sie das Produkt nur wie beschrieben und für die angegebenen Einsatzbereiche. Händigen Sie alle Unterlagen bei Weitergabe des Produkts an Dritte mit aus.

Bestimmungsgemäße Verwendung

Dieses Produkt ist als elektrische Salz- oder Pfeffermühle vorgesehen. Alle Veränderungen des Produkts sind nicht bestimmungsgemäß und können erhebliche Unfallgefahren bedeuten. Der Hersteller übernimmt für aus bestimmungswidriger Verwendung entstandene Schäden keine Haftung. Das Produkt ist nicht für den gewerblichen Einsatz bestimmt. Das Produkt ist nur für den privaten Hausgebrauch bestimmt.

Technische Daten

Batterien:	4 x 1,5 V⎓ AA (LR6), im Lieferumfang enthalten
Nennspannung:	6 V⎓
Nennstrom:	1 A
Emissions-Schalldruckpegel:	<70 dB(A), K=3 dB(A)

Teilebeschreibung

1 Oberteil
2 Batterieschutzabdeckung
3 Schalter
4 Motor
5 Kontakt 1
6 Kontakt 2
7 Unterteil mit Behälter
8 Aromaschutzdeckel
9 Leuchtmittel
10 Justierschraube

Sicherheitshinweise

■

WARNUNG!

LEBENS- UND UNFALLGEFAHR FÜR KLEINKINDER UND KINDER! Lassen Sie Kinder niemals unbeaufsichtigt mit dem Verpackungsmaterial. Es besteht Erstickungsgefahr durch Verpackungsmaterial. Kinder unterschätzen häufig die Gefahren. Halten Sie Kinder stets vom Produkt fern.

WARNUNG!

LEBENSGEFAHR! Batterien können verschluckt werden, was lebensgefährlich sein kann. Ist eine Batterie verschluckt worden, muss sofort medizinische Hilfe in Anspruch genommen werden.

- Dieses Produkt kann von Kindern ab 8 Jahren und darüber sowie von Personen mit verringerten physischen, sensorischen oder mentalen Fähigkeiten oder Mangel an Erfahrung und Wissen benutzt werden, wenn sie beaufsichtigt oder bezüglich des sicheren Gebrauchs des Produktes unterwiesen wurden und die daraus resultierenden Gefahren verstehen. Kinder dürfen nicht mit dem Produkt spielen. Reinigung und Benutzerwartung dürfen nicht von Kindern ohne Beaufsichtigung durchgeführt werden.
- Nehmen Sie das Produkt nicht in Betrieb, wenn es beschädigt ist. Beschädigte Produkte bedeuten Lebensgefahr durch elektrischen Schlag!
- Setzen Sie das Produkt
  - keinen extremen Temperaturen,
  - keinen starken Vibrationen,
  - keinen starken mechanischen Beanspruchungen,
  - keiner direkten Sonneneinstrahlung,
  - keiner Feuchtigkeit aus.

  Andernfalls droht eine Beschädigung des Produktes.
- Beachten Sie, dass Beschädigungen durch unsachgemäße Handhabung, Nichtbeachtung der Bedienungsanleitung oder Eingriff durch nicht autorisierte Personen von der Garantie ausgeschlossen sind.
- Nehmen Sie das Produkt keinesfalls auseinander. Durch unsachgemäße Reparaturen können erhebliche Gefahren für den Benutzer entstehen. Lassen Sie Reparaturen nur von Fachkräften durchführen.
- Halten Sie das Produkt stets sauber.
- Befüllen Sie das Produkt nur mit Pfefferkörnern oder grobkörnigem Salz.
- **LEBENSMITTELECHT!** Geschmacks- und Geruchseigenschaften werden durch dieses Produkt nicht beeinträchtigt.

Sicherheitshinweise für Batterien/Akkus

- **LEBENSGEFAHR!** Halten Sie Batterien/Akkus außer Reichweite von Kindern. Suchen Sie im Falle eines Verschluckens sofort einen Arzt auf!
- Verschlucken kann zu Verbrennungen, Perforation von Weichgewebe und Tod führen. Schwere Verbrennungen können innerhalb von 2 Stunden nach dem Verschlucken auftreten.
- **EXPLOSIONSGEFAHR!** Laden Sie nicht aufladbare Batterien niemals wieder auf. Schließen Sie Batterien/Akkus nicht kurz und/oder öffnen Sie diese nicht. Überhitzung, Brandgefahr oder Platzen können die Folge sein.
- Werfen Sie Batterien/Akkus niemals in Feuer oder Wasser.
- Setzen Sie Batterien/Akkus keiner mechanischen Belastung aus.
- **WARNUNG:** Entsorgen Sie gebrauchte Batterien sofort. Halten Sie neue und gebrauchte Batterien von Kindern fern. Wenn Sie glauben, dass Batterien verschluckt worden sein könnten oder in den Körper gelangt sein könnten, suchen Sie sofort einen Arzt auf.

Risiko des Auslaufens von Batterien/Akkus

- Vermeiden Sie extreme Bedingungen und Temperaturen, die auf Batterien/Akkus einwirken können, z. B. auf Heizkörpern/durch direkte Sonneneinstrahlung.
- Wenn Batterien/Akkus ausgelaufen sind, vermeiden Sie den Kontakt von Haut, Augen und Schleimhäuten mit den Chemikalien! Spülen Sie die betroffenen Stellen sofort mit klarem Wasser und suchen Sie einen Arzt auf!
- **SCHUTZHANDSCHUHE TRAGEN!** Ausgelaufene oder beschädigte Batterien/Akkus können bei Berührung mit der Haut Verätzungen verursachen. Tragen Sie deshalb in diesem Fall geeignete Schutzhandschuhe.
- Im Falle eines Auslaufens der Batterien/Akkus entfernen Sie diese sofort aus dem Produkt, um Beschädigungen zu vermeiden.
- Verwenden Sie nur Batterien/Akkus des gleichen Typs. Mischen Sie nicht alte Batterien/Akkus mit neuen!
- Entfernen Sie die Batterien/Akkus, wenn das Produkt längere Zeit nicht verwendet wird.

Risiko der Beschädigung des Produkts

- Verwenden Sie ausschließlich den angegebenen Batterietyp/Akkutyp!
- Setzen Sie Batterien/Akkus gemäß der Polaritätskennzeichnung (+) und (-) an Batterie/Akku und des Produkts ein.
- Reinigen Sie Kontakte an Batterie/Akku und im Batteriefach vor dem Einlegen mit einem trockenen, fusselfreien Tuch oder Wattestäbchen!
- Entfernen Sie erschöpfte Batterien/Akkus umgehend aus dem Produkt.
- Sie können ausgelaufene Batterieflüssigkeiten mit einem trockenen, saugfähigen Tuch entfernen.
- Schließen Sie die Anschlussklemmen nicht kurz.

Gebrauch

Vor dem ersten Gebrauch

Hinweis: Entfernen Sie sämtliches Verpackungsmaterial von dem Produkt.

Batterien einsetzen/Produkt auffüllen

Hinweis: Das Produkt eignet sich für Pfefferkörner oder grobkörniges Salz.

Gehen Sie wie folgt vor:

1. Halten Sie das Unterteil mit Behälter 7 fest und drehen Sie das Oberteil 1 im Uhrzeigersinn (siehe Abb. A), bis der Pfeil auf dem Oberteil 1 auf das Symbol 🔓 des Unterteils mit Behälter 7 zeigt.
2. Entfernen Sie dann das Oberteil 1 vom Unterteil mit Behälter 7.
3. Entfernen Sie die Batterieschutzabdeckung 2. Halten Sie anschließend das Unterteil mit Behälter 7 fest und drehen Sie den Motor 4 im Uhrzeigersinn (siehe Abb. A), bis der Pfeil auf dem Motor 4 auf das Symbol 🔓 des Unterteils mit Behälter 7 zeigt. Ziehen Sie den Motor 4 vorsichtig vom Unterteil mit Behälter 7 ab.
4. Legen Sie 4 neue Batterien vom Typ AA 1,5 V⎓ (Gleichstrom) (LR6) ein. **Hinweis:** Achten Sie dabei auf die richtige Polarität. Diese wird in den Batteriefächern angezeigt.
5. Befüllen Sie das Unterteil mit Behälter 7 mit Pfefferkörnern oder grobkörnigem Salz. Ein optimales Ergebnis erzielen Sie, wenn Sie das Unterteil mit Behälter 7 bis zu 75 % befüllen.
6. Setzen Sie den Motor 4 wieder auf das Unterteil mit Behälter 7. Achten Sie darauf, dass die durch einen weißen Pfeil markierte Aussparung am Motor 4 auf den entsprechenden Vorsprung am Unterteil mit Behälter 7 aufgesetzt wird (siehe Abb. B). Halten Sie das Unterteil mit Behälter 7 fest und drehen Sie den Motor 4 gegen den Uhrzeigersinn fest (siehe Abb. B), bis der Pfeil auf dem Motor 4 auf das Symbol ● des Unterteils mit Behälter 7 zeigt. **Hinweis:** Achten Sie darauf, dass die Kontakte 5, 6 genau übereinander liegen (siehe Abb. A).
7. Setzen Sie die Batterieschutzabdeckung 2 wieder auf den Motor 4. Setzen Sie danach das Oberteil 1 wieder auf das Unterteil mit Behälter 7.
8. Halten Sie das Unterteil mit Behälter 7 fest und drehen Sie das Oberteil 1 gegen den Uhrzeigersinn fest (siehe Abb. B), bis der Pfeil auf dem Oberteil 1 auf das Symbol 🔒 des Unterteils mit Behälter 7 zeigt.

Produkt benutzen

- Entfernen Sie vor der Benutzung des Produktes den Aromaschutzdeckel 8 an der Unterseite des Unterteils mit Behälter 7 (siehe Abb. B).
- Halten Sie den Schalter 3 gedrückt, um das Produkt einzuschalten. Gleichzeitig wird das Leuchtmittel 9 an der Unterseite des Produkts aktiviert.

Mahlgrad einstellen

- Drehen Sie die Justierschraube 10 im Uhrzeigersinn, um einen feineren Mahlgrad einzustellen (siehe Abb. C).
- Drehen Sie die Justierschraube 10 gegen den Uhrzeigersinn, um einen gröberen Mahlgrad einzustellen (siehe Abb. C).

Hinweis: Wenn sich das Mahlwerk bei sehr feiner Einstellung nicht mehr dreht, müssen Sie eine gröbere Einstellung wählen. Sollte sich das Mahlwerk noch immer nicht drehen, ist es eventuell verstopft. Lösen Sie die Justierschraube 10 und lockern Sie das Mahlwerk. Lösen Sie die festsitzenden Teile durch Schütteln des Mahlwerks, schrauben Sie dann die Justierschraube 10 wieder fest.

Reinigung und Pflege

- Verwenden Sie in keinem Fall Flüssigkeiten und keine Reinigungsmittel, da diese das Produkt beschädigen.
- Reinigen Sie das Produkt nur äußerlich mit einem weichen, trockenen Tuch.

Entsorgung

Die Verpackung besteht aus umweltfreundlichen Materialien, die Sie über die örtlichen Recyclingstellen entsorgen können.

Beachten Sie die Kennzeichnung der Verpackungsmaterialien bei der Abfalltrennung, diese sind gekennzeichnet mit Abkürzungen (a) und Nummern (b) mit folgender Bedeutung: 1–7: Kunststoffe/20–22: Papier und Pappe/80–98: Verbundstoffe.

Möglichkeiten zur Entsorgung des ausgedienten Produkts erfahren Sie bei Ihrer Gemeinde- oder Stadtverwaltung.

Werfen Sie Ihr Produkt, wenn es ausgedient hat, im Interesse des Umweltschutzes nicht in den Hausmüll, sondern führen Sie es einer fachgerechten Entsorgung zu. Über Sammelstellen und deren Öffnungszeiten können Sie sich bei Ihrer zuständigen Verwaltung informieren.

Defekte oder verbrauchte Batterien/Akkus müssen gemäß Richtlinie 2006/66/EG und deren Änderungen recycelt werden. Geben Sie Batterien/Akkus und/oder das Produkt über die angebotenen Sammeleinrichtungen zurück.

Umweltschäden durch falsche Entsorgung der Batterien/Akkus!

Batterien / Akkus dürfen nicht über den Hausmüll entsorgt werden. Sie können giftige Schwermetalle enthalten und unterliegen der Sondermüllbehandlung. Die chemischen Symbole der Schwermetalle sind wie folgt: Cd = Cadmium, Hg = Quecksilber, Pb = Blei. Geben Sie deshalb verbrauchte Batterien / Akkus bei einer kommunalen Sammelstelle ab.

Garantie

Das Produkt wurde nach strengen Qualitätsrichtlinien hergestellt und vor der Auslieferung sorgfältig geprüft. Im Falle von Material- oder Herstellungsfehlern haben Sie gegenüber dem Verkäufer des Produkts gesetzliche Rechte. Ihre gesetzlichen Rechte werden in keiner Weise durch unsere unten aufgeführte Garantie eingeschränkt.

Die Garantie für dieses Produkt beträgt 3 Jahre ab Kaufdatum. Die Garantiezeit beginnt mit dem Kaufdatum. Bewahren Sie den Originalkaufbeleg an einem sicheren Ort auf, da dieses Dokument als Nachweis des Kaufs erforderlich ist.

Alle Schäden oder Mängel, die bereits zum Zeitpunkt des Kaufs vorhanden sind, müssen unverzüglich nach dem Auspacken des Produkts gemeldet werden.

Sollte das Produkt innerhalb von 3 Jahren ab Kaufdatum einen Material- oder Herstellungsfehler aufweisen, werden wir es – nach unserer Wahl – kostenlos für Sie reparieren oder ersetzen. Die Garantiezeit verlängert sich durch einen stattgegebenen Gewährleistungsanspruch nicht. Dies gilt auch für ersetzte und reparierte Teile.

Diese Garantie erlischt, wenn das Produkt beschädigt oder unsachgemäß verwendet oder gewartet wurde.

Die Garantie deckt Material- und Herstellungsfehler ab. Diese Garantie erstreckt sich weder auf Produktteile, die normalem Verschleiß unterliegen, und somit als Verschleißteile gelten (z. B. Batterien, Schläuche, Farbpatronen), noch auf Schäden an zerbrechlichen Teilen, z. B. Schalter oder Teile aus Glas.

Abwicklung im Garantiefall

Um eine schnelle Bearbeitung Ihres Anliegens zu gewährleisten, folgen Sie bitte den folgenden Hinweisen:

Bitte halten Sie für alle Anfragen den Kassenbon und die Artikelnummer (IAN 451598_2310) als Nachweis für den Kauf bereit. Die Artikelnummer entnehmen Sie bitte dem Typenschild, einer Gravur, auf dem Titelblatt Ihrer Bedienungsanleitung (unten links) oder als Aufkleber auf der Rück- oder Unterseite des Produkts.
Sollten Funktionsfehler oder sonstige Mängel auftreten, kontaktieren Sie zunächst die nachfolgend benannte Serviceabteilung telefonisch oder per E-Mail.
Ein als defekt erfasstes Produkt können Sie dann unter Beifügung des Kaufbelegs (Kassenbon) und der Angabe, worin der Mangel besteht und wann er aufgetreten ist, für Sie portofrei an die Ihnen mitgeteilte Service-Anschrift übersenden.

Service

DE **Service Deutschland**
Tel.: 0800 5435 111
E-Mail: owim@lidl.de

AT **Service Österreich**
Tel.: 0800 292726
E-Mail: owim@lidl.at

CH **Service Schweiz**
Tel.: 0800562153
E-Mail: owim@lidl.ch

CE

EU DECLARATION OF CONFORMITY (No. 451598_2310)

IAN:	**451598_2310**
Produkt-Identifikation:	**"Silvercrest" Elektrische Salz- oder Pfeffermühle**
Modellnummer:	**HG07849D;HG07849E;HG07849F**

Der oben beschriebene Gegenstand der Erklärung erfüllt die einschlägigen Harmonisierungsvorschriften der Union:

Richtlinie 2006/42/EG
Richtlinie 2014/30/EU
Richtlinie 2011/65/EU mit allen dazugehörigen Änderungen

Angabe der einschlägigen harmonisierten Normen oder der anderen technischen Spezifikationen, für die die Konformität erklärt wird:

Nr. / Teile
Richtlinie 2006/42/EG
EN 60335-1:2012/A15:2021
EN 60335-2-14:2006/A12:2016
EN 62233:2008
EN ISO 12100:2010
Richtlinie 2014/30/EU
EN 55014-1:2017/A11:2020
EN IEC 55014-1:2021
EN 55014-2:1997/A2:2008
EN IEC 55014-2:2021

Der Gegenstand der oben beschriebenen Erklärung steht im Einklang mit der Richtlinie 2011/65/EU des Europäischen Parlaments und des Rates vom 8. Juni 2011 zur Beschränkung der Verwendung bestimmter gefährlicher Stoffe in Elektro- und Elektronikgeräten:

Nr. / Teile
EN IEC 63000:2018

Person, die die technische Dokumentation aufbewahrt: OWIM GmbH & Co.KG

Unterzeichnet für und im Namen von:
OWIM GmbH & Co. KG, Stiftsbergstraße 1, 74167 Neckarsulm, Deutschland
Diese Konformitätserklärung wird unter der alleinigen Verantwortung des Herstellers ausgestellt.

Original-Konformitätserklärung

Neckarsulm	26.02.2024	ppa.	ppa.
Ort	Datum	ppa. Stefan Haensel Prokurist	ppa. Jens Buchheim Prokurist

PDF ONLINE
www.lidl-service.com

4

OWIM GmbH & Co. KG
Stiftsbergstraße 1
74167 Neckarsulm
GERMANY

Model no.: HG07849D/ HG07849E/HG07849F
Version: 05/2024

Last Information Update
Információk állása · Stanje informacij · Stav informací
Stav informácií · Stand der Informationen: 03/2024 · Ident.-No.: HG07849D/E/F032024-4