LIVARNO

PDF ONLINE
www.lidl-service.com





LED TREE/LED-BAUM/ARBRE LUMINEUX À LED

(GB) (IE) (NI) (MT)

LED TREE
Operation and safety notes

(FR) (BE) (CH)

ARBRE LUMINEUX À LED
Instructions d'utilisation et consignes de sécurité

(IT) (CH) (MT)

ALBERO DECORATIVO CON LED
Indicazioni per l'uso e per la sicurezza

(PT)

ÁRVORE LED
Instruções de utilização e de segurança

(DE) (AT) (BE) (CH)

LED-BAUM
Bedienungs- und Sicherheitshinweise

(NL) (BE)

LED-BOOM
Bedienings- en veiligheidsinstructies

(ES)

ÁRBOL CON LEDES
Instrucciones de utilización y de seguridad

IAN 524003_2601

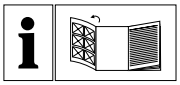

GB/IE/NI/MT	Operation and safety notes	Page	5
DE/AT/BE/CH	Bedienungs- und Sicherheitshinweise	Seite	9
FR/BE/CH	Instructions d'utilisation et consignes de sécurité	Page	13
NL/BE	Bedienings- en veiligheidsinstructies	Pagina	18
IT/CH/MT	Indicazioni per l'uso e per la sicurezza	Pagina	22
ES	Instrucciones de utilización y de seguridad	Página	26
PT	Instruções de utilização e de segurança	Página	30

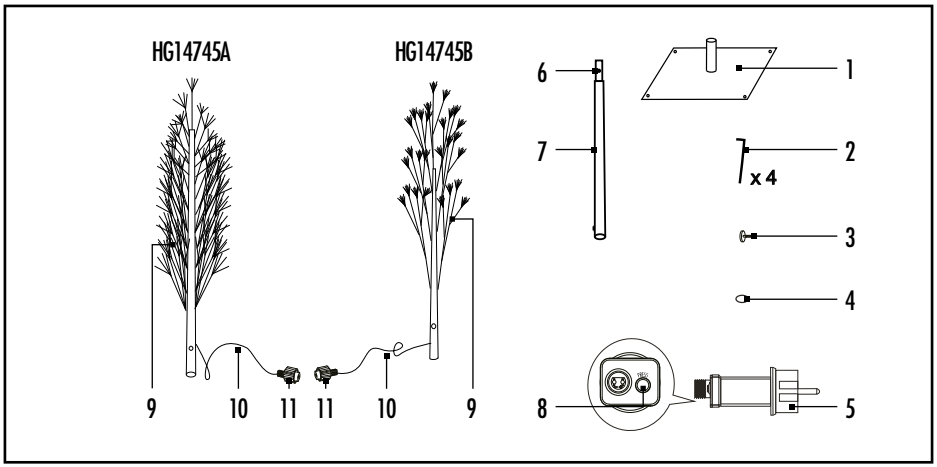
HG14745A
HG14745B
9
10
11
11
10
9
6
7
1
2
x 4
3
4
8
5

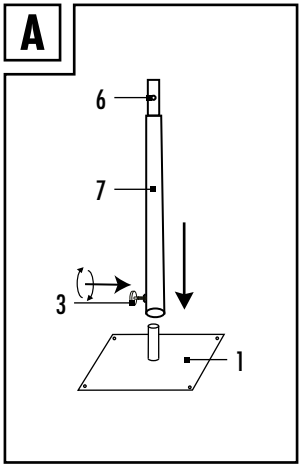
A
6
7
3
1

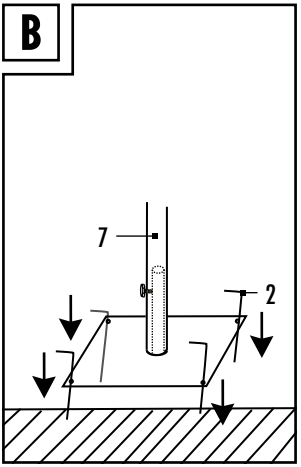
B
7
2

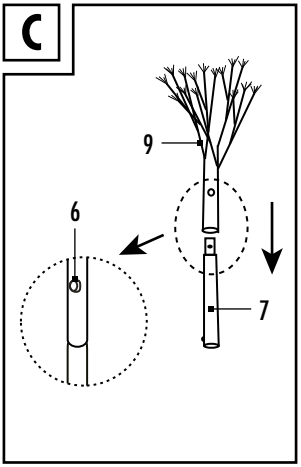
C
9
6
7

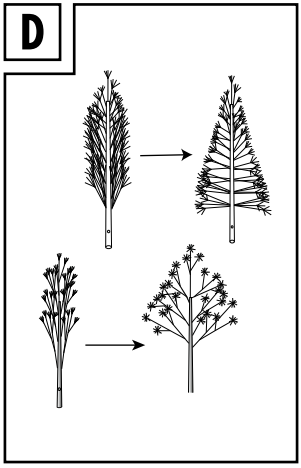
D

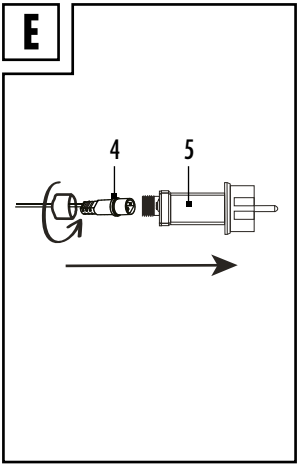
E
4
5

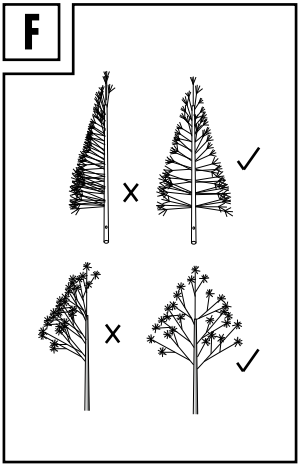
F

List of pictograms used			
⎓	Direct current/voltage		Polarity of output terminal
~	Alternating current/voltage		
	Protection class II	CE	CE mark indicates conformity with relevant EU directives applicable for this product.
	Short-circuit-proof safety isolating transformer	■	Safety information
		□	Instructions for use
	Independent lamp control gear		Mains powered

LED Tree

Proper use

This product is suitable for indoor and outdoor use as decorative lighting. The product is only intended for use in private households, and not intended for commercial use.

Description of parts and features

(1) Mounting plate
(2) Earth spike
(3) Fixing screw
(4) Sealing ring (pre-installed on the connector of the 5 m lead wire)
(5) Power adapter
(6) Interlock
(7) Stand pipe
(8) Function button
(9) LED tree
(10) 5m lead wire
(11) Clamping nut

Technical data

LED tree (9) + Power adapter (5):

Total power consumption: HG14745A: 5 W
HG14745B: 5.1 W

LED tree (9):

Operating voltage: 24 V ⎓ (for HG14745A)
4.2 V ⎓ (for HG14745B)
LEDs: LEDs x 216 (LEDs are non-replaceable)
Degree of protection: IP44 (splash-proof)
Model No.: HG14745A, HG14745B GS certified.

Power adapter (5):

Operating voltage, primary: 220-240 V~, 50/60 Hz
Operating voltage, secondary: 24 V ⎓, 3.6 W (for HG14745A)
4.2 V ⎓, 3.6 W (for HG14745B)
Protection class: ⧈
Degree of protection: IP44 (splash-proof)
Power adapter (Model no. DS-240DC0360Hs-IP44 for HG14745A, Model no. DS-042DC0360Hs-IP44 for HG14745B), GS certified.
SELV: Safety extra low voltage
Ta: Maximum rated ambient temperature
Tc: Rated maximum operating temperature of the case of a controlgear

Included items

1 LED tree, including 5 m lead wire
1 Stand pipe
1 Mounting plate
4 Earth spikes
1 Power adapter
1 Fixing screw
1 Operating instructions

Safety information

BEFORE USING THE PRODUCT, PLEASE FAMILIARISE YOURSELF WITH ALL OF THE SAFETY INFORMATION AND INSTRUCTIONS FOR USE! WHEN PASSING THIS PRODUCT ON TO OTHERS, PLEASE ALSO INCLUDE ALL THE DOCUMENTS!

■ 

⚠ WARNING! DANGER OF DEATH AND ACCIDENTS FOR TODDLERS AND CHILDREN!

Never leave children unsupervised with the packaging material. The packaging material represents a danger of suffocation. Children frequently underestimate the dangers. Please keep children away from the product at all times.

- This product is not a toy. It does not belong in the hands of children. Children are not able to recognise the dangers associated with using the product.
- This product can be used by children aged from 8 years and above and persons with reduced physical, sensory or mental capabilities or lack of experience and knowledge if they have been given supervision or instruction concerning use of the product in a safe way and understand the hazards involved. Children shall not play with the product. Cleaning and user maintenance shall not be made by children without supervision.
- Ensure that the product is installed by suitably experienced or qualified persons only.
- ⚠ **CAUTION! RISK OF OVERHEATING!** Do not operate the product inside the packaging.
- Do not pull the 5 m lead wire **(10)** and make sure it is laid down properly so that no one walks or trips over it.
- The product can be used on all surfaces officially classified as being of "normal flammability".
- Do not attach any other objects to the product.



Avoid the danger of death from electric shock!

- Before use, ensure that the power adapter is connected to mains voltage (220–240 V~).
- Before connecting the product to the 5 m lead wire **(10)** you should always check the product and the 5 m lead wire **(10)** for any damage.
- Never use the product if you discover that it is damaged in any way.
- This 5 m lead wire **(10)** of the LED tree **(9)** is nonreplaceable. Hence, if it becomes damaged you must dispose of the entire product.
- This product does not contain any parts which can be serviced by the user. The LEDs cannot be replaced.
- Only use the product with the supplied power adapter **(5)** for the type (Model no. DS-240DC0360Hs-IP44 for HG14745A, Model no. DS-042DC0360Hs-IP44 for HG14745B); all warranty claims will otherwise expire.
- Never open any of the electrical parts or insert any kind of object into them.
- Protect the 5 m lead wire **(10)** from sharp edges, mechanical loads and hot surfaces.
- Do not install with sharp fasteners or nails.
- Always unplug the power adapter **(5)** from the socket before installation, dismantling or cleaning.
- Never touch the power adapter **(5)** or the LED tree **(9)** itself with wet hands.
- The product must not be electrically connected to another set of lights.
- If the product is not in use for any length of time (e.g. holidays), disconnect it from the power supply.
- If you have any questions about the product or are unsure about any of its aspects, please seek the advice of an electrical equipment specialist.
- Please note that the power adapter **(5)** continues to draw a small amount of power even if the product is turned off as long as the power adapter **(5)** is plugged into a power outlet. To switch the product off completely, unplug the power adapter **(5)** from the socket.
- The LEDs are not replaceable.
- If the LEDs fail at the end of their lives, the entire product must be replaced.
- The LED driver can only be replaced by a professional.
- The product isn't allowed to connect to 220–240 V~ without an LED driver.
- **WARNING!** This product must not be used without all gaskets (sealing ring **(4)**) being properly installed.
- ⚠ **WARNING! RISK OF EXPLOSION!** Do not use the product in explosive atmospheres where flammable vapours, gases or dusts are present.
- Do not expose the product to any strong vibrations or heavy mechanical stresses.
- Make sure the 5 m lead wire **(10)** is not laid down in areas where lawn mowers, trimmers, scissors or similar cutting tools are used.
- ⚠ **WARNING! RISK OF INJURY!** Make sure that, when the LED tree **(9)** is removed, the mounting plate **(1)** is also removed, so that they do not present any risk (e.g. tripping over the mounting plate).
- The twigs are made with metal wire, which can cause scratches or discoloration to delicate surfaces.

Installation

Note: Remove all packaging materials from the product.

- ☐ Remove the individual parts from the packaging and mount the product according to figures A–F. The site for the LED tree **(9)** must be selected in a way that it is erected on a solid, level and vibration-free base. Anchor the LED tree **(9)** firmly to the ground and make sure that the tree is stable!
- ☐ **Assembly indoor:** Place the mounting plate **(1)** on the selected site.

- **Installation outdoor (see fig. B):** Place the mounting plate **(1)** on the ground and secure it with the earth spikes **(2)**.

Further steps of installation:

- Attach the stand pipe **(7)** to the mounting plate **(1)** and tighten the fixing screw **(3)** to fix the stand pipe **(7)** onto the mounting plate **(1)** (see fig. A).
- Press the interlock **(6)** of the stand pipe **(7)** and attach the LED tree **(9)** to the stand pipe **(7)** (see fig. C).
- Bend the individual branches of the LED tree **(9)** to the desired shape (see fig. D). Do not bend all branches to one side only (see fig. F).
- The 5 m lead wire **(10)** must be unwound before first use. Insert the connector of the 5 m lead wire **(10)** into the socket of the power adapter **(5)** and tighten the screw connection with the clamping nut **(11)**, in order to prevent moisture from penetrating the inside. Pay attention to the sealing ring **(4)**. Then plug the power adapter **(5)** into a socket (see fig. E).

Switching on and off/Timer function

- Connect the power adapter **(5)** to the mains. The product will light up in permanent lighting mode immediately.
- Press the function button **(8)** one time to activate the Timer function. When activated, the function button **(8)** will light up green. The product lights up permanently for 6 hours, which will be followed by a subsequent pause of 18 hours. Afterwards, the product will light up again at its designated turn on time for 6 hours followed by a subsequent pause of 18 hours.
- Press the function button **(8)** a second time to switch off the product. The light of the function button **(8)** will go out simultaneously.
- Press the function button **(8)** a third time to switch on the product again in permanent lighting mode. The function button **(8)** will not light up this time.

Cleaning and care

⚠ **WARNING! DANGER OF ELECTRIC SHOCK!** First pull the power adapter **(5)** out of the socket.

⚠ **WARNING! DANGER OF ELECTRIC SHOCK!** For reasons of electrical safety the product must never be cleaned with water or other liquids or immersed in water.

- Do not use any solvents, petrol or similar items. This would damage the product.
- Only use a dry, lint-free cloth for cleaning.
- If the product is heavily soiled, clean it with a slightly damp cloth.

Disposal



Observe the marking of the packaging materials for waste separation, which are marked with abbreviations (a) and numbers (b) with following meaning: 1–7: plastics/ 20–22: paper and fibreboard/80–98: composite materials.



Contact your local refuse disposal authority for more details of how to dispose of your worn-out product.



Please dispose of the product properly when it has reached the end of its useful life and not in the household waste. Information on collection points and their opening hours can be obtained from your local authority.

Warranty

The product has been manufactured to strict quality guidelines and meticulously examined before delivery. In the event of material or manufacturing defects you have legal rights against the retailer of this product. Your legal rights are not limited in any way by our warranty detailed below.

The warranty for this product is 3 years from the date of purchase. The warranty period begins on the date of purchase. Keep the original sales receipt in a safe location as this document is required as proof of purchase.

Any damage or defects already present at the time of purchase must be reported without delay after unpacking the product.

Should the product show any fault in materials or manufacture within 3 years from the date of purchase, we will repair or replace it – at our choice – free of charge to you. The warranty period is not extended as a result of a claim being granted. This also applies to replaced and repaired parts.

This warranty becomes void if the product has been damaged, or used or maintained improperly.

The warranty covers material or manufacturing defects. This warranty does not cover product parts subject to normal wear and tear, thus considered consumables (e.g. batteries, rechargeable batteries, tubes, cartridges), nor damage to fragile parts, e.g. switches or glass parts.

Warranty claim procedure

To ensure quick processing of your case, please observe the following instructions:

Please have the till receipt and the item number (IAN 524003_2601) available as proof of purchase.
You will find the item number on the rating plate, an engraving on the front page of the instructions for use (bottom left), or as a sticker on the rear or bottom of the product.
If functional or other defects occur, please contact the service department listed either by telephone or by e-mail.
You can return a defective product to us free of charge to the service address that will be provided to you. Ensure that you enclose the proof of purchase (till receipt) and information about what the defect is and when it occurred.

Service

(GB) **Service Great Britain**
Tel.: 0800 404 7657
E-Mail: owim@lidl.co.uk

(IE) **Service Ireland**
Tel.: 1800 101010
E-Mail: owim@lidl.ie

(NI) **Service Northern Ireland**
E-Mail: owim@lidl.ie

(MT) **Service Malta**
Tel.: 80062230
E-Mail: owim@lidl.com.mt

CE IP44

Legende der verwendeten Piktogramme			
⎓	Gleichstrom/-spannung		Polarität des Ausgangspols
~	Wechselstrom/-spannung		
	Schutzklasse II	CE	Das CE-Zeichen bestätigt Konformität mit den für das Produkt zutreffenden EU-Richtlinien.
	Kurzschlussfester Sicherheitstransformator	■	Sicherheitshinweise
		□	Handlungsanweisungen
	Unabhängiges Betriebsgerät	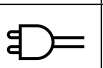	Strombetrieben

LED-Baum

Bestimmungsgemäße Verwendung

Dieses Produkt ist zur Lichtdekoration im Innen- und Außenbereich geeignet. Das Produkt ist nur für den Einsatz in privaten Haushalten und nicht für den gewerblichen Gebrauch vorgesehen.

Teilebeschreibung

(1) Montageplatte
(2) Erdspieß
(3) Befestigungsschraube
(4) Dichtungsring (vorinstalliert am Stecker der 5 m-Anschlussleitung)
(5) Netzteil
(6) Arretierung
(7) Standrohr
(8) Funktionstaste
(9) LED-Baum
(10) 5 m-Anschlussleitung
(11) Spannmutter

Technische Daten

LED-Baum (9) + Netzteil (5):

Leistungsaufnahme: HG14745A: 5 W
HG14745B: 5,1 W

LED-Baum (9):

Betriebsspannung: 24 V ⎓ (für HG14745A)
4,2 V ⎓ (für HG14745B)
LEDs: LEDs x 216 (LEDs können nicht ausgetauscht werden)
Schutzart: IP44 (spritzwassergeschützt)
Modell-Nr.: HG14745A, HG14745B GS-zertifiziert.

Netzteil (5):

Betriebsspannung
primär: 220-240 V ~, 50/60 Hz
Betriebsspannung
sekundär: 24 V ⎓, 3,6 W (für HG14745A)
4,2 V ⎓, 3,6 W (für HG14745B)
Schutzklasse: ⧈
Schutzart: IP44 (spritzwassergeschützt)
Netzteil (Modell-Nr.: DS-240DC0360Hs-IP44 für HG14745A, Modell-Nr. DS-042DC0360Hs-IP44 für HG14745B), GS-zertifiziert.
SELV: Schutzkleinspannung (Safety extra low voltage)
Ta: Maximale Umgebungstemperatur
Tc: Gehäusetemperatur am angegebenen Punkt

Lieferumfang

1 LED-Baum, inklusive 5 m-Anschlussleitung
1 Standrohr
1 Montageplatte
4 Erdspieße
1 Netzteil
1 Befestigungsschraube
1 Bedienungsanleitung

Sicherheitshinweise

MACHEN SIE SICH VOR DER BENUTZUNG DES PRODUKTS MIT ALLEN BEDIEN- UND SICHERHEITSHINWEISEN VERTRAUT. HÄNDIGEN SIE ALLE UNTERLAGEN BEI WEITERGABE DES PRODUKTS AN DRITTE EBENFALLS MIT AUS!

■ 

⚠ WARNUNG! LEBENS- UND UNFALLGEFAHR FÜR KLEINKINDER UND KINDER!

Lassen Sie Kinder niemals unbeaufsichtigt mit dem Verpackungsmaterial. Es besteht Erstickungsgefahr durch Verpackungsmaterial. Kinder unterschätzen häufig die Gefahren. Halten Sie Kinder stets vom Produkt fern.

- Dieses Produkt ist kein Spielzeug, es gehört nicht in Kinderhände. Kinder können die Gefahren, die im Umgang mit dem Produkt entstehen, nicht erkennen.
- Dieses Produkt kann von Kindern ab 8 Jahren und darüber sowie von Personen mit verringerten physischen, sensorischen oder mentalen Fähigkeiten oder Mangel an Erfahrung und Wissen benutzt werden, wenn sie beaufsichtigt oder bezüglich des sicheren Gebrauchs des Produkts unterwiesen wurden und die daraus resultierenden Gefahren verstehen. Kinder dürfen nicht mit dem Produkt spielen. Reinigung und Benutzerwartung dürfen nicht von Kindern ohne Beaufsichtigung durchgeführt werden.
- Achten Sie darauf, dass das Produkt nur von fachkundigen Personen montiert wird.

⚠ **VORSICHT! ÜBERHITZUNGSGEFAHR!** Betreiben Sie das Produkt nicht in der Verpackung.

- Ziehen Sie nicht an der 5 m-Anschlussleitung **(10)** und stellen Sie sicher, dass diese so verlegt ist, dass niemand darüber laufen oder stolpern kann.
- Das Produkt kann auf allen normal entflammbaren Oberflächen verwendet werden.
- Befestigen Sie keine zusätzlichen Gegenstände am Produkt.



Vermeiden Sie Lebensgefahr durch elektrischen Schlag!

- Stellen Sie vor der Verwendung sicher, dass das Netzteil an die Netzspannung angeschlossen ist (220–240 V~).
- Überprüfen Sie vor jedem Netzanschluss das Produkt und die 5 m-Anschlussleitung **(10)** auf etwaige Beschädigungen.
- Benutzen Sie das Produkt niemals, wenn Sie irgendwelche Beschädigungen feststellen.
- Die 5 m-Anschlussleitung **(10)** des LED-Baums **(9)** kann nicht ausgetauscht werden; falls diese beschädigt ist, muss das Produkt entsorgt werden.
- Dieses Produkt enthält keine Teile, die vom Verbraucher gewartet werden können. Die LEDs können nicht ausgetauscht werden.
- Verwenden Sie das Produkt nur mit dem mitgelieferten Netzteil **(5)** des Typs (Modell-Nr.: DS-240DC0360Hs-IP44 für HG14745A, Modell-Nr. DS-042DC0360Hs-IP44 für HG14745B);, ansonsten erlöschen jegliche Gewährleistungsansprüche.
- Öffnen Sie niemals eines der elektrischen Betriebsmittel oder stecken irgendwelche Gegenstände in dieselben.
- Schützen Sie die 5 m-Anschlussleitung **(10)** vor scharfen Kanten, mechanischen Belastungen und heißen Oberflächen.
- Nicht mit scharfen Klammern oder Nägeln befestigen.
- Ziehen Sie immer das Netzteil **(5)** vor der Montage, Demontage oder Reinigung aus der Steckdose.
- Berühren Sie weder das Netzteil **(5)** noch den LED-Baum **(9)** selbst mit nassen Händen.
- Das Produkt darf nicht mit einer anderen Lichterkette elektrisch verbunden werden.
- Bei längerer Nichtnutzung (z. B. Urlaub) trennen Sie das Produkt vom Stromnetz.
- Wenn Sie Fragen zum Produkt haben oder sich nicht sicher sind, fragen Sie einen Elektrofachbetrieb um Rat.
- Beachten Sie, dass das Netzteil **(5)** auch ohne Betrieb des Produkts noch eine geringe Leistung aufnimmt, solange sich das Netzteil **(5)** in der Steckdose befindet. Zum vollständigen Ausschalten entfernen Sie das Netzteil **(5)** aus der Steckdose.
- Die LEDs sind nicht austauschbar.
- Sollten die LEDs am Ende ihrer Lebensdauer ausfallen, muss das ganze Produkt ersetzt werden.
- Der LED-Treiber kann nur von einem Fachmann ausgetauscht werden.
- Das Produkt darf ohne LED-Treiber nicht an eine 220–240 V~ Versorgung angeschlossen werden.
- **WARNUNG!** Dieses Produkt darf nicht ohne ordnungsgemäß installierte Dichtungsringe (Dichtungsring **(4)**) verwendet werden.

⚠ **WARNUNG! EXPLOSIONSGEFAHR!** Verwenden Sie das Produkt nicht in explosionsgefährdeter Umgebung, in der sich brennbare Dämpfe, Gase oder Stäube befinden.

- Setzen Sie das Produkt keinen starken Vibrationen oder starken mechanischen Beanspruchungen aus.
- Vergewissern Sie sich, dass Sie die 5 m-Anschlussleitung **(10)** nicht in Bereichen verlegen, in denen Rasenmäher, Beschneidemaschinen, Scheren oder ähnliche Schneidwerkzeuge verwendet werden.

⚠ **WARNUNG! VERLETZUNGSGEFAHR!** Vergewissern Sie sich beim Abbauen des LED-Baums **(9)**, dass Sie auch die Montageplatte **(1)** mit abbauen, so dass diese kein Risiko (z. B. Stolpern über die Montageplatte) darstellt.

- Die Zweige bestehen aus Metalldraht, der Kratzer oder Verfärbungen auf empfindlichen Oberflächen verursachen kann.

Montage

Hinweis: Entfernen Sie sämtliches Verpackungsmaterial vom Produkt.

- ☐ Nehmen Sie die einzelnen Teile aus der Verpackung und montieren Sie das Produkt gemäß Abbildungen A–F. Der LED-Baum **(9)** muss auf einem festen, ebenen und vibrationsarmen Untergrund

installiert werden. Verankern Sie den LED-Baum **(9)** fest im Boden und sorgen Sie für einen stabilen Stand.

- **Montage im Innenbereich:** Platzieren Sie die Montageplatte **(1)** an der ausgewählten Stelle.
- **Montage im Außenbereich (siehe Abb. B):** Platzieren Sie die Montageplatte **(1)** auf dem Boden und befestigen Sie diese mit den Erdspießen **(2)**.

Weitere Schritte für die Montage:

- Befestigen Sie das Standrohr **(7)** auf der Montageplatte **(1)** und ziehen Sie die Befestigungsschraube **(3)** an, um das Standrohr **(7)** auf der Montageplatte **(1)** zu befestigen (siehe Abb. A).
- Drücken Sie die Arretierung **(6)** des Standrohrs **(7)** und befestigen Sie den LED-Baum **(9)** am Standrohr **(7)** (siehe Abb. C).
- Biegen Sie die einzelnen Äste des LED-Baumes **(9)** in die gewünschte Position (siehe Abb. D). Biegen Sie nicht alle Äste nur zu einer Seite (siehe Abb. F).
- Wickeln Sie die 5 m-Anschlussleitung **(10)** vor dem ersten Gebrauch ab. Stecken Sie den Anschlussstecker der 5 m-Anschlussleitung **(10)** in die Buchse vom Netzteil **(5)** und schrauben Sie die Schraubverbindung mit der Spannmutter **(11)** fest, damit keine Feuchtigkeit eindringen kann. Achten Sie dabei auf den Dichtungsring **(4)**. Stecken Sie nun das Netzteil **(5)** in eine Steckdose (siehe Abb. E).

Ein- und Ausschalten/Timer-Funktion

- Stecken Sie das Netzteil **(5)** in die Steckdose. Das Produkt schaltet sich sofort im Dauerlichtmodus ein.
- Drücken Sie die Funktionstaste **(8)** einmal, um die Timer-Funktion zu aktivieren. Nach der Aktivierung leuchtet die Funktionstaste **(8)** grün. Das Produkt leuchtet 6 Stunden lang ununterbrochen, worauf eine Pause von 18 Stunden folgt. Danach leuchtet das Produkt zur festgelegten Einschaltzeit erneut 6 Stunden lang, gefolgt von einer weiteren Pause von 18 Stunden.
- Drücken Sie die Funktionstaste **(8)** ein zweites Mal, um das Produkt auszuschalten. Das Licht der Funktionstaste **(8)** erlischt zeitgleich.
- Drücken Sie die Funktionstaste **(8)** ein drittes Mal, um das Produkt erneut im Dauerlichtmodus einzuschalten. Die Funktionstaste **(8)** leuchtet diesmal nicht auf.

Reinigung und Pflege

⚠ **WARNUNG! STROMSCHLAGGEFAHR!** Ziehen Sie zuerst das Netzteil **(5)** aus der Steckdose.

⚠ **WARNUNG! STROMSCHLAGGEFAHR!** Aus Gründen der elektrischen Sicherheit darf das Produkt niemals mit Wasser oder anderen Flüssigkeiten gereinigt oder gar in Wasser getaucht werden.

- Benutzen Sie keine Lösungsmittel, Benzin o. Ä. Das Produkt würde hierbei Schaden nehmen.
- Verwenden Sie zur Reinigung nur ein trockenes, fusselfreies Tuch.
- Reinigen Sie das Produkt bei starker Verschmutzung mit einem leicht feuchten Tuch.

Entsorgung



Beachten Sie die Kennzeichnung der Verpackungsmaterialien bei der Abfalltrennung, diese sind gekennzeichnet mit Abkürzungen (a) und Nummern (b) mit folgender Bedeutung: 1–7: Kunststoffe/20–22: Papier und Pappe/80–98: Verbundstoffe.



Möglichkeiten zur Entsorgung des ausgedienten Produkts erfahren Sie bei Ihrer Gemeinde- oder Stadtverwaltung.



Das Symbol der durchgestrichenen Mülltonne bedeutet, dass dieses Gerät am Ende der Nutzungszeit nicht über den Haushaltsmüll entsorgt werden darf. Das Gerät ist bei eingerichteten Sammelstellen, Wertstoffhöfen oder Entsorgungsbetrieben abzugeben. Zudem sind Vertreiber von Elektro- und Elektronikgeräten sowie Vertreiber von Lebensmitteln zur Rücknahme verpflichtet. LIDL bietet Ihnen Rückgabemöglichkeiten direkt in den Filialen und Märkten an. Rückgabe und Entsorgung sind für Sie kostenfrei. Beim Kauf eines Neugerätes haben Sie das Recht, ein entsprechendes Altgerät unentgeltlich zurückzugeben. Zusätzlich haben Sie die Möglichkeit, unabhängig vom Kauf eines Neugerätes, unentgeltlich (bis zu drei) Altgeräte abzugeben, die in keiner Abmessung größer als 25 cm sind. Bitte löschen Sie vor der Rückgabe alle personenbezogenen Daten. Bitte entnehmen Sie vor der Rückgabe Batterien oder Akkumulatoren, die nicht vom Altgerät umschlossen sind, sowie Lampen, die zerstörungsfrei entnommen werden können und führen diese einer separaten Sammlung zu.

Garantie

Das Produkt wurde nach strengen Qualitätsrichtlinien hergestellt und vor der Auslieferung sorgfältig geprüft. Im Falle von Material- oder Herstellungsfehlern haben Sie gegenüber dem Verkäufer des Produkts gesetzliche Rechte. Ihre gesetzlichen Rechte werden in keiner Weise durch unsere unten aufgeführte Garantie eingeschränkt.

Die Garantie für dieses Produkt beträgt 3 Jahre ab Kaufdatum. Die Garantiezeit beginnt mit dem Kaufdatum. Bewahren Sie den Originalkaufbeleg an einem sicheren Ort auf, da dieses Dokument als Nachweis des Kaufs erforderlich ist.

Alle Schäden oder Mängel, die bereits zum Zeitpunkt des Kaufs vorhanden sind, müssen unverzüglich nach dem Auspacken des Produkts gemeldet werden.

Sollte das Produkt innerhalb von 3 Jahren ab Kaufdatum einen Material- oder Herstellungsfehler aufweisen, werden wir es – nach unserer Wahl – kostenlos für Sie reparieren oder ersetzen. Die Garantiezeit verlängert sich durch einen stattgegebenen Gewährleistungsanspruch nicht. Dies gilt auch für ersetzte und reparierte Teile.

Diese Garantie erlischt, wenn das Produkt beschädigt oder unsachgemäß verwendet oder gewartet wurde.

Die Garantie deckt Material- und Herstellungsfehler ab. Diese Garantie erstreckt sich weder auf Produktteile, die normalem Verschleiß unterliegen, und somit als Verschleißteile gelten (z. B. Batterien, Akkus, Schläuche, Farbpatronen), noch auf Schäden an zerbrechlichen Teilen, z. B. Schalter oder Teile aus Glas.

Abwicklung im Garantiefall

Um eine schnelle Bearbeitung Ihres Anliegens zu gewährleisten, folgen Sie bitte den folgenden Hinweisen:

Bitte halten Sie für alle Anfragen den Kassenbon und die Artikelnummer (IAN 524003_2601) als Nachweis für den Kauf bereit.
Die Artikelnummer entnehmen Sie bitte dem Typenschild, einer Gravur, auf dem Titelblatt Ihrer Bedienungsanleitung (unten links) oder als Aufkleber auf der Rück- oder Unterseite des Produkts.
Sollten Funktionsfehler oder sonstige Mängel auftreten, kontaktieren Sie zunächst die nachfolgend benannte Serviceabteilung telefonisch oder per E-Mail.
Ein als defekt erfasstes Produkt können Sie dann unter Beifügung des Kaufbelegs (Kassenbon) und der Angabe, worin der Mangel besteht und wann er aufgetreten ist, für Sie portofrei an die Ihnen mitgeteilte Service-Anschrift übersenden.

Service

(DE) **Service Deutschland**
Tel.: 0800 5435 111
E-Mail: owim@lidl.de

(AT) **Service Österreich**
Tel.: 0800 447744
E-Mail: owim@lidl.at

(BE) **Service Belgien**
Tel.: 0800 12089
E-Mail: owim@lidl.be

(CH) **Service Schweiz**
Tel.: 0800 56 44 33
E-Mail: owim@lidl.ch

CE IP44

Légende des pictogrammes utilisés			
⎓	Courant continu/Tension continue		Polarité du pôle de sortie
~	Courant alternatif/Tension alternative		
	Classe de protection II	CE	Le sigle CE confirme la conformité avec les directives UE applicables au produit.
	Transformateur de sécurité anti court-circuit	■	Consignes de sécurité
		□	Instructions de manipulation
	Appareil de commande autonome		À alimentation électrique

Arbre lumineux à LED

Utilisation conforme

Ce produit est conçu pour apporter une décoration lumineuse en extérieur et en intérieur. Le produit est uniquement conçu pour un usage domestique privé et non pour un usage professionnel.

Description des pièces

(1) Plaque de montage
(2) Piquet de terre
(3) Vis de fixation
(4) Joint d'étanchéité (préinstallé sur la fiche du câble de 5 m)
(5) Bloc d'alimentation
(6) Dispositif de blocage
(7) Tube
(8) Touche de fonction
(9) Arbre LED
(10) Cordon d'alimentation de 5 m
(11) Écrou de serrage

Caractéristiques techniques

Arbre LED (9) + bloc d'alimentation (5) :

Puissance absorbée : HG14745A : 5 W
HG14745B : 5,1 W

Arbre LED (9) :

Mise sous tension : 24 V ⎓ (pour HG14745A)
4,2 V ⎓ (pour HG14745B)
LED : LED x 216 (Les LED ne peuvent pas être remplacées)
Indice de protection : IP44 (protégé contre les projections d'eau)
N° de modèle : HG14745A, HG14745B certifié GS.

Bloc d'alimentation (5) :

Tension de fonctionnement primaire : 220-240 V ~, 50/60 Hz
Tension de fonctionnement secondaire : 24 V ⎓, 3,6 W (pour HG14745A)
4,2 V ⎓, 3,6 W (pour HG14745B)
Classe de protection : ⧈
Indice de protection : IP44 (protégé contre les projections d'eau)

Bloc d'alimentation (n° de modèle : DS-240DC0360Hs-IP44 pour HG14745A, n° de modèle DS-042DC0360Hs-IP44 pour HG14745B), certifié GS.

SELV : Très basse tension de protection (safety extra low voltage)
Ta : Température ambiante maximale
Tc : Température du boîtier au point indiqué

Contenu de la livraison

1 arbre LED, cordon d'alimentation de 5 m inclus
1 tube
1 plaque de montage
4 piquets de terre
1 bloc d'alimentation
1 vis de fixation
1 mode d'emploi

Consignes de sécurité

AVANT D'UTILISER LE PRODUIT, VEUILLEZ PRENDRE CONNAISSANCE DE TOUTES LES INSTRUCTIONS D'UTILISATION ET DE SÉCURITÉ. SI VOUS REMETTEZ LE PRODUIT À UN TIERS, VEUILLEZ ÉGALEMENT LUI TRANSMETTRE TOUS LES DOCUMENTS S'Y RAPPORTANT !

■ 

⚠ AVERTISSEMENT ! DANGER DE MORT ET RISQUE D'ACCIDENT POUR LES ENFANTS EN BAS ÂGE ET LES ENFANTS ! Ne laissez jamais les enfants manipuler sans surveillance les matériaux d'emballage. Les matériaux d'emballage présentent un

risque d'étouffement. Les enfants sous-estiment souvent les dangers. Tenez toujours les enfants à l'écart du produit.

- Ce produit n'est pas un jouet, il doit être tenu hors de portée des enfants. Les enfants ne sont pas conscients des dangers liés à la manipulation du produit.
- Ce produit peut être utilisé par des enfants âgés de 8 ans et plus ainsi que par des personnes aux capacités physiques, sensorielles ou mentales réduites ou manquant d'expérience ou de connaissances, à condition qu'ils soient surveillés ou qu'ils aient été informés de l'utilisation en toute sécurité du produit et qu'ils comprennent les dangers qui en découlent. Les enfants ne doivent pas jouer avec le produit. Le nettoyage et l'entretien utilisateur ne doivent pas être effectués par des enfants laissés sans surveillance.
- Veillez à ce que le produit soit uniquement monté par des personnes compétentes.

⚠ **ATTENTION ! RISQUE DE SURCHAUFFE !** Ne faites pas fonctionner le produit dans son emballage.

- Ne tirez pas sur le cordon d'alimentation de 5 m **(10)** et assurez-vous qu'il soit posé de manière à ce que personne ne puisse marcher dessus ou trébucher.
- Le produit peut être utilisé sur toutes les surfaces normalement inflammables.
- N'accrochez pas d'objet supplémentaire au produit.



Prenez garde au danger de mort par électrocution !

- Assurez-vous avant utilisation que le bloc d'alimentation est raccordé à la tension de secteur (220-240 V~).
- Avant chaque branchement sur secteur, contrôlez le bon état du produit et du cordon d'alimentation de 5 m **(10)**.
- N'utilisez jamais le produit si vous constatez le moindre dommage.
- Le cordon d'alimentation de 5 m **(10)** de l'arbre LED **(9)** ne peut pas être remplacé ; si celui-ci est endommagé, mettre le produit au rebut.
- Ce produit ne contient aucune pièce nécessitant une maintenance de la part de l'utilisateur. Les LED ne peuvent pas être remplacées.
- Utilisez le produit uniquement avec le bloc d'alimentation **(5)** fourni de type (n° de modèle DS-240DC0360Hs-IP44 pour HG14745A, n° de modèle DS-042DC0360Hs-IP44 pour HG14745B) ; tout droit de garantie est annulé dans le cas contraire.
- N'ouvrez jamais un des équipements électriques et n'y insérez aucun objet.
- Protégez le cordon d'alimentation de 5 m **(10)** des bords tranchants, des contraintes mécaniques et des surfaces chaudes.
- Ne pas fixer avec des agrafes tranchantes ou des clous.
- Débranchez à chaque fois le bloc d'alimentation **(5)** de la prise électrique avant le montage, le démontage ou le nettoyage du produit.
- Ne pas toucher le bloc d'alimentation **(5)** ou l'arbre à LED **(9)** avec des mains mouillées.
- Le produit ne doit pas être raccordé électriquement à une autre guirlande lumineuse.
- En cas de non-utilisation prolongée (par ex. vacances), débranchez le produit du secteur.
- Si vous avez des questions concernant le produit ou si vous n'êtes pas sûr, demandez conseil à un électricien qualifié.
- Veuillez noter que le bloc d'alimentation **(5)** consomme une faible quantité d'électricité même lorsque le produit n'est pas en état de marche, et ce aussi longtemps que le bloc d'alimentation **(5)** est branché dans une prise électrique. Pour éteindre complètement le produit, débranchez le bloc d'alimentation **(5)** de la prise de courant.
- Les LED ne peuvent pas être remplacées.
- Si les LED arrivent en fin de vie, l'ensemble du produit doit alors être remplacé.
- Le pilote LED ne peut être remplacé que par un spécialiste.
- Le produit ne doit pas être branché sur une alimentation de 220-240 V CA sans driver LED.
- **AVERTISSEMENT !** Ce produit ne doit pas être utilisé sans que les joints d'étanchéité (joint d'étanchéité **(4)**) soient correctement installés.

⚠ **AVERTISSEMENT ! RISQUE D'EXPLOSION !** N'utilisez pas le produit dans un environnement soumis à un risque d'explosion, où se trouvent des vapeurs, gaz ou poussières inflammables.

- N'exposez pas le produit à de fortes vibrations ou à des sollicitations mécaniques importantes.
- Assurez-vous que le cordon d'alimentation de 5 m **(10)** ne se trouve pas dans un endroit où sont utilisés tondeuse à gazon, rogneuse, ciseaux ou tout objet de coupe similaire.

⚠ **AVERTISSEMENT ! RISQUE DE BLESSURES !** Lorsque vous démontez l'arbre LED **(9)**, veillez à retirer également la plaque de montage **(1)** afin qu'elle ne présente aucun risque (p. ex. trébucher sur la plaque de montage).

- Les branches sont faites en fil métallique et peuvent rayer ou décolorer des surfaces sensibles.

Montage

Remarque : veuillez retirer tous les matériaux d'emballage du produit.

- Retirez les pièces individuelles de l'emballage et montez le produit conformément aux figures A-F. L'arbre LED **(9)** doit être installé sur une surface stable, plane et sans vibrations. Ancrez l'arbre LED **(9)** fermement au sol et assurez-vous qu'il soit dans une position stable.
- **Montage en intérieur :** placez la plaque de montage **(1)** où vous le souhaitez.
- **Montage en extérieur (voir Fig. B) :** placez la plaque de montage **(1)** sur le sol et fixez-la avec les piquets de fixation **(2)**.

Étapes suivantes pour le montage :

- Fixez le tube **(7)** sur la plaque de montage **(1)** et serrez la vis de fixation **(3)** pour fixer le tube **(7)** sur la plaque de montage **(1)** (voir Fig. A).
- Pressez le dispositif de blocage **(6)** du tube **(7)** et fixez l'arbre LED **(9)** au tube **(7)** (voir Fig. B).
- Orientez les branches de l'arbre LED **(9)** dans la position souhaitée (voir Fig. D). N'orientez pas toutes les branches d'un seul côté (voir Fig. E).
- Déroulez le cordon d'alimentation de 5 m **(10)** avant la première utilisation. Insérez la fiche du cordon d'alimentation de 5 m **(10)** dans la prise du bloc d'alimentation **(5)** et vissez le raccord à vis à l'aide de l'écrou de serrage **(11)** de manière à ce que l'humidité ne puisse pas y pénétrer. Faites attention au joint d'étanchéité **(4)**. Branchez ensuite le bloc d'alimentation **(5)** dans une prise de courant (voir Fig. E).

Mise en marche/arrêt et fonction Timer

- Branchez le bloc d'alimentation **(5)** dans la prise. Le produit s'allume immédiatement en mode éclairage continu.
- Appuyez une fois sur la touche de fonction **(8)** pour activer la minuterie. Une fois activée, la touche de fonction **(8)** s'allume en vert. Le produit reste allumé pendant 6 heures d'affilée, puis s'éteint pendant 18 heures. L'appareil éclaire ensuite de nouveau durant 6 heures à partir de l'heure de mise en marche définie, avant de se mettre de nouveau en pause pendant 18 heures.
- Appuyez une deuxième fois sur la touche de fonction **(8)** pour éteindre l'appareil. Le voyant de la touche de fonction **(8)** s'éteint simultanément.
- Appuyez une troisième fois sur la touche de fonction **(8)** pour remettre le produit en mode éclairage continu. Cette fois-ci, la touche de fonction **(8)** ne s'allume pas.

Nettoyage et entretien

⚠ **AVERTISSEMENT ! RISQUE D'ÉLECTROCUTION !** Retirez préalablement le bloc d'alimentation **(5)** de la prise.

⚠ **AVERTISSEMENT ! RISQUE D'ÉLECTROCUTION !** Pour des raisons de sécurité électrique, il est interdit de nettoyer le produit à l'eau ou avec d'autres liquides ou encore de le plonger dans de l'eau.

- N'utilisez aucun solvant, essence ou produit similaire. Cela endommagerait le produit.
- Pour procéder au nettoyage, utilisez uniquement un chiffon sec et non pelucheux.
- S'il est très sale, nettoyez le produit avec un chiffon légèrement humidifié.

Mise au rebut



Veuillez respecter l'identification des matériaux d'emballage pour le tri sélectif, ils sont identifiés avec des abbréviations (a) et des chiffres (b) ayant la signification suivante : 1-7 : plastiques/20-22 : papiers et cartons/80-98 : matériaux composite.



Votre mairie ou votre municipalité vous renseigneront sur les possibilités de mise au rebut des produits usagés.



Veuillez éliminer ce produit de manière appropriée lorsqu'il arrive en fin de vie, et ne le jetez pas avec les déchets ménagers. Pour obtenir des renseignements concernant les points de collecte et leurs horaires d'ouverture, vous pouvez contacter votre municipalité.

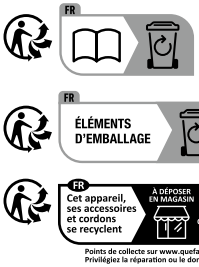

Suivez l'info-tri illustré pour un tri optimal. Ce marquage est spécifique au marché français.

Garantie

Article L217-16 du Code de la consommation

Lorsque l'acheteur demande au vendeur, pendant le cours de la garantie commerciale qui lui a été consentie lors de l'acquisition ou de la réparation d'un bien meuble, une remise en état couverte par la garantie, toute période d'immobilisation d'au moins sept jours vient

s'ajouter à la durée de la garantie qui restait à courir. Cette période court à compter de la demande d'intervention de l'acheteur ou de la mise à disposition pour réparation du bien en cause, si cette mise à disposition est postérieure à la demande d'intervention.

Indépendamment de la garantie commerciale souscrite, le vendeur reste tenu des défauts de conformité du bien et des vices rédhibitoires dans les conditions prévues aux articles L217-4 à L217-13 du Code de la consommation et aux articles 1641 à 1648 et 2232 du Code Civil.

Article L217-4 du Code de la consommation
Le vendeur livre un bien conforme au contrat et répond des défauts de conformité existant lors de la délivrance.

Il répond également des défauts de conformité résultant de l'emballage, des instructions de montage ou de l'installation lorsque celle-ci a été mise à sa charge par le contrat ou a été réalisée sous sa responsabilité.

Article L217-5 du Code de la consommation
Le bien est conforme au contrat :

1° S'il est propre à l'usage habituellement attendu d'un bien semblable et, le cas échéant :
- s'il correspond à la description donnée par le vendeur et posséder les qualités que celui-ci a présentées à l'acheteur sous forme d'échantillon ou de modèle ;
- s'il présente les qualités qu'un acheteur peut légitimement attendre eu égard aux déclarations publiques faites par le vendeur, par le producteur ou par son représentant, notamment dans la publicité ou l'étiquetage ;

2° Ou s'il présente les caractéristiques définies d'un commun accord par les parties ou être propre à tout usage spécial recherché par l'acheteur, porté à la connaissance du vendeur et que ce dernier a accepté.

Article L217-12 du Code de la consommation
L'action résultant du défaut de conformité se prescrit par deux ans à compter de la délivrance du bien.

Article 1641 du Code civil
Le vendeur est tenu de la garantie à raison des défauts cachés de la chose vendue qui la rendent impropre à l'usage auquel on la destine, ou qui diminuent tellement cet usage que l'acheteur ne l'aurait pas acquise, ou n'en aurait donné qu'un moindre prix, s'il les avait connus.

Article 1648 1er alinéa du Code civil
L'action résultant des vices rédhibitoires doit être intentée par l'acquéreur dans un délai de deux ans à compter de la découverte du vice.

Les pièces détachées indispensables à l'utilisation du produit sont disponibles pendant la durée de la garantie du produit.

Le produit a été fabriqué selon des critères de qualité stricts, et contrôlé consciencieusement avant sa livraison. En cas de défaut de matériau ou de fabrication, vous avez des droits légaux vis-à-vis du vendeur du produit. Vos droits légaux ne sont en aucun cas limités par notre garantie mentionnée ci-dessous.

La garantie de ce produit est de 3 ans à partir de la date d'achat. La période de garantie commence à la date d'achat. Conservez l'original de la preuve d'achat dans un endroit sûr car ce document est nécessaire pour prouver l'achat.

Tout dommage ou défaut déjà présent au moment de l'achat doit être signalé immédiatement après le déballage du produit.

Si le produit présente un défaut de matériau ou de fabrication dans les 3 ans qui suivent la date d'achat, nous le réparerons ou le remplacerons - à notre choix - gratuitement pour vous. La période de garantie n'est pas prolongée par une demande de garantie acceptée. Cette mesure s'applique également pour les pièces remplacées et réparées.

Cette garantie est annulée si le produit a été endommagé ou utilisé ou entretenu de manière incorrecte.

La garantie couvre les défauts de matériels et de fabrication. Cette garantie ne couvre pas les pièces du produit soumises à une usure normale, et qui sont donc considérées comme des pièces d'usure (par exemple les piles, les piles rechargeables, tuyaux, les cartouches d'encre), ni les dommages aux pièces fragiles, par exemple les interrupteurs ou les pièces en verre.

Faire valoir sa garantie

Pour garantir la rapidité d'exécution de la procédure de garantie, veuillez respecter les indications suivantes :

Veuillez conserver le ticket de caisse et la référence du produit (IAN 524003_2601) à titre de preuve d'achat pour toute demande.
Le numéro de référence de l'article est indiqué sur la plaque d'identification, gravé sur la page de titre de votre manuel (en bas à gauche) ou sur un autocollant apposé sur la face arrière ou inférieure du produit.

En cas de dysfonctionnement du produit, ou de tout autre défaut, contactez en premier lieu le service après-vente par téléphone ou par e-mail aux coordonnées indiquées ci-dessous.
Vous pouvez alors envoyer franco de port tout produit considéré comme défectueux au service clientèle indiqué, accompagné de la preuve d'achat (ticket de caisse) et d'une description écrite du défaut avec mention de sa date d'apparition.

Service

(FR) **Service après-vente France**
Tél. : 0800 919270
E-Mail : owim@lidl.fr

(BE) **Service après-vente Belgique**
Tél. : 0800 12089
E-Mail : owim@lidl.be

(CH) **Service après-vente Suisse**
Tél. : 0800 56 44 33
E-Mail : owim@lidl.ch

CE IP44

Legenda van de gebruikte pictogrammen			
⎓	Gelijkstroom/-spanning		Polariteit van de uitgangspool
~	Wisselstroom/-spanning		
	Beschermingsklasse II	CE	Het CE-teken bevestigt de conformiteit met de voor het product van toepassing zijnde EU-richtlijnen.
	Kortsluiting-bestendige veiligheidstransformator	■	Veiligheidsinstructies
		□	Instructies
	Onafhankelijk voorschakelapparaat		Werkt op stroom

LED-boom

Correct en doelmatig gebruik

Dit product is geschikt als lichtdecoratie voor binnen en buiten. Het product is alleen bedoeld voor gebruik in privé-huishoudens en is niet bestemd voor commercieel gebruik.

Beschrijving van de onderdelen

(1) Montageplaat
(2) Grondpen
(3) Bevestigingsschroef
(4) Afdichtring (reeds geïnstalleerd aan de stekker van de 5m-aansluitkabel)
(5) Netadapter
(6) Vergrendeling
(7) Buis
(8) Functieknop
(9) Led-boom
(10) Aansluitkabel (5m)
(11) Spanmoer

Technische gegevens

Led-boom (9) + netadapter (5):

Energieverbruik: HG14745A: 5 W
HG14745B: 5,1 W

Led-boom (9):

Bedrijfsspanning: 24 V ⎓ (voor HG14745A)
4,2 V ⎓ (voor HG14745B)
Leds: leds x 216 (de leds kunnen niet worden vervangen)
Bescherming: IP44 (spatwaterdicht)
Modelnr.: HG14745A, HG14745B GS-gecertificeerd.

Netadapter (5):

Bedrijfsspanning
primair: 220-240 V ~, 50/60 Hz
secondair: 24 V ⎓, 3,6 W (voor HG14745A)
4,2 V ⎓, 3,6 W (voor HG14745B)
Beschermingsklasse: ⧈
Bescherming: IP44 (spatwaterdicht)
Netadapter (modelnr.: DS-240DC0360Hs-IP44 voor HG14745A, modelnr. DS-042DC0360Hs-IP44 voor HG14745B), GS-gecertificeerd.
SELV: beveiligde extra lage spanning (Safety Extra Low Voltage)
Ta: maximale omgevingstemperatuur
Tc: temperatuur van de behuizing op het aangegeven punt

Omvang van de levering

1 led-boom, inclusief 5m-aansluitkabel
1 buis
1 montageplaat
4 grondpennen
1 netadapter
1 bevestigingsschroef
1 gebruiksaanwijzing

Veiligheidsinstructies

MAAK U VOOR HET GEBRUIK VAN HET PRODUCT VERTROUWD MET ALLE BEDIENINGS- EN VEILIGHEIDSINSTRUCTIES. GEEF OOK ALLE DOCUMENTEN MEE WANNEER U HET PRODUCT AAN DERDEN DOORGEEFT!

■ 

⚠ WAARSCHUWING! LEVENSGEVAAR EN KANS OP ONGEVALLEN VOOR KLEUTERS EN KINDEREN! Laat kinderen nooit zonder toezicht achter bij het verpakkingsmateriaal. Er bestaat verstikkingsgevaar door het verpakkingsmateriaal. Kinderen

onderschatten vaak de gevaren. Houd kinderen altijd uit de buurt van het product.

- Dit product is geen speelgoed, het hoort niet thuis in kinderhanden. Kinderen zijn zich niet bewust van de gevaren die ontstaan in de omgang met het product.
- Dit product kan door kinderen vanaf 8 jaar en ouder alsmede door personen met verminderde fysieke, zintuiglijke of mentale vaardigheden of een gebrek aan ervaring en kennis worden gebruikt als zij in de gaten worden gehouden of instructies hebben gekregen over het veilige gebruik van het product en de eruit voortvloeiende gevaren begrijpen. Kinderen mogen niet met het product spelen. Reiniging en onderhoud mogen niet door kinderen zonder toezicht worden uitgevoerd.
- Zorg ervoor dat het product alleen door vakkundige personen wordt gemonteerd.

⚠ **PAS OP! GEVAAR VOOR OVERVERHITTING!** Gebruik het product niet in de verpakking.

- Trek niet aan de 5m-aansluitkabel **(10)** en zorg ervoor dat deze zo wordt neergelegd dat niemand erover kan lopen of struikelen.
- Het product kan op alle normaal ontvlambare oppervlakken worden gebruikt.
- Bevestig geen andere voorwerpen aan het product.



Vermijd levensgevaar door een elektrische schok!

- Controleer voor gebruik of de netadapter op het lichtnet is aangesloten (220-240 V~).
- Controleer het product en de 5m-aansluitkabel **(10)** altijd op eventuele beschadigingen voordat u het op het lichtnet aansluit.
- Gebruik het product nooit wanneer u beschadigingen heeft geconstateerd.
- De 5m-aansluitkabel **(10)** van de led-boom **(9)** kan niet worden vervangen. Als deze is beschadigd, moet het product worden weggegooid.
- Dit product bevat geen onderdelen die door de gebruiker kunnen worden onderhouden. De leds kunnen niet worden vervangen.
- Gebruik het product alleen met de meegeleverde netadapter **(5)** van het type (modelnr.: DS-240DC0360Hs-IP44 voor HG14745A, modelnr. DS-042DC0360Hs-IP44 voor HG14745B), anders komt de garantie te vervallen.
- Open nooit één van de elektrische componenten en steek er geen voorwerpen in.
- Bescherm de 5m-aansluitkabel **(10)** tegen scherpe randen, mechanische belastingen en hete oppervlakken.
- Niet met scherpe klemmen of spijkers bevestigen.
- Haal altijd de netadapter **(5)** uit het stopcontact voor de montage, demontage of reiniging.
- Raak noch de netadapter **(5)** noch de led-boom **(9)** zelf met natte handen aan.
- Het product mag niet elektrisch met een andere lichtslinger worden verbonden.
- Haal de stekker uit het stopcontact als u het product een langere tijd niet gebruikt (bijv. vakantie).
- Als u vragen over het product heeft of iets niet zeker weet, vraag dan een elektricien om raad.
- Houd er rekening mee dat de netadapter **(5)** ook zonder dat het product wordt gebruikt nog een beetje stroom verbruikt zolang de netadapter **(5)** in het stopcontact zit. Voor het volledig uitschakelen haalt u de netadapter **(5)** uit het stopcontact.
- De leds kunnen niet worden vervangen.
- Mochten de leds aan het einde van hun levensduur uitvallen dan moet het gehele product worden vervangen.
- De led-driver kan alleen door een vakman worden vervangen.
- Het product mag zonder led-driver niet op een 220-240 V~ stroombron worden aangesloten.
- **WAARSCHUWING!** Dit product mag niet zonder correct gemonteerde afdichtringen (afdichtring **(4)**) worden gebruikt.

⚠ **WAARSCHUWING! EXPLOSIEGEVAAR!** Gebruik het product niet in explosiegevaarlijke omgevingen waarin zich brandbare dampen, gassen of stoffen bevinden.

- Stel het product niet bloot aan sterke trillingen of sterke mechanische belastingen.
- Zorg ervoor dat u de 5m-aansluitkabel **(10)** niet op plekken neerlegt waar grasmaaiers, snoeigereedschap, scharen of soortgelijk gereedschap worden gebruikt.

⚠ **WAARSCHUWING! LETSELGEVAAR!** Zorg ervoor dat u bij het afbouwen van de led-boom **(9)** ook de montageplaat **(1)** mee verwijdert zodat deze geen gevaar oplevert (bijv. struikelen over de montageplaat).

- De takjes zijn gemaakt van metaaldraad dat krassen of verkleuringen op kwetsbare oppervlakken kan veroorzaken.

Montage

Opmerking: verwijder al het verpakkingsmateriaal van het product.

- ☐ Haal de afzonderlijke onderdelen uit de verpakking en monteer het product volgens de afbeeldingen A-F. De led-boom **(9)** moet op een stevige, vlakke en trillingsarme ondergrond worden neergezet. Veranker de led-boom **(9)** stevig in de grond en zorg ervoor dat hij stevig staat.

- **Montage binnenshuis:** plaats de montageplaat **(1)** op de gewenste plek.
- **Montage buitenshuis (zie afb. B):** plaats de montageplaat **(1)** op de grond en bevestig deze met de grondpennen **(2)**.

Volgende stappen voor de montage:

- Bevestig de buis **(7)** op de montageplaat **(1)** en draai de bevestigingsschroef **(3)** vast om de buis **(7)** op de montageplaat **(1)** te bevestigen (zie afb. A).
- Druk de vergrendeling **(6)** van de buis **(7)** in en bevestig de ledboom **(9)** aan de buis **(7)** (zie afb. C).
- Buig de afzonderlijke takken van de led-boom **(9)** in de gewenste stand (zie afb. D). Buig niet alle takken naar slechts één kant (zie afb. F).
- Rol de 5m-aansluitkabel **(10)** voor het eerste gebruik af. Steek de stekker van de 5m-aansluitkabel **(10)** in de contrastekker van de netadapter **(5)** en draai de schroefverbinding met de spanmoer **(11)** vast zodat er geen vocht kan binnendringen. Let daarbij op de afdichtring **(4)**. Steek vervolgens de netadapter **(5)** in een stopcontact (zie afb. E).

In- en uitschakelen/Timer-functie

- Steek de netadapter **(5)** in het stopcontact. Het product wordt meteen in permanente verlichtingsmodus ingeschakeld.
- Druk eenmaal op de functieknop **(8)** om de timer-functie te activeren. Na de activering brandt de functieknop **(8)** groen. Het product brandt 6 uur lang ononderbroken waarna een pauze van 18 uur volgt. Daarna brandt het product op de ingestelde inschakeltijd opnieuw 6 uur lang, gevolgd door een pauze van nogmaals 18 uur.
- Druk nogmaals op de functieknop **(8)** om het product uit te schakelen. Het lampje van de functieknop **(8)** gaat uit.
- Druk nogmaals op de functieknop **(8)** om het product opnieuw in de permanente verlichtingsmodus in te schakelen. De functieknop **(8)** gaat deze keer niet branden.

Reiniging en onderhoud

⚠ WAARSCHUWING! KANS OP EEN ELEKTRISCHE SCHOK!

Trek eerst de netadapter **(5)** uit het stopcontact.

⚠ WAARSCHUWING! KANS OP EEN ELEKTRISCHE SCHOK!

Vanwege de elektrische veiligheid mag het product nooit met water of andere vloeistoffen worden gereinigd of volledig in water worden ondergedompeld.

- Gebruik geen oplosmiddelen, benzine e.d. Het product zal hierdoor beschadigd raken.
- Gebruik voor het schoonmaken uitsluitend een droge, pluisvrije doek.
- Reinig het product bij sterke verontreiniging met een iets vochtige doek.

Afvoer



Neem de aanduiding van de verpakkingsmaterialen voor de afvalscheiding in acht. Deze zijn gemarkeerd met de afkortingen (a) en een cijfers (b) met de volgende betekenis: 1-7: kunststoffen/20-22: papier en vezelplaten/80-98: composietmaterialen.



Informatie over de mogelijkheden om het uitgediende product na gebruik te verwijderen, verstrekt uw gemeentelijke overheid.



Gooi het afgedankte product niet weg via het huisvuil maar geef het af bij het daarvoor bestemde depot of het gemeentelijke milieupark. Informatie over inzamelpunten en openingstijden kunt u opvragen bij uw lokale gemeentelijke instanties.

Garantie

Het product werd volgens strenge kwaliteitsrichtlijnen gemaakt en voor de uitlevering zorgvuldig gecontroleerd. In geval van materiaal- of fabricagefouten hebt u tegenover de verkoper van het product wettelijke rechten. Uw wettelijke rechten worden op geen enkele manier door onze hieronder vermelde garantie beperkt.

De garantie voor dit product bedraagt 3 jaar vanaf aankoopdatum. De garantieperiode gaat in op de datum van aankoop. Bewaar het originele bewijs van aankoop op een veilige plek aangezien dit document nodig is als bewijs.

Alle beschadigingen of gebreken die reeds op het moment van aankoop aanwezig zijn, moeten meteen na het uitpakken van het product worden gemeld.

Mocht het product binnen 3 jaar na aankoopdatum een materiaal- of fabricagefout vertonen, zullen wij het - naar onze keuze - gratis voor u repareren of vervangen. De garantieperiode wordt door een plaatsgevonden garantieverlening niet verlengd. Dit geldt ook voor vervangen en gerepareerde onderdelen.

Deze garantie vervalt als het product werd beschadigd of onjuist is gebruikt of onderhouden.

De garantie dekt materiaal- en fabricagefouten af. Deze garantie dekt geen productonderdelen die aan normale slijtage onderhevig zijn en daarom als verbruiksartikelen worden beschouwd (bv. batterijen, oplaadbare batterijen, slangen, inktpatronen), noch dekt zij schade aan breekbare onderdelen, bv. schakelaars of onderdelen die van glas zijn gemaakt.

Afwikkeling in geval van garantie

Om een snelle afhandeling van uw reclamatie te waarborgen dient u de volgende instructies in acht te nemen:

Houd bij alle vragen alstublieft de kassabon en het artikelnummer (IAN 524003_2601) als bewijs van aankoop bij de hand.
Het artikelnummer vindt u op de typeplaat, ingegraveerd, op het titelblad van uw handleiding (linksonder) of als sticker op de achter- of onderzijde.
Wanneer er storingen in de werking of andere gebreken optreden, dient u eerst telefonisch of per e-mail contact met de onderstaande service-afdeling op te nemen.
Een als defect geregistreerd product kunt u dan samen met uw aankoopbewijs (kassabon) en vermelding van de concrete schade alsmede het tijdstip van optreden voor u franco aan het u meegedeelde servicepunt verzenden.

Service

(NL) **Service Nederland**
Tel.: 0800 0249630
E-Mail: owim@lidl.nl

(BE) **Service België**
Tel.: 0800 12089
E-Mail: owim@lidl.be

CE IP44

Legenda dei pittogrammi utilizzati			
⎓	Tensione/corrente continua		Polarità del polo di uscita
~	Tensione/corrente alternata		
	Classe di isolamento II	CE	Il marchio CE garantisce la conformità con le Direttive UE specifiche per il prodotto.
	Trasformatore di sicurezza anti-cortocircuito	■	Avvertenze di sicurezza
		□	Istruzioni per l'uso
	Dispositivo a funzionamento indipendente		A corrente

Albero decorativo con LED

Utilizzo conforme

Questo prodotto è adatto alla decorazione luminosa in ambienti interni ed esterni. Il prodotto è destinato esclusivamente all'uso in ambito privato e non commerciale.

Descrizione dei componenti

(1) Piastra di montaggio
(2) Picchetto
(3) Vite di fissaggio
(4) Anello di guarnizione (preinstallato sulla spina del cavo lungo 5 m)
(5) Alimentatore
(6) Dispositivo di blocco
(7) Tubo di sostegno
(8) Tasto di funzionamento
(9) Albero a LED
(10) Cavo di collegamento di 5 m
(11) Dado di fissaggio

Specifiche tecniche

Albero a LED (9) + Alimentatore (5):

Potenza assorbita: HG14745A: 5 W
HG14745B: 5,1 W

Albero a LED (9):

Tensione di esercizio: 24 V ⎓ (per HG14745A)
4,2 V ⎓ (per HG14745B)
LED: 216 LED (i LED non possono essere sostituiti)
Tipo di protezione: IP44 (protezione contro gli spruzzi d'acqua)
Codice modello: HG14745A, HG14745B omologato GS.

Alimentatore (5):

Tensione di esercizio primaria: 220-240 V ~, 50/60 Hz
Tensione di esercizio secondaria: 24 V ⎓, 3,6 W (per HG14745A)
4,2 V ⎓, 3,6 W (per HG14745B)
Classe di isolamento: ⧈
Tipo di protezione: IP44 (protezione contro gli spruzzi d'acqua)
Alimentatore (modello n°: DS-240DC0360Hs-IP44 per HG14745A, modello n° DS-042DC0360Hs-IP44 per HG14745B), omologato GS.
SELV: bassissima tensione di sicurezza (safety extra low voltage)
Ta: temperatura ambiente massima
Tc: temperatura dell'alloggiamento nel punto indicato

Fornitura

1 albero a LED, incluso cavo di collegamento da 5 m
1 tubo di sostegno
1 piastra di montaggio
4 picchetti
1 alimentatore
1 vite di fissaggio
1 manuale di istruzioni per l'uso

Avvertenze di sicurezza

PRIMA DELL'USO DEL PRODOTTO LEGGERE ATTENTAMENTE TUTTE LE INDICAZIONI PER L'USO E LE AVVERTENZE DI SICUREZZA. IN CASO DI CESSIONE DEL PRODOTTO A TERZI, CONSEGNARE ANCHE L'INTERA DOCUMENTAZIONE!

■ 

⚠ AVVERTENZA! PERICOLO DI MORTE E DI INCIDENTE PER NEONATI E BAMBINI!

Non lasciare mai i bambini privi di sorveglianza con il materiale di imballaggio. Il materiale di imballaggio potrebbe provocarne il soffocamento. I bambini sottovalutano spesso i

pericoli. Tenere il prodotto sempre lontano dalla portata dei bambini.

- Questo prodotto non è un giocattolo, tenere fuori dalla portata dei bambini. I bambini non sono in grado di riconoscere i pericoli derivanti dall'uso del prodotto.
- Questo prodotto può essere usato da bambini dai 8 anni in su e da persone con capacità fisiche, sensoriali o mentali limitate, oppure senza esperienza e conoscenza in merito, soltanto se sorvegliate oppure istruite circa un uso sicuro del prodotto e se dimostrano di comprendere i pericoli a esso connessi. I bambini non possono giocare con il giocattolo. La pulizia e la manutenzione eseguibili dall'utente non possono essere effettuate da bambini senza la supervisione di un adulto.
- Assicurarsi che il prodotto venga montato soltanto da persone esperte.

⚠ **CAUTELA! PERICOLO DI SURRISCALDAMENTO!** Non mettere in funzione il prodotto quando si trova all'interno della confezione.

- Non tirare mai il cavo di collegamento da 5 m **(10)** e assicurarsi che sia sistemato in modo da non essere d'intralcio o calpestato.
- Il prodotto può essere utilizzato su tutte le superfici che hanno un grado di infiammabilità nella norma.
- Non fissare altri oggetti sul prodotto.



Evitare situazioni rischiose che potrebbero causare morte per folgorazione!

- Prima dell'utilizzo accertarsi che l'alimentatore sia collegato alla rete elettrica (220-240V~).
- Prima di ogni collegamento alla rete elettrica controllare il prodotto e il cavo di collegamento di 5 m **(10)** per verificare l'eventuale presenza di danni.
- Non utilizzare mai il prodotto se si rilevano danneggiamenti.
- Il cavo di collegamento di 5 m **(10)** dell'albero luminoso a LED **(9)** non può essere sostituito; qualora questo fosse danneggiato, il prodotto deve essere smaltito.
- Questo prodotto non contiene componenti la cui manutenzione possa essere eseguita dall'utente. I LED non possono essere sostituiti.
- Utilizzare il prodotto soltanto con il tipo di alimentatore **(5)** in dotazione (modello n° DS-240DC0360Hs-IP44 per HG14745A, modello n° DS-042DC0360Hs-IP44 per HG14745B), in caso contrario, decade qualsiasi diritti di garanzia.
- Non aprire mai nessuno dei componenti elettrici e non inserirvi alcun oggetto.
- Proteggere il cavo di collegamento di 5 m **(10)** da spigoli taglienti, da sollecitazioni meccaniche e da superfici calde.
- Non fissare con ganci o chiodi appuntiti.
- Estrarre sempre l'alimentatore **(5)** dalla presa di corrente prima del montaggio, dello smontaggio o della pulizia.
- Non toccare né l'alimentatore **(5)** né l'albero a LED **(9)** con le mani bagnate.
- Il prodotto non deve essere collegato elettricamente con un'altra catena luminosa.
- In caso di inutilizzo prolungato (ad es. durante le vacanze) scollegare il prodotto dalla rete elettrica.
- Per domande o dubbi riguardo al prodotto, rivolgersi a un elettricista qualificato.
- Tenere presente che finché l'alimentatore **(5)** è collegato alla presa di corrente, l'alimentatore **(5)** riceve ugualmente un'alimentazione elettrica, seppure minima, anche quando il prodotto non è in funzione. Per uno spegnimento completo estrarre l'alimentatore **(5)** dalla presa elettrica.
- I LED non sono sostituibili.
- Sostituire l'intero prodotto quando i LED giungono al termine della propria vita di servizio.
- Il driver LED può essere sostituito esclusivamente da personale qualificato.
- Il prodotto non deve essere collegato senza driver LED a un'alimentazione di 220 -240 V~.
- **AVVERTENZA!** Questo prodotto non deve essere utilizzato se tutti gli anelli di guarnizione (anello di guarnizione **(4)**) non sono installati correttamente.

⚠ **AVVERTENZA! PERICOLO DI ESPLOSIONE!** Non utilizzare il prodotto in ambienti a rischio di esplosione, in cui sono presenti vapori, gas o polveri infiammabili.

- Non esporre il prodotto a forti vibrazioni o sollecitazioni meccaniche.
- Assicurarsi di non collocare il cavo di collegamento di 5 m **(10)** in zone nelle quali vengano utilizzati tagliaerba, rifilatrici, forbici o altri attrezzi da taglio.

⚠ **AVVERTENZA! PERICOLO DI LESIONI!** Assicurarsi che, durante lo smontaggio dell'albero a LED **(9)**, vengano smontati anche la piastra di montaggio **(1)** in modo che questi non costituiscano alcun rischio (ad esempio di inciampo sulla piastra di montaggio).

- I fili sono di metallo e possono graffiare o danneggiare il colore delle superfici delicate.

Montaggio

Nota: rimuovere dal prodotto l'intero materiale di imballaggio.

- Estrarre i singoli componenti dalla confezione e montare il prodotto come mostrato nelle figure A-F. L'albero luminoso a LED **(9)** deve essere installato su una base sicura, piana e priva di vibrazioni. Ancorare bene l'albero luminoso a LED **(9)** al suolo e assicurarsi che la posizione sia stabile.
- **Montaggio in ambienti interni:** sistemare la piastra di montaggio **(1)** nel punto prescelto.
- **Montaggio in ambienti esterni (vedi Fig. B):** posizionare la piastra di montaggio **(1)** sul terreno e fissarla con i picchetti **(2)**.

Ulteriori passaggi per il montaggio:

- Fissare il tubo di sostegno **(7)** sulla piastra di montaggio **(1)** e serrare la vite di fissaggio **(3)** per fissare il tubo di sostegno **(7)** alla piastra di montaggio **(1)** (vedi Fig. A).
- Premere il dispositivo di blocco **(6)** del tubo di sostegno **(7)** e fissare l'albero a LED **(9)** sul tubo di sostegno **(7)** (vedi Fig. C).
- Piegare i singoli rami dell'albero a LED **(9)** nella posizione desiderata (vedi Fig. D). Non piegare tutti i rami solo da un lato (vedi Fig. F).
- Prima del primo utilizzo srotolare il cavo di collegamento di 5 m **(10)**. Inserire la spina del cavo di collegamento di 5 m **(10)** nella presa dell'alimentatore **(5)** e serrare il collegamento a vite con il dado di fissaggio **(11)** in modo che non vi possano entrare infiltrazioni d'acqua. Prestare attenzione all'anello di guarnizione **(4)**. Inserire ora l'alimentatore **(5)** in una presa di corrente (vedi Fig. E).

Attivazione e disattivazione/funzione Timer

- Inserire l'alimentatore **(5)** nella presa di corrente. Il prodotto si accende immediatamente nella modalità di luminosità fissa.
- Premere il tasto di funzionamento **(8)** una volta al fine di attivare la funzione Timer. Dopo l'attivazione il tasto di funzionamento **(8)** si illumina di verde. Il prodotto rimane acceso ininterrottamente per 6 ore con una successiva pausa di 18 ore. In seguito, il prodotto si illumina per altre 6 ore ad un orario di accensione prestabilito, seguito da una successiva pausa di 18 ore.
- Premere il tasto di funzionamento **(8)** una seconda volta per spegnere il prodotto. La luce del tasto di funzionamento **(8)** si spegnerà contemporaneamente.
- Premere il tasto di funzionamento **(8)** una terza volta per accendere di nuovo il prodotto nella modalità di luminosità fissa. Questa volta il tasto di funzionamento **(8)** non si illumina.

Pulizia e manutenzione

⚠ **AVVERTENZA! PERICOLO DI FOLGORAZIONE!** Innanzitutto estrarre l'alimentatore **(5)** dalla presa elettrica.

⚠ **AVVERTENZA! PERICOLO DI FOLGORAZIONE!** Per motivi di sicurezza elettrica, il prodotto non deve mai essere pulito con acqua o altri liquidi e tanto meno immerso in acqua.

- Non usare solventi, benzina o simili. Il prodotto potrebbe danneggiarsi.
- Per la pulizia utilizzare soltanto un panno asciutto e privo di pelucchi.
- In caso di sporco ostinato, pulire il prodotto con un panno leggermente umido.

Smaltimento



Osservare l'identificazione dei materiali di imballaggio per lo smaltimento differenziato, i quali sono contrassegnati da abbreviazioni (a) e da numeri (b) con il seguente significato: 1-7: plastiche/20-22: carta e cartone/ 80-98: materiali compositi.



E' possibile informarsi circa le possibilità di smaltimento del prodotto usato presso l'amministrazione comunale o cittadina.



Si prega di smaltire adeguatamente il prodotto una volta raggiunto il termine della sua vita utile e non tra i rifiuti domestici. Le informazioni concernenti i punti di raccolta e gli orari di apertura degli stessi sono disponibili presso l'ente locale preposto.

Garanzia

Il prodotto è stato fabbricato accuratamente secondo severe direttive di qualità ed è stato controllato meticolosamente prima della consegna. In caso di difetti di materiale o fabbricazione l'acquirente può far valere diritti legali nei confronti del venditore. La nostra garanzia sotto riportata non costituisce alcun limite ai diritti legali dell'acquirente.

Questo prodotto è garantito per 3 anni con decorrenza dalla data di acquisto. La garanzia decorre dalla data d'acquisto. Conservare lo scontrino originale in un posto sicuro perché questo documento viene richiesto come prova dell'avvenuto acquisto.

Tutti i danni o difetti presenti già al momento dell'acquisto devono essere comunicati subito dopo l'apertura della confezione.

Se entro 3 anni dalla data di acquisto di questo prodotto si rileva un difetto di materiale o di fabbricazione, noi procederemo, a nostra discrezione, alla riparazione o sostituzione gratuite del prodotto o al rimborso del prezzo di acquisto. Un eventuale intervento in garanzia non prolunga né rinnova il periodo di garanzia stesso. Ciò vale anche per le parti sostituite e riparate.

Questa garanzia decade in caso di danneggiamento oppure uso o manutenzione impropri del prodotto.

La prestazione in garanzia vale per difetti del materiale o di fabbricazione. Questa garanzia non si estende a componenti del prodotto esposti a normale logorio, che possono pertanto essere considerati come componenti soggetti a usura (esempio capacità della batteria, calcificazione, lampade, pneumatici, filtri, spazzole...). La garanzia non si estende altresì a danni che si verificano su componenti delicati (esempio interruttori, batterie, parti realizzate in vetro, schermi, accessori vari) nonché danni derivanti dal trasporto o altri incidenti.

Gestione dei casi in garanzia

Per garantire un rapido disbrigo delle proprie pratiche, seguire le istruzioni seguenti:

Per ogni richiesta si prega di conservare lo scontrino e il codice dell'articolo (IAN 524003_2601) come prova d'acquisto.
Il numero d'articolo può essere dedotto dalla targhetta, da un'incisione, dal frontespizio delle istruzioni (in basso a sinistra) oppure dall'adesivo applicato sul retro o sul lato inferiore.
In caso di disfunzioni o avarie, contattare innanzitutto i partner di assistenza elencati di seguito telefonicamente oppure via e-mail.
Si può inviare il prodotto ritenuto difettoso all'indirizzo del centro di assistenza indicato con spedizione esente da affrancatura, completo del documento di acquisto (scontrino) e della descrizione del difetto, specificando anche quando tale difetto si è verificato.

Assistenza

(IT) **Assistenza Italia**
Tel.: 800 781188
E-Mail: owim@lidl.it

(CH) **Assistenza Svizzera**
Tel.: 0800 56 44 33
E-Mail: owim@lidl.ch

(MT) **Assistenza Malta**
Tel.: 800 62230
E-Mail: owim@lidl.com.mt

CE IP44

Leyenda de pictogramas utilizados			
⎓	Corriente/tensión continua		Polaridad del terminal de salida
~	Corriente/tensión alterna		
	Clase de protección II	CE	El marcado CE atestigua conformidad con las normativas de la UE aplicables al producto.
	Transformador de seguridad resistente a cortocircuitos	■	Indicaciones de seguridad
		□	Instrucciones de manejo
	Dispositivo de funcionamiento independiente		Alimentado eléctricamente

Árbol con ledes

Uso adecuado

Este producto está diseñado para la decoración luminosa en interiores y exteriores. Este producto está destinado únicamente para uso doméstico privado y no para un uso comercial.

Descripción de las piezas

(1) Placa de montaje
(2) Piqueta
(3) Tornillo de fijación
(4) Junta tórica (preinstalada en el enchufe del cable de alimentación de 5 m)
(5) Fuente de alimentación
(6) Bloqueo
(7) Tubo vertical
(8) Botón de función
(9) Árbol LED
(10) Cable de alimentación de 5 m
(11) Tuerca de regulación

Datos técnicos

Árbol LED (9) + fuente de alimentación (5):

Consumo de potencia: HG14745A: 5 W
HG14745B: 5,1 W

Árbol LED (9):

Tensión de funcionamiento: 24 V ⎓ (para HG14745A)
4,2 V ⎓ (para HG14745B)
LED: 216 bombillas LED (las bombillas LED no son reemplazables)
Tipo de protección: IP44 (protección contra salpicaduras de agua)
N.º de modelo: HG14745A, HG14745B con certificado GS.

Fuente de alimentación (5):

Tensión de funcionamiento primaria: 220-240 V ~, 50/60 Hz
Tensión de funcionamiento secundaria: 24 V ⎓, 3,6 W (para HG14745A)
4,2 V ⎓, 3,6 W (para HG14745B)
Clase de protección: ⧈
Tipo de protección: IP44 (protección contra salpicaduras de agua)

Fuente de alimentación (n.º de modelo: DS-240DC0360Hs-IP44 para HG14745A, n.º de modelo: DS-042DC0360Hs-IP44 para HG14745B) con certificado GS.

SELV: tensión baja de seguridad (safety extra low voltage)
Ta: temperatura ambiental máxima
Tc: temperatura de la carcasa en el punto determinado

Volumen de suministro

1 árbol LED, incluido cable de alimentación de 5 m
1 tubo vertical
1 placa de montaje
4 piquetas
1 fuente de alimentación
1 tornillo de fijación
1 manual de instrucciones

Indicaciones de seguridad

ANTES DE USAR EL PRODUCTO, FAMILIARÍCESE CON TODAS LAS INDICACIONES DE MANEJO Y SEGURIDAD. ¡ADJUNTE IGUALMENTE TODA LA DOCUMENTACIÓN EN CASO DE ENTREGAR EL PRODUCTO A TERCEROS!

■ 

⚠ ¡ADVERTENCIA! ¡PELIGRO DE MUERTE Y ACCIDENTE PARA BEBÉS Y NIÑOS! Nunca deje a los niños sin vigilancia con el material de embalaje. Existe peligro de asfixia por el material de embalaje.

Los niños suelen subestimar los peligros. Mantenga siempre el producto fuera del alcance de los niños.

- Este producto no es ningún juguete, por lo que debe mantenerse fuera del alcance de los niños. Los niños no son conscientes de los peligros potenciales asociados al manejo de este producto.
- Este producto puede ser utilizado por niños mayores de 8 años, así como por personas con capacidades físicas, sensoriales o mentales reducidas, o que cuenten con poca experiencia y conocimientos, siempre que estén supervisadas o se les haya enseñado cómo utilizar el producto de forma segura y hayan comprendido los peligros resultantes. No deje que los niños jueguen con el producto. La limpieza y el mantenimiento no deben ser realizados por niños sin supervisión.
- Tenga en cuenta que el producto solo debe ser montado por personal especializado.

⚠ **¡CUIDADO! ¡PELIGRO DE SOBRECALENTAMIENTO!**
No encienda el producto dentro del embalaje.

- No tire del cable de alimentación de 5 m **(10)** y asegúrese de que ha sido colocado de tal modo que nadie pueda pisarlo o tropezar con él.
- El producto se puede montar sobre cualquier superficie inflamable normal.
- No fije ningún objeto adicional al producto.



¡Evite el peligro de muerte por descarga eléctrica!

- Antes de la utilización, asegúrese de que la fuente de alimentación está conectada a la tensión de red (220–240 V~).
- Antes de conectar el producto a la red, compruebe que el cable de alimentación de 5 m **(10)** no presenta ningún daño.
- Nunca utilice el producto si encuentra cualquier tipo de desperfecto.
- El cable de alimentación de 5 m **(10)** del árbol LED **(9)** no se puede reemplazar; si se daña, se deberá desechar el producto.
- Este producto no contiene piezas que requieran mantenimiento por parte del usuario. Las bombillas LED no pueden reemplazarse.
- Utilice el producto solamente con la fuente de alimentación **(5)** suministrada del tipo (n.º de modelo DS-240DC0360Hs-IP44 para HG14745A, n.º de modelo DS-042DC0360Hs-IP44 para HG14745B); de lo contrario, se anulará cualquier derecho de garantía.
- Nunca abra ninguno de los equipos eléctricos ni introduzca ningún objeto en ellos.
- Proteja el cable de alimentación de 5 m **(10)** de bordes cortantes, cargas mecánicas y superficies calientes.
- No lo sujete con grapas ni clavos.
- Desconecte siempre la fuente de alimentación **(5)** de la toma de corriente antes de montarlo, desmontarlo o limpiarlo.
- No toque nunca la fuente de alimentación **(5)** ni el árbol LED **(9)** con las manos mojadas.
- No debe unir eléctricamente el producto con otra cadena de luces.
- En caso de inactividad prolongada (por ej. vacaciones) desconecte el producto de la red eléctrica.
- Si tiene alguna pregunta o duda sobre el producto, consulte a un servicio técnico especializado.
- Observe que la fuente de alimentación **(5)** admita también una potencia baja aunque el producto no esté funcionando mientras la fuente de alimentación **(5)** se encuentre conectada a la toma de corriente. Para desconectarlo completamente, retire la fuente de alimentación **(5)** de la toma de corriente.
- Las bombillas LED no son intercambiables.
- Si las bombillas LED fallan al final de su vida útil, deberá reemplazar todo el producto.
- El controlador LED solo puede ser reemplazado por un especialista.
- El producto no debe conectarse a un suministro de 220–240 V~ sin un controlador LED.
- **¡ADVERTENCIA!** Este producto no debe utilizarse sin las juntas tóricas (junta tórica **(4)**) correctamente colocadas.

⚠ **¡ADVERTENCIA! ¡PELIGRO DE EXPLOSIÓN!** No utilice el producto en entornos potencialmente explosivos en los que pueda haber líquidos, gases o polvos inflamables.

- No exponga el producto a vibraciones fuertes o grandes esfuerzos mecánicos.
- Asegúrese de no dejar el cable de alimentación de 5 m **(10)** en lugares donde se utilicen cortacéspedes, máquinas de corte, tijeras o herramientas de corte similares.

⚠ **¡ADVERTENCIA! ¡PELIGRO DE LESIONES!** Al desmontar el árbol LED **(9)**, asegúrese también de desmontar la placa de montaje **(1)** para que no supongan un riesgo (por ej. tropiezos con la placa de montaje).

- Las ramas están formadas por alambre de metal, que puede provocar arañazos o decoloraciones en superficies sensibles.

Montaje

Nota: retire completamente el material de embalaje del producto.

- ☐ Saque las piezas individuales del embalaje y monte el producto tal como se muestra en las imágenes A–F. El árbol LED **(9)** debe instalarse sobre una superficie sólida, nivelada y sin vibraciones. Ancle firmemente el árbol LED **(9)** al suelo y asegúrese de que se mantiene estable.

- **Montaje en zonas interiores:** coloque la placa de montaje **(1)** en el lugar seleccionado.
- **Montaje en espacios exteriores (ver fig. B):** coloque la placa de montaje **(1)** en el suelo y fíjela con las piquetas **(2)**.

Siguientes pasos de montaje:

- Fije el tubo vertical **(7)** en la placa de montaje **(1)** y apriete el tornillo de fijación **(3)** cuando fije el tubo vertical **(7)** en la placa de montaje **(1)** (ver fig. A).
- Presione el bloqueo **(6)** del tubo vertical **(7)** y fije el árbol LED **(9)** al tubo vertical **(7)** (ver fig. C).
- Doble cada rama del árbol LED **(9)** en la posición deseada (ver fig. D). No coloque todas las ramas hacia el mismo lado (ver fig. F).
- Desenrolle el cable de alimentación de 5 m **(10)** antes de la primera utilización. Introduzca el enchufe de conexión del cable de conexión de 5 m **(10)** en la clavija de la fuente de alimentación **(5)** y apriete bien la conexión roscada con la tuerca de regulación **(11)** para que no pueda entrar humedad. Tenga en cuenta la junta tórica **(4)**. Ahora, conecte la fuente de alimentación **(5)** a una toma de corriente (ver fig. E).

Encender y apagar/función de temporizador

- Introduzca la fuente de alimentación **(5)** en la toma de corriente. El producto se enciende inmediatamente en modo de luz continua.
- Pulse el botón de función **(8)** una vez para activar el temporizador. Tras la activación, el botón de función **(8)** se ilumina en verde. El producto se enciende ininterrumpidamente durante 6 horas, seguido de una pausa de 18 horas. Luego, el producto vuelve a encenderse a la hora de encendido establecida durante 6 horas, seguido de otra pausa de 18 horas.
- Presione el botón de función **(8)** por segunda vez para apagar el producto. La luz del botón de función **(8)** se apaga al mismo tiempo.
- Pulse el botón de función **(8)** por tercera vez para encender el producto de nuevo en modo de luz continua. El botón de función **(8)** se ilumina en verde en este caso.

Limpieza y conservación

⚠ ¡ADVERTENCIA! ¡PELIGRO DE DESCARGA ELÉCTRICA!
Primero retire la fuente de alimentación **(5)** de la toma de corriente.

⚠ ¡ADVERTENCIA! ¡PELIGRO DE DESCARGA ELÉCTRICA!
Por razones de seguridad eléctrica, no limpie nunca el producto con agua u otros líquidos ni lo sumerja en agua.

- No utilice disolventes, gasolina ni similares. El producto resultaría dañado.
- Limpie el producto únicamente con un paño seco sin pelusas.
- Limpie el producto si está muy sucio con un paño ligeramente humedecido.

Eliminación



Tenga en cuenta el distintivo del embalaje para la separación de residuos. Está compuesto por abreviaturas (a) y números (b) que significan lo siguiente: 1–7: plásticos/ 20–22: papel y cartón/80–98: materiales compuestos.



Para obtener información sobre las posibilidades de desecho del producto al final de su vida útil, acuda a la administración de su comunidad o ciudad.



No tire el producto junto con la basura doméstica cuando ya no le sea útil. Deséchelo en un contenedor de reciclaje. Diríjase a la administración competente para obtener información sobre los puntos de recogida de residuos y sus horarios.

Garantía

El producto ha sido fabricado según normas de calidad exigentes y ha sido probado minuciosamente antes de la entrega. En caso de fallos de material o de fabricación, dispone de derechos legales frente al vendedor del producto. Nuestra garantía mencionada a continuación no restringe sus derechos legales de ningún modo.

La garantía para este producto es de 3 años a partir de la fecha de compra. La garantía empieza el día de la fecha de compra. Conserve el justificante de compra original en un lugar seguro, ya que este documento es necesario para demostrar la compra.

Todos los daños o defectos ya presente en el momento de la compra deben informarse inmediatamente tras desembalar el producto.

Si el producto presenta defectos de material o fabricación en los 3 años a partir de la fecha de compra, lo repararemos o sustituiremos, según nuestra elección, gratuitamente para usted. El período de garantía no se extiende por una reclamación de garantía aprobada. Esto también es aplicable a las piezas sustituidas y reparadas.

La garantía pierde su validez si el producto se daña o se utiliza o mantiene de forma inadecuada.

La garantía cubre defectos de material y fabricación. Esta garantía no cubre las piezas del producto sujetas a un uso y desgaste normal y, por lo tanto, consideradas piezas de desgaste (por ej. pilas, baterías,

mangueras, cartuchos de tinta) ni los daños a las piezas frágiles, por ej. interruptores o piezas de cristal.

Tramitación de la garantía

Para garantizar una rápida tramitación de su consulta, tenga en cuenta las siguientes indicaciones:

Para realizar cualquier consulta, tenga a mano el recibo y el número de artículo (IAN 524003_2601) como justificante de compra.
Encontrará el número de artículo en una inscripción de la placa identificativa, en la portada de las instrucciones (abajo a la izquierda) o en una pegatina en la parte posterior o inferior.
Si el producto fallase o presentase algún defecto, póngase primero en contacto con el departamento de asistencia indicado, ya sea por teléfono o correo electrónico.
Puede enviarnos el producto defectuoso libre de franqueo adjuntando el recibo de compra (tícket de compra) e indicando dónde está y cuándo ha ocurrido el fallo a la dirección de asistencia que le indicamos.

Asistencia

(ES) **Asistencia en España**
Tel.: 900984989
E-Mail: owim@lidl.es

CE IP44

Legenda dos pictogramas utilizados			
⎓	Corrente/tensão contínua		Polaridade do polo de saída
~	Corrente/tensão alternada		
	Classe de proteção II	CE	O símbolo CE atesta a conformidade com as diretivas da UE aplicáveis ao produto.
	Transformador de segurança à prova de curto-circuito	■	Indicações de segurança
		□	Indicações de manuseamento
	Aparelho de operação independente		Funcionamento elétrico

Árvore LED

Utilização correta

Este produto destina-se à decoração luminosa de espaços interiores e exteriores. O produto destina-se apenas ao uso privado e não ao uso comercial.

Descrição das peças

(1) Placa de montagem
(2) Estaca
(3) Parafuso de fixação
(4) Anel de vedação (pré-instalado no conector do cabo de ligação de 5 m)
(5) Fonte de alimentação
(6) Bloqueio
(7) Tubo de suporte
(8) Tecla de função
(9) Árvore LED
(10) Cabo de alimentação de 5 m
(11) Porca tensora

Dados técnicos

Árvore LED (9) + fonte de alimentação (5):

Consumo de energia: HG14745A: 5 W
HG14745B: 5,1 W

Árvore LED (9):

Tensão de operação: 24 V ⎓ (para HG14745A)
4,2 V ⎓ (para HG14745B)
LED: LEDs x 216 (os LED não podem ser substituídos)
Tipo de proteção: IP44 (Proteção contra salpicos de água)
Modelo n.º: HG14745A, HG14745B GS-zertifiziert.

Fonte de alimentação (5):

Tensão de serviço primária: 220-240 V ~, 50/60 Hz
Tensão de serviço secundária: 24 V ⎓, 3,6 W (para HG14745A)
4,2 V ⎓, 3,6 W (para HG14745B)
Classe de proteção: □
Tipo de proteção: IP44 (Proteção contra salpicos de água)
Fonte de alimentação (Modelo n.º: DS-240DC0360Hs-IP44 para HG14745A, modelo n.º DS-042DC0360Hs-IP44 para HG14745B), certificação GS.
SELV: Baixa tensão de proteção (Safety extra low voltage)
Ta: Temperatura ambiente máxima
Tc: Temperatura da caixa no ponto indicado

Material fornecido

1 Árvore LED, inclusive 5m de cabo de conexão
1 Tubo de suporte
1 Placa de montagem
4 Estacas
1 Fonte de alimentação
1 Parafuso de fixação
1 Manual de instruções

Indicações de segurança

ANTES DE UTILIZAR O PRODUTO, FAMILIARIZE-SE COM TODAS AS INSTRUÇÕES DE UTILIZAÇÃO E SEGURANÇA. SE ENTREGAR O PRODUTO A TERCEIROS, ENTREGUE TAMBÉM OS RESPETIVOS DOCUMENTOS!

■ 

⚠ AVISO! PERIGO DE MORTE E DE ACIDENTES PARA BEBÉS E CRIANÇAS!

Nunca deixe as crianças sem supervisão com o material de embalagem. Existe risco de asfixia devido ao material de embalagem. As crianças frequentemente subestimam os perigos. Mantenha sempre as crianças afastadas do produto.

- Este produto não é um brinquedo e deve ser mantido fora do alcance de crianças. As crianças podem não ser capazes de reconhecer os perigos que advêm do manuseamento deste produto.
- Este produto pode ser utilizado por crianças a partir dos 8 anos, assim como por pessoas com capacidades físicas, sensoriais ou mentais reduzidas ou falta de experiência e conhecimento, se forem vigiadas ou instruídas em relação ao uso seguro do produto e se compreenderem os perigos que daí possam resultar. As crianças não podem brincar com o produto. A limpeza e a manutenção a cargo do utilizador não devem ser realizadas por crianças sem a devida vigilância.
- Certifique-se de que o produto é montado apenas por pessoas especializadas.

⚠ **CUIDADO! PERIGO DE SOBREAQUECIMENTO!** Não utilize o produto dentro da embalagem.

- Não puxe o cabo de alimentação de 5 m **(10)** e certifique-se de que este está disposto de forma a que ninguém possa passar por cima dele ou tropeçar nele.
- O produto pode ser utilizado sobre qualquer superfície normalmente inflamável.
- Não fixe objetos adicionais ao produto.



Evitar perigo de morte por choque elétrico!

- Antes de utilizar o aparelho, certifique-se de que a fonte de alimentação está ligada à tensão da rede (220-240 V~).
- Antes de ligar o produto à rede elétrica, verifique se o produto e o cabo de alimentação de 5 m **(10)** apresentam danos.
- Se detetar quaisquer danos, não utilize o produto.
- O cabo de alimentação de 5 m **(10)** da árvore de LED **(9)** não pode ser substituído; caso esteja danificado, o produto deve ser eliminado.
- Este produto não possui quaisquer peças que possam obter manutenção por parte do consumidor. Os LED não podem ser substituídos.
- Utilize o produto apenas com a fonte de alimentação fornecida **(5)** do tipo (n.º de modelo: DS-240DC0360Hs-IP44 para HG14745A, n.º de modelo DS-042DC0360Hs-IP44 para HG14745B); caso contrário, perderá o direito a qualquer garantia.
- Nunca abra nenhum dos equipamentos elétricos, nem insira quaisquer objetos nos mesmos.
- Proteja o cabo de alimentação de 5 m **(10)** contra arestas afiadas, cargas mecânicas e superfícies quentes.
- Não o fixe com grampos afiados nem com pregos.
- Retire sempre a fonte de alimentação **(5)** da tomada antes da montagem, desmontagem ou limpeza.
- Não toque na fonte de alimentação **(5)** nem na árvore de LED **(9)** com as mãos molhadas.
- O produto não pode ser ligado eletricamente a outro jogo de luzes.
- Caso não o pretenda utilizar durante um longo período de tempo (por ex. durante as férias), desligue o produto da tomada.
- Se tiver alguma questão sobre o produto ou se tiver dúvidas, dirija-se a um eletricista.
- Note-se que a fonte de alimentação **(5)** continuará a receber uma pequena quantidade de energia mesmo quando o produto não estiver a ser utilizado, desde que a fonte de alimentação **(5)** esteja na tomada. Para desligar, retire a fonte de alimentação **(5)** da tomada.
- Os LED não são substituíveis.
- Caso os LEDs não funcionem mais no final da sua vida útil, o produto completo precisa ser reposto.
- O controlador LED só pode ser substituído por um técnico.
- O produto não deve ser ligado a uma fonte de alimentação de 220-240 V~ sem um controlador de LED.
- **AVISO!** Este produto não deve ser utilizado sem os anéis de vedação devidamente instalados (anel de vedação **(4)**).

⚠ **AVISO! PERIGO DE EXPLOSÃO!** Não utilize o produto em ambientes com risco de explosão, onde existam vapores, gases ou poeiras inflamáveis.

- Não exponha o produto a fortes vibrações ou fortes esforços mecânicos.
- Certifique-se de que não instala o cabo de alimentação de 5 m **(10)** em áreas onde sejam utilizados cortadores de relva, podadores, tesouras ou ferramentas de corte semelhantes.

⚠ **AVISO! PERIGO DE FERIMENTO!** Certifique-se de que, ao desmontar a árvore LED **(9)**, também desmonta a placa de montagem **(1)**, para que esta não represente qualquer risco (por ex., tropeçar na placa de montagem).

- Os ramos são feitos de fio metálico, o que pode causar riscos ou manchas em superfícies delicadas.

Montagem

Nota: remova todo o material da embalagem do produto.

- Retire as individuais peças da embalagem e monte o produto de acordo com as figuras A-F. A árvore LED **(9)** deve ser instalada em uma superfície firme, plana e com poucas vibrações. Fixa bem a árvore LED **(9)** no chão e certifica-te de que fica bem firme.

- **Montagem em interiores:** coloque a placa de montagem **(1)** no local escolhido.
- **Montagem no exterior (ver Fig. B):** coloque a placa de montagem **(1)** no chão e fixe-a com as estacas **(2)**.

Passos seguintes para a montagem:

- Fixe o tubo de suporte **(7)** na placa de montagem **(1)** e aperte o parafuso de fixação **(3)** para fixar o tubo de suporte **(7)** na placa de montagem **(1)** (ver Fig. A).
- Pressione o botão de bloqueio **(6)** do tubo de suporte **(7)** e fixe a árvore de LED **(9)** ao tubo de suporte **(7)** (ver Fig. C).
- Dobre cada um dos ramos da árvore LED **(9)** para a posição desejada (ver Fig. D). Não dobre todos os ramos apenas para um lado (ver Fig. F).
- Desenrole o cabo de alimentação de 5 m **(10)** antes da primeira utilização. Ligue a ficha do cabo de alimentação de 5 m **(10)** à tomada da fonte de alimentação **(5)** e aperte a ligação aparafusada com a porca tensora **(11)**, para evitar a entrada de humidade. Preste atenção ao anel de vedação **(4)**. Ligue agora a fonte de alimentação **(5)** a uma tomada (ver Fig. E).

Ligar e desligar/Função de temporizador

- Insira a fonte de alimentação **(5)** na tomada. O produto liga-se imediatamente no modo de luz contínua.
- Pressione a tecla de função **(8)** uma vez para ativar a função de temporizador. Após a ativação, a tecla de função **(8)** acende a verde. O produto fica aceso durante 6 horas ininterruptas, seguidas de uma pausa de 18 horas. Em seguida, o produto acende novamente durante 6 horas na hora definida, seguido de mais uma pausa de 18 horas.
- Pressione a tecla de função **(8)** uma segunda vez para desligar o produto. A luz da tecla de função **(8)** apaga-se simultaneamente.
- Pressione a tecla de função **(8)** pela terceira vez para ativar novamente o modo de luz contínua no produto. Desta vez, a tecla de função **(8)** não acende.

Limpeza e conservação

AVISO! PERIGO DE CHOQUE ELÉTRICO! Retire primeiro a fonte de alimentação **(5)** da tomada.

AVISO! PERIGO DE CHOQUE ELÉTRICO! Por razões de segurança eléctrica, o produto nunca deve ser limpo com água ou outros líquidos nem deve ser mergulhado em água.

- Não use solventes, gasolina ou semelhantes. O produto ficaria danificado.
- Para a limpeza, utilize apenas um pano seco, sem fios.
- Se o produto estiver muito sujo, limpe-o com um pano ligeiramente húmido.

Eliminação



Esteja atento à especificação dos materiais da embalagem para a separação de lixo. Estas são identificadas com abreviações (a) e números (b) com o seguinte significado: 1–7: Plásticos/20–22: Papel e papelão/ 80–98: Materiais compostos.



As possibilidades de reciclagem dos artigos utilizados poderão ser averiguadas no seu Município ou Câmara Municipal.



Elimine o produto de forma adequada quando este chegar ao fim da sua vida útil e não o deite no lixo doméstico. Para obter informações sobre os pontos de recolha e respetivos horários de funcionamento, contacte a sua autarquia local.

Garantia

O produto foi fabricado de acordo com diretrizes de qualidade rigorosas e cuidadosamente testado antes da entrega. Em caso de defeitos materiais ou de fabrico, tem direitos legais contra o vendedor do produto. Os seus direitos legais não são limitados de forma alguma pela nossa garantia abaixo apresentada.

A garantia para este produto é de 3 anos a partir da data de compra. O período de garantia começa na data da compra. Guarde o recibo de compra original num local seguro, pois este documento é exigido como prova de compra.

Quaisquer danos ou defeitos já presentes no momento da compra devem ser comunicados imediatamente após a desembalagem do produto.

No caso de o produto apresentar um defeito de material ou de fabrico dentro de 3 anos a partir da data de compra, repará-lo-emos ou substituí-lo-emos gratuitamente, à nossa critério. O período de garantia não pode ser prolongado por uma reclamação de garantia concedida. Isto também se aplica às peças substituídas e reparadas.

Esta garantia é nula se o produto tiver sido danificado ou utilizado ou mantido de forma inadequada.

A garantia cobre defeitos de material e de fabrico. Esta garantia não cobre peças do produto sujeitas a desgaste normal e, portanto, consideradas peças consumíveis (por ex., baterias, baterias recarregáveis, mangueiras, cartuchos de tinta), nem cobre danos em peças frágeis, por ex., interruptores ou peças feitas em vidro.

Com a troca do aparelho, de acordo com DL 67/2003, o tempo de garantia se inicia novamente.

Procedimento no caso de ativação da garantia

De forma a garantir um rápido processamento do seu pedido, solicitamos as seguintes indicações:

Para qualquer questão, guarde o talão de compra e o número de artigo (IAN 524003_2601) como comprovativo da mesma.
Podes ver o número do artigo na placa de identificação, gravura, na folha título do manual (em baixo esquerda) ou no adesivo na lado de baixo ou de trás.
Caso erros de função ou outras falhas ocorram, entre em contato primeiramente com o seguinte departamento de serviço por telefone ou e-mail.
Um produto identificado como falho, pode ser enviado gratuitamente para o endereço de serviço anexando o comprovativo de compra (nota) e a indicação da falha e quando ela ocorreu.

Serviço

(PT) **Serviço Portugal**
Tel.: 800 849000
E-Mail: owim@lidl.pt

CE IP44

OWIM GmbH & Co. KG
Stiftsbergstraße 1
74167 Neckarsulm
GERMANY

Model no.: HG14745A/HG14745B
Version: 06/2026

Last Information Update · Stand der Informationen · Version des informations
Stand van de informatie · Versione delle informazioni · Estado de las informaciones
Estado das informações: 05/2026 · Ident.-No.: HG14745A/B052026-1

IAN 524003_2601

DE AT FR NL
BE IT ES PT