Voor deskundig gebruik van het product moeten alle instructies in deze gebruiksaanwijzing strikt worden opgevolgd. Elk gebruik of elke handeling die in deze gebruiksaanwijzing wordt afgeraden of waarvoor wordt gewaarschuwd, moet worden voorkomen.
Het product is uitsluitend bestemd voor privé- en niet voor commercieel gebruik. De garantie vervalt in geval van ongepaste en ondeskundige behandeling, gebruik van geweld en ingrepen die niet door onze geautoriseerde servicemedewerkers werden uitgevoerd.

Verwerking in geval van een garantieclaim
Om een snelle verwerking van uw aanvraag te garanderen, dient u de onderstaande instructies te volgen:
- Houd de kassabon en het artikelnummer (IAN) 446930_2307 bij de hand als aankoopbewijs voor alle aanvragen.
- Het artikelnummer vindt u op het typeplaatje op het product, op een gravure op het product, op de titelpagina van uw gebruiksaanwijzing of op de sticker op de achterkant of onderkant van het product.
- Als er zich functionele fouten of andere defecten voordoen, neem dan eerst telefonisch of per e-mail contact op met de hieronder genoemde serviceafdeling.
- U kunt dan een product dat als defect is geregistreerd, franco opsturen naar het aan u verstrekte serviceadres, met bijvoeging van de ontvangst van de aankoop (kassabon) en een indicatie van waaruit het defect bestaat en wanneer het zich heeft voorgedaan.

Op www.lidl-service.com kunt u deze en vele andere handleidingen, productvideo's en installatiesoftware downloaden.

PDF ONLINE www.lidl-service.com

Deze QR-code brengt u direct naar de Lidl-servicepagina (www.lidl-service.com) en u kunt uw gebruiksaanwijzing openen door het artikelnummer (IAN) 446930_2307 in te voeren.

DE AT CH

REGAL
Montage- und Sicherheitshinweise

1. Einleitung
Herzlichen Glückwunsch!
Mit Ihrem Kauf haben Sie sich für ein hochwertiges Produkt entschieden. Machen Sie sich vor der ersten Inbetriebnahme mit dem Produkt vertraut. Lesen Sie hierzu aufmerksam die nachfolgenden Montage- und Sicherheitshinweise. Machen Sie sich vor der Benutzung des Produkts mit allen Montage- und Sicherheitshinweisen vertraut. Benutzen Sie das Produkt nur wie beschrieben und für die angegebenen Einsatzbereiche. Bewahren Sie diese Montage- und Sicherheitshinweise für späteres Nachschlagen gut auf. Händigen Sie alle Unterlagen bei Weitergabe des Produkts an Dritte ebenfalls mit aus.

Im Folgenden wird das Regal Produkt genannt.

Zeichenerklärung
Die folgenden Symbole und Signalwörter werden in diesen Montage- und Sicherheitshinweisen, auf dem Produkt oder auf der Verpackung verwendet.

⚠ WARNUNG!

Dieses Signalsymbol/-wort bezeichnet eine Gefährdung mit einem hohen Risikograd, die, wenn sie nicht vermieden wird, den Tod oder eine schwere Verletzung zur Folge haben kann.

⚠ VORSICHT!

Dieses Signalsymbol/-wort bezeichnet eine Gefährdung mit einem niedrigen Risikograd, die, wenn sie nicht vermieden wird, eine geringfügige oder mäßige Verletzung zur Folge haben kann.

HINWEIS!

Dieses Signalwort warnt vor möglichen Sachschäden oder bietet Ihnen nützliche Zusatzinformationen zur Verwendung.

Dieses Symbol weist auf weiterführende Informationen hin.

20 PAP 04 LDPE

Diese Symbole informieren Sie über die Entsorgung von Verpackung und Produkt.

FSC www.fsc.org 100 % Bamboo FSC® C124851

Dieses Symbol gibt Auskunft über das FSC®-Zertifikat.

2. Sicherheit Bestimmungsgemäßer Gebrauch
Das Produkt ist nicht für den gewerblichen Einsatz bestimmt. Andere Verwendung oder Veränderung am Produkt gelten als nicht bestimmungsgemäß und können zu Risiken wie Verletzungen und Beschädigungen führen. Für Schäden, die aus der nicht bestimmungsgemäßen Verwendung resultieren, übernimmt der Inverkehrbringer keine Haftung.

Das Produkt ist ausschließlich für den Gebrauch im Innenbereich geeignet.

3. Lieferumfang (Abb. A)
3x Regalboden ①
2x Seitenteil ②
12x Schraube Ⓐ
1x Innensechskant 4 mm Ⓑ
4x Bodengleiter, selbstklebend Ⓒ
1x Montage- und Sicherheitshinweise (ohne Abb.)

4. Technische Daten
Typ: Regal
IAN: 446930_2307
Tradix Art.-Nr.: 446930-23-A
Material: Bambus
Maße: 30 x 30 x 70 cm (B x T x H)
Gewicht: ca. 1,8 kg
Max. Belastung je Ablage: 2 kg
Produktionsdatum: 11/2023
Garantie: 3 Jahre

5. Sicherheitshinweise
⚠ WARNUNG!

Verletzungs- und Erstickungsgefahr!
Wenn Kinder mit dem Produkt oder der Verpackung spielen, können sie sich daran verletzen oder ersticken!
- Lassen Sie Kinder nicht mit dem Produkt oder der Verpackung spielen.
- Beaufsichtigen Sie Kinder in der Nähe des Produkts.

⚠ WARNUNG!

Verletzungsgefahr!
Ein defektes Produkt darf nicht benutzt werden! Es besteht Verletzungsgefahr!
- Benutzen Sie das Produkt nicht bei Funktionsstörungen, Beschädigungen oder Defekten.
- Durch unsachgemäße Reparaturen können erhebliche Gefahren für den Benutzer entstehen.

6. Montage
1. Entfernen Sie sämtliches Verpackungsmaterial.
2. Überprüfen Sie, ob alle Teile vorhanden und unbeschädigt sind. Falls dies nicht der Fall ist, melden Sie sich bei der angegebenen Serviceadresse.

Zur Montage benötigen Sie einen Innensechskant Ⓑ (mitgeliefert).
- Montieren Sie das Produkt wie in den **Abb. B** bis **Abb. C** gezeigt.

⚠ VORSICHT!

Verletzungsgefahr!
Es besteht Verletzungsgefahr durch Stürzen oder Fallen.
- Das Produkt ist keine Steighilfe.
- Stellen oder setzen Sie sich niemals auf das Produkt.

⚠ VORSICHT!

Gefahr von Sachbeschädigung!
Das Produkt darf nicht überlastet werden.
- Belasten Sie das Produkt nur bis zur max. Gewichtsangabe, siehe **Abb. D**.
- Belasten Sie das Produkt nur mittig.
- Belasten Sie das Produkt nicht am Rand, es kann umkippen.
- Vermeiden Sie es, das Produkt über den Boden zu schieben. Der Boden kann verkratzt werden.

HINWEIS!
- Die Ablageoberflächen vor Nässe oder Feuchtigkeit schützen.
- Das Produkt bitte nicht auf nasse Fliesen stellen.

7. Reinigungs- & Pflegehinweise
HINWEIS!

Gefahr von Sachschäden!
- nur mit einem feuchten Lappen reinigen
- benutzen Sie nur ein mildes Reinigungsmittel
- keine scharfen Reinigungsmittel bzw. Chemikalien verwenden
- keine scharfkantigen Produkte, wie z. B. Spachteln oder Ähnliches verwenden, sie können die Oberfläche beschädigen

8. Entsorgung
Verpackung entsorgen

20 PAP 04 LDPE

Die Verpackung und die Anleitung bestehen aus umweltfreundlichen Materialien, die Sie über die örtlichen Recyclingstellen entsorgen können.

Produkt entsorgen
Das Produkt darf nicht über den normalen Hausmüll entsorgt werden. Über Entsorgungsmöglichkeiten des Produkts informieren Sie sich bitte bei Ihrer Gemeinde-/Stadtverwaltung oder in Ihrer Lidl-Filiale.

9. Garantie
Sehr geehrte Kundin, sehr geehrter Kunde, Sie erhalten auf dieses Produkt 3 Jahre Garantie ab Kaufdatum. Im Falle von Mängeln dieses Produkts stehen Ihnen gegen den Verkäufer des Produkts gesetzliche Rechte zu. Diese gesetzlichen Rechte werden durch unsere im Folgenden dargestellte Garantie nicht eingeschränkt.

Garantiebedingungen
Die Garantiefrist beginnt mit dem Kaufdatum. Bitte bewahren Sie den Original-Kassenbon gut auf. Diese Unterlage wird als Nachweis für den Kauf benötigt.
Tritt innerhalb von drei Jahren ab dem Kaufdatum dieses Produkts ein Material- oder Fabrikationsfehler auf, wird das Produkt von uns – nach unserer Wahl – für Sie kostenlos repariert oder ersetzt. Diese Garantieleistung setzt voraus, dass innerhalb der Drei-Jahres-Frist das defekte Produkt und der Kaufbeleg (Kassenbon) vorgelegt und schriftlich kurz beschrieben wird, worin der Mangel besteht und wann er aufgetreten ist.
Wenn der Defekt von unserer Garantie gedeckt ist, erhalten Sie das reparierte oder ein neues Produkt zurück. Mit Reparatur oder Austausch des Produkts beginnt kein neuer Garantiezeitraum.

Garantiezeit und gesetzliche Mängelansprüche
Die Garantiezeit wird durch die Gewährleistung nicht verlängert. Dies gilt auch für ersetzte und reparierte Teile. Eventuell schon beim Kauf vorhandene Schäden und Mängel müssen sofort nach dem Auspacken gemeldet werden. Nach Ablauf der Garantiezeit anfallende Reparaturen sind kostenpflichtig.

Garantieumfang
Das Produkt wurde nach strengen Qualitätsrichtlinien sorgfältig produziert und vor Anlieferung gewissenhaft geprüft. Die Garantieleistung gilt für Material- oder Fabrikationsfehler. Diese Garantie erstreckt sich nicht auf Produktteile, die normaler Abnutzung ausgesetzt sind und daher als Verschleißteile angesehen werden können oder für Beschädigungen an zerbrechlichen Teilen, z. B. Schalter oder die aus Glas gefertigt sind.
Diese Garantie verfällt, wenn das Produkt beschädigt, nicht sachgemäß benutzt oder gewartet wurde. Für eine sachgemäße Benutzung des Produkts sind alle in der Anleitung aufgeführten Anweisungen genau einzuhalten. Verwendungszwecke und Handlungen, von denen in der Anleitung abgeraten oder vor denen gewarnt wird, sind unbedingt zu vermeiden.
Das Produkt ist lediglich für den privaten und nicht für den gewerblichen Gebrauch bestimmt. Bei missbräuchlicher und unsachgemäßer Behandlung, Gewaltanwendung und bei Eingriffen, die nicht von unserer autorisierten Service-Niederlassung vorgenommen wurden, erlischt die Garantie.

Abwicklung im Garantiefall
Um eine schnelle Bearbeitung Ihres Anliegens zu gewährleisten, folgen Sie bitte den folgenden Hinweisen:
- Bitte halten Sie für alle Anfragen den Kassenbon und die Artikelnummer (IAN) 446930_2307 als Nachweis für den Kauf bereit.
- Die Artikelnummer entnehmen Sie bitte dem Typenschild am Produkt, einer Gravur am Produkt, dem Titelblatt Ihrer Anleitung oder dem Aufkleber auf der Rück- oder Unterseite des Produkts.
- Sollten Funktionsfehler oder sonstige Mängel auftreten, kontaktieren Sie zunächst die nachfolgend benannte Serviceabteilung telefonisch oder per E-Mail.
- Ein als defekt erfasstes Produkt können Sie dann unter Beifügung des Kaufbelegs (Kassenbon) und der Angabe, worin der Mangel besteht und wann er aufgetreten ist, für Sie portofrei an die Ihnen mitgeteilte Serviceadresse übersenden.

Auf www.lidl-service.com können Sie dieses und viele weitere Handbücher, Produktvideos und Installationssoftware herunterladen.

PDF ONLINE www.lidl-service.com

Mit diesem QR-Code gelangen Sie direkt auf die Lidl-Service-Seite (www.lidl-service.com) und können mittels der Eingabe der Artikelnummer (IAN) 446930_2307 Ihre Anleitung öffnen.

DISTRIBUTOR / DISTRIBUTEUR / DISTRIBUTEUR / INVERKEHRBRINGER:
TRADIX GmbH & Co. KG
Schwanheimer Str. 132
DE-64625 Bensheim/GERMANY

SERVICE ADDRESS / ADRESSE DU SERVICE / SERVICEADRESSEN / SERVICEADRESSE:
TRADIX SERVICE-CENTER
c/o Teknihall Elektronik GmbH
Alfred-Nobel-Str. 1
DE-63128 Dietzenbach/GERMANY

BE NL TRADIX SERVICE-CENTER
c/o Teknihall Benelux bvba
Brusselstraat 33
BE-2321 Meer/BELGIUM

Hotline: 00800 30012001
(free of charge, mobile networks may vary / gratuit, différent pour la téléphonie mobile / gratis, mobiele telefoon afwijkend / kostenfrei, Mobilfunk abweichend)

E-Mail: tradix-gb@teknihall.com
E-Mail: tradix-ie@teknihall.com
E-Mail: tradix-ni@teknihall.com
E-Mail: tradix-fr@teknihall.com
E-Mail: tradix-be@teknihall.com
E-Mail: tradix-nl@teknihall.com
E-Mail: tradix-de@teknihall.com
E-Mail: tradix-at@teknihall.com
E-Mail: tradix-ch@teknihall.com

Last update · Version des informations · Stand van de informatie · Stand der Informationen:
11/2023
Tradix Art.-Nr.: 446930-23-A

IAN 446930_2307

LIVARNO home

PDF ONLINE www.lidl-service.com

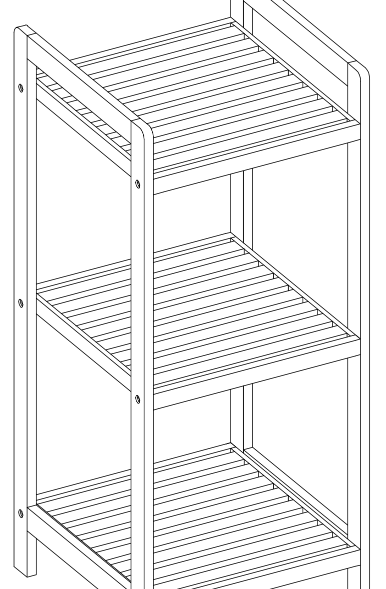

SHELVING UNIT

GB IE NI
SHELVING UNIT
Assembly and safety advice

FR BE
ÉTAGÈRE
Instructions de montage et consignes de sécurité

NL BE
STELLINGKAST
Montage- en veiligheidsinstructies

DE AT CH
REGAL
Montage- und Sicherheitshinweise

GARANTIE · WARRANTY · GARANTI — 3 YEAR ÅRS ANS JAAR JAHRE

IAN 446930_2307

BE

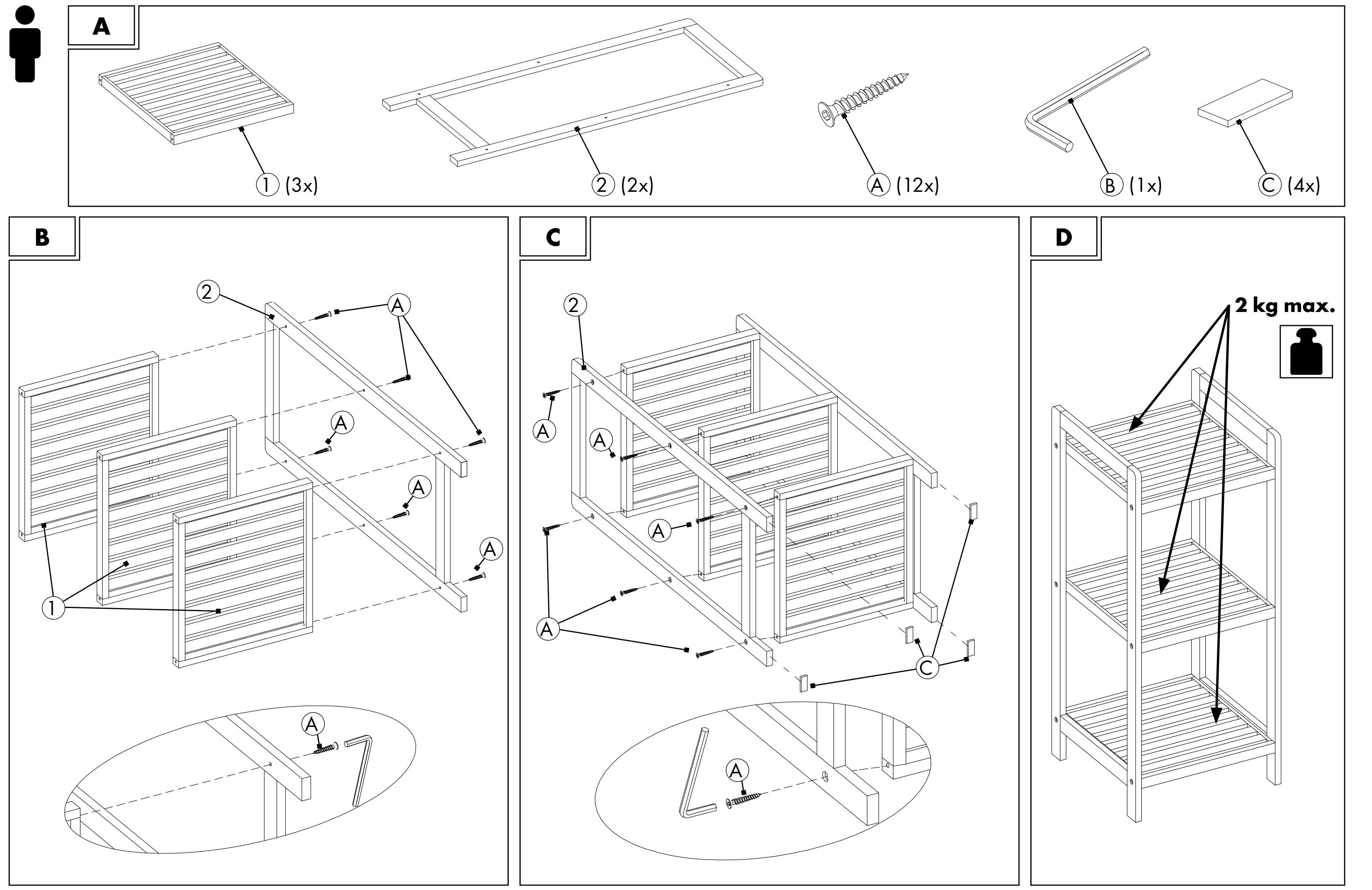

GB IE NI

SHELVING UNIT
Assembly and safety advice

1. Introduction
Congratulations!
With your purchase you have opted for a high-quality product. Familiarise yourself with the product before using it for the first time. Please read the following assembly and safety advice carefully. They contain important information for safety, use and disposal. Familiarise yourself with all of the assembly and safety advice before using the product. Only use the product as described and for the specific areas of application. Keep these assembly and safety advice in a safe place. Provide all of the documentation when passing the product on to third parties.

Hereinafter, the Shelving unit will be referred to as product.

Explanation of symbols
The following symbols and signal words are used in these assembly and safety advice, on the product or on the packaging.

⚠ WARNING!

This signal symbol/word indicates a hazard with a high level of risk which, if not avoided, may result in death or serious injury.

⚠ CAUTION!

This signal symbol/word indicates a hazard with a low level of risk which, if not avoided, may result in minor or moderate injury.

NOTE!

This signal word warns of possible property damage or provides you with useful additional information regarding the use.

This symbol indicates additional information.

These symbols inform you about the disposal of the packaging and the product.

This symbol provides information about the FSC® certificate.

2. Safety Intended use
The product is not intended for commercial use. Different use or a modification to the product are not deemed as intended use and may lead to risks, such as injuries and damage. The distributor assumes no liability for damage that results from improper use.

The product is exclusively suitable for interior use.

3. Scope of delivery (Fig. A)
3 x Shelf ①
2 x Side section ②
12 x Screw Ⓐ
1 x Hexagon socket 4 mm Ⓑ
4 x Floor glides, self-adhesive Ⓒ
1x Assembly and safety advice (without fig.)

4. Technical specifications
Type: Shelving unit
IAN: 446930_2307
Tradix Item No.: 446930-23-A
Material: Bamboo
Measurements: 30 x 30 x 70 cm (W x D x H)
Weight: approx. 1.8 kg
Max load per shelf: 2 kg
Production date: 11/2023
Warranty: 3 years

5. Safety information
⚠ WARNING!

Risk of injury and suffocation!
If children play with the product or the packaging, they may injure themselves or suffocate!
- Do not let children play with the product or the packaging.
- Supervise children who are close to the product.

⚠ WARNING!

Risk of injury!
A defective product is not allowed to be used! There is a risk of injury!
- Do not use the product in the case of malfunctions, damage or defects.
- Significant danger can occur for the user in the case of improper repairs.

6. Assembly
1. Remove all packaging materials.
2. Check whether all parts are available and undamaged.
   If this is not the case, notify the specified service address.

For mounting you need a hexagon socket Ⓑ (supplied).
- Assemble the product as shown in **Fig. B** to **Fig. C**.

⚠ CAUTION!

Risk of injury!
There is a risk of injury due to tumbling or falling.
- The product is not a climbing aid.
- Never stand or sit on the product.

⚠ CAUTION!

Danger of property damage!
The product is not allowed to be overloaded.
- Only load the product up to the max. weight specification, see **Fig. D**.
- Only load the product in the middle.
- Do not load the product on the edge, it can tip over.
- Avoid pushing the product across the floor. The floor could become scratched.

NOTE!

- Protect storage surfaces from moisture or humidity.
- Please do not place on wet tiles.

7. Cleaning and care instructions
NOTE!

Danger of material damage!
- only clean with a damp cloth
- only use a mild detergent
- do not use any strong detergents and/or chemicals
- do not use sharp-edged tools such as spatulas or similar, they can damage the surface

8. Disposal
Disposal of the packaging
The packaging and instructions are made of environmentally friendly materials that you can dispose of at local recycling points.

Disposal of the product
The product may not be disposed of with normal household waste. For information on disposal options for the product, please contact your local council/municipality or your Lidl shop.

9. Warranty
Dear customer, the warranty on this product is 3 years from the purchase date. In the event of defects in this product, you are entitled to exercise your statutory rights against the seller of the product. These statutory rights are not limited by our warranty described in the following.

Warranty conditions
The warranty begins on the date of purchase. Please keep the original receipt. This document is required as verification of the purchase.
If a material or manufacturing defect arises within three years from the purchase date of this product, the product will be repaired or replaced, as per our choice, at no charge to you. This warranty service requires the submission of the purchase receipt and the defective product within the three-year period and a short written description of the defect and when it arose.
If the defect is covered by our warranty, the repaired or a new product will be returned to you. The warranty period does not restart with the repair or replacement of the product.

Guarantee period and statutory claims for defects
The guarantee period will not be extended by the warranty. This also applies to replaced and repaired parts. Damage and defects which may possibly already exist upon purchase must be reported immediately after unpacking. After the guarantee period has expired, required repairs shall be subject to a charge.

Scope of guarantee
The device has been carefully produced under strict quality guidelines and conscientiously inspected prior to delivery. The guarantee service applies to material or manufacturing faults. This guarantee does not extend to product parts, which are exposed to normal wear and tear and can therefore be regarded as wearing parts or to damage to fragile parts, e.g. switches or which are made of glass.
This guarantee shall lapse, if the product is damages, not used properly or maintained properly. For proper use of the product, all of the instructions in the operating instructions must be precisely complied with. Purposes and actions, which are dissuaded from or warned about in the operating instructions must be avoided.
The product is only intended for private and not commercial use. In the case of abusive and improper handling, use of force and with interventions, which are not performed by our authorised service branch, the guarantee shall lapse.

Processing in the case of a guarantee claim
To ensure quick processing of your concern, please follow the instructions below:
- Please have the till receipt and article number available (IAN) 446930_2307 as proof of the purchase.
- You can find the article number on the rating plate on the product, as an engraving on the product, the title place of your instructions or the sticker on the back or underside of the product.
- If malfunctions or other defects occur, first contact the service department below by telephone or e-mail.
- You can then send a product that has been recorded as being defective, including the proof of purchase (till receipt) and stating what the defect is and when it occurred, postage-free to the service address provided to you.

On www.lidl-service.com, you can download these and many other manuals, product videos and installation software.

With this QR code, you can directly reach the Lidl Service website (www.lidl-service.com) and can open your operating instructions by entering the article number (IAN 446930_2307).

FR BE

ÉTAGÈRE
Instructions de montage et consignes de sécurité

1. Introduction
Félicitations !
Vous avez acheté un produit de haute qualité. Avant la première utilisation, il convient de se familiariser avec le produit. Pour cela, lire attentivement la notice de montage ci-dessous. Avant d'utiliser le produit, se familiariser avec toutes les consignes d'utilisation et de sécurité. Utiliser uniquement le produit comme décrit et pour les domaines d'utilisation indiqués. Conserver cette notice de montage pour référence future. En cas de transmission du produit à des tiers, leur remettre également tous les documents correspondants.

L'Étagère est désignée par produit dans ce qui suit.

Légende
Les symboles et mots de signalisation suivants sont utilisés dans les instructions de montage, sur le produit ou sur l'emballage.

⚠ AVERTISSEMENT !

Ce mot-clé désigne un danger à risque élevé pouvant entraîner de graves blessures ou même la mort s'il n'est pas évité.

⚠ PRUDENCE !

Ce mot-clé désigne un danger à risque faible pouvant entraîner des blessures modérées à mineures s'il n'est pas évité.

REMARQUE !

Ce symbole indique un risque de dommages matériels ou vous fournit des informations supplémentaires utiles concernant l'utilisation.

Ce symbole donne des informations supplémentaires importantes.

Ces symboles vous informent à propos de l'élimination de l'emballage et du produit.

Ce symbole renseigne sur le certificat FSC®.

2. Sécurité
Utilisation conforme
L'article n'est pas destiné à une utilisation industrielle. Toute utilisation ou modification de l'article est considérée comme non conforme et peut entraîner des risques tels que des blessures et des détériorations. Le responsable de la mise sur le marché décline toute responsabilité pour les dommages qui résulteraient d'une utilisation non conforme.

Le produit est exclusivement destiné à une utilisation en intérieur.

3. Étendue de la livraison (Fig. A)
3x tablettes d'étagère ①
2x parties latérales ②
12x vis Ⓐ
1x douille hexagonale 4 mm Ⓑ
4x patins de sol, autocollants Ⓒ
1x instructions de montage et consignes de sécurité (sans Fig.)

4. Caractéristiques techniques
Type : Étagère
IAN : 446930_2307
N° Tradix : 446930-23-A
Matériau : Bambou
Dimensions : 30 x 30 x 70 cm (l x p x h)
Poids : env. 1.8 kg
Charge maximale par plateau : 2 kg
Date de production : 11/2023
Garantie: 3 ans

5. Consignes de sécurité
⚠ AVERTISSEMENT !

Risque de blessure et d'étouffement !
Les enfants peuvent se blesser ou bien s'étouffer s'ils jouent avec le produit ou son emballage !
- Ne pas laisser jouer les enfants avec le produit ou l'emballage.
- Surveiller les enfants se trouvant à proximité du produit.

⚠ AVERTISSEMENT !

Risque de blessures !
Un produit défectueux ne doit pas être utilisé ! Un risque de blessures existe !
- Ne pas utiliser le produit en cas de dysfonctionnement, de dommage ou de défaut.
- Toute réparation non correctement effectuée entraîne le risque de graves blessures pour l'utilisateur.

6. Montage
1. Retirer tous les matériaux d'emballage.
2. Vérifier que toutes les pièces sont au complet et non endommagées.
   Si ce n'est pas le cas, contacter l'adresse de service indiquée.

Pour le montage, vous avez besoin d'une douille hexagonale Ⓑ (comprise dans le matériel fourni).
- Monter le produit comme décrit dans les **Fig. B** à **Fig. C**.

⚠ PRUDENCE !

Risque de blessures !
Il y a risque de blessures par chute.
- Le produit n'est pas une aide à l'escalade.
- Ne jamais s'assoir ou monter sur le produit.

⚠ PRUDENCE !

Risque de dommages matériels !
Le produit ne doit pas être surchargé.
- Charger le produit uniquement jusqu'au poids indiqué, voir **Fig. D**.
- Charger le produit uniquement au centre.
- Ne pas charger le produit sur le bord, il risque de basculer.
- Évitez de faire glisser le produit sur le sol. Cela pourrait rayer le sol.

REMARQUE !

- Protéger la surface de dépôt de la pluie ou de l'humidité.
- Ne pas positionner sur du carrelage humide.

7. Consignes de nettoyage et d'entretien
REMARQUE !

Danger de dégât matériel !
- Nettoyer exclusivement avec un chiffon humide
- Utiliser uniquement un nettoyant un détergent doux
- Ne pas utiliser de produits nettoyants ou de produits chimiques agressifs
- Ne pas utiliser d'outils tranchants tels que des spatules ou similaires, ils peuvent endommager la surface

8. Élimination
Élimination de l'emballage
L'emballage et le mode d'emploi sont composés de matériaux respectueux de l'environnement que vous pouvez éliminer dans les centres de recyclage locaux.

Élimination du produit
Le produit ne doit pas être éliminé avec les déchets ménagers. Pour connaître les possibilités d'élimination du produit, veuillez vous renseigner auprès de votre administration communale/municipale ou de votre filiale Lidl.

9. Garantie
Chère cliente, Cher client, vous recevez trois ans de garantie sur ce produit à compter de la date d'achat. Des droits légaux vous reviennent contre le vendeur en cas de vices de ce produit. Ces droits légaux ne sont pas limités par notre garantie présentée ci-après.

Conditions de garantie
La période de garantie commence à partir de la date d'achat. Veuillez bien conserver le ticket de caisse original. Ce document est requis comme justificatif d'achat.
En cas d'apparition d'un vice de matériel ou de fabrication dans les trois ans suivant la date d'achat de ce produit, nous nous chargeons, selon notre choix, de réparer ou de remplacer le produit et ce, gratuitement pour vous. La prestation de garantie présuppose la présentation du produit défectueux et du justificatif d'achat (ticket de caisse) et la description succincte écrite du vice et de la date de son apparition. Si un défaut est couvert par notre garantie, vous recevez le produit réparé ou un nouveau produit.
La réparation ou le remplacement du produit n'entraîne pas le début d'une nouvelle période de garantie.
Durée de garantie et droits de garantie légaux
La durée de garantie n'est pas prolongée par une action en garantie. Ceci s'applique également aux pièces remplacées et réparées. Les dommages et défauts existant éventuellement déjà au moment de l'achat doivent être signalés immédiatement après le déballage. Les réparations effectuées après la fin de la durée de garantie sont facturées.

Étendue de la garantie
L'appareil a été soigneusement fabriqué selon des directives de qualité strictes et scrupuleusement testé avant la livraison. La garantie s'applique aux défauts de matériel ou de fabrication. Cette garantie ne couvre pas les pièces du produit soumises à l'usure normale et peuvent donc être considérées comme des pièces d'usure ni les dommages causés aux pièces fragiles telles que les interrupteurs ou le verre. Cette garantie est annulée si le produit a été endommagé, mal utilisé ou entretenu. Pour une utilisation correcte du produit, toutes les consignes spécifiées dans ce mode d'emploi doivent être strictement respectées. Toute utilisation ou action que le mode d'emploi déconseille ou contre laquelle il met en garde doit être évitée.
Le produit est destiné uniquement à un usage privé et non-commercial. La garantie expire en cas d'utilisation incorrecte et abusive, d'usage de la force et en cas d'interventions non effectuées par notre service après-vente agréé.

Traitement en cas de réclamation au titre de la garantie
Afin d'assurer un traitement rapide de votre demande, veuillez suivre les instructions ci-dessous :
- Pour toutes vos demandes, veuillez conserver à disposition le ticket de caisse et le numéro d'article (IAN) 446930_2307 comme preuve d'achat.
- Le numéro d'article se trouve sur la plaque signalétique du produit, gravée sur le produit, sur la page d'ouverture de votre mode d'emploi ou sur l'autocollant au dos ou en bas du produit.
- En cas de dysfonctionnement ou d'autres défauts, veuillez contacter le service après-vente indiqué ci-dessous par téléphone ou par e-mail.
- Vous pouvez retourner gratuitement un produit ayant été enregistré comme défectueux à l'adresse du service après-vente communiqué, en joignant le justificatif d'achat (ticket de caisse) et une indication de la nature du défaut et du moment où il s'est produit.

Sur www.lidl-service.com, vous pouvez télécharger le présent mode d'emploi ainsi que de nombreux autres manuels, vidéos de produits et logiciels d'installation.

Ce code QR vous amène directement à la page du service après-vente Lidl (www.lidl-service.com) et votre mode d'emploi peut être ouvert en entrant le numéro d'article (IAN) 446930_2307.

NL BE

STELLINGKAST
Montage- en veiligheidsinstructies

1. Inleiding
Van harte gefeliciteerd!
Met uw aankoop hebt u voor een hoogwaardig product gekozen. Maak uzelf vertrouwd met het product voordat u het voor de eerste keer gebruikt. Om dit te doen, leest u de volgende montagehandleiding aandachtig door. Voordat u het product in gebruik neemt, dient u zich vertrouwd te maken met alle bedienings- en veiligheidsinstructies. Gebruik het product alleen zoals beschreven en voor de gespecificeerde toepassingsgebieden. Berg deze montagehandleiding goed op. Overhandig alle documenten als u het product aan derden doorgeeft.

Hierna wordt het Stellingkast product genoemd.

Tekentoelichting
De volgende symbolen en signaalwoorden worden in deze montagehandleiding op de product of op de verpakking gebruikt.

⚠ WAARSCHUWING!

Dit signaalsymbool/-woord betekent een gevaar met een hoog risico dat, indien niet voorkomen, de dood of ernstig letsel tot gevolg kan hebben.

⚠ VOORZICHTIG!

Dit signaalsymbool/-woord betekent een gevaar met een laag risico dat, indien niet voorkomen, licht of matig letsel tot gevolg kan hebben.

LET OP!

Dit signaalwoord waarschuwt voor mogelijke materiële schade of geeft u nuttige aanvullende informatie over het gebruik.

Dit symbool geeft verdere informatie aan.

Deze symbolen informeren u over het afvoeren van verpakkingen en producten.

Dit symbool biedt informatie over het FSC®-certificaat.

2. Veiligheid
Gebruik voor het beoogde doel
Het product is niet bestemd voor commercieel gebruik. Elk ander gebruik of elke andere wijziging van het product wordt beschouwd als niet voor het beoogde doel en kan leiden tot risico's zoals letsel en schade. Voor schade die het gevolg is van gebruik dat niet voor het beoogde doel is, is de distributeur niet aansprakelijk.

Het product is uitsluitend bestemd voor gebruik binnenshuis.

3. Leveringsomvang (afb. A)
3 x planken ①
2 x zijpaneel ②
12 x schroef Ⓐ
1 x inbussleutel 4 mm Ⓑ
4 x vloerdop, zelfklevend Ⓒ
1x montage- en veiligheidsinstructies (zonder afb.)

4. Technische gegevens
Type: Stellingkast
IAN: 446930_2307
Tradix-nr.: 446930-23-A
Materiaal: Bamboe
Afmetingen: 30 x 30 x 70 cm (B x D x H)
Gewicht: ongeveer 1,8 kg
Maximale belasting per plank: 2 kg
Productiedatum: 11/2023
Garantie: 3 jaar

5. Veiligheidsinstructies
⚠ WAARSCHUWING!

Gevaar voor verwonding en verstikking!
Als kinderen met het product of de verpakking spelen, kunnen ze zich verwonden of stikken!
- Laat geen kinderen met het product of verpakking spelen.
- Houd toezicht op kinderen in de buurt van het product.

⚠ WAARSCHUWING!

Letselgevaar!
Er mag geen defect product worden gebruikt! Er bestaat letselgevaar!
- Gebruik het product niet in geval van functionele storingen, schade of defecten.
- Ondeskundige reparaties kunnen aanzienlijk gevaar voor gebruikers met zich meebrengen.

6. Assemblage
1. Verwijder al het verpakkingsmateriaal.
2. Controleer of alle onderdelen aanwezig en onbeschadigd zijn.
   Als dit niet het geval is, neem dan contact op met het opgegeven serviceadres.

Voor de montage heeft u een inbussleutel nodig Ⓑ (meegeleverd).
- Monteer het product zoals in **afb. B** tot **afb. C** afgebeeld.

⚠ VOORZICHTIG!

Letselgevaar!
Er bestaat letselgevaar door valpartijen.
- Het product is geen klimhulpmiddel.
- Ga nooit op het product staan of zitten.

⚠ VOORZICHTIG!

Gevaar voor schade aan eigendommen!
Het product mag niet overbelast raken.
- Belast het product alleen tot het aangegeven maximale gewicht, zie **afb. D**.
- Oefen alleen druk uit op het midden van het product.
- Oefen geen druk op de rand van het product uit, deze kan kantelen.
- Voorkom dat het product over de vloer wordt geschoven. De vloer kan bekrast raken.

LET OP!

- De opslagoppervlakken tegen nattigheid of vocht beschermen.
- Niet op natte tegels plaatsen.

7. Reinigings- & verzorgingsinstructies
LET OP!

Gevaar voor materiële schade!
- alleen met een vochtige doek schoonmaken
- gebruik alleen een mild schoonmaakmiddel
- geen agressieve schoonmaakmiddelen of chemicaliën gebruiken
- gebruik geen scherpe voorwerpen, zoals spatels en dergelijke, omdat hierdoor het oppervlak kan worden beschadigd.

8. Afvalverwerking
Verpakking weggooien
De verpakking en de gebruiksaanwijzing zijn gemaakt van milieuvriendelijke materialen die u kunt weggooien bij uw lokale recyclingfaciliteiten.

Product afvoeren
Het product mag niet worden weggegooid in het gewone huishoudelijke afval. Neem voor informatie over de verwijderingsmogelijkheden van het product contact op met uw gemeente of uw Lidl-filiaal.

9. Garantie
Beste klant, u ontvangt op dit product een garantie van 3 jaar vanaf de datum van aankoop. In geval van defecten in dit product, kunt u uw wettelijke rechten ten opzichte van de verkoper van het product uitoefenen. Deze wettelijke rechten worden door onze onderstaande garantie niet beperkt.

Garantievoorwaarden
De garantieperiode begint vanaf de datum van aankoop. Bewaar zorgvuldig het originele kassaticket. Dit document is nodig als bewijs van aankoop. Als er binnen drie jaar na de aankoopdatum van dit product defecten in het materiaal of in de fabricage optreden, want wordt het product door ons – naar eigen oordeel - gratis gerepareerd of vervangen. Deze garantie geldt op voorwaarde dat binnen de termijn van drie jaar het defecte product en het aankoopbewijs (kassaticket) getoond wordt en schriftelijk kort beschreven wordt wat het defect is en wanneer het opgetreden is.
Wanneer het defect door onze garantie gedekt is, ontvangt u het gerepareerde of een nieuw product terug. Na het repareren of vervangen van het product begint geen nieuwe garantietermijn.

Garantieperiode en wettelijke claims voor gebreken
De garantieperiode wordt niet verlengd door de garantie. Dit geldt ook voor vervangen en gerepareerde onderdelen. Eventuele beschadigingen en gebreken die op het moment van aankoop reeds aanwezig zijn, moeten onmiddellijk na het uitpakken worden gemeld. Voor reparaties na afloop van de garantieperiode worden kosten in rekening gebracht

Omvang van de garantie
Het apparaat is zorgvuldig geproduceerd volgens strenge kwaliteitsrichtlijnen en voor uitlevering zorgvuldig getest. De garantie is van toepassing op materiaal- of fabricagefouten. Deze garantie is niet van toepassing op productonderdelen die onderhevig zijn aan normale slijtage en daarom kunnen worden beschouwd als slijtageonderdelen of voor schade aan kwetsbare onderdelen zoals schakelaars of onderdelen die van glas zijn gemaakt.
Deze garantie is ongeldig als het product is beschadigd, op ondeskundige wijze is gebruikt of onderhouden.

merciale. Un utilizzo diverso o una modifica del prodotto sono da considerarsi come non conformi e possono causare rischi quali lesioni e danneggiamenti. Il distributore non si assume alcuna responsabilità per danni causati da un uso improprio.

Il prodotto è omologato solo per l'uso in ambienti interni.

3. Fornitura (Fig. A)

3x Fondo scaffale ①
2x Parte laterale ②
12x Vite Ⓐ
1x Chiave a brugola 4 mm Ⓑ
4x Piedini, autoadesivi Ⓒ
1x Istruzioni di montaggio e di sicurezza (senza fig.)

4. Dati tecnici

Tipo: Scaffale
IAN: 446930_2307
N. art. Tradix: 446930-23-A
Material: bambú
Dimensiones: 30 cm × 30 cm × 70 cm (an × pr × al)
Peso: aprox. 1,8 kg
Carico massimo per ripiano: 2 kg
Data di produzione: 11/2023
Garanzia: 3 anni

5. Avvertenze di sicurezza

⚠ AVVERTENZA!

Rischio di lesioni e soffocamento!

Nel caso in cui die bambini giochino con il prodotto o con la sua confezione, possono ferirsi o soffocarsi!

- Non far giocare i bambini con il prodotto o la confezione.
- Sorvegliare i bambini quando si trovano vicino al prodotto.

⚠ AVVERTENZA!

Pericolo di lesioni!

Un prodotto difettoso non deve essere utilizzato! Esiste il pericolo di lesioni!

- Non utilizzare il prodotto in caso di malfunzionamenti, danni o difetti.
- Riparazioni eseguite in modo improprio possono comportare considerevoli rischi per l'utente.

6. Montaggio

1. Rimuovere tutto il materiale di imballaggio.
2. Verificare che tutte le parti siano complete e non danneggiate.
   In caso contrario, contattare l'indirizzo dell'assistenza indicato.

Per le operazioni di montaggio è necessaria una chiave a brugola Ⓑ (compresa nella fornitura).

- Montare il prodotto come illustrato nelle figure da **Fig. B** fino a **Fig. C**.

⚠ ATTENZIONE!

Pericolo di lesioni!

Esiste il pericolo di infortuni a causa di cadute o inciampi.

- Il prodotto non è una pedana su cui salire.
- Non salire o sedersi mai sul prodotto.

⚠ ATTENZIONE!

Rischio di danni materiali!

Il prodotto non deve essere sovraccaricato.

- Caricare il prodotto solo fino al peso max. indicato, vedi **Fig. D**.
- Caricare il prodotto solo al centro.
- Non appesantire il prodotto sul bordo, può ribaltarsi.
- Evitare di trascinare il prodotto sul pavimento. Il pavimento si potrebbe graffiare.

NOTA!

- Proteggere i ripiani da liquidi o dall'umidità.
- Non posizionare su piastrelle.

7. Avvertenze sulla cura e la manutenzione

NOTA!

Pericolo di danni materiali!

- pulire solo con un panno umido
- utilizzare solo un detergente delicato
- non usare detergenti aggressivi o agenti chimici
- non utilizzare utensili a spigoli vivi come spatole o simili, possono danneggiare la superficie

8. Smaltimento

Smaltimento dell'imballaggio

L'imballaggio e le istruzioni per l'uso sono in materiale ecocompatibile e possono essere smaltiti presso i centri di riciclo locali.

PAP 20 LDPE 04

Smaltimento del prodotto

Il prodotto non deve essere smaltito insieme ai normali rifiuti domestici. Per informazioni sulle opzioni di smaltimento del prodotto, contattate il vostro consiglio/comune locale o il vostro negozio Lidl.

9. Garanzia

Gentilissima cliente, egregio cliente, su questo prodotto viene offerta una garanzia di 3 anni a partire dalla data di acquisto. In caso di difetti, vi spettano dei diritti legali avverso il venditore del prodotto. Tali diritti legali non sono limitati dalla nostra garanzia di seguito enunciata.

Condizioni di garanzia

Il periodo di garanzia ha inizio dalla data di acquisto. Conservare con cura lo scontrino di cassa originale. Tale documento servirà a comprovare l'acquisto. Qualora, entro tre anni dalla data di acquisto del presente prodotto, subentri un difetto del materiale o di fabbricazione, il prodotto verrà, a nostra discrezione, riparato gratuitamente o sostituito. La garanzia presuppone che entro il termine di tre anni venga esibito il prodotto difettoso unitamente allo scontrino di cassa e si descriva brevemente, per iscritto, in che cosa consista il difetto e quando sia subentrato.
Qualora il difetto sia coperto dalla nostra garanzia, riceverete il prodotto riparato o un nuovo prodotto. Con la riparazione o la sostituzione del prodotto non inizia a decorrere un nuovo periodo di garanzia.

Periodo di garanzia e diritti di garanzia previsti dalla legge

Il periodo di garanzia non viene prolungato dalla garanzia. Ciò vale anche per parti sostituite e riparate. Eventuali danni o difetti riscontrati già al momento dell'acquisto devono essere segnalati immediatamente dopo il disimballaggio. Dopo la scadenza del periodo di garanzia le eventuali riparazioni sono a pagamento.

Portata della garanzia

L'apparecchio è stato prodotto accuratamente secondo rigide linee guida di qualità e testato prima della consegna. La garanzia copre solo vizi sui materiali o difetti di fabbricazione. La presente garanzia non copre le parti del prodotto soggette a normale usura che pertanto possono essere considerate parti soggette ad usura o danni a parti fragili come interruttori o vetro.
La presente garanzia è da considerarsi nulla se il prodotto è stato danneggiato, usato in modo improprio o sottoposto a manutenzione. Per un uso a regola d'arte del prodotto, devono essere rigorosamente rispettate tutte le istruzioni riportate nelle istruzioni per l'uso. Qualsiasi uso o azione sconsigliata nelle Istruzioni per l'uso deve essere evitata ad ogni costo.
Il prodotto è destinato esclusivamente ad un uso privato e non commerciale. La garanzia si annulla in caso di uso improprio e non conforme, in caso di esercitazione di forza su di essa ed in caso di interventi non eseguiti dal nostro centro di assistenza.

La prestazione in garanzia vale per difetti del materiale o di fabbricazione. Questa garanzia non si estende a componenti del prodotto esposti a normale logorio, che possono pertanto essere considerati come componenti soggetti a usura (esempio capacità della batteria, calcificazione, lampade, pneumatici, filtri, spazzole...). La garanzia non si estende altresì a danni che si verificano su componenti delicati (esempio interruttori, batterie, parti realizzate in vetro, schermi, accessori vari) nonché danni derivanti dal trasporto o altri incidenti.

Procedura in caso di diritto di garanzia

Al fine di garantire una rapida elaborazione della sua richiesta, seguire le istruzioni riportate di seguito:

- Come prova dell'acquisto, tenere a portata di mano lo scontrino ed il codice di articolo (IAN 446930_2307).
- Il codice di articolo è riportato sulla targhetta di identificazione del prodotto, inciso sul prodotto, sul frontespizio delle Istruzioni o sull'adesivo sul retro o alla base del prodotto.
- In caso di malfunzionamenti o altri difetti, si prega di contattare telefonicamente o via e-mail il servizio di assistenza sottoindicato.
- È pertanto possibile inviare un prodotto rilevato come difettoso all'indirizzo postale a voi fornito, allegando la ricevuta di acquisto (scontrino) e l'indicazione di ciò che è il difetto, nonché da e quando si è verificato.

La prestazione in garanzia vale per difetti del materiale o di fabbricazione. Questa garanzia non si estende a componenti del prodotto esposti a normale logorio, che possono pertanto essere considerati come componenti soggetti a usura (esempio capacità della batteria, calcificazione, lampade, pneumatici, filtri, spazzole...). La garanzia non si estende altresì a danni che si verificano su componenti delicati (esempio interruttori, batterie, parti realizzate in vetro, schermi, accessori vari) nonché danni derivanti dal trasporto o altri incidenti.

Dal sito www.lidl-service.com è possibile scaricare questo e molti altri manuali, video e software di installazione.

Questo codice QR vi porta direttamente alla pagina di assistenza Lidl (www.lidl-service.com) dove potrete aprire le vostre Istruzioni per l'uso inserendo il codice di articolo (IAN 446930_2307).

INVERKEHRBRINGER / DISTRIBUTEUR / DISTRIBUTORE:
TRADIX GmbH & Co. KG
Schwanheimer Str. 132
DE-64625 Bensheim/GERMANY

SERVICEADRESSE / ADRESSE DU SERVICE / INDIRIZZO SERVIZIO ASSISTENZA:
TRADIX SERVICE-CENTER
c/o Teknihall Elektronik GmbH
Alfred-Nobel-Str. 1
DE-63128 Dietzenbach/GERMANY

Hotline: 00800 30012001
(kostenfrei, Mobilfunk abweichend / gratuit, différent pour la téléphonie mobile / gratuito, da cellulare altra tariffa)

E-Mail: tradix-de@teknihall.com
E-Mail: tradix-at@teknihall.com
E-Mail: tradix-ch@teknihall.com

Stand der Informationen · Version des informations · Versione delle informazioni:
11/2023
Tradix Art.-Nr.: 446930-23-A

IAN 446930_2307

LIVARNO home

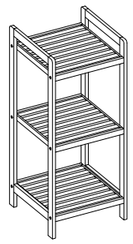

PDF ONLINE
www.lidl-service.com

REGAL

DE AT CH
REGAL
Montage- und Sicherheitshinweise

FR CH
ÉTAGÈRE
Instructions de montage et consignes de sécurité

IT CH
SCAFFALE
Istruzioni di montaggio e di sicurezza

GARANZIA GARANTIE GARANTIE 3 JAHRE ANS ANNI

1 ☐ IAN 446930_2307

CH

DE AT CH

REGAL
Montage- und Sicherheitshinweise

1. Einleitung

Herzlichen Glückwunsch!

Mit Ihrem Kauf haben Sie sich für ein hochwertiges Produkt entschieden. Machen Sie sich vor der ersten Inbetriebnahme mit dem Produkt vertraut. Lesen Sie hierzu aufmerksam die nachfolgenden Montage- und Sicherheitshinweise. Machen Sie sich vor der Benutzung des Produkts mit allen Montage- und Sicherheitshinweisen vertraut. Benutzen Sie das Produkt nur wie beschrieben und für die angegebenen Einsatzbereiche. Bewahren Sie diese Montage- und Sicherheitshinweise für späteres Nachschlagen gut auf. Händigen Sie alle Unterlagen bei Weitergabe des Produkts an Dritte ebenfalls mit aus.

Im Folgenden wird das Regal Produkt genannt.

Zeichenerklärung

Die folgenden Symbole und Signalwörter werden in diesen Montage- und Sicherheitshinweisen, auf dem Produkt oder auf der Verpackung verwendet.

⚠ WARNUNG!

Dieses Signalsymbol/-wort bezeichnet eine Gefährdung mit einem hohen Risikograd, die, wenn sie nicht vermieden wird, den Tod oder eine schwere Verletzung zur Folge haben kann.

⚠ VORSICHT!

Dieses Signalsymbol/-wort bezeichnet eine Gefährdung mit einem niedrigen Risikograd, die, wenn sie nicht vermieden wird, eine geringfügige oder mäßige Verletzung zur Folge haben kann.

HINWEIS!

Dieses Signalwort warnt vor möglichen Sachschäden oder bietet Ihnen nützliche Zusatzinformationen zur Verwendung.

Dieses Symbol weist auf weiterführende Informationen hin.

PAP 20 LDPE 04

Diese Symbole informieren Sie über die Entsorgung von Verpackung und Produkt.

FSC www.fsc.org 100 % Bambus FSC® C124851

Dieses Symbol gibt Auskunft über das FSC®-Zertifikat.

2. Sicherheit Bestimmungsgemäßer Gebrauch

Das Produkt ist nicht für den gewerblichen Einsatz bestimmt. Andere Verwendung oder Veränderung am Produkt gelten als nicht bestimmungsgemäß und können zu Risiken wie Verletzungen und Beschädigungen führen. Für Schäden, die aus der nicht bestimmungsgemäßen Verwendung resultieren, übernimmt der Inverkehrbringer keine Haftung.

Das Produkt ist ausschließlich für den Gebrauch im Innenbereich geeignet.

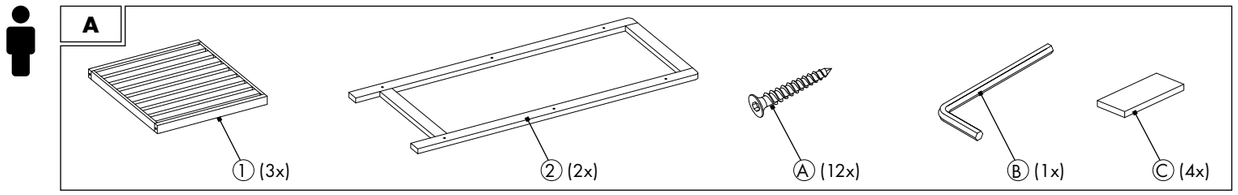

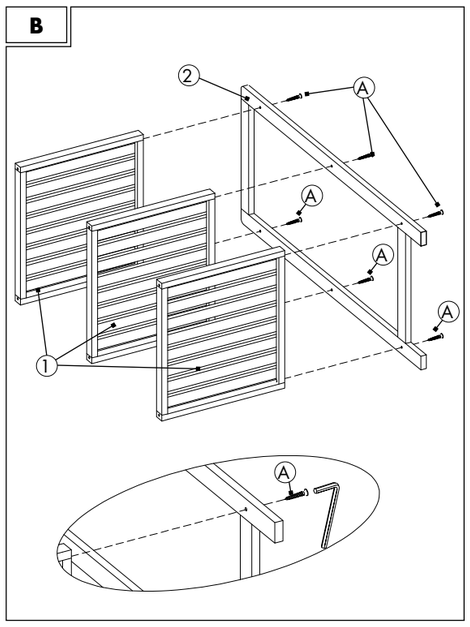

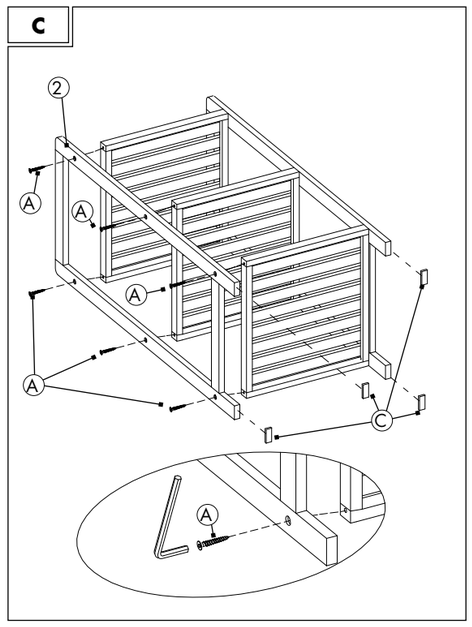

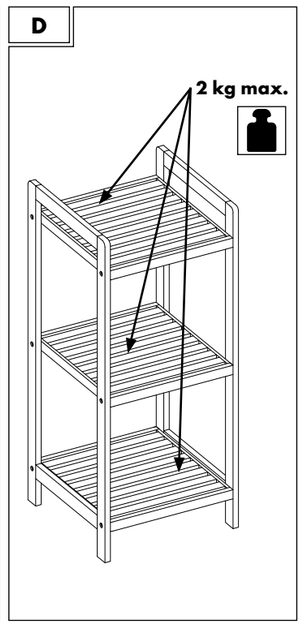

3. Lieferumfang (Abb. A)

3x Regalboden ①
2x Seitenteil ②
12x Schraube Ⓐ
1x Innensechskant 4 mm Ⓑ
4x Bodengleiter, selbstklebend Ⓒ
1x Montage- und Sicherheitshinweise (ohne Abb.)

4. Technische Daten

Typ: Regal
IAN: 446930_2307
Tradix Art.-Nr.: 446930-23-A
Material: Bambus
Maße: 30 x 30 x 70 cm (B x T x H)
Gewicht: ca. 1,8 kg
Max. Belastung je Ablage: 2 kg
Produktionsdatum: 11/2023
Garantie: 3 Jahre

5. Sicherheitshinweise

⚠ WARNUNG!

Verletzungs- und Erstickungsgefahr!

Wenn Kinder mit dem Produkt oder der Verpackung spielen, können sie sich daran verletzen oder ersticken!

- Lassen Sie Kinder nicht mit dem Produkt oder der Verpackung spielen.
- Beaufsichtigen Sie Kinder in der Nähe des Produkts.

⚠ WARNUNG!

Verletzungsgefahr!

Ein defektes Produkt darf nicht benutzt werden! Es besteht Verletzungsgefahr!

- Benutzen Sie das Produkt nicht bei Funktionsstörungen, Beschädigungen oder Defekten.
- Durch unsachgemäße Reparaturen können erhebliche Gefahren für den Benutzer entstehen.

6. Montage

1. Entfernen Sie sämtliches Verpackungsmaterial.
2. Überprüfen Sie, ob alle Teile vorhanden und unbeschädigt sind.
   Falls dies nicht der Fall ist, melden Sie sich bei der angegebenen Serviceadresse.

Zur Montage benötigen Sie einen Innensechskant Ⓑ (mitgeliefert).

- Montieren Sie das Produkt wie in den **Abb. B** bis **Abb. C** gezeigt.

⚠ VORSICHT!

Verletzungsgefahr!

Es besteht Verletzungsgefahr durch Stürzen oder Fallen.

- Das Produkt ist keine Steighilfe.
- Stellen oder setzen Sie sich niemals auf das Produkt.

⚠ VORSICHT!

Gefahr von Sachbeschädigung!

Das Produkt darf nicht überlastet werden.

- Belasten Sie das Produkt nur bis zur max. Gewichtsangabe, siehe **Abb. D**.
- Belasten Sie das Produkt nur mittig.
- Belasten Sie das Produkt nicht am Rand, es kann umkippen.
- Vermeiden Sie es, das Produkt über den Boden zu schieben. Der Boden kann verkratzt werden.

HINWEIS!

- Die Ablageoberflächen vor Nässe oder Feuchtigkeit schützen.
- Das Produkt bitte nicht auf nasse Fliesen stellen.

7. Reinigungs- & Pflegehinweise

HINWEIS!

Gefahr von Sachschäden!

- nur mit einem feuchten Lappen reinigen
- benutzen Sie nur ein mildes Reinigungsmittel
- keine scharfen Reinigungsmittel bzw. Chemikalien verwenden
- keine scharfkantigen Produkte, wie z. B. Spachteln oder Ähnliches verwenden, sie können die Oberfläche beschädigen

8. Entsorgung

Verpackung entsorgen

Die Verpackung und die Anleitung bestehen aus umweltfreundlichen Materialien, die Sie über die örtlichen Recyclingstellen entsorgen können.

Produkt entsorgen

Das Produkt darf nicht über den normalen Hausmüll entsorgt werden. Über Entsorgungsmöglichkeiten des Produkts informieren Sie sich bitte bei Ihrer Gemeinde-/Stadtverwaltung oder in Ihrer Lidl-Filiale.

9. Garantie

Sehr geehrte Kundin, sehr geehrter Kunde, Sie erhalten auf dieses Produkt 3 Jahre Garantie ab Kaufdatum. Im Falle von Mängeln dieses Produkts stehen Ihnen gegen den Verkäufer des Produkts gesetzliche Rechte zu. Diese gesetzlichen Rechte werden durch unsere im Folgenden dargestellte Garantie nicht eingeschränkt.

Garantiebedingungen

Die Garantiefrist beginnt mit dem Kaufdatum. Bitte bewahren Sie den Original-Kassenbon gut auf. Diese Unterlage wird als Nachweis für den Kauf benötigt.
Tritt innerhalb von drei Jahren ab dem Kaufdatum dieses Produkts ein Material- oder Fabrikationsfehler auf, wird das Produkt von uns – nach unserer Wahl – für Sie kostenlos repariert oder ersetzt. Diese Garantieleistung setzt voraus, dass innerhalb der Drei-Jahres-Frist das defekte Produkt und der Kaufbeleg (Kassenbon) vorgelegt und schriftlich kurz beschrieben wird, worin der Mangel besteht und wann er aufgetreten ist.
Wenn der Defekt von unserer Garantie gedeckt ist, erhalten Sie das reparierte oder ein neues Produkt zurück. Mit Reparatur oder Austausch des Produkts beginnt kein neuer Garantiezeitraum.

Garantiezeit und gesetzliche Mängelansprüche

Die Garantiezeit wird durch die Gewährleistung nicht verlängert. Dies gilt auch für ersetzte und reparierte Teile. Eventuell schon beim Kauf vorhandene Schäden und Mängel müssen sofort nach dem Auspacken gemeldet werden. Nach Ablauf der Garantiezeit anfallende Reparaturen sind kostenpflichtig.

Garantieumfang

Das Produkt wurde nach strengen Qualitätsrichtlinien sorgfältig produziert und vor Anlieferung gewissenhaft geprüft. Die Garantieleistung gilt für Material- oder Fabrikationsfehler. Diese Garantie erstreckt sich nicht auf Produktteile, die normaler Abnutzung ausgesetzt sind und daher als Verschleißteile angesehen werden können oder für Beschädigungen an zerbrechlichen Teilen, z. B. Schalter oder die aus Glas gefertigt sind.
Diese Garantie verfällt, wenn das Produkt beschädigt, nicht sachgemäß benutzt oder gewartet wurde. Für eine sachgemäße Benutzung des Produkts sind alle in der Anleitung aufgeführten Anweisungen genau einzuhalten. Verwendungszwecke und Handlungen, von denen in der Anleitung abgeraten oder vor denen gewarnt wird, sind unbedingt zu vermeiden.
Das Produkt ist lediglich für den privaten und nicht für den gewerblichen Gebrauch bestimmt. Bei missbräuchlicher und unsachgemäßer Behandlung, Gewaltanwendung und bei Eingriffen, die nicht von unserer autorisierten Service-Niederlassung vorgenommen wurden, erlischt die Garantie.

Abwicklung im Garantiefall

Um eine schnelle Bearbeitung Ihres Anliegens zu gewährleisten, folgen Sie bitte den folgenden Hinweisen:

- Bitte halten Sie für alle Anfragen den Kassenbon und die Artikelnummer (IAN) 446930_2307 als Nachweis für den Kauf bereit.
- Die Artikelnummer entnehmen Sie bitte dem Typenschild am Produkt, einer Gravur am Produkt, dem Titelblatt Ihrer Anleitung oder dem Aufkleber auf der Rück- oder Unterseite des Produkts.
- Sollten Funktionsfehler oder sonstige Mängel auftreten, kontaktieren Sie zunächst die nachfolgend benannte Serviceabteilung telefonisch oder per E-Mail.
- Ein als defekt erfasstes Produkt können Sie dann unter Beifügung des Kaufbelegs (Kassenbon) und der Angabe, worin der Mangel besteht und wann er aufgetreten ist, für Sie portofrei an die Ihnen mitgeteilte Serviceadresse übersenden.

Auf www.lidl-service.com können Sie dieses und viele weitere Handbücher, Produktvideos und Installationssoftware herunterladen.

Mit diesem QR-Code gelangen Sie direkt auf die Lidl-Service-Seite (www.lidl-service.com) und können mittels der Eingabe der Artikelnummer (IAN) 446930_2307 Ihre Anleitung öffnen.

FR CH

ÉTAGÈRE

Instructions de montage et consignes de sécurité

1. Introduction

Félicitations !

Vous avez acheté un produit de haute qualité. Avant la première utilisation, il convient de se familiariser avec le produit. Pour cela, lire attentivement la notice de montage ci-dessous. Avant d'utiliser le produit, se familiariser avec toutes les consignes d'utilisation et de sécurité. Utiliser uniquement le produit comme décrit et pour les domaines d'utilisation indiqués. Conserver cette notice de montage pour référence future. En cas de transmission du produit à des tiers, leur remettre également tous les documents correspondants.

L'Étagère est désignée par produit dans ce qui suit.

Légende

Les symboles et mots de signalisation suivants sont utilisés dans les instructions de montage, sur le produit ou sur l'emballage.

⚠ AVERTISSEMENT !

Ce mot-clé désigne un danger à risque élevé pouvant entraîner de graves blessures ou même la mort s'il n'est pas évité.

⚠ PRUDENCE !

Ce mot-clé désigne un danger à risque faible pouvant entraîner des blessures modérées à mineures s'il n'est pas évité.

REMARQUE !

Ce symbole indique un risque de dommages matériels ou vous fournit des informations supplémentaires utiles concernant l'utilisation.

Ce symbole donne des informations supplémentaires importantes.

Ces symboles vous informent à propos de l'élimination de l'emballage et du produit.

Ce symbole renseigne sur le certificat FSC®.

2. Sécurité

Utilisation conforme

L'article n'est pas destiné à une utilisation industrielle. Toute utilisation ou modification de l'article est considérée comme non conforme et peut entraîner des risques tels que des blessures et des détériorations. Le responsable de la mise sur le marché décline toute responsabilité pour les dommages qui résulteraient d'une utilisation non conforme.

Le produit est exclusivement destiné à une utilisation en intérieur.

3. Étendue de la livraison (Fig. A)

3x tablettes d'étagère ①
2x parties latérales ②
12x vis Ⓐ
1x douille hexagonale 4 mm Ⓑ
4x patins de sol, autocollants Ⓒ
1x instructions de montage et consignes de sécurité (sans Fig.)

4. Caractéristiques techniques

Type : Étagère
IAN : 446930_2307
N° Tradix : 446930-23-A
Matériau : Bambou
Dimensions : 30 x 30 x 70 cm (l x p x h)
Poids : env. 1.8 kg
Charge maximale par plateau : 2 kg
Date de production : 11/2023
Garantie: 3 ans

5. Consignes de sécurité

⚠ AVERTISSEMENT !

Risque de blessure et d'étouffement !

Les enfants peuvent se blesser ou bien s'étouffer s'ils jouent avec le produit ou son emballage !

- Ne pas laisser jouer les enfants avec le produit ou l'emballage.
- Surveiller les enfants se trouvant à proximité du produit.

⚠ AVERTISSEMENT !

Risque de blessures !

Un produit défectueux ne doit pas être utilisé ! Un risque de blessures existe !

- Ne pas utiliser le produit en cas de dysfonctionnement, de dommage ou de défaut.
- Toute réparation non correctement effectuée entraîne le risque de graves blessures pour l'utilisateur.

6. Montage

1. Retirer tous les matériaux d'emballage.
2. Vérifier que toutes les pièces sont au complet et non endommagées.
   Si ce n'est pas le cas, contacter l'adresse de service indiquée.

Pour le montage, vous avez besoin d'une douille hexagonale Ⓑ (comprise dans le matériel fourni).

- Monter le produit comme décrit dans les **Fig. B** à **Fig. C**.

⚠ PRUDENCE !

Risque de blessures !

Il y a risque de blessures par chute.

- Le produit n'est pas une aide à l'escalade.
- Ne jamais s'assoir ou monter sur le produit.

⚠ PRUDENCE !

Risque de dommages matériels !

Le produit ne doit pas être surchargé.

- Charger le produit uniquement jusqu'au poids indiqué, voir **Fig. D**.
- Charger le produit uniquement au centre.
- Ne pas charger le produit sur le bord, il risque de basculer.
- Évitez de faire glisser le produit sur le sol. Cela pourrait rayer le sol.

REMARQUE !

- Protéger la surface de dépôt de la pluie ou de l'humidité.
- Ne pas positionner sur du carrelage humide.

7. Consignes de nettoyage et d'entretien

REMARQUE !

Danger de dégât matériel !

- Nettoyer exclusivement avec un chiffon humide
- Utiliser uniquement un nettoyant un détergent doux
- Ne pas utiliser de produits nettoyants ou de produits chimiques agressifs
- Ne pas utiliser d'outils tranchants tels que des spatules ou similaires, ils peuvent endommager la surface

8. Élimination

Élimination de l'emballage

L'emballage et le mode d'emploi sont composés de matériaux respectueux de l'environnement que vous pouvez éliminer dans les centres de recyclage locaux.

Élimination du produit

Le produit ne doit pas être éliminé avec les déchets ménagers. Pour connaître les possibilités d'élimination du produit, veuillez vous renseigner auprès de votre administration communale/municipale ou de votre filiale Lidl.

9. Garantie

Chère cliente, Cher client, vous recevez trois ans de garantie sur ce produit à compter de la date d'achat. Des droits légaux vous reviennent contre le vendeur en cas de vices de ce produit. Ces droits légaux ne sont pas limités par notre garantie présentée ci-après.

Conditions de garantie

La période de garantie commence à partir de la date d'achat. Veuillez bien conserver le ticket de caisse original. Ce document est requis comme justificatif d'achat.
En cas d'apparition d'un vice de matériel ou de fabrication dans les trois ans suivant la date d'achat de ce produit, nous nous chargeons, selon notre choix, de réparer ou de remplacer le produit et ce, gratuitement pour vous. La prestation de garantie présuppose la présentation du produit défectueux et du justificatif d'achat (ticket de caisse) et la description succincte écrite du vice et de la date de son apparition. Si un défaut est couvert par notre garantie, vous recevez le produit réparé ou un nouveau produit.
La réparation ou le remplacement du produit n'entraîne pas le début d'une nouvelle période de garantie.

Durée de garantie et droits de garantie légaux

La durée de garantie n'est pas prolongée par une action en garantie. Ceci s'applique également aux pièces remplacées et réparées. Les dommages et défauts existant éventuellement déjà au moment de l'achat doivent être signalés immédiatement après le déballage. Les réparations effectuées après la fin de la durée de garantie sont facturées.

Étendue de la garantie

L'appareil a été soigneusement fabriqué selon des directives de qualité strictes et scrupuleusement testé avant la livraison. La garantie s'applique aux défauts de matériel ou de fabrication. Cette garantie ne couvre pas les pièces du produit soumises à l'usure normale et peuvent donc être considérées comme des pièces d'usure ni les dommages causés aux pièces fragiles telles que les interrupteurs ou le verre.
Cette garantie est annulée si le produit a été endommagé, mal utilisé ou entretenu. Pour une utilisation correcte du produit, toutes les consignes spécifiées dans ce mode d'emploi doivent être strictement respectées. Toute utilisation ou action que le mode d'emploi déconseille ou contre laquelle il met en garde doit être évitée.
Le produit est destiné uniquement à un usage privé et non-commercial. La garantie expire en cas d'utilisation incorrecte et abusive, d'usage de la force et en cas d'interventions non effectuées par notre service après-vente agréé.

Traitement en cas de réclamation au titre de la garantie

Afin d'assurer un traitement rapide de votre demande, veuillez suivre les instructions ci-dessous :

- Pour toutes vos demandes, veuillez conserver à disposition le ticket de caisse et le numéro d'article (IAN) 446930_2307 comme preuve d'achat.
- Le numéro d'article se trouve sur la plaque signalétique du produit, gravée sur le produit, sur la page d'ouverture de votre mode d'emploi ou sur l'autocollant au dos ou en bas du produit.
- En cas de dysfonctionnement ou d'autres défauts, veuillez contacter le service après-vente indiqué ci-dessous par téléphone ou par e-mail.
- Vous pouvez retourner gratuitement un produit ayant été enregistré comme défectueux à l'adresse du service après-vente communiqué, en joignant le justificatif d'achat (ticket de caisse) et une indication de la nature du défaut et du moment où il s'est produit.

Sur www.lidl-service.com, vous pouvez télécharger le présent mode d'emploi ainsi que de nombreux autres manuels, vidéos de produits et logiciels d'installation.

Ce code QR vous amène directement à la page du service après-vente Lidl (www.lidl-service.com) et votre mode d'emploi peut être ouvert en entrant le numéro d'article (IAN) 446930_2307.

IT CH

SCAFFALE

Istruzioni di montaggio e di sicurezza

1. Introduzione

Complimenti!

Ha deciso di acquistare un prodotto di elevata qualità. Prima della prima messa in funzione è necessario familiarizzare con le funzioni del prodotto. A tal fine si consiglia di leggere attentamente le seguenti istruzioni per il montaggio. Prima di utilizzare il prodotto, familiarizzare con tutte le istruzioni per l'uso e di sicurezza. Utilizzare il prodotto solo come descritto e per i campi d'impiego indicati. Conservare con cura queste istruzioni per il montaggio. In caso di cessione del prodotto a terzi si prega di consegnare a questi anche tutta la documentazione.

Di seguito lo Scaffale è detto prodotto.

Spiegazione dei simboli

I seguenti simboli e parole chiave sono utilizzati nelle presenti istruzioni di montaggio, sul prodotto o sulla confezione.

⚠ AVVERTENZA!

Il presente simbolo/termine di segnalazione definisce un pericolo con un livello di rischio alto che se non viene evitato può causare la morte o una lesione grave.

⚠ ATTENZIONE!

Il presente simbolo/termine di segnalazione definisce un pericolo con un livello di rischio basso che se non viene evitato può causare una lesione media o lieve.

NOTA!

Il presente termine di segnalazione indica possibili danni materiali o ti fornisce utili informazioni aggiuntive sull'uso.

Questo simbolo si riferisce ad ulteriori informazioni.

Questo simbolo informa sullo smaltimento della confezione e del prodotto.

Questo simbolo fornisce informazioni sul certificato FSC®.

2. Sicurezza

Uso conforme

Il prodotto non è previsto per l'uso com-

purchase. Please keep the original receipt. This document is required as verification of the purchase.
If a material or manufacturing defect arises within three years from the purchase date of this product, the product will be repaired or replaced, as per our choice, at no charge to you. This warranty service requires the submission of the purchase receipt and the defective product within the three-year period and a short written description of the defect and when it arose.
If the defect is covered by our warranty, the repaired or a new product will be returned to you. The warranty period does not restart with the repair or replacement of the product.

Guarantee period and statutory claims for defects
The guarantee period will not be extended by the warranty. This also applies to replaced and repaired parts. Damage and defects which may possibly already exist upon purchase must be reported immediately after unpacking. After the guarantee period has expired, required repairs shall be subject to a charge.

Scope of guarantee
The device has been carefully produced under strict quality guidelines and conscientiously inspected prior to delivery. The guarantee service applies to material or manufacturing faults. This guarantee does not extend to product parts, which are exposed to normal wear and tear and can therefore be regarded as wearing parts or to damage to fragile parts, e.g. switches or which are made of glass.
This guarantee shall lapse, if the product is damages, not used properly or maintained properly. For proper use of the product, all of the instructions in the operating instructions must be precisely complied with. Purposes and actions, which are dissuaded from or warned about in the operating instructions must be avoided.
The product is only intended for private and not commercial use. In the case of abusive and improper handling, use of force and with interventions, which are not performed by our authorised service branch, the guarantee shall lapse.

Processing in the case of a guarantee claim
To ensure quick processing of your concern, please follow the instructions below:
- Please have the till receipt and article number available (IAN) 446930_2307 as proof of the purchase.
- You can find the article number on the rating plate on the product, as an engraving on the product, the title place of your instructions or the sticker on the back or underside of the product.
- If malfunctions or other defects occur, first contact the service department below by telephone or e-mail.
- You can then send a product that has been recorded as being defective, including the proof of purchase (till receipt) and stating what the defect is and when it occurred, postage-free to the service address provided to you.

On www.lidl-service.com, you can download these and many other manuals, product videos and installation software.

With this QR code, you can directly reach the Lidl Service website (www.lidl-service.com) and can open your operating instructions by entering the article number (IAN 446930_2307).

PDF ONLINE
www.lidl-service.com

DE AT CH

REGAL
Montage- und Sicherheitshinweise

1. Einleitung
Herzlichen Glückwunsch!
Mit Ihrem Kauf haben Sie sich für ein hochwertiges Produkt entschieden. Machen Sie sich vor der ersten Inbetriebnahme mit dem Produkt vertraut. Lesen Sie hierzu aufmerksam die nachfolgenden Montage- und Sicherheitshinweise. Machen Sie sich vor der Benutzung des Produkts mit allen Montage- und Sicherheitshinweisen vertraut. Benutzen Sie das Produkt nur wie beschrieben und für die angegebenen Einsatzbereiche. Bewahren Sie diese Montage- und Sicherheitshinweise für späteres Nachschlagen gut auf. Händigen Sie alle Unterlagen bei Weitergabe des Produkts an Dritte ebenfalls mit aus.

Im Folgenden wird das Regal Produkt genannt.

Zeichenerklärung
Die folgenden Symbole und Signalwörter werden in diesen Montage- und Sicherheitshinweisen, auf dem Produkt oder auf der Verpackung verwendet.

⚠ WARNUNG!

Dieses Signalsymbol/-wort bezeichnet eine Gefährdung mit einem hohen Risikograd, die, wenn sie nicht vermieden wird, den Tod oder eine schwere Verletzung zur Folge haben kann.

⚠ VORSICHT!

Dieses Signalsymbol/-wort bezeichnet eine Gefährdung mit einem niedrigen Risikograd, die, wenn sie nicht vermieden wird, eine geringfügige oder mäßige Verletzung zur Folge haben kann.

HINWEIS!

Dieses Signalwort warnt vor möglichen Sachschäden oder bietet Ihnen nützliche Zusatzinformationen zur Verwendung.

Dieses Symbol weist auf weiterführende Informationen hin.

Diese Symbole informieren Sie über die Entsorgung von Verpackung und Produkt.

Dieses Symbol gibt Auskunft über das FSC®-Zertifikat.

2. Sicherheit Bestimmungsgemäßer Gebrauch
Das Produkt ist nicht für den gewerblichen Einsatz bestimmt. Andere Verwendung oder Veränderung am Produkt gelten als nicht bestimmungsgemäß und können zu Risiken wie Verletzungen und Beschädigungen führen. Für Schäden, die aus der nicht bestimmungsgemäßen Verwendung resultieren, übernimmt der Inverkehrbringer keine Haftung.

Das Produkt ist ausschließlich für den Gebrauch im Innenbereich geeignet.

3. Lieferumfang (Abb. A)
3x Regalboden ①
2x Seitenteil ②
12x Schraube Ⓐ
1x Innensechskant 4 mm Ⓑ
4x Bodengleiter, selbstklebend Ⓒ
1x Montage- und Sicherheitshinweise (ohne Abb.)

4. Technische Daten
Typ: Regal
IAN: 446930_2307
Tradix Art.-Nr.: 446930-23-A
Material: Bambus
Maße: 30 x 30 x 70 cm (B x T x H)
Gewicht: ca. 1,8 kg
Max. Belastung je Ablage: 2 kg
Produktionsdatum: 11/2023
Garantie: 3 Jahre

5. Sicherheitshinweise
⚠ WARNUNG!

Verletzungs- und Erstickungsgefahr!
Wenn Kinder mit dem Produkt oder der Verpackung spielen, können sie sich daran verletzen oder ersticken!
- Lassen Sie Kinder nicht mit dem Produkt oder der Verpackung spielen.
- Beaufsichtigen Sie Kinder in der Nähe des Produkts.

⚠ WARNUNG!

Verletzungsgefahr!
Ein defektes Produkt darf nicht benutzt werden! Es besteht Verletzungsgefahr!
- Benutzen Sie das Produkt nicht bei Funktionsstörungen, Beschädigungen oder Defekten.
- Durch unsachgemäße Reparaturen können erhebliche Gefahren für den Benutzer entstehen.

6. Montage
1. Entfernen Sie sämtliches Verpackungsmaterial.
2. Überprüfen Sie, ob alle Teile vorhanden und unbeschädigt sind. Falls dies nicht der Fall ist, melden Sie sich bei der angegebenen Serviceadresse.

Zur Montage benötigen Sie einen Innensechskant Ⓑ (mitgeliefert).
- Montieren Sie das Produkt wie in den **Abb. B** bis **Abb. C** gezeigt.

⚠ VORSICHT!

Verletzungsgefahr!
Es besteht Verletzungsgefahr durch Stürzen oder Fallen.
- Das Produkt ist keine Steighilfe.
- Stellen oder setzen Sie sich niemals auf das Produkt.

⚠ VORSICHT!

Gefahr von Sachbeschädigung!
Das Produkt darf nicht überlastet werden.
- Belasten Sie das Produkt nur bis zur max. Gewichtsangabe, siehe **Abb. D**.
- Belasten Sie das Produkt nur mittig.
- Belasten Sie das Produkt nicht am Rand, es kann umkippen.
- Vermeiden Sie es, das Produkt über den Boden zu schieben. Der Boden kann verkratzt werden.

HINWEIS!

- Die Ablageoberflächen vor Nässe oder Feuchtigkeit schützen.
- Das Produkt bitte nicht auf nasse Fliesen stellen.

7. Reinigungs- & Pflegehinweise
HINWEIS!

Gefahr von Sachschäden!
- nur mit einem feuchten Lappen reinigen
- benutzen Sie nur ein mildes Reinigungsmittel
- keine scharfen Reinigungsmittel bzw. Chemikalien verwenden
- keine scharfkantigen Produkte, wie z. B. Spachteln oder Ähnliches verwenden, sie können die Oberfläche beschädigen

8. Entsorgung
Verpackung entsorgen
Die Verpackung und die Anleitung bestehen aus umweltfreundlichen Materialien, die Sie über die örtlichen Recyclingstellen entsorgen können.

Produkt entsorgen
Das Produkt darf nicht über den normalen Hausmüll entsorgt werden. Über Entsorgungsmöglichkeiten des Produkts informieren Sie sich bitte bei Ihrer Gemeinde-/Stadtverwaltung oder in Ihrer Lidl-Filiale.

9. Garantie
Sehr geehrte Kundin, sehr geehrter Kunde, Sie erhalten auf dieses Produkt 3 Jahre Garantie ab Kaufdatum. Im Falle von Mängeln dieses Produkts stehen Ihnen gegen den Verkäufer des Produkts gesetzliche Rechte zu. Diese gesetzlichen Rechte werden durch unsere im Folgenden dargestellte Garantie nicht eingeschränkt.

Garantiebedingungen
Die Garantiefrist beginnt mit dem Kaufdatum. Bitte bewahren Sie den Original-Kassenbon gut auf. Diese Unterlage wird als Nachweis für den Kauf benötigt.
Tritt innerhalb von drei Jahren ab dem Kaufdatum dieses Produkts ein Material- oder Fabrikationsfehler auf, wird das Produkt von uns – nach unserer Wahl – für Sie kostenlos repariert oder ersetzt. Diese Garantieleistung setzt voraus, dass innerhalb der Drei-Jahres-Frist das defekte Produkt und der Kaufbeleg (Kassenbon) vorgelegt und schriftlich kurz beschrieben wird, worin der Mangel besteht und wann er aufgetreten ist.
Wenn der Defekt von unserer Garantie gedeckt ist, erhalten Sie das reparierte oder ein neues Produkt zurück. Mit Reparatur oder Austausch des Produkts beginnt kein neuer Garantiezeitraum.

Garantiezeit und gesetzliche Mängelansprüche
Die Garantiezeit wird durch die Gewährleistung nicht verlängert. Dies gilt auch für ersetzte und reparierte Teile. Eventuell schon beim Kauf vorhandene Schäden und Mängel müssen sofort nach dem Auspacken gemeldet werden. Nach Ablauf der Garantiezeit anfallende Reparaturen sind kostenpflichtig.

Garantieumfang
Das Produkt wurde nach strengen Qualitätsrichtlinien sorgfältig produziert und vor Anlieferung gewissenhaft geprüft. Die Garantieleistung gilt für Material- oder Fabrikationsfehler. Diese Garantie erstreckt sich nicht auf Produktteile, die normaler Abnutzung ausgesetzt sind und daher als Verschleißteile angesehen werden können oder für Beschädigungen an zerbrechlichen Teilen, z. B. Schalter oder die aus Glas gefertigt sind.
Diese Garantie verfällt, wenn das Produkt beschädigt, nicht sachgemäß benutzt oder gewartet wurde. Für eine sachgemäße Benutzung des Produkts sind alle in der Anleitung aufgeführten Anweisungen genau einzuhalten. Verwendungszwecke und Handlungen, von denen in der Anleitung abgeraten oder vor denen gewarnt wird, sind unbedingt zu vermeiden.
Das Produkt ist lediglich für den privaten und nicht für den gewerblichen Gebrauch bestimmt. Bei missbräuchlicher und unsachgemäßer Behandlung, Gewaltanwendung und bei Eingriffen, die nicht von unserer autorisierten Service-Niederlassung vorgenommen wurden, erlischt die Garantie.

Abwicklung im Garantiefall
Um eine schnelle Bearbeitung Ihres Anliegens zu gewährleisten, folgen Sie bitte den folgenden Hinweisen:
- Bitte halten Sie für alle Anfragen den Kassenbon und die Artikelnummer (IAN) 446930_2307 als Nachweis für den Kauf bereit.
- Die Artikelnummer entnehmen Sie bitte dem Typenschild am Produkt, einer Gravur am Produkt, dem Titelblatt Ihrer Anleitung oder dem Aufkleber auf der Rück- oder Unterseite des Produkts.
- Sollten Funktionsfehler oder sonstige Mängel auftreten, kontaktieren Sie zunächst die nachfolgend benannte Serviceabteilung telefonisch oder per E-Mail.
- Ein als defekt erfasstes Produkt können Sie dann unter Beifügung des Kaufbelegs (Kassenbon) und der Angabe, worin der Mangel besteht und wann er aufgetreten ist, für Sie portofrei an die Ihnen mitgeteilte Serviceadresse übersenden.

Auf www.lidl-service.com können Sie dieses und viele weitere Handbücher, Produktvideos und Installationssoftware herunterladen.

Mit diesem QR-Code gelangen Sie direkt auf die Lidl-Service-Seite (www.lidl-service.com) und können mittels der Eingabe der Artikelnummer (IAN) 446930_2307 Ihre Anleitung öffnen.

PDF ONLINE
www.lidl-service.com

DISTRIBUIDOR / DISTRIBUIDOR / DISTRIBUTOR / INVERKEHRBRINGER:
TRADIX GmbH & Co. KG
Schwanheimer Str. 132
DE-64625 Bensheim/GERMANY

DIRECCIÓN DE SERVICIO / ENDEREÇO DE SERVIÇO / SERVICE ADDRESS / SERVICEADRESSE:
TRADIX SERVICE-CENTER
c/o Teknihall Elektronik GmbH
Alfred-Nobel-Str. 1
DE-63128 Dietzenbach/GERMANY

Hotline: 00800 30012001
(gratuito, sin perjuicio de móvil / gratuito, divergente das comunicações móveis / free of charge, mobile networks may vary / kostenfrei, Mobilfunk abweichend)

E-Mail: tradix-es@teknihall.com
E-Mail: tradix-pt@teknihall.com
E-Mail: tradix-gb@teknihall.com
E-Mail: tradix-mt@teknihall.com
E-Mail: tradix-de@teknihall.com
E-Mail: tradix-at@teknihall.com
E-Mail: tradix-ch@teknihall.com

Versión de la información · Versão das informações · Last update · Stand der Informationen: 11/2023
Tradix Art.-Nr.: 446930-23-A

IAN 446930_2307

LIVARNO home

PDF ONLINE
www.lidl-service.com

ESTANTERÍA
SHELVING UNIT

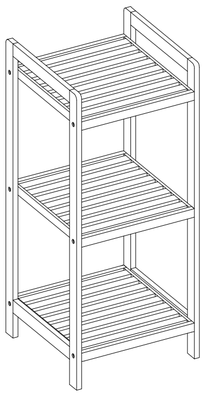

ES
ESTANTERÍA
Instrucciones de montaje y advertencias de seguridad

PT
ESTANTE
Instruções de montagem e segurança

GB MT
SHELVING UNIT
Assembly and safety advice

DE AT CH
REGAL
Montage- und Sicherheitshinweise

GARANTIE • GARANTIA • GARANZIA • WARRANTY
3 AÑOS ANNI ANOS YEAR JAHRE

5

IAN 446930_2307

ES PT

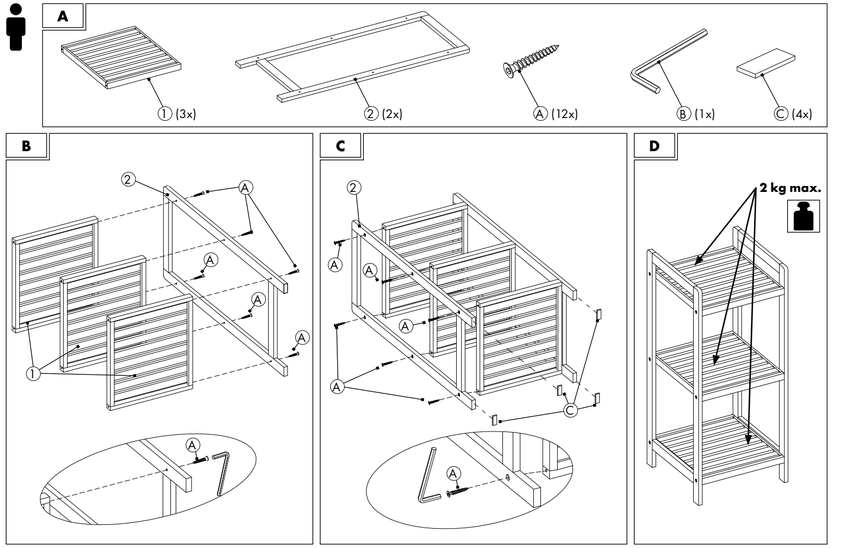

ES

ESTANTERÍA
Instrucciones de montaje y advertencias de seguridad

1. Introducción
¡Enhorabuena!
Con su compra, ha optado por un producto moderno y de alta calidad. Le recomendamos que se familiarice con el producto antes de la primera puesta en servicio. Para ello, lea atentamente las siguientes instrucciones de montaje. Utilice este producto únicamente tal como se describe en ellas y solo para los ámbitos de aplicación indicados. Antes de utilizarlo, familiarícese con todas las instrucciones de manejo y seguridad. Guarde estas instrucciones de montaje en un lugar seguro. Si entrega este producto a un tercero, entréguele también toda la documentación.

En los apartados siguientes, la Estantería recibe la denominación de producto.

Explicación de símbolos
En estas instrucciones de montaje, en el producto y en el embalaje se utilizan los símbolos y las palabras indicadoras que se incluyen a continuación.

⚠ ¡ADVERTENCIA!

Este símbolo/Esta palabra indicadora describe un peligro de grado alto de riesgo que, de no evitarse, puede provocar la muerte o lesiones físicas graves.

⚠ ¡PRECAUCION!

Este símbolo/Esta palabra indicadora describe un peligro de grado bajo de riesgo que, de no evitarse, puede provocar lesiones físicas leves o moderadas.

¡AVISO!

Esta palabra indicadora advierte del riesgo de posibles daños materiales o le proporciona información adicional útil sobre el uso.

Este símbolo alude a informaciones adicionales importantes.

Estos símbolos le informan acerca de la eliminación del embalaje y del producto.

Este símbolo ofrece información sobre el certificado FSC®.

2. Seguridad
Uso previsto
No está diseñado para su uso en entornos comerciales o industriales. Cualquier otra aplicación o modificación del producto se considerarán no conformes a lo previsto, lo que puede entrañar riesgos, como lesiones personales o daños materiales. Así pues, el distribuidor declina toda responsabilidad por los daños que tengan su causa en un uso no conforme a lo previsto.

El producto está concebido exclusivamente para su uso en interiores.

3. Volumen de suministro (figura A)
3 baldas ①
2 paneles laterales ②
12 tornillos Ⓐ
1 llave Allen de 4 mm Ⓑ
4 tacos, autoadhesivos Ⓒ
1 instrucciones de montaje y advertencias de seguridad (sin fig.)

4. Datos técnicos
Tipo: Estantería
IAN: 446930_2307
N° ref. de Tradix: 446930-23-A
Material: bambú
Dimensiones: 30 cm × 30 cm × 70 cm (an × pr × al)
Peso: aprox. 1,8 kg
Carga máxima por estante: 2 kg
Fecha de fabricación: 11/2023
Garantía: 3 años

5. Advertencias de seguridad
⚠ ¡ADVERTENCIA!

¡Riesgo de lesiones y asfixia!
¡Si los niños juegan con el producto o el embalaje, pueden lesionarse o ahogarse con él!
- No permita que los niños pequeños jueguen con el producto ni con el embalaje.
- Vigile a los niños en todo momento siempre que se encuentren cerca del producto.

⚠ ¡ADVERTENCIA!

¡Riesgo de lesiones!
¡Si el producto presenta algún defecto, deje de utilizarlo de inmediato! ¡Puede provocar lesiones!
- No utilice el producto si presenta errores de funcionamiento, daños o desperfectos.
- Una reparación inadecuada puede desembocar en riesgos considerables para el usuario.

6. Montaje
1. Retire todo el material de embalaje
2. Asegúrese de que dispone de todos los componentes y de que estos no presentan ningún daño.
   Si este no es el caso, póngase en contacto con el servicio técnico indicado.

Para realizar el montaje, necesita una llave Allen Ⓑ (incluida en el volumen de suministro).
- Monte el producto tal como se muestra de la **figura B** a la **figura C**.

⚠ PRECAUCIÓN

Riesgo de lesiones
Existe riesgo de sufrir lesiones como consecuencia de tropiezos o caídas.
- El producto no es un artículo para subirse a él.
- No se ponga de pie ni se siente encima del producto.

⚠ PRECAUCIÓN

Peligro de daños materiales
No sobrecargue el producto.
- Cargue el producto únicamente hasta el peso máximo permitido; consulte la **figura D**.
- Cargue siempre el producto en el centro.
- No cargue el producto en los bordes, pues esto puede hacer que vuelque.
- Evite desplazar el producto por el suelo, pues este puede arañarse.

AVISO

- Proteja las superficies de almacenamiento contra la humedad.
- No coloque el producto sobre baldosas mojadas.

7. Instrucciones de limpieza y cuidado
¡AVISO!

¡Peligro de daños materiales!
- Limpie solo con un paño húmedo.
- Utilice únicamente un detergente suave.
- No utilice instrumentos de limpieza punzantes ni productos químicos.
- No utilice objetos afilados, como espátulas o similar, para que la superficie no sufra daños.

8. Eliminación
Eliminación del embalaje
El embalaje y el manual de instrucciones están fabricados en con materiales respetuosos con el medio ambiente que puede eliminar a través de los puntos de recogida o reciclaje de su localidad.

Eliminación del producto
El producto no puede eliminarse junto con la basura doméstica. Póngase en contacto con su comunidad o con el ayuntamiento o con su sucursal de Lidl para informarse de las posibilidades de eliminación que existen para el producto.

9. Garantía
Estimados clientes: este aparato tiene una garantía de 3 años a partir de la fecha de compra. En caso de que este producto sea defectuoso, le asiste el derecho legal a realizar la correspondiente reclamación al vendedor. Este derecho legal no se ve afectado por nuestras condiciones de garantía que se indican a continuación.

Condiciones de garantía
El plazo de garantía comienza a partir de la fecha de compra. Le rogamos que conserve el tique de compra original. Ese documento es necesario como comprobante de compra.
Si durante los tres años posteriores a la fecha de compra de este producto se presenta un defecto material o de fabricación, este producto se sustituirá o se reparará –a nuestra elección– sin que suponga ningún tipo de gasto para usted. Esta garantía requiere que se presente dentro del plazo de tres años el aparato defectuoso, el justificante de compra (tique de compra) y una breve descripción por escrito del defecto y del momento en el que se presentó.
Si el defecto está cubierto por nuestra garantía, se le devolverá el producto reparado o uno nuevo. La reparación o sustitución del producto no conlleva el inicio de un nuevo plazo de garantía.

Periodo de garantía y reclamaciones legales por defectos
La prestación de un servicio de garantía no prolonga el periodo de garantía. Esta condición también se aplica a las piezas sustituidas y reparadas. Los daños y defectos existentes en el momento de la compra deben comunicarse inmediatamente después del desembalado del producto. Las reparaciones que se produzcan una vez concluido el periodo de garantía serán a cargo del usuario.

Alcance de la garantía
El aparato ha sido producido con gran cuidado siguiendo estrictas directrices de calidad y verificado minuciosamente antes de la entrega. Las prestaciones de garantía se aplican a los fallos de materiales o fabricación. La presente garantía no se extiende a las piezas del producto que están sometidas a un desgaste normal y que, por lo tanto, pueden considerarse piezas de desgaste, ni a los daños producidos en piezas frágiles, tales como interruptores o las que están hechas de vidrio.
Esta garantía quedará anulada si el producto dañado ha sido utilizado de manera inadecuada o su mantenimiento ha sido inapropiado. Para un uso conforme del producto, es imprescindible respetar escrupulosamente todas las indicaciones expuestas en las instrucciones de uso. Es imprescindible evitar las finalidades de uso y actuaciones que se desaconsejan en las instrucciones de uso o sobre las que se advierte al usuario.
El producto está diseñado exclusivamente para el uso privado, no para su uso en entornos comerciales o industriales. La garantía queda anulada automáticamente en caso de uso inadecuado o abusivo del producto o de uso de la fuerza y también en caso de intervenciones no realizadas por nuestro servicio técnico autorizado.

Procedimiento en caso de reclamaciones de garantía
Para garantizar una rápida tramitación de su problema, le rogamos siga las indicaciones siguientes:
- Para todas las consultas, tenga a mano el tíquet de compra y el número de referencia (IAN 446930_2307) como prueba de su adquisición.
- Encontrará el número de referencia en la placa de características del producto, o bien grabado en este, en la portada de su manual de instrucciones o bien en la etiqueta autoadhesiva situada en el lado trasero o inferior del producto.
- Si se producen fallos de funcionamiento o cualquier otro defecto, póngase en contacto en primer lugar por teléfono o correo electrónico con el departamento de servicio técnico que se indica a continuación.
- A continuación, podrá enviar el producto considerado defectuoso a portes debidos al servicio técnico que se le indique, adjuntando el comprobante (tíquet) de compra e indicando dónde se encuentra el fallo y cuándo se ha producido.

En la página web www.lidl-service.com puede descargar este manual y muchos otros manuales, vídeos de productos y software de instalación.

Escaneando este código QR puede acceder directamente a la página del servicio técnico Lidl (www.lidl-service.com) y abrir las instrucciones de uso indicando el número de referencia (IAN 446930_2307).

PT

ESTANTE
Instruções de montagem e segurança

1. Introdução
Parabéns!
Com a sua compra optou por um produto de alta qualidade. Familiarize-se com o produto antes da primeira colocação em funcionamento. Para isso, leia atentamente o manual de montagem que se segue. Utilize o produto exclusivamente conforme descrito e apenas para as aplicações indicadas. Familiarize-se com todas as instruções de manuseamento e segurança antes de utilizar o produto. Guarde este manual de montagem. Ao entregar o produto a terceiros forneça igualmente toda a documentação.

Doravante, o Estante é designada por produto.

Explicação dos símbolos
Os seguintes símbolos e palavras de sinalização são utilizados neste manual de instruções de montagem, no produto ou na embalagem.

⚠ ATENÇÃO!

Este símbolo/palavra de sinalização identifica um perigo com um nível de risco alto que, caso não seja evitado, pode ter como consequência a morte ou ferimentos graves.

⚠ CUIDADO!

Este símbolo/palavra de sinalização identifica um perigo com um nível de risco baixo que, caso não seja evitado, pode ter como consequência ferimentos ligeiros ou moderados.

NOTA!

Esta palavra de sinalização adverte contra possíveis danos materiais ou fornece informações adicionais úteis sobre o uso.

Este símbolo indica informações suplementares.

Estes símbolos informam-no sobre a eliminação da embalagem e do produto.

Este símbolo fornece informações sobre o certificado FSC® (Conselho de Gestão Florestal).

2. Segurança
Utilização prevista
Não está prevista a utilização profissional deste produto. Uma utilização divergente ou a alteração indevida do produto são consideradas uso indevido e podem causar riscos, tais como ferimentos e danos. O distribuidor não assume qualquer responsabilidade civil pelos danos que resultem da utilização indevida.

O produto apenas é para a utilização em espaços interiores.

3. Volume de fornecimento (Fig. A)
3 x prateleiras ①
2 x peças laterais ②
12 x parafusos Ⓐ
1 x chave Allen 4 mm Ⓑ
4 x protetores, autocolantes Ⓒ
1x instruções de montagem e segurança (sem fig.)

4. Dados técnicos
Tipo: Estante
IAN: 446930_2307
N.° do art. Tradix: 446930-23-A
Material: Bambu
Medidas: 30 x 30 x 70 cm (C x P x A)
Peso: aprox. 1,8 kg
Máx. Carga máxima por prateleira: 2 kg
Data de produção: 11/2023
Garantia: 3 anos

5. Instruções de segurança
⚠ ATENÇÃO!

Risco de ferimentos e sufocamento!
Se as crianças brincarem com o produto ou a embalagem, podem ferir-se ou engasgar-se!
- Não deixe as crianças brincar com o produto ou com a embalagem.
- Vigie as crianças que estejam perto do produto.

⚠ ATENÇÃO!

Perigo de ferimentos!
Um produto que esteja danificado não deve ser utilizado! Existe o perigo de ferimentos!
- No caso de avarias, danos ou defeitos, não utilize o produto.
- As reparações indevidas podem constituir riscos elevados para o utilizador.

6. Montagem
1. Remova todo o material de embalagem.
2. Verifique se dispõe de todas as peças e se estas não apresentam danos.
   Se não for este o caso, entre em contacto através da morada da assistência técnica.

Para a montagem, é necessária uma chave Allen Ⓑ (incluída no volume de fornecimento).
- Monte o produto conforme apresentado da **Fig. B** à **Fig. C**.

⚠ CUIDADO!

Perigo de ferimentos!
Existe o perigo de ferimentos por tropeçamento ou queda.
- O produto não é um auxiliar de subida.
- Nunca se coloque ou se sente sobre o produto.

⚠ CUIDADO!

Perigo de danos materiais!
O produto não pode ser sobrecarregado.
- Carregue o produto apenas até à indicação de peso máximo, veja a **Fig. D**.
- Carregue o produto apenas no centro.
- Não exercer peso no produto nas pontas, uma vez que ele pode tombar.
- Evite empurrar o produto sobre o piso. O piso pode ficar riscado.

NOTA!
- Proteger as superfícies de colocação para não ficarem molhadas nem húmidas.
- Não colocar sobre azulejos molhados.

7. Instruções de limpeza e de manutenção
NOTA!

Perigo de danos materiais!
- limpar utilizando apenas um pano seco
- utilize apenas um produto de detergente suave
- não utilizar quaisquer detergentes ou químicos agressivos
- não utilizar quaisquer aparelhos de arestas vivas, como p. ex., espátulas ou artigos semelhantes, pode danificar a superfície

8. Eliminação
Eliminação da embalagem
A embalagem e o manual de instruções são compostos por materiais ecológicos, podendo ser eliminados através dos pontos de reciclagem locais.

Eliminação do produto
O produto não deve ser eliminado no lixo doméstico normal. Informe-se sobre as possibilidades de eliminação do produto junto da sua freguesia ou câmara municipal ou a sua sucursal do Lidl.

9. Garantia
Cliente, concedemos para este aparelho uma garantia de 3 anos válida a partir da data de compra. Se este produto apresentar defeitos, tem o direito de reclamar junto do vendedor do produto. Estes direitos legais não são limitados pela nossa garantia, que a seguir apresentamos.

Condições da garantia
O prazo da garantia começa na data de compra. Por favor, guarde o talão original. É necessário apresentar este documento como prova de compra.
Se, no espaço de três anos a partir da data de compra deste produto, surgir um defeito de material ou de fabrico, nós reparamos ou substituímos (opção nossa) o produto gratuitamente. Esta garantia pressupõe que, no espaço do prazo de três anos, se entregue o aparelho avariado e o recibo (talão de compra) e que se descreva, de forma sucinta, em que consiste o defeito e quando surgiu.
Se a nossa garantia cobrir o defeito, você receberá o produto reparado ou um novo produto. Com a troca do produto começa o período de garantia de acordo com DL 67/2003.

Período de garantia e direitos de reclamação legais
O período de garantia não é prolongado pela cobertura de garantia. Isto aplica-se também a peças substituídas e reparadas. Eventuais danos e defeitos detetados após o desembalamento, devem ser imediatamente comunicados. Após a expiração do período de garantia, as reparações necessárias serão cobradas.

Cobertura da garantia
O aparelho foi cuidadosamente produzido de acordo com os padrões de qualidade e diligentemente testado antes da entrega. A cobertura de garantia é válida para defeitos do material e defeitos de fábrica. Esta garantia não cobre peças do produto que estão sujeitas ao desgaste normal e, portanto, poderão ser consideradas como consumíveis ou danos em peças frágeis, p. ex., interruptores ou peças feitas de vidro.
Esta garantia será anulada caso o produto tenha sido danificado, utilizado de forma inadequada ou reparado. Para uma utilização adequada do produto, devem ser respeitadas, na íntegra, todas as instruções descritas no manual de instruções. As finalidades e ações não aconselhadas ou advertidas no manual de instruções têm de ser necessariamente evitadas.
O produto destina-se exclusivamente para a utilização privada e não para a comercial. No caso de manuseamento incorreto ou indevido, utilização da força e intervenções, que não sejam efetuadas pela nossa assistência técnica autorizada, a garantia é anulada.

Processamento da reclamação de garantia
De forma a garantir um processamento rápido da sua solicitação, siga as instruções abaixo indicadas:
- Para quaisquer questões, indique o recibo de compra e o número do artigo (IAN 446930_2307) como comprovativo de compra.
- O número do artigo encontra-se na placa de identificação do produto, numa gravação no produto, na capa do manual ou na etiqueta localizada na parte posterior ou inferior do produto.
- Caso ocorram erros de funcionamento ou outras avarias, contacte primeiro o departamento de serviços abaixo indicado por telefone ou por e-mail.
- Poderá enviar gratuitamente um produto registado como avariado, acompanhado do comprovativo de compra (recibo) e indicando qual a avaria e quando a mesma terá ocorrido, para a morada de assistência técnica que lhe foi fornecida.

Com a troca do produto recomeça o período de garantia de acordo com DL 67/2003.

Em www.lidl-service.com, poderá descarregar este e muitos outros manuais, vídeos de produtos e software de instalação.

Com este código QR poderá aceder diretamente à página de Assistência do Lidl (www.lidl-service.com) e, através da introdução do número do artigo (IAN 446930_2307), abrir o seu manual de instruções.

GB MT

SHELVING UNIT
Assembly and safety advice

1. Introduction
Congratulations!
With your purchase you have opted for a high-quality product. Familiarise yourself with the product before using it for the first time. Please read the following assembly and safety advice carefully. They contain important information for safety, use and disposal. Familiarise yourself with all of the assembly and safety advice before using the product. Only use the product as described and for the specific areas of application. Keep these assembly and safety advice in a safe place. Provide all of the documentation when passing the product on to third parties.

Hereinafter, the Shelving unit will be referred to as product.

Explanation of symbols
The following symbols and signal words are used in these assembly and safety advice, on the product or on the packaging.

⚠ WARNING!

This signal symbol/word indicates a hazard with a high level of risk which, if not avoided, may result in death or serious injury.

⚠ CAUTION!

This signal symbol/word indicates a hazard with a low level of risk which, if not avoided, may result in minor or moderate injury.

NOTE!

This signal word warns of possible property damage or provides you with useful additional information regarding the use.

This symbol indicates additional information.

These symbols inform you about the disposal of the packaging and the product.

This symbol provides information about the FSC® certificate.

2. Safety
Intended use
The product is not intended for commercial use. Different use or a modification to the product are not deemed as intended use and may lead to risks, such as injuries and damage. The distributor assumes no liability for damage that results from improper use.

The product is exclusively suitable for interior use.

3. Scope of delivery (Fig. A)
3 x Shelf ①
2 x Side section ②
12 x Screw Ⓐ
1 x Hexagon socket 4 mm Ⓑ
4 x Floor glides, self-adhesive Ⓒ
1x Assembly and safety advice (without fig.)

4. Technical specifications
Type: Shelving unit
IAN: 446930_2307
Tradix Item No.: 446930-23-A
Material: Bamboo
Measurements: 30 x 30 x 70 cm (W x D x H)
Weight: approx. 1.8 kg
Max load per shelf: 2 kg
Production date: 11/2023
Warranty: 3 years

5. Safety information
⚠ WARNING!

Risk of injury and suffocation!
If children play with the product or the packaging, they may injure themselves or suffocate!
- Do not let children play with the product or the packaging.
- Supervise children who are close to the product.

⚠ WARNING!

Risk of injury!
A defective product is not allowed to be used! There is a risk of injury!
- Do not use the product in the case of malfunctions, damage or defects.
- Significant danger can occur for the user in the case of improper repairs.

6. Assembly
1. Remove all packaging materials.
2. Check whether all parts are available and undamaged.
   If this is not the case, notify the specified service address.

For mounting you need a hexagon socket Ⓑ (supplied).
- Assemble the product as shown in **Fig. B** to **Fig. C**.

⚠ CAUTION!

Risk of injury!
There is a risk of injury due to tumbling or falling.
- The product is not a climbing aid.
- Never stand or sit on the product.

⚠ CAUTION!

Danger of property damage!
The product is not allowed to be overloaded.
- Only load the product up to the max. weight specification, see **Fig. D**.
- Only load the product in the middle.
- Do not load the product on the edge, it can tip over.
- Avoid pushing the product across the floor. The floor could become scratched.

NOTE!
- Protect storage surfaces from moisture or humidity.
- Please do not place on wet tiles.

7. Cleaning and care instructions
NOTE!

Danger of material damage!
- only clean with a damp cloth
- only use a mild detergent
- do not use any strong detergents and/or chemicals
- do not use sharp-edged tools such as spatulas or similar, they can damage the surface

8. Disposal
Disposal of the packaging
The packaging and instructions are made of environmentally friendly materials that you can dispose of at local recycling points.

Disposal of the product
The product may not be disposed of with normal household waste. For information on disposal options for the product, please contact your local council/municipality or your Lidl shop.

9. Warranty
Dear customer, the warranty on this product is 3 years from the purchase date. In the event of defects in this product, you are entitled to exercise your statutory rights against the seller of the product. These statutory rights are not limited by our warranty described in the following.

Warranty conditions
The warranty begins on the date of

czeństwo obrażeń ciała!
- Nie należy użytkować produktu w przypadku zakłóceń działania, uszkodzeń lub wad.
- Niefachowe naprawy mogą spowodować poważne ryzyko dla użytkownika.

6. Montaż
1. Zdjąć cały materiał opakowaniowy.
2. Należy sprawdzić, czy wszystkie części są kompletne i nieuszkodzone. Jeżeli tak się nie dzieje, należy zgłosić się pod podany adres serwisowy.

Do montażu niezbędny jest klucz imbusowy Ⓑ (znajduje się w zakresie dostawy).
- Należy zmontować produkt w sposób przedstawiony na rysunkach od **rys. B** do **rys. C**.

⚠ OSTROŻNIE!

Ryzyko obrażeń ciała!
Istnieje niebezpieczeństwo obrażeń ciała wskutek wywrócenia się lub upadku produktu.
- Produkt nie jest urządzeniem do wspinania się.
- Nie należy siadać na produkcie ani sadzać na nim innych osób.

⚠ OSTROŻNIE!

Zagrożenie uszkodzeniem mienia!
Nie należy przeciążać produktu.
- Produkt należy obciążać wyłącznie do wartości maks. dopuszczalnej wytrzymałości, patrz **rys. D**.
- Produkt należy obciążać wyłącznie centralnie.
- Nie należy obciążać produktu na krawędzi, może to spowodować jego wywrócenie.
- Należy unikać przesuwania produktu po podłodze. Może to spowodować zadrapanie powierzchni podłogi.

WSKAZÓWKA!
- Powierzchnie półek należy chronić przed wilgocią.
- Nie należy stawiać na mokrych płytkach.

7. Wskazówki czyszczenia i pielęgnacji

WSKAZÓWKA!

Niebezpieczeństwo szkód materialnych!
- do czyszczenia używać wyłącznie wilgotnej szmatki
- należy używaj tylko łagodnego detergentu
- nie należy używać ostrych środków czyszczących lub chemikaliów
- Nie należy używać urządzeń o ostrych krawędziach, jak np. Szpachla, które mogą uszkodzić powierzchnię

8. Utylizacja
Utylizacja opakowania

Opakowanie i instrukcja obsługi wykonane są z materiałów przyjaznych dla środowiska, które można utylizować w lokalnych punktach recyklingu.

20 PAP 04 LDPE

Utylizacja produktu

Produktu nie wolno wyrzucać razem z normalnymi odpadami domowymi. Aby uzyskać informacje na temat możliwości utylizacji produktu, należy skontaktować się z lokalnym urzędem miasta lub sklepem Lidl.

9. Gwarancja
Szanowni klienci, to urządzenie jest objęte 3-letnią gwarancją od daty zakupu. W przypadku wad produktu mogą dochodzić państwo swoich ustawowych roszczeń wobec sprzedawcy produktu. Tych ustawowych roszczeń nie ogranicza nasza przedstawiona poniżej gwarancja.

Warunki gwarancji

Okres gwarancji rozpoczyna się w dniu zakupu. Prosimy o zacho-wanie paragonu kasowego. Ten dokument stanowi dowód zakupu.
Jeśli w przeciągu trzech lat od daty zakupu tego produktu ujawni się wada materiałowa lub błąd produkcyjny, produkt – według naszego uznania – zostanie przez nas bezpłatnie naprawiony lub wymieniony na nowy. Warunkiem skorzystania ze świadczeń gwarancyjnych jest przedłożenie w czasie trzyletniego okresu gwarancyjnego wadliwego urządzenia i dowodu zakupu (paragonu) oraz krótkie opisanie, na czym polega wada i kiedy wystąpiła.
Jeśli nasza gwarancja obejmuje tę wadę, otrzymają państwo naprawiony lub nowy produkt. Wraz z naprawą lub wymianą produktu nie rozpoczyna się nowy okres obowiązywania gwarancji.

Okres gwarancji i roszczenia z tytułu wad

Rękojmia nie wydłuża okresu gwarancji. Dotyczy to również części wymienionych i naprawionych. Szkody i wady produktu obecne już w momencie zakupu należy zgłosić niezwłocznie po rozpakowaniu. Po upływie okresu gwarancji naprawy są płatne.

Zakres gwarancji

Urządzenie zostało wyprodukowane z zachowaniem staranności i surowych wytycznych jakości, i sprawdzone przed dostawą. Gwarancja obejmuje wyłącznie szkody materiałowe i fabryczne. Niniejsza gwarancja nie obejmuje części produktu, które podlegają normalnemu zużywaniu i dlatego są uważane za części zużywające się, ani uszkodzeń łamliwych części, np. Wyłączników lub części wykonanych ze szkła.
Gwarancja traci ważność, jeżeli produkt został uszkodzony, był użytkowany lub konserwowany w nieprawidłowy sposób. W celu należytego użytkowania produktu należy dokładnie przestrzegać wszystkich instrukcji podanych w instrukcji obsługi. Należy bezwzględnie powstrzymać się od zastosowań i sposobów obchodzenia się z produktem, które w instrukcji obsługi są odradzane lub przed którymi instrukcja ostrzega.
Produkt jest przeznaczony włącznie do użytku prywatnego i nie nadaje się do zastosowań komercyjnych. Gwarancja traci ważność w przypadku nieprawidłowego i nienależytego obchodzenia się, zastosowania siły i interwencji, które nie są przeprowadzane przez nasz autoryzowany punkt serwisowy.

Procedura w przypadku świadczeń gwarancyjnych

W celu zapewnienia szybkiej realizacji zgłoszenia należy postępować zgodnie z poniższymi wskazówkami.
- W przypadku wszystkich zgłoszeń przygotować paragon i numer artykułu (IAN 446930_2307) jako dowód zakupu.
- Numer artykułu jest podany na tabliczce znamionowej produktu, wytłoczony na produkcie, podany na stronie tytułowej instrukcji lub naklejce z tyłu lub na spodzie produktu.
- W przypadku zakłóceń w działaniu lub innych wad należy skontaktować się telefonicznie lub pocztą elektroniczną z działem serwisu wskazanym poniżej.
- Produkt zarejestrowany jako wadliwy można następnie odesłać bez opłaty pocztowej pod otrzymanym adresem serwisu, dołączając dowód zakupu (paragon) oraz opis lokalizacji i czasu wystąpienia wady.

Wraz z wymianą urządzenia lub ważnej części, zgodnie z obowiązującym art. 581 §1 kodeksu cywilnego, okres gwarancji rozpoczyna się od nowa.

Na stronie www.lidl-service.com można pobrać niniejszą oraz dalsze instrukcje, filmy dotyczące produktu oraz oprogramowanie instalacyjne.

Przy użyciu tego kodu QR można przejść bezpośrednio na stronę serwisu Lidl (www.lidl-service.com) i otworzyć instrukcję obsługi po wprowadzeniu numeru artykułu (IAN 446930_2307).

PDF ONLINE www.lidl-service.com

(DE) (AT) (CH)

REGAL
Montage- und Sicherheitshinweise

1. Einleitung
Herzlichen Glückwunsch!

Mit Ihrem Kauf haben Sie sich für ein hochwertiges Produkt entschieden. Machen Sie sich vor der ersten Inbetriebnahme mit dem Produkt vertraut. Lesen Sie hierzu aufmerksam die nachfolgenden Montage- und Sicherheitshinweise. Machen Sie sich vor der Benutzung des Produkts mit allen Montage- und Sicherheitshinweisen vertraut. Benutzen Sie das Produkt nur wie beschrieben und für die angegebenen Einsatzbereiche. Bewahren Sie diese Montage- und Sicherheitshinweise für späteres Nachschlagen gut auf. Händigen Sie alle Unterlagen bei Weitergabe des Produkts an Dritte ebenfalls mit aus.

Im Folgenden wird das Regal Produkt genannt.

Zeichenerklärung
Die folgenden Symbole und Signalwörter werden in diesen Montage- und Sicherheitshinweisen, auf dem Produkt oder auf der Verpackung verwendet.

⚠ WARNUNG!

Dieses Signalsymbol/-wort bezeichnet eine Gefährdung mit einem hohen Risikograd, die, wenn sie nicht vermieden wird, den Tod oder eine schwere Verletzung zur Folge haben kann.

⚠ VORSICHT!

Dieses Signalsymbol/-wort bezeichnet eine Gefährdung mit einem niedrigen Risikograd, die, wenn sie nicht vermieden wird, eine geringfügige oder mäßige Verletzung zur Folge haben kann.

HINWEIS!

Dieses Signalwort warnt vor möglichen Sachschäden oder bietet Ihnen nützliche Zusatzinformationen zur Verwendung.

Dieses Symbol weist auf weiterführende Informationen hin.

Diese Symbole informieren Sie über die Entsorgung von Verpackung und Produkt.

20 PAP 04 LDPE

FSC www.fsc.org 100 % Bamboo FSC® C124851

Dieses Symbol gibt Auskunft über das FSC®-Zertifikat.

2. Sicherheit
Bestimmungsgemäßer Gebrauch

Das Produkt ist nicht für den gewerblichen Einsatz bestimmt. Andere Verwendung oder Veränderung am Produkt gelten als nicht bestimmungsgemäß und können zu Risiken wie Verletzungen und Beschädigungen führen. Für Schäden, die aus der nicht bestimmungsgemäßen Verwendung resultieren, übernimmt der Inverkehrbringer keine Haftung.

Das Produkt ist ausschließlich für den Gebrauch im Innenbereich geeignet.

3. Lieferumfang (Abb. A)
3x Regalboden ①
2x Seitenteil ②
12x Schraube Ⓐ
1x Innensechskant 4 mm Ⓑ
4x Bodengleiter, selbstklebend Ⓒ
1x Montage- und Sicherheitshinweise (ohne Abb.)

4. Technische Daten
Typ: Regal
IAN: 446930_2307
Tradix Art.-Nr.: 446930-23-A
Material: Bambus
Maße: 30 x 30 x 70 cm (B x T x H)
Gewicht: ca. 1,8 kg
Max. Belastung je Ablage: 2 kg
Produktionsdatum: 11/2023
Garantie: 3 Jahre

5. Sicherheitshinweise

⚠ WARNUNG!

Verletzungs- und Erstickungsgefahr!
Wenn Kinder mit dem Produkt oder der Verpackung spielen, können sie sich daran verletzen oder ersticken!
- Lassen Sie Kinder nicht mit dem Produkt oder der Verpackung spielen.
- Beaufsichtigen Sie Kinder in der Nähe des Produkts.

⚠ WARNUNG!

Verletzungsgefahr!
Ein defektes Produkt darf nicht benutzt werden! Es besteht Verletzungsgefahr!
- Benutzen Sie das Produkt nicht bei Funktionsstörungen, Beschädigungen oder Defekten.
- Durch unsachgemäße Reparaturen können erhebliche Gefahren für den Benutzer entstehen.

6. Montage
1. Entfernen Sie sämtliches Verpackungsmaterial.
2. Überprüfen Sie, ob alle Teile vorhanden und unbeschädigt sind. Falls dies nicht der Fall ist, melden Sie sich bei der angegebenen Serviceadresse.

Zur Montage benötigen Sie einen Innensechskant Ⓑ (mitgeliefert).
- Montieren Sie das Produkt wie in den **Abb. B** bis **Abb. C** gezeigt.

⚠ VORSICHT!

Verletzungsgefahr!
Es besteht Verletzungsgefahr durch Stürzen oder Fallen.
- Das Produkt ist keine Steighilfe.
- Stellen oder setzen Sie sich niemals auf das Produkt.

⚠ VORSICHT!

Gefahr von Sachbeschädigung!
Das Produkt darf nicht überlastet werden.
- Belasten Sie das Produkt nur bis zur max. Gewichtsangabe, siehe **Abb. D**.
- Belasten Sie das Produkt nur mittig.
- Belasten Sie das Produkt nicht am Rand, es kann umkippen.
- Vermeiden Sie es, das Produkt über den Boden zu schieben. Der Boden kann verkratzt werden.

HINWEIS!
- Die Ablageoberflächen vor Nässe oder Feuchtigkeit schützen.
- Das Produkt bitte nicht auf nasse Fliesen stellen.

7. Reinigungs- & Pflegehinweise

HINWEIS!

Gefahr von Sachschäden!
- nur mit einem feuchten Lappen reinigen
- benutzen Sie nur ein mildes Reinigungsmittel
- keine scharfen Reinigungsmittel bzw. Chemikalien verwenden
- keine scharfkantigen Produkte, wie z. B. Spachteln oder Ähnliches verwenden, sie können die Oberfläche beschädigen

8. Entsorgung
Verpackung entsorgen

Die Verpackung und die Anleitung bestehen aus umweltfreundlichen Materialien, die Sie über die örtlichen Recyclingstellen entsorgen können.

20 PAP 04 LDPE

Produkt entsorgen

Das Produkt darf nicht über den normalen Hausmüll entsorgt werden. Über Entsorgungsmöglichkeiten des Produkts informieren Sie sich bitte bei Ihrer Gemeinde-/Stadtverwaltung oder in Ihrer Lidl-Filiale.

9. Garantie
Sehr geehrte Kundin, sehr geehrter Kunde, Sie erhalten auf dieses Produkt 3 Jahre Garantie ab Kaufdatum. Im Falle von Mängeln dieses Produkts stehen Ihnen gegen den Verkäufer des Produkts gesetzliche Rechte zu. Diese gesetzlichen Rechte werden durch unsere im Folgenden dargestellte Garantie nicht eingeschränkt.

Garantiebedingungen

Die Garantiefrist beginnt mit dem Kaufdatum. Bitte bewahren Sie den Original-Kassenbon gut auf. Diese Unterlage wird als Nachweis für den Kauf benötigt.
Tritt innerhalb von drei Jahren ab dem Kaufdatum dieses Produkts ein Material- oder Fabrikationsfehler auf, wird das Produkt von uns – nach unserer Wahl – für Sie kostenlos repariert oder ersetzt. Diese Garantieleistung setzt voraus, dass innerhalb der Drei-Jahres-Frist das defekte Produkt und der Kaufbeleg (Kassenbon) vorgelegt und schriftlich kurz beschrieben wird, worin der Mangel besteht und wann er aufgetreten ist.
Wenn der Defekt von unserer Garantie gedeckt ist, erhalten Sie das reparierte oder ein neues Produkt zurück. Mit Reparatur oder Austausch des Produkts beginnt kein neuer Garantiezeitraum.

Garantiezeit und gesetzliche Mängelansprüche

Die Garantiezeit wird durch die Gewährleistung nicht verlängert. Dies gilt auch für ersetzte und reparierte Teile. Eventuell schon beim Kauf vorhandene Schäden und Mängel müssen sofort nach dem Auspacken gemeldet werden. Nach Ablauf der Garantiezeit anfallende Reparaturen sind kostenpflichtig.

Garantieumfang

Das Produkt wurde nach strengen Qualitätsrichtlinien sorgfältig produziert und vor Anlieferung gewissenhaft geprüft. Die Garantieleistung gilt für Material- oder Fabrikationsfehler. Diese Garantie erstreckt sich nicht auf Produktteile, die normaler Abnutzung ausgesetzt sind und daher als Verschleißteile angesehen werden können oder für Beschädigungen an zerbrechlichen Teilen, z. B. Schalter oder die aus Glas gefertigt sind.
Diese Garantie verfällt, wenn das Produkt beschädigt, nicht sachgemäß benutzt oder gewartet wurde. Für eine sachgemäße Benutzung des Produkts sind alle in der Anleitung aufgeführten Anweisungen genau einzuhalten. Verwendungszwecke und Handlungen, von denen in der Anleitung abgeraten oder vor denen gewarnt wird, sind unbedingt zu vermeiden.
Das Produkt ist lediglich für den privaten und nicht für den gewerblichen Gebrauch bestimmt. Bei missbräuchlicher und unsachgemäßer Behandlung, Gewaltanwendung und bei Eingriffen, die nicht von unserer autorisierten Service-Niederlassung vorgenommen wurden, erlischt die Garantie.

Abwicklung im Garantiefall

Um eine schnelle Bearbeitung Ihres Anliegens zu gewährleisten, folgen Sie bitte den folgenden Hinweisen:
- Bitte halten Sie für alle Anfragen den Kassenbon und die Artikelnummer (IAN) 446930_2307 als Nachweis für den Kauf bereit.
- Die Artikelnummer entnehmen Sie bitte dem Typenschild am Produkt, einer Gravur am Produkt, dem Titelblatt Ihrer Anleitung oder dem Aufkleber auf der Rück- oder Unterseite des Produkts.
- Sollten Funktionsfehler oder sonstige Mängel auftreten, kontaktieren Sie zunächst die nachfolgend benannte Serviceabteilung telefonisch oder per E-Mail.
- Ein als defekt erfasstes Produkt können Sie dann unter Beifügung des Kaufbelegs (Kassenbon) und der Angabe, worin der Mangel besteht und wann er aufgetreten ist, für Sie portofrei an die Ihnen mitgeteilte Serviceadresse übersenden.

Auf www.lidl-service.com können Sie dieses und viele weitere Handbücher, Produktvideos und Installationssoftware herunterladen.

Mit diesem QR-Code gelangen Sie direkt auf die Lidl-Service-Seite (www.lidl-service.com) und können mittels der Eingabe der Artikelnummer (IAN) 446930_2307 Ihre Anleitung öffnen.

PDF ONLINE www.lidl-service.com

DISTRIBUTOR / JÄLLEENMYYJÄ / ÅTERFÖRSÄLJARE / PODMIOT WPROWADZAJĄCY DO OBROTU / INVERKEHRBRINGER:
TRADIX GmbH & Co. KG
Schwanheimer Str. 132
DE-64625 Bensheim/GERMANY

SERVICE ADDRESS / HUOLTOLIIKE / SERVICEADRESS / ADRES SERWISU / SERVICEADRESSE:
TRADIX SERVICE-CENTER
c/o Teknihall Elektronik GmbH
Alfred-Nobel-Str. 1
DE-63128 Dietzenbach/GERMANY

Hotline: 00800 30012001
(free of charge, mobile networks may vary / ilmaiseksi, matkapuhelin poikkeava / kostnadsfritt, avgift för mobilsamtal kann variera / połączenie bezpłatne z telefonu stacjonarnego, połączenie z telefonu komórkowego płatne według stawki operatora / kostenfrei, Mobilfunk abweichend)

E-Mail: tradix-gb@teknihall.com
E-Mail: tradix-fi@teknihall.com
E-Mail: tradix-se@teknihall.com
E-Mail: tradix-pl@teknihall.com
E-Mail: tradix-de@teknihall.com
E-Mail: tradix-at@teknihall.com
E-Mail: tradix-ch@teknihall.com

Last update · Tietojen tila · Informationens stånd · Stan informacji · Stand der Informationen:
11/2023
Tradix Art.-Nr.: 446930-23-A

IAN 446930_2307

LIVARNO home

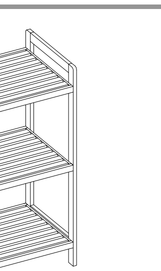

PDF ONLINE www.lidl-service.com

SHELVING UNIT

(GB)
SHELVING UNIT
Assembly and safety advice

(FI)
HYLLY
Asennus- ja turvaohjeet

(SE)
HYLLA
Monterings- och säkerhetsanvisningar

(PL)
REGAŁ
Wskazówki dotyczące montażu oraz bezpieczeństwa

(DE) (AT) (CH)
REGAL
Montage- und Sicherheitshinweise

GARANTIE · WARRANTY · TAKUU · GARANTI · GWARANCJI · GARANTIA · GARANTII — 3 YEAR VUOTTA ÅRS LATA METŲ -AASTANE GADU JAHRE

3 IAN 446930_2307 (FI) (PL)

(GB)

SHELVING UNIT
Assembly and safety advice

1. Introduction
Congratulations!

With your purchase you have opted for a high-quality product. Familiarise yourself with the product before using it for the first time. Please read the following assembly and safety advice carefully. They contain important information for safety, use and disposal. Familiarise yourself with all of the assembly and safety advice before using the product. Only use the product as described and for the specific areas of application. Keep these assembly and safety advice in a safe place. Provide all of the documentation when passing the product on to third parties.

Hereinafter, the Shelving unit will be referred to as product.

Explanation of symbols
The following symbols and signal words are used in these assembly and safety advice, on the product or on the packaging.

⚠ WARNING!

This signal symbol/word indicates a hazard with a high level of risk which, if not avoided, may result in death or serious injury.

⚠ CAUTION!

This signal symbol/word indicates a hazard with a low level of risk which, if not avoided, may result in minor or moderate injury.

NOTE!

This signal word warns of possible property damage or provides you with useful additional information regarding the use.

This symbol indicates additional information.

These symbols inform you about the disposal of the packaging and the product.

20 PAP 04 LDPE

FSC www.fsc.org 100 % Bamboo FSC® C124851

This symbol provides information about the FSC® certificate.

2. Safety
Intended use

The product is not intended for commercial use. Different use or a modification to the product are not deemed as intended use and may lead to risks, such as injuries and damage. The distributor assumes no liability for damage that results from improper use.

The product is exclusively suitable for interior use.

3. Scope of delivery (Fig. A)
3 x Shelf ①
2 x Side section ②
12 x Screw Ⓐ
1 x Hexagon socket 4 mm Ⓑ
4 x Floor glides, self-adhesive Ⓒ

A

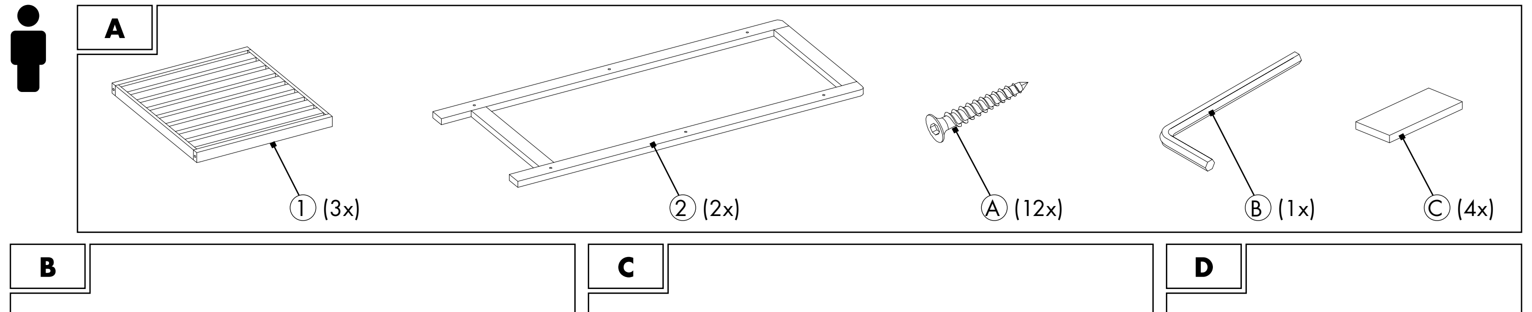

B

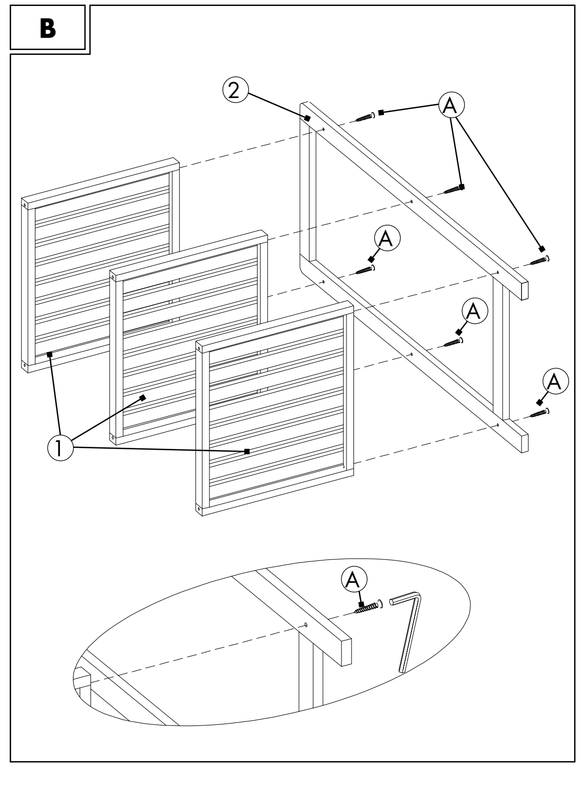

C

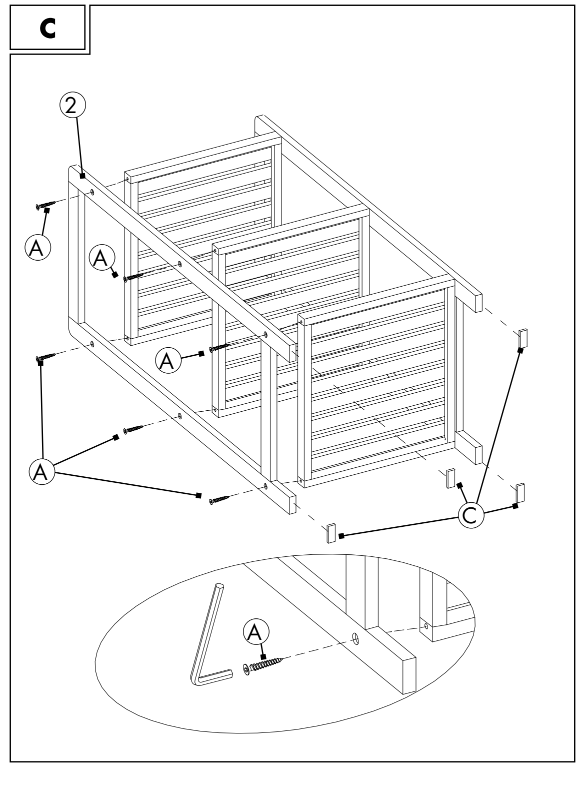

D

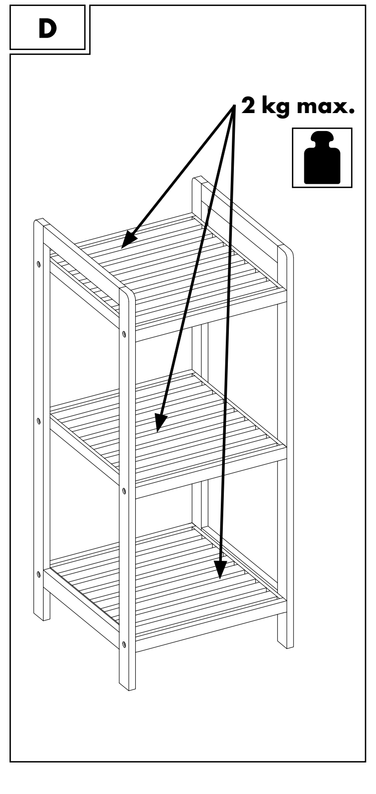

1x Assembly and safety advice (without fig.)

4. Technical specifications

Type: Shelving unit
IAN: 446930_2307
Tradix Item No.: 446930-23-A
Material: Bamboo
Measurements: 30 x 30 x 70 cm (W x D x H)
Weight: approx. 1.8 kg
Max load per shelf: 2 kg
Production date: 11/2023
Warranty: 3 years

5. Safety information

⚠ WARNING!

Risk of injury and suffocation!

If children play with the product or the packaging, they may injure themselves or suffocate!
- Do not let children play with the product or the packaging.
- Supervise children who are close to the product.

⚠ WARNING!

Risk of injury!
A defective product is not allowed to be used! There is a risk of injury!
- Do not use the product in the case of malfunctions, damage or defects.
- Significant danger can occur for the user in the case of improper repairs.

6. Assembly

1. Remove all packaging materials.
2. Check whether all parts are available and undamaged.
   If this is not the case, notify the specified service address.

For mounting you need a hexagon socket Ⓑ (supplied).
- Assemble the product as shown in **Fig. B** to **Fig. C**.

⚠ CAUTION!

Risk of injury!
There is a risk of injury due to tumbling or falling.
- The product is not a climbing aid.
- Never stand or sit on the product.

⚠ CAUTION!

Danger of property damage!

The product is not allowed to be overloaded.
- Only load the product up to the max. weight specification, see **Fig. D**.
- Only load the product in the middle.
- Do not load the product on the edge, it can tip over.
- Avoid pushing the product across the floor. The floor could become scratched.

NOTE!

- Protect storage surfaces from moisture or humidity.
- Please do not place on wet tiles.

7. Cleaning and care instructions

NOTE!

Danger of material damage!
- only clean with a damp cloth
- only use a mild detergent
- do not use any strong detergents and/or chemicals
- do not use sharp-edged tools such as spatulas or similar, they can damage the surface

8. Disposal

Disposal of the packaging
The packaging and instructions are made of environmentally friendly materials that you can dispose of at local recycling points.

Disposal of the product
The product may not be disposed of with normal household waste. For information on disposal options for the product, please contact your local council/municipality or your Lidl shop.

9. Warranty

Dear customer, the warranty on this product is 3 years from the purchase date. In the event of defects in this product, you are entitled to exercise your statutory rights against the seller of the product. These statutory rights are not limited by our warranty described in the following.

Warranty conditions
The warranty begins on the date of purchase. Please keep the original receipt. This document is required as verification of the purchase.
If a material or manufacturing defect arises within three years from the purchase date of this product, the product will be repaired or replaced, as per our choice, at no charge to you. This warranty service requires the submission of the purchase receipt and the defective product within the three-year period and a short written description of the defect and when it arose.
If the defect is covered by our warranty, the repaired or a new product will be returned to you. The warranty period does not restart with the repair or replacement of the product.

Guarantee period and statutory claims for defects
The guarantee period will not be extended by the warranty. This also applies to replaced and repaired parts. Damage and defects which may possibly already exist upon purchase must be reported immediately after unpacking. After the guarantee period has expired, required repairs shall be subject to a charge.

Scope of guarantee
The device has been carefully produced under strict quality guidelines and conscientiously inspected prior to delivery. The guarantee service applies to material or manufacturing faults. This guarantee does not extend to product parts, which are exposed to normal wear and tear and can therefore be regarded as wearing parts or to damage to fragile parts, e.g. switches or which are made of glass. This guarantee shall lapse, if the product is damages, not used properly or maintained properly. For proper use of the product, all of the instructions in the operating instructions must be precisely complied with. Purposes and actions, which are dissuaded from or warned about in the operating instructions must be avoided.
The product is only intended for private and not commercial use. In the case of abusive and improper handling, use of force and with interventions, which are not performed by our authorised service branch, the guarantee shall lapse.

Processing in the case of a guarantee claim
To ensure quick processing of your concern, please follow the instructions below:
- Please have the till receipt and article number available (IAN) 446930_2307 as proof of the purchase.
- You can find the article number on the rating plate on the product, as an engraving on the product, the title place of your instructions or the sticker on the back or underside of the product.
- If malfunctions or other defects occur, first contact the service department below by telephone or e-mail.
- You can then send a product that has been recorded as being defective, including the proof of purchase (till receipt) and stating what the defect is and when it occurred, postage-free to the service address provided to you.

On www.lidl-service.com, you can download these and many other manuals, product videos and installation software.

With this QR code, you can directly reach the Lidl Service website (www.lidl-service.com) and can open your operating instructions by entering the article number (IAN 446930_2307).

FI

HYLLY
Asennus- ja turvaohjeet

1. Johdanto

Sydämelliset onnittelut!
Olet ostanut korkealaatuisen tuotteen. Tutustu tuotteeseen ennen sen ensimmäistä käyttöä. Lue seuraavat kokoamisohjeet huolellisesti. Käytä tuotetta vain kuvatulla tavalla ja van mainittuihin käyttötarkoituksiin. Tutustu ennen tuotteen käyttöä kaikkiin käyttö- ja turvallisuusohjeisiin. Säilytä ohjeet tulevaa käyttöä varten. Anna kaikki asiakirjat tuotetta luovuttettaessa kolmansille osapuolille.

Jäljempänä Hylly on "tuote".

Merkkien selitykset
Seuraavia symboleja ja merkkisanoja käytetään tässä asennusohjeet, tuotteessa tai pakkauksessa.

⚠ VAROITUS!

Tämä symboli/-sana kuvaa suuri riskiasteen vaaraa, jonka seurauksena voi olla kuolema tai vakava loukkaantuminen, jos sitä ei vältetä.

⚠ HUOMIO!

Tämä merkkisymboli/-sana kuvaa pienen riskiasteen vaaraa, jonka seurauksena voi olla vähäinen tai kohtalainen loukkaantuminen, jos sitä ei vältetä.

HUOMAUTUS!

Tämä merkkisana varoittaa mahdollisista esinevahingoista tai tarjoaa sinulle hyödyllisiä lisätietoja käytöstä.

Tämä symboli viittaa ohjeen lisätietoihin.

Nämä symbolit tiedottaa pakkauksen ja tuotteen hävittämisestä.

Tämä symboli antaa tietoa FSC®-sertifikaatista.

2. Turvallisuus Määräystenmukainen käyttö

Tuotetta ei ole tarkoitettu ammattimaiseen käyttöön. Muunlainen käyttö tai tuotteeseen tehty muutos ei ole määräystenmukaista käyttöä, ja ne voivat aiheuttaa riskejä, kuten loukkaantumisen tai tuotteen vaurioitumisen. Jakeija ei vastaa vahingoista, jotka ovat seurausta muusta kuin määräystenmukaisesta käytöstä.

Tuote soveltuu vain sisäkäyttöön.

3. Pakkauksen sisältö (kuva A)

3 kpl hyllylevyjä ①
2 kpl sivukappaleita ②
12 kpl ruuveja Ⓐ
1 kpl kuusiokoloruuveja 4 mm Ⓑ
4 kpl jalan itseliimautuvia liukukappaleita Ⓒ
1 kpl Asennus- ja turvaohjeet (ilman kuvaa)

4. Tekniset tiedot

Tyyppi: Hylly
IAN: 446930_2307
Tradix-nro: 446930-23-A
Materiaali: Bambu
Mitat: 30 x 30 x 70 cm (L x S x K)
Paino: noin 1,8 kg
Max. Kuormitus hyllyä kohti: 2 kg
Valmistusajankohta: 11/2023
Takuu: 3 vuotta

5. Turvallisuusohjeet

⚠ VAROITUS!

Loukkaantumis- ja tukehtumisvaara!
Jos lapset leikkivät tuote tai sen pakkauksen kanssa se saattaa aiheuttaa loukkaantumisen tai tukehtumisen!
- Älä anna lasten leikkiä tuotteen tai sen pakkauksen kanssa.
- Valvo tuotteen lähellä olevia lapsia.

⚠ VAROITUS!

Loukkaantumisvaara!
Viallista tuotetta ei saa käyttää!
Loukkaantumisvaara!
- Älä käytä tuotetta, joka on viallinen tai vahingoittunut, tai jossa on toimintahäiriöitä.
- Epäasianmukainen korjaaminen voi aiheuttaa huomattavia vaaroja käyttäjälle.

6. Asennus

1. Poista kaikki pakkausmateriaalit.
2. Tarkasta, että kaikki osat ovat mukana ja ehjät.
   Mikäli näin ei ole, ota yhteyttä ilmoittetuun asiakaspalvelusoitteeseen.

Asennuksen tarvitaan kuusiokoloavain Ⓑ (sisältyy toimitukseen).
- Asenna tuote **Kuvien B**–**C** mukaisesti.

⚠ HUOMIO!

Loukkaantumisvaara!
Kaatumisesta tai putoamisesta johtuva loukkaantumisvaara!
- Tuote ei ole kiipeämisväline.
- Älä koskaan nouse tuotteen päälle.

⚠ HUOMIO!

Esinevahingon vaara!
Tuotetta ei saa ylikuormittaa!
- Kuormita tuotetta enintään sen enimmäiskuormituksen mukaisesti, ks. **kuva D**.
- Tuotetta saa kuormittaa vain keskeltä.
- Tuotetta ei saa kuormittaa reunoilta, sillä se voi kaatua.
- Vältä tuotteen vetämistä lattiaa pitkin. Se voi naarmuttaa lattiaa.

HUOMAUTUS!

- Suojaa tasot nesteiltä ja kosteudelta.
- Älä aseta tuotetta märille kaakeleille.

7. Puhdistus- ja huolto-ohjeet

HUOMAUTUS!

Aineellisten vahinkojen vaara!
- Puhdista kostealla liinalla
- Käytä vain mietoa pesuainetta
- Älä käytä vahvoja pesuaineita tai kemikaaleja
- Älä käytä teräväreunaisia laitteita, kuten lastat tai vastaavat, ne voivat vahingoittaa pintaa.

8. Hävittäminen

Pakkauksen hävittäminen
Pakkaus ja käyttöohjeet on valmistettu ympäristöystävällisistä materiaaleista, jotka voit hävittää paikallisissa kierrätyspisteissä.

Tuotteen hävittäminen
Tuotetta ei saa hävittää tavallisen kotitalousjätteen mukana. Lisätietoja tuotteen hävittämisvaihtoehdoista saat paikallisella kaupungilta/kunnalta tai Lidl-myymälästäsi.

9. Takuu

Hyvä asiakas, tällä tuotteella on 3 vuoden takuu ostopäivästä alkaen. Jos tuotteessa ilmenee puutteita, on teillä lailliset oikeudet kääntyä myyjän puoleen. Seuraavat takuuehtomme eivät rajoita laillisia oikeuksiannne kuluttajana.

Takuuehdot
Takuuaika alkaa ostopäivästä. Säilytä alkuperäinen kassakuitti tallessa. Se tarvitaan todisteeksi ostosta.
Jos kolme vuoden sisällä tämän tuotteen ostopäivästä ilmenee materiaali- tai valmistusvirhe, korjaamme tai vaihdamme tuotteen uuteen – valintamme mukaan – maksutta. Takuu edellyttää, että kolme vuoden määräajan kuluessa viallinen tuote ja ostotodistus (kassakuitti) esitetään meille ja kuvaillaan lyhyesti virhe ja sen ilmenemisen ajankohta.
Jos vika kuuluu takuumme piiriin, saatte tilalle joko korjatun tai uuden tuotteen. Tuotteen vaihto tai korjaus ei oikeuta uuteen takuuaikaan.

Takuuaika ja lakisääteinen virhevastuu
Takuukorvaus ei pidennä takuuaikaa. Tämä koskee myös vaihdettuja ja korjattuja osia. Jo ostohetkellä mahdollisesti olemassa olevista vaurioista ja puutteista tulee ilmoittaa välittömästi pakkauksesta purkamisen jälkeen. Takuuajan päättymisen jälkeen tapahtuvat korjaukset ovat maksullisia.

Takuun laajuus
Laite on valmistettu tiukkojen laatuvaatimusten mukaisesti huolella ja tarkastettu perusteellisesti ennen toimitusta. Takuu koskee materiaali- tai valmistusvirheitä. Tämä takuu ei kata tuotteen osia, jotka altistuvat normaalille kulumiselle ja joita siksi voidaan pitää kuluvina osina, tai helposti rikki meneviä osia, kuten kytkimiä tai lasista valmistettuja osia.
Tämä takuu raukeaa, jos tuotetta on vaurioitettu tai sitä ei ole käytetty tai huollettu asianmukaisesti. Tuotteen asianmukainen käyttö edellyttää kaikkien käyttöohjeessa esitettyjen ohjeiden tarkkaa noudattamista. Käyttäjän on ehdottomasti vältettävä käyttötarkoituksia ja toimintaa, joita käyttöohjeessa kehotetaan välttämään tai joista siinä varoitetaan.
Tuote on tarkoitettu ainoastaan yksityiskäyttöön, ei ammattimaiseen käyttöön. Laitteen vääränlainen ja epäasianmukainen käsittely, väkivallan käyttö ja muut kuin valtuutetun huoltoliikkeen suorittamat toimenpiteet aiheuttavat takuun raukeamisen.

Toiminnen takuutapauksessa
Jotta asiasi voidaan käsitellä nopeasti, noudata seuraavia ohjeita:
- Pidä kaikkia kyselyjä varten kassakuitti ja tuotenumero (IAN 446930_2307) tallessa todisteena ostosta.
- Tuotenumeron löydät tuotteessa olevasta tyyppikilvestä tai kaiverruksesta, käyttöohjeen kansisivulta tai tuotteen taka- tai alasivulla olevasta tarrasta.
- Mikäli tuotteessa ilmenee toimintahäiriöitä tai muita puutteita, ota ensin yhteyttä jäljempänä mainittuun huolto-osastoon puhelimitse tai sähköpostitse.
- Voit lähettää viallisena pitämäsi tuotteen yhdessä ostokuitin (kassakuitin) kanssa maksutta sinulle ilmoitettuun huolto-osoitteeseen. Liitä mukaan selvitys viasta ja siitä, milloin se on ilmennyt.

Osoitteessa www.lidl-service.com voit ladata tämän ja monia muita käsikirjoja, tuotevideoita ja asennusohjelmia.

Tällä QR-koodilla pääset suoraan Lidl-huoltosivustolle (www.lidl-service.com) ja voit avata tuotteen käyttöohjeen syöttämällä tuotenumeron (IAN 446930_2307).

SE

HYLLA
Monterings- och säkerhetsanvisningar

1. Inledning

Hjärtliga lyckönskningar!
Du har köpt en produkt som håller hög kvalitet. Bekanta dig med produkten innan du börjar använda den. Läs noga igenom följande monteringsanvisningar. Använd endast produkten enligt beskrivningen och för det avsett användningsområde. Bekanta dig med alla användnings- och säkerhetsanvisningar innan du använder produkten. Spara dessa monteringsanvisningar på ett säkert ställe. Låt alla underlag följa med produkten när du lämnar den vidare till tredje part.

Nedan kallas Hylla för produkt.

Symbolförklaring
Följande symboler och signalord används i denna monteringsanvisningar, på produkt eller på förpackningen.

⚠ VARNING!

Denna symbol/detta signalord beteckna en fara med hög risk, som om den inte förhindras kann leda till dödsfall eller allvarliga personskador.

⚠ FÖRSIKTIG!

Denna symbol/detta signalord beteckna en fara med låg risknivå som, om den inte undviks, kan resultera i mindre eller måttliga skador.

HÄNVISNING!

Detta signalord varnar för möjliga materiella skador eller ger dig användbar ytterligare information om användningen.

Denna symbol hänvisar till viktig information.

Disse symboler ger information om avfallshantering av förpackning och produkt.

Denna symbol ger information FSC®-certifikatet.

2. Säkerhet Avsedd användning

Produkten är inte avsedd för kommersiell användning. All annan användning eller förändring av produkten är att beakta som icke avsedd användning och kan leda till risker som personskador eller materiella skador. Distributören ansvarar inte för skador som orsakas av icke avsedd användning.

Produkten är uteslutande lämplig för användning inomhus.

3. Leveransomfattning (bild A)

3 x hyllplan ①
2 x gavlar ②
12 x skruvar Ⓐ
1 x insexnyckel 4 mm Ⓑ
4 x golvskydd, självhäftande Ⓒ
1x monterings- och säkerhetsanvisningar (utan fig.)

4. Tekniska data

Typ: Hylla
IAN: 446930_2307
Tradix-nr: 446930-23-A
Material: Bambu
Mått: 30 x 30 x 70 cm (B x D x H)
Vikt: ca 1,8 kg
Max. belastning Last per hylla: 2 kg
Tillverkningsdatum: 11/2023
Garanti: 3 år

5. Säkerhetsanvisningar

⚠ VARNING!

Risk för skada och kvävning!
Om barn leker med produkten eller förpackningen kann de fastna och kvävas!
- Låt inte barn leka med produkten eller förpackningen.
- Håll uppsikt över barn i närheten av produkten.

⚠ VARNING!

Skaderisk!

Defekta produkter får inte användas! Risk för personskador!
- Använd inte produkten om den inte fungerar, är skadad eller defekt.
- Felaktiga reparationer kan orsaka allvarliga faror för användaren.

6. Montering

1. Ta bort allt förpackningsmaterial.
2. Kontrollera att alla delar finns med och är oskadade.
   Om så inte är fallet, ska du kontakta den angivna serviceadressen.

För monteringen behövs en insexnyckel Ⓑ (medföljer).
- Montera produkten enligt **bild B** till **bild C**.

⚠ FÖRSIKTIG!

Risk för personskador!
Risk för personskador på grund av fall.
- Produkten är inte avsedd att användas som klätterhjälp.
- Det är inte tillåtet att sitta eller stå på produkten.

⚠ FÖRSIKTIG!

Risk för materiella skador!
Produkten får inte överbelastas.
- Produkten får endast belastas till den angivna max. vikten, se **bild D**.
- Belasta bara produkten i mitten.
- Belasta inte produkten i kanten, den kan välta.
- Undvik att dra produkten över golvet. Golvet kan repas.

HÄNVISNING!

- Skydda avläggningsytorna mot fukt och väta.
- Ställ inte produkten på våta kakelplattor.

7. Rengörings- och skötselanvisningar

HÄNVISNING!

Risk för materiell skada!
- för endast rengöras med en fuktig trasa
- använd endast endast ett milt tvättmedel
- använd inte skarpa rengöringsmedel eller kemikalier
- använd inte verktyg med vassa kanter, som t.ex. Spacklar, eftersom de kann skada ytan

8. Avfallshantering

Avfallshantera förpackningen
Förpackningen och bruksanvisningen består av miljövänliga material som kann lämnas in till den lokala återvinningsstationen.

Avfallshantera produkten
Produkten får inte kastas i det vanliga hushållsavfallet. För mer information om kasseringsmöjligheter för produkten, vänligen kontakta din kommun/stadsförvaltning eller din Lidl-filial.

9. Garanti

Bästa kund , du erhåller 3 års garanti från inköpsdatum för denna utrustning. I händelse av defekter på denna produkt har du lagstadgade rättigheter gentemot försäljaren av produkten. Dessa lagstadgade rättigheter begränsas inte genom vår nedan beskrivna garanti.

Garantivillkor
Garantiperioden har sin början vid inköpsdatumet. Var god bevara original kassakvittot. Detta dokument krävs som bevis för köpet. Om, inom tre år från inköpsdatumet av produkten, ett material-eller fabriksfel skulle uppdagas, kommer produkten att - enligt vår bedömning-repareras eller ersättas utan kostnad. Denna garanti förutsätter att, inom tre-årsperioden, den defekta utrustningen och kassakvittot uppvisas tillsammans med en kort skriftlig beskrivning av defekten och information om när den uppstått. Om defekten täcks av vår garanti, kommer du att få tillbaka den reparerade delen eller en ny produkt. Med reparationen eller utbytet av produkten startar nej ny garantiperiod.

Garantitid och reklamation enligt lag
Garantitiden förlängs inte vid garantianspråk. Detta gäller även för ersatta och reparerade delar. Eventuella skador och fel som uppstått redan innan köpet ska anmälas direkt efter uppackningen. Du kommer behöva betala för reparationer som utförs efter att garantin upphört.

Garantiomfattning
Produkten har tillverkats enligt strända kvalitetsriktlinjer och har kontrollerats noga före leverans. Garantivillkoren gäller för material- och tillverkningsfel. Garantin omfattar inte produktdelar som utsätts för normalt slitage och som därmed anses vara slitdelar, t.ex. Brytare eller delar tillverkade av glas.
Garantin upphör att gälla om produkten har skadats, inte används eller underhållits enligt anvisningarna. För korrekt användning av produkten ska alla anvisningar i bruksanvisningen följas noga. Anvisningar gällande användningsändamål och åtgärder som det avråds från eller varnas för i bruksanvisningen ska ovillkorligen följas.
Produkten är endast avsedd för privat användning och inte för kommersiell användning. Vid oaktsamhet eller felaktig användning, våldspåverkan eller ingrepp som inte utförs av vår auktoriserade servicerepresentant medför att garantin upphör att gälla.

Garantianspråk
Följ anvisningarna nedan för snabbare behandling av ditt ärende:
- Vid alla förfrågningar, ha alltid kassakvittot och artikelnumret (IAN 446930_2307) redo, som bevis för köpet.
- Artikelnumret kan du hitta på typskylten på produkten, ingraverat på produkten eller på titelbladet på bruksanvisningen eller på ett klistermärke på bak- eller undersidan av produkten.
- Vid funktionsfel eller andra brister ska du först kontakta nedan angivna servicerepresentant per telefon eller e-post.
- Produkter som klassats som defekta kan du skicka portofritt till den serviceadress du fått. Observera att du måste skicka med kvittot och att du måste ange vad felet är och när det uppstod.

Under www.lidl-service.com kan du ladda ned denna och flera andra bruksanvisningar, produktvideos och installationsprogram.

Med den här QR-koden kommer du direkt till Lidl-Service-webbsidan (www.lidl-service.com). Där kan du med hjälp av artikelnumret (IAN 446930_2307) öppna din bruksanvisning.

PL

REGAŁ
Wskazówki dotyczące montażu oraz bezpieczeństwa

1. Wprowadzenie

Serdeczne gratulacje!
Zdecydowali się Państwo na zakup produktu wysokiej jakości. Przed pierwszym użyciem należy zapoznać się z produktem. W tym celu dokładnie przeczytaj poniższą instrukcję montażu. Produkt należy wykorzystywać wyłącznie w sposób opisany w instrukcji i do wymienionych w niej zastosowań. Przed użyciem produktu należy zapoznać się ze wszystkimi wskazówkami dotyczącymi obsługi i zasadami bezpieczeństwa. Oryginalną instrukcję montażu należy przechowywać w odpowiednim miejscu. W chwili przekazania produktu innej osobie należy wraz z nim przekazać wszystkie dokumenty.

W poniższej treści Regał nazwany jest produktem.

Objaśnienie symboli
Poniższe symbole i hasła ostrzegawcze są stosowane w niniejszej instrukcja montażu, na produkcie i na opakowaniu.

⚠ OSTRZEŻENIE!

Powyższy symbol/ hasło sygnalizacyjne oznacza zagrożenie o wysokie ryzyka, którego zlekceważenie może skutkować śmiercią lub poważnymi obrażeniami ciała.

⚠ OSTROŻNIE!

Powyższy symbol/ hasło sygnalizacyjne oznacza zagrożenie o niskim poziomie ryzyka, którego zlekceważenie może skutkować niewielkimi lub umiarkowanymi obrażeniami ciała.

WSKAZÓWKA!

Powyższe hasło sygnalizacyjne ostrzega przed możliwymi szkodami rzeczowymi lub dostarcza użytecznych dodatkowych informacji dotyczących użytkowania.

Ten symbol informuje o ważnych informacjach dodatkowych.

Te symbole informuje o utylizacji opakowania i produktu.

Ten symbol informuje o certyfikacie FSC®.

2. Bezpieczeństwo Użytkowanie zgodne z przeznaczeniem

Produkt nie nadaje się do zastosowań komercyjnych. Inne zastosowanie lub wprowadzenie zmian w produkcje jest uważane za niezgodne z przeznaczeniem i może spowodować ryzyko obrażeń i uszkodzeń. Podmiot wprowadzający produkt do obrotu nie odpowiada za szkody wynikłe z użytkowania niezgodnego z przeznaczeniem.

Produkt jest przeznaczony wyłącznie do użytku we wnętrzach.

3. Zakres dostawy (Rys. A)

3x półka regału ①
2x element boczny ②
12x śruba Ⓐ
1x klucz imbusowy 4 mm Ⓑ
4x płoza, samoprzylepna Ⓒ
1x wskazówki dotyczące montażu oraz bezpieczeństwa (bez rys.)

4. Dane techniczne

Typ: Regał
IAN: 446930_2307
Nr Tradix: 446930-23-A
Materiał: Bambus
Wymiary: 30 x 30 x 70 cm (S x G x W)
Masa: ok. 1.8 kg
Maksymalne obciążenie na półkę: 2 kg
Data produkcji: 11/2023
Gwarancja: 3 lata

5. Zasady bezpieczeństwa

⚠ OSTRZEŻENIE!

Ryzyko obrażeń i uduszenia!
Jeśli dzieci bawią się produktem lub opakowaniem, mogą go zranić lub zadławić!
- Nie należy pozwalać dzieciom na zabawę produktem lub opakowaniem.
- Należy nadzorować dzieci, przebywające w pobliżu produktu.

⚠ OSTRZEŻENIE!

Niebezpieczeństwo obrażeń!
Nie należy użytkować produktu, jeśli jest uszkodzony! Niebezpie-

Ремонтът или замяната на продукта не пораждат нова гаранция

Гаранционен срок и законови претенции при дефекти
Гаранционната услуга не удължава гаранционния срок. Това важи също и за сменените и ремонтирани части. За евентуално наличните повреди и дефекти още при покупката трябва да се съобщи веднага след разопаковането. Евентуалните ремонти след изтичане на гаранционния срок са срещу заплащане.

Обхват на гаранцията
Уредът е произведен грижливо според строгите изисквания за качество и добросъвестно изпитан преди доставка. Гаранцията важи за дефекти на материала или производствени дефекти. Гаранцията не обхваща консумативите, както и частите на продукта, които подлежат на нормално износване, поради което могат да бъдат разглеждани като бързо износващи се части (например филтри или приставки) или повредите на чупливи части (например прекъсвачи, батерии или такива произведени от стъкло). Гаранцията отпада, ако уредът е повреден поради неправилно използване или в резултат на неосъществяване на техническа поддръжка. За правилната употреба на продукта трябва точно да се спазват всички указания в упътването за експлоатация. Предназначение и действия, които не се препоръчват от упътването за експлоатация или за които то предупреждава, трябва задължително да се избягват. Продуктът е предназначен само за частна, а не за професионална употреба. При злоупотреба и неправилно третиране, употреба на сила и при интервенции, които не са извършени от клона на нашия оторизиран сервиз, гаранцията отпада.

Процедура при гаранционен случай
За да се гарантира бърза обработка на Вашия случай, следвайте следните указания:
· За всички запитвания подгответе касовата бележка и идентификационния номер (IAN 446930_2307) като доказателство за покупката.
· Вземете артикулния номер от фабричната табелка.
· При възникване на функционални или други дефекти първо се свържете по телефона или чрез имейл с долупосочения сервизен отдел. След това ще получите допълнителна информация за уреждането на Вашата рекламация.
· След съгласуване с нашия сервиз можете да изпратите дефектния продукт на посочения Ви адрес на сервиза безплатно за Вас, като приложите касовата бележка (касовия бон) и посочите писмено в какво се състои дефектът и кога е възникнал. За да се избегнат проблеми с приемането и допълнителни разходи, задължително използвайте само адреса, който Ви е посочен. Осигурете изпращането да не е като експресен товар или като друг специален товар. Изпратете уреда заедно с всички принадлежности, доставени при покупката, и осигурете достатъчно сигурна транспортна опаковка.

Ремонтен сервиз / извънгаранционно обслужване
Ремонти извън гаранцията можете да възложите на клона на нашия сервиз срещу заплащане. Той с удоволствие ще Ви направи предварителна калкулация. Можем да обработваме само уреди, които са достатъчно опаковани и изпратени с платени транспортни разходи.
Внимание: Изпратете Вашия уред на клона на нашия сервиз почистен и с указание за дефекта.
Уредите, изпратени с неплатени транспортни разходи – с наложен платеж, като експресен или друг специален товар – не се приемат.
Ние ще извършим безплатно изхвърлянето на изпратените от Вас дефектни уреди.

На www.lidl-service.com можете да свалите този и много други наръчници, видео материали за продуктите и софтуер.

С този QR код ще отидете директно на страницата на Lidl Service (www.lidl-service.com) и можете да отворите ръководството за обслужване, като посочите артикулния номер (IAN 446930_2307).

*Като физическо лице – потребител, независимо от настоящата търговска гаранция, Вие се ползвате от правата на законовата гаранция, предоставена от Закона за предоставяне на цифрово съдържание и цифрови услуги и за продажбата на стоки /ЗПЦСЦУПС/. По-специално Вие имате право при несъответствие на стоката да бъде извършен ремонт или замяна по Ваш избор, освен ако това е невъзможно или е свързано с непропорционално големи разходи за продавача. Вие имате право на пропорционално намаляване на цената или на разваляне на договора при наличие на условията на чл. 33, ал. 3 от ЗПЦСЦУПС. Условията и сроковете на законовата гаранция са регламентирани в глава трета, раздел II и III и в глава четвърта на ЗПЦСЦУПС

(GR) (CY)

ΡΑΦΙΕΡΑ
Οδηγίες συναρμολόγησης και ασφάλειας

1. Εισαγωγή
Σας συγχαιρουμε εγκαρδια!
Με αυτή σας την αγορά αποκτήσατε ένα προϊόν άριστης ποιότητας. Εξοικειωθείτε με το προϊόν πριν από την πρώτη θέση σε λειτουργία. Για να το κάνετε αυτό, διαβάστε προσεκτικά το ακόλουθο εγχειρίδιο τοποθέτησης. Χρησιμοποιείτε το προϊόν μόνο σύμφωνα με την περιγραφή και για τα αναφερόμενα πεδία εφαρμογής. Εξοικειωθείτε με όλες τις υποδείξεις χειρισμού και ασφαλείας πριν από τη χρήση του προϊόντος. Φυλάξτε αυτό το εγχειρίδιο τοποθέτησης για μελλοντική αναφορά. Σε περίπτωση που παραδώσετε το προϊόν σε τρίτους, αυτό θα πρέπει να συνοδεύεται, επίσης, από όλα τα έγγραφα.

Στο εξής, όταν αναφερόμαστε στο ΡΑΦΙΈΡΑ αυτό θα ονομάζεται προϊόν.

Επεξήγηση συμβόλων
Τα παρακάτω σύμβολα και λέξεις σήματος χρησιμοποιούνται σε αυτό το εγχειρίδιο, στο προϊόν ή στη συσκευασία.

⚠ ΠΡΟΕΙΔΟΠΟΙΗΣΗ!
Αυτό το προειδοποιητικό σύμβολο και η προειδοποιητική λέξη επισημαίνουν υψηλού κινδύνου, ο οποίος μπορεί να οδηγήσει σε θάνατο ή σοβαρό τραυματισμό, εφόσον δεν αποφευχθεί.

⚠ ΠΡΟΣΟΧΗ!
Αυτό το προειδοποιητικό σύμβολο και η προειδοποιητική λέξη επισημαίνουν έναν κίνδυνο, με χαμηλό επίπεδο κινδύνου, ο οποίος μπορεί να οδηγήσει σε ελαφρύ ή μέτριο τραυματισμό, εφόσον δεν αποφευχθεί.

ΥΠΟΔΕΙΞΗ!
Αυτή η προειδοποιητική λέξη επισημαίνει τον κίνδυνο ενδεχόμενων υλικών ζημιών ή σας παρέχει χρήσιμες πρόσθετες πληροφορίες σχετικά με τη χρήση.

Αυτό το σύμβολο υποδεικνύει περαιτέρω πληροφορίες.

Αυτά τα σύμβολα σας ενημερώνουν για τη διάθεση της συσκευασίας και του προϊόντος.

Αυτό το σύμβολο παρέχει στοιχεία για το πιστοποιητικό FSC®.

2. Ασφάλεια
Προβλεπόμενη χρήση
Το προϊόν δεν προορίζεται για επαγγελματική χρήση. Οποιαδήποτε άλλη χρήση ή τροποποίηση του προϊόντος θεωρούνται μη ορθές χρήσεις και ενδέχεται να οδηγήσουν σε κινδύνους, όπως τραυματισμούς και ζημιές. Ο διανομέας δεν φέρει καμία ευθύνη για ζημιές που οφείλονται σε μη ορθή χρήση.

Το προϊόν προορίζεται αποκλειστικά για χρήση σε εσωτερικό χώρο.

3. Περιεχόμενο συσκευασίας (Εικ. A)
3 ράφια ①
2 πλευρικά τμήματα ②
12 βίδες Ⓐ
1 κλειδί Άλεν 4 mm Ⓑ
4 τσοχάκια, αυτοκόλλητα Ⓒ
1 οδηγίες συναρμολόγησης και ασφάλειας (δεν απεικονίζεται)

4. Τεχνικά χαρακτηριστικά
Τύπος: ΡΑΦΙΈΡΑ
IAN: 446930_2307
Κωδ. Tradix: 446930-23-A
Υλικό: μπαμπού
Διαστάσεις: 30 x 30 x 70 cm (Π x Β x Υ)
Βάρος: περίπου 1,8 kg
Μέγιστο φορτίο ανά ράφι: 2 kg
Ημερομηνία παραγωγής: 11/2023
Εγγύηση: 3 χρόνια

5. Υποδείξεις ασφαλείας
⚠ ΠΡΟΕΙΔΟΠΟΙΗΣΗ!
Κίνδυνος τραυματισμού και ασφυξίας!
Εάν τα παιδιά παίζουν με το προϊόν ή τη συσκευασία, μπορεί να τραυματίσουν ή να τα πνίξουν!
- Μην επιτρέπετε στα παιδιά να παίζουν με το προϊόν ή τη συσκευασία.
- Επιβλέπετε τα παιδιά, όταν βρίσκονται κοντά στο προϊόν.

⚠ ΠΡΟΕΙΔΟΠΟΙΗΣΗ!
Κίνδυνος τραυματισμού!
Απαγορεύεται η χρήση του προϊόντος σε περίπτωση ελαττώματος! Υπάρχει κίνδυνος τραυματισμού!
- Μη χρησιμοποιείτε το προϊόν σε περίπτωση δυσλειτουργιών, βλαβών ή ελαττωμάτων.
- Οι ακατάλληλες επισκευές επιφυλάσσουν σημαντικούς κινδύνους για τον χρήστη.

6. Συναρμολόγηση
1. Αφαιρέστε ολόκληρο το υλικό συσκευασίας.
2. Βεβαιωθείτε ότι υπάρχουν όλα τα εξαρτήματα και ότι είναι άθικτα. Στην αντίθετη περίπτωση, δηλώστε το στην παρεχόμενη διεύθυνση σέρβις.

Για τη συναρμολόγηση χρειάζεστε ένα σταυροκατσάβιδο Ⓑ (περιλαμβάνεται στη συσκευασία).
- Συναρμολογήστε το προϊόν σύμφωνα με τις **Εικ. B** έως **Εικ. C**.

⚠ ΠΡΟΣΟΧΗ!
Κίνδυνος τραυματισμού!
Υπάρχει κίνδυνος τραυματισμού λόγω ανατροπής ή πτώσης.
- Το προϊόν δεν αποτελεί βοήθημα ανάβασης.
- Μην στέκεστε και μην κάθεστε ποτέ πάνω στο προϊόν.

⚠ ΠΡΟΣΟΧΗ!
Κίνδυνος υλικής ζημιάς!
Μην παραφορτώνετε το προϊόν.
- Φορτώνετε το προϊόν μέχρι το ανώτατο όριο βάρους, βλ. **Εικ. D**.
- Φορτώνετε το προϊόν μόνο στο κέντρο.
- Μην φορτώνετε το προϊόν στην άκρη, ενδέχεται να ανατραπεί.
- Αποφεύγετε να σπρώχνετε το προϊόν στο δάπεδο. Μπορεί να γρατζουνιστεί το δάπεδο.

ΥΠΟΔΕΙΞΗ!
- Προστατεύετε τις επιφάνειες των ραφιών από την υγρασία.
- Μην το τοποθετείτε πάνω σε υγρά πλακάκια.

7. Υποδείξεις καθαρισμού και φροντίδας
ΥΠΟΔΕΙΞΗ!
Κίνδυνος υλικών ζημιών!
- Καθαρίζετε μόνο με νωπό πανί.
- Χρησιμοποιείτε μόνο ένα ήπιο απορρυπαντικό.
- Μη χρησιμοποιείτε ισχυρά απορρυπαντικά και/ή χημικά προϊόντα.
- Μη χρησιμοποιείτε εργαλεία με αιχμηρές γωνίες, όπως, σπάτουλες ή παρόμοια, αφού αυτά ενδέχεται να προκαλέσουν ζημιά στην επιφάνεια.

8. Διάθεση
Διάθεση συσκευασίας
Η συσκευασία και το εγχειρίδιο χρήσης αποτελούνται από φιλικά προς το περιβάλλον υλικά, τα οποία μπορείτε να διαθέσετε στα τοπικά σημεία ανακύκλωσης.

Διάθεση προϊόντος
Το προϊόν δεν επιτρέπεται να απορριφθεί στα κοινά οικιακά απορρίμματα. ΕΓια περισσότερες πληροφορίες σχετικά με τις επιλογές απόρριψης του προϊόντος, επικοινωνήστε με τη δημοτική/δημοτική διοίκηση ή το υποκατάστημα της Lidl.

9. Εγγύηση
Αξιοτιμη πελατισσα, αξιοτιμε πελατη, γι' αυτη τη συσκευασια λαμβανετε 3 ετη εγγυηση απο την ημερομηνια αγορας. Σε περιπτωση που παρουσιαστουν ελαπωματα σε αυτο το προϊον, εχετε νομιμα δικαιωματα κατα του πωλητη του προϊοντος. Αυτα τα νομιμα δικαιωματα δεν περιοριζονται απο την εγγυηση μας που αναφερεται στη συνεχεια.

Όροι εγγυησης
Η ημερομηνια της εγγυησης ξεκινα με την ημερομηνια αγορας. Παρακαλουμε να φυλαξετε με προσοχη τη γνησια ταμειακη αποδειξη. Αυτο το δικαιολογητικο απαιτειται ως αποδεικτικο στοιχειο για την αγορα. Εφοσον εντος τριων ετων απο την ημερομηνια αγορας αυτου του προϊοντος παρατηρηθει αστοχια υλικου, η κατασκευης, το προϊον θα επισκευαστει, η θα αντικατασταθει δωρεαν για λογαριασμο σας απο εμας – κατα την επιλογη μας- αυτη η παροχη εγγυησης προϋποθετει, εντος της τριετους προθεσμιας η χαλασμενη συσκευη και η αποδειξη (αποκομμα ταμειου) να υποβληθει και να περιγραφει εγγραφως, σε τι συνισταται το ελαττωμα και ποτε προκληθηκε. Όταν καλυφθει η ζημια απο την εγγυηση μας, θα σας επιστραφει το επισκευασμενο, η ενα νεο προϊον.

Διάρκεια εγγύησης και απαιτήσεις για ελαττώματα/ελλείψεις
Η διάρκεια εγγύησης δεν παρατείνεται μέσω της κάλυψης. Το ίδιο ισχύει για αντικατεστημένα και επισκευασμένα μέρη. Ζημιές ή ελαττώματα που ενδεχομένως να υπάρχουν ήδη τη στιγμή της αγοράς πρέπει να αναφέρονται αμέσως μετά την αποσυσκευασία. Μετά τη λήξη της διάρκειας εγγύησης τυχόν επισκευές επιφέρουν χρεώσεις.

Εύρος εγγύησης
Η συσκευή κατασκευάστηκε επιμελώς σύμφωνα με αυστηρές οδηγίες ποιότητας και ελέγχθηκε πριν από την παράδοση. Η εγγύηση ισχύει μόνο για αστοχία υλικού ή κατασκευαστικά ελαπώματα. Η εγγύηση δεν καλύπτει μέρη του προϊόντος που υπόκειται σε φυσιολογική φθορά και, συνεπώς, μπορούν να εκληφθούν ως φθειρόμενα εξαρτήματα. Δεν καλύπτει, επίσης, ζημιές σε εύθραυστα μέρη, όπως, π.χ., διακόπτες, ή γυάλινα μέρη.
Αυτή η εγγύηση παύει να ισχύει σε περίπτωση ζημιάς, η οποία προκύπτει από μη ορθή χρήση ή συντήρηση. Για την ορθή χρήση του προϊόντος πρέπει να τηρούνται επακριβώς όλες οι οδηγίες που περιλαμβάνονται στο εγχειρίδιο χρήσης. Σκοποί χρήσης και χειρισμοί, όπου συνιστάται η αποφυγή τους ή για τα οποία υπάρχει σχετική προειδοποίηση στο εγχειρίδιο χρήσης, πρέπει οπωσδήποτε να αποφεύγονται.
Το προϊόν προορίζεται αποκλειστικά για οικιακή χρήση και όχι για επαγγελματική. Ο καταχρηστικός και μη ορθός χειρισμός, η άσκηση βίας, και οι παρεμβάσεις που δε διεξάγονται από εξουσιοδοτημένο αντιπρόσωπο σέρβις οδηγούν σε ακύρωση της εγγύησης.

Διαδικασία σε περίπτωση εγγύησης
Προκειμένου να διασφαλιστεί η ταχεία εξυπηρέτησή σας, παρακαλούμε να ακολουθήσετε τις ακόλουθες υποδείξεις:
- Για όλα σας τα αιτήματα, διατηρείτε διαθέσιμη την απόδειξη ταμειακής και τον κωδικό προϊόντος (IAN 446930_2307) ως απόδειξη αγοράς.
- Ο κωδικός προϊόντος αναγράφεται στην πινακίδα τύπου του προϊόντος, βρίσκεται χαραγμένος επάνω στο προϊόν, αναγράφεται στο εξώφυλλο των οδηγιών σας ή στο αυτοκόλλητο που υπάρχει στην πίσω ή κάτω πλευρά του προϊόντος.
- Σε περίπτωση που προκύψουν λειτουργικά ή άλλα ελαπώματα, επικοινωνήστε πρώτα τηλεφωνικά ή μέσω email με το τμήμα σέρβις που ακολουθεί.
- Το προϊόν που θα διαπιστωθεί ότι είναι ελαπωματικό μπορεί να αποσταλεί ατελώς στη διεύθυνση σέρβις που θα σας κοινοποιηθεί, εφόσον συνοδεύεται από την απόδειξη αγοράς (απόδειξη ταμειακής) και λεπτομέρειες για το είδος του ελαττώματος και το χρόνο που αυτό προέκυψε.

Με την αντικατάσταση της συσκευής, η περίοδος εγγύησης αρχίζει εκ νέου σύμφωνα με τον ΝΟΜΟ 2251/1994.

Στη διεύθυνση www.lidl-service.com μπορείτε να κατεβάσετε αυτό αλλά και άλλα εγχειρίδια, βίντεο προϊόντων και λογισμικά εγκατάστασης.

Με αυτόν τον κωδικό QR μπορείτε να μεταβείτε απευθείας στη σελίδα σέρβις της Lidl (www.lidl-service.com), όπου μπορείτε να ανοίξετε το εγχειρίδιο χρήσης, αφού καταχωρίσετε τον κωδικό προϊόντος (IAN 446930_2307).

(DE) (AT) (CH)

REGAL
Montage- und Sicherheitshinweise

1. Einleitung
Herzlichen Glückwunsch!
Mit Ihrem Kauf haben Sie sich für ein hochwertiges Produkt entschieden. Machen Sie sich vor der ersten Inbetriebnahme mit dem Produkt vertraut. Lesen Sie hierzu aufmerksam die nachfolgenden Montage- und Sicherheitshinweise. Machen Sie sich vor der Benutzung des Produkts mit allen Montage- und Sicherheitshinweisen vertraut. Benutzen Sie das Produkt nur wie beschrieben und für die angegebenen Einsatzbereiche. Bewahren Sie diese Montage- und Sicherheitshinweise für späteres Nachschlagen gut auf. Händigen Sie alle Unterlagen bei Weitergabe des Produkts an Dritte ebenfalls mit aus.

Im Folgenden wird das Regal Produkt genannt.

Zeichenerklärung
Die folgenden Symbole und Signalwörter werden in diesen Montage- und Sicherheitshinweisen, auf dem Produkt oder auf der Verpackung verwendet.

⚠ WARNUNG!
Dieses Signalsymbol/-wort bezeichnet eine Gefährdung mit einem hohen Risikograd, die, wenn sie nicht vermieden wird, den Tod oder eine schwere Verletzung zur Folge haben kann.

⚠ VORSICHT!
Dieses Signalsymbol/-wort bezeichnet eine Gefährdung mit einem niedrigen Risikograd, die, wenn sie nicht vermieden wird, eine geringfügige oder mäßige Verletzung zur Folge haben kann.

HINWEIS!
Dieses Signalwort warnt vor möglichen Sachschäden oder bietet Ihnen nützliche Zusatzinformationen zur Verwendung.

Dieses Symbol weist auf weiterführende Informationen hin.

Diese Symbole informieren Sie über die Entsorgung von Verpackung und Produkt.

Dieses Symbol gibt Auskunft über das FSC®-Zertifikat.

2. Sicherheit
Bestimmungsgemäßer Gebrauch
Das Produkt ist nicht für den gewerblichen Einsatz bestimmt. Andere Verwendung oder Veränderung am Produkt gelten als nicht bestimmungsgemäß und können zu Risiken wie Verletzungen und Beschädigungen führen. Für Schäden, die aus der nicht bestimmungsgemäßen Verwendung resultieren, übernimmt der Inverkehrbringer keine Haftung.

Das Produkt ist ausschließlich für den Gebrauch im Innenbereich geeignet.

3. Lieferumfang (Abb. A)
3x Regalboden ①
2x Seitenteil ②
12x Schraube Ⓐ
1x Innensechskant 4 mm Ⓑ
4x Bodengleiter, selbstklebend Ⓒ
1x Montage- und Sicherheitshinweise (ohne Abb.)

4. Technische Daten
Typ: Regal
IAN: 446930_2307
Tradix Art.-Nr.: 446930-23-A
Material: Bambus
Maße: 30 x 30 x 70 cm (B x T x H)
Gewicht: ca. 1,8 kg
Max. Belastung je Ablage: 2 kg
Produktionsdatum: 11/2023
Garantie: 3 Jahre

5. Sicherheitshinweise
⚠ WARNUNG!
Verletzungs- und Erstickungsgefahr!
Wenn Kinder mit dem Produkt oder der Verpackung spielen, können sie sich daran verletzen oder ersticken!
- Lassen Sie Kinder nicht mit dem Produkt oder der Verpackung spielen.
- Beaufsichtigen Sie Kinder in der Nähe des Produkts.

⚠ WARNUNG!
Verletzungsgefahr!
Ein defektes Produkt darf nicht benutzt werden! Es besteht Verletzungsgefahr!
- Benutzen Sie das Produkt nicht bei Funktionsstörungen, Beschädigungen oder Defekten.
- Durch unsachgemäße Reparaturen können erhebliche Gefahren für den Benutzer entstehen.

6. Montage
1. Entfernen Sie sämtliches Verpackungsmaterial.
2. Überprüfen Sie, ob alle Teile vorhanden und unbeschädigt sind. Falls dies nicht der Fall ist, melden Sie sich bei der angegebenen Serviceadresse.

Zur Montage benötigen Sie einen Innensechskant Ⓑ (mitgeliefert).
- Montieren Sie das Produkt wie in den **Abb. B** bis **Abb. C** gezeigt.

⚠ VORSICHT!
Verletzungsgefahr!
Es besteht Verletzungsgefahr durch Stürzen oder Fallen.
- Das Produkt ist keine Steighilfe.
- Stellen oder setzen Sie sich niemals auf das Produkt.

⚠ VORSICHT!
Gefahr von Sachbeschädigung!
Das Produkt darf nicht überlastet werden.
- Belasten Sie das Produkt nur bis zur max. Gewichtsangabe, siehe **Abb. D**.
- Belasten Sie das Produkt nur mittig.
- Belasten Sie das Produkt nicht am Rand, es kann umkippen.
- Vermeiden Sie es, das Produkt über den Boden zu schieben. Der Boden kann verkratzt werden.

HINWEIS!
- Die Ablageoberflächen vor Nässe oder Feuchtigkeit schützen.
- Das Produkt bitte nicht auf nasse Fliesen stellen.

7. Reinigungs- & Pflegehinweise
HINWEIS!
Gefahr von Sachschäden!
- nur mit einem feuchten Lappen reinigen
- benutzen Sie nur ein mildes Reinigungsmittel
- keine scharfen Reinigungsmittel bzw. Chemikalien verwenden
- keine scharfkantigen Produkte, wie z. B. Spachteln oder Ähnliches verwenden, sie können die Oberfläche beschädigen

8. Entsorgung
Verpackung entsorgen
Die Verpackung und die Anleitung bestehen aus umweltfreundlichen Materialien, die Sie über die örtlichen Recyclingstellen entsorgen können.

Produkt entsorgen
Das Produkt darf nicht über den normalen Hausmüll entsorgt werden. Über Entsorgungsmöglichkeiten des Produkts informieren Sie sich bitte bei Ihrer Gemeinde-/Stadtverwaltung oder in Ihrer Lidl-Filiale.

9. Garantie
Sehr geehrte Kundin, sehr geehrter Kunde, Sie erhalten auf dieses Produkt 3 Jahre Garantie ab Kaufdatum. Im Falle von Mängeln dieses Produkts stehen Ihnen gegen den Verkäufer des Produkts gesetzliche Rechte zu. Diese gesetzlichen Rechte werden durch unsere im Folgenden dargestellte Garantie nicht eingeschränkt.

Garantiebedingungen
Die Garantiefrist beginnt mit dem Kaufdatum. Bitte bewahren Sie den Original-Kassenbon gut auf. Diese Unterlage wird als Nachweis für den Kauf benötigt.
Tritt innerhalb von drei Jahren ab dem Kaufdatum dieses Produkts ein Material- oder Fabrikationsfehler auf, wird das Produkt von uns – nach unserer Wahl – für Sie kostenlos repariert oder ersetzt. Diese Garantieleistung setzt voraus, dass innerhalb der Drei-Jahres-Frist das defekte Produkt und der Kaufbeleg (Kassenbon) vorgelegt und schriftlich kurz beschrieben wird, worin der Mangel besteht und wann er aufgetreten ist.
Wenn der Defekt von unserer Garantie gedeckt ist, erhalten Sie das reparierte oder ein neues Produkt zurück. Mit Reparatur oder Austausch des Produkts beginnt kein neuer Garantiezeitraum.

Garantiezeit und gesetzliche Mängelansprüche
Die Garantiezeit wird durch die Gewährleistung nicht verlängert. Dies gilt auch für ersetzte und reparierte Teile. Eventuell schon beim Kauf vorhandene Schäden und Mängel müssen sofort nach dem Auspacken gemeldet werden. Nach Ablauf der Garantiezeit anfallende Reparaturen sind kostenpflichtig.

Garantieumfang
Das Produkt wurde nach strengen Qualitätsrichtlinien sorgfältig produziert und vor Anlieferung gewissenhaft geprüft. Die Garantieleistung gilt für Material- oder Fabrikationsfehler. Diese Garantie erstreckt sich nicht auf Produktteile, die normaler Abnutzung ausgesetzt sind und daher als Verschleißteile angesehen werden können oder für Beschädigungen an zerbrechlichen Teilen, z. B. Schalter oder die aus Glas gefertigt sind.
Diese Garantie verfällt, wenn das Produkt beschädigt, nicht sachgemäß benutzt oder gewartet wurde. Für eine sachgemäße Benutzung des Produkts sind alle in der Anleitung aufgeführten Anweisungen genau einzuhalten. Verwendungszwecke und Handlungen, von denen in der Anleitung abgeraten oder vor denen gewarnt wird, sind unbedingt zu vermeiden.
Das Produkt ist lediglich für den privaten und nicht für den gewerblichen Gebrauch bestimmt. Bei missbräuchlicher und unsachgemäßer Behandlung, Gewaltanwendung und bei Eingriffen, die nicht von unserer autorisierten Service-Niederlassung vorgenommen wurden, erlischt die Garantie.

Abwicklung im Garantiefall
Um eine schnelle Bearbeitung Ihres Anliegens zu gewährleisten, folgen Sie bitte den folgenden Hinweisen:
- Bitte halten Sie für alle Anfragen den Kassenbon und die Artikelnummer (IAN) 446930_2307 als Nachweis für den Kauf bereit.
- Die Artikelnummer entnehmen Sie bitte dem Typenschild am Produkt, einer Gravur am Produkt, dem Titelblatt Ihrer Anleitung oder dem Aufkleber auf der Rück- oder Unterseite des Produkts.
- Sollten Funktionsfehler oder sonstige Mängel auftreten, kontaktieren Sie zunächst die nachfolgend benannte Serviceabteilung telefonisch oder per E-Mail.
- Ein als defekt erfasstes Produkt können Sie dann unter Beifügung des Kaufbelegs (Kassenbon) und der Angabe, worin der Mangel besteht und wann er aufgetreten ist, für Sie portofrei an die Ihnen mitgeteilte Serviceadresse übersenden.

Auf www.lidl-service.com können Sie dieses und viele weitere Handbücher, Produktvideos und Installationssoftware herunterladen.

Mit diesem QR-Code gelangen Sie direkt auf die Lidl-Service-Seite (www.lidl-service.com) und können mittels der Eingabe der Artikelnummer (IAN) 446930_2307 Ihre Anleitung öffnen.

DISTRIBUTOR / DISTRIBUTER / UVOZI I STAVLJA U PROMET / ВНОСИТЕЛ / ΔΙΑΝΟΜΕΑΣ / INVERKEHRBRINGER:
TRADIX GmbH & Co. KG
Schwanheimer Str. 132
DE-64625 Bensheim/GERMANY

(RS)
Lidl Srbija KD
Prva južna radna 3, 22330 Nova Pazova, Republika Srbija
Tel. 0800-191-199
E-mail: kontakt@lidl.rs

SERVICE ADDRESS / ADRESA SERVISNOG CENTRA / ADRESA ZA SERVIS / СЕРВИЗНО ОБСЛУЖВАНЕ / ΔΙΕΥΘΥΝΣΗ ΕΞΥΠΗΡΕΤΗΣΗΣ / SERVICEADRESSE:
TRADIX SERVICE-CENTER
c/o Teknihall Elektronik GmbH
Alfred-Nobel-Str. 1
DE-63128 Dietzenbach/GERMANY

(HR)
c/o Hajko Barbara
Novaki Ozeljski 2
47280 Ozelj/CROATIA

Hotline: 00800 30012001
(free of charge, mobile networks may vary / besplatno, bežični prijenos odstupajući / besplatno, odstupanje ćelijske mreže / безплатно, различаващ се от мобилен сигнал / δωρεάν, οι χρεώσεις για κλήσεις από κινητό ενδέχεται να διαφέρουν / kostenfrei, Mobilfunk abweichend)

(RS)
Hotline: 003811 / 3216812 (esplatno, u slučaju poziva sa mobilnog telefona može doći do odstupanja)

E-Mail: tradix-gb@teknihall.com
E-Mail: tradix-cy@teknihall.com
E-Mail: tradix-hr@teknihall.com
E-Mail: tradix-rs@teknihall.com
E-Mail: tradix-bg@teknihall.com
E-Mail: tradix-gr@teknihall.com
E-Mail: tradix-de@teknihall.com
E-Mail: tradix-at@teknihall.com
E-Mail: tradix-ch@teknihall.com

Last update · Stanje informacija · Datum informacija · Състояние на информацията · Τελευταίες πληροφορίες · Stand der Informationen:
11/2023
Tradix Art.-Nr.: 446930-23-A

IAN 446930_2307

LIVARNO home

SHELVING UNIT

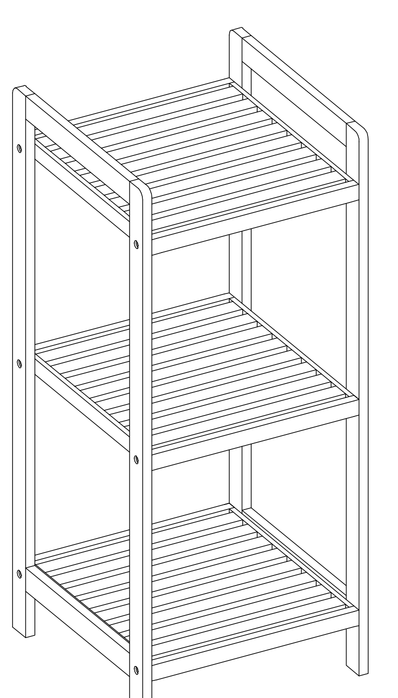

(GB) (CY)
SHELVING UNIT
Assembly and safety advice

(HR)
REGAL
Napomene za montažu i sigurnosne napomene

(RS)
POLICA
Saveti o sastavljanju i bezbednosti

(BG)
ЕТАЖЕРКА
Инструкции за монтаж и безопасност

(GR) (CY)
ΡΑΦΙΕΡΑ
Οδηγίες συναρμολόγησης και ασφάλειας

(DE) (AT) (CH)
REGAL
Montage- und Sicherheitshinweise

3 YEAR GODINE ANI ГОДИНИ ΕΤΗ JAHRE
GARANTIE • WARRANTY • JAMSTVO • GARANCIJA • GARANTIE • ГАРАНЦИЯ • ΕΓΓΥΗΣΗ

7

IAN 446930_2307

(HR) (RS) (BG) (GR) (CY)

A
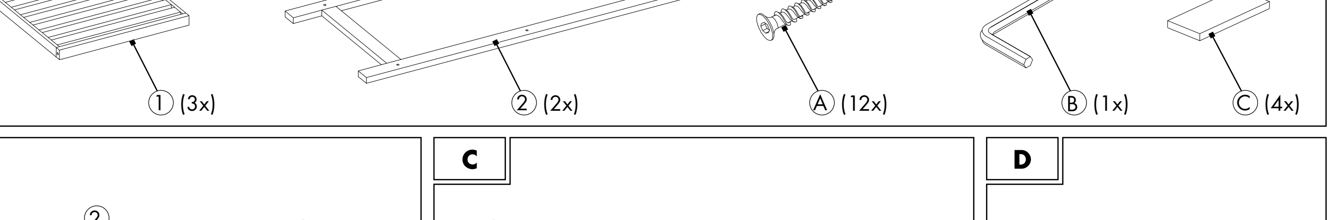

B
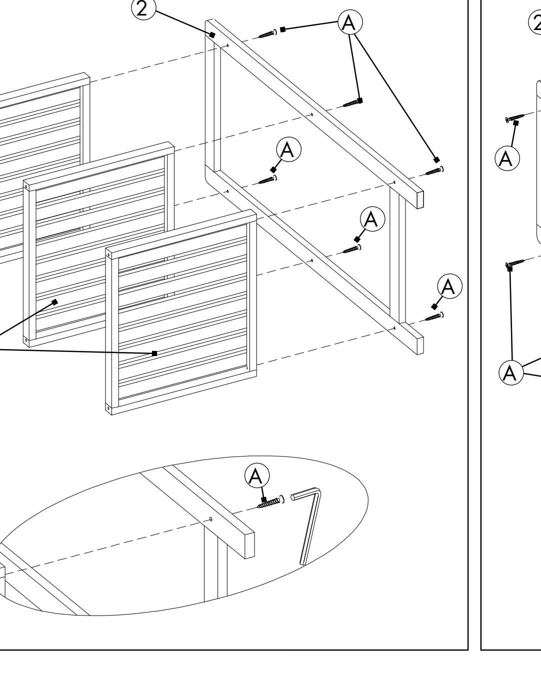

C
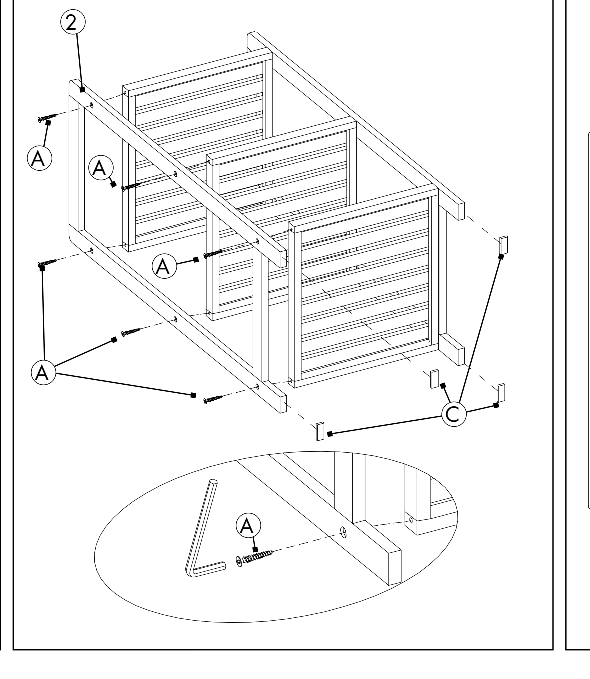

D
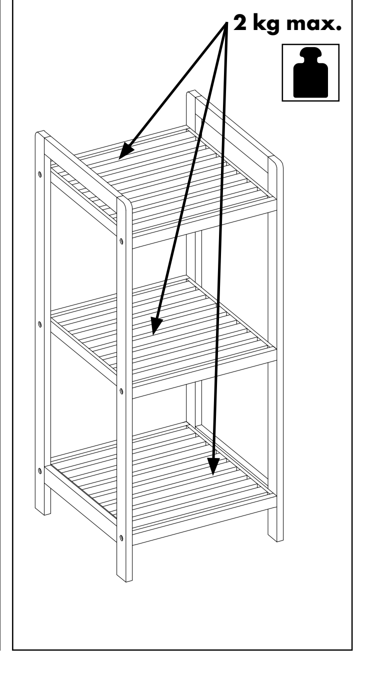

GB CY

SHELLVING UNIT

Assembly and safety advice

1. Introduction

Congratulations!

With your purchase you have opted for a high-quality product. Familiarise yourself with the product before using it for the first time. Please read the following assembly and safety advice carefully. They contain important information for safety, use and disposal. Familiarise yourself with all of the assembly and safety advice before using the product. Only use the product as described and for the specific areas of application. Keep these assembly and safety advice in a safe place. Provide all of the documentation when passing the product on to third parties.

Hereinafter, the Shelving unit will be referred to as product.

Explanation of symbols

The following symbols and signal words are used in these assembly and safety advice, on the product or on the packaging.

⚠ WARNING!

This signal symbol/word indicates a hazard with a high level of risk which, if not avoided, may result in death or serious injury.

⚠ CAUTION!

This signal symbol/word indicates a hazard with a low level of risk which, if not avoided, may result in minor or moderate injury.

NOTE!

This signal word warns of possible property damage or provides you with useful additional information regarding the use.

This symbol indicates additional information.

These symbols inform you about the disposal of the packaging and the product.

20 PAP 04 LDPE

This symbol provides information about the FSC® certificate.

FSC www.fsc.org 100 % Bamboo FSC® C124851

2. Safety

Intended use

The product is not intended for commercial use. Different use or a modification to the product are not deemed as intended use and may lead to risks, such as injuries and damage. The distributor assumes no liability for damage that results from improper use.

The product is exclusively suitable for interior use.

3. Scope of delivery (Fig. A)

3 x Shelf ①
2 x Side section ②
12 x Screw Ⓐ
1 x Hexagon socket 4 mm Ⓑ
4 x Floor glides, self-adhesive Ⓒ
1x Assembly and safety advice (without fig.)

4. Technical specifications

Type: Shelving unit
IAN: 446930_2307
Tradix Item No.: 446930-23-A
Material: Bamboo
Measurements: 30 x 30 x 70 cm (W x D x H)
Weight: approx. 1.8 kg
Max load per shelf: 2 kg
Production date: 11/2023
Warranty: 3 years

5. Safety information

⚠ WARNING!

Risk of injury and suffocation!

If children play with the product or the packaging, they may injure themselves or suffocate!

- Do not let children play with the product or the packaging.
- Supervise children who are close to the product.

⚠ WARNING!

Risk of injury!

A defective product is not allowed to be used! There is a risk of injury!

- Do not use the product in the case of malfunctions, damage or defects.
- Significant danger can occur for the user in the case of improper repairs.

6. Assembly

1. Remove all packaging materials.
2. Check whether all parts are available and undamaged.
   If this is not the case, notify the specified service address.

For mounting you need a hexagon socket Ⓑ (supplied).

- Assemble the product as shown in **Fig. B** to **Fig. C**.

⚠ CAUTION!

Risk of injury!

There is a risk of injury due to tumbling or falling.

- The product is not a climbing aid.
- Never stand or sit on the product.

⚠ CAUTION!

Danger of property damage!

The product is not allowed to be overloaded.

- Only load the product up to the max. weight specification, see **Fig. D**.
- Only load the product in the middle.
- Do not load the product on the edge, it can tip over.
- Avoid pushing the product across the floor. The floor could become scratched.

NOTE!

- Protect storage surfaces from moisture or humidity.
- Please do not place on wet tiles.

7. Cleaning and care instructions

NOTE!

Danger of material damage!

- only clean with a damp cloth
- only use a mild detergent
- do not use any strong detergents and/or chemicals
- do not use sharp-edged tools such as spatulas or similar, they can damage the surface

8. Disposal

Disposal of the packaging

The packaging and instructions are made of environmentally friendly materials that you can dispose of at local recycling points.

20 PAP 04 LDPE

Disposal of the product

The product may not be disposed of with normal household waste. For information on disposal options for the product, please contact your local council/municipality or your Lidl shop.

9. Warranty

Dear customer, the warranty on this product is 3 years from the purchase date. In the event of defects in this product, you are entitled to exercise your statutory rights against the seller of the product. These statutory rights are not limited by our warranty described in the following.

Warranty conditions

The warranty begins on the date of purchase. Please keep the original receipt. This document is required as verification of the purchase.

If a material or manufacturing defect arises within three years from the purchase date of this product, the product will be repaired or replaced, as per our choice, at no charge to you. This warranty service requires the submission of the purchase receipt and the defective product within the three-year period and a short written description of the defect and when it arose.

If the defect is covered by our warranty, the repaired or a new product will be returned to you. The warranty period does not restart with the repair or replacement of the product.

Guarantee period and statutory claims for defects

The guarantee period will not be extended by the warranty. This also applies to replaced and repaired parts. Damage and defects which may possibly already exist upon purchase must be reported immediately after unpacking. After the guarantee period has expired, required repairs shall be subject to a charge.

Scope of guarantee

The device has been carefully produced under strict quality guidelines and conscientiously inspected prior to delivery. The guarantee service applies to material or manufacturing faults. This guarantee does not extend to product parts, which are exposed to normal wear and tear and can therefore be regarded as wearing parts or to damage to fragile parts, e.g. switches or which are made of glass.

This guarantee shall lapse, if the product is damages, not used properly or maintained properly. For proper use of the product, all of the instructions in the operating instructions must be precisely complied with. Purposes and actions, which are dissuaded from or warned about in the operating instructions must be avoided.

The product is only intended for private and not commercial use. In the case of abusive and improper handling, use of force and with interventions, which are not performed by our authorised service branch, the guarantee shall lapse.

Processing in the case of a guarantee claim

To ensure quick processing of your concern, please follow the instructions below:

- Please have the till receipt and article number available (IAN) 446930_2307 as proof of the purchase.
- You can find the article number on the rating plate on the product, as an engraving on the product, the title place of your instructions or the sticker on the back or underside of the product.
- If malfunctions or other defects occur, first contact the service department below by telephone or e-mail.
- You can then send a product that has been recorded as being defective, including the proof of purchase (till receipt) and stating what the defect is and when it occurred, postage-free to the service address provided to you.

On www.lidl-service.com, you can download these and many other manuals, product videos and installation software.

PDF ONLINE www.lidl-service.com

With this QR code, you can directly reach the Lidl Service website (www.lidl-service.com) and can open your operating instructions by entering the article number (IAN 446930_2307).

HR

REGAL

Napomene za montažu i sigurnosne napomene

1. Uvod

Srdačno čestitamo!

Ovom kupnjom odlučili ste se za visokokvalitetan proizvod. Upoznajte se s proizvodom prije prvog puštanja u rad. U tu svrhu pažljivo pročitajte sljedeće upute za montažu. Upotrebljavajte proizvod prema opisu i navedenim područjima uporabe. Prije uporabe proizvoda upoznajte se sa svim napomenama o uporabi i sigurnosti. Sačuvajte ove upute za montažu. Također predajte svu dokumentaciju trećoj osobi u slučaju prosljeđivanja proizvoda.

U nastavku se Regal naziva proizvod.

Objašnjenje znakova

Sljedeći simboli i signalne riječi koriste se u ovom upute za instalaciju, na proizvodu ili na pakiranju.

⚠ UPOZORENJE!

Ovaj signalni znak/ova signalna riječ označava opasnost sa visokog stupnjem opasnosti koja, ako se ne izbjegne, može imati za posljedicu smrt ili tešku ozljedu.

⚠ OPREZ!

Ovaj signalni znak/ova signalna riječ označava opasnost sa niskim stupnjem opasnosti koja, ako se ne izbjegne, može imati za posljedicu laku ili srednje tešku ozljedu.

NAPOMENA!

Ova signalna riječ upozorava o mogućoj materijalnoj šteti ili vam pruža korisne dodatne informacije u vezi s upotrebom.

Ovaj simbol označava dodatne informacije.

Ovi simboli obavještavaju vas o zbrinjavanju pakovanja i proizvoda.

20 PAP 04 LDPE

Ovaj simbol obavještava o certifikatu FSC®-a.

FSC www.fsc.org 100 % Bamboo FSC® C124851

2. Sigurnost

Odgovarajuća uporaba

Proizvod nije namijenjen komercijalnoj uporabi. Druga uporaba ili izmjena proizvoda ne smatraju se odgovarajućom i mogu dovesti do ozljeda i oštećenja. Distributer ne odgovara za štete nastale neodgovarajućom uporabom.

Proizvod je prikladan isključivo za uporabu u unutrašnjem prostoru.

3. Opseg isporuke (sl. A)

3 x dno police ①
2 x bočni dio ②
12 x vijak Ⓐ
1 x imbus vijak 4 mm Ⓑ
4 x podni klizač, samoljepljivi Ⓒ
1x napomene za montažu i sigurnosne napomene (bez sl.)

4. Tehnički podaci

Tip: Regal
IAN: 446930_2307
Tradix BR.: 446930-23-A
Materijal: Bambus
Veličine: 30 x 30 x 70 cm (Š x D x V)
Težina: otprilike 1,8 kg
Maksimalno opterećenje po polici: 2 kg
Datum proizvodnje: 11/2023
Jamstvo: 3 godine

5. Sigurnosne napomene

⚠ UPOZORENJE!

Opasnost od ozljeda i gušenja!

Ako se djeca igraju s proizvodom ili pakiranjem, mogu ga ozlijediti ili se ugušiti!

- Djeca se ne smiju igrati proizvodom ili pakiranjem.
- Nadzirite djecu u blizini proizvoda.

⚠ UPOZORENJE!

Opasnost od ozljeda!

Neispravan proizvod ne smije se upotrebljavati! Postoji opasnost od ozljede!

- Ne upotrebljavajte proizvod u slučaju smetnji pri radu, oštećenja ili kvarova.
- Nestručni popravci mogu predstavljati opasnost za korisnika.

6. Montaža

1. Uklonite cijeli materijal za pakiranje.
2. Provjerite postoje li svi dijelovi i da su neoštećeni.
   Ako to nije slučaj, javite se na navedenu adresu servisa.

Za montažu trebate imbus vijak Ⓑ (isporučen).

- Ugradite proizvod prema prikazima od **Sl. B** do **Sl. C**.

⚠ OPREZ!

Opasnost od ozljede!

Postoji opasnost od ozljede uslijed pada.

- Proizvod nije pomagalo za uspinjanje.
- Nikada nemojte stajati na proizvodu.

⚠ OPREZ!

Opasnost od materijalne štete!

Ne smijete preopteretiti proizvod.

- Opterećujte proizvod samo do maks. podatka o težini, pogledajte **Sl. D**.
- Opterećujte proizvod samo u sredini.
- Ne opterećujte proizvod na rubu, može se prevrnuti.
- Izbjegavajte guranje proizvoda preko poda. Pod se može ogrebati.

NAPOMENA!

- Zaštitite površine za odlaganje od vlage i vode.
- Ne postavljajte na vlažne pločice.

7. Napomene o čišćenju i njezi

NAPOMENA!

Opasnost od materijalne štete!

- Očistite vlažnom krpom.
- Upotrijebite samo blago sredstvo za čišćenje.
- Ne upotrebljavajte oštra sredstva za čišćenje ili kemikalije.
- Ne upotrebljavajte uređaje oštrih rubova, kao npr. Lopatice ili slično, zato što oni mogu oštetiti površinu.

8. Zbrinjavanje

Zbrinjavanje pakovanja

Pakovanje i upute za uporabu sastoje se ekoloških materijala koje možete zbrinuti na lokalnim odlagalištima za recikliranje.

20 PAP 04 LDPE

Zbrinjavanje proizvoda

Proizvod se ne smije zbrinjavati u obično kućno smeće. O mogućnostima zbrinjavanja proizvoda informirajte se u svojoj općinskoj/gradskoj upravi ili svojoj Lidl poslovnici.

9. Jamstvo

Poštovani kupci, poštovane mušterije, na ovaj uređaj odobravamo jamstvo u trajanju od 3 godine od datuma kupnje. U slučaju pojave nedostataka ovog proizvoda imate zakonska prava na teret prodavača. Ova zakonska prava neće biti ograničena jamstvom prikazanim u nastavku.

Uvjeti garancije

Jamstveni rok započinje datumom kupnje. Molimo dobro sačuvajte originalni blagajnički račun. On vam je potreban kao dokaz kupnje. Ukoliko se u roku od tri godine od datuma kupnje ovog proizvoda pojavi pogreška materijala ili greška u izradi predmeta, proizvod će biti – prema našem izboru – besplatno popravljen ili zamijenjen. Ovo pravo na jamstvo pretpostavlja, da unutar trogodišnjeg roka defektan uređaj i dokaz o kupnji (blagajnički račun) budu predočeni zu pismeni opis prirode nedostatka i navoda, kada se nedostatak pojavio. Ukoliko je defekt pokriven našim jamstvom, primiti ćete popravljen proizvod ili novi zamijenjeni proizvod. Sa popravkom ili zamjenom proizvoda ne započinje novi jamstveni rok.

Jamstveni rok i zakonska potraživanja temeljem nedostataka

Jamstveni rok ne produljuje se uslugom u okviru jamstva. To vrijedi i za zamijenjene i popravljene dijelove. Oštećenja i nedostaci koji su postojali već tijekom kupnje moraju se prijaviti odmah nakon raspakiranja. Popravci koje treba obaviti nakon isteka jamstvenog roka obavljaju se uz naplatu naknade.

Opseg jamstva

Uređaj je pažljivo proizveden u skladu sa smjernicama za kvalitetu i savjesno provjeren prije isporuke. Jamstvo obuhvaća greške u materijalu ili proizvodnji. Ovo jamstvo ne obuhvaća dijelove proizvoda izložene uobičajenom trošenju, odnosno one koji se mogu smatrati potrošnim dijelovima ili oštećenja na lomljivim dijelovima, npr. Sklopkama ili staklenim dijelovima.

Ovo jamstvo postaje ništavno ako je proizvod oštećen, nestručno upotrebljavan ili održavan. Za stručnu uporabu proizvoda morate se pridržavati svih uputa navedenih u ovim uputama za uporabu. Svakako izbjegavajte uporabu i radnje koji se ne savjetuju u uputama za uporabu ili o kojima se upozorava u njima.

Proizvod je prikladan samo za privatnu, a ne za komercijalnu uporabu. Jamstvo postaje ništavno u slučaju zlouporabe i nestručne uporabe, primjene sile i intervencija koje nije obavio ovlašteni servis.

Tijek postupka u slučaju primjene jamstva

Kako biste osigurali brzu obradu svojeg predmeta, slijedite ove napomene:

- Za sve upite pripremite blagajnički račun i broj artikla (IAN 446930_2307) kao dokaz o kupnji.
- Broj artikla možete pronaći na tipskoj pločici na proizvodu, urezu na proizvodu, na naslovnoj stranici uputa ili kao naljepnicu na stražnjoj ili donjoj strani proizvoda.
- Ako se pojave greške pri radu ili drugi nedostaci, prvo se telefonski ili e-poštom obratite servisu navedenom u nastavku.
- Proizvod koji ima kvar možete zajedno s računom o kupnji (blagajničkim računom) i podacima o samom nedostatku i vremenu njegovog pojavljivanja poslati bez plaćanja poštarine na adresu servisa.

Na www.lidl-service.com možete preuzeti ovaj priručnik i puno drugih priručnika, videozapise o proizvodima i instalacijski softver.

PDF ONLINE www.lidl-service.com

S tim QR kodom dolazite izravno na stranicu Lidl servisa (www.lidl-service.com) i možete unosom broja artikla (IAN 446930_2307) otvoriti svoje upute za uporabu.

(1) U slučaju manjeg popravka jamstveni rok se produljuje onoliko koliko je kupac bio lišen uporabe stvari.

(2) Međutim, kad je zbog neispravnosti stvari izvršena njezina zamjena ili njezin bitni popravak, jamstveni rok počinje teći ponovno od zamjene, odnosno od vraćanja popravljene stvari.

(3) Ako je zamijenjen ili bitno popravljen samo neki dio stvari, jamstveni rok počinje teći ponovno samo za taj dio.

RS

POLICA

Saveti o sastavljanju i bezbednosti

1. Uvod

Čestitamo!

Kupovinom ste izabrali proizvod visokog kvaliteta. Upoznajte se sa proizvodom pre nego što ga budete koristili prvi put. Pažljivo pročitajte sledeća uputstva za montažu. Koristite proizvod samo kako je opisano i za određene oblasti primene. Dobro čuvajte ova uputstva za montažu. Prilikom distribucije proizvoda predajte sve dokumente trećim licima.

U daljem tekstu naziva se Polica proizvod.

Objašnjenje crteža

U ovom uputstvu za montažu, na proizvodu ili na pakovanju, koriste se sledeći simboli i signalne reči.

⚠ UPOZORENJE!

Ovaj signalni simbol/reč označava oštećenje visok stepena rizika koje će, ako se ne izbegne, imati za posledicu smrt ili tešku povredu.

⚠ OPREZ!

Ovaj signalni simbol/reč označava oštećenje niskog stepena rizika koje će, ako se ne izbegne, imati za posledicu neznatnu ili srednju povredu.

NAPOMENA!

Ovo signalna reč upozorava na mogući materijalnu štetu ili vam pruža korisne dodatne informacije u vezi sa upotrebom.

Ovaj simbol označava dodatne informacije.

Ovi simboli Vas informišu o uklanjanju ambalaže i proizvoda.

20 PAP 04 LDPE

Ovaj simbol pruža informacije o FSC® sertifikatu.

FSC www.fsc.org 100 % Bamboo FSC® C124851

2. Bezbednost

Svrsishodna upotreba

Proizvod nije namenjen za komercijalnu upotrebu. Druga primena ili promena na proizvodu ne važe kao svrsishodne i mogu da dovedu do rizika kao što su povrede i oštećenja. Za štete nastale nesvrsishodnom upotrebom distributer ne preuzima odgovornost.

Proizvod je namenjen isključivo za upotrebu u zatvorenim prostorijama.

3. Obim isporuke (slika A)

3 x polica ①
2 x bočna stranica ②
12 x zavrtanj Ⓐ
1 x šestougaona utičnica 4 mm Ⓑ
4 x podni klizač, samolepljivi Ⓒ
1x saveti o sastavljanju i bezbednosti (bez slike)

4. Tehnički podaci

Tip: Polica
IAN: 446930_2307
Tradix br. art.: 446930-23-A
Sirovinski sastav: Bambus
Dimenzije: 30 x 30 x 70 cm (Š x D x V)
Težina: cca 1,8 kg
Maksimalno opterećenje po polici: 2 kg
Datum proizvodnje: 11/2023
Garancija: 3 godine

5. Bezbednosne napomene

⚠ UPOZORENJE!

Opasnost od povreda i gušenja!

Ako se djeca igraju s proizvodom ili pakiranjem, mogu ga ozlijediti ili ugušiti!

- Ne dozvolite deci da se igraju proizvodom ili ambalažom.
- Nadzirite decu u blizini proizvoda.

⚠ UPOZORENJE!

Opasnost od povrede!

Oštećeni proizvod ne sme da se koristi! Postoji opasnost od povrede!

- Ne koristite proizvod ako postoje smetnje u funkcionisanju, oštećenja ili kvarovi.
- Nestručne opravke mogu da izazovu značajne opasnosti za korisnika.

6. Montaža

1. Uklonite sav materijal za pakovanje.
2. Proverite da li su isporučeni svi delovi i da li su oštećeni.
   Ako nema svih delova ili su neki delovi oštećeni, prijavite to na predviđenu adresu.

Za montažu je potrebna šestougaona utičnica Ⓑ (priložena).

- Sastavite proizvod kao što je prikazano na **slici B** i **C**.

⚠ OPREZ!

Opasnost od povrede!

Postoji opasnost od povrede usled pada.

- Ovaj proizvod ne služi kao pomoć pri penjanju.
- Nemojte da sedite na proizvodu ili da se naslanjate na njega.

⚠ OPREZ!

Opasnost od oštećenja imovine!

Proizvod ne sme da se preoptereti.

- Proizvod sme da se optereti samo do maks. dozvoljene nosivosti, pogledajte **sliku D**.
- Opteretite samo sredinu proizvoda.
- Nemojte opterećivati ivice proizvoda zato što bi mogao da se prevrne.
- Nemojte da gurate proizvod po podu. Pod može da se izgrebe.

NAPOMENA!

- Zaštitite od vlage površine za odlaganje.
- Molimo vas da ne stojite na mokrim pločicama.

7. Uputstvo za čišćenje i održavanje

NAPOMENA!

Opasnost od materijalne štete!

- Čistite samo vlažnom krpom
- Koristite samo blago sredstvo za pranje
- Ne koristiti agresivne deterdžente, odn. Hemikalije
- Nemojte da koristite predmete sa oštrim ivicama, kao što je lopatica ili slično, jer oni mogu da oštete površinu

8. Odlaganje

Odlaganje ambalaže

Ambalaža i uputstvo za upotrebu se sastoje ekoloških materijala koje može da reciklirate preko lokalnog reciklažnog mesta.

20 PAP 04 LDPE

Odlaganje proizvoda

Proizvod ne sme da se odlaže sa ostalim kućnim otpadom. O mogućnostima za odlaganje proizvoda molimo da se informišete u vašoj opštini ili gradskoj upravi ili Lidl poslovnici.

9. Garancija

Poštovani klijentu, poštovana klijentkinjo, za ovaj proizvod dobićete garanciju u trajanju od tri godine od dana kupovine. U slučaju nedostataka na ovom proizvodu imate kao kupac zakonska prava protiv prodavca ovog proizvoda. Ova zakonska prava se ne ograničavaju na osnovu ove garancije koja je navedena dole u tekstu.

Garantni uslovi

Garantni rok počinje od dana kupovine. Molimo Vas da dobro sačuvate račun u originalu. On je neophodan kao dokaz da ste kupili proizvod.

U slučaju da se u periodu od tri godine od dana kupovine ovog proizvoda pojavi nedostatak na materijalu ili fabrička greška, onda ćemo da odlučimo da li Vam besplatno popravimo proizvod ili da ga zamenimo. Ova garancija ima za uslov da u periodu od tri godine priložite defektni proizvod i potvrdu o kupovini (račun) i da nam ukratko opišete nedostatak i kada je nastupio.

Ukoliko se nedostatak pokriva našom garancijom, poslaćemo Vam ili popravljeni ili novi proizvod. Nakon popravke ili zamene ne počinje novi garantni rok.

Garantni rok i zakonski prigovor na kvalitet robe

Garancijom se ne produžava garantni rok. To važi samo za zamenjene i popravljene delove. Eventualna oštećenja i nedostaci koji već postoje u trenutku kupovine moraju da se prijave odmah nakon raspakovanja. Nakon garantnog perioda nastale popravke se plaćaju.

Obim garancije

Uređaj je pažljivo proizveden prema strogim smernicama kvaliteta i pažljivo testiran pre isporuke. Garancija se odnosi na materijalne ili fabričke nedostatke. Ova garancija ne pokriva delove proizvoda koji su izloženi normalnom trošenju i stoga mogu da se posmatraju kao potrošni delovi ili prilikom oštećenja kao lomljivi delovi, kao što su prekidači ili stakleni delovi.

Ova garancija ne važi ako je proizvod oštećen, nepravilno korišćen ili održavan. Za pravilnu upotrebu proizvoda moraju se poštovati sve napomene navedene u uputstvu za upotrebu. Bezuslovno treba izbegavati upotrebu i radnje kojima se odvraća ili kojima se upozorava u uputstvu za upotrebu.

Proizvod je namenjen samo za privatnu i nije za komercijalnu upotrebu. Garancija će prestati sa važenjem u slučaju nenamenskog i nepravilnog rukovanja, upotrebe sile i prilikom intervencija koje nije izvršila naša ovlašćena servisna filijala.

Obavljanje u slučaju garancije

Da biste bili sigurni da će vaš zahtev biti brzo rešen, sledite uputstva u nastavku:

- Molimo da za sve upite zadržite priznanicu i račun izdat na kasi (IAN 446930_2307) kao dokaz kupovine.
- Broj artikla ćete naći na tipskoj pločici na proizvodu, na gravuri na proizvodu, naslovnoj stranici Vašeg uputstva ili nalepnici na poleđini ili dnu proizvoda.
- Ako nastupe greške u funkcionisanju ili drugi nedostaci najpre se, telefonski ili elektronskom poštom, obratite servisnoj službi koja je navedena u nastavku.
- Nakon toga, proizvod koji je registrovan kao neispravan, uz prilaganje potvrde o kupovini (račun izdat na kasi) i naznaku o čemu se radi, kao i kada se to desilo, možete besplatno poslati na adresu servisa koji ste dobili.

Na sajtu www.lidl-service.com možete da preuzmete ove i mnoge druge priručnike, video snimke proizvoda i instalacioni softver.

PDF ONLINE www.lidl-service.com

Sa ovim QR kodom, možete otići direktno na Lidl-ovu servisnu stranicu (www.lidl-service.com) i otvoriti uputstvo za upotrebu unošenjem broja artikla (IAN 446930_2307).

BG

ЕТАЖЕРКА

Инструкции за монтаж и безопасност

1. Въвеждане

Поздравления!

С вашата покупка, вие избрахте един качествен продукт. Преди първото пускане на продукта Се запознайте с него. Прочетете внимателно настоящото инструкции за сглобяване. Използвайте продукта само както е описано и за определените сфери на действие. Запознайте се с всички указания за обслужване и безопасност преди да използвате продукта.Запазете добре това упътване. Предайте всички документи при предаването на продукта на трети лица В комплект.

По-долу ЕТАЖЕРКА се нарича продукт.

Разяснение на знаците

Следните символи и сигнални думи се използват в това ръководство, на продукта или на опаковката.

⚠ ПРЕДУПРЕЖДЕНИЕ!

Този сигнален символ/тази сигнална дума обозначава висок степен на опасност, която, ако не бъде избегната, може да доведе до смърт или тежко нараняване.

⚠ ВНИМАНИЕ!

Този сигнален символ/тази сигнална дума обозначава ниска степен на опасност, която, ако не бъде избегната, може да доведе до незначително или средно нараняване.

УКАЗАНИЕ!

Тази сигнална дума предупреждава за възможни материални щети или ви предоставя полезна допълнителна информация относно използването.

Този символ указва допълнителна информация.

Тези символинформират относно изхвърлянето на опаковката и продукта.

20 PAP 04 LDPE

Този символ дава информация за сертификата FSC®.

FSC www.fsc.org 100 % Bamboo FSC® C124851

2. Безопасност

Употреба по предназначение

Продуктът не е предназначен за употреба с търговска цел. Всяка друга употреба или промяна на продукта се счита за неправилна и може да доведе до рискове като наранявания и повреди. Дистрибуторът не носи отговорност за щети, причинени от неправилна употреба.

Продуктът е предназначен само за употреба на закрито.

3. Окомплектовка на доставката (фиг. A)

3 x рафта ①
2 x страници ②
12 x винта Ⓐ
1 x шестограм 4 mm Ⓑ
4 x подложки, самозалепващи Ⓒ
1x инструкции за монтаж и безопасност (без фиг.)

4. Технически данни

Тип: ЕТАЖЕРКА
IAN: 446930_2307
Арт. № на Tradix: 446930-23-A
Материал: бамбук
Размери: 30 x 30 x 70 cm (Ш x Д x В)
Тегло: ок. 1.8 kg
Максимално натоварване на рафт: 2 кг
Дата на производство: 11/2023
Гаранция: 3 години

5. Указания за безопасност

⚠ ПРЕДУПРЕЖДЕНИЕ!

Опасност от нараняване и задушаване!

Ако децата играят с продукта или опаковката, те могат да го наранят или да се задушат!

- Не оставяйте децата да си играят с продукта или с опаковката.
- Наблюдавайте децата, когато са в близост до продукта.

⚠ ПРЕДУПРЕЖДЕНИЕ!

Опасност от нараняване!

Не използвайте продукта, ако има дефект! Съществува риск от нараняване!

- Не използвайте продукта при нарушения на функциите, повреди или дефекти.
- Неправилни ремонти могат да доведат до значителни рискове за потребителя.

6. Монтаж

1. Отстранете целия опаковъчен материал.
2. Проверете дали всички части са налични и изправни.
   Ако това не е така, обадете се на посочения адрес за обслужване.

За монтажа Ви трябва шестограм Ⓑ (включен в доставката).

- Монтирайте продукта, както е показано на **фиг. B** до **фиг. C**.

⚠ ВНИМАНИЕ!

Опасност от нараняване!

Съществува опасност от нараняване или падане.

- Продуктът не е помощно средство за качване.
- Не стъпвайте и не сядайте върху продукта.

⚠ ВНИМАНИЕ!

Опасност от материални щети!

Продуктът не трябва да се претоварва.

- Натоварвайте продукта само до макс. допустимата товароносимост, вж. **фиг. D**.
- Натоварвайте продукта само по средата.
- Не натоварвайте продукта по края, той може да се преобърне.
- Избягвайте да плъзгате продукта по пода. Подът може да се надраска.

УКАЗАНИЕ!

- Пазете повърхността на рафта от течности или влага.
- Не поставяйте върху мокри плочки.

7. Указания за почистване и поддръжка

УКАЗАНИЕ!

Опасност от материални щети!

- почиствайте само с влажна кърпа
- използвайте само мек почистващ препарат
- не използвайте агресивни почистващи препарати или химикали
- не използвайте продукти с остри ръбове, като напр. шпатули или подобни, те могат да наранят повърхността

8. Изхвърляне

Изхвърляне на опаковката

Опаковката и ръководството за обслужване се състоят екологични материали, които можете да предадете в местните пунктове за вторични суровини.

20 PAP 04 LDPE

Изхвърляне на продукта

Продуктът не трябва да се изхвърля с битовите отпадъци. За повече информация относно възможностите за изхвърляне на продукта, моля, свържете се с вашата общинска/градска администрация или с вашия клон на Lidl.

9. Гаранция

Уважаеми клиенти, за този уред получавате 3 години гаранция от датата на покупката. В случай на несъответствие на продукта с договора за продажба Вие имате законно право да предявите рекламация пред продавача на продукта при условията и в сроковете, определени в глава трета, раздел II и III и глава четвърта от Закона за предоставяне на цифрово съдържание и цифрови услуги и за продажба на стоки (ЗПЦСЦУПС)*.

Вашите права, произтичащи от посочените разпоредби, не се ограничават от нашата по-долу представена търговска гаранция, не са свързани с разходи за потребителите и независимо от нея продавачът на продукта отговаря за липсата на съответствие на потребителската стока с договора за продажба съгласно ЗПЦСЦУПС.

Гаранционни условия

Гаранционният срок е 3 години от датата на получаване на стоката. Пазете добре оригиналната касова бележка. Този документ е необходим като доказателство за покупката. Ако в рамките на три години от датата на закупуване на този продукт се появи дефект на материала или производствен дефект, продуктът ще бъде безплатно ремонтиран или заменен. Гаранцията предполага в рамките на тригодишния гаранционен срок да се представят дефектният уред, касовата бележка (касовият бон), както и всички други документи, установяващи наличието на дефект и писмено да се обясни в какво се състои дефектът и кога е възникнал. Ако дефектът е покрит от нашата гаранция, Вие ще получите обратно ремонтирания или нов продукт. В случай на замяна на дефектна стока първоначалните гаранционен срок и гаранционни условия се запазват. В случай на ремонт на дефектна стока, срокът на ремонта се прибавя към гаранционния срок. За евентуално наличните и установени повреди и дефекти още при покупката трябва да се съобщи веднага след разопаковането. Евентуалните ремонти след изтичане на гаранционния срок са срещу заплащане.

DE AT CH

REGAL
Montage- und Sicherheitshinweise

1. Einleitung
Herzlichen Glückwunsch!
Mit Ihrem Kauf haben Sie sich für ein hochwertiges Produkt entschieden. Machen Sie sich vor der ersten Inbetriebnahme mit dem Produkt vertraut. Lesen Sie hierzu aufmerksam die nachfolgenden Montage- und Sicherheitshinweise. Machen Sie sich vor der Benutzung des Produkts mit allen Montage- und Sicherheitshinweisen vertraut. Benutzen Sie das Produkt nur wie beschrieben und für die angegebenen Einsatzbereiche. Bewahren Sie diese Montage- und Sicherheitshinweise für späteres Nachschlagen gut auf. Händigen Sie alle Unterlagen bei Weitergabe des Produkts an Dritte ebenfalls mit aus.

Im Folgenden wird das Regal Produkt genannt.

Zeichenerklärung
Die folgenden Symbole und Signalwörter werden in diesen Montage- und Sicherheitshinweisen, auf dem Produkt oder auf der Verpackung verwendet.

⚠ WARNUNG!

Dieses Signalsymbol/-wort bezeichnet eine Gefährdung mit einem hohen Risikograd, die, wenn sie nicht vermieden wird, den Tod oder eine schwere Verletzung zur Folge haben kann.

⚠ VORSICHT!

Dieses Signalsymbol/-wort bezeichnet eine Gefährdung mit einem niedrigen Risikograd, die, wenn sie nicht vermieden wird, eine geringfügige oder mäßige Verletzung zur Folge haben kann.

HINWEIS!

Dieses Signalwort warnt vor möglichen Sachschäden oder bietet Ihnen nützliche Zusatzinformationen zur Verwendung.

Dieses Symbol weist auf weiterführende Informationen hin.

Diese Symbole informieren Sie über die Entsorgung von Verpackung und Produkt.

20 PAP 04 LDPE

Dieses Symbol gibt Auskunft über das FSC®-Zertifikat.

FSC Mix Credit 100 % Recycled FSC® C134891

2. Sicherheit Bestimmungsgemäßer Gebrauch
Das Produkt ist nicht für den gewerblichen Einsatz bestimmt. Andere Verwendung oder Veränderung am Produkt gelten als nicht bestimmungsgemäß und können zu Risiken wie Verletzungen und Beschädigungen führen. Für Schäden, die aus der nicht bestimmungsgemäßen Verwendung resultieren, übernimmt der Inverkehrbringer keine Haftung.

Das Produkt ist ausschließlich für den Gebrauch im Innenbereich geeignet.

3. Lieferumfang (Abb. A)
3x Regalboden Ⓘ
2x Seitenteil Ⓘ
12x Schraube Ⓐ
1x Innensechskant 4 mm Ⓑ
4x Bodengleiter, selbstklebend Ⓒ
1x Montage- und Sicherheitshinweise (ohne Abb.)

4. Technische Daten
Typ: Regal
IAN: 446930_2307
Tradix Art.-Nr.: 446930-23-A
Material: Bambus
Maße: 30 x 30 x 70 cm (B x T x H)
Gewicht: ca. 1,8 kg
Max. Belastung je Ablage: 2 kg
Produktionsdatum: 11/2023
Garantie: 3 Jahre

5. Sicherheitshinweise
⚠ WARNUNG!

Verletzungs- und Erstickungsgefahr!
Wenn Kinder mit dem Produkt oder der Verpackung spielen, können sie sich daran verletzen oder ersticken!
- Lassen Sie Kinder nicht mit dem Produkt oder der Verpackung spielen.
- Beaufsichtigen Sie Kinder in der Nähe des Produkts.

⚠ WARNUNG!

Verletzungsgefahr!
Ein defektes Produkt darf nicht benutzt werden! Es besteht Verletzungsgefahr!
- Benutzen Sie das Produkt nicht bei Funktionsstörungen, Beschädigungen oder Defekten.
- Durch unsachgemäße Reparaturen können erhebliche Gefahren für den Benutzer entstehen.

6. Montage
1. Entfernen Sie sämtliches Verpackungsmaterial.
2. Überprüfen Sie, ob alle Teile vorhanden und unbeschädigt sind. Falls dies nicht der Fall ist, melden Sie sich bei der angegebenen Serviceadresse.

Zur Montage benötigen Sie einen Innensechskant Ⓑ (mitgeliefert).
- Montieren Sie das Produkt wie in den **Abb. B** bis **Abb. C** gezeigt.

⚠ VORSICHT!

Verletzungsgefahr!
Es besteht Verletzungsgefahr durch Stürzen oder Fallen.
- Das Produkt ist keine Steighilfe.
- Stellen oder setzen Sie sich niemals auf das Produkt.

⚠ VORSICHT!

Gefahr von Sachbeschädigung!
Das Produkt darf nicht überlastet werden.
- Belasten Sie das Produkt nur bis zur max. Gewichtsangabe, siehe **Abb. D**.
- Belasten Sie das Produkt nur mittig.
- Belasten Sie das Produkt nicht am Rand, es kann umkippen.
- Vermeiden Sie es, das Produkt über den Boden zu schieben. Der Boden kann verkratzt werden.

HINWEIS!

- Die Ablageoberflächen vor Nässe oder Feuchtigkeit schützen.
- Das Produkt bitte nicht auf nasse Fliesen stellen.

7. Reinigungs- & Pflegehinweise
HINWEIS!

Gefahr von Sachschäden!
- nur mit einem feuchten Lappen reinigen
- benutzen Sie nur ein mildes Reinigungsmittel
- keine scharfen Reinigungsmittel bzw. Chemikalien verwenden
- keine scharfkantigen Produkte, wie z. B. Spachteln oder Ähnliches verwenden, sie können die Oberfläche beschädigen

8. Entsorgung
Verpackung entsorgen
Die Verpackung und die Anleitung bestehen aus umweltfreundlichen Materialien, die Sie über die örtlichen Recyclingstellen entsorgen können.

20 PAP 04 LDPE

Produkt entsorgen
Das Produkt darf nicht über den normalen Hausmüll entsorgt werden. Über Entsorgungsmöglichkeiten des Produkts informieren Sie sich bitte bei Ihrer Gemeinde-/Stadtverwaltung oder in Ihrer Lidl-Filiale.

9. Garantie
Sehr geehrte Kundin, sehr geehrter Kunde, Sie erhalten auf dieses Produkt 3 Jahre Garantie ab Kaufdatum. Im Falle von Mängeln dieses Produkts stehen Ihnen gegen den Verkäufer des Produkts gesetzliche Rechte zu. Diese gesetzlichen Rechte werden durch unsere im Folgenden dargestellte Garantie nicht eingeschränkt.

Garantiebedingungen
Die Garantiefrist beginnt mit dem Kaufdatum. Bitte bewahren Sie den Original-Kassenbon gut auf. Diese Unterlage wird als Nachweis für den Kauf benötigt.

Tritt innerhalb von drei Jahren ab dem Kaufdatum dieses Produkts ein Material- oder Fabrikationsfehler auf, wird das Produkt von uns – nach unserer Wahl – für Sie kostenlos repariert oder ersetzt. Diese Garantieleistung setzt voraus, dass innerhalb der Drei-Jahres-Frist das defekte Produkt und der Kaufbeleg (Kassenbon) vorgelegt und schriftlich kurz beschrieben wird, worin der Mangel besteht und wann er aufgetreten ist.
Wenn der Defekt von unserer Garantie gedeckt ist, erhalten Sie das reparierte oder ein neues Produkt zurück. Mit Reparatur oder Austausch des Produkts beginnt kein neuer Garantiezeitraum.

Garantiezeit und gesetzliche Mängelansprüche
Die Garantiezeit wird durch die Gewährleistung nicht verlängert. Dies gilt auch für ersetzte und reparierte Teile. Eventuell schon beim Kauf vorhandene Schäden und Mängel müssen sofort nach dem Auspacken gemeldet werden. Nach Ablauf der Garantiezeit anfallende Reparaturen sind kostenpflichtig.

Garantieumfang
Das Produkt wurde nach strengen Qualitätsrichtlinien sorgfältig produziert und vor Anlieferung gewissenhaft geprüft. Die Garantieleistung gilt für Material- oder Fabrikationsfehler. Diese Garantie erstreckt sich nicht auf Produktteile, die normaler Abnutzung ausgesetzt sind und daher als Verschleißteile angesehen werden können oder für Beschädigungen an zerbrechlichen Teilen, z. B. Schalter oder die aus Glas gefertigt sind.
Diese Garantie verfällt, wenn das Produkt beschädigt, nicht sachgemäß benutzt oder gewartet wurde. Für eine sachgemäße Benutzung des Produkts sind alle in der Anleitung aufgeführten Anweisungen genau einzuhalten. Verwendungszwecke und Handlungen, von denen in der Anleitung abgeraten oder vor denen gewarnt wird, sind unbedingt zu vermeiden.
Das Produkt ist lediglich für den privaten und nicht für den gewerblichen Gebrauch bestimmt. Bei missbräuchlicher und unsachgemäßer Behandlung, Gewaltanwendung und bei Eingriffen, die nicht von unserer autorisierten Service-Niederlassung vorgenommen wurden, erlischt die Garantie.

Abwicklung im Garantiefall
Um eine schnelle Bearbeitung Ihres Anliegens zu gewährleisten, folgen Sie bitte den folgenden Hinweisen:
- Bitte halten Sie für alle Anfragen den Kassenbon und die Artikelnummer (IAN) 446930_2307 als Nachweis für den Kauf bereit.
- Die Artikelnummer entnehmen Sie bitte dem Typenschild am Produkt, einer Gravur am Produkt, dem Titelblatt Ihrer Anleitung oder dem Aufkleber auf der Rück- oder Unterseite des Produkts.
- Sollten Funktionsfehler oder sonstige Mängel auftreten, kontaktieren Sie zunächst die nachfolgend benannte Serviceabteilung telefonisch oder per E-Mail.
- Ein als defekt erfasstes Produkt können Sie dann unter Beifügung des Kaufbelegs (Kassenbon) und der Angabe, worin der Mangel besteht und wann er aufgetreten ist, für Sie portofrei an die Ihnen mitgeteilte Serviceadresse übersenden.

Auf www.lidl-service.com können Sie dieses und viele weitere Handbücher, Produktvideos und Installationssoftware herunterladen.

Mit diesem QR-Code gelangen Sie direkt auf die Lidl-Service-Seite (www.lidl-service.com) und können mittels der Eingabe der Artikelnummer (IAN) 446930_2307 Ihre Anleitung öffnen.

PDF ONLINE www.lidl-service.com

DISTRIBUTOR / FORGALMAZÓ / DISTRIBUTOR / INVERKEHRBRINGER:
TRADIX GmbH & Co. KG
Schwanheimer Str. 132
DE-64625 Bensheim/GERMANY

SERVICE ADDRESS / SZERVIZCÍM / ADRESA SERVISU / SERVICEADRESSE:
TRADIX SERVICE-CENTER
c/o Teknihall Elektronik GmbH
Alfred-Nobel-Str. 1
DE-63128 Dietzenbach/GERMANY

Hotline: 00800 30012001
(free of charge, mobile networks may vary / díjmentesen hívható szám, mobiltelefon esetén nem / zadarmo, neplatí pre volania z mobilných sietí / kostenfrei, Mobilfunk abweichend)

E-Mail: tradix-gb@teknihall.com
E-Mail: tradix-hu@teknihall.com
E-Mail: tradix-sk@teknihall.com
E-Mail: tradix-de@teknihall.com
E-Mail: tradix-at@teknihall.com
E-Mail: tradix-ch@teknihall.com

Last update · Az információk aktualitása · Stav informácií · Stand der Informationen:
11/2023
Tradix Art.-Nr.: 446930-23-A

IAN 446930_2307

LIVARNO home

SHELVING UNIT

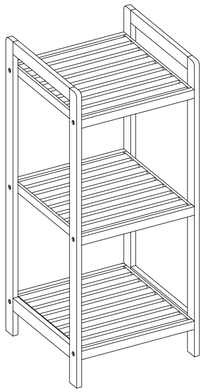

PDF ONLINE www.lidl-service.com

GB
SHELVING UNIT
Assembly and safety advice

HU
TÁROLÓPOLC
Használati- és biztonsági utasítások

SK
REGÁL
Pokyny pre montáž a bezpečnostné pokyny

DE AT CH
REGAL
Montage- und Sicherheitshinweise

GARANTIE · WARRANTY · GÁRANCIA · GARANCJA · ZÁRUKA 3 YEAR EV LETNA ROKY JAHRE

4 △

IAN 446930_2307

HU SK

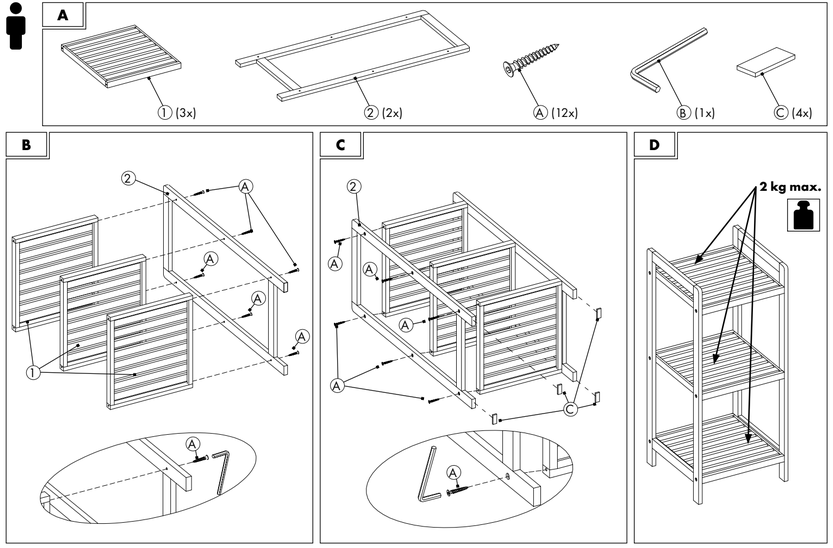

GB

SHELVING UNIT
Assembly and safety advice

1. Introduction
Congratulations!
With your purchase you have opted for a high-quality product. Familiarise yourself with the product before using it for the first time. Please read the following assembly and safety advice carefully. They contain important information for safety, use and disposal. Familiarise yourself with all of the assembly and safety advice before using the product. Only use the product as described and for the specific areas of application. Keep these assembly and safety advice in a safe place. Provide all of the documentation when passing the product on to third parties.

Hereinafter, the Shelving unit will be referred to as product.

Explanation of symbols
The following symbols and signal words are used in these assembly and safety advice, on the product or on the packaging.

⚠ WARNING!

This signal symbol/word indicates a hazard with a high level of risk which, if not avoided, may result in death or serious injury.

⚠ CAUTION!

This signal symbol/word indicates a hazard with a low level of risk which, if not avoided, may result in minor or moderate injury.

NOTE!

This signal word warns of possible property damage or provides you with useful additional information regarding the use.

This symbol indicates additional information.

These symbols inform you about the disposal of the packaging and the product.

This symbol provides information about the FSC® certificate.

2. Safety
Intended use
The product is not intended for commercial use. Different use or a modification to the product are not deemed as intended use and may lead to risks, such as injuries and damage. The distributor assumes no liability for damage that results from improper use.

The product is exclusively suitable for interior use.

3. Scope of delivery (Fig. A)
3 x Shelf ①
2 x Side section ②
12 x Screw Ⓐ
1 x Hexagon socket 4 mm Ⓑ
4 x Floor glides, self-adhesive Ⓒ
1x Assembly and safety advice (without fig.)

4. Technical specifications
Type: Shelving unit
IAN: 446930_2307
Tradix Item No.: 446930-23-A
Material: Bamboo
Measurements: 30 x 30 x 70 cm (W x D x H)
Weight: approx. 1.8 kg
Max load per shelf: 2 kg
Production date: 11/2023
Warranty: 3 years

5. Safety information
⚠ WARNING!

Risk of injury and suffocation!
If children play with the product or the packaging, they may injure themselves or suffocate!
- Do not let children play with the product or the packaging.
- Supervise children who are close to the product.

⚠ WARNING!

Risk of injury!
A defective product is not allowed to be used! There is a risk of injury!
- Do not use the product in the case of malfunctions, damage or defects.
- Significant danger can occur for the user in the case of improper repairs.

6. Assembly
1. Remove all packaging materials.
2. Check whether all parts are available and undamaged.
   If this is not the case, notify the specified service address.

For mounting you need a hexagon socket Ⓑ (supplied).
- Assemble the product as shown in **Fig. B** to **Fig. C**.

⚠ CAUTION!

Risk of injury!
There is a risk of injury due to tumbling or falling.
- The product is not a climbing aid.
- Never stand or sit on the product.

⚠ CAUTION!

Danger of property damage!
The product is not allowed to be overloaded.
- Only load the product up to the max. weight specification, see **Fig. D**.
- Only load the product in the middle.
- Do not load the product on the edge, it can tip over.
- Avoid pushing the product across the floor. The floor could become scratched.

NOTE!

- Protect storage surfaces from moisture or humidity.
- Please do not place on wet tiles.

7. Cleaning and care instructions
NOTE!

Danger of material damage!
- only clean with a damp cloth
- only use a mild detergent
- do not use any strong detergents and/or chemicals
- do not use sharp-edged tools such as spatulas or similar, they can damage the surface

8. Disposal
Disposal of the packaging
The packaging and instructions are made of environmentally friendly materials that you can dispose of at local recycling points.

Disposal of the product
The product may not be disposed of with normal household waste. For information on disposal options for the product, please contact your local council/municipality or your Lidl shop.

9. Warranty
Dear customer, the warranty on this product is 3 years from the purchase date. In the event of defects in this product, you are entitled to exercise your statutory rights against the seller of the product. These statutory rights are not limited by our warranty described in the following.

Warranty conditions
The warranty begins on the date of purchase. Please keep the original receipt. This document is required as verification of the purchase.
If a material or manufacturing defect arises within three years from the purchase date of this product, the product will be repaired or replaced, as per our choice, at no charge to you. This warranty service requires the submission of the purchase receipt and the defective product within the three-year period and a short written description of the defect and when it arose.
If the defect is covered by our warranty, the repaired or a new product will be returned to you. The warranty period does not restart with the repair or replacement of the product.

Guarantee period and statutory claims for defects
The guarantee period will not be extended by the warranty. This also applies to replaced and repaired parts. Damage and defects which may possibly already exist upon purchase must be reported immediately after unpacking. After the guarantee period has expired, required repairs shall be subject to a charge.

Scope of guarantee
The device has been carefully produced under strict quality guidelines and conscientiously inspected prior to delivery. The guarantee service applies to material or manufacturing faults. This guarantee does not extend to product parts, which are exposed to normal wear and tear and can therefore be regarded as wearing parts or to damage to fragile parts, e.g. switches or which are made of glass.
This guarantee shall lapse, if the product is damages, not used properly or maintained properly. For proper use of the product, all of the instructions in the operating instructions must be precisely complied with. Purposes and actions, which are dissuaded from or warned about in the operating instructions must be avoided.
The product is only intended for private and not commercial use. In the case of abusive and improper handling, use of force and with interventions, which are not performed by our authorised service branch, the guarantee shall lapse.

Processing in the case of a guarantee claim
To ensure quick processing of your concern, please follow the instructions below:
- Please have the till receipt and article number available (IAN) 446930_2307 as proof of the purchase.
- You can find the article number on the rating plate on the product, as an engraving on the product, the title place of your instructions or the sticker on the back or underside of the product.
- If malfunctions or other defects occur, first contact the service department below by telephone or e-mail.
- You can then send a product that has been recorded as being defective, including the proof of purchase (till receipt) and stating what the defect is and when it occurred, postage-free to the service address provided to you.

On www.lidl-service.com, you can download these and many other manuals, product videos and installation software.

With this QR code, you can directly reach the Lidl Service website (www.lidl-service.com) and can open your operating instructions by entering the article number (IAN 446930_2307).

HU

TÁROLÓPOLC
Használati- és biztonsági utasítások

1. Bevezetés
Gratulálunk!
Ön kiváló minőségű terméket választott. Kérjük, az első használatba vétel előtt ismerkedjen meg a termékkel. Ehhez olvassa el figyelmesen a jelen használati utasítást. A terméket csak a leírt módon és csak a megadott területeken szabad használni. A termék használata előtt ismerjen meg minden kezelési és biztonsági tudnivalót. Őrizze meg a használati utasítást. A termék továbbadása esetén feltétlenül csatolni kell minden dokumentumot is.

A továbbiakban a Tárolópolc termék néven szerepel.

Jelmagyarázat
Az alábbi szimbólumokat és kifejezéseket használjuk ebben a szerelési útmutató, a terméken és annak csomagolásán.

⚠ FIGYELMEZTETÉS!

Ez a szimbólum/kifejezés magas kockázattal járó veszélyt jelöl, amely el nem kerülés esetén halálhoz vagy súlyos sérüléshez vezethet.

⚠ VIGYÁZAT!

Ez a szimbólum/kifejezés alacsony kockázattal járó veszélyt jelöl, amely el nem kerülés esetén kis mértékű vagy csekély sérüléshez vezethet.

TUDNIVALÓ!

Ez a kifejezés anyagi kár kockázatára figyelmeztet vagy hasznos kiegészítő információkat szolgáltat a felhasználással kapcsolatban.

Ez a szimbólum további információkra hívja fel a figyelmet.

Ezek a szimbólumok a csomagolás és a termék ártalmatlanításával kapcsolatban tájékoztat.

Ez a szimbólum az FSC®-tanúsítványról ad tájékoztatást.

2. Biztonság
Rendeltetésszerű használat
A termék nem alkalmas ipari célú használatra. A termék ettől eltérő használata vagy átalakítása nem rendeltetésszerű használatnak minősül és kockázattal (például sérüléssel és rongálódással) járhat. A forgalmazó semminemű felelősséget nem vállal a nem rendeltetésszerű használatból eredő károkért.

A termék kizárólag beltéri használatra alkalmas.

3. A csomag tartalma (A. ábra)
3x polcalj ①
2x oldalelem ②
12xcsavar Ⓐ
1x belső hatlapfejű csavarhúzó 4 mm Ⓑ
4x szőnyegalátét, öntapadós Ⓒ
1x használati- és biztonsági utasítások (ábra nélkül)

4. Műszaki adatok
Típus: Tárolópolc
IAN: 446930_2307
Tradix cikkszám: 446930-23-A
Anyag: Bambusz
Méretek: 30 x 30 x 70 cm (Szé x Ma x Mé)
Súly: kb. 1,8 kg
Maximális terhelés polconként: 2 kg
Gyártási dátum: 11/2023
Garancia: 3 év

5. Biztonsági tudnivalók
⚠ FIGYELMEZTETÉS!

Sérülés és fulladás veszélye!
Ha a gyerekek a termékkel vagy a csomagolással játszanak, megsérülhetnek vagy megrázhatnak!
- Ne hagyja, hogy a termékkel gyermekek játszanak.
- Ne hagyjon felügyelet nélkül gyermekeket a termék közelében.

⚠ FIGYELMEZTETÉS!

Sérülésveszély!
Hibás terméket nem szabad használni! Sérülésveszély áll fenn!
- Ne használja tovább a terméket üzemzavar, sérülések vagy hibák esetén.
- A szakszerűtlen javítások komoly veszélyt jelentenek a felhasználóra nézve.

6. Szerelés
1. Távolítson el valamennyi csomagolóanyagot.
2. Ellenőrizze, hogy minden alkatrész rendelkezésre áll és sértetlen.
   Amennyiben ez nem így van, kérjük, vegye fel a kapcsolatot a megadott szervizzel.

Szereléshez belső hatlapfejű csavarhúzó szükséges Ⓑ (tartozékként mellékelve).
- Szerelje össze a terméket a **B ábrától** kezdve a **C ábráig** megadott módon.

⚠ VIGYÁZAT!

Sérülésveszély!
Leesés vagy zuhanás miatti sérülésveszély áll fenn.
- A termék nem felkapaszkodási segédeszköz.
- Soha ne álljon vagy üljön a termékre.

⚠ VIGYÁZAT!

Anyagi kár veszélye!
A terméket nem szabad túlterhelni.
- A termék csak a max. súlyjelzésig szabad terhelni, lásd: **D ábra**.
- A terméket csak középen terhelje.
- A terméket ne terhelje a szélén, mert feldőlhet.
- Kerülje a termék padlón történő csúsztatását. A padló összekarcolódhat

TUDNIVALÓ!

- Óvja a tároló felületeket nedvességtől vagy párától.
- Kérjük, ne állítsa nedves csempére.

7. Tisztítási és ápolási tudnivalók
TUDNIVALÓ!

Anyagi kár veszélye!
- csak nedves ruhával tiszlítható
- csak enyhe tisztítószert használjon
- ne használjon durva tisztítószereket vagy vegyszereket
- ne használjon éles szélű termékeket, például spatulát vagy hasonlót, mert ezek károsíthatják a felületet

8. Ártalmatlanítás
Csomagolás ártalmatlanítása
A csomagolás és a kezelési útmutató környezetbarát anyagokból készült, amelyek a helyi szelektív hulladékgyűjtő üzemekben ártalmatlaníthatók.

Termék ártalmatlanítása
A terméket tilos a hagyományos háztartási hulladékkal együtt gyűjteni. A termék ártalmatlanítási lehetőségeivel kapcsolatos további információkért forduljon önkormányzati/városi önkormányzatához vagy Lidl fiókjához.

9. Garancia
Tisztelt ügyfelünk! A termékre a vásárlástól számított 3 év jótállás érvényes. A termék hibája esetén a termék forgalmazójával szemben önt a törvény által előírt jogok illetik meg. Ezeket a törvényes jogokat az alábbiakban leírt jótállásunk nem korlátozza.

Garanciális feltételek
A jótállás időtartama a vásárlás napján kezdődik. Kérjük, gondosan őrizze meg az eredeti pénztári bizonylatot. Ezzel a bizonylattal tudja igazolni a vásárlás tényét. Amennyiben a vásárlástól számított három éven belül anyagbeli vagy gyártási hiba merül fel, akkor a terméket – cégünk döntése alapján – vagy díjtalanul megjavítjuk, vagy kicseréljük. A jótállás előfeltétele, hogy a három éves időtartamon belül átadásra kerüljön a meghibásodott készülék és a vásárlást igazoló bizonylat (nyugta), és rövid írásos leírást kapjunk a hiba jellegéről és a fellépés időpontjáról. Amennyiben a hiba a jótállásunk hatálya alá tartozik, akkor a javított vagy kicserélt terméket küldjük vissza önnek. A termék javításával vagy cserélével nem kezdődik új jótállási időtartam.

Garancia időtartama és törvény szerinti garanciális igények
A garancia időtartamát a garancia nem hosszabbítja meg. Ez a kicserélt és megjavított alkatrészekre is érvényes. Az esetlegesen már a vásárlás során fennálló sérüléseket és hiányosságokat már a kicsomagolást követően azonnal jelenteni kell. A garancia időtartamának letelte után a keletkező javítások díjkötelesek.

A garancia terjedelme
A készülék szigorú minőségi irányelvek alapján készült és a szállítást megelőzően lelkiismeretes ellenőrzésen esett át. A garancia az anyag- és gyártási hibákra érvényes. A garancia nem érvényes azokra a termékalkatrészekre, amelyek normál kopásnak vannak kitéve és ezért azok kopó alkatrésznek tekinthetők, vagy törékeny alkatrészeken keletkező sérülésekre, például kapcsoló vagy üvegből készült elemekre.
A garancia semmissé válik, ha a termék sérült, nem szakszerűen használták vagy tartották karban. A termék szakszerű használata érdekében a használati útmutatóban felsorolt utasításokat pontosan be kell tartani. Feltétlenül kerülni kell azokat az alkalmazási célokat és műveleteket, amelyeket a használati útmutató nem javasol, vagy amelyekre figyelmeztet.
A termék csupán a privát használatra alkalmas, ipari célú használatra nem. A visszaélésszerű és szakszerűtlen használat, erőszak alkalmazása és nem a felhatalmazott szerviztelephelyünk által végzet beavatkozások esetén megszűnik a garancia.

A garanciális eset lebonyolítása
A kérése gyors feldolgozásának biztosításához, kövesse az alábbi tudnivalókat:
- A vásárlás igazolásához készítse elő minden kérelemhez a vásárlást igazoló nyugtát és a cikkszámot (IAN 446930_2307).
- A cikkszámot megtalálja a termék típustábláján, a termékre gravírozva, az útmutató fedőlapján vagy a termék hátoldalán vagy az alján a matricán.
- Működési hibák vagy egyéb hiányosságok fellépése esetén először vegye fel a kapcsolatot telefonon vagy e-mailben a következőkben megnevezett szerviz részleggel.
- A hibásnak talált terméket a vásárlási bizonylat (vásárlást igazoló nyugta) melléklésével a hiányosság és a keletkezés időpontjának megadása mellett díjmentesen elküldheti a közölt szerviz címére.

A www.lidl-service.com oldalon letöltheti a jelen és számos további kézikönyvet, termékvideót és telepítési szoftvert.

A QR-kód segítségével közvetlenül a Lidl szerviz oldalára (www.lidl-service.com) jut és a cikkszám (IAN 446930_2307) megadásával megnyithatja a használati útmutatót.

SK

REGÁL
Pokyny pre montáž a bezpečnostné pokyny

1. Úvod
Srdečne blahoželáme!
Svojím nákupom ste sa rozhodli pre kvalitný výrobok. Pred prvým uvedením do prevádzky sa oboznámte s výrobkom. Pozorne si prečítajte nasledujúci návod na inštaláciu. Výrobok používajte len tak, ako je popísané a v rámci uvedených oblastí použitia. Pred používaním výrobku sa oboznámte so všetkými pokynmi týkajúcimi sa obsluhy a bezpečnosti. Tento návod na inštaláciu si dobre uchovajte. V prípade postupovania výrobku tretím osobám ho odovzdajte spolu so všetkými podkladmi..

V ďalšom texte sa bude Regál označovať ako výrobok.

Vysvetlenie symbolov
V tomto návod na inštaláciu, na výrobku alebo na obale sa používajú nasledujúce symboly a signálne slová.

⚠ VAROVANIE!

Tento symbol/toto signálne slovo označuje ohrozenie so vysoké stupňom rizika, ktorého následkom môže byť smrť alebo ťažké poranenie, ak sa mu nezabráni.

⚠ POZOR!

Tento symbol/toto signálne slovo označuje ohrozenie s nízkym stupňom rizika, ktorého následkom môže byť nepatrné alebo mierne poranenie, ak sa mu nezabráni.

UPOZORNENIE!

Toto signálne slovo varuje pred možnými vecnými škodami ali vam nudi koristne dodatne informacije v zvezi z uporabo alebo vám poskytne užitočné doplňujúce informácie týkajúce sa použitia.

Tento symbol upozorňuje na ďalšie informácie.

Tieto symboly vás informuje o likvidácii obalových materiálov a výrobku.

Tento symbol poskytuje informácie o certifikáte FSC®.

2. Bezpečnosť
Použitie v súlade s určením
Výrobok nie je určený pre komerčné využitie. Iné použitie alebo zmena na výrobku sú považované za nesprávne a môžu spôsobiť zranenie osôb a poškodenia výrobku. Za škody vzniknuté nesprávnym používaním nepreberá distribútor žiadnu zodpovednosť.

Výrobok je určený výlučne na použitie v interiéri.

3. Obsah dodávky (obr. A)
3x regálová polica ①
2x bočný diel ②
12x skrutka Ⓐ
1x imbus 4 mm Ⓑ
4x chránič podlahy, samolepiaci Ⓒ
1 x pokyny pre montáž a bezpečnostné pokyny (bez obr.)

4. Technické údaje
Typ: Regál
IAN: 446930_2307
Tradix č. výr.: 446930-23-A
Materiál: bambus
Rozmery: 30 x 30 x 70 cm (Š x H x V)
Hmotnosť: cca 1,8 kg
Maximálne zaťaženie jednej police: 2 kg
Dátum výroby: 11/2023
Záruka:: 3 roky

5. Bezpečnostné opatrenia
⚠ VAROVANIE!

Nebezpečenstvo poranenia a udusenia!
Ak si deti hrajú s výrobkom alebo obalom, môžu sa ním poraniť alebo udusiť!
- Nedovoľte, aby sa s výrobkom alebo obalom hrali deti.
- V blízkosti výrobku dávajte pozor na deti.

⚠ VAROVANIE!

Nebezpečenstvo poranenia!
Poškodený výrobok sa nesmie používať! Hrozí nebezpečenstvo poranenia!
- Nepoužívajte výrobok v prípade funkčných porúch, poškodení alebo iných porúch.
- Neodborne vykonané opravy môžu pre používateľa predstavovať značné nebezpečenstvo.

6. Montáž
1. Odstráňte všetok obalový materiál.
2. Skontrolujte, či sú k dispozícii všetky časti v nepoškodenom stave.
   V opačnom prípade sa obráťte na uvedenú servisnú adresu.

Na montáž potrebujete imbus Ⓑ (zahrnutý v rozsahu dodávky).
– Výrobok zmontujte tak, ako je znázornené na **obr. B** až **C**.

⚠ POZOR!

Nebezpečenstvo poranenia!
Existuje nebezpečenstvo poranenia v dôsledku prevrhnutia alebo pádu.
– Výrobok nie je pomôcka na lezenie.
– Na výrobku nikdy nestojte ani neseďte.

⚠ POZOR!

Nebezpečenstvo materiálnych škôd!
Nesmie dôjsť k preťaženiu výrobku.
– Neprekračujte maximálne povolené zaťaženie výrobku, pozri **obr. D**.
– Výrobok zaťažujte len v strede.
– Výrobok nezaťažujte na kraji, môže sa prevrátiť.
– Výrobok nepremiestňujte posúvaním po podlahe. Môže dôjsť k poškriabaniu podlahy.

UPOZORNENIE!

– Odkladacie plochy chráňte pred vodou a vlhkosťou.
– Nestavajte produkt na mokré dlaždice.

7. Pokyny na čistenie a údržbu
UPOZORNENIE!

Nebezpečenstvo vecného poškodenia!
- čisťte iba vlhkou utierkou
- používajte iba jemný čistiaci prostriedok
- nepoužívajte žiadne agresívne čistiace prostriedky, príp. Chemikálie
- nepoužívajte žiadne predmety s ostrými hranami, ako sú špachtle a pod., aby ste nepoškodili povrch

8. Likvidácia
Likvidácia obalu
Obal a návod na obsluhu sú vyrobené z ekologických materiálov, ktoré môžete zlikvidovať na miestnych recyklačných miestach.

Likvidácia výrobku
Výrobok nesmiete zlikvidovať v bežnom komunálnom odpade. Bližšie informácie o možnostiach likvidácie produktu vám poskytne obecná/mestská správa alebo pobočka Lidl.

9. Záruka
Veľavážená zákaznička, veľavážený zákazník, na tento výrobok dostávate záruku v trvaní 3 rokov od dátumu jeho zakúpenia. V prípade nejakých porúch máte u predávajúceho tohto výrobku všetky zákonné nároky. Tieto zákonné nároky nie sú obmedzené našou, nižšie uvedenou zárukou.

Záručné podmienky
Záručná lehota začína dátumom nákupu. Uschovajte si preto dobre originálny pokladničný blok. Tento doklad budete potrebovať ako dôkaz o nákupe. Ak sa v priebehu troch rokov od dátumu nákupu vyskytne u výrobku materiálová alebo výrobná chyba, výrobok vám – podľa nášho rozhodnutia – buď bezplatne opravíme alebo vymeníme. Tento záručný akt predpokladá, že nám predložíte poruchový výrobok a doklad o jeho zakúpení (pokladničný blok) spolu s písomným vyjadrením, o akú chybu sa jedná a kedy k nej došlo. Ak je porucha krytá našou zárukou, dostanete nazad opravený alebo nový výrobok. Opravou alebo výmenou výrobu neyzačína plynúť nová záručná lehota.

Záručná doba a zákonné nároky vyplývajúce z nedostatkov
Záručná doba sa poskytnutím záručného plnenia nepredĺžuje. Platí to aj pre vymenené a opravené súčiastky. Poškodenia a nedostatky, ktoré sa prípadne vyskytujú už pri kúpe, sa musia nahlásiť okamžite po vybalení. Po uplynutí záručnej doby sú všetky prípadné opravy spoplatnené.

Rozsah záruky
Prístroj bol vyrobený riadne v súlade s prísnymi smernicami týkajúcimi sa kvality a pred dodaním svedomite odskúšaný. Poskytnutie záruky platí pre chyby materiálu alebo výrobné chyby. Táto záruka sa nevzťahuje na časti výrobku, ktoré sú vystavené bežnému opotrebovaniu, a preto je možné považovať ich za opotrebovateľné diely alebo na poškodenia krehkých častí, napr. Spínač alebo časti, ktoré sú vyrobené zo skla. Táto záruka zaniká, keď bol výrobok poškodený, používaný v rozpore s účelom alebo opravovaný. Pre používanie výrobku v súlade s účelom sa musia presne dodržiavať všetky pokyny uvedené v návode na obsluhu. Účelom použitia alebo konaniam, od ktorých návod na obsluhu odrádza alebo pred ktorými varuje, sa musíte bezpodmienečne vyhýbať.
Výrobok je určený len na súkromné a nie na priemyselné použitie. V prípade nesprávneho zaobchádzania alebo zaobchádzania, ktoré je v rozpore s ú čelom, použitia sily a pri zásahoch, ktoré neboli realizované našou autorizovanou servisnou pobočkou, záruka zaniká.

Vybavenie v prípade uplatnenia záruky
Aby sme zabezpečili rýchle spracovanie vašej žiadosti, riaďte sa, prosím, nasledovnými pokynmi:
- V prípade všetkých žiadostí si pripravte pokladničný blok a číslo výrobku (IAN 446930_2307) ako doklad o kúpe.
- Číslo výrobku nájdete na typovom štítku výrobku, vyryté na výrobku, na úvodnej strane vášho návodu alebo na nálepke na zadnej alebo spodnej strane výrobku.
- Ak by sa vyskytli funkčné poruchy alebo iné nedostatky, najskôr telefonicky alebo e-mailom kontaktujte následne uvedené servisné oddelenie.
- Výrobok identifikovaný ako chybný môžete spolu s dokladom o kúpe (pokladničný doklad) a uvedením v čom pozostáva chyba a kedy nastala bez poštového poplatku poslať na adresu servisu, ktorá vám bude oznámená.

Na webovej stránke www.lidl-service.com si môžete stiahnuť túto a mnohé ďalšie príručky, videá o výrobkoch a inštalačný softvér.

S týmto QR kódom sa dostanete priamo na stránku servisu spoločnosti Lidl (www.lidl-service.com) a prostredníctvom zadania čísla výrobku (IAN 446930_2307) si môžete otvoriť návod na obsluhu.

продажба съгласно ЗПЦСЦУПС. Гаранционни условия
Гаранционният срок е 3 години от датата на получаване на стоката. Пазете добре оригиналната касова бележка. Този документ е необходим като доказателство за покупката. Ако в рамките на три години от датата на закупуване на този продукт се появи дефект на материала или производствен дефект, продуктът ще бъде безплатно ремонтиран или заменен. Гаранцията предполага в рамките на тригодишния гаранционен срок да се представят дефектният уред, касовата бележка (касовият бон), както и всички други документи, установяващи наличието на дефект и писмено да се обясни в какво се състои дефектът и кога е възникнал. Ако дефектът е покрит от нашата гаранция, Вие ще получите обратно ремонтирания или нов продукт. В случай на замяна на дефектна стока първоначалните гаранционен срок и гаранционни условия се запазват. В случай на ремонт на дефектна стока, срокът на ремонта се прибавя към гаранционния срок. За евентуално наличните и установени повреди и дефекти още при покупката трябва да се съобщи веднага след разопаковането. Евентуалните ремонти след изтичане на гаранционния срок са срещу заплащане.

Ремонтът или замяната на продукта не пораждат нова гаранция

Гаранционен срок и законови претенции при дефекти
Гаранционната услуга не удължава гаранционния срок. Това важи също и за сменените и ремонтирани части. За евентуално наличните повреди и дефекти още при покупката трябва да се съобщи веднага след разопаковането. Евентуалните ремонти след изтичане на гаранционния срок са срещу заплащане.

Обхват на гаранцията
Уредът е произведен грижливо според строгите изисквания за качество и добросъвестно изпитан преди доставка. Гаранцията важи за дефекти на материала или производствени дефекти. Гаранцията не обхваща консумативите, както и частите на продукта, които подлежат на нормално износване, поради което могат да бъдат разглеждани като бързо износващи се части (например филтри или приставки) или повредите на чупливи части (например прекъсвачи, батерии или такива произведени от стъкло). Гаранцията отпада, ако уредът е повреден поради неправилно използване или в резултат на неосъществяване на техническа поддръжка. За правилната употреба на продукта трябва точно да се спазват всички указания в упътването за експлоатация. Предназначение и действия, които не се препоръчват от упътването за експлоатация или за които то предупреждава, трябва задължително да се избягват. Продуктът е предназначен само за частна, а не за професионална употреба. При злоупотреба и неправилно третиране, употреба на сила и при интервенции, които не са извършени от клона на нашия оторизиран сервиз, гаранцията отпада.

Процедура при гаранционен случай
За да се гарантира бърза обработка на Вашия случай, следвайте следните указания:
- За всички запитвания подгответе касовата бележка и идентификационния номер (IAN 446930 - 2307) като доказателство за покупката.
- Вземете артикулния номер от фабричната табелка.
- При възникване на функционални или други дефекти първо се свържете по телефона или чрез имейл с допосочения сервизен отдел. След това ще получите допълнителна информация за уреждането на Вашата рекламация.
- След съгласуване с нашия сервиз можете да изпратите дефектния продукт на посочения Ви адрес на сервиза безплатно за Вас, като приложите касовата бележка (касовия бон) и посочите писмено в какво се състои дефектът и кога е възникнал. За да се избегнат проблеми с приемането и допълнителни разходи, задължително използвайте само адреса, който Ви е посочен. Осигурете изпращането да не е като експресен товар или като друг специален товар. Изпратете уреда заедно с всички принадлежности, доставени при покупката, и осигурете достатъчно сигурна транспортна опаковка.

Ремонтен сервиз / извънгаранционно обслужване
Ремонти извън гаранцията можете да възложите на клона на нашия сервиз срещу заплащане. Той с удоволствие ще Ви направи предварителна калкулация. Можем да обработваме само уреди, които са достатъчно опаковани и изпратени с платени транспортни разходи.
Внимание: Изпратете Вашия уред на клона на нашия сервиз почистен и с указание за дефекта.
Уредите, изпратени с неплатени транспортни разходи – с наложен платеж, като експресен или друг специален товар – не се приемат.
Ние ще извършим безплатно изхвърлянето на изпратените от Вас дефектни уреди.

На www.kaufland.com/manual можете да изтеглите тези и много други ръководства.

С този QR код ще отидете директно на страницата на Kaufland Service (www.kaufland.com/manual). Кликнете върху съответната държава, за да получите достъп до националния преглед на нашите наръчници. Въвеждайки номера на артикула (IAN) 446930 - 2307, можете да отворите ръководството си за употреба.

*Като физическо лице – потребител, независимо от настоящата търговска гаранция, Вие се ползвате от правата на законовата гаранция, предоставена от Закона за предоставяне на цифрово съдържание и цифрови услуги и за продажбата на стоки /ЗПЦСЦУПС/. По-специално Вие имате право при несъответствие на стоката да бъде извършен ремонт или замяна по Ваш избор, освен ако това е невъзможно или е свързано с непропорционално големи разходи за продавача. Вие имате право на пропорционално намаляване на цената или на разваляне на договора при наличие на условията на чл. 33, ал. 3 от ЗПЦСЦУПС. Условията и сроковете на законовата гаранция са регламентирани в глава трета, раздел II и III и в глава четвърта на ЗПЦСЦУПС

GB

SHELVING UNIT
Assembly and safety advice

1. Introduction
Congratulations!
With your purchase you have opted for a high-quality product. Familiarise yourself with the product before using it for the first time. Please read the following assembly and safety advice carefully. They contain important information for safety, use and disposal. Familiarise yourself with all of the assembly and safety advice before using the product. Only use the product as described and for the specific areas of application. Keep these assembly and safety advice in a safe place. Provide all of the documentation when passing the product on to third parties.

Hereinafter, the Shelving unit will be referred to as product.

Explanation of symbols
The following symbols and signal words are used in these assembly and safety advice, on the product or on the packaging.

⚠ WARNING!
This signal symbol/word indicates a hazard with a high level of risk which, if not avoided, may result in death or serious injury.

⚠ CAUTION!
This signal symbol/word indicates a hazard with a low level of risk which, if not avoided, may result in minor or moderate injury.

NOTE!
This signal word warns of possible property damage or provides you with useful additional information regarding the use.

This symbol indicates additional information.

20 PAP 04 LDPE
These symbols inform you about the disposal of the packaging and the product.

FSC www.fsc.org 100 % Bambus FSC® C124851
This symbol provides information about the FSC® certificate.

2. Safety
Intended use
The product is not intended for commercial use. Different use or a modification to the product are not deemed as intended use and may lead to risks, such as injuries and damage. The distributor assumes no liability for damage that results from improper use.

The product is exclusively suitable for interior use.

3. Scope of delivery (Fig. A)
3 x Shelf ①
2 x Side section ②
12 x Screw Ⓐ
1 x Hexagon socket 4 mm Ⓑ
4 x Floor glides, self-adhesive Ⓒ
1x Assembly and safety advice (without fig.)

4. Technical specifications
Type: Shelving unit
IAN: 446930 - 2307
Tradix Item No.: 446930-23-A-KL
Material: Bamboo
Measurements: 30 x 30 x 70 cm (W x D x H)
Weight: approx. 1.8 kg
Max load per shelf: 2 kg
Production date: 11/2023
Warranty: 3 years

5. Safety information
⚠ WARNING!
Risk of injury and suffocation!
If children play with the product or the packaging, they may injure themselves or suffocate!
- Do not let children play with the product or the packaging.
- Supervise children who are close to the product.

⚠ WARNING!
Risk of injury!
A defective product is not allowed to be used! There is a risk of injury!
- Do not use the product in the case of malfunctions, damage or defects.
- Significant danger can occur for the user in the case of improper repairs.

6. Assembly
1. Remove all packaging materials.
2. Check whether all parts are available and undamaged.
   If this is not the case, notify the specified service address.

For mounting you need a hexagon socket Ⓑ (supplied).
- Assemble the product as shown in **Fig. B** to **Fig. C**.

⚠ CAUTION!
Risk of injury!
There is a risk of injury due to tumbling or falling.
- The product is not a climbing aid.
- Never stand or sit on the product.

⚠ CAUTION!
Danger of property damage!

The product is not allowed to be overloaded.
- Only load the product up to the max. weight specification, see **Fig. D**.
- Only load the product in the middle.
- Do not load the product on the edge, it can tip over.
- Avoid pushing the product across the floor. The floor could become scratched.

NOTE!
- Protect storage surfaces from moisture or humidity.
- Please do not place on wet tiles.

7. Cleaning and care instructions
NOTE!
Danger of material damage!
- only clean with a damp cloth
- only use a mild detergent
- do not use any strong detergents and/or chemicals
- do not use sharp-edged tools such as spatulas or similar, they can damage the surface

8. Disposal
Disposal of the packaging
20 PAP 04 LDPE
The packaging and instructions are made of environmentally friendly materials that you can dispose of at local recycling points.

Disposal of the product
The product may not be disposed of with normal household waste. For information on disposal options for the product, please contact your local council/municipality or your Kaufland shop.

9. Warranty
Dear customer, the warranty on this product is 3 years from the purchase date. In the event of defects in this product, you are entitled to exercise your statutory rights against the seller of the product. These statutory rights are not limited by our warranty described in the following.

Warranty conditions
The warranty begins on the date of purchase. Please keep the original receipt. This document is required as verification of the purchase.
If a material or manufacturing defect arises within three years from the purchase date of this product, the product will be repaired or replaced, as per our choice, at no charge to you. This warranty service requires the submission of the purchase receipt and the defective product within the three-year period and a short written description of the defect and when it arose.
If the defect is covered by our warranty, the repaired or a new product will be returned to you. The warranty period does not restart with the repair or replacement of the product.

Guarantee period and statutory claims for defects
The guarantee period will not be extended by the warranty. This also applies to replaced and repaired parts. Damage and defects which may possibly already exist upon purchase must be reported immediately after unpacking. After the guarantee period has expired, required repairs shall be subject to a charge.

Scope of guarantee
The device has been carefully produced under strict quality guidelines and conscientiously inspected prior to delivery. The guarantee service applies to material or manufacturing faults. This guarantee does not extend to product parts, which are exposed to normal wear and tear and can therefore be regarded as wearing parts or to damage to fragile parts, e.g. switches or which are made of glass.
This guarantee shall lapse, if the product is damages, not used properly or maintained properly. For proper use of the product, all of the instructions in the operating instructions must be precisely complied with. Purposes and actions, which are dissuaded from or warned about in the operating instructions must be avoided.
The product is only intended for private and not commercial use. In the case of abusive and improper handling, use of force and with interventions, which are not performed by our authorised service branch, the guarantee shall lapse.

Processing in the case of a guarantee claim
To ensure quick processing of your concern, please follow the instructions below:
- Please have the till receipt and article number available (IAN) 446930 - 2307 as proof of the purchase.
- You can find the article number on the rating plate on the product, as an engraving on the product, the title place of your instructions or the sticker on the back or underside of the product.
- If malfunctions or other defects occur, first contact the service department below by telephone or e-mail.
- You can then send a product that has been recorded as being defective, including the proof of purchase (till receipt) and stating what the defect is and when it occurred, postage-free to the service address provided to you.

On www.kaufland.com/manual you can download these and many other manuals.

With this QR code, you can directly reach the Kaufland Service website (www.kaufland.com/manual). Click on the corresponding country to access the national overview of our manuals. By entering the item number (IAN) 446930 - 2307 you can open your user manual.

HERSTELLER / VÝROBCA / ПРОИЗВОДИТЕЛ / MANUFACTURER:
TRADIX GmbH & Co. KG
Schwanheimer Str. 132
DE-64625 Bensheim,
Deutschland, Nemecko,
Германия, Germany

Ursprungsland: China / **Krajina pôvodu**: Čína / **Страна на произход**: Китай / **Country of origin**: China

SERVICEADRESSE / ADRESA SERVISU / СЕРВИЗНО ОБСЛУЖВАНЕ / SERVICE ADDRESS
TRADIX SERVICE-CENTER
c/o Teknihall Elektronik GmbH
Alfred-Nobel-Str. 1
DE-63128 Dietzenbach,
Deutschland, Nemecko,
Германия, Germany

Hotline: 00800 30012001
(kostenfrei, Mobilfunk abweichend / zadarmo, neplatí pre volania z mobilných sietí / безплатно, Различаващ се от мобилен сигнал / free of charge, mobile networks may vary)

E-Mail: tradix-de@teknihall.com
E-Mail: tradix-sk@teknihall.com
E-Mail: tradix-bg@teknihall.com
E-Mail: tradix-gb@teknihall.com

Stand der Informationen · tav informácií · Състояние на информацията · Last update:

11/2023
Tradix Art.-Nr.: 446930-23-A-KL

IAN 446930 - 2307

LIVARNO

REGAL
SHELVING UNIT

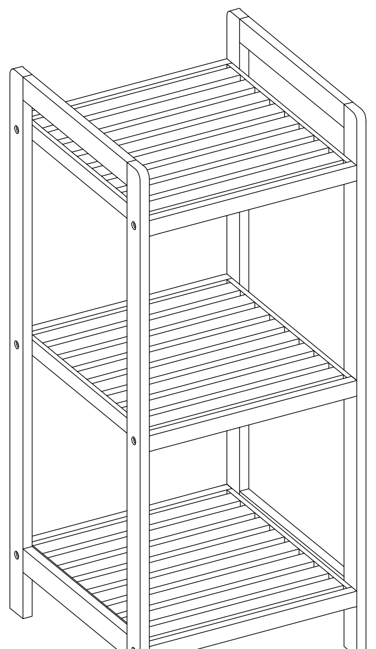

D
REGAL
Montage- und Sicherheitshinweise

SK
REGÁL
Pokyny pre montáž a bezpečnostné pokyny

BG
ЕТАЖЕРКА
Инструкции за монтаж и безопасност

GB
SHELVING UNIT
Assembly and safety advice

3 JAHRE GARANTIE · ROKY ZÁRUKA · GODINE JAMSTVA · LATA GWARANCJI · ANI GARANȚIE · ГОДИНИ ГАРАНЦИЯ ·

10

IAN 446930 - 2307

D SK BG

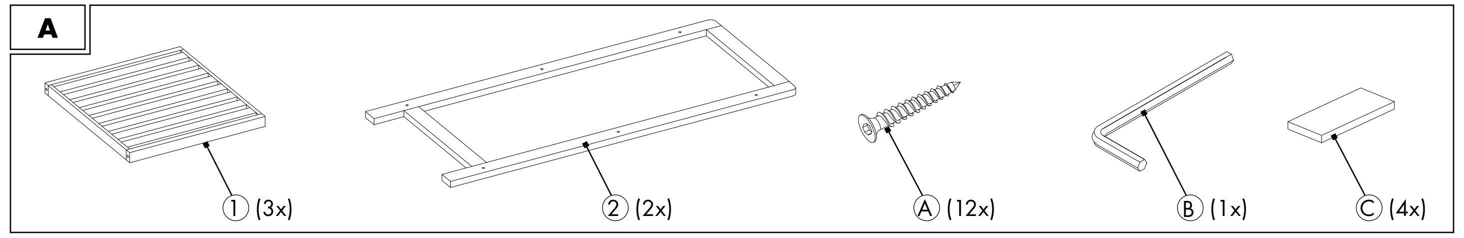

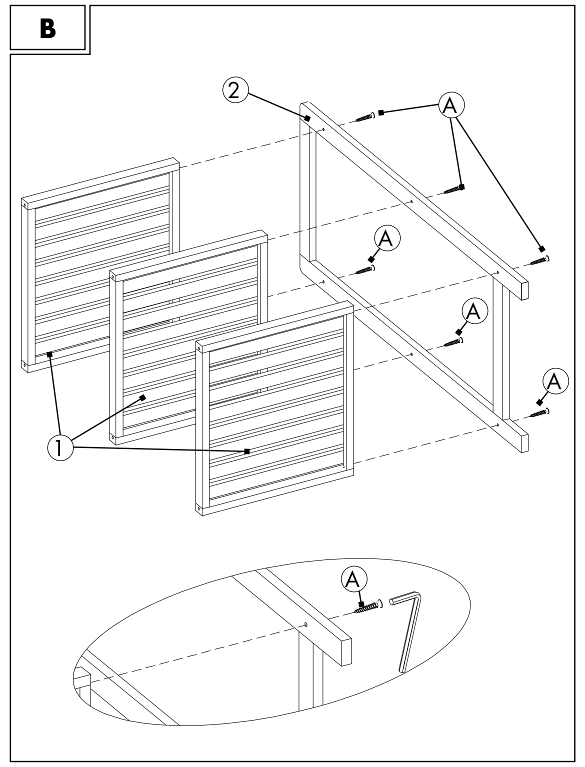

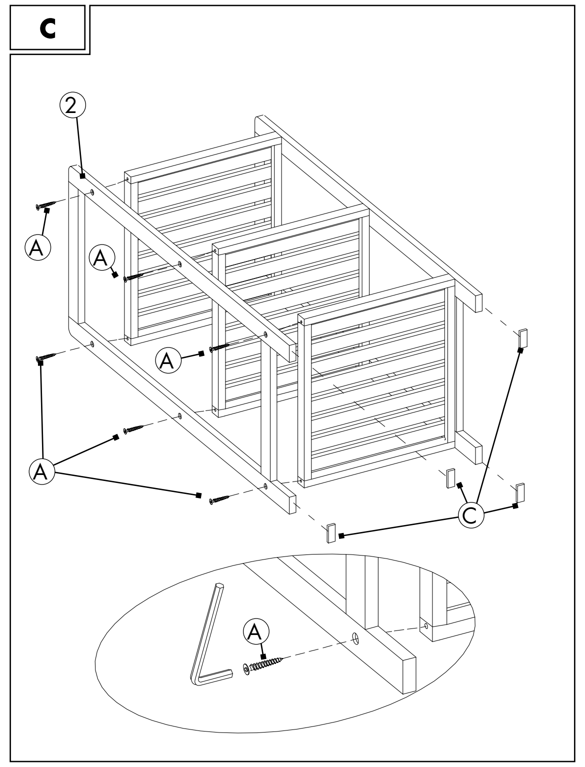

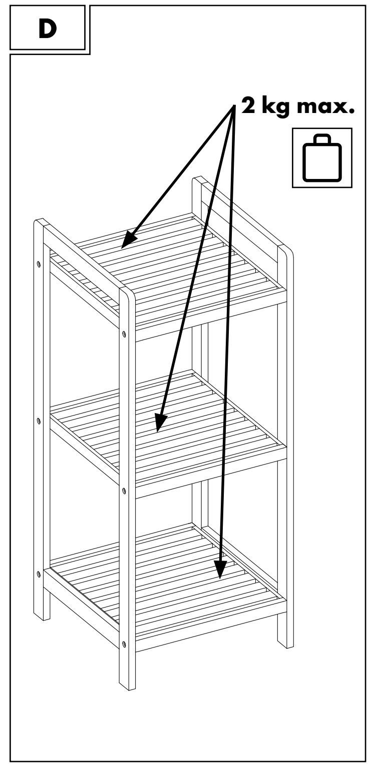

D

REGAL
Montage- und Sicherheitshinweise

1. Einleitung
Herzlichen Glückwunsch!
Mit Ihrem Kauf haben Sie sich für ein hochwertiges Produkt entschieden. Machen Sie sich vor der ersten Inbetriebnahme mit dem Produkt vertraut. Lesen Sie hierzu aufmerksam die nachfolgenden Montage- und Sicherheitshinweise. Machen Sie sich vor der Benutzung des Produkts mit allen Montage- und Sicherheitshinweisen vertraut. Benutzen Sie das Produkt nur wie beschrieben und für die angegebenen Einsatzbereiche. Bewahren Sie diese Montage- und Sicherheitshinweise für späteres Nachschlagen gut auf. Händigen Sie alle Unterlagen bei Weitergabe des Produkts an Dritte ebenfalls mit aus.

Im Folgenden wird das Regal Produkt genannt.

Zeichenerklärung
Die folgenden Symbole und Signalwörter werden in diesen Montage- und Sicherheitshinweisen, auf dem Produkt oder auf der Verpackung verwendet.

⚠ WARNUNG!

Dieses Signalsymbol/-wort bezeichnet eine Gefährdung mit einem hohen Risikograd, die, wenn sie nicht vermieden wird, den Tod oder eine schwere Verletzung zur Folge haben kann.

⚠ VORSICHT!

Dieses Signalsymbol/-wort bezeichnet eine Gefährdung mit einem niedrigen Risikograd, die, wenn sie nicht vermieden wird, eine geringfügige oder mäßige Verletzung zur Folge haben kann.

HINWEIS!

Dieses Signalwort warnt vor möglichen Sachschäden oder bietet Ihnen nützliche Zusatzinformationen zur Verwendung.

Dieses Symbol weist auf weiterführende Informationen hin.

Diese Symbole informieren Sie über die Entsorgung von Verpackung und Produkt.

Dieses Symbol gibt Auskunft über das FSC®-Zertifikat.

2. Sicherheit Bestimmungsgemäßer Gebrauch
Das Produkt ist nicht für den gewerblichen Einsatz bestimmt. Andere Verwendung oder Veränderung am Produkt gelten als nicht bestimmungsgemäß und können zu Risiken wie Verletzungen und Beschädigungen führen. Für Schäden, die aus der nicht bestimmungsgemäßen Verwendung resultieren, übernimmt der Inverkehrbringer keine Haftung.

Das Produkt ist ausschließlich für den Gebrauch im Innenbereich geeignet.

3. Lieferumfang (Abb. A)
3x Regalboden ①
2x Seitenteil ②
12xSchraube Ⓐ
1x Innensechskant 4 mm Ⓑ
4x Bodengleiter, selbstklebend Ⓒ
1x Montage- und Sicherheitshinweise (ohne Abb.)

4. Technische Daten
Typ: Regal
IAN: 446930 - 2307
Tradix Art.-Nr.: 446930-23-A-KL
Material: Bambus
Maße: 30 x 30 x 70 cm (B x T x H)
Gewicht: ca. 1,8 kg
Max Belastung je Ablage: 2 kg
Produktionsdatum: 11/2023
Garantie: 3 Jahre

5. Sicherheitshinweise
⚠ WARNUNG!

Verletzungs- und Erstickungsgefahr!
Wenn Kinder mit dem Produkt oder der Verpackung spielen, können sie sich daran verletzen oder ersticken!
- Lassen Sie Kinder nicht mit dem Produkt oder der Verpackung spielen.
- Beaufsichtigen Sie Kinder in der Nähe des Produkts.

⚠ WARNUNG!

Verletzungsgefahr!
Ein defektes Produkt darf nicht benutzt werden! Es besteht Verletzungsgefahr!
- Benutzen Sie das Produkt nicht bei Funktionsstörungen, Beschädigungen oder Defekten.
- Durch unsachgemäße Reparaturen können erhebliche Gefahren für den Benutzer entstehen.

6. Montage
1. Entfernen Sie sämtliches Verpackungsmaterial.
2. Überprüfen Sie, ob alle Teile vorhanden und unbeschädigt sind. Falls dies nicht der Fall ist, melden Sie sich bei der angegebenen Serviceadresse.

Zur Montage benötigen Sie einen Innensechskant Ⓑ (mitgeliefert).
- Montieren Sie das Produkt wie in den **Abb. B** bis **Abb. C** gezeigt.

⚠ VORSICHT!

Verletzungsgefahr!
Es besteht Verletzungsgefahr durch Stürzen oder Fallen.
- Das Produkt ist keine Steighilfe.
- Stellen oder setzen Sie sich niemals auf das Produkt.

⚠ VORSICHT!

Gefahr von Sachbeschädigung!
Das Produkt darf nicht überlastet werden.
- Belasten Sie das Produkt nur bis zur max. Gewichtsangabe, siehe **Abb. D**.
- Belasten Sie das Produkt nur mittig.
- Belasten Sie das Produkt nicht am Rand, es kann umkippen.
- Vermeiden Sie es, das Produkt über den Boden zu schieben. Der Boden kann verkratzt werden.

HINWEIS!

- Die Ablageoberflächen vor Nässe oder Feuchtigkeit schützen.
- Das Produkt bitte nicht auf nasse Fliesen stellen.

7. Reinigungs- & Pflegehinweise
HINWEIS!

Gefahr von Sachschäden!
- nur mit einem feuchten Lappen reinigen
- benutzen Sie nur ein mildes Reinigungsmittel
- keine scharfen Reinigungsmittel bzw. Chemikalien verwenden
- keine scharfkantigen Produkte, wie z. B. Spachteln oder Ähnliches verwenden, sie können die Oberfläche beschädigen

8. Entsorgung
Verpackung entsorgen
Die Verpackung und die Anleitung bestehen aus umweltfreundlichen Materialien, die Sie über die örtlichen Recyclingstellen entsorgen können.

Produkt entsorgen
Das Produkt darf nicht über den normalen Hausmüll entsorgt werden. Über Entsorgungsmöglichkeiten des Produkts informieren Sie sich bitte bei Ihrer Gemeinde-/Stadtverwaltung oder in Ihrer Kaufland-Filiale.

9. Garantie
Sehr geehrte Kundin, sehr geehrter Kunde, Sie erhalten auf dieses Produkt 3 Jahre Garantie ab Kaufdatum. Im Falle von Mängeln dieses Produkts stehen Ihnen gegen den Verkäufer des Produkts gesetzliche Rechte zu. Diese gesetzlichen Rechte werden durch unsere im Folgenden dargestellte Garantie nicht eingeschränkt.

Garantiebedingungen
Die Garantiefrist beginnt mit dem Kaufdatum. Bitte bewahren Sie den Original-Kassenbon gut auf. Diese Unterlage wird als Nachweis für den Kauf benötigt.
Tritt innerhalb von drei Jahren ab dem Kaufdatum dieses Produkts ein Material- oder Fabrikationsfehler auf, wird das Produkt von uns – nach unserer Wahl – für Sie kostenlos repariert oder ersetzt. Diese Garantieleistung setzt voraus, dass innerhalb der Drei-Jahres-Frist das defekte Produkt und der Kaufbeleg (Kassenbon) vorgelegt und schriftlich kurz beschrieben wird, worin der Mangel besteht und wann er aufgetreten ist.
Wenn der Defekt von unserer Garantie gedeckt ist, erhalten Sie das reparierte oder ein neues Produkt zurück. Mit Reparatur oder Austausch des Produkts beginnt kein neuer Garantiezeitraum.

Garantiezeit und gesetzliche Mängelansprüche
Die Garantiezeit wird durch die Gewährleistung nicht verlängert. Dies gilt auch für ersetzte und reparierte Teile. Eventuell schon beim Kauf vorhandene Schäden und Mängel müssen sofort nach dem Auspacken gemeldet werden. Nach Ablauf der Garantiezeit anfallende Reparaturen sind kostenpflichtig.

Garantieumfang
Das Produkt wurde nach strengen Qualitätsrichtlinien sorgfältig produziert und vor Anlieferung gewissenhaft geprüft. Die Garantieleistung gilt für Material- oder Fabrikationsfehler. Diese Garantie erstreckt sich nicht auf Produktteile, die normaler Abnutzung ausgesetzt sind und daher als Verschleißteile angesehen werden können oder für Beschädigungen an zerbrechlichen Teilen, z. B. Schalter oder die aus Glas gefertigt sind.
Diese Garantie verfällt, wenn das Produkt beschädigt, nicht sachgemäß benutzt oder gewartet wurde. Für eine sachgemäße Benutzung des Produkts sind alle in der Anleitung aufgeführten Anweisungen genau einzuhalten. Verwendungszwecke und Handlungen, von denen in der Anleitung abgeraten oder vor denen gewarnt wird, sind unbedingt zu vermeiden.
Das Produkt ist lediglich für den privaten und nicht für den gewerblichen Gebrauch bestimmt. Bei missbräuchlicher und unsachgemäßer Behandlung, Gewaltanwendung und bei Eingriffen, die nicht von unserer autorisierten Service-Niederlassung vorgenommen wurden, erlischt die Garantie.

Abwicklung im Garantiefall
Um eine schnelle Bearbeitung Ihres Anliegens zu gewährleisten, folgen Sie bitte den folgenden Hinweisen:
- Bitte halten Sie für alle Anfragen den Kassenbon und die Artikelnummer (IAN) 446930 - 2307 als Nachweis für den Kauf bereit.
- Die Artikelnummer entnehmen Sie bitte dem Typenschild am Produkt, einer Gravur am Produkt, dem Titelblatt Ihrer Anleitung oder dem Aufkleber auf der Rück- oder Unterseite des Produkts.
- Sollten Funktionsfehler oder sonstige Mängel auftreten, kontaktieren Sie zunächst die nachfolgend benannte Serviceabteilung telefonisch oder per E-Mail.
- Ein als defekt erfasstes Produkt können Sie dann unter Beifügung des Kaufbelegs (Kassenbon) und der Angabe, worin der Mangel besteht und wann er aufgetreten ist, für Sie portofrei an die Ihnen mitgeteilte Serviceadresse übersenden.

Auf www.kaufland.com/manual können Sie dieses und viele weitere Handbücher herunterladen.

Mit diesem QR-Code gelangen Sie direkt auf die Kaufland-Service-Seite (www.kaufland.com/manual). Mit Klick auf das entsprechende Land gelangen Sie auf die nationale Übersicht unserer Handbücher. Mittels der Eingabe der Artikelnummer (IAN) 446930 - 2307 können Sie Ihre Bedienungsanleitung öffnen.

SK

REGÁL
Pokyny pre montáž a bezpečnostné pokyny

1. Úvod
Srdečne blahoželáme!
Svojím nákupom ste sa rozhodli pre kvalitný výrobok. Pred prvým uvedením do prevádzky sa oboznámte s výrobkom. Pozorne si prečítajte nasledujúci návod na inštaláciu. Výrobok používajte len tak, ako je popísané a v rámci uvedených oblastí použitia. Pred používaním výrobku sa oboznámte so všetkými pokynmi týkajúcimi sa obsluhy a bezpečnosti. Tento návod na inštaláciu si dobre uchovajte. V prípade postupovania výrobku tretím osobám ho odovzdajte spolu so všetkými podkladmi..

V ďalšom texte sa bude Regál označovať ako výrobok.

Vysvetlenie symbolov
V tomto návod na inštaláciu, na výrobku alebo na obale sa používajú nasledujúce symboly a signálne slová.

⚠ VAROVANIE!

Tento symbol/toto signálne slovo označuje ohrozenie so vysoké stupňom rizika, ktorého následkom môže byť smrť alebo ťažké poranenie, ak sa mu nezabráni.

⚠ POZOR!

Tento symbol/toto signálne slovo označuje ohrozenie s nízkym stupňom rizika, ktorého následkom môže byť nepatrné alebo mierne poranenie, ak sa mu nezabráni.

UPOZORNENIE!

Toto signálne slovo varuje pred možnými vecnými škodami ali vam nudi koristne dodatne informacije v zvezi z uporabo alebo vám poskytne užitočné doplňujúce informácie týkajúce sa použitia.

Tento symbol upozorňuje na ďalšie informácie.

Tieto symboly vás informuje o likvidácii obalových materiálov a výrobku.

Tento symbol poskytuje informácie o certifikáte FSC®.

2. Bezpečnosť Použitie v súlade s určením
Výrobok nie je určený pre komerčné využitie. Iné použitie alebo zmena na výrobku sú považované za nesprávne a môžu spôsobiť zranenie osôb a poškodenia výrobku. Za škody vzniknuté nesprávnym používaním nepreberá distribútor žiadnu zodpovednosť.

Výrobok je určený výlučne na použitie v interiéri.

3. Obsah dodávky (obr. A)
3x regálová polica ①
2x bočný diel ②
12x skrutka Ⓐ
1x imbus 4 mm Ⓑ
4x chrániť podlahy, samolepiaci Ⓒ
1 x pokyny pre montáž a bezpečnostné pokyny (bez obr.)

4. Technické údaje
Typ: Regál
IAN: 446930 - 2307
Tradix č. výr.: 446930-23-A-KL
Materiál: bambus
Rozmery: 30 x 30 x 70 cm (Š x H x V)
Hmotnosť: cca 1,8 kg
Maximálne zaťaženie jednej police: 2 kg
Dátum výroby: 11/2023
Záruka:: 3 roky

5. Bezpečnostné opatrenia
⚠ VAROVANIE!

Nebezpečenstvo poranenia a udusenia!
Ak si deti hrajú s výrobkom alebo obalom, môžu sa ním poraniť alebo udusiť!
- Nedovoľte, aby sa s výrobkom alebo obalom hrali deti.
- V blízkosti výrobku dávajte pozor na deti.

⚠ VAROVANIE!

Nebezpečenstvo poranenia!
Poškodený výrobok sa nesmie používať! Hrozí nebezpečenstvo poranenia!
- Nepoužívajte výrobok v prípade funkčných porúch, poškodení alebo iných porúch.
- Neodborne vykonané opravy môžu pre používateľa predstavovať značné nebezpečenstvo.

6. Montáž
1. Odstráňte všetok obalový materiál.
2. Skontrolujte, či sú k dispozícii všetky časti v nepoškodenom stave. V opačnom prípade sa obráťte na uvedenú servisnú adresu.

Na montáž potrebujete imbus Ⓑ (zahrnutý v rozsahu dodávky).
– Výrobok zmontujte tak, ako je znázornené na **obr. B** až **C**.

⚠ POZOR!

Nebezpečenstvo poranenia!
Existuje nebezpečenstvo poranenia v dôsledku prevrhnutia alebo pádu.
– Výrobok nie je pomôcka na lezenie.
– Na výrobku nikdy nestojte ani neseďte.

⚠ POZOR!

Nebezpečenstvo materiálnych škôd!
Nesmie dôjsť k preťaženiu výrobku.
– Neprekračujte maximálne povolené zaťaženie výrobku, pozri **obr. D**.
– Výrobok zaťažujte len v strede.
– Výrobok nezaťažujte na kraji, môže sa prevrátiť.
– Výrobok nepremiestňujte posúvaním po podlahe. Môže dôjsť k poškriabaniu podlahy.

UPOZORNENIE!

– Odkladacie plochy chráňte pred vodou a vlhkosťou.
– Nestavajte produkt na mokré dlaždice.

7. Pokyny na čistenie a údržbu
UPOZORNENIE!

Nebezpečenstvo vecného poškodenia!
- čistite iba vlhkou utierkou
- používajte iba jemný čistiaci prostriedok
- nepoužívajte žiadne agresívne čistiace prostriedky, prip. Chemikálie
- nepoužívajte žiadne predmety s ostrými hranami, ako sú špachtle a pod., aby ste nepoškodili povrch

8. Likvidácia
Likvidácia obalu
Obal a návod na obsluhu sú vyrobené z ekologických materiálov, ktoré môžete zlikvidovať na miestnych recyklačných miestach.

Likvidácia výrobku
Výrobok nesmiete zlikvidovať v bežnom komunálnom odpade. Bližšie informácie o možnostiach likvidácie produktu vám poskytne obecná/mestská správa alebo pobočka Kaufland.

9. Záruka
Veľavážená zákaznička, veľavážený zákazník, na tento výrobok dostávate záruku v trvaní 3 rokov od dátumu jeho zakúpenia. V prípade nejakých porúch máte u predávajúceho tohto výrobku všetky zákonné nároky. Tieto zákonné nároky nie sú obmedzené našou, nižšie uvedenou zárukou.

Záručné podmnienky
Záručná lehota začína dátumom nákupu. Uschovajte si preto dobre originálny pokladničný blok. Tento doklad budete potrebovať ako dôkaz o nákupe. Ak sa v priebehu troch rokov od dátumu nákupu vyskytne u výrobku materiálová alebo výrobná chyba, výrobok vám – podľa nášho rozhodnutia – buď bezplatne opravíme alebo vymeníme. Tento záručný akt predpokladá, že nám predložíte poruchový výrbok a doklad o jeho zakúpení (pokladničný blok) spolu s písomným vyjadrením, o akú chybu sa jedná a kedy k nej došlo. Ak je porucha krytá našou zárukou, dostanete nazad opravený alebo nový výrobok. Opravou alebo výmenou výrobu neyzačína plynúť nová záručná lehota.

Záručná doba a zákonné nároky vyplývajúce z nedostatkov
Záručná doba sa poskytnutím záručného plnenia nepredĺžuje. Platí to aj pre vymenené a opravené súčiastky. Poškodenia a nedostatky, ktoré sa prípadne vyskytujú už pri kúpe, sa musia nahlásiť okamžite po vybalení. Po uplynutí záručnej doby sú všetky prípadné opravy spoplatnené.

Rozsah záruky
Prístroj bol vyrobený riadne v súlade s prísnymi smernicami týkajúcimi sa kvality a pred dodaním svedomite odskúšaný. Poskytnutie záruky platí pre chyby materiálu alebo výrobné chyby. Táto záruka sa nevzťahuje na časti výrobku, ktoré sú vystavené bežnému opotrebovaniu, a preto je možné považovať ich za opotrebovateľné diely alebo na poškodenia krehkých častí, napr. Spínač alebo časti, ktoré sú vyrobené zo skla.
Táto záruka zaniká, keď bol výrobok poškodený, používaný v rozpore s účelom alebo opravovaný. Pre používanie výrobku v súlade s účelom sa musia presne dodržiavať všetky pokyny uvedené v návode na obsluhu. Účelom použitia alebo konaniam, od ktorých návod na obsluhu odrádza alebo pred ktorými varuje, sa musíte bezpodmienečne vyhýbať.

Výrobok je určený len na súkromné a nie na priemyselné použitie. V prípade nesprávneho zaobchádzania alebo zaobchádzania, ktoré je v rozpore s ú čelom, použitia sily a pri zásahoch, ktoré neboli realizované našou autorizovanou servisnou pobočkou, záruka zaniká.

Vybavenie v prípade uplatnenia záruky
Aby sme zabezpečili rýchle spracovanie vašej žiadosti, riaďte sa, prosím, nasledovnými pokynmi:
- V prípade všetkých žiadostí si pripravte pokladničný blok a číslo výrobku (IAN 446930 - 2307) ako doklad o kúpe.
- Číslo výrobku nájdete na typovom štítku výrobku, vyryté na výrobku, na úvodnej strane vášho návodu alebo na nálepke na zadnej alebo spodnej strane výrobku.
- Ak by sa vyskytli funkčné poruchy alebo iné nedostatky, najskôr telefonicky alebo e-mailom kontaktujte následne uvedené servisné oddelenie.

- Výrobok identifikovaný ako chybný môžete spolu s dokladom o kúpe (pokladničný doklad) a uvedením v čom pozostáva chyba a kedy nastala bez poštového poplatku poslať na adresu servisu, ktorá vám bude oznámená.

Na webovej stránke wwww.kaufland.com/manual si môžete stiahnuť túto a mnohé ďalšie príručky.

S týmto QR kódom sa dostanete priamo na stránku servisu spoločnosti Kaufland (www.kaufland.com/manual). Kliknutím na príslušnú krajinu získate prístup k národnému prehľadu našich príručiek. Zadaním čísla položky (IAN) 446930 - 2307 môžete otvoriť svoj návod na použitie.

BG

ЕТАЖЕРКА
Инструкции за монтаж и безопасност

1. Въвеждане
Поздравления!
С вашата покупка, вие избрахте един качествен продукт. Преди първото пускане на продукта Се запознайте с него. Прочетете внимателно настоящото инструкции за сглобяване. Използвайте продукта само както е описано и за определените сфери на действие. Запознайте се с всички указания за обслужване и безопасност преди да използвате продукта.Запазете добре това упътване. Предайте всички документи при предаването на продукта на трети лица В комплект.

По-долу ЕТАЖЕРКА се нарича продукт.

Разяснение на знаците
Следните символи и сигнални думи се използват в това ръководство, на продукта или на опаковката.

⚠ ПРЕДУПРЕЖДЕНИЕ!

Този сигнален символ/тази сигнална дума обозначава висок степен на опасност, която, ако не бъде избегната, може да доведе до смърт или тежко нараняване.

⚠ ВНИМАНИЕ!

Този сигнален символ/тази сигнална дума обозначава ниска степен на опасност, която, ако не бъде избегната, може да доведе до незначително или средно нараняване.

УКАЗАНИЕ!

Тази сигнална дума предупреждава за възможни материални щети или ви предоставя полезна допълнителна информация.

Този символ указва допълнителна информация.

Тези символинформират относно изхвърлянето на опаковката и продукта.

Този символ дава информация за сертификата FSC®.

2. Безопасност Употреба по предназначение
Продуктът не е предназначен за употреба с търговска цел. Всяка друга употреба или промяна на продукта се счита за неправилна и може да доведе до рискове като наранявания и повреди. Дистрибуторът не носи отговорност за щети, причинени от неправилна употреба.

Продуктът е предназначен само за употреба на закрито.

3. Окомплектовка на доставката (фиг. А)
3 x рафта ①
2 x страници ②
12 x винта Ⓐ
1 x шестограм 4 mm Ⓑ
4 x подложки, самозалепващи Ⓒ
1x инструкции за монтаж и безопасност (без фиг.)

4. Технически данни
Тип: ЕТАЖЕРКА
IAN: 446930 - 2307
Арт. № на Tradix: 446930-23-A-KL
Материал: бамбук
Размери: 30 x 30 x 70 cm (Ш x Д x В)
Тегло: ок. 1.8 kg
Максимално натоварване на рафт: 2 кг
Дата на производство: 11/2023
Гаранция: 3 години

5. Указания за безопасност
⚠ ПРЕДУПРЕЖДЕНИЕ!

Опасност от нараняване и задушаване!
Ако децата играят с продукта или опаковката, те могат да го наранят или да се задушат!
- Не оставяйте децата да си играят с продукта или с опаковката.
- Наблюдавайте децата, когато са в близост до продукта.

⚠ ПРЕДУПРЕЖДЕНИЕ!

Опасност от нараняване!
Не използвайте продукта, ако има дефект! Съществува риск от нараняване!
- Не използвайте продукта при нарушения на функциите, повреди или дефекти.
- Неправилни ремонти могат да доведат до значителни рискове за потребителя.

6. Монтаж
1. Отстранете целия опаковъчен материал.
2. Проверете дали всички части са налични и изправни. Ако това не е така, обадете се на посочения адрес за обслужване.

За монтажа Ви трябва шестограм Ⓑ (включен в доставката).
- Монтирайте продукта, както е показано на **фиг. B** до **фиг. C**.

⚠ ВНИМАНИЕ!

Опасност от нараняване!
Съществува опасност от нараняване или падане.
- Продуктът не е помощно средство за качване.
- Не стъпвайте и не сядайте върху продукта.

⚠ ВНИМАНИЕ!

Опасност от материални щети!
Продуктът не трябва да се претоварва.
- Натоварвайте продукта само до макс. допустимата товароносимост, вж. **фиг. D**.
- Натоварвайте продукта само по средата.
- Не натоварвайте продукта по края, той може да се преобърне.
- Избягвайте да плъзгате продукта по пода. Подът може да се надраска.

УКАЗАНИЕ!

- Пазете повърхността на рафта от течности или влага.
- Не поставяйте върху мокри плочки.

7. Указания за почистване и поддръжка
УКАЗАНИЕ!

Опасност от материални щети!
- почиствайте само с влажна кърпа
- използвайте само мек почистващ препарат
- не използвайте агресивни почистващи препарати или химикали
- не използвайте продукти с остри ръбове, като напр. шпатули или подобни, те могат да наранят повърхността

8. Изхвърляне
Изхвърляне на опаковката
Опаковката и ръководството за обслужване се състоят екологични материали, които можете да предадете в местните пунктове за вторични суровини.

Изхвърляне на продукта
Продуктът не трябва да се изхвърля с битовите отпадъци. За повече информация относно възможностите за изхвърляне на продукта, моля, свържете се с вашата общинска/градска администрация или с вашия клон на Kaufland.

9. Гаранция
Уважаеми клиенти, за този уред получавате 3 години гаранция от датата на покупката. В случай на несъответствие на продукта с договора за продажба Вие имате законно право да предявите рекламация пред продавача на продукта при условията и в сроковете, определени в глава трета, раздел II и III и глава четвърта от Закона за предоставяне на цифрово съдържание и цифрови услуги и за продажба на стоки (ЗПЦСЦУПС)*.

Вашите права, произтичащи от посочените разпоредби, не се ограничават от нашата по-долу представена търговска гаранция, не са свързани с разходи за потребителите и независимо от нея продавачът на продукта отговаря за липсата на съответствие на потребителската стока с договора за

LIVARNO home

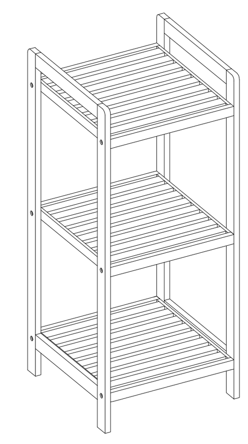

SHELVING UNIT
REGAL
ÉTAGÈRE

GB IE
SHELVING UNIT
Assembly and safety advice

DE AT CH
REGAL
Montage- und Sicherheitshinweise

FR BE
ÉTAGÈRE
Instructions de montage et consignes de sécurité

NL BE
STELLINGKAST
Montage- en veiligheidsinstructies

CZ
REGÁL
Pokyny k montáži a bezpečnostní pokyny

PL
REGAŁ
Wskazówki dotyczące montażu oraz bezpieczeństwa

SK
REGÁL
Pokyny pre montáž a bezpečnostné pokyny

ES
ESTANTERÍA
Instrucciones de montaje y advertencias de seguridad

DK
REOL
Montage- og sikkerhedsanvisninger

IT
SCAFFALE
Istruzioni di montaggio e di sicurezza

HU
TÁROLÓPOLC
Használati- és biztonsági utasítások

3 YEAR WARRANTY

8

IAN 446930_2307

OS

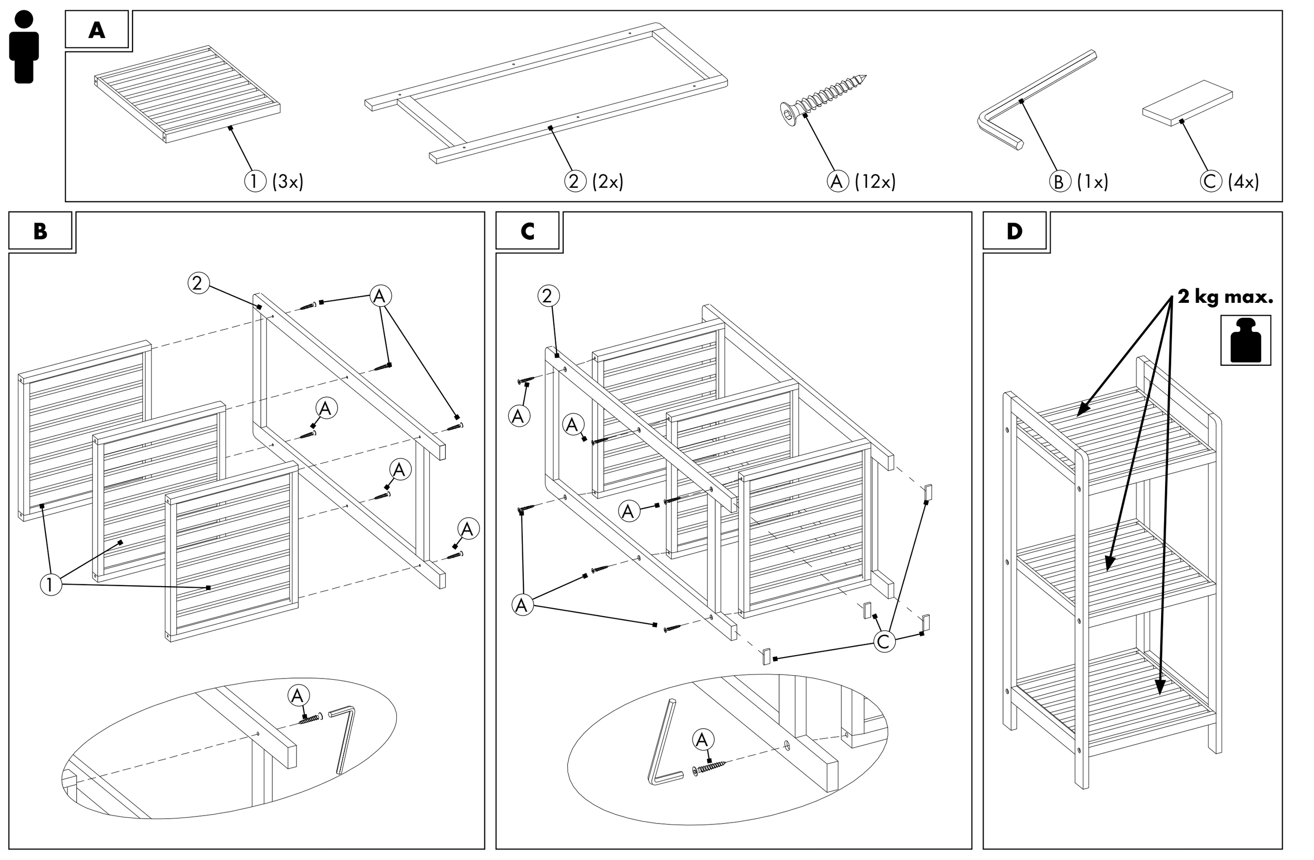

GB IE

SHELVING UNIT
Assembly and safety advice

1. Introduction
Congratulations!
With your purchase you have opted for a high-quality product. Familiarise yourself with the product before using it for the first time. Please read the following assembly and safety advice carefully. They contain important information for safety, use and disposal. Familiarise yourself with all of the assembly and safety advice before using the product. Only use the product as described and for the specific areas of application. Keep these assembly and safety advice in a safe place. Provide all of the documentation when passing the product on to third parties.

Hereinafter, the Shelving unit will be referred to as product.

Explanation of symbols
The following symbols and signal words are used in these assembly and safety advice, on the product or on the packaging.

⚠ WARNING!
This signal symbol/word indicates a hazard with a high level of risk which, if not avoided, may result in death or serious injury.

⚠ CAUTION!
This signal symbol/word indicates a hazard with a low level of risk which, if not avoided, may result in minor or moderate injury.

NOTE!
This signal word warns of possible property damage or provides you with useful additional information regarding the use.

This symbol indicates additional information.

These symbols inform you about the disposal of the packaging and the product.

This symbol provides information about the FSC® certificate.

2. Safety
Intended use
The product is not intended for commercial use. Different use or a modification to the product are not deemed as intended use and may lead to risks, such as injuries and damage. The distributor assumes no liability for damage that results from improper use.

The product is exclusively suitable for interior use.

3. Scope of delivery (Fig. A)
3 x Shelf ①
2 x Side section ②
12 x Screw Ⓐ
1 x Hexagon socket 4 mm Ⓑ
4 x Floor glides, self-adhesive Ⓒ
1x Assembly and safety advice (without fig.)

4. Technical specifications
Type: Shelving unit
IAN: 446930_2307
Tradix Item No.: 446930-23-A
Material: Bamboo
Measurements: 30 x 30 x 70 cm (W x D x H)
Weight: approx. 1.8 kg
Max load per shelf: 2 kg
Production date: 11/2023
Warranty: 3 years

5. Safety information
⚠ WARNING!
Risk of injury and suffocation!
If children play with the product or the packaging, they may injure themselves or suffocate!
- Do not let children play with the product or the packaging.
- Supervise children who are close to the product.

⚠ WARNING!
Risk of injury!
A defective product is not allowed to be used! There is a risk of injury!
- Do not use the product in the case of malfunctions, damage or defects.
- Significant danger can occur for the user in the case of improper repairs.

6. Assembly
1. Remove all packaging materials.
2. Check whether all parts are available and undamaged. If this is not the case, notify the specified service address.

For mounting you need a hexagon socket Ⓑ (supplied).
- Assemble the product as shown in **Fig. B** to **Fig. C**.

⚠ CAUTION!
Risk of injury!
There is a risk of injury due to tumbling or falling.
- The product is not a climbing aid.
- Never stand or sit on the product.

⚠ CAUTION!
Danger of property damage!
The product is not allowed to be overloaded.
- Only load the product up to the max. weight specification, see **Fig. D**.
- Only load the product in the middle.
- Do not load the product on the edge, it can tip over.
- Avoid pushing the product across the floor. The floor could become scratched.

NOTE!
- Protect storage surfaces from moisture or humidity.
- Please do not place on wet tiles.

7. Cleaning and care instructions
NOTE!
Danger of material damage!
- only clean with a damp cloth
- only use a mild detergent
- do not use any strong detergents and/or chemicals
- do not use sharp-edged tools such as spatulas or similar, they can damage the surface

8. Disposal
Disposal of the packaging
The packaging and instructions are made of environmentally friendly materials that you can dispose of at local recycling points.

Disposal of the product
The product may not be disposed of with normal household waste. For information on disposal options for the product, please contact your local council/municipality or your Lidl shop.

9. Warranty
Dear customer, the warranty on this product is 3 years from the purchase date. In the event of defects in this product, you are entitled to exercise your statutory rights against the seller of the product. These statutory rights are not limited by our warranty described in the following.

Warranty conditions
The warranty begins on the date of purchase. Please keep the original receipt. This document is required as verification of the purchase.
If a material or manufacturing defect arises within three years from the purchase date of this product, the product will be repaired or replaced, as per our choice, at no charge to you. This warranty service requires the submission of the purchase receipt and the defective product within the three-year period and a short written description of the defect and when it arose.
If the defect is covered by our warranty, the repaired or a new product will be returned to you. The warranty period does not restart with the repair or replacement of the product.

Guarantee period and statutory claims for defects
The guarantee period will not be extended by the warranty. This also applies to replaced and repaired parts. Damage and defects which may possibly already exist upon purchase must be reported immediately after unpacking. After the guarantee period has expired, required repairs shall be subject to a charge.

Scope of guarantee
The device has been carefully produced under strict quality guidelines and conscientiously inspected prior to delivery. The guarantee service applies to material or manufacturing faults. This guarantee does not extend to product parts, which are exposed to normal wear and tear and can therefore be regarded as wearing parts or to damage to fragile parts, e.g. switches or which are made of glass.
This guarantee shall lapse, if the product is damages, not used properly or maintained properly. For proper use of the product, all of the instructions in the operating instructions must be precisely complied with. Purposes and actions, which are dissuaded from or warned about in the operating instructions must be avoided.
The product is only intended for private and not commercial use. In the case of abusive and improper handling, use of force and with interventions, which are not performed by our authorised service branch, the guarantee shall lapse.

Processing in the case of a guarantee claim
To ensure quick processing of your concern, please follow the instructions below:
- Please have the till receipt and article number available (IAN) 446930_2307 as proof of the purchase.
- You can find the article number on the rating plate on the product, as an engraving on the product, the title place of your instructions or the sticker on the back or underside of the product.
- If malfunctions or other defects occur, first contact the service department below by telephone or e-mail.
- You can then send a product that has been recorded as being defective, including the proof of purchase (till receipt) and stating what the defect is and when it occurred, postage-free to the service address provided to you.

On www.lidl-service.com, you can download these and many other manuals, product videos and installation software.

With this QR code, you can directly reach the Lidl Service website (www.lidl-service.com) and can open your operating instructions by entering the article number (IAN 446930_2307).

DE AT CH

REGAL
Montage- und Sicherheitshinweise

1. Einleitung
Herzlichen Glückwunsch!
Mit Ihrem Kauf haben Sie sich für ein hochwertiges Produkt entschieden. Machen Sie sich vor der ersten Inbetriebnahme mit dem Produkt vertraut. Lesen Sie hierzu aufmerksam die nachfolgenden Montage- und Sicherheitshinweise. Machen Sie sich vor der Benutzung des Produkts mit allen Montage- und Sicherheitshinweisen vertraut. Benutzen Sie das Produkt nur wie beschrieben und für die angegebenen Einsatzbereiche. Bewahren Sie diese Montage- und Sicherheitshinweise für späteres Nachschlagen gut auf. Händigen Sie alle Unterlagen bei Weitergabe des Produkts an Dritte ebenfalls mit aus.

Im Folgenden wird das Regal Produkt genannt.

Zeichenerklärung
Die folgenden Symbole und Signalwörter werden in diesen Montage- und Sicherheitshinweisen, auf dem Produkt oder auf der Verpackung verwendet.

⚠ WARNUNG!
Dieses Signalsymbol/-wort bezeichnet eine Gefährdung mit einem hohen Risikograd, die, wenn sie nicht vermieden wird, den Tod oder eine schwere Verletzung zur Folge haben kann.

⚠ VORSICHT!
Dieses Signalsymbol/-wort bezeichnet eine Gefährdung mit einem niedrigen Risikograd, die, wenn sie nicht vermieden wird, eine geringfügige oder mäßige Verletzung zur Folge haben kann.

HINWEIS!
Dieses Signalwort warnt vor möglichen Sachschäden oder bietet Ihnen nützliche Zusatzinformationen zur Verwendung.

Dieses Symbol weist auf weiterführende Informationen hin.

Diese Symbole informieren Sie über die Entsorgung von Verpackung und Produkt.

Dieses Symbol gibt Auskunft über das FSC®-Zertifikat.

2. Sicherheit
Bestimmungsgemäßer Gebrauch
Das Produkt ist nicht für den gewerblichen Einsatz bestimmt. Andere Verwendung oder Veränderung am Produkt gelten als nicht bestimmungsgemäß und können zu Risiken wie Verletzungen und Beschädigungen führen. Für Schäden, die aus der nicht bestimmungsgemäßen Verwendung resultieren, übernimmt der Inverkehrbringer keine Haftung.

Das Produkt ist ausschließlich für den Gebrauch im Innenbereich geeignet.

3. Lieferumfang (Abb. A)
3x Regalboden ①
2x Seitenteil ②
12x Schraube Ⓐ
1x Innensechskant 4 mm Ⓑ
4x Bodengleiter, selbstklebend Ⓒ
1x Montage- und Sicherheitshinweise (ohne Abb.)

4. Technische Daten
Typ: Regal
IAN: 446930_2307
Tradix Art.-Nr.: 446930-23-A
Material: Bambus
Maße: 30 x 30 x 70 cm (B x T x H)
Gewicht: ca. 1,8 kg
Max. Belastung je Ablage: 2 kg
Produktionsdatum: 11/2023
Garantie: 3 Jahre

5. Sicherheitshinweise
⚠ WARNUNG!
Verletzungs- und Erstickungsgefahr!
Wenn Kinder mit dem Produkt oder der Verpackung spielen, können sie sich daran verletzen oder ersticken!
- Lassen Sie Kinder nicht mit dem Produkt oder der Verpackung spielen.
- Beaufsichtigen Sie Kinder in der Nähe des Produkts.

⚠ WARNUNG!
Verletzungsgefahr!
Ein defektes Produkt darf nicht benutzt werden! Es besteht Verletzungsgefahr!
- Benutzen Sie das Produkt nicht bei Funktionsstörungen, Beschädigungen oder Defekten.
- Durch unsachgemäße Reparaturen können erhebliche Gefahren für den Benutzer entstehen.

6. Montage
1. Entfernen Sie sämtliches Verpackungsmaterial.
2. Überprüfen Sie, ob alle Teile vorhanden und unbeschädigt sind. Falls dies nicht der Fall ist, melden Sie sich bei der angegebenen Serviceadresse.

Zur Montage benötigen Sie einen Innensechskant Ⓑ (mitgeliefert).
- Montieren Sie das Produkt wie in den **Abb. B** bis **Abb. C** gezeigt.

⚠ VORSICHT!
Verletzungsgefahr!
Es besteht Verletzungsgefahr durch Stürzen oder Fallen.
- Das Produkt ist keine Steighilfe.
- Stellen oder setzen Sie sich niemals auf das Produkt.

⚠ VORSICHT!
Gefahr von Sachbeschädigung!
Das Produkt darf nicht überlastet werden.
- Belasten Sie das Produkt nur bis zur max. Gewichtsangabe, siehe **Abb. D**.
- Belasten Sie das Produkt nur mittig.
- Belasten Sie das Produkt nicht am Rand, es kann umkippen.
- Vermeiden Sie es, das Produkt über den Boden zu schieben. Der Boden kann verkratzt werden.

HINWEIS!
- Die Ablageoberflächen vor Nässe oder Feuchtigkeit schützen.
- Das Produkt bitte nicht auf nasse Fliesen stellen.

7. Reinigungs- & Pflegehinweise
HINWEIS!
Gefahr von Sachschäden!
- nur mit einem feuchten Lappen reinigen
- benutzen Sie nur ein mildes Reinigungsmittel
- keine scharfen Reinigungsmittel bzw. Chemikalien verwenden
- keine scharfkantigen Produkte, wie z. B. Spachteln oder Ähnliches verwenden, sie können die Oberfläche beschädigen

8. Entsorgung
Verpackung entsorgen
Die Verpackung und die Anleitung bestehen aus umweltfreundlichen Materialien, die Sie über die örtlichen Recyclingstellen entsorgen können.

Produkt entsorgen
Das Produkt darf nicht über den normalen Hausmüll entsorgt werden. Über Entsorgungsmöglichkeiten des Produkts informieren Sie sich bitte bei Ihrer Gemeinde-/Stadtverwaltung oder in Ihrer Lidl-Filiale.

9. Garantie
Sehr geehrte Kundin, sehr geehrter Kunde, Sie erhalten auf dieses Produkt 3 Jahre Garantie ab Kaufdatum. Im Falle von Mängeln dieses Produkts stehen Ihnen gegen den Verkäufer des Produkts gesetzliche Rechte zu. Diese gesetzlichen Rechte werden durch unsere im Folgenden dargestellte Garantie nicht eingeschränkt.

Garantiebedingungen
Die Garantiefrist beginnt mit dem Kaufdatum. Bitte bewahren Sie den Original-Kassenbon gut auf. Diese Unterlage wird als Nachweis für den Kauf benötigt.
Tritt innerhalb von drei Jahren ab dem Kaufdatum dieses Produkts ein Material- oder Fabrikationsfehler auf, wird das Produkt von uns – nach unserer Wahl – für Sie kostenlos repariert oder ersetzt. Diese Garantieleistung setzt voraus, dass innerhalb der Drei-Jahres-Frist das defekte Produkt und der Kaufbeleg (Kassenbon) vorgelegt und schriftlich kurz beschrieben wird, worin der Mangel besteht und wann er aufgetreten ist.
Wenn der Defekt von unserer Garantie gedeckt ist, erhalten Sie das reparierte oder ein neues Produkt zurück. Mit Reparatur oder Austausch des Produkts beginnt kein neuer Garantiezeitraum.

Garantiezeit und gesetzliche Mängelansprüche
Die Garantiezeit wird durch die Gewährleistung nicht verlängert. Dies gilt auch für ersetzte und reparierte Teile. Eventuell schon beim Kauf vorhandene Schäden und Mängel müssen sofort nach dem Auspacken gemeldet werden. Nach Ablauf der Garantiezeit anfallende Reparaturen sind kostenpflichtig.

Garantieumfang
Das Produkt wurde nach strengen Qualitätsrichtlinien sorgfältig produziert und vor Anlieferung gewissenhaft geprüft. Die Garantieleistung gilt für Material- oder Fabrikationsfehler. Diese Garantie erstreckt sich nicht auf Produktteile, die normaler Abnutzung ausgesetzt sind und daher als Verschleißteile angesehen werden können oder für Beschädigungen an zerbrechlichen Teilen, z. B. Schalter oder die aus Glas gefertigt sind.
Diese Garantie verfällt, wenn das Produkt beschädigt, nicht sachgemäß benutzt oder gewartet wurde. Für eine sachgemäße Benutzung des Produkts sind alle in der Anleitung aufgeführten Anweisungen genau einzuhalten. Verwendungszwecke und Handlungen, von denen in der Anleitung abgeraten oder vor denen gewarnt wird, sind unbedingt zu vermeiden.
Das Produkt ist lediglich für den privaten und nicht für den gewerblichen Gebrauch bestimmt. Bei missbräuchlicher und unsachgemäßer Behandlung, Gewaltanwendung und bei Eingriffen, die nicht von unserer autorisierten Service-Niederlassung vorgenommen wurden, erlischt die Garantie.

Abwicklung im Garantiefall
Um eine schnelle Bearbeitung Ihres Anliegens zu gewährleisten, folgen Sie bitte den folgenden Hinweisen:
- Bitte halten Sie für alle Anfragen den Kassenbon und die Artikelnummer (IAN) 446930_2307 als Nachweis für den Kauf bereit.
- Die Artikelnummer entnehmen Sie bitte dem Typenschild am Produkt, einer Gravur am Produkt, dem Titelblatt Ihrer Anleitung oder dem Aufkleber auf der Rück- oder Unterseite des Produkts.
- Sollten Funktionsfehler oder sonstige Mängel auftreten, kontaktieren Sie zunächst die nachfolgend benannte Serviceabteilung telefonisch oder per E-Mail.
- Ein als defekt erfasstes Produkt können Sie dann unter Beifügung des Kaufbelegs (Kassenbon) und der Angabe, worin der Mangel besteht und wann er aufgetreten ist, für Sie portofrei an die Ihnen mitgeteilte Serviceadresse übersenden.

Auf www.lidl-service.com können Sie dieses und viele weitere Handbücher, Produktvideos und Installationssoftware herunterladen.

Mit diesem QR-Code gelangen Sie direkt auf die Lidl-Service-Seite (www.lidl-service.com) und können mittels der Eingabe der Artikelnummer (IAN) 446930_2307 Ihre Anleitung öffnen.

FR BE

ÉTAGÈRE
Instructions de montage et consignes de sécurité

1. Introduction
Félicitations !
Vous avez acheté un produit de haute qualité. Avant la première utilisation, il convient de se familiariser avec le produit. Pour cela, lire attentivement la notice de montage ci-dessous. Avant d'utiliser le produit, se familiariser avec toutes les consignes d'utilisation et de sécurité. Utiliser uniquement le produit comme décrit et pour les domaines d'utilisation indiqués. Conserver cette notice de montage pour référence future. En cas de transmission du produit à des tiers, leur remettre également tous les documents correspondants.

L'Étagère est désignée par produit dans ce qui suit.

Légende
Les symboles et mots de signalisation suivants sont utilisés dans les instructions de montage, sur le produit ou sur l'emballage.

⚠ AVERTISSEMENT !
Ce mot-clé désigne un danger à risque élevé pouvant entraîner de graves blessures ou même la mort s'il n'est pas évité.

⚠ PRUDENCE !
Ce mot-clé désigne un danger à risque faible pouvant entraîner des blessures modérées à mineures s'il n'est pas évité.

REMARQUE !
Ce symbole indique un risque de dommages matériels ou vous fournit des informations supplémentaires utiles concernant l'utilisation.

Ce symbole donne des informations supplémentaires importantes.

Ces symboles vous informent à propos de l'élimination de l'emballage et du produit.

Ce symbole renseigne sur le certificat FSC®.

2. Sécurité
Utilisation conforme
L'article n'est pas destiné à une utilisation industrielle. Toute utilisation ou modification de l'article est considérée comme non conforme et peut entraîner des risques tels que des blessures et des détériorations. Le responsable de la mise sur le marché décline toute responsabilité pour les dommages qui résulteraient d'une utilisation non conforme.

Le produit est exclusivement destiné à une utilisation en intérieur.

3. Étendue de la livraison (Fig. A)
3x tablettes d'étagère ①
2x parties latérales ②
12x vis Ⓐ
1x douille hexagonale 4 mm Ⓑ
4x patins de sol, autocollants Ⓒ
1x instructions de montage et consignes de sécurité (sans Fig.)

4. Caractéristiques techniques
Type : Étagère
IAN : 446930_2307
N° Tradix : 446930-23-A
Matériau : Bambou
Dimensions : 30 x 30 x 70 cm (l x p x h)
Poids : env. 1.8 kg
Charge maximale par plateau : 2 kg
Date de production : 11/2023
Garantie: 3 ans

5. Consignes de sécurité
⚠ AVERTISSEMENT !
Risque de blessure et d'étouffement !
Les enfants peuvent se blesser ou bien s'étouffer s'ils jouent avec le produit ou son emballage !
- Ne pas laisser jouer les enfants avec le produit ou l'emballage.
- Surveiller les enfants se trouvant à proximité du produit.

⚠ AVERTISSEMENT !
Risque de blessures !
Un produit défectueux ne doit pas être utilisé ! Un risque de blessures existe !
- Ne pas utiliser le produit en cas de dysfonctionnement, de dommage ou de défaut.
- Toute réparation non correctement effectuée entraîne le risque de graves blessures pour l'utilisateur.

6. Montage
1. Retirer tous les matériaux d'emballage.
2. Vérifier que toutes les pièces sont au complet et non endommagées. Si ce n'est pas le cas, contacter l'adresse de service indiquée.

Pour le montage, vous avez besoin d'une douille hexagonale Ⓑ (comprise dans le matériel fourni).
- Monter le produit comme décrit dans les **Fig. B** à **Fig. C**.

⚠ PRUDENCE !
Risque de blessures !
Il y a risque de blessures par chute.
- Le produit n'est pas une aide à l'escalade.
- Ne jamais s'assoir ou monter sur le produit.

⚠ PRUDENCE !
Risque de dommages matériels !
Le produit ne doit pas être surchargé.
- Charger le produit uniquement jusqu'au poids indiqué, voir **Fig. D**.
- Charger le produit uniquement au centre.
- Ne pas charger le produit sur le bord, il risque de basculer.
- Évitez de faire glisser le produit sur le sol. Cela pourrait rayer le sol.

REMARQUE !
- Protéger la surface de dépôt de la pluie ou de l'humidité.
- Ne pas positionner sur du carrelage humide.

7. Consignes de nettoyage et d'entretien
REMARQUE !
Danger de dégât matériel !
- Nettoyer exclusivement avec un chiffon humide
- Utiliser uniquement un nettoyant un détergent doux
- Ne pas utiliser de produits nettoyants ou de produits chimiques agressifs
- Ne pas utiliser d'outils tranchants tels que des spatules ou similaires, ils peuvent endommager la surface

8. Élimination
Élimination de l'emballage
L'emballage et le mode d'emploi sont composés de matériaux respectueux de l'environnement que vous pouvez éliminer dans les centres de recyclage locaux.

Élimination du produit
Pensez à donner ou recycler. Association ou Magasin ou Déchèterie
https://quefairedemesdechets.fr

Le produit ne doit pas être éliminé avec les déchets ménagers. Pour connaître les possibilités d'élimination du produit, veuillez vous renseigner auprès de votre administration communale/municipale ou de votre filiale Lidl.

Le produit est recyclable, soumis à la responsabilité élargie du fabricant et collecté séparément.

9. Garantie
Chère cliente, Cher client, vous recevez trois ans de garantie sur ce produit à compter de la date d'achat. Des droits légaux vous reviennent contre le vendeur en cas de vices de ce produit. Ces droits légaux ne sont pas limités par notre garantie présentée ci-après.

Conditions de garantie
La période de garantie commence à partir de la date d'achat. Veuillez bien conserver le ticket de caisse original. Ce document est requis comme justificatif d'achat.
En cas d'apparition d'un vice de matériel ou de fabrication dans les trois ans suivant la date d'achat de ce produit, nous nous chargeons, selon notre choix, de réparer ou de remplacer le produit et ce, gratuitement pour vous. La prestation de garantie présuppose la présentation du produit défectueux et du justificatif d'achat (ticket de caisse) et la description succincte écrite du vice et de la date de son apparition. Si un défaut est couvert par notre garantie, vous recevez le produit réparé ou un nouveau produit.
La réparation ou le remplacement du produit n'entraîne pas le début d'une nouvelle période de garantie.

Durée de garantie et droits de garantie légaux
La durée de garantie n'est pas prolongée par une action en garantie. Ceci s'applique également aux pièces remplacées et réparées. Les dommages et défauts existant éventuellement déjà au moment de l'achat doivent être signalés immédiatement après le déballage. Les réparations effectuées après la fin de la durée de garantie sont facturées.

Étendue de la garantie
L'appareil a été soigneusement fabriqué selon des directives de qualité strictes et scrupuleusement testé avant la livraison. La garantie s'applique aux défauts de matériel ou de fabrication. Cette garantie ne couvre pas les pièces du produit soumises à l'usure normale et peuvent donc être considérées comme des pièces d'usure ni les dommages causés aux pièces fragiles telles que les interrupteurs ou le verre.
Cette garantie est annulée si le produit a été endommagé, mal utilisé ou entretenu. Pour une utilisation correcte du produit, toutes les consignes spécifiées dans ce mode d'emploi doivent être strictement respectées. Toute utilisation ou action que le mode d'emploi déconseille ou contre laquelle il met en garde doit être évitée.
Le produit est destiné uniquement à un usage privé et non-commercial. La garantie expire en cas d'utilisation incorrecte et abusive, d'usage de la force et en cas d'interventions non effectuées par notre service après-vente agréé.

Traitement en cas de réclamation au titre de la garantie
Afin d'assurer un traitement rapide de votre demande, veuillez suivre les instructions ci-dessous :
- Pour toutes vos demandes, veuillez conserver à disposition le ticket de caisse et le numéro d'article (IAN) 446930_2307 comme preuve d'achat.
- Le numéro d'article se trouve sur la plaque signalétique du produit, gravée sur le produit, sur la page d'ouverture de votre mode d'emploi ou sur l'autocollant au dos ou en bas du produit.
- En cas de dysfonctionnement ou d'autres défauts, veuillez contacter le service après-vente indiqué ci-dessous par téléphone ou par e-mail.
- Vous pouvez retourner gratuitement un produit ayant été enregistré comme défectueux à l'adresse du service après-vente communiqué, en joignant le justificatif d'achat (ticket de caisse) et une indication de la nature du défaut et du moment où il s'est produit.

Sur www.lidl-service.com, vous pouvez télécharger le présent mode d'emploi ainsi que de nombreux autres manuels, vidéos de produits et logiciels d'installation.

Ce code QR vous amène directement à la page du service après-vente Lidl (www.lidl-service.com) et votre mode d'emploi peut être ouvert en entrant le numéro d'article (IAN) 446930_2307.

Article L217-16 du Code de la consommation
Lorsque l'acheteur demande au vendeur, pendant le cours de la garantie commerciale qui lui a été consentie lors de l'acquisition ou de la réparation d'un bien meuble, une remise en état couverte par la garantie, toute période d'immobilisation d'au moins sept jours vient s'ajouter à la durée de la garantie qui restait à courir. Cette période court à compter de la demande d'intervention de l'acheteur ou de la mise à disposition pour réparation du bien en cause, si cette mise à disposition est postérieure à la demande d'intervention.
Indépendamment de la garantie commerciale souscrite, le vendeur reste tenu des défauts de conformité du bien et des vices rédhibitoires dans les conditions prévues aux articles L217-4 à L217-13 du Code de la consommation et aux articles 1641 à 1648 et 2232 du Code Civil.

Article L217-4 du Code de la consommation
Le vendeur livre un bien conforme au contrat et répond des défauts de conformité existant lors de la délivrance.
Il répond également des défauts de conformité résultant de l'emballage, des instructions de montage ou de l'installation lorsque celle-ci a été mise à sa charge par le contrat ou a été réalisée sous sa responsabilité.

Article L217-5 du Code de la consommation
Le bien est conforme au contrat :
1° S´il est propre à l'usage habituellement attendu d'un bien semblable et, le cas échéant :
- s'il correspond à la description donnée par le vendeur et possède les qualités que celui-ci a présentées à l'acheteur sous forme d'échantillon ou de modèle ;
- s'il présente les qualités qu'un acheteur peut légitimement attendre eu égard aux déclarations publiques faites par le vendeur, par le producteur ou par son représentant, notamment dans la publicité ou l'étiquetage ;

2° Ou s'il présente les caractéristiques définies d'un commun accord par les parties ou être propre à tout usage spécial recherché par l'acheteur, porté à la connaissance du vendeur et que ce dernier a accepté.

Article L217-12 du Code de la consommation
L'action résultant du défaut de conformité se prescrit par deux ans à compter de la délivrance du bien.
Article 1641 du Code civil
Le vendeur est tenu de la garantie à raison des défauts cachés de la chose vendue qui la rendent impropre à l'usage auquel on la destine, ou qui diminuent tellement cet usage que l'acheteur ne l'aurait pas acquise, ou n'en aurait donné qu'un moindre prix, s'il les avait connus.

Article 1648 1er alinéa du Code civil
L'action résultant des vices rédhibitoires doit être intentée par l'acquéreur dans un délai de deux ans à compter de la découverte du vice.
Les pièces détachées indispensables à l'utilisation du produit sont disponibles pendant la durée de la garantie du produit.

NL BE

STELLINGKAST
Montage- en veiligheidsinstructies

1. Inleiding
Van harte gefeliciteerd!
Met uw aankoop hebt u voor een hoogwaardig product gekozen. Maak uzelf vertrouwd met het product voordat u het voor de eerste keer gebruikt. Om dit te doen, leest u de volgende montagehandleiding aandachtig door. Voordat u het product in gebruik neemt, dient u zich vertrouwd te maken met alle bedienings- en veiligheidsinstructies. Gebruik het product alleen zoals beschreven en voor de gespecificeerde toepassingsgebieden. Berg deze montagehandleiding goed op. Overhandig alle documenten als u het product aan derden doorgeeft.

Hierna wordt het Stellingkast product genoemd.

Tekentoelichting
De volgende symbolen en signaalwoorden worden in deze montagehandleiding op de product of op de verpakking gebruikt.

⚠ WAARSCHUWING!
Dit signaalsymbool/-woord betekent een gevaar met een hoog risico dat, indien niet voorkomen, de dood of ernstig letsel tot gevolg kan hebben.

⚠ VOORZICHTIG!
Dit signaalsymbool/-woord betekent een gevaar met een laag risico dat, indien niet voorkomen, licht of matig letsel tot gevolg kan hebben.

LET OP!
Dit signaalwoord waarschuwt voor mogelijke materiële schade of geeft u nuttige aanvullende informatie over het gebruik.

Dit symbool geeft verdere informatie aan.

Deze symbolen informeren u over het afvoeren van verpakkingen en producten.

Dit symbool biedt informatie over het FSC®-certificaat.

2. Veiligheid
Gebruik voor het beoogde doel
Het product is niet bestemd voor commercieel gebruik. Elk ander gebruik of elke andere wijziging van het product wordt beschouwd als niet voor het beoogde doel en kan leiden tot risico's zoals letsel en schade. Voor schade die het gevolg is van gebruik dat niet voor het beoogde doel is, is de distributeur niet aansprakelijk.

Het product is uitsluitend bestemd voor gebruik binnenshuis.

3. Leveringsomvang (afb. A)
3 x planken ①
2 x zijpaneel ②
12 x schroef Ⓐ
1 x inbussleutel 4 mm Ⓑ
4 x vloerdop, zelfklevend Ⓒ
1x montage- en veiligheidsinstructies (zonder afb.)

4. Technische gegevens
Type: Stellingkast
IAN: 446930_2307
Tradix-nr.: 446930-23-A
Materiaal: Bamboe
Afmetingen: 30 x 30 x 70 cm (B x D x H)
Gewicht: ongeveer 1,8 kg
Maximale belasting per plank: 2 kg
Productiedatum: 11/2023
Garantie: 3 jaar

5. Veiligheidsinstructies
⚠ WAARSCHUWING!
Gevaar voor verwonding en verstikking!
Als kinderen met het product of de verpakking spelen, kunnen ze zich verwonden of stikken!
- Laat geen kinderen met het product of verpakking spelen.
- Houd toezicht op kinderen in de buurt van het product.

⚠ WAARSCHUWING!
Letselgevaar!
Er mag geen defect product worden gebruikt! Er bestaat letselgevaar!
- Gebruik het product niet in geval van functionele storingen, schade of defecten.
- Ondeskundige reparaties kunnen aanzienlijk gevaar voor gebruikers met zich meebrengen.

6. Assemblage
1. Verwijder al het verpakkingsmateriaal.
2. Controleer of alle onderdelen aanwezig en onbeschadigd zijn. Als dit niet het geval is, neem dan contact op met het opgegeven serviceadres.

Voor de montage heeft u een inbussleutel nodig Ⓑ (meegeleverd).
- Monteer het product zoals in **afb. B** tot **afb. C** afgebeeld.

⚠ VOORZICHTIG!
Letselgevaar!
Er bestaat letselgevaar door valpartijen.
- Het product is geen klimhulpmiddel.
- Ga nooit op het product staan of zitten.

⚠ VOORZICHTIG!
Gevaar voor schade aan eigendommen!
Het product mag niet overbelast raken.
- Belast het product alleen tot het aangegeven maximale gewicht, zie **afb. D**.
- Oefen alleen druk uit op het midden van het product.
- Oefen geen druk op de rand van het product uit, deze kan kantelen.
- Voorkom dat het product over de vloer wordt geschoven. De vloer kan bekrast raken.

LET OP!
- De opslagoppervlakken tegen nattigheid of vocht beschermen.
- Niet op natte tegels plaatsen.

7. Reinigings- & verzorgingsinstructies
LET OP!
Gevaar voor materiële schade!
- alleen met een vochtige doek schoonmaken
- gebruik alleen een mild schoonmaakmiddel
- geen agressieve schoonmaakmiddelen of chemicaliën gebruiken
- gebruik geen scherpe voorwerpen, zoals spatels en dergelijke, omdat hierdoor het oppervlak kan worden beschadigd.

8. Afvalverwerking
Verpakking weggooien
De verpakking en de gebruiksaanwijzing zijn gemaakt van milieuvriendelijke materialen die u kunt weggooien bij uw lokale recyclingfaciliteiten.

Product afvoeren
Het product mag niet worden weggegooid in het gewone huishoudelijke afval. Neem voor informatie over de verwijderingsmogelijkheden van het product contact op met uw gemeente of uw Lidl-filiaal.

9. Garantie
Beste klant, u ontvangt op dit product een garantie van 3 jaar vanaf de datum van aankoop. In geval van defecten in dit product, kunt u uw wettelijke rechten ten opzichte van de verkoper van het product uitoefenen. Deze wettelijke rechten worden door onze onderstaande garantie niet beperkt.

Garantievoorwaarden
De garantieperiode begint vanaf de datum van aankoop. Bewaar zorgvuldig het originele kassaticket. Dit document is nodig als bewijs van aankoop.
Als er binnen drie jaar na de aankoopdatum van dit product defecten in het materiaal of in de fabricage optreden, want wordt het product door ons – naar eigen oordeel - gratis gerepareerd of vervangen. Deze garantie geldt op voorwaarde dat binnen de termijn van drie jaar het defecte product en het aankoopbewijs (kassaticket) getoond wordt en schriftelijk kort beschreven wordt wat het defect is en wanneer het opgetreden is.
Wanneer het defect door onze garantie gedekt is, ontvangt u het gerepareerde of een nieuw product terug. Na het repareren of vervangen van het product begint geen nieuwe garantietermijn.

Garantieperiode en wettelijke claims voor gebreken
De garantieperiode wordt niet verlengd door de garantie. Dit geldt ook voor vervangen en gerepareerde onderdelen. Eventuele beschadigingen en gebreken die op het moment van aankoop reeds aanwezig zijn, moeten onmiddellijk na het uitpakken worden gemeld. Voor reparaties na afloop van de garantieperiode worden kosten in rekening gebracht

Omvang van de garantie
Het apparaat is zorgvuldig geproduceerd volgens strenge kwaliteitsrichtlijnen en voor uitlevering zorgvuldig getest. De garantie is van toepassing op materiaal- of fabricagefouten. Deze garantie is niet van toepassing op productonderdelen die onderhevig zijn aan normale slijtage en daarom kunnen worden beschouwd als slijtageonderdelen of voor schade aan kwetsbare onderdelen zoals schakelaars of onderdelen die van glas zijn gemaakt.
Deze garantie is ongeldig als het product is beschadigd, op ondeskundige wijze is gebruikt of onderhouden. Voor deskundig gebruik van het product moeten alle instructies in deze gebruiksaanwijzing strikt worden opgevolgd. Elk gebruik of elke handeling die in deze gebruiksaanwijzing wordt afgeraden of waarvoor wordt gewaarschuwd, moet worden voorkomen.
Het product is uitsluitend bestemd voor privé- en niet voor commercieel gebruik. De garantie vervalt in geval van ongepaste en ondeskundige behandeling, gebruik van geweld en ingrepen die niet door onze geautoriseerde servicemedewerkers werden uitgevoerd.

Verwerking in geval van een garantieclaim
Om een snelle verwerking van uw aanvraag te garanderen, dient u de onderstaande instructies te volgen:
- Houd de kassabon en het artikelnummer (IAN) 446930_2307 bij de hand als aankoopbewijs voor alle aanvragen.
- Het artikelnummer vindt u op het typeplaatje op het product, op een gravure op het product, op de titelpagina van uw gebruiksaanwijzing of op de sticker op de achterkant of onderkant van het product.
- Als er zich functionele fouten of andere defecten voordoen, neem dan eerst telefonisch of per e-mail contact op met de hieronder genoemde serviceafdeling.
- U kunt dan een product dat als defect is geregistreerd, franco opsturen naar het aan u verstrekte serviceadres, met bijvoeging van de ontvangst van de aankoop (kassabon) en een indicatie van waaruit het defect bestaat en wanneer het zich heeft voorgedaan.

Op www.lidl-service.com kunt u deze en vele andere handleidingen, productvideo's en installatiesoftware downloaden.

Deze QR-code brengt u direct naar de Lidl-servicepagina (www.lidl-service.com) en u kunt uw gebruiksaanwijzing openen door het artikelnummer (IAN) 446930_2307 in te voeren.

CZ

REGÁL
Pokyny k montáži a bezpečnostní pokyny

1. Úvod
Srdečně blahopřejeme!
Vaší koupí jste se rozhodli pro vysoce kvalitní produkt. Před prvním uvedením do provozu je nutné se s produktem seznámit. Z tohoto důvodu si pozorně přečtěte následující návod k montáži. Produkt používejte pouze tak, jak je popsáno a pro uvedené oblasti použití. Před použitím produktu se seznamte se všemi pokyny k ovládání a bezpečnostními pokyny. Návod k montáži dobře uschovejte. Při předání třetím osobám předejte společně s produktem rovněž i veškerou dokumentaci.

V dalším textu se bude Regál označovat jako produkt.

Vysvětlení značek
Následující symboly a signální slova jsou použita v tomto návod k montáži, na výrobek nebo na obalu.

⚠ VAROVÁNÍ!
Tento signální symbol / toto signální slovo označuje ohrožení vysoké stupně a pokud mu nebude zabráněno, může mít za následek smrt nebo těžké poranění.

⚠ POZOR!
Tento signální symbol / toto signální slovo označuje ohrožení nízkého stupně a pokud mu nebude zabráněno, může mít za následek lehké nebo středně těžké poranění.

UPOZORNĚNÍ!
Toto signální slovo varuje před možnými hmotnými škodami nebo vám nabízí užitečné doplňující informace k použití.

Tento symbol upozorňuje na podrobnější informace.

Tyto symboly vás informují o likvidaci obalu a produktu.

Tento symbol podává informaci o certifikátu FSC®.

2. Bezpečnost
Použití v souladu s určením
Produkt není určen ke komerčnímu použití. Jiné použití nebo změna produktu platí za použití v rozporu s určením a může mít za následek riziko poranění a poškození. Za škody vzniklé následkem použití v rozporu s určením distributor nepřevezme ručení.

Produkt vyhovuje výlučně jen k použití v interiéru.

3. Rozsah dodávky (obr. A)
3 x police ①
2 x boční díl ②
12 x šroub Ⓐ
1 x inbus 4 mm Ⓑ
4 x chránič na podlahu, samolepicí Ⓒ
1 x pokyny k montáži a bezpečnostní pokyny (bez obr.)

4. Technické údaje
Typ: Regál
IAN: 446930_2307
Obj. č. spol. Tradix: 446930-23-A
Materiál: bambus
Rozměry: 30 x 30 x 70 cm (Š x H x V)
Hmotnost: cca 1,8 kg
Maximální nosnost na polici: 2 kg
Datum výroby: 11/2023
Záruka: 3 roky

5. Bezpečnostní pokyny
⚠ VAROVÁNÍ!
Nebezpečí poranění a udušení!
Pokud si děti hrají s výrobkem nebo obalem, mohou se na něm zranit nebo udusit!
- Nikdy děti nenechávejte si hrát s produktem nebo obalem.
- Nenechávejte děti v blízkosti produktu bez dozoru.

⚠ VAROVÁNÍ!
Nebezpečí poranění!
Vadný produkt se nesmí používat! Hrozí nebezpečí poranění!
- Při poruchách funkce, poškození nebo závadách produkt nepoužívejte.
- Neodborné opravy mohou představovat značné ohrožení uživatele.

6. Montáž
1. Odstraňte veškerý obalový materiál.
2. Zkontrolujte, zda jsou přítomny všechny díly a zda jsou nepoškozeny. Pokud tomu tak není, kontaktujte uvedenou servisní adresu.

K montáži potřebujete inbus Ⓑ (obsažen v rozsahu dodávky).
- Sestavte produkt tak, jak je znázorněno na **obr. B** až **C**.

⚠ POZOR!
Nebezpečí poranění!
Hrozí nebezpečí poranění v důsledku zřícení nebo pádu.
- Produkt není žádná výstupní pomůcka.
- Nikdy na produkt nestoupejte nebo nesedejte.

⚠ POZOR!
Nebezpečí věcných škod!
Produkt se nesmí přetěžovat.
- Produkt zatěžujte pouze do maximální uvedené hmotnosti, viz **obr. D**.
- Produkt zatěžujte pouze uprostřed.
- Nezatěžujte produkt na okrajích, může se převrátit.
- Zabraňte posouvání produktu po podlaze. Podlaha by se mohla poškrábat.

UPOZORNĚNÍ!
- Odkládací plochy chraňte před vodou nebo vlhkostí.
- Nestavte produkt na mokré dlaždice..

7. Pokyny k čištění a ošetřování
UPOZORNĚNÍ!
Nebezpečí věcných škod!
- čistěte jen vlhkým hadříkem
- používejte pouze jemný prací prostředek
- nepoužívejte agresivní čisticí prostředky resp. Chemikálie
- nepoužívejte žádné ostré předměty, jako např. Špachtle apod., mohou poškodit povrch

8. Likvidace
Likvidace obalu
Obal a návod k obsluze jsou vyrobeny z materiálů šetrných k životnímu prostředí, které můžete odevzdat na místních recyklačních místech.

Likvidace produktu
Produkt se nesmí likvidovat spolu s domovním odpadem. Bližší informace o možnostech likvidace výrobku vám poskytne obecní/městský úřad nebo pobočka Lidl.

9. Záruka
Vážené zákaznice, vážení zákazníci, na tento výrobek poskytujeme záruku 3 roky od data zakoupení. V případě závad na tomto výrobku vám vůči prodejci výrobku náleží zákonná práva. Tato zákonná práva nejsou omezena následující zárukou.

Záruční podmínky
Záruční doba začíná běžet dnem nákupu výrobku. Uschovejte prosím originál účtenky. Tento doklad bude vyžadován jako důkaz o koupi.
Pokud ve lhůtě tří let od data zakoupení výrobku tento vykáže materiální nebo výrobní vady, výrobek vám na základě naší volby buď zdarma opravíme, nebo vyměníme. Pro plnění záruky požadujeme, aby byl během tříleté záruční doby předložen vadný výrobek a doklad o koupi (účtenka) se stručným písemným popisem vady a udáním doby, kdy se vada objevila. Vztahuje-li se na vadu záruka, obdržíte od nás buď opravený, nebo nový výrobek. Opravou nebo výměnou výrobku nezačíná běžet nová záruční lhůta.

Záruční doba a zákonné nároky v případě závady
Záruční doba se v případě záručního plnění neprodlužuje. To se vztahuje i na vyměněné nebo opravené díly. Poškození a závady, které byly na produktu již v okamžiku koupě, je nutné ohlásit okamžitě po vybalení. Po uplynutí záruční doby jsou případné opravy zpoplatněny.

Rozsah záruky
Tento přístroj byl pečlivě vyroben podle přísných kritérií kvality a před expedicí svědomitě zkontrolován. Záruční plnění se vztahuje na chyby materiálu nebo výrobku. Tato záruka se nevztahuje na díly produktu, které podléhají běžnému opotřebení a proto na ně lze nahlížet jako na díly podléhající opotřebení nebo na křehké díly, např. Spínače nebo díly ze skla.
Tato záruka pozbývá platnosti, pokud byl produkt poškozen, byl nesprávně používán nebo udržován. Pro správné používání produktu je nutné přesně dodržovat pokyny uvedené v návodu k obsluze. Je nutné bezpodmínečně zabránit použití a manipulaci, před kterou návod k obsluze odrazuje nebo varuje.
Produkt je určen pouze pro soukromé účely a není určen ke komerčnímu použití. Při zneužití nebo neodborné manipulaci, použití násilí nebo zásazích do produktu, které nebyly provedeny naší autorizovanou servisní pobočkou, zaniká záruka.

Postup v případě záruky
Pro zaručení rychlého zpracování vaší žádosti prosím postupujte podle následujících pokynů:
- Pro všechny dotazy si připravte účtenku a číslo výrobku (IAN 446930_2307) jako doklad o koupi.
- Číslo výrobku naleznete na typovém štítku na produktu, na gravuře na produktu, na titulní stránce vašeho návodu nebo na nálepce na zadní nebo spodní straně produktu.
- Pokud se vyskytnou chyby funkce nebo jiné závady, kontaktujte nejprve telefonicky nebo e-mailem níže uvedené servisní oddělení.
- Produkt, který byl uznán za vadný, můžete poté spolu s kupním dokladem (účtenkou) a uvedením toho, jak vada vznikla a kdy k ní došlo, bezplatně zaslat na adresu servisního centra, která vám byla sdělena.

Můžete si ji stáhnout na stránce www.lidl-service.com a také mnoho dalších příruček, videí k produktům a instalačních softwarů.

Pomocí tohoto QR kódu se dostanete přímo na servisní stránku společnosti Lidl (www.lidl-service.com) a můžete zde prostřednictvím zadání čísla výrobku (IAN 446930_2307) otevřít váš návod k obsluze.

PL

REGAŁ
Wskazówki dotyczące montażu oraz bezpieczeństwa

1. Wprowadzenie
Serdeczne gratulacje!
Zdecydowali się Państwo na zakup produktu wysokiej jakości. Przed pierwszym użyciem należy zapoznać się z produktem. W tym celu dokładnie przeczytaj poniższą instrukcję montażu. Produkt należy wykorzystywać wyłącznie w sposób opisany w instrukcji i do wymienionych w niej zastosowań. Przed użyciem produktu należy zapoznać się ze wszystkimi wskazówkami dotyczącymi obsługi i zasadami bezpieczeństwa. Oryginalną instrukcję montażu należy przechowywać w odpowiednim miejscu. W chwili przekazania produktu innej osobie należy wraz z nim przekazać wszystkie dokumenty.

W poniższej treści Regał nazwany jest produktem.

Objaśnienie symboli
Poniższe symbole i hasła ostrzegawcze są stosowane w niniejszej instrukcja montażu, na produkcie i na opakowaniu.

⚠ OSTRZEŻENIE!
Powyższy symbol/ hasło sygnalizacyjne oznacza zagrożenie o wysokie ryzyka, którego zlekceważenie może skutkować śmiercią lub poważnymi obrażeniami ciała.

⚠ OSTROŻNIE!
Powyższy symbol/ hasło sygnalizacyjne oznacza zagrożenie o niskim poziomie ryzyka, którego zlekceważenie może skutkować niewielkimi lub umiarkowanymi obrażeniami ciała.

WSKAZÓWKA!
Powyższe hasło sygnalizacyjne ostrzega przed możliwymi szkodami rzeczowymi lub dostarcza użytecznych dodatkowych informacji dotyczących użytkowania.

Ten symbol informuje o ważnych informacjach dodatkowych.

Ten symbole informuje o utylizacji opakowania i produktu.

Ten symbol informuje o certyfikacie FSC®.

2. Bezpieczeństwo
Użytkowanie zgodne z przeznaczeniem
Produkt nie nadaje się do zastosowań komercyjnych. Inne zastosowanie lub wprowadzenie zmian w produkcie jest uważane za niezgodne z przeznaczeniem i może spowodować ryzyko obrażeń i uszkodzeń. Podmiot wprowadzający produkt do obrotu nie odpowiada za szkody wynikłe z użytkowania niezgodnego z przeznaczeniem.

Produkt jest przeznaczony wyłącznie do użytku we wnętrzach.

3. Zakres dostawy (Rys. A)
3x półka regału ①
2x element boczny ②
12x śruba Ⓐ

1x klucz imbusowy 4 mm Ⓑ
4x płoza, samoprzylepna Ⓒ
1x wskazówki dotyczące montażu oraz bezpieczeństwa (bez rys.)

4. Dane techniczne
Typ: Regał
IAN: 446930_2307
Nr Tradix: 446930-23-A
Materiał: Bambus
Wymiary: 30 x 30 x 70 cm (S x G x W)
Masa: ok. 1.8 kg
Maksymalne obciążenie na półkę: 2 kg
Data produkcji: 11/2023
Gwarancja: 3 lata

5. Zasady bezpieczeństwa

⚠ OSTRZEŻENIE!

Ryzyko obrażeń i uduszenia!
Jeśli dzieci bawią się produktem lub opakowaniem, mogą go zranić lub zadławić!
- Nie należy pozwalać dzieciom na zabawę produktem lub opakowaniem.
- Należy nadzorować dzieci, przebywające w pobliżu produktu.

⚠ OSTRZEŻENIE!

Niebezpieczeństwo obrażeń!
Nie należy użytkować produktu, jeśli jest uszkodzony! Niebezpieczeństwo obrażeń ciała!
- Nie należy użytkować produktu w przypadku zakłóceń działania, uszkodzeń lub wad.
- Niefachowe naprawy mogą spowodować poważne ryzyko dla użytkownika.

6. Montaż
1. Zdjąć cały materiał opakowaniowy.
2. Należy sprawdzić, czy wszystkie części są kompletne i nieuszkodzone.
Jeżeli tak się nie dzieje, należy zgłosić się pod podany adres serwisowy.

Do montażu niezbędny jest klucz imbusowy Ⓑ (znajduje się w zakresie dostawy).
- Należy zmontować produkt w sposób przedstawiony na rysunkach od **rys. B** do **rys. C**.

⚠ OSTROŻNIE!

Ryzyko obrażeń ciała!
Istnieje niebezpieczeństwo obrażeń ciała wskutek wywrócenia się lub upadku produktu.
- Produkt nie jest urządzeniem do wspinania się.
- Nie należy siadać na produkcie ani sadzać na nim innych osób.

⚠ OSTROŻNIE!

Zagrożenie uszkodzeniem mienia!
Nie należy przeciążać produktu.
- Produkt należy obciążać wyłącznie do wartości maks. dopuszczalnej wytrzymałości, patrz **rys. D**.
- Produkt należy obciążać wyłącznie centralnie.
- Nie należy obciążać produktu na krawędzi, może to spowodować jego wywrócenie.
- Należy unikać przesuwania produktu po podłodze. Może to spowodować zadrapanie powierzchni podłogi.

WSKAZÓWKA!
- Powierzchnie półek należy chronić przed wilgocią.
- Nie należy stawiać na mokrych płytkach.

7. Wskazówki czyszczenia i pielęgnacji

WSKAZÓWKA!

Niebezpieczeństwo szkód materialnych!
- do czyszczenia używać wyłącznie wilgotnej szmatki
- należy używaj tylko łagodnego detergentu
- nie należy używać ostrych środków czyszczących lub chemikaliów
- Nie należy używać urządzeń o ostrych krawędziach, jak np. Szpachla, które mogą uszkodzić powierzchnię

8. Utylizacja
Utylizacja opakowania
Opakowanie i instrukcja obsługi wykonane są z materiałów przyjaznych dla środowiska, które można utylizować w lokalnych punktach recyklingu.

Utylizacja produktu
Produktu nie wolno wyrzucać razem z normalnymi odpadami domowymi. Aby uzyskać informacje na temat możliwości utylizacji produktu, należy skontaktować się z lokalnym urzędem miasta lub sklepem Lidl.

9. Gwarancja
Szanowni klienci, to urządzenie jest objęte 3-letnią gwarancją od daty zakupu. W przypadku wad produktu mogą dochodzić państwo swoich ustawowych roszczeń wobec sprzedawcy produktu. Tych ustawowych roszczeń nie ogranicza nasza przedstawiona poniżej gwarancja.

Warunki gwarancji
Okres gwarancji rozpoczyna się w dniu zakupu. Prosimy o zacho-wanie paragonu kasowego. Ten dokument stanowi dowód zakupu.
Jeśli w przeciągu trzech lat od daty zakupu tego produktu ujawni się wada materiałowa lub błąd produkcyjny, produkt – według naszego uznania – zostanie przez nas bezpłatnie naprawiony lub wymieniony na nowy. Warunkiem skorzystania ze świadczeń gwarancyjnych jest przedłożenie w czasie trzyletniego okresu gwarancyjnego wadliwego urządzenia i dowodu zakupu (paragonu) oraz krótkie opisanie, na czym polega wada i kiedy wystąpiła.
Jeśli nasza gwarancja obejmuje tę wadę, otrzymają państwo naprawiony lub nowy produkt. Wraz z naprawą lub wymianą produktu nie rozpoczyna się nowy okres obowiązywania gwarancji.

Okres gwarancji i roszczenia z tytułu wad
Rękojmia nie wydłuża okresu gwarancji. Dotyczy to również części wymienionych i naprawionych. Szkody i wady produktu obecne już w momencie zakupu należy zgłosić niezwłocznie po rozpakowaniu. Po upływie okresu gwarancji naprawy są płatne.

Zakres gwarancji
Urządzenie zostało wyprodukowane z zachowaniem staranności i surowych wytycznych jakości, i sprawdzone przed dostawą. Gwarancja obejmuje wyłącznie szkody materiałowe i fabryczne. Niniejsza gwarancja nie obejmuje części produktu, które podlegają normalnemu zużywaniu i dlatego są uważane za części zużywające się, ani uszkodzeń łamliwych części, np. Wyłączników lub części wykonanych ze szkła.
Gwarancja traci ważność, jeżeli produkt został uszkodzony, był użytkowany lub konserwowany w nieprawidłowy sposób. W celu należytego użytkowania produktu należy dokładnie przestrzegać wszystkich instrukcji podanych w instrukcji obsługi. Należy bezwzględnie powstrzymać się od zastosowań i sposobów obchodzenia się z produktem, które w instrukcji obsługi są odradzane lub przed którymi instrukcja ostrzega.
Produkt jest przeznaczony włącznie do użytku prywatnego i nie nadaje się do zastosowań komercyjnych. Gwarancja traci ważność w przypadku nieprawidłowego i nienależytego obchodzenia się, zastosowania siły i interwencji, które nie są przeprowadzane przez nasz autoryzowany punkt serwisowy.

Procedura w przypadku świadczeń gwarancyjnych
W celu zapewnienia szybkiej realizacji zgłoszenia należy postępować zgodnie z poniższymi wskazówkami.
- W przypadku wszystkich zgłoszeń przygotować paragon i numer artykułu (IAN 446930_2307) jako dowód zakupu.
- Numer artykułu jest podany na tabliczce znamionowej produktu, wytłoczony na produkcie, podany na stronie tytułowej instrukcji lub naklejce z tyłu lub na spodzie produktu.
- W przypadku zakłóceń w działaniu lub innych wad należy skontaktować się telefonicznie lub pocztą elektroniczną z działem serwisu wskazanym poniżej.
- Produkt zarejestrowany jako wadliwy można następnie odesłać bez opłaty pocztowej pod otrzymanym adresem serwisu, dołączając dowód zakupu (paragon) oraz opis lokalizacji i czasu wystąpienia wady.

Wraz z wymianą urządzenia lub ważnej części, zgodnie z obowiązującym art. 581 §1 kodeksu cywilnego, okres gwarancji rozpoczyna się od nowa.

Na stronie www.lidl-service.com można pobrać niniejszą oraz dalsze instrukcje, filmy dotyczące produktu oraz oprogramowanie instalacyjne.

Przy użyciu tego kodu QR można przejść bezpośrednio na stronę serwisu Lidl (www.lidl-service.com) i otworzyć instrukcję obsługi po wprowadzeniu numeru artykułu (IAN 446930_2307).

(SK)

REGÁL
Pokyny pre montáž a bezpečnostné pokyny

1. Úvod
Srdečne blahoželáme!
Svojím nákupom ste sa rozhodli pre kvalitný výrobok. Pred prvým uvedením do prevádzky sa oboznámte s výrobkom. Pozorne si prečítajte nasledujúci návod na inštaláciu. Výrobok používajte len tak, ako je popísané a v rámci uvedených oblastí použitia. Pred používaním výrobku sa oboznámte so všetkými pokynmi týkajúcimi sa obsluhy a bezpečnosti. Tento návod na inštaláciu si dobre uchovajte. V prípade postupovania výrobku tretím osobám ho odovzdajte spolu so všetkými podkladmi..

V ďalšom texte sa bude Regál označovať ako výrobok.

Vysvetlenie symbolov
V tomto návod na inštaláciu, na výrobku alebo na obale sa používajú nasledujúce symboly a signálne slová.

⚠ VAROVANIE!
Tento symbol/toto signálne slovo označuje ohrozenie so vysoké stupňom rizika, ktorého následkom môže byť smrť alebo ťažké poranenie, ak sa mu nezabráni.

⚠ POZOR!
Tento symbol/toto signálne slovo označuje ohrozenie s nízkym stupňom rizika, ktorého následkom môže byť nepatrné alebo mierne poranenie, ak sa mu nezabráni.

UPOZORNENIE!
Toto signálne slovo varuje pred možnými vecnými škodami ali vam nudi koristne dodatne informacije v zvezi z uporabo alebo vám poskytne užitočné doplňujúce informácie týkajúce sa použitia.

Tento symbol upozorňuje na ďalšie informácie.

Tieto symboly vás informuje o likvidácii obalových materiálov a výrobku.

Tento symbol poskytuje informácie o certifikáte FSC®.

2. Bezpečnosť
Použitie v súlade s určením
Výrobok nie je určený pre komerčné využitie. Iné použitie alebo zmena na výrobku sú považované za nesprávne a môžu spôsobiť zranenie osôb a poškodenia výrobku. Za škody vzniknuté nesprávnym používaním nepreberá distribútor žiadnu zodpovednosť.

Výrobok je určený výlučne na použitie v interiéri.

3. Obsah dodávky (obr. A)
3x regálová polica ①
2x bočný diel ②
12x skrutka Ⓐ
1x imbus 4 mm Ⓑ
4x chránič podlahy, samolepiaci Ⓒ
1 x pokyny pre montáž a bezpečnostné pokyny (bez obr.)

4. Technické údaje
Typ: Regál
IAN: 446930_2307
Tradix č. výr.: 446930-23-A
Materiál: bambus
Rozmery: 30 x 30 x 70 cm (Š x H x V)
Hmotnosť: cca 1,8 kg
Maximálne zaťaženie jednej police: 2 kg
Dátum výroby: 11/2023
Záruka:: 3 roky

5. Bezpečnostné opatrenia

⚠ VAROVANIE!

Nebezpečenstvo poranenia a udusenia!
Ak si deti hrajú s výrobkom alebo obalom, môžu sa nim poraniť alebo udusiť!
- Nedovoľte, aby sa s výrobkom alebo obalom hrali deti.
- V blízkosti výrobku dávajte pozor na deti.

⚠ VAROVANIE!

Nebezpečenstvo poranenia!
Poškodený výrobok sa nesmie používať! Hrozí nebezpečenstvo poranenia!
- Nepoužívajte výrobok v prípade funkčných porúch, poškodení alebo iných porúch.
- Neodborne vykonané opravy môžu pre používateľa predstavovať značné nebezpečenstvo.

6. Montáž
1. Odstráňte všetok obalový materiál.
2. Skontrolujte, či sú k dispozícii všetky časti v nepoškodenom stave.
V opačnom prípade sa obráťte na uvedenú servisnú adresu.

Na montáž potrebujete imbus Ⓑ (zahrnutý v rozsahu dodávky).
– Výrobok zmontujte tak, ako je znázornené na **obr. B** až **C**.

⚠ POZOR!

Nebezpečenstvo poranenia!
Existuje nebezpečenstvo poranenia v dôsledku prevrhnutia alebo pádu.
– Výrobok nie je pomôcka na lezenie.
– Na výrobku nikdy nestojte ani neseďte.

⚠ POZOR!

Nebezpečenstvo materiálnych škôd!
Nesmie dôjsť k preťaženiu výrobku.
– Neprekračujte maximálne povolené zaťaženie výrobku, pozri **obr. D**.
– Výrobok zaťažujte len v strede.
– Výrobok nezaťažujte na kraji, môže sa prevrátiť.
– Výrobok nepremiestňujte posúvaním po podlahe. Môže dôjsť k poškriabaniu podlahy.

UPOZORNENIE!
– Odkladacie plochy chráňte pred vodou a vlhkosťou.
– Nestavajte produkt na mokré dlaždice.

7. Pokyny na čistenie a údržbu

UPOZORNENIE!

Nebezpečenstvo vecného poškodenia!
- čisťte iba vlhkou utierkou
- používajte iba jemný čistiaci prostriedok
- nepoužívajte žiadne agresívne čistiace prostriedky, príp. Chemikálie
- nepoužívajte žiadne predmety s ostrými hranami, ako sú špachtle a pod., aby ste nepoškodili povrch

8. Likvidácia
Likvidácia obalu
Obal a návod na obsluhu sú vyrobené z ekologických materiálov, ktoré môžete zlikvidovať na miestnych recyklačných miestach.

Likvidácia výrobku
Výrobok nesmiete zlikvidovať v bežnom komunálnom odpade. Bližšie informácie o možnostiach likvidácie produktu vám poskytne obecná/mestská správa alebo pobočka Lidl.

9. Záruka
Veľavážená zákazníčka, veľavážený zákazník, na tento výrobok dostávate záruku v trvaní 3 rokov od dátumu jeho zakúpenia. V prípade nejakých porúch máte u predávajúceho tohto výrobku všetky zákonné nároky. Tieto zákonné nároky nie sú obmedzené našou, nižšie uvedenou zárukou.

Záručné podmnienky
Záručná lehota začína dátumom nákupu. Uschovajte si preto dobre originálny pokladničný blok. Tento doklad budete potrebovať ako dôkaz o nákupe. Ak sa v priebehu troch rokov od dátumu nákupu vyskytne u výrobku materiálová alebo výrobná chyba, výrobok vám – podľa nášho rozhodnutia – buď bezplatne opravíme alebo vymeníme. Tento záručný akt predpokladá, že nám predložíte poruchový výrobok a doklad o jeho zakúpení (pokladničný blok) spolu s písomným vyjadrením, o akú chybu sa jedná a kedy k nej došlo. Ak je porucha krytá našou zárukou, dostanete nazad opravený alebo nový výrobok. Opravou alebo výmenou výrobu neyzačína plynúť nová záručná lehota.

Záručná doba a zákonné nároky vyplývajúce z nedostatkov
Záručná doba sa poskytnutím záručného plnenia nepredlžuje. Platí to aj pre vymenené a opravené súčiastky. Poškodenia a nedostatky, ktoré sa prípadne vyskytujú už pri kúpe, sa musia nahlásiť okamžite po vybalení. Po uplynutí záručnej doby sú všetky prípadné opravy spoplatnené.

Rozsah záruky
Prístroj bol vyrobený riadne v súlade s prísnymi smernicami týkajúcimi sa kvality a pred dodaním svedomite odskúšaný. Poskytnutie záruky platí pre chyby materiálu alebo výrobné chyby. Táto záruka sa nevzťahuje na časti výrobku, ktoré sú vystavené bežnému opotrebovaniu, a preto je možné považovať ich za opotrebovateľné diely alebo na poškodenia krehkých častí, napr. Spínač alebo častí, ktoré sú vyrobené zo skla.
Táto záruka zaniká, keď bol výrobok poškodený, používaný v rozpore s účelom alebo opravovaný. Pre používanie výrobku v súlade s účelom sa musia presne dodržiavať všetky pokyny uvedené v návode na obsluhu. Účelom použitia alebo konaniam, od ktorých návod na obsluhu odrádza alebo pred ktorými varuje, sa musíte bezpodmienečne vyhýbať.
Výrobok je určený len na súkromné a nie na priemyselné použitie. V prípade nesprávneho zaobchádzania alebo zaobchádzania, ktoré je v rozpore s ú čelom, použitia sily a pri zásahoch, ktoré neboli realizované našou autorizovanou servisnou pobočkou, záruka zaniká.

Vybavenie v prípade uplatnenia záruky
Aby sme zabezpečili rýchle spracovanie vašej žiadosti, riaďte sa, prosím, nasledovnými pokynmi:
- V prípade všetkých žiadostí si pripravte pokladničný blok a číslo výrobku (IAN 446930_2307) ako doklad o kúpe.
- Číslo výrobku nájdete na typovom štítku výrobku, vyryté na výrobku, na úvodnej strane vášho návodu alebo na nálepke na zadnej alebo spodnej strane výrobku.
- Ak by sa vyskytli funkčné poruchy alebo iné nedostatky, najskôr telefonicky alebo e-mailom kontaktujte následne uvedené servisné oddelenie.
- Výrobok identifikovaný ako chybný môžete spolu s dokladom o kúpe (pokladničný doklad) a uvedením v čom pozostáva chyba a kedy nastala bez poštového poplatku poslať na adresu servisu, ktorá vám bude oznámená.

Na webovej stránke www.lidl-service.com si môžete stiahnuť túto a mnohé ďalšie príručky, videá o výrobkoch a inštalačný softvér.

S týmto QR kódom sa dostanete priamo na stránku servisu spoločnosti Lidl (www.lidl-service.com) a prostredníctvom zadania čísla výrobku (IAN 446930_2307) si môžete otvoriť návod na obsluhu.

(ES)

ESTANTERÍA
Instrucciones de montaje y advertencias de seguridad

1. Introducción
¡Enhorabuena!
Con su compra, ha optado por un producto moderno y de alta calidad. Le recomendamos que se familiarice con el producto antes de la primera puesta en servicio. Para ello, lea atentamente las siguientes instrucciones de montaje. Utilice este producto únicamente tal como se describe en ellas y solo para los ámbitos de aplicación indicados. Antes de utilizarlo, familiarícese con todas las instrucciones de manejo y seguridad. Guarde estas instrucciones de montaje en un lugar seguro. Si entrega este producto a un tercero, entréguele también toda la documentación.

En los apartados siguientes, la Estantería recibe la denominación de producto.

Explicación de símbolos
En estas instrucciones de montaje, en el producto y en el embalaje se utilizan los símbolos y las palabras indicadoras que se incluyen a continuación.

⚠ ¡ADVERTENCIA!
Este símbolo/Esta palabra indicadora describe un peligro de grado alto de riesgo que, de no evitarse, puede provocar la muerte o lesiones físicas graves.

⚠ ¡PRECAUCION!
Este símbolo/Esta palabra indicadora describe un peligro de grado bajo de riesgo que, de no evitarse, puede provocar lesiones físicas leves o moderadas.

¡AVISO!
Esta palabra indicadora advierte del riesgo de posibles daños materiales o le proporciona información adicional útil sobre el uso.

Este símbolo alude a informaciones adicionales importantes.

Estos símbolos le informan acerca de la eliminación del embalaje y del producto.

Este símbolo ofrece información sobre el certificado FSC®.

2. Seguridad
Uso previsto
No está diseñado para su uso en entornos comerciales o industriales. Cualquier otra aplicación o modificación del producto se considerarán no conformes a lo previsto, lo que puede entrañar riesgos, como lesiones personales o daños materiales. Así pues, el distribuidor declina toda responsabilidad por los daños que tengan su causa en un uso no conforme a lo previsto.

El producto está concebido exclusivamente para su uso en interiores.

3. Volumen de suministro (figura A)
3 baldas ①
2 paneles laterales ②
12 tornillos Ⓐ
1 llave Allen de 4 mm Ⓑ
4 tacos, autoadhesivos Ⓒ
1 instrucciones de montaje y advertencias de seguridad (sin fig.)

4. Datos técnicos
Tipo: Estantería
IAN: 446930_2307
Nº ref. de Tradix: 446930-23-A
Material: bambú
Dimensiones: 30 cm × 30 cm × 70 cm (an × pr × al)
Peso: aprox. 1,8 kg
Carga máxima por estante: 2 kg
Fecha de fabricación: 11/2023
Garantía: 3 años

5. Advertencias de seguridad

⚠ ¡ADVERTENCIA!

¡Riesgo de lesiones y asfixia!
¡Si los niños juegan con el producto o el embalaje, pueden lesionarse o ahogarse con él!
- No permita que los niños pequeños jueguen con el producto ni con el embalaje.
- Vigile a los niños en todo momento siempre que se encuentren cerca del producto.

⚠ ¡ADVERTENCIA!

¡Riesgo de lesiones!
¡Si el producto presenta algún defecto, deje de utilizarlo de inmediato! ¡Puede provocar lesiones!
- No utilice el producto si presenta errores de funcionamiento, daños o desperfectos.
- Una reparación inadecuada puede desembocar en riesgos considerables para el usuario.

6. Montaje
1. Retire todo el material de embalaje
2. Asegúrese de que dispone de todos los componentes y de que estos no presentan ningún daño. Si este no es el caso, póngase en contacto con el servicio técnico indicado.

Para realizar el montaje, necesita una llave Allen Ⓑ (incluida en el volumen de suministro).
- Monte el producto tal como se muestra de la **figura B** a la **figura C**.

⚠ PRECAUCIÓN

Riesgo de lesiones
Existe riesgo de sufrir lesiones como consecuencia de tropiezos o caídas.
- El producto no es un artículo para subirse a él.
- No se ponga de pie ni se siente encima del producto.

⚠ PRECAUCIÓN

Peligro de daños materiales
No sobrecargue el producto.
- Cargue el producto únicamente hasta el peso máximo permitido; consulte la **figura D**.
- Cargue siempre el producto en el centro.
- No cargue el producto en los bordes, pues esto puede hacer que vuelque.
- Evite desplazar el producto por el suelo, pues este puede arañarse.

AVISO
- Proteja las superficies de almacenamiento contra la humedad.
- No coloque el producto sobre baldosas mojadas.

7. Instrucciones de limpieza y cuidado

¡AVISO!

¡Peligro de daños materiales!
- Limpie solo con un paño húmedo.
- Utilice únicamente un detergente suave.
- No utilice instrumentos de limpieza punzantes ni productos químicos.
- No utilice objetos afilados, como espátulas o similar, para que la superficie no sufra daños.

8. Eliminación
Eliminación del embalaje
El embalaje y el manual de instrucciones están fabricados en con materiales respetuosos con el medio ambiente que puede eliminar a través de los puntos de recogida o reciclaje de su localidad.

Eliminación del producto
El producto no puede eliminarse junto con la basura doméstica. Póngase en contacto con su comunidad o con el ayuntamiento o con su sucursal de Lidl para informarse de las posibilidades de eliminación que existen para el producto.

9. Garantía
Estimados clientes: este aparato tiene una garantía de 3 años a partir de la fecha de compra. En caso de que este producto sea defectuoso, le asiste el derecho legal a realizar la correspondiente reclamación al vendedor. Este derecho legal no se ve afectado por nuestras condiciones de garantía que se indican a continuación.

Condiciones de garantía
El plazo de garantía comienza a partir de la fecha de compra. Le rogamos que conserve el tique de compra original. Ese documento es necesario como comprobante de compra.
Si durante los tres años posteriores a la fecha de compra de este producto se presenta un defecto material o de fabricación, este producto se sustituirá o se reparará –a nuestra elección– sin que suponga ningún tipo de gasto para usted. Esta garantía requiere que se presente dentro del plazo de tres años el aparato defectuoso, el justificante de compra (tique de compra) y una breve descripción por escrito del defecto y del momento en el que se presentó.
Si el defecto está cubierto por nuestra garantía, se le devolverá el producto reparado o uno nuevo. La reparación o sustitución del producto no conlleva el inicio de un nuevo plazo de garantía.

Periodo de garantía y reclamaciones legales por defectos
La prestación de un servicio de garantía no prolonga el periodo de garantía. Esta condición también se aplica a las piezas sustituidas y reparadas. Los daños y defectos existentes en el momento de la compra deben comunicarse inmediatamente después del desembalado del producto. Las reparaciones que se produzcan una vez concluido el periodo de garantía serán a cargo del usuario.

Alcance de la garantía
El aparato ha sido producido con gran cuidado siguiendo estrictas directrices de calidad y verificado minuciosamente antes de la entrega. Las prestaciones de garantía se aplican a los fallos de materiales o fabricación. La presente garantía no se extiende a las piezas del producto que están sometidas a un desgaste normal y que, por lo tanto, pueden considerarse piezas de desgaste, ni a los daños producidos en piezas frágiles, tales como interruptores o las que están hechas de vidrio.
Esta garantía quedará anulada si el producto dañado ha sido utilizado de manera inadecuada o su mantenimiento ha sido inapropiado. Para un uso conforme del producto, es imprescindible respetar escrupulosamente todas las indicaciones expuestas en las instrucciones de uso. Es imprescindible evitar las finalidades de uso y actuaciones que se desaconsejan en las instrucciones de uso o sobre las que se advierte al usuario.
El producto está diseñado exclusivamente para el uso privado, no para su uso en entornos comerciales o industriales. La garantía queda anulada automáticamente en caso de uso inadecuado o abusivo del producto o de uso de la fuerza y también en caso de intervenciones no realizadas por nuestro servicio técnico autorizado.

Procedimiento en caso de reclamaciones de garantía
Para garantizar una rápida tramitación de su problema, le rogamos siga las indicaciones siguientes:
- Para todas las consultas, tenga a mano el tíquet de compra y el número de referencia (IAN 446930_2307) como prueba de su adquisición.
- Encontrará el número de referencia en la placa de características del producto, o bien grabado en este, en la portada de su manual de instrucciones o bien en la etiqueta autoadhesiva situada en el lado trasero o inferior del producto.
- Si se producen fallos de funcionamiento o cualquier otro defecto, póngase en contacto en primer lugar por teléfono o correo electrónico con el departamento de servicio técnico que se indica a continuación.
- A continuación, podrá enviar el producto considerado defectuoso a portes debidos al servicio técnico que se le indique, adjuntando el comprobante (tíquet) de compra e indicando dónde se encuentra el fallo y cuándo se ha producido.

En la página web www.lidl-service.com puede descargar este manual y muchos otros manuales, vídeos de productos y software de instalación.

Escaneando este código QR puede acceder directamente a la página del servicio técnico Lidl (www.lidl-service.com) y abrir las instrucciones de uso indicando el número de referencia (IAN 446930_2307).

(DK)

REOL
Montage- og sikkerhedsanvisninger

1. Indledning
Hjerteligt tillykke!
Med dette køb har du besluttet dig for et kvalitetsprodukt. Forud for den første ibrugtagning skal man blive fortrolig med produktet. Læs derfor den efterfølgende betjeningsvejledning opmærksomt igennem. Brug kun produktet sådan som det er beskrevet og til de specificerede anvendelsesområder. Bliv fortrolig med alle betjenings- og sikkerhedsanvisninger, inden du tager produktet i brug. Opbevar denne vejledning godt. Hvis produktet gives videre til tredjepart, så giv også alle bilag med.

Nedenstående kaldes Reol produkt.

Symbolforklaring
Følgende symboler og signalord anvendes i denne monteringsvejledning, på produktet eller på emballagen.

⚠ ADVARSEL!
Dette signalsymbol/-ord betegner en fare med en høj risiko, der, hvis den ikke undgås, kann medføre livsfare eller alvorlige kvæstelser.

⚠ FORSIGTIG!
Dette symbol betegner en fare med en lav risiko, der, hvis den ikke undgås, kann medføre lettere eller mellemstore kvæstelser.

BEMÆRK!
Dette symbol advarer mod mulige materielle skader eller giver dig nyttige yderligere oplysninger om brugen.

Dette symbol henviser til yderligere informationer.

Disse symboler informerer om, hvordan emballage og produkt skal bortskaffes.

Dette symbol oplyser om FSC®-certifikatet.

2. Sikkerhed
Tilsigtet brug
Produktet er ikke beregnet til erhvervsbrug. Enhver anden brug af eller ændringer på produktet gælder som ikke-formålsmæssig og kan medføre risici for person- og materielle skader. Distributøren hæfter ikke for skader, som opstår som følge af ikke-formålsmæssig brug.

Produktet er udelukkende beregnet til indendørs brug.

3. Leveringsomfang (Fig. A)
3 x hylder ①
2 x sidedel ②
12 x skruer Ⓐ
1 x indvendig sekskant 4 mm Ⓑ
4 x glidere, selvklæbende Ⓒ
1x montage- og sikkerhedsanvisninger (uden fig.)

4. Tekniske data
Type: Reol
IAN: 446930_2307
Tradix-nr: 446930-23-A
Materiale: Bambus
Mål: 30 x 30 x 70 cm (B x D x H)
Vægt: ca. 1,8 kg
Maksimal belastning pr. hylde: 2 kg
Produktionsdato: 11/2023
Garanti: 3 år

5. Sikkerhedsanvisninger

⚠ ADVARSEL!

Fare for skade og kvælning!
Hvis børn leger med produktet eller emballagen, kann de skade eller kvæle på det!
- Lad ikke børn lege produktet eller emballagen!
- Hold øje med børn, hvis de er i nærheden af produktet.

⚠ ADVARSEL!

Fare for personskader!
Et defekt produkt må ikke benyttes! Der er fare for personskader!
- Brug ikke produktet i tilfælde af funktionsfejl, beskadigelse eller defekter.
- Ved usagkyndige reparationer kan der opstå alvorlige farer for brugeren.

6. Montering
1. Fjern al emballage.
2. Kontrollér om alle dele er komplet og ubeskadiget.
Er dette ikke tilfældet, kontakt venligst den angivne serviceadresse.

Til montering kræves en indvendig sekskant Ⓑ (medfølger).
- Montér produktet som vist i **fig. B** til **fig. C**.

⚠ FORSIGTIG!

Fare for personskader!
Der er fare for personskader pga. styrt eller fald!
- Produktet er ingen opstigningshjælp.
- Stå eller sid aldrig på produktet.

⚠ FORSIGTIG!

Fare for materielle skader!
Produktet må ikke overbelastes.
- Produktet må kun belastes op til maks. vægtangivelse, se **fig. D**.
- Belast produktet kun i midten.
- Belast produktet ikke ved kanten, det kan vælte.
- Undgå at skubbe produktet hen over gulvet. Gulvet kan ridses.

BEMÆRK!
- Beskyt fralægningsflader mod væske eller fugt.
- Må ikke sættes fra på våde fliser.

7. Rengørings- & plejeanvisninger

BEMÆRK!

Fare for materielle skader!
- rengør kun med en fugtig klud
- brug kun et mildt rengøringsmiddel
- brug ikke skrappe rengøringsmidler eller kemikalier
- brug ingen skarpe kanter, f.eks en spatel eller lignende, de kann beskadige overfladen

8. Bortskaffelse
Bortskaffelse af emballagen
Emballagen og brugsvejledningen består af miljøvenlige materialer, som du kann bortskaffe på din lokale genbrugsstation.

Bortskaffelse af produktet
Produktet må ikke bortskaffes med almindeligt husholdningsaffald. Hvis du ønsker at informeres om, hvordan du bortskaffer produktet, bedes du kontakte din kommune/byadministration eller din Lidl-afdeling.

9. Garanti
Kære kunde, man får dette produkt med 3 års garanti fra købsdatoen. I tilfælde af mangler ved dette produkt har kunden juridiske rettigheder overfor sælgeren af produktet. Disse lovbestemte rettigheder begrænses ikke af den garanti, vi fremstiller i det følgende.

Garantibetingelser
Garantiperioden starter med købsdatoen. Vær venlig at opbevare den originale kassekvittering godt. Det er et bilag, der er nødvendigt som købsbevis. Optræder der inden for tre år fra købsdatoen for dette produkt en materiale- eller produktionsfejl, vil produktet af os - efter vort eget valg - blive repareret eller udskiftet gratis. Denne garantiydelse forudsætter, at der inden for den treårige periode forevises dels det defekte produkt og købsbeviset (kassekvitteringen) og det kort beskrives skriftligt, hvori manglen består og hvornår denne er dukket op. Hvis fejlen er dækket af vores garanti, vil vi returnere det reparerede produkt eller et helt nyt produkt. Der starter ikke en ny garantiperiode med en reparation eller en udskiftning af produktet.

Garantitid og lovmæssige erstatningskrav
Garantitiden forlænges ikke pga. erstatningen. Dette gælder også for udskiftede og reparerede dele. Eventuelle skader og mangler, der allerede findes ved køb, skal meldes straks efter udpakning. Reparationer, der skal foretages efter garantitiden, er betalingspligtige.

Garantiens omfang
Apparatet er omhyggeligt produceret i overensstemmelse med strenge kvalitetsstandarder og er kontrolleret grundigt inden levering. Garantiydelsen gælder for materiale- og fabrikationsfejl. Denne garanti omfatter ikke produktdele, der er udsat for normal slitage og derfor kan betragtes som sliddele eller for skader på dele, der pga materialet, der er produceret af, nemt kan gå i stykker f.eks. Kontakter eller dele af glas.
Garantien bortfalder, hvis produktet er beskadiget eller ikke korrekt brugt eller vedligeholdt. For en korrekt brug af produktet skal alle vejledninger, der er opført i denne betjeningsvejledning, overholdes nøje. Anvendelsesområder og handlinger, som frarådes i denne betjeningsvejledning, eller som der advares imod, skal altid undgås.
Produktet er kun beregnet til privat brug, ikke til erhvervsbrug. Ved misbrug eller usagkyndig behandling, voldsom behandling eller indgreb, der ikke er foretaget af vores serviceafdeling på stedet, bortfalder garantien.

Fremgangsmåde ved garanti
For at sikre en hurtig bearbejdning af din reklamation, bedes du følge den nedenstående anvisninger.
- Hold venligst kassekvitteringen og artikelnummeret (IAN 446930_2307) klar som dokumentation for købet.
- Artikelnummeret fremgår af typeskiltet på produktet, en gravering på produktet, forsiden på din vejledning eller skiltet på produktets bag- eller underside.
- Hvis der opstår funktionsfejl eller andre mangler, bedes du kontakte den serviceafdeling, der er angivet nedenstående - enten via telefon eller e-mail.
- Produkter, der er registreret som defekt, kan derefter portofrit sendes til den meddelte serviceadresse. Angiv her den pågældende fejl, og hvornår den er opstået.

På www.lidl-service.com kn du downloade den og mange andre håndbøger produktvideoer og installationssoftware.

Med denne QR-kode skifter du direkte til Lidl-service-siden (www.lidl-service.com) og kan åbne din betjeningsvejledning efter ud har angivet artikenummeret (IAN 446930_2307).

(IT)

SCAFFALE
Istruzioni di montaggio e di sicurezza

1. Introduzione
Complimenti!
Ha deciso di acquistare un prodotto di elevata qualità. Prima della prima messa in funzione è necessario familiarizzare con le funzioni del prodotto. A tal fine si consiglia di leggere attentamente le seguenti istruzioni per il montaggio. Prima di utilizzare il prodotto, familiarizzare con tutte le istruzioni per l'uso e di sicurezza. Utilizzare il prodotto solo come descritto e per i campi d'impiego indicati. Conservare con cura queste istruzioni per il montaggio. In caso di cessione del prodotto a terzi si prega di consegnare a questi anche tutta la documentazione.

Di seguito lo Scaffale è detto prodotto.

Spiegazione dei simboli
I seguenti simboli e parole chiave sono utilizzati nelle presenti istruzioni di montaggio, sul prodotto o sulla confezione.

⚠ AVVERTENZA!
Il presente simbolo/termine di segnalazione definisce un pericolo con un livello di rischio alto che se non viene evitato può causare la morte o una lesione grave.

⚠ ATTENZIONE!
Il presente simbolo/termine di segnalazione definisce un pericolo con un livello di rischio basso che se non viene evitato può causare una lesione media o lieve.

NOTA!
Il presente termine di segnalazione indica possibili danni materiali o ti fornisce utili informazioni aggiuntive sull'uso.

Questo simbolo si riferisce ad ulteriori informazioni.

Questo simbolo informa sullo smaltimento della confezione e del prodotto.

Questo simbolo fornisce informazioni sul certificato FSC®.

2. Sicurezza
Uso conforme
Il prodotto non è previsto per l'uso commerciale. Un utilizzo diverso o una modifica del prodotto sono da considerarsi come non conformi e possono causare rischi quali lesioni e danneggiamenti. Il distributore non si assume alcuna responsabilità per danni causati da un uso improprio.

Il prodotto è omologato solo per l'uso in ambienti interni.

3. Fornitura (Fig. A)
3x Fondo scaffale ①
2x Parte laterale ②
12x Vite Ⓐ
1x Chiave a brugola 4 mm Ⓑ
4x Piedini, autoadesivi Ⓒ
1x Istruzioni di montaggio e di sicurezza (senza fig.)

4. Dati tecnici
Tipo: Scaffale
IAN: 446930_2307
N. art. Tradix: 446930-23-A
Material: bambú
Dimensiones: 30 cm × 30 cm × 70 cm (an × pr × al)
Peso: aprox. 1,8 kg
Carico massimo per ripiano: 2 kg
Data di produzione: 11/2023
Garanzia: 3 anni

5. Avvertenze di sicurezza

⚠ AVVERTENZA!

Rischio di lesioni e soffocamento!
Nel caso in cui die bambini giochino con il prodotto o con la sua confezione, possono ferirsi o soffocarsi!
- Non far giocare i bambini con il prodotto o la confezione.
- Sorvegliare i bambini quando si trovano vicino al prodotto.

⚠ AVVERTENZA!

Pericolo di lesioni!
Un prodotto difettoso non deve essere utilizzato! Esiste il pericolo di lesioni!
- Non utilizzare il prodotto in caso di malfunzionamenti, danni o difetti.
- Riparazioni eseguite in modo improprio possono comportare considerevoli rischi per l'utente.

6. Montaggio
1. Rimuovere tutto il materiale di imballaggio.
2. Verificare che tutte le parti siano complete e non danneggiate.
In caso contrario, contattare l'indirizzo dell'assistenza indicato.

Per le operazioni di montaggio è necessaria una chiave a brugola Ⓑ (compresa nella fornitura).
- Montare il prodotto come illustrato nelle figure da **Fig. B** fino a **Fig. C**.

⚠ ATTENZIONE!

Pericolo di lesioni!
Esiste il pericolo di infortuni a causa di cadute o inciampi.
- Il prodotto non è una pedana su cui salire.
- Non salire o sedersi mai sul prodotto.

⚠ ATTENZIONE!

Rischio di danni materiali!
Il prodotto non deve essere sovraccaricato.
- Caricare il prodotto solo fino al peso max. indicato, vedi **Fig. D**.
- Caricare il prodotto solo al centro.
- Non appesantire il prodotto sul bordo, può ribaltarsi.
- Evitare di trascinare il prodotto sul pavimento. Il pavimento si potrebbe graffiare.

NOTA!
- Proteggere i ripiani da liquidi o dall'umidità.
- Non posizionare su piastrelle.

7. Avvertenze sulla cura e la manutenzione

NOTA!

Pericolo di danni materiali!
- pulire solo con un panno umido
- utilizzare solo un detergente delicato
- non usare detergenti aggressivi o agenti chimici
- non utilizzare utensili a spigoli vivi come spatole o simili, possono danneggiare la superficie

8. Smaltimento
Smaltimento dell'imballaggio
L'imballaggio e le istruzioni per l'uso sono in materiale ecocompatibile e possono essere smaltiti presso i centri di riciclo locali.

Smaltimento del prodotto
Il prodotto non deve essere smaltito insieme ai normali rifiuti domestici. Per informazioni sulle opzioni di smaltimento del prodotto, contattate il vostro consiglio/comune locale o il vostro negozio Lidl.

9. Garanzia
Gentilissima cliente, egregio cliente, su questo prodotto viene offerta una garanzia di 3 anni a partire dalla data di acquisto. In caso di difetti, vi spettano dei diritti legali avverso il venditore del prodotto. Tali diritti legali non sono limitati dalla nostra garanzia di seguito enunciata.

Condizioni di garanzia
Il periodo di garanzia ha inizio dalla data di acquisto. Conservare con cura lo scontrino di cassa originale. Tale documento servirà a comprovare l'acquisto.
Qualora, entro tre anni dalla data di acquisto del presente prodotto, subentri un difetto del materiale o di fabbricazione, il prodotto verrà, a nostra discrezione, riparato gratuitamente o sostituito. La garanzia presuppone che entro il termine di tre anni venga esibito il prodotto difettoso unitamente allo scontrino di cassa e si descriva brevemente, per iscritto, in che cosa consista il difetto e quando sia subentrato.
Qualora il difetto sia coperto dalla nostra garanzia, riceverete il prodotto riparato o un nuovo prodotto. Con la riparazione o la sostituzione del prodotto non inizia a decorrere un nuovo periodo di garanzia.

Periodo di garanzia e diritti di garanzia previsti dalla legge
Il periodo di garanzia non viene prolungato dalla garanzia. Ciò vale anche per parti sostituite e riparate. Eventuali danni o difetti riscontrati già al momento dell'acquisto devono essere segnalati immediatamente dopo il disimballaggio. Dopo la scadenza del periodo di garanzia le eventuali riparazioni sono a pagamento.

Portata della garanzia
L'apparecchio è stato prodotto accuratamente secondo rigide linee guida di qualità e testato prima della consegna. La garanzia copre solo vizi sui materiali o difetti di fabbricazione. La presente garanzia non copre le parti del prodotto soggette a normale usura che pertanto possono essere considerate parti soggette ad usura o danni a parti fragili come interruttori o vetro.
La presente garanzia è da considerarsi nulla se il prodotto è stato danneggiato, usato in modo improprio o sottoposto a manutenzione. Per un uso a regola d'arte del prodotto, devono essere rigorosamente rispettate tutte le istruzioni riportate nelle istruzioni per l'uso. Qualsiasi uso o azione sconsigliata nelle Istruzioni per l'uso deve essere evitata ad ogni costo.
Il prodotto è destinato esclusivamente ad un uso privato e non commerciale. La garanzia si annulla in caso di uso improprio e non conforme, in caso di esercitazione di forza su di essa ed in caso di interventi non eseguiti dal nostro centro di assistenza.

La prestazione in garanzia vale per difetti del materiale o di fabbricazione. Questa garanzia non si estende a componenti del prodotto esposti a normale logorio, che possono pertanto essere considerati come componenti soggetti a usura (esempio capacità della batteria, calcificazione, lampade, pneumatici, filtri, spazzole...). La garanzia non si estende altresì a danni che si verificano su componenti delicati (esempio interruttori, batterie, parti realizzate in vetro, schermi, accessori vari) nonché danni derivanti dal trasporto o altri incidenti.

Procedura in caso di diritto di garanzia
Al fine di garantire una rapida elaborazione della sua richiesta, seguire le istruzioni riportate di seguito:
- Come prova dell'acquisto, tenere a portata di mano lo scontrino ed il codice di articolo (IAN 446930_2307).
- Il codice di articolo è riportato sulla targhetta di identificazione del prodotto, inciso sul prodotto, sul frontespizio delle Istruzioni o sull'adesivo sul retro o alla base del prodotto.
- In caso di malfunzionamenti o altri difetti, si prega di contattare telefonicamente o via e-mail il servizio di assistenza sottoindicato.
- È pertanto possibile inviare un prodotto rilevato come difettoso all'indirizzo postale a voi fornito, allegando la ricevuta di acquisto (scontrino) e l'indicazione di ciò che è il difetto, nonché da e quando si è verificato.

La prestazione in garanzia vale per difetti del materiale o di fabbricazione. Questa garanzia non si estende a componenti del prodotto esposti a normale logorio, che possono pertanto essere considerati come componenti soggetti a usura (esempio capacità della batteria, calcificazione, lampade, pneumatici, filtri, spazzole...). La garanzia non si estende altresì a danni che si verificano su componenti delicati (esempio interruttori, batterie, parti realizzate in vetro, schermi, accessori vari) nonché danni derivanti dal trasporto o altri incidenti.

Dal sito www.lidl-service.com è possibile scaricare questo e molti altri manuali, video e software di installazione.

Questo codice QR vi porta direttamente alla pagina di assistenza Lidl (www.lidl-service.com) dove potrete aprire le vostre Istruzioni per l'uso inserendo il codice di articolo (IAN 446930_2307).

(HU)

TÁROLÓPOLC
Használati- és biztonsági utasítások

1. Bevezetés
Gratulálunk!
Ön kiváló minőségű terméket választott. Kérjük, az első használatba vétel előtt ismerkedjen meg a termékkel. Ehhez olvassa el figyelmesen a jelen használati utasítást. A terméket csak a leírt módon és csak a megadott területeken szabad használni. A termék használata előtt ismerjen meg minden kezelési és biztonsági tudnivalót. Őrizze meg a használati utasítást. A termék továbbadása esetén feltétlenül csatolni kell minden dokumentumot is.

A továbbiakban a Tárolópolc termék néven szerepel.

Jelmagyarázat
Az alábbi szimbólumokat és kifejezéseket használjuk ebben a szerelési útmutató, a terméken és annak csomagolásán.

⚠ FIGYELMEZTETÉS!
Ez a szimbólum/kifejezés magas kockázattal járó veszélyt jelöl, amely el nem kerülés esetén halálhoz vagy súlyos sérüléshez vezethet.

⚠ VIGYÁZAT!
Ez a szimbólum/kifejezés alacsony kockázattal járó veszélyt jelöl, amely el nem kerülés esetén kis mértékű vagy csekély sérüléshez vezethet.

TUDNIVALÓ!
Ez a kifejezés anyagi kár kockázatára figyelmeztet vagy hasznos kiegészítő információkat szolgáltat a felhasználással kapcsolatban.

Ez a szimbólum további információkra hívja fel a figyelmet.

Ezek a szimbólumok a csomagolás és a termék ártalmatlanításával kapcsolatban tájékoztat.

Ez a szimbólum az FSC®-tanúsítványról ad tájékoztatást.

2. Biztonság
Rendeltetésszerű használat
A termék nem alkalmas ipari célú használatra. A termék ettől eltérő használata vagy átalakítása nem rendeltetésszerű használatnak minősül és kockázattal (például sérüléssel és rongálódással) járhat. A forgalmazó semminemű felelősséget nem vállal a nem rendeltetésszerű használatból eredő károkért.

A termék kizárólag beltéri használatra alkalmas.

3. A csomag tartalma (A. ábra)
3x polcalj ①
2x oldalelem ②
12x csavar Ⓐ
1x belső hatlapfejű csavarhúzó 4 mm Ⓑ
4x szőnyegalátét, öntapadós Ⓒ
1x használati- és biztonsági utasítások (ábra nélkül)

4. Műszaki adatok
Típus: Tárolópolc
IAN: 446930_2307
Tradix cikkszám: 446930-23-A
Anyag: Bambusz
Méretek: 30 x 30 x 70 cm (Szé x Ma x Mé)
Súly: kb. 1,8 kg
Maximális terhelés polconként: 2 kg
Gyártási dátum: 11/2023
Garancia: 3 év

5. Biztonsági tudnivalók

⚠ FIGYELMEZTETÉS!

Sérülés és fulladás veszélye!
Ha a gyerekek a termékkel vagy a csomagolással játszanak, megsérülhetnek vagy megrázhatnak!
- Ne hagyja, hogy a termékkel gyermekek játszanak.
- Ne hagyjon felügyelet nélkül gyermekeket a termék közelében.

⚠ FIGYELMEZTETÉS!

Sérülésveszély!
Hibás terméket nem szabad használni! Sérülésveszély áll fenn!
- Ne használja tovább a terméket üzemzavar, sérülések vagy hibák esetén.
- A szakszerűtlen javítások komoly veszélyt jelentenek a felhasználóra nézve.

6. Szerelés
1. Távolítson el valamennyi csomagolóanyagot.
2. Ellenőrizze, hogy minden alkatrész rendelkezésre áll és sértetlen.
Amennyiben ez nem így van, kérjük, vegye fel a kapcsolatot a megadott szervizzel.

Szereléshez belső hatlapfejű csavarhúzó szükséges Ⓑ (tartozékként mellékelve).
- Szerelje össze a terméket a **B ábrától** kezdve a **C ábráig** megadott módon.

⚠ VIGYÁZAT!

Sérülésveszély!
Leesés vagy zuhanás miatti sérülésveszély áll fenn.
- A termék nem felkapaszkodási segédeszköz.
- Soha ne álljon vagy üljön a termékre.

⚠ VIGYÁZAT!

Anyagi kár veszélye!
A terméket nem szabad túlterhelni.
- A terméket csak a max. súlyjelzésig szabad terhelni, lásd: **D ábra**.
- A terméket csak középen terhelje.
- A terméket ne terhelje a szélén, mert feldőlhet.
- Kerülje a termék padlón történő csúsztatását. A padló összekarcolódhat

TUDNIVALÓ!
- Óvja a tároló felületeket nedvességtől vagy párától.
- Kérjük, ne állítsa nedves csempére.

7. Tisztítási és ápolási tudnivalók

TUDNIVALÓ!

Anyagi kár veszélye!
- csak nedves ruhával tisztítható
- csak enyhe tisztítószert használjon
- ne használjon durva tisztítószereket vagy vegyszereket
- ne használjon éles szélű termékeket, például spatulát vagy hasonlót, mert ezek károsíthatják a felületet

8. Ártalmatlanítás
Csomagolás ártalmatlanítása
A csomagolás és a kezelési útmutató környezetbarát anyagokból készült, amelyek a helyi szelektív hulladékgyűjtő üzemekben ártalmatlaníthatók.

Termék ártalmatlanítása
A terméket tilos a hagyományos háztartási hulladékkal együtt gyűjteni. A termék ártalmatlanítási lehetőségeivel kapcsolatos további információkért forduljon önkormányzati/városi önkormányzatához vagy Lidl fiókjához.

9. Garancia
Tisztelt ügyfelünk! A termékre a vásárlástól számított 3 év jótállás érvényes. A termék hibája esetén a termék forgalmazójával szemben önt a törvény által előírt jogok illetik meg. Ezeket a törvényes jogokat az alábbiakban leírt jótállásunk nem korlátozza.

Garanciális feltételek
A jótállás időtartama a vásárlás napján kezdődik. Kérjük, gondosan őrizze meg az eredeti pénztári bizonylatot. Ezzel a bizonylattal tudja igazolni a vásárlás tényét. Amennyiben a vásárlástól számított három éven belül anyagbeli vagy gyártási hiba merül fel, akkor a terméket – cégünk döntése alapján – vagy díjtalanul megjavítjuk, vagy kicseréljük. A jótállás előfeltétele, hogy a három éves időtartamon belül átadásra kerüljön a meghibásodott készülék és a vásárlást igazoló bizonylat (nyugta), és rövid írásos leírást kapjunk a hiba jellegéről és a fellépés időpontjáról. Amennyiben a hiba a jótállásunk hatálya alá tartozik, akkor a javított vagy kicserélt terméket küldjük vissza önnek. A termék javításával vagy cseréjével nem kezdődik új jótállási időtartam.

Garancia időtartama és törvény szerinti garanciális igények
A garancia időtartamát a garancia nem hosszabbítja meg. Ez a kicserélt és megjavított alkatrészekre is érvényes. Az esetlegesen már a vásárlás során fennálló sérüléseket és hiányosságokat már a kicsomagolást követően azonnal jelenteni kell. A garancia időtartamának letelte után a keletkező javítások díjkötelesek.

A garancia terjedelme
A készülék szigorú minőségi irányelvek alapján készült és a szállítást megelőzően lelkiismeretes ellenőrzésen esett át. A garancia az anyag- és gyártási hibákra érvényes. A garancia nem érvényes azokra a termékalkatrészekre, amelyek normál kopásnak vannak kitéve és ezért azok kopó alkatrésznek tekinthetők, vagy törékeny alkatrészeken keletkező sérülésekre, például kapcsoló vagy üvegből készült elemekre.
A garancia semmissé válik, ha a termék sérült, nem szakszerűen használták vagy tartották karban. A termék szakszerű használata érdekében a használati útmutatóban felsorolt utasításokat pontosan be kell tartani. Feltétlenül kerülni kell azokat az alkalmazási célokat és műveleteket, amelyeket a használati útmutató nem javasol, vagy amelyekre figyelmeztet.
A termék csupán a privát használatra alkalmas, ipari célú használatra nem. A visszaélésszerű és szakszerűtlen használat, erőszak alkalmazása és nem a felhatalmazott szerviztelephelyünk által végzet beavatkozások esetén megszűnik a garancia.

A garanciális eset lebonyolítása
A kérése gyors feldolgozásának biztosításához, kövesse az alábbi tudnivalókat:
- A vásárlás igazolásához készítse elő minden kérelemhez a vásárlást igazoló nyugtát és a cikkszámot (IAN 446930_2307).
- A cikkszámot megtalálja a termék típustábláján, a termékre gravírozva, az útmutató fedőlapján vagy a termék hátoldalán vagy az alján a matricán.
- Működési hibák vagy egyéb hiányosságok fellépése esetén először vegye fel a kapcsolatot telefonon vagy e-mailben a következőkben megnevezett szerviz részleggel.
- A hibásnak talált terméket a vásárlási bizonylat (vásárlást igazoló nyugta) melléklésével a hiányosság és a keletkezés időpontjának megadása mellett díjmentesen elküldheti a közölt szerviz címére.

A www.lidl-service.com oldalon letöltheti a jelen és számos további kézikönyvet, termékvideót és telepítési szoftvert.

A QR-kód segítségével közvetlenül a Lidl szerviz oldalára (www.lidl-service.com) jut és a cikkszám (IAN 446930_2307) megadásával megnyithatja a használati útmutatót.

Distributor / Inverkehrbringer / Distributeur / Distributeur / Distributor / Podmiot wprowadzający produkt do obrotu / Distribútor / Distribuidor / Forhandler / Distributore / Forgalmazó:
TRADIX GmbH & Co. KG
Schwanheimer Str. 132
DE-64625 Bensheim/GERMANY

Service address / Serviceadresse / Adresse du service / Serviceadressen / Adresa servisu / Adres serwisu / Adresa servisu / Dirección de servicio / Serviceadressen / Indirizzo Servizio assistenza / Szervizcím:
TRADIX SERVICE-CENTER
c/o Teknihall Elektronik GmbH
Alfred-Nobel-Str. 1
DE-63128 Dietzenbach/GERMANY

(FR) (NL) TRADIX SERVICE-CENTER
c/o Teknihall Benelux bvba
Brusselstraat 33
BE-2321 Meer/BELGIUM

(CZ) **Dovozce:**
LIDL Česká republika v.o.s.
Nárožní 1359/11, 158 00 Praha 5

(SK) **Vyrobené v:** Číne

Hotline: 00800 / 68546854
(free of charge, mobile networks may vary / kostenfrei, Mobilfunk abweichend / gratuit, différent pour la téléphonie mobile / gratis, mobiele telefoon afwijkend / zdarma, odlišně u volání z mobilního telefonu / połączenie bezpłatne z telefonu stacjonarnego, połączenie z telefonu komórkowego płatne według stawki operatora / zadarmo, neplatí pre volania z mobilných sietí / gratuito, sin perjuicio de móvil / gratis, mobilnet kan variere / gratuito, da cellulare altra tariffa / díjmentesen hívható szám, mobiltelefon esetén nem)

E-Mail: tradix-gb@teknihall.com
E-Mail: tradix-ie@teknihall.com
E-Mail: tradix-de@teknihall.com
E-Mail: tradix-at@teknihall.com
E-Mail: tradix-ch@teknihall.com
E-Mail: tradix-fr@teknihall.com
E-Mail: tradix-be@teknihall.com
E-Mail: tradix-nl@teknihall.com
E-Mail: tradix-cz@teknihall.com
E-Mail: tradix-pl@teknihall.com
E-Mail: tradix-sk@teknihall.com
E-Mail: tradix-es@teknihall.com
E-Mail: tradix-dk@teknihall.com
E-Mail: tradix-it@teknihall.com
E-Mail: tradix-hu@teknihall.com

Last update · Stand der Informationen · Version des informations · Stand van de informatie · Stav informací · Stan informacji · Stav informácií · Versión de la información · Oplysningernes status · Versione delle informazioni · Az információk aktualitása:
11/2023
Tradix Art.-Nr.: 446930-23-A

IAN 446930_2307