AUTORENNBAHN/CAR RACE TRACK/ CIRCUIT DE COURSE AUTOMOBILE

(DE) (AT) (CH) **AUTORENNBAHN**
Gebrauchsanweisung

(GB) (IE) **CAR RACE TRACK**
Instructions for use

(FR) (BE) **CIRCUIT DE COURSE AUTOMOBILE**
Mode d'emploi

(NL) (BE) **AUTO-RACEBAAN**
Gebruiksaanwijzing

(PL) **TOR WYŚCIGOWY**
Instrukcja obsługi

(CZ) **AUTOMOBILOVÁ ZÁVODNÍ DRÁHA**
Návod k použití

(SK) **PRETEKÁRSKA AUTODRÁHA**
Návod na používanie

(ES) **CIRCUITO DE CARRERAS**
Instrucciones de uso

(DK) **RACERBANE**
Brugsvejledning

(IT) **PISTA PER AUTO DA CORSA**
Istruzioni per l'uso

(HU) **AUTÓVERSENYPÁLYA**
Használati útmutató

(SI) **AVTOMOBILSKA DIRKALNA PROGA**
Navodila za uporabo

IAN 421059_2201

(NL) (BE) (PL) (CZ) (SK)

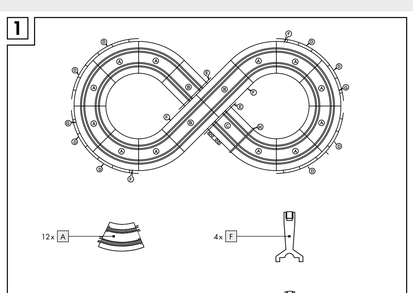

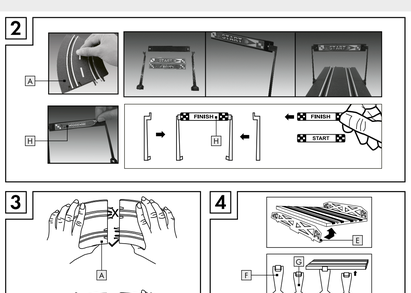

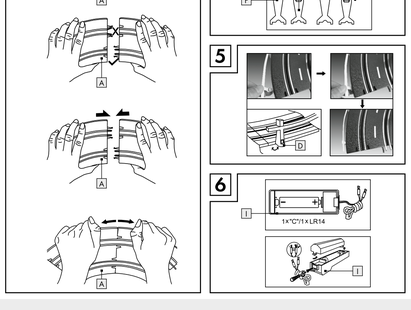

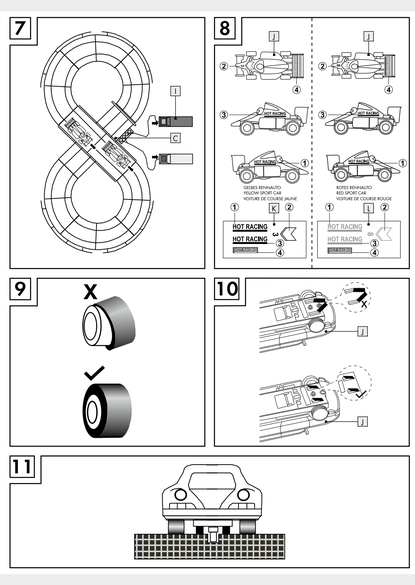

Legende der verwendeten Piktogramme	
	Sicherheitshinweise Handlungsanweisungen
CE	Das CE Zeichen bestätigt Konformität mit den für das Produkt zutreffenden EU-Richtlinien.

Autorennbahn

Einleitung

Wir beglückwünschen Sie zum Kauf Ihres neuen Produkts. Sie haben sich damit für ein hochwertiges Produkt entschieden. Die Bedienungsanleitung ist Teil dieses Produkts. Sie enthält wichtige Hinweise für Sicherheit, Gebrauch und Entsorgung. Machen Sie sich vor der Benutzung des Produkts mit allen Bedienungs- und Sicherheitshinweisen vertraut. Benutzen Sie das Produkt nur wie beschrieben und für die angegebenen Einsatzbereiche. Händigen Sie alle Unterlagen bei Weitergabe des Produkts an Dritte mit aus.

Bestimmungsgemäße Verwendung

Das Produkt ist für den Einsatz in privaten Haushalten vorgesehen. Das Produkt ist nicht für den gewerblichen Einsatz bestimmt.

Lieferumfang

12 gebogene Schienen A
3 gerade Schienen B
1 Stromeingangsschiene C
8 Leitstücke D
2 Brückenverbindungen E
6 Stützen F, G
1 Start- und Zielschild H
2 Controller I
2 Rennautos J
2 Aufkleber-Sets (für die Rennautos) K, L
1 Gebrauchsanweisung

Sicherheitshinweise

ACHTUNG. Nicht für Kinder unter 36 Monaten geeignet. Lange Schnur. Strangulationsgefahr.
ACHTUNG. Nicht für Kinder unter 36 Monaten geeignet. Kleine Teile. Erstickungsgefahr.
ACHTUNG. Benutzung unter unmittelbarer Aufsicht von Erwachsenen.
- **ACHTUNG.** Alle Verpackungsmaterialien sind nicht Bestandteil des Spielzeugs und sollten aus Sicherheitsgründen stets entfernt werden, bevor es Kindern zum Spielen übergeben wird.
- Verpackung für spätere Rückfragen aufbewahren.
- Das Produkt ist geeignet für Kinder ab 3 Jahren.

Hinweise zum Umgang mit Batterien

- Achten Sie darauf, die Batterien richtig einzulegen. Befolgen Sie immer die Anweisungen des Produkt- und Batterieherstellers.
- Mischen Sie niemals Alkali-, Standard (Kohle-Zink) oder wiederaufladbare (Nickel-Metallhydrid) Batterien.
- Es dürfen nur Batterien des gleichen oder gleichwertigen Typs (wie empfohlen) verwendet werden.
- Verwenden Sie keine WIEDERAUFLADBAREN Batterien, sofern nicht anders angegeben.
- Batterien sollten durch einen Erwachsenen ausgetauscht werden.
- Werfen Sie Batterien/Akkus niemals in Feuer oder Wasser.
- Nicht aufladbare Batterien dürfen nicht erneut aufgeladen werden.
- Akkus dürfen nur unter Aufsicht von Erwachsenen wieder aufgeladen werden.
- Akkus müssen aus dem Spielzeug entfernt werden, bevor sie aufgeladen werden.
- Verschiedene Batterietypen oder neue und gebrauchte Batterien dürfen nicht gemischt verwendet werden.
- Batterien müssen entsprechend der korrekten Polarität eingesetzt werden.
- Erschöpfte Batterien müssen aus dem Spielzeug entfernt werden.
- Schließen Sie die Anschlusspole auf keinen Fall kurz.

Vor der Inbetriebnahme

Lesen Sie vor der Inbetriebnahme die folgenden Anweisungen sorgfältig durch, um Verletzungen und Beschädigungen zu vermeiden:
- Vergewissern Sie sich vor der Inbetriebnahme, dass die Spuren der verwendeten Streckenelemente sauber sind. Entfernen Sie ggf. Hindernisse oder Fremdkörper.
- **ACHTUNG!** Hindernisse und Fremdkörper können während des Betriebs einen Kurzschluss verursachen.
- Stellen Sie sicher, dass die verwendeten Streckenelemente A, B, C, die Rennautos J und die Controller I korrekt installiert sind, da die Rennautos J sonst nur langsam oder gar nicht fahren können.
- Drücken Sie nicht die Taste der Controller I, während Sie die Rennautos J festhalten. Die Rennautos J können andernfalls beschädigt werden.

Montage

- Montieren Sie das Start- und Zielschild H (siehe Abb. 2).
- Bekleben Sie die Teile A, B und H, wie in Abbildung 2 gezeigt.
- Halten Sie bei der Montage die Schienen A, B fest und verbinden Sie sie miteinander, wie in Abbildung 3 gezeigt.
- Verbinden Sie die Schienen A, B nicht, wenn die Verbindungen verbogen oder beschädigt sind. Biegen Sie ggf. verbogene Verbindungen mithilfe einer Zange gerade.
- Montieren Sie die Brückenelemente E, F und G wie in der Abbildung 4 gezeigt. Sichern Sie kurvige Streckenabschnitte mit den Leitstücken D (siehe Abb. 5).
- Nehmen Sie den Batteriefachdeckel auf der Rückseite des Controllers I ab.
- Setzen Sie eine Batterie 1,5 V ⎓, Größe „C", LR14 in das Batteriefach ein (siehe Abb. 6). Achten Sie dabei auf die korrekte Polarität.
- Schließen Sie das Batteriefach, indem Sie den Batteriefachdeckel auf das Batteriefach des Controllers I setzen (siehe Abb. 6).
- Schließen Sie die Controller I an, indem Sie die Anschlusskabel der Controller I in die entsprechenden Anschlüsse der Stromeingangsschiene C stecken (siehe Abb. 7).
- Bekleben Sie die Rennautos J mithilfe der Aufkleber-Sets K und L (siehe Abb. 8).
- Stellen Sie sicher, dass die Räder und Reifen korrekt an den Rennautos J montiert sind (siehe Abb. 9).
- Setzen Sie die Rennautos J je in eine Spur (siehe Abb. 11).
- Drücken Sie die Taste des Controllers I, um das Rennauto J in Bewegung zu setzen.

Hinweis: Reinigen Sie die Oberflächen der verwendeten Streckenelemente nach 20 bis 30 Minuten gründlich mit einem sauberen und trockenen Tuch.

Pflege und Lagerung

- Verwenden Sie keine scharfen oder aggressiven Reinigungsmittel.
- Reinigen Sie das Produkt nur mit einem weichen, trockenen Tuch.
- Lagern Sie das Produkt immer trocken und bei Zimmertemperatur.
- Entfernen Sie vor der Lagerung immer die Batterie aus dem Produkt.

Entsorgung

Die Verpackung besteht aus umweltfreundlichen Materialien, die Sie über die örtlichen Recyclingstellen entsorgen können.

Beachten Sie die Kennzeichnung der Verpackungsmaterialien bei der Abfalltrennung, diese sind gekennzeichnet mit Abkürzungen (a) und Nummern (b) mit folgender Bedeutung: 1–7: Kunststoffe/20–22: Papier und Pappe/80–98: Verbundstoffe.

Möglichkeiten zur Entsorgung des ausgedienten Produkts erfahren Sie bei Ihrer Gemeinde- oder Stadtverwaltung.

Das Symbol der durchgestrichenen Mülltonne bedeutet, dass dieses Gerät am Ende der Nutzungszeit nicht über den Haushaltsmüll entsorgt werden darf. Das Gerät ist bei eingerichteten Sammelstellen, Wertstoffhöfen oder Entsorgungsbetrieben abzugeben. Zudem sind Vertreiber von Elektro- und Elektronikgeräten sowie Vertreiber von Lebensmitteln zur Rücknahme verpflichtet. LIDL bietet Ihnen Rückgabemöglichkeiten direkt in den Filialen und Märkten an. Rückgabe und Entsorgung sind für Sie kostenfrei. Beim Kauf eines Neugerätes haben Sie das Recht, ein entsprechendes Altgerät unentgeltlich zurückzugeben. Zusätzlich haben Sie die Möglichkeit, unabhängig vom Kauf eines Neugerätes,

unentgeltlich (bis zu drei) Altgeräte abzugeben, die in keiner Abmessung größer als 25 cm sind. Bitte löschen Sie vor der Rückgabe alle personenbezogenen Daten. Bitte entnehmen Sie vor der Rückgabe Batterien oder Akkumulatoren, die nicht vom Altgerät umschlossen sind, sowie Lampen, die zerstörungsfrei entnommen werden können und führen diese einer separaten Sammlung zu.

Das Produkt inkl. Zubehör und die Verpackungsmaterialien sind recyclebar und unterliegen einer erweiterten Herstellerverantwortung. Entsorgen Sie diese getrennt, den abgebildeten Info-tri (Sortierinformation) folgend, für eine bessere Abfallbehandlung. Das Triman-Logo gilt nur für Frankreich.

Defekte oder verbrauchte Batterien/Akkus müssen gemäß Richtlinie 2006/66/EG und deren Änderungen recycelt werden. Geben Sie Batterien/Akkus und/oder das Produkt über die angebotenen Sammeleinrichtungen zurück.

Umweltschäden durch falsche Entsorgung der Batterien/Akkus!

Batterien/Akkus dürfen nicht über den Hausmüll entsorgt werden. Sie können giftige Schwermetalle enthalten und unterliegen der Sondermüllbehandlung. Die chemischen Symbole der Schwermetalle sind wie folgt: Cd = Cadmium, Hg = Quecksilber, Pb = Blei. Geben Sie deshalb verbrauchte Batterien/Akkus bei einer kommunalen Sammelstelle ab.

Garantie

Das Produkt wurde nach strengen Qualitätsrichtlinien sorgfältig produziert und vor Auslieferung gewissenhaft geprüft. Im Falle von Mängeln dieses Produkts stehen Ihnen gegen den Verkäufer des Produkts gesetzliche Rechte zu. Diese gesetzlichen Rechte werden durch unsere im Folgenden dargestellte Garantie nicht eingeschränkt.

Sie erhalten auf dieses Produkt 3 Jahre Garantie ab Kaufdatum. Die Garantiefrist beginnt mit dem Kaufdatum. Bitte bewahren Sie den Original-Kassenbon gut auf. Diese Unterlage wird als Nachweis für den Kauf benötigt.

Tritt innerhalb von 3 Jahren ab dem Kaufdatum dieses Produkts ein Material- oder Fabrikationsfehler auf, wird das Produkt von uns – nach unserer Wahl – für Sie kostenlos repariert oder ersetzt. Diese Garantie verfällt, wenn das Produkt beschädigt, nicht sachgemäß benutzt oder gewartet wurde.

Die Garantieleistung gilt für Material- oder Fabrikationsfehler. Diese Garantie erstreckt sich nicht auf Produktteile, die normaler Abnutzung ausgesetzt sind (z. B. Batterien) und daher als Verschleißteile angesehen werden können oder Beschädigungen an zerbrechlichen Teilen, z. B. Schalter, Akkus oder die aus Glas gefertigt sind.

Abwicklung im Garantiefall

Um eine schnelle Bearbeitung Ihres Anliegens zu gewährleisten, folgen Sie bitte den folgenden Hinweisen:

Bitte halten Sie für alle Anfragen den Kassenbon und die Artikelnummer (IAN 421059_2201) als Nachweis für den Kauf bereit.

Die Artikelnummer entnehmen Sie bitte dem Typenschild, einer Gravur, auf dem Titelblatt Ihrer Bedienungsanleitung (unten links) oder als Aufkleber auf der Rück- oder Unterseite des Produkts.

Sollten Funktionsfehler oder sonstige Mängel auftreten, kontaktieren Sie zunächst die nachfolgend benannte Serviceabteilung telefonisch oder per E-Mail.

Ein als defekt erfasstes Produkt können Sie dann unter Beifügung des Kaufbelegs (Kassenbon) und der Angabe, worin der Mangel besteht und wann er aufgetreten ist, für Sie portofrei an die Ihnen mitgeteilte Service-Anschrift übersenden.

Service

(DE) **Service Deutschland**
Tel.: 0800 5435 111
E-Mail: owim@lidl.de

(AT) **Service Österreich**
Tel.: 0800 292726
E-Mail: owim@lidl.at

(CH) **Service Schweiz**
Tel.: 0800562153
E-Mail: owim@lidl.ch

List of pictograms used	
	Safety information Instructions for use
CE	CE mark indicates conformity with relevant EU directives applicable for this product.

Car race track

Introduction

We congratulate you on the purchase of your new product. You have chosen a high quality product. The instructions for use are part of the product. They contain important information concerning safety, use and disposal. Before using the product, please familiarise yourself with all of the safety information and instructions for use. Only use the product as described and for the specified applications. If you pass the product on to anyone else, please ensure that you also pass on all the documentation with it.

Intended use

The product is intended for private household use. This product is not intended for commercial use.

Scope of delivery

12 Curved tracks A
3 Straight tracks B
1 Power intake track C
8 Guard rails D
2 Bridge sections E
6 Supports F, G
1 Start/finish sign post H
2 Hand controllers I
2 Sports cars J
2 Sets of stickers (for sport cars) K, L
1 Set of instructions for use

Safety notices

WARNING. Not suitable for children under 36 months. Long cord. Strangulation hazard.
WARNING. Not suitable for children under 36 months. Small parts. Choking hazard.
WARNING. To be used under the direct supervision of an adult.
- **WARNING.** All packaging materials are not part of the toy and for safety reasons should always be removed before it is handed over to children to play with.
- Retain packaging for future reference.
- The product is suitable for children aged from 3 years old.

Instructions for handling batteries

- Be sure to insert batteries correctly and always follow the product and battery manufacturers' Instructions.
- Never mix alkaline, standard (carbon zinc) or rechargeable (nickel-metal hydride) batteries.
- Only batteries of the same or equivalent type as recommended are to be used.
- Do not use RECHARGEABLE batteries, unless specified.
- Batteries should be replaced by an adult.
- Never throw batteries/rechargeable batteries into fire or water.
- Non-rechargeable batteries are not to be recharged.
- Rechargeable batteries are only to be charged under adult supervision.
- Rechargeable batteries are to be removed from the toy before being charged.
- Different types of batteries or new and used batteries are not to be mixed.
- Batteries are to be inserted with the correct polarity.
- Exhausted batteries are to be removed from the toy.
- The supply terminals are not to be short-circuited.

Before use

Before starting up, read the following instructions carefully to avoid personal injury and damage:
- Before use, make sure that the traces of the track elements used are clean. Remove any obstacles or foreign objects.

WARNING! Obstacles and foreign bodies can cause a short circuit during operation.
- Make sure that the track elements used A, B, C, sport cars J and controllers I are correctly installed, otherwise the sport cars J can only drive slowly or not at all.
- Do not press the button on the controllers I while holding the sport cars J. Otherwise the sport cars J could be damaged.
- Always remove the battery from the unit before storage.

Disposal

The packaging is made entirely of recyclable materials, which you may dispose of at local recycling facilities.

Observe the marking of the packaging materials for waste separation, which are marked with abbreviations (a) and numbers (b) with following meaning: 1–7: plastics/20–22: paper and fibreboard/80–98: composite materials.

Contact your local refuse disposal authority for more details of how to dispose of your worn-out product.

To help protect the environment, please dispose of the product properly when it has reached the end of its useful life and not in the household waste. Information on collection points and their opening hours can be obtained from your local authority.

The product incl. accessories and packaging materials are recyclable and are subject to extended producer responsibility. Dispose them separately, following the illustrated Info-tri (sorting information), for better waste treatment. The Triman logo is valid in France only.

Faulty or used batteries/rechargeable batteries must be recycled in accordance with Directive 2006/66/EC and its amendments. Please return the batteries/rechargeable batteries and/or the product to the available collection points.

Environmental damage through incorrect disposal of the batteries/ rechargeable batteries!

Batteries/rechargeable batteries may not be disposed of with the usual domestic waste. They may contain toxic heavy metals and are subject to hazardous waste treatment rules and regulations. The chemical symbols for heavy metals are as follows: Cd = cadmium, Hg = mercury, Pb = lead. That is why you should dispose of used batteries/rechargeable batteries at a local collection point.

Warranty

The product has been manufactured to strict quality guidelines and meticulously examined before delivery. In the event of product defects you have legal rights against the retailer of this product. Your legal rights are not limited in any way by our warranty detailed below. The warranty for this product is 3 years from the date of purchase. The warranty period begins on the date of purchase. Please keep the original sales receipt in a safe location. This document is required as your proof of purchase.

Should this product show any fault in materials or manufacture within 3 years from the date of purchase, we will repair or replace it – at our choice – free of charge to you. This warranty becomes void if the product has been damaged, or used or maintained improperly.

The warranty applies to defects in material or manufacture. This warranty does not cover product parts subject to normal wear, that possibly considered consumables (e.g. batteries) or for damage to fragile parts, e.g. switches, rechargeable batteries or glass parts.

Warranty claim procedure

To ensure quick processing of your case, please observe the following instructions:

Please have the till receipt and the item number (IAN 421059_2201) available as proof of purchase. You will find the item number on the rating plate, an engraving on the front page of the instructions for use (bottom left), or as a sticker on the rear or bottom of the product.

If functional or other defects occur, please contact the service department listed either by telephone or by e-mail. You can return a defective product to us free of charge to the service address that will be provided to you. Ensure that you enclose the proof of purchase (till receipt) and information about what the defect is and when it occurred.

Service

(GB) **Service Great Britain**
Tel.: 08000569216
E-Mail: owim@lidl.co.uk

(IE) **Service Ireland**
Tel.: 1800 200736
E-Mail: owim@lidl.ie

Légende des pictogrammes utilisés	
	Instructions de sécurité Instructions de manipulation
CE	Le marquage CE indique la conformité aux directives européennes applicables à ce produit.

Circuit de course automobile

Introduction

Nous vous félicitons pour l'achat de votre nouveau produit. Vous avez opté pour un produit de grande qualité. Le mode d'emploi fait partie intégrante de ce produit. Il contient des indications importantes pour la sécurité, l'utilisation et la mise au rebut. Veuillez lire consciencieusement toutes les indications d'utilisation et de sécurité du produit. Ce produit doit uniquement être utilisé conformément aux instructions et dans les domaines d'application spécifiés. Lors d'une cession à tiers, veuillez également remettre tous les documents.

Utilisation conforme

Le produit est uniquement destiné à un usage domestique et privé. Le produit n'est pas destiné à une utilisation commerciale.

Contenu de la livraison

12 rails courbés A
3 rails droits B
1 rail d'entrée de courant C
8 pièces de guidage D
2 ponts E
6 supports F, G
1 panneau de départ et d'arrivée H
2 contrôleurs I
2 voitures de course J
2 ensembles d'autocollants (pour les voitures de course) K, L
1 mode d'emploi

Consignes de sécurité

ATTENTION. Ne convient pas aux enfants de moins de 36 mois. Ficelle longue. Risque de strangulation.
ATTENTION. Ne convient pas aux enfants de moins de 36 mois. Petites pièces. Risque d'étouffement.
ATTENTION. Utilisation uniquement sous la surveillance immédiate d'adultes.
ATTENTION. Les matériaux d'emballage ne font pas partie du jouet et doivent pour des raisons de sécurité toujours être jetés avant de remettre le produit aux enfants afin qu'ils puissent jouer avec.
- Conserver l'emballage pour toute demande de précision ultérieure.
- Le produit convient aux enfants de 3 ans et plus.

Indications pour la manipulation des piles

- Veillez à insérer correctement les piles. Toujours suivre les consignes du produit et du fabricant des piles.
- Ne jamais mélanger des piles alcalines, standard (charbon-zinc) ou des piles rechargeables (nickel-métal-hydrure de métal).
- Utiliser uniquement des piles de même type ou de même valeur (comme recommandé).
- Ne pas utiliser de piles RECHARGEABLES, sauf indication contraire.
- Les piles doivent être remplacées par un adulte.
- Ne jetez jamais des piles/piles rechargeables au feu ou dans l'eau.
- Les piles non rechargeables ne doivent pas être rechargées.
- Les piles rechargeables doivent uniquement être rechargées sous la surveillance d'un adulte.
- Les piles rechargeables doivent être retirées du jouet avant d'être rechargées.
- Veillez à ne pas utiliser en même temps différents types de piles ou des piles neuves avec des piles usagées.
- Veuillez respecter la polarité lorsque vous insérez les piles.
- Les piles usagées doivent être retirées du jouet.
- Ne jamais court-circuiter les contacts.
- **ATTENTION.** Les éléments de piste utilisés A, B, C, les voitures de course J et les contrôleurs I soient installés correctement, sinon les voitures de course J ne peuvent rouler que lentement ou pas du tout.
- N'appuyez pas sur la touche des contrôleurs I tout en tenant les voitures de course J. Sinon, les voitures de course J risquent d'être endommagées.

Montage

- Montez le panneau de départ et d'arrivée H (voir fig. 2).
- Collez les éléments A, B et H comme montré sur la figure 2.
- Lors du montage, tenez fermement les rails A, B et connectez-les ensemble comme indiqué sur la figure 3.
- Ne connectez pas les éléments de piste A, B entre eux si les jonctions sont pliées ou endommagées. Utilisez le cas échéant une pince pour redresser les jonctions tordues.
- Montez les éléments du pont E, F et G comme indiqué sur la figure 4. Sécurisez les sections courbes de la piste avec les pièces de guidage D (voir fig. 5).
- Retirez le couvercle du compartiment à piles situé à l'arrière du contrôleur I.
- Insérez une pile 1,5 V ⎓, taille « C » LR14 dans le compartiment à piles (voir fig. 6). Ce faisant, faites attention à la polarité des piles.
- Fermez le compartiment à piles en remettant le couvercle sur le compartiment à piles du contrôleur I (voir fig. 6).
- Connectez les contrôleurs I en enfichant les câbles de connexion des contrôleurs I dans les connecteurs correspondants du rail d'entrée de courant C (voir fig. 7).
- Décorez les voitures de course J avec les ensembles d'autocollants K et L (voir fig. 8).
- Assurez-vous que les roues et les pneus sont correctement montés sur les voitures de course J (voir fig. 9).

Utilisation

- Avant d'utiliser le produit, assurez-vous que les contacts glissants situés sur le dessous des voitures de course J sont exempts de saleté, de cheveux et de poussière. Veillez à ce que la position des contacts glissants soit correcte (voir fig. 10).
- Placez chacune des voitures de course J sur une piste (voir fig. 11).
- Appuyez sur la touche du contrôleur I pour déplacer la voiture de course J.

Remarque : nettoyez soigneusement les surfaces des éléments de piste utilisés après 20 à 30 minutes avec un chiffon propre et sec.

Entretien et stockage

- N'utilisez pas de produits nettoyants abrasifs ou agressifs.
- Nettoyez uniquement le produit avec un chiffon souple et sec.
- Rangez toujours le produit dans un endroit sec et à température ambiante.
- Avant de ranger le produit, toujours enlever les piles du produit.

Mise au rebut

L'emballage se compose de matières recyclables pouvant être mises au rebut dans les déchetteries locales.

Veuillez respecter l'identification des matériaux d'emballage pour le tri sélectif, ils sont identifiés avec des abréviations (a) et des chiffres (b) ayant la signification suivante : 1 – 7 : plastiques/20–22 : papiers et cartons/80–98 : matériaux composite.

Votre mairie ou votre municipalité vous renseignera sur les possibilités de mise au rebut des produits usagés.

Afin de contribuer à la protection de l'environnement, veuillez ne pas jeter votre produit usagé dans les ordures ménagères, mais éliminez-le de manière appropriée. Pour obtenir des renseignements concernant les points de collecte et leurs horaires d'ouverture, vous pouvez contacter votre municipalité.

Le produit ainsi que les accessoires et les matériaux d'emballage sont recyclables et relèvent de la responsabilité élargie du producteur. Éliminez-les séparément, en suivant l'Info-tri illustré, dans l'intérêt d'un meilleur traitement des déchets. Le logo Triman n'est valable qu'en France.

Les piles/piles rechargeables défectueuses ou usagées doivent être recyclées conformément à la directive 2006/66/CE et ses modifications. Les piles et/ou piles rechargeables et/ou le produit doivent être retournés dans les centres de collecte proposés.

Pollution de l'environnement par la mise au rebut incorrecte des piles/piles rechargeables !

Les piles/piles rechargeables ne doivent pas être mises au rebut avec les ordures ménagères. Elles peuvent contenir des métaux lourds toxiques et doivent être considérées comme des déchets spéciaux. Les symboles chimiques des métaux lourds sont les suivants : Cd = cadmium, Hg = mercure, Pb = plomb. Pour cette raison, veuillez toujours déposer les piles/piles rechargeables usagées dans les conteneurs de recyclage communaux.

Garantie

Article L217-16 du Code de la consommation
Lorsque l'acheteur demande au vendeur, pendant le cours de la garantie commerciale qui lui a été consentie lors de l'acquisition ou de la réparation d'un bien meuble, une remise en état couverte par la garantie, toute période d'immobilisation d'au moins sept jours vient s'ajouter à la durée de la garantie qui restait à courir. Cette période court à compter de la demande d'intervention de l'acheteur ou de la mise à disposition pour réparation du bien en cause, si cette mise à disposition est postérieure à la demande d'intervention.

Indépendamment de la garantie commerciale souscrite, le vendeur reste tenu des défauts de conformité du bien et des vices rédhibitoires dans les conditions prévues aux articles L217-4 à L217-13 du Code de la consommation et aux articles 1641 à 1648 et 2232 du Code Civil.

Article L217-4 du Code de la consommation
Le vendeur livre un bien conforme au contrat et répond des défauts de conformité existant lors de la délivrance.

Il répond également des défauts de conformité résultant de l'emballage, des instructions de montage ou de l'installation lorsque celle-ci a été mise à sa charge par le contrat ou a été réalisée sous sa responsabilité.

Article L217-5 du Code de la consommation
Le bien est conforme au contrat :
1° S'il est propre à l'usage habituellement attendu d'un bien semblable et, le cas échéant :
- s'il correspond à la description donnée par le vendeur et posséder les qualités que celui-ci a présentées à l'acheteur sous forme d'échantillon ou de modèle ;
- s'il présente les qualités qu'un acheteur peut légitimement attendre eu égard aux déclarations publiques faites par le vendeur, par le producteur ou par son représentant, notamment dans la publicité ou l'étiquetage ;

2° Ou s'il présente les caractéristiques définies d'un commun accord par les parties ou être propre à tout usage spécial recherché par l'acheteur, porté à la connaissance du vendeur et que ce dernier a accepté.

Article L217-12 du Code de la consommation
L'action résultant du défaut de conformité se prescrit par deux ans à compter de la délivrance du bien.

Article 1641 du Code civil
Le vendeur est tenu de la garantie à raison des défauts cachés de la chose vendue qui la rendent impropre à l'usage auquel on la destine, ou qui diminuent tellement cet usage que l'acheteur ne l'aurait pas acquise, ou n'en aurait donné qu'un moindre prix, s'il les avait connus.

Article 1648 1er alinéa du Code civil
L'action résultant des vices rédhibitoires doit être intentée par l'acquéreur dans un délai de deux ans à compter de la découverte du vice.

Indépendamment de la garantie commerciale souscrite, le vendeur reste tenu des défauts de conformité du bien

usagé dans les conditions prévues par les articles 1644 et 1645 du Code Civil.

Service après-vente

(FR) **Service après-vente France**
Tél. : 0800904879
E-Mail : owim@lidl.fr

(BE) **Service après-vente Belgique**
Tél. : 080071011
Tél. : 80023970 (Luxembourg)
E-Mail : owim@lidl.be

Legenda van de gebruikte pictogrammen	
	Veiligheidsinstructies Instructies
CE	De CE-markering duidt op conformiteit met relevante EU-richtlijnen die van toepassing zijn op dit product.

Auto-racebaan

Inleiding

Hartelijk gefeliciteerd met de aankoop van uw nieuwe product. U heeft voor een hoogwaardig product gekozen. De gebruiksaanwijzing is een deel van het product. Deze bevat belangrijke aanwijzingen voor veiligheid, gebruik en verwijdering. Maakt U zich voor de ingebruikname van het product met alle bedienings- en veiligheidsvoorschriften vertrouwd. Gebruik het product alleen zoals beschreven en voor de aangegeven toepassingsgebieden. Overhandig alle documenten bij doorgifte van het product aan derden.

Correct en doelmatig gebruik

Het product is bedoeld voor het gebruik in privé-huishoudens. Het product is niet bestemd voor commercieel gebruik.

Omvang van de levering

12 gebogen rails A
3 rechte rails B
1 aansluitrail C
8 vangrails D
2 brugrelingen E
6 steunen F, G
1 start- en finish bord H
2 controllers I
2 raceauto's J
2 stickersets (voor de raceauto's) K, L
1 gebruiksaanwijzing

Veiligheidsinstructies

LET OP. Niet geschikt voor kinderen jonger dan 36 maanden. Lang koord. Strangulatiegevaar.
LET OP. Niet geschikt voor kinderen jonger dan 36 maanden. Kleine onderdelen. Verstikkingsgevaar.
- Zorg ervoor dat de gebruikte baanelementen A, B, C, de raceauto's J en de controllers I correct zijn geïnstalleerd aangezien de raceauto's J anders alleen langzaam of zelfs helemaal niet kunnen rijden.
- Druk niet op de knop van de controllers I terwijl u de raceauto's J vasthoudt. De raceauto's J kunnen anders beschadigd raken.

Montage

- Monteer het start- en finish bord H (zie afb. 2).
- Beplak de onderdelen A, B en H zoals op afbeelding 2 wordt getoond.
- Houd bij de montage de rails A, B vast en verbind ze met elkaar zoals op afbeelding 3 wordt getoond.
- Verbind de rails A, B niet met elkaar als de verbindingen verbogen of beschadigd zijn. Buig eventueel verbogen verbindingen met behulp van een tang weer recht.
- Monteer de brugelementen E, F en G zoals op afbeelding 4 wordt getoond. Zet de bochten van het circuit af met de vangrails D (zie afb. 5).
- Verwijder het deksel van het batterijvak aan de achterkant van de controllers I.
- Doe een batterij van 1,5 V ⎓, maat 'C', LR14 in het batterijvak (zie afb. 6). Let hierbij op de juiste polariteit.
- Sluit het batterijvak door het deksel van het batterijvak op het batterijvak van de controller I te zetten (zie afb. 6).
- Sluit de controllers I aan door de aansluitkabels van de controllers I in de desbetreffende aansluitingen van de aansluitrail C te steken (zie afb. 7).
- Beplak de raceauto's J met behulp van de stickersets K en L (zie afb. 8).
- Controleer of de wielen en banden correct op de raceauto's J zijn gemonteerd (zie afb. 9).

Gebruik

- Controleer voor het gebruik of de sleepcontacten aan de onderkant van de raceauto's J vrij zijn van vuil, haren en stof. Let op de juiste positie van de sleepcontacten (zie afb. 10).
- Zet de raceauto's J elk in een spoor (zie afb. 11).
- Druk op de knop van de controller I om de raceauto J in beweging te zetten.

Opmerking: reinig de oppervlakken van de gebruikte baanelementen na 20 tot 30 minuten grondig met een schone en droge doek.

Onderhoud en opslag

- Gebruik geen scherpe of agressieve reinigingsmiddelen.
- Reinig het product alleen met een zachte, droge doek.
- Bewaar het product altijd droog en bij kamertemperatuur.
- Verwijder voor de opslag altijd de batterij uit het product.

Afvoer

De verpakking bestaat uit milieuvriendelijke grondstoffen die u via de plaatselijke recyclingcontainers kunt afvoeren.

Neem de aanduiding van de verpakkingsmaterialen voor de afvalscheiding in acht. Deze zijn gemarkeerd met de afkortingen (a) en een cijfers (b) met de volgende betekenis: 1–7: kunststoffen/20–22: papier en vezelplaten/80–98: composietmaterialen.

Informatie over de mogelijkheden om het uitgediende product na gebruik te verwijderen, verstrekt uw gemeentelijke overheid.

Gooi het afgedankte product omwille van het milieu niet weg via het huisvuil, maar geef het af bij het daarvoor bestemde depot of bij een daartoe bestemde inzamelpunt van het afvalbedrijf van de fabrikant. Gooi ze apart weg, overeenkomstig de aangegeven Info-tri (informatie over afvalscheiding), voor een betere afvalbehaler. Het Triman-logo geldt alleen voor Frankrijk.

Defecte of verbruikte batterijen/accu's moeten volgens de richtlijn 2006/66/EG en veranderingen daarop worden gerecycled. Geef batterijen/accu's en/of het product af bij de daarvoor bestemde verzamelstations.

Legende van de gebruikte pictogrammen	
	Veiligheidsinstructies Instructies
CE	De CE-markering duidt op conformiteit met relevante EU-richtlijnen die van toepassing zijn op dit product.

Auto-racebaan

Inleiding

Hartelijk gefeliciteerd met de aankoop van uw nieuwe product. U heeft voor een hoogwaardig product gekozen. De gebruiksaanwijzing is een deel van het product. Deze bevat belangrijke aanwijzingen voor veiligheid, gebruik en verwijdering. Maakt U zich voor de ingebruikname van het product met alle bedienings- en veiligheidsvoorschriften vertrouwd. Gebruik het product alleen zoals beschreven en voor de aangegeven toepassingsgebieden. Overhandig alle documenten bij doorgifte van het product aan derden.

Correct en doelmatig gebruik

Het product is bedoeld voor het gebruik in privé-huishoudens. Het product is niet bestemd voor commercieel gebruik.

Omvang van de levering

12 gebogen rails A
3 rechte rails B
1 aansluitrail C
8 vangrails D
2 brugrelingen E
6 steunen F, G
1 start- en finish bord H
2 controllers I
2 raceauto's J
2 stickersets (voor de raceauto's) K, L
1 gebruiksaanwijzing

Veiligheidsinstructies

LET OP. Niet geschikt voor kinderen jonger dan 36 maanden. Lang koord. Strangulatiegevaar.
LET OP. Niet geschikt voor kinderen jonger dan 36 maanden. Kleine onderdelen. Verstikkingsgevaar.
- Zorg ervoor dat de gebruikte baanelementen A, B, C, de raceauto's J en de controllers I correct zijn geïnstalleerd aangezien de raceauto's J anders alleen langzaam of zelfs helemaal niet kunnen rijden.
- **LET OP.** Het verpakkingsmateriaal is geen onderdeel van het speelgoed en moet om veiligheidsredenen altijd volledig worden verwijderd voordat kinderen ermee kunnen spelen.
- De verpakking voor eventuele reclamaties goed bewaren
- Het product is geschikt voor kinderen vanaf 3 jaar.

Aanwijzingen voor de omgang met batterijen

- Let erop dat u de batterijen er goed in legt. Volg altijd de aanwijzingen op van de fabrikant van het product en de batterijen.
- Gebruik nooit alkali-, standaard- (kool-zink) of oplaadbare (nikkel-metaalhydride) batterijen door elkaar.
- Er mogen alleen batterijen van hetzelfde of gelijkwaardige type (zoals aanbevolen) worden gebruikt.
- Gebruik geen OPLAADBARE batterijen voor zover niet anders wordt aangegeven.
- Batterijen dienen door een volwassene te worden vervangen.
- Gooi batterijen/accu's nooit in vuur of water.
- Niet oplaadbare batterijen mogen niet worden opgeladen.
- Accu's mogen alleen onder toezicht van een volwassene worden opgeladen.
- Accu's moeten uit het speelgoed worden verwijderd, voordat ze worden opgeladen.
- Verschillende types batterijen of nieuwe en gebruikte batterijen mogen niet door elkaar worden gebruikt.
- Batterijen moeten overeenkomstig de juiste polariteit worden geplaatst.
- Lege batterijen moeten uit het speelgoed worden gehaald.
- Sluit de

- Pred uskladnením vždy vyberte batériu z výrobku.

Likvidácia

Obaly pozostávajú z ekologických materiálov, ktoré môžete odovzdať na miestnych recyklačných zberných miestach.

Všimajte si prosím označenie obalových materiálov pre triedenie odpadu, sú označené skratkami (a) a číslami (b) nasledujúcich významom: 1–7: Plasty/20–22: Papier a kartón/80–98: Spojené látky.

O možnostiach likvidácie opotrebovaného výrobku sa môžete informovať na Vašej obecnej alebo mestskej správe.

Ak výrobok doslúžil, v záujme ochrany životného prostredia ho neodhoďte do domového odpadu, ale odovzdajte na oddelenú likvidáciu. Informácie o zberných miestach a ich otváracích hodinách získate na Vašej príslušnej správe.

Postup v prípade poškodenia v záruke

Výrobok vr. príslušenstva a obalové materiály sú recyklovateľné a podliehajú rozšírenej zodpovednosti výrobcu. Pre lepšie spracovanie odpadu ich zlikvidujte oddelene podľa obrázkov Inforti (informácie o triedení). Triman-Logo platí iba pre Francúzsko.

Defektné alebo použité batérie/akumulátorové batérie musia byť odovzdané na recykláciu podľa smernice 2006/66/ES a jej zmien. Batérie/akumulátorové batérie or/alebo výrobok odovzdajte prostredníctvom dostupných zberných zberísk.

Nesprávna likvidácia batérií/akumulátorových batérií môže životné prostredie!

Batérie/akumulátorové batérie sa nesmú likvidovať spolu s domovým odpadom. Môžu obsahovať jedovaté ťažké kovy a je potrebné zaobchádzať s nimi ako s nebezpečným odpadom. Chemické značky ťažkých kovov sú nasledovné: Cd = kadmium, Hg = ortuť, Pb = olovo. Opotrebované batérie/akumulátorové batérie preto odovzdajte v komunálnej zberni.

Záruka

Tento výrobok bol dôkladne vyrobený podľa prísnych akostných smerníc a pred dodaním svedomito testovaný. V prípade nedostatkov toho výrobku Vám prináležia zákonné práva voči predajcovi produktu. Tieto zákonné práva nie sú našou nižšie uvedenou zárukou obmedzené. Na tento produkt poskytujeme 3-ročnú záruku od dátumu nákupu. Záručná doba začína plynúť dátumom kúpy. Starostlivo si prosím uschovajte originálny pokladničný lístok. Tento doklad je potrebný ako dôkaz o kúpe.

Ak sa v rámci 3 rokov od dátumu nákupu toho výrobku vyskytne chyba materiálu alebo výrobná chyba, výrobok Vám bezplatne opravíme alebo vymeníme – podľa nášho výberu. Táto záruka zaniká, ak bol produkt poškodený, neodborne používaný alebo neodborne udržiavaný. Poskytnutie záruky so vzťahuje na chyby materiálu a výrobné chyby. Táto záruka sa nevzťahuje na časti produktu, ktoré sú vystavené normálnemu opotrebovaniu, a preto ich je možné považovať za opotrebovateľné diely (napr. batérie) alebo na poškodenia na rozbitných dieloch, napr. na spínači, akumulátorových batériách alebo častiach, ktoré sú zhotovené zo skla.

Postup v prípade poškodenia v záruke

Pre zaručenie rýchleho spracovania Vašej požiadavky dodržte prosím nasledujúce pokyny:

Pre všetky otázky majte pripravený pokladničný doklad a číslo výrobku (IAN 421059_2201) ako dôkaz o kúpe. Číslo výrobku nájdete na typovom štítku, gravúre, na prednej strane Vášho návodu (dole vľavo) alebo ako nálepku na zadnej alebo spodnej strane.

Ak sa vyskytnú funkčné poruchy alebo iné nedostatky, najskôr telefonicky alebo e-mailom kontaktujte následne uvedené servisné oddelenie.

Produkt označený ako defektný potom môžete s priloženým dokladom o kúpe (pokladničný lístok) a uvedením, v čom spočíva nedostatok a kedy sa vyskytol, bezplatne odoslať na Vám známemu adresu servisného pracoviska.

Servis

SK **Servis Slovensko**
Tel.: 0800 008158
E-pošta: owim@lidl.sk

CE

SK SK

Leyenda de pictogramas utilizados

	Indicaciones de seguridad Instrucciones de uso
CE	El marcado CE indica la conformidad con las directivas de la UE aplicables a este producto.

Circuito de carreras

Introducción

Enhorabuena por la adquisición de su nuevo producto. Ha optado por un producto de alta calidad. El manual de instrucciones forma parte de este producto. Contiene importantes indicaciones sobre seguridad, uso y eliminación. Antes de usar el producto, familiarícese con todas las indicaciones de manejo y de seguridad. Utilice el producto únicamente como se describe a continuación y para las aplicaciones indicadas. Adjunte igualmente toda la documentación en caso de entregar el producto a terceros.

Especificaciones de uso

Este producto ha sido diseñado exclusivamente para uso doméstico. El producto no ha sido concebido para uso comercial.

Volumen de suministro

12 carriles curvos A
3 carriles rectos B
1 carril de entrada de corriente C
8 guardarraíles D
2 uniones puente E
6 soportes F, G
1 rótulo de salida y meta H
2 controladores I
2 coches de carreras J
2 conjuntos de adhesivos (para los coches de carreras) K, L
1 instrucciones de uso

Advertencias de seguridad

ATENCIÓN. No adecuado para niños menores de 36 meses. Cordón largo. Peligro de estrangulación.

ATENCIÓN. No adecuado para niños menores de 36 meses. Piezas pequeñas. Riesgo de asfixia.

ATENCIÓN. Usar bajo la supervisión directa de adultos.

ATENCIÓN. El material de embalaje no forma parte del juguete y, por razones de seguridad, siempre debe ser siempre retirado antes de entregarle el producto a niños para jugar.

- Conservar el envase para consultas posteriores.
- El producto es apropiado para niños a partir de 3 años.

Indicaciones para la manipulación de pilas

- Asegúrese de colocar las pilas correctamente. Siga siempre las instrucciones del fabricante del producto y las pilas.
- Nunca mezcle pilas alcalinas, estándar (carbón-zinc) o recargables (níquel-hidruro de metal).
- Solo deben utilizarse pilas del mismo tipo o equivalente (tal como se recomienda).
- No utilice pilas RECARGABLES si no se indica lo contrario.
- Las pilas deben ser cambiadas por un adulto.
- Nunca arroje pilas/baterías al fuego o al agua.
- Las pilas no recargables no se pueden volver a cargar.
- Las baterías se deben cargar únicamente bajo la supervisión de un adulto.
- Retire las baterías del juguete antes de cargarlas.
- No se pueden usar a la vez pilas diferentes, ni pilas usadas con pilas nuevas.
- Coloque las pilas atendiendo a la polaridad correcta.
- Retire las baterías gastadas del juguete.
- Bajo ningún concepto ponga en cortocircuito los polos de contacto.

Antes de la puesta en funcionamiento

Lea atentamente las siguientes instrucciones antes de la puesta en funcionamiento para evitar lesiones y daños:

- Antes de la puesta en funcionamiento, asegúrese de que los carriles de los tramos de pista utilizados estén limpios. Si es necesario, retire posibles obstáculos u objetos extraños.

¡ATENCIÓN! Los obstáculos y objetos extraños pueden provocar un cortocircuito durante el funcionamiento.

- Asegúrese de que los tramos de pista utilizados A, B, C, los coches de carreras J y los controladores I están instalados correctamente; de lo contrario, los coches de carreras J circularán muy lento o no circularán.
- No pulse el botón del controlador I mientras sujete los coches de carreras J. De lo contrario, los coches de carreras J podrían dañarse.

Montaje

- Monte el rótulo de salida y meta H (ver fig. 2).
- Ponga las pegatinas en las piezas A, B y H como se muestra en la figura 2.
- Durante el montaje, sujete los carriles A, B firmemente y conéctelos entre sí como se muestra en la figura 3.
- No conecte los carriles A, B entre sí si las uniones están dobladas o dañadas. Si es necesario, utilice unos alicates para enderezar las uniones dobladas.
- Monte los elementos puente E, F y G como se muestra en la figura 4. Asegure los tramos de pista curvos con los guardarraíles D (ver fig. 5).
- Retire la tapa del compartimento de las pilas en la parte posterior del controlador I.
- Inserte una pila 1,5 V ⎓, tamaño «C», LR14 en el compartimento de las pilas (ver fig. 6). Tenga en cuenta la polaridad correcta.
- Cierre el compartimento de las pilas colocando la tapa del compartimento de las pilas en el compartimento de las pilas del controlador I (ver fig. 6).
- Conecte los controladores I insertando el cable de conexión del controlador I en las conexiones correspondientes del carril de entrada de corriente C (ver fig. 7).
- Ponga las pegatinas de los conjuntos de adhesivos K y L en los coches de carreras J (ver fig. 8).
- Asegúrese de que las ruedas y los neumáticos están correctamente montados en los coches de carreras J (ver fig. 9).

Uso

- Antes de utilizarlo, asegúrese de que los contactos de la parte inferior de los coches de carreras J estén libres de suciedad, pelos y polvo. Asegúrese de la correcta posición de los contactos deslizantes (ver fig. 10).
- Coloque los coches de carreras J cada uno en una trazada (ver fig. 11).
- Presione el botón del controlador I para que se mueva el coche de carreras J.

Nota: Limpie a fondo las superficies de los tramos de pista utilizados con un paño limpio y seco después de 20 a 30 minutos de uso.

Cuidado y almacenaje

- No utilice productos de limpieza agresivos o corrosivos.
- Limpie el producto únicamente con un paño suave y seco.
- Este producto debe guardarse siempre seco y a temperatura ambiente.
- Retire siempre la pila del producto antes de guardarlo.

Eliminación

El embalaje está compuesto por materiales no contaminantes que pueden ser desechados en el centro de reciclaje local.

Tenga en cuenta el distintivo del embalaje para la separación de residuos. Está compuesto por abreviaturas (a) y números (b) que significan lo siguiente: 1–7: plásticos/20–22: papel y cartón/80–98: materiales compuestos.

Para obtener información sobre las posibilidades de desecho del producto al final de su vida útil, acuda a la administración de su comunidad o ciudad.

Para proteger el medio ambiente no tire el producto junto con la basura doméstica cuando ya no le sea útil. Deséchela en un contenedor de reciclaje. Diríjase a la administración competente para obtener información sobre los puntos de recogida de residuos y sus horarios.

El producto, incluidos los accesorios, y el material de embalaje son reciclables y están sujetos a la responsabilidad extendida del fabricante. Deséchelos por separado siguiendo la información ilustrada de recogida selectiva para un mejor tratamiento de los residuos. El logotipo Triman se aplica solo para Francia.<

Las pilas/baterías defectuosas o usadas deben ser recicladas según lo indicado en la directiva 2006/66/CE y en sus modificaciones. Recicle las pilas/baterías y/o el producto en los puntos de recogida adecuados.

¡Daños en el medio ambiente por un reciclaje indebido de las pilas/baterías!

Las pilas/baterías no deben eliminarse junto con los residuos domésticos. Estas pueden contener metales pesados tóxicos que deben tratarse conforme a la normativa aplicable a los residuos especiales. Los símbolos químicos de los metales pesados son: Cd = cadmio, Hg = mercurio, Pb = plomo. Las pilas/baterías deben reciclarse en un punto de recolección específico para ello.

Garantía

El producto ha sido fabricado cuidadosamente siguiendo exigentes normas de calidad y ha sido probado antes de su entrega. En caso de defecto del producto, usted tiene derechos legales frente al vendedor del mismo. Nuestra garantía (abajo indicada) no supone una restricción de dichos derechos legales.
Este producto dispone de una garantía de 3 años desde la fecha de compra. El plazo de garantía comienza a partir de la fecha de compra. Por favor, conserve adecuadamente el justificante de compra original. Este documento se requerirá como prueba de que se realizó la compra.
Si en el plazo de 3 años a partir de la fecha de compra se produce un fallo de material o fabricación en este producto, repararemos el producto o lo sustituiremos gratuitamente por un producto nuevo (según nuestra elección). La garantía quedará anulada si el producto resulta dañado o es utilizado o mantenido de forma inadecuada.
La garantía cubre defectos de materiales o de fabricación. Esta garantía no cubre aquellos componentes del producto sometidos a un desgaste normal y que, por ello, puedan considerarse piezas de desgaste (por ej. las pilas). Tampoco cubre daños de componentes frágiles como, por ejemplo, los interruptores, baterías y piezas de cristal.

Tramitación de la garantía

Para garantizar una rápida tramitación de su consulta, tenga en cuenta las siguientes indicaciones:

Para realizar cualquier consulta, tenga a mano el recibo y el número de artículo (IAN 421059_2201) como justificante de compra.
Encontrará el número de artículo en una inscripción de la placa indentificativa, en la portada de las instrucciones (abajo a la izquierda) o en una pegatina en la parte posterior o inferior.
Si el producto fallase o presentase algún defecto, póngase primero en contacto con el departamento de asistencia indicado, ya sea por teléfono o correo electrónico. Puede enviarnos el producto defectuoso libre de franqueo adjuntando el recibo de compra (ticket de compra) e indicando dónde está y cuándo ha ocurrido el fallo a la dirección de asistencia que le indicamos.

Asistencia

ES **Asistencia en España**
Tel.: 900984948
E-Mail: owim@lidl.es

CE

ES ES

Leyenda de pictogramas utilizados

	Sikkerhedsanvisninger Handlingsanvisninger
CE	CE-mærket indikerer at produktet er i overensstemmelse med relevante EU-direktiver gældende for produktet.

Racerbane

Indledning

Hjerteligt tillykke med købet af deres nye produkt. Du har besluttet dig for et produkt af høj kvalitet. Brugervejledningen er en del af dette produkt. Den indeholder vigtige informationer om sikkerhed, brug og bortskaffelse. Gør dig inden ibrugtagning af produktet fortrolig med alle betjenings- og sikkerhedsanvisninger. Benyt kun produktet som beskrevet og til de oplyste formål. Videregiv alle penge, hvis du giver produktet videre til tredjemand.

Formålsbestemt anvendelse

Produktet er bestemt til anvendelse i private hjem. Produktet er ikke beregnet til erhvervsmæssig brug.

Leverede dele

12 buede skinner A
3 lige skinner B
1 strømindgangsskinne C
8 styrestykker D
2 brofordindelser E
6 støtter F, G
1 start- og målskilt H
2 controllere I
2 racerbiler J
2 klistermærke-sæt (til racerbiler) K, L
1 brugsvejledning

Sikkerhedshenvisninger

OBS. Ikke egnet til børn under 36 måneder. Lang snor. Stranguleringsfare.

OBS. Ikke egnet til børn under 36 måneder. Små dele. Kvælningsfare.

OBS. Skal anvendes under umiddelbart opsyn af voksne.

OBS. Alt emballagemateriale er ikke del af legetøjet og skal altid fjernes af sikkerhedsmæssige årsager, før produktet gives til børn.

- Opbevar emballagen til senere henvendelser.
- Produktet er egnet til børn fra 3 år.

Bemærkninger til håndtering af batterier

- Sørg for at isætte batterierne korrekt. Følg altid produkt- og batteriproducentens instruktioner.
- Bland aldrig alkaliske, standard (kul-zink) eller genopladelige (nikkel-metalhydrid) batterier.
- Der må kun bruges batterier af samme eller tilsvarende type (som anbefalet).
- Brug ikke GENOPLADELIGE batterier, medmindre andet er angivet.
- Batterier bør skiftes af en voksen.
- Smid batterier/genopladelige batterier aldrig ind i ild eller vand.
- Batterier som ikke er genopladelige må ikke oplades igen.
- Genopladelige batterier må kun oplades under opsyn af voksne.
- Genopladelige batterier skal fjernes fra legetøjet, før de oplades.
- Anvend ikke forskellige batteri-type og bland ikke nye og brugte batterier.
- Indsæt batterierne i forhold til den rigtige polaritet.
- Udtjente batterier skal tages ud af legetøjet.
- Kortslut aldrig forbindelsespolerne.

Inden ibrugtagningen

Læs følgende instruktioner omhyggeligt for at undgå personskader og materielle skader:

- Far ibrugtagning skal det sikres, at sporene af de anvendte skinneelementer er rene. Fjern i givet fald forhindringer eller fremmedlegemer.

OBS! Forhindringer eller fremmedlegemer kan forårsage en kortslutning under brug.

- Sørg for, at de brugte skinneelementer A, B, C, racerbilerne J og controllerne I er installeret korrekt, ellers vil racerbilerne J kære langsomt eller slet ikke.
- Tryk ikke på controllerens I knap, mens du holder racerbilerne J. Racerbilerne J kan ellers blive beskadigede.

DK DK

Garanti

Produktet blev produceret omhyggeligt efter de strengeste kvalitetskrav og kontrolleret grundigt inden levering. Hvis der forekommer mangler ved dette produkt, så har de juridiske rettigheder over for sælgeren af dette produkt. Disse juridiske rettigheder indskrænkes ikke af vores garanti, der beskrives i det følgende.
De får 3 års garanti fra købsdatoen på dette produkt. Garantifristen begynder med købsdatoen. Opbevar den originale kassebon på et sikkert sted. Denne kassebon behaves som dokumentation for købet.
Hvis der inden for 3 år fra købsdatoen af for dette produkt opstår en materiale- eller fabrikationsfejl, bliver produktet repareret eller erstattet – efter vores valg – af os uden omkostninger for dem. Garantien bortfalder, hvis produktet bliver beskadiget eller ikke anvendes eller vedligeholdes korrekt.
Garantien gælder for materiale- eller fabrikationsfejl. Denne garanti dækker ikke produktdele, som er udsat for normalt slid og derfor kan betragtes som normale slidele (f.eks. batterier) eller ved skader på skrøbelige dele; f.eks. kontakter, akkumulatorer som er fremstillet af glas.

Afvikling af garantisager

For at kunne garantere en hurtig sagsbehandling af deres forespørgsel, bedes De følge følgende anvisninger:

Opbevar kasseben og artikelnummer (IAN 421059_2201) som købsdokumentation, så disse kan fremlægges på forespørgsel. Artikelnummeren er angivet på typeskiltet, ved en indgravering, på forsiden af vejledningen (nederst til venstre) eller på et mærkat på bag- eller undersiden. Hvis der forekommer funktionsfejl eller andre mangler, skal De først kontakte nedenstående serviceafdeling telefonisk eller via e-mail.
Et produkt, der er registreret som defekt, kan De derefter sende portofrit til den meddelte serviceadresse ved vedhæftning af kassebeviset (kasseban) og angivelsen af, hvori manglen består, og hvornår den er opstået.

Service

DK **Service Danmark**
Tel.: 80253972
E-Mail: owim@lidl.dk

CE

DK DK

Legende del pittogrammi utilizzati

	Avvertenze di sicurezza Istruzioni per l'uso
CE	Il marchio CE indica la conformità con le rilevanti direttive UE applicabili a questo prodotto.

Pista per auto da corsa

Introduzione

Congratulazioni per l'acquisto del vostro nuovo prodotto. Avete optato per un prodotto di alta qualità. Le istruzioni d'uso sono parte integrante di questo prodotto. Esse contengono importanti avvertenze sulla sicurezza, l'impiego e lo smaltimento. Prima dell'utilizzo del prodotto, prendere conoscenza di tutte le istruzioni d'uso e delle avvertenze di sicurezza. Utilizzare il prodotto solo come descritto e per i campi di applicazione indicati. Consegnare tutte le documentazioni su questo prodotto quando viene ceduto a terzi.

Utilizzo conforme alla destinazione d'uso

Il prodotto è destinato all'utilizzo domestico privato. Il prodotto non è destinato all'uso commerciale.

Contenuto della confezione

12 binari curvi A
3 binari diritti B
1 binario della corrente di ingresso C
8 raccordi di guida D
2 collegamenti per ponte E
6 supporti F, G
1 cartello di inizio e di arrivo H
2 dispositivi di controllo I
2 auto da corsa J
2 kit di adesivi (per le auto da corsa) K, L
1 manuale di istruzioni per l'uso

Avvertenze di sicurezza

ATTENZIONE. Non adatto ai bambini di età inferiore a 36 mesi. Filo lungo. Pericolo di strangolamento.

ATTENZIONE. Non adatto a bambini di età inferiore a 36 mesi. Piccole parti. Pericolo di soffocamento.

ATTENZIONE. Utilizzare sotto la stretta sorveglianza di un adulto.

ATTENZIONE. Tutti i materiali che costituiscono l'imballaggio non sono parte integrante del giocattolo e dovrebbero essere sempre rimossi per motivi di sicurezza prima di consegnarlo ai bambini per giocare.

- Conservare la confezione per successivi chiarimenti.
- Il prodotto è adatto a bambini a partire dai 3 anni in su.

Istruzioni per l'uso delle batterie

- Assicurarsi di inserire correttamente le batterie. Seguire sempre le istruzioni del produttore e del produttore delle batterie.
- Non mischiare mai le batterie alcaline, standard (zinco-carbonio) o ricaricabili (nichel-metallo idruro).
- È consentito utilizzare esclusivamente batterie dello stesso tipo o di tipo equipollente (come consigliato).
- Non utilizzare batterie RICARICABILI ove non diversamente indicato.
- La sostituzione delle batterie dovrebbe essere eseguita da parte di un adulto.
- Non gettare mai le batterie/gli accumulatori nel fuoco o in acqua.
- Le batterie non ricaricabili non possono essere ricaricate nuovamente.
- Le batterie ricaricabili possono essere ricaricate solo sotto la sorveglianza di adulti.
- Le batterie ricaricabili devono essere rimosse dal giocattolo prima di essere caricate.
- Non è consentito utilizzare tipi diversi di batterie o batterie nuove e usate insieme.
- Le batterie devono essere inserite rispettando la polarità corretta.
- Le batterie scariche devono essere rimosse dal giocattolo.
- Non porre assolutamente i poli di collegamento in corto circuito.

Prima della messa in funzione

Prima della messa in funzione leggere con attenzione le seguenti istruzioni, al fine di evitare lesioni e danni materiali:

- Prima della messa in funzione accertarsi che le curve dei tratti utilizzati siano pulite. Rimuovere eventuali ostacoli o corpi estranei.

ATTENZIONE! Ostacoli e corpi estranei possono provocare un cortocircuito durante il funzionamento.

- Accertarsi che i tratti utilizzati A, B, C, le auto da corsa J e i dispositivi di controllo I siano correttamente installati perché, in caso contrario, le auto da corsa J non potrebbero muoversi sulla pista o si muoverebbero lentamente.
- Non premere il tasto del dispositivo di controllo I mentre si hanno in mano le auto da corsa J. Le auto da corsa J potrebbero altrimenti danneggiarsi.

Montaggio

- Montare il cartello di inizio e arrivo H (vedi fig. 2).
- Montare i pezzi A, B e H come mostrato nella figura 2.
- Durante il montaggio tenere fermi i binari A, B e collegarli l'un l'altro come mostrato nella figura 3.
- Non collegare i binari A, B l'un l'altro se i collegamenti sono piegati o danneggiati. Raddrizzare con l'aiuto di una pinza i collegamenti eventualmente piegati.
- Montare gli elementi del ponte E, F e G come mostrato nella figura 4. Assicurare i tratti curvi dei binari con i raccordi di guida D (vedi fig. 5).
- Rimuovere il coperchio del vano portabatterie nella parte posteriore del dispositivo di controllo I.
- Inserire una batteria da 1,5 V ⎓, misura "C", LR14 nel vano portabatterie (vedi fig. 6). Rispettare la polarità corretta.
- Chiudere il vano portabatterie ponendo nuovamente il coperchio del vano portabatterie sul vano portabatterie del dispositivo di controllo I (vedi fig. 6).
- Collegare i dispositivi di controllo I inserendo il connettore di collegamento dei dispositivi di controllo I negli appositi raccordi del binario della corrente di ingresso C (vedi fig. 7).
- Attaccare sulle auto da corsa J i kit di adesivi K e L (vedi fig. 8).
- Accertarsi che ruote e pneumatici siano correttamente montati sulle auto da corsa J (vedi fig. 9).

Utilizzo

- Prima dell'utilizzo accertarsi che i contatti strisicanti sul lato inferiore delle auto da corsa J sono privi di sporcizia, capelli e polvere. Assicurarsi della corretta posizione dei contatti strisicanti (vedi fig. 10).
- Collocare le auto da corsa J in una corsia ciascuna (vedi fig. 11).
- Premere il tasto del dispositivo di controllo I per mettere in movimento l'auto da corsa J.

Nota: pulire a fondo le superfici dei tratti utilizzati dopo 20-30 minuti con un panno pulito e asciutto.

Cura e conservazione

- Non utilizzare detergenti aggressivi o acidi.
- Pulire il prodotto solo con un panno morbido e asciutto.
- Conservare sempre il prodotto asciutto e a temperatura ambiente.
- Rimuovere sempre le batterie dal prodotto prima di riporlo.

Smaltimento

L'imballaggio è composto da materiali ecologici che possono essere smaltiti presso i siti di raccolta locali per il riciclo.

Osservare l'identificazione dei materiali di imballaggio per lo smaltimento differenziato, i quali sono contrassegnati da abbreviazioni (a) e da numeri (b) con il seguente significato: 1–7: plastiche/20–22: carta e cartone/80–98: materiali compositi.

E' possibile informarsi circa le possibilità di smaltimento del prodotto usato presso l'amministrazione comunale o cittadina.

Per questioni di tutela ambientale non gettare il prodotto usato tra i rifiuti domestici, ma provvedere invece al suo corretto smaltimento. Presso l'amministrazione competente è possibile ricevere informazioni circa i siti di raccolta e i relativi orari di apertura.

Il prodotto, i suoi accessori e i materiali di imballaggio sono riciclabili e soggetti alla responsabilità estesa del produttore. Per un migliore trattamento dei rifiuti, smaltirli separatamente seguendo i diversi simboli della raccolta differenziata. Il logo Triman è valido solamente per la Francia.

Le batterie/gli accumulatori difettosi o usati devono essere riciclati secondo la direttiva 2006/66/CE e relative modifiche. Smaltire le batterie/gli accumulatori e/o il prodotto presso i punti di raccolta indicati.

Uno smaltimento scorretto delle batterie/gli accumulatori procura danni all'ambiente!

È vietato smaltire le batterie/gli accumulatori con i rifiuti domestici. Possono contenere metalli pesanti nocivi e sono soggetti a smaltimento come rifiuti speciali. I simboli chimici dei metalli pesanti sono i seguenti: Cd = cadmio, Hg = mercurio, Pb = piombo. Consegnare, pertanto, le batterie/gli accumulatori esausti presso un punto di raccolta comunale.

Garanzia

Il prodotto è stato prodotto secondo severe direttive di qualità e controllato con premura prima della consegna. In caso di difetti del prodotto, l'acquirente può far valere i propri diritti legali nei confronti del venditore. Questi diritti legali non vengono limitati in alcun modo dalla garanzia di seguito riportata.

Questo prodotto è garantito per 3 anni a partire dalla data di acquisto. Il termine di garanzia ha inizio a partire dalla data di acquisto. Conservare lo scontrino di acquisto originale in buone condizioni. Questo documento servirà a documentare l'avvenuto acquisto.

Il prodotto da Lei acquistato dà diritto ad una garanzia di 3 anni a partire dalla data di acquisto. La presente garanzia decade nel caso di danneggiamento del prodotto, di utilizzo o di manutenzione inadeguati.

La prestazione in garanzia vale per diffetti del materiale o di fabbricazione. Questa garanzia non si estende a componenti del prodotto esposti a normale logorio, che possono pertanto essere considerati come componenti soggetti a usura (esempio capacità della batteria, calcificazione, lampade, pneumatici, filtri, spazzole...). La garanzia non si estende oltresì a danni che si verificano su componenti delicati (esempio interruttori, batterie, parti realizzate in vetro, schermi, accessori vari) nonché danni derivanti dal trasporto o altri incidenti.

Gestione dei casi in garanzia

Per garantire un rapido disbrigo delle proprie pratiche, seguire le istruzioni seguenti:

Per ogni richiesta si prega di conservare lo scontrino e il codice dell'articolo (IAN 421059_2201) come prova d'acquisto.
Il numero d'articolo può essere dedotto dalla targhetta, da un'incisione, dal frontespizio delle istruzioni (in basso a sinistra) oppure dall'adesivo applicato sul retro o sul lato inferiore.
In caso di disfunzioni o avarie, contattare innanzitutto i partner di assistenza elencati di seguito telefonicamente oppure via e-mail.
Si può inviare il prodotto ritenuto difettoso all'indirizzo del centro di assistenza indicato con spedizione esente da affrancatura, completo del documento di acquisto (scontrino) e della dichiarazione del difetto, specificando anche quando tale difetto si è verificato.

Assistenza

IT **Assistenza Italia**
Tel.: 800790789
E-Mail: owim@lidl.it

CE

IT IT

Az alkalmazott piktogramok jelmagyarázata

	Biztonsági tudnivalók Kezelési utasítások
CE	A CE-jelzés a termékre vonatkozó releváns EU-irányelvek betartását jelöli.

Autóversenypálya

Bevezető

Gratulálunk új termékének vásárlása alkalmából. Ezzel a döntéssel vállalatunk értékes termékre mellett döntött. A használati utasítás ezen termék része. A biztonságra, a használatra és a megsemmisítésre vonatkozó fontos tudnivalókat tartalmazza. A termék használata előtt ismerje meg az összes használati és biztonsági tudnivalót. A terméket csak a leírtak szerint és a megadott felhasználási területeken alkalmazza. A termék harmadik személy számára való továbbadása esetén kézbesítse vele annak a teljes dokumentációját is.

Rendeltetésszerű használat

A termék csak magánhasználatosokban történő használatra készült. A termék nem közületi felhasználásra készült.

A csomag tartalma

12 hajlított sín A
3 egyenes sín B
1 árambemenet pályaszakasz C
8 vezetődarab D
2 hidásszekértelés E
6 oszlop F, G
1 start- és céltábla H
2 kezelő I
2 versenyautó J
2 matrica készlet (versenyautókhoz) K, L
1 használati útmutató

Biztonsági tudnivalók

FIGYELEM. 36 hónaposnál fiatalabb gyermekek számára nem alkalmas. Hosszú zsinór. Fojtásveszély.

FIGYELEM. 36 hónaposnál fiatalabb gyerekeknek nem alkalmas. Apró alkatrészek. Fulladásveszély.

FIGYELEM. Csak felnőttek közvetlen felügyelete mellett használható.

FIGYELEM. A csomagolóanyagok nem a játék tartozékai és biztonsági okok miatt mindig távolítsa el ezeket, mielőtt azt odaadja a gyermekeknek játszani.

- Későbbiekben felmerülő kérdések esetére őrizze meg a csomagolást.
- A termék 3 éves kor feletti gyerekek számára ajánlott.

Tudnivalók az elemek kezeléséhez

- Ügyeljen rá, hogy helyesen helyezze be az elemeket. Mindig kövesse a termék és elemgyártó utasítását.
- Soha ne vegyítse az alkáli-, az általános (szén-cink) vagy az újratölthető (nikkel-fémhidrid) elemeket.
- Kizárólag azonos vagy egységes típusú (javasolt szerint) elemeket használjon.
- Eltérő rendelkezés hiányában ne használjon ÚJRATÖLTHETŐ elemeket.
- Az elemeket felnőttek cseréljék.
- Soha ne dobja az elemeket/akkukat tűzbe vagy vízbe.
- A nem tölthető elemeket nem szabad ismét feltölteni.
- Az akkumulátorokat felnőtt felügyelete mellett szabad feltölteni.
- Feltöltés előtt az akkumulátorokat el kell távolítani a játékból.
- Eltérő elemtípusokat vagy új és használt elemeket tilos együtt használni.
- Az elemeket a helyes polaritásnak megfelelően kell behelyezni.
- A lemerült elemeket el kell távolítani a játékból.
- A csatlakozó pólusokat semmi esetre se zárja rövidre.

Az üzembe helyezés előtt

A használatbavétel előtt olvassa el gondosan az alábbi utasításokat, hogy elkerülje a sérüléseket és a károkat:

- A használatbavétel előtt bizonyosodjon meg róla, hogy a használt szakaszrészeken a nyomók tiszták. Adott esetben távolítsa el az akadályokat vagy idegen testeket.

FIGYELEM! Az akadályok és idegen testek az üzemeltetés közben rövidzárlatot okozhatnak.

- Győződjön meg róla, hogy a használt szakaszrészek (A, B, C), a versenyautók J és a kezelő I helyesen lett telepítve, mivel a versenyautók J egyébként csak lassan vagy egyáltalán nem tudnak menni.
- Ne nyomja meg a kezelő gombját I amikor viszszatartja a versenyautót J. A versenyautók J egyébként megsérülhetnek.

Összeszerelés

- Szerelje össze a start- és céltáblát H (lásd 2. ábra).
- Matricázza fel az A, B és H részeket a 2. ábra szerint.
- Az összeszerelésekor tartsa szorosan a sineket A, B és kösse össze őket a 3. ábra szerint.
- Ne kösse össze a sineket A, B ha az összekötetések hajlottak vagy sérültek. Az esetlegesen elhajlat részeket egy fogó segítségével hajtsa egyenesre.
- Szerelje össze az E, F és G hídelemeket a 4. ábra szerint. A vezetődarabokkal D rögzítse a kanyargós pályaszakaszokat (lásd 5. ábra).
- Vegye le az elemtartófedelet a kezelő I hátoldaláról. Helyezzen be egy 1,5 V ⎓, „C" méretű, LR14 elemet az elemrekeszbe (lásd 6. ábra). Ennek során ügyeljen a helyes polaritásra.
- Zárja le az elemrekeszt úgy, hogy az elemrekesztelefet ráhelyezi a kezelő I elemrekeszére (lásd 6. ábra).
- Csatlakoztassa a kezelőt I úgy, hogy a kezelő I csatlakozóvezetékét az árambemenetsín C megfelelő csatlakozójába dugja (lásd 7. ábra).
- Matricázza fel a versenyautót J a matrica készlet K és L (lásd 8. ábra).
- Győződjön meg róla, hogy a kerekek és az abroncsok helyesen lettek felszerelve a versenyautóra J (lásd 9. ábra).

Használat

- Használat előtt győződjön meg róla, hogy a versenyautó J olján lévő elektromos összekötési kosz, szőr és por mentes. Ügyeljen a helyes elektromos összekötésre (lásd 10. ábra).
- A versenyautókat J fegye egy-egy nyomba (lásd 11. ábra).
- Nyomja meg a kezelő I gombját, hogy a versenyautót J működésbe hozza.

Tudnivaló: 20-30 perc után alapozan tisztítsa meg a használt szakaszrészek felületét egy tiszta és száraz ronggyal.

HU HU

- **OBS.** Alt emballagemateriale er ikke del af legetøjet og skal altid fjernes af sikkerhedsmæssige årsager, før produktet gives til børn.
- Opbevar emballagen til senere henvendelser.
- Produktet er egnet til børn fra 3 år.

Bemærkninger til håndtering af batterier

- Sørg for at isætte batterierne korrekt. Følg altid produkt- og batteriproducentens instruktioner.
- Bland aldrig alkaliske, standard (kul-zink) eller genopladelige (nikkel-metalhydrid) batterier.
- Der må kun bruges batterier af samme eller tilsvarende type (som anbefalet).
- Brug ikke GENOPLADELIGE batterier, medmindre andet er angivet.
- Batterier bør skiftes af en voksen.
- Smid batterier/genopladelige batterier aldrig ind i ild eller vand.
- Batterier som ikke er genopladelige må ikke oplades igen.
- Genopladelige batterier må kun oplades under opsyn af voksne.
- Genopladelige batterier skal fjernes fra legetøjet, før de oplades.
- Anvend ikke forskellige batteri-type og bland ikke nye og brugte batterier.
- Indsæt batterierne i forhold til den rigtige polaritet.
- Udtjente batterier skal tages ud af legetøjet.
- Kortslut aldrig forbindelsespolerne.

Inden ibrugtagningen

Læs følgende instruktioner omhyggeligt for at undgå personskader og materielle skader:

- Før ibrugtagning skal det sikres, at sporene af de anvendte skinneelementer er rene. Fjern i givet fald forhindringer eller fremmedlegemer.

OBS! Forhindringer eller fremmedlegemer kan forårsage en kortslutning under brug.

- Sørg for, at de brugte skinneelementer A, B, C, racerbilerne J og controllerne I er installeret korrekt, ellers vil racerbilerne J kære langsomt eller slet ikke.
- Tryk ikke på controllerens I knap, mens du holder racerbilerne J. Racerbilerne J kan ellers blive beskadigede.

DK DK

Montering

- Monter start- og målskiltet H (se afbildning 2).
- Beklæb dele A, B og H som vist i afbildning 2.
- Hold ved montering fast i skinnerne A, B og forbind dem med hinanden som vist i afbildning 3.
- Forbind skinnerne A, B ikke med hinanden, hvis forbindelserne er bøjede eller beskadigede. Brug en tang til at rette eventuelle bøjede forbindelser.
- Monter broelementerne E, F og G som vist på afbildning 4. Fastgør de buede skinneelementer med styrestykkerne D (se afbildning 5).
- Tag batterirumslåget på bagsiden af controlleren I af. Isæt et batteri 1,5 V ⎓, størrelse "C", LR14 i batterirummet (se afbildning 6). Vær derved opmærksom på den rigtige polaritet.
- Luk batterirummet, idet du igen sætter batterirumslåget på batterirummet af controlleren I (se afbildning 6).
- Tilslut controllerne I ved at indsætte tilslutningsledningerne af controllerne I i de tilsvarende tilslutninger af strømindgangsskinnen C (se afbildning 7).
- Sæt klistermærkerne på racerbilerne J ved hjælp af klistermærke-sættet K og L (se afbildning 8).
- Sørg for at hjul og dæk monteres korrekt på racerbilerne J (se afbildning 9).

Anvendelse

- Kontroller før brug, at kontakterne på undersiden af racerbilerne J er fri for snavs, hår og støv. Vær opmærksom på den rigtige position af konta