PARKSIDE®

PDF ONLINE
parkside-diy.com



LED INSPECTION LAMP
LED-INSPEKTIONSLAMPE
LAMPE D'INSPECTION À LED PRSK 6 B2

GB / IE / NI / MT
LED INSPECTION LAMP
Operating instructions

FR / BE / CH
LAMPE D'INSPECTION À LED
Mode d'emploi

IT / CH / MT
LAMPADA DI ISPEZIONE A LED
Istruzioni per l'uso

PT
LÂMPADA LED DE INSPEÇÃO
Manual de instruções

DE / AT / BE / CH
LED-INSPEKTIONSLAMPE
Bedienungsanleitung

NL / BE
LED INSPECTIELAMP MET
Gebruiksaanwijzing

ES
LÁMPARA DE INSPECCIÓN LED
Instrucciones de uso

IAN 516385_2510

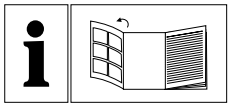

GB / IE / NI / MT

Before reading, unfold the page containing the illustrations and familiarise yourself with all functions of the device.

DE / AT / BE / CH

Klappen Sie vor dem Lesen die Seite mit den Abbildungen aus und machen Sie sich anschließend mit allen Funktionen des Gerätes vertraut.

FR / BE / CH

Avant de lire le mode d'emploi, ouvrez la page contenant les illustrations et familiarisez-vous ensuite avec toutes les fonctions de l'appareil.

NL / BE

Vouw vóór het lezen de pagina met de afbeeldingen open en maak u vertrouwd met alle functies van het apparaat.

IT / CH / MT

Prima di leggere aprire la pagina con le immagini e prendere confidenza con le diverse funzioni dell'apparecchio.

ES

Antes de empezar a leer abra la página que contiene las imágenes y, en seguida, familiarícese con todas las funciones del dispositivo.

PT

Antes de começar a ler abra na página com as imagens e, de seguida, familiarize-se com todas as funções do aparelho.

English	Operating instructions	Page	1
Deutsch	Bedienungsanleitung	Seite	5
Français	Mode d'emploi	Page	9
Nederlands	Gebruiksaanwijzing	Pagina	15
Italiano	Istruzioni per l'uso	Pagina	19
Español	Instrucciones de uso	Página	23
Português	Manual de instruções	Página	27

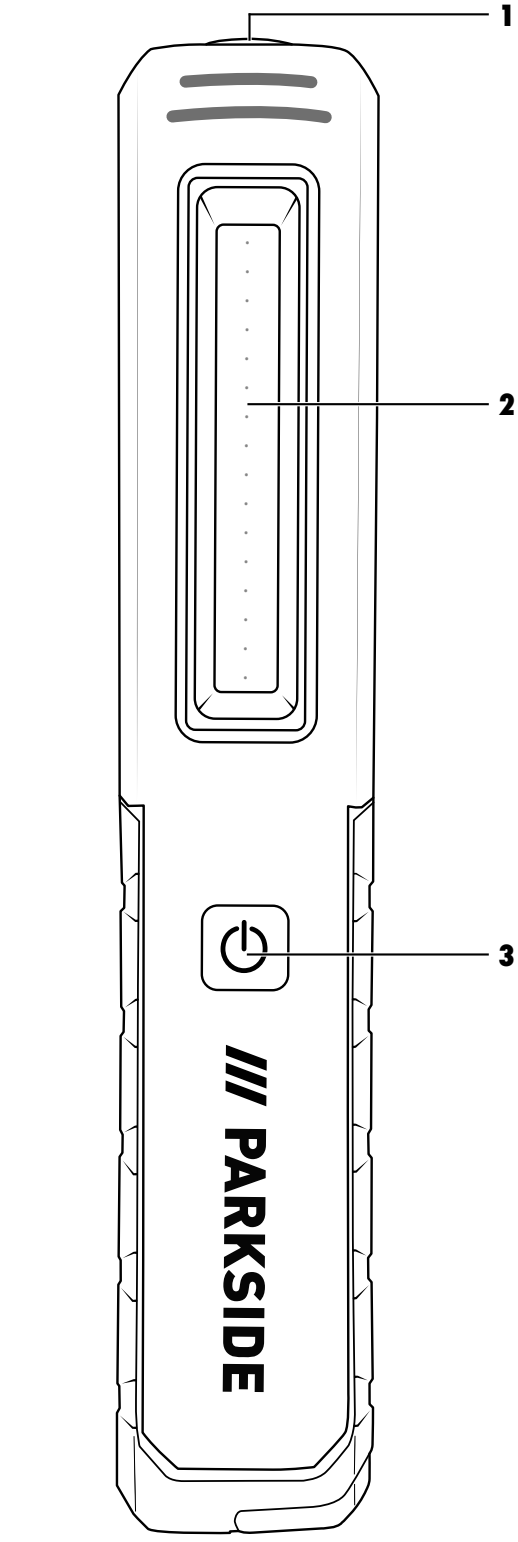
1
2
3
PARKSIDE

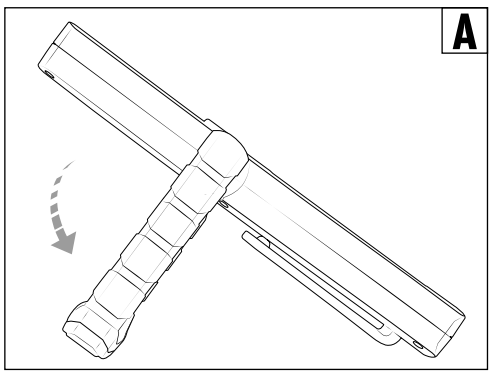
A

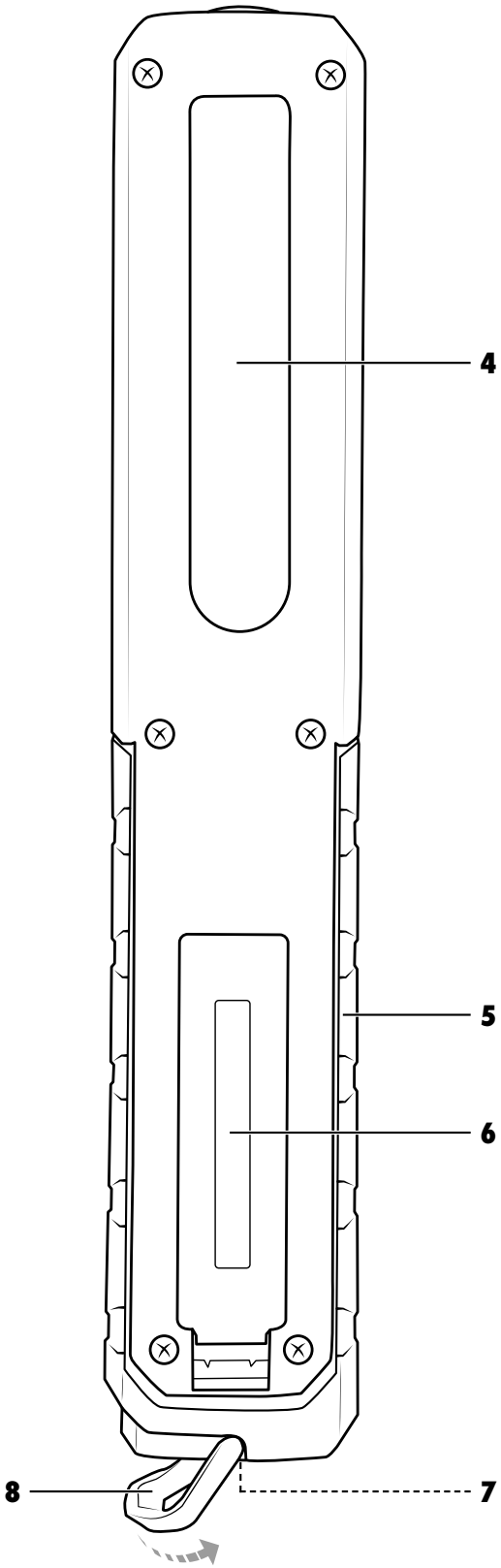
4
5
6
7
8

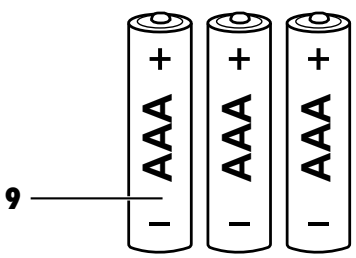
9
AAA
AAA
AAA

Contents

1. Intended use 2

2. Warnings and symbols used 2

3. Safety information 2

3.1. Basic safety instructions 2

3.2. Safety instructions for handling batteries. 2

4. Package contents 3

5. Technical data 3

6. Appliance description 3

7. Operation and use 3

8. Maintenance and cleaning 3

9. Storage 3

10. Disposal 3

10.1. Disposal of appliance and packaging. 3

10.2. Disposal of batteries 3

11. Kompernass Handels GmbH warranty 3

11.1. Service 4

11.2. Importer 4

1. Intended use

The product is exclusively intended for private use in dry indoor spaces, such as workshops or garages. The product is not intended for commercial use or for other areas of use.
This product is not suitable for lighting rooms in houses.

2. Warnings and symbols used

The following warnings and symbols are used in these operating instructions, on the packaging and on the appliance (where applicable):

⚠	**DANGER!** A warning with this symbol and the signal word "DANGER" indicates an imminently hazardous situation that will result in death or serious injury if not avoided.
⚠	**WARNING!** A warning with this symbol and the signal word "WARNING" indicates a potentially hazardous situation that could result in death or serious injury if not avoided.
⚠	**CAUTION!** A warning with this symbol and the signal word "CAUTION" indicates a potentially hazardous situation that could result in a minor or moderate injury if not avoided.
!	**ATTENTION!** A warning with this symbol and the signal word "ATTENTION" indicates a potential situation that could result in property damage if not avoided.
i	**Note:** A note identifies additional information that facilitates the use of the appliance.
	Read the instructions. Note all instructions regarding safety and use before using the product. Please pass all product documentation on to any future owner.
⎓	DC current/voltage
CE	This product satisfies the requirements of the applicable European and national regulations.
	Dispose of the packaging in an environmentally responsible manner.
a b	The packaging is made of recyclable materials. Observe the labelling on the packaging material when sorting for disposal: The material is labelled with abbreviations (a) and numbers (b) with the following meanings: 1-7: plastics, 20-22: paper and cardboard, 80-98: composites.
ES/PT AZUL ES/PT	The packaging contains paper and/or cardboard components.
UK CA	This mark confirms that the product complies with the product safety requirements applicable in the UK.
FR Cet appareil et ses piles se recyclent · À DÉPOSER EN MAGASIN ou À DÉPOSER EN DÉCHÈTERIE · Points de collecte sur www.quefairedemesdechets.fr Privilégiez la réparation ou le don de votre appareil !	
FR	
FR	**FR:** The product, its packaging and the operating instructions are recyclable. They are subject to an extended manufacturer responsibility and will be collected separately.

3. Safety information

3.1. Basic safety instructions

- This appliance may be used by children aged 8 years and above and by persons with limited physical, sensory or mental capabilities or lack of experience and knowledge, provided that they are under supervision or have been told how to use the appliance safely and are aware of the potential risks. Do not allow children to use the appliance as a toy. Cleaning and user maintenance tasks may not be carried out by children unless they are supervised.
- Do not operate the appliance if it is damaged.
- Protect the appliance from moisture and damp. Never immerse the appliance in water or other liquids!
- Do not make any changes or repairs to the appliance. The LEDs cannot and may not be replaced. When the LEDs reach the end of their lifespan, the entire appliance must be replaced.
- Never look directly into the light from the appliance and do not direct it into the eyes of other people. This could result in visual impairment.

3.2. Safety instructions for handling batteries

Please observe the following when handling batteries:

⚠ WARNING!

Mishandling the batteries can cause fires, explosions, leakages or other hazards!

- Keep batteries out of the reach of children.
- Make sure that no one can swallow the batteries.
- If a battery is swallowed, seek medical assistance immediately.
- Always use the stated battery type.
- Never try to recharge non-rechargeable batteries.
- Remove rechargeable batteries from the appliance before recharging them.
- Do not throw batteries into a fire or water.
- Never expose batteries to high temperatures or direct sunlight.
- Never open or deform batteries.
- Do not short-circuit the terminals.
- Remove depleted batteries from the appliance and dispose of them safely.
- Do not use different types of batteries together or mix new batteries with used batteries.
- Always ensure that the batteries are installed in the appliance with the correctly aligned polarity.
- If you do not intend to use the appliance for an extended period, remove the batteries.
- Check the condition of the batteries at regular intervals. Leaking batteries can cause injuries as well as damage to the appliance.

■ Always use protective gloves when handling leaking batteries! Clean the battery and appliance contacts as well as the battery compartment with a dry cloth. Do not let the chemicals get into contact with your skin and mucous membranes, especially your eyes. In case of contact with chemicals, wash the affected area with plenty of water and immediately seek medical attention.

4. Package contents

- LED inspection wand
- 3 alkaline batteries (AAA/Micro/LR03)
- Instructions for use

ⓘ Note

► The LED inspection wand and its package contents are part of the wheel brace set PRSK 6 B2.

5. Technical data

Power supply	3 x 1.5 V ⎓ (DC)
LED power consumption Front / side light	1 W (SMD) / 3 W (COB)
LED illumination Front / side light	50 lumens / 150 lumens
LED operating time Front / side light	Approx. 70 hours / approx. 65 hours
LED lifespan Front / side light	Approx. 10,000 hours
Protection class	3 ⧫III⧫
Battery type	AAA/Micro/LR03

6. Appliance description

1 Front light (SMD-LED)
2 Side light (COB-LED)
3 On/Off switch ⏻
4 Clip
5 Stand (fold-out)
6 Battery compartment cover
7 Magnet
8 Hook (fold-out)
9 Batteries

7. Operation and use

♦ Remove the battery compartment cover **(6)** from the appliance. Insert the three batteries **(9)** into the battery compartment as per the indicated polarity. Place the battery compartment coverback on the appliance.

♦ Press the On/Off switch ⏻ **(3)**:
Press 1x: Front light **(1)** on
Press 2x: Side light **(2)** on, front light off
Press 3x: Appliance off

ⓘ Note

► Replace the batterieswhen the brightness of the front light/ side lightdecreases.

♦ Use the fold-out stand **(5)** (see Fig. A), the fold-out hook **(8)** or the magnet **(7)** to optimally position the appliance for use.

ⓘ Note

► Ensure that the fixture on which the appliance is suspended or attached is able to support the weight of the appliance.

8. Maintenance and cleaning

♦ The appliance is maintenance-free. The LEDs of the appliance cannot be replaced.

♦ Do not use any liquids or cleaning agents for cleaning as these can damage the appliance. Only clean the outside of the appliance with a soft, dry cloth. For stubborn soiling use a lightly moistened cloth.

9. Storage

♦ Store the appliance in the intended compartment of the wheel brace set. Store it in a dry and clean place without direct sunlight.

10. Disposal

10.1. Disposal of appliance and packaging



The symbol of the crossed-out wheelie bin means that this appliance may not be disposed of in regular household waste at the end of its service life. The appliance must be deposited at an established collection point, recycling centre or disposal company.

Please erase all personal data before returning an appliance.

Before returning an appliance, please remove any batteries that are not permanently enclosed within the old appliance as well as any light sources that can be removed without destroying the appliance. Then dispose of these items separately.

If the rechargeable batteries are permanently installed, you must indicate during disposal that the appliance contains a battery.

Dispose of the packaging in an environmentally friendly manner.

10.2. Disposal of batteries



Batteries/rechargeable batteries must be treated as hazardous waste and must therefore be disposed of in an environmentally sound manner by appropriate bodies (dealers, specialist dealers, public municipal bodies, commercial disposal companies). Batteries/rechargeable batteries may contain toxic heavy metals.

The heavy metals contained are identified by letters below the symbol: Cd = cadmium, Hg = mercury, Pb = lead.

For this reason, do not dispose of batteries/rechargeable batteries in domestic waste. Take them to a specialist collection point.

Only return batteries that are fully discharged.

11. Kompernass Handels GmbH warranty

Dear Customer,

This appliance has a 3-year warranty valid from the date of purchase. If included with the product on delivery, the battery packs of the X12V and X20V Team series also come with a 3-year warranty from the date of purchase. If this product has any faults, you, the buyer, have certain statutory rights. Your statutory rights are not restricted in any way by the warranty described below.

Warranty conditions

The warranty period starts on the date of purchase. Please keep your receipt in a safe place. This will be required as proof of purchase. If any material or manufacturing fault occurs within three years of the date of purchase of the product, we will either repair or replace the product for you or refund the purchase price (at our discretion). This warranty service requires that you present the defective appliance and the proof of purchase (receipt) within the three-year warranty period, along with a brief written description of the fault and of when it occurred.

If the defect is covered by the warranty, your product will either be repaired or replaced by us. The repair or replacement of a product does not signify the beginning of a new warranty period.

Warranty period and statutory claims for defects

The warranty period is not prolonged by repairs effected under the warranty. This also applies to replaced and repaired components. Any damage and defects present at the time of purchase must be reported immediately after unpacking. Repairs carried out after expiry of the warranty period shall be subject to a fee.

Scope of the warranty

This appliance has been manufactured in accordance with strict quality guidelines and inspected meticulously prior to delivery.

The warranty covers material faults or production faults. The warranty does not cover product parts that are subject to normal wear and tear and can therefore be considered wearing parts, such as saw blades, replacement blades, abrasive papers, etc. or for damage to fragile parts, such as switches or parts made of glass.

The warranty does not apply if the product has been damaged, improperly used or improperly maintained. The directions in the operating instructions for the product regarding proper use of the product are to be strictly followed. Uses and actions that are discouraged in the operating instructions or which are warned against must be avoided.

This product is intended solely for private use and not for commercial purposes. The warranty shall be deemed void in cases of misuse or improper handling, use of force and modifications / repairs which have not been carried out by one of our authorised Service centres.

The warranty does not apply to

- Normal reduction of the battery capacity over time
- Commercial use of the product
- Damage to or alteration of the product by the customer
- Non-compliance with safety and maintenance instructions, operating errors
- Damage caused by natural hazards

Warranty claim procedure

To ensure quick processing of your case, please observe the following instructions:

- Please have the till receipt and the item number (IAN) 516385_2510 available as proof of purchase.
- You will find the item number on the type plate on the product, an engraving on the product, on the front page of the operating instructions (below left) or on the sticker on the rear or bottom of the product.
- If functional faults or other defects occur, please first contact the service department listed below by telephone or use our contact form, which you can find on parkside-diy.com in the Service category.
- You can return a defective product to us free of charge to the service address that will be provided to you. Ensure that you enclose the proof of purchase (till receipt) and information about what the defect is and when it occurred.

11.1. Service

GB **Service Great Britain**
Tel.: 0800 051 897 0
Contact form on parkside-diy.com

IE **Service Ireland**
Tel.: 1800 851251
Contact form on parkside-diy.com

NI **Service Northern Ireland**
Tel.: 08081 013435
Contact form on parkside-diy.com

MT **Service Malta**
Tel.: 80065168
Contact form on parkside-diy.com

IAN 516385_2510

11.2. Importer

For EU market

KOMPERNASS HANDELS GMBH
BURGSTRASSE 21
44867 BOCHUM
GERMANY
www.kompernass.com

For GB market

Lidl Great Britain Ltd
Lidl House 14 Kingston Road
Surbiton
KT5 9NU

Inhaltsverzeichnis

1. Bestimmungsgemäßer Gebrauch 6

2. Verwendete Warnhinweise und Symbole 6

3. Sicherheitshinweise 6

3.1. Grundlegende Sicherheitshinweise 6

3.2. Sicherheitshinweise zum Umgang mit Batterien 6

4. Lieferumfang 7

5. Technische Daten 7

6. Gerätebeschreibung 7

7. Bedienung und Betrieb 7

8. Wartung und Reinigung 7

9. Aufbewahrung 7

10. Entsorgung 7

10.1. Gerät und Verpackung entsorgen. 7

10.2. Batterien entsorgen 7

11. Garantie der Kompernaß Handels GmbH 8

11.1. Service 8

11.2. Importeur 8

1. Bestimmungsgemäßer Gebrauch

Dieses Produkt ist ausschließlich für den privaten Gebrauch in trockenen Innenräumen, z. B. in Werkstätten oder Garagen, geeignet. Das Produkt ist nicht für den gewerblichen Gebrauch oder für andere Einsatzbereiche bestimmt.
Dieses Produkt ist nicht zur Raumbeleuchtung im Haushalt geeignet.

2. Verwendete Warnhinweise und Symbole

In der vorliegenden Bedienungsanleitung, auf der Verpackung und dem Gerät werden folgende Warnhinweise und Symbole verwendet (falls zutreffend):

⚠	**GEFAHR!** Ein Warnhinweis mit diesem Symbol und dem Signalwort „GEFAHR" kennzeichnet eine unmittelbar bevorstehende Gefährdungssituation, die, wenn sie nicht vermieden wird, den Tod oder eine schwere Verletzung zur Folge hat.
⚠	**WARNUNG!** Ein Warnhinweis mit diesem Symbol und dem Signalwort „WARNUNG" kennzeichnet eine mögliche Gefährdungssituation, die, wenn sie nicht vermieden wird, den Tod oder eine schwere Verletzung zur Folge haben könnte.
⚠	**VORSICHT!** Ein Warnhinweis mit diesem Symbol und dem Signalwort „VORSICHT" kennzeichnet eine mögliche Gefährdungssituation, die, wenn sie nicht vermieden wird, eine geringfügige oder mäßige Verletzung zur Folge haben könnte.
!	**ACHTUNG!** Ein Warnhinweis mit diesem Symbol und dem Signalwort „ACHTUNG" kennzeichnet eine mögliche Situation, die, wenn sie nicht vermieden wird, einen Sachschaden zur Folge haben könnte.
i	**Hinweis**: Ein Hinweis kennzeichnet zusätzliche Informationen, die den Umgang mit dem Gerät erleichtern.
	Anleitung lesen. Vor Benutzung des Produkts alle Bedien- und Sicherheitshinweise beachten. Bei Weitergabe des Produkts an Dritte alle Unterlagen mit aushändigen.
⎓	Gleichstrom/-spannung
CE	Dieses Produkt erfüllt die Anforderungen der geltenden europäischen und nationalen Richtlinien.
	Führen Sie die Verpackung einer umweltgerechten Entsorgung zu.
b a	Verpackung aus recyclebaren Materialien. Beachten Sie die Kennzeichnung der Verpackungsmaterialien bei der Abfalltrennung: Diese sind gekennzeichnet mit Abkürzungen (a) und Ziffern (b) mit folgender Bedeutung: 1-7: Kunststoffe, 20-22: Papier und Pappe, 80-98: Verbundstoffe.
ES/PT AZUL ES/PT	Die Verpackung enthält Bestandteile aus Papier und/oder Pappe.
UK CA	Dieses Zeichen bestätigt, dass das Produkt den in Großbritannien geltenden Anforderungen an die Produktsicherheit entspricht.
FR Cet appareil et ses piles se recyclent · À DÉPOSER EN MAGASIN · OU · À DÉPOSER EN DÉCHÈTERIE · Points de collecte sur www.quefairedemesdechets.fr · Privilégiez la réparation ou le don de votre appareil !	
FR	
FR	**FR**: Das Produkt, die Verpackung und die Bedienungsanleitung sind recycelbar, unterliegen einer erweiterten Herstellerverantwortung und werden getrennt gesammelt.

3. Sicherheitshinweise

3.1. Grundlegende Sicherheitshinweise

- Dieses Gerät kann von Kindern ab 8 Jahren und darüber sowie von Personen mit verringerten physischen, sensorischen oder mentalen Fähigkeiten oder Mangel an Erfahrung und Wissen benutzt werden, wenn sie beaufsichtigt oder bezüglich des sicheren Gebrauchs des Gerätes unterwiesen wurden und die daraus resultierenden Gefahren verstehen. Kinder dürfen nicht mit dem Gerät spielen. Reinigung und Benutzerwartung dürfen nicht von Kindern ohne Beaufsichtigung durchgeführt werden.
- Nehmen Sie das Gerät nicht in Betrieb, wenn es beschädigt ist.
- Schützen Sie das Gerät vor Nässe und Feuchtigkeit. Tauchen Sie das Gerät niemals in Wasser oder andere Flüssigkeiten!
- Nehmen Sie keine Änderungen oder Reparaturen am Gerät vor. Die LEDs können und dürfen nicht ausgetauscht werden. Sollten die LEDs am Ende ihrer Lebensdauer ausfallen, muss das ganze Gerät ersetzt werden.
- Schauen Sie nicht direkt in das Licht des Gerätes und richten Sie es nicht auf die Augen anderer Menschen. Dies kann zur Beeinträchtigung der Sehkraft führen.

3.2. Sicherheitshinweise zum Umgang mit Batterien

Für den Umgang mit Batterien beachten Sie bitte folgendes:

⚠ WARNUNG!

Eine falsche Handhabung von Batterien kann zu Feuer, Explosionen, Auslaufen gefährlicher Stoffe oder anderen Gefahrensituationen führen!

- Lassen Sie niemals zu, dass Batterien in die Hände von Kindern gelangen.
- Achten Sie darauf, dass niemand Batterien verschluckt.
- Nehmen Sie sofort medizinische Hilfe in Anspruch, wenn Sie oder eine andere Person eine Batterie verschluckt hat.
- Verwenden Sie ausschließlich den angegebenen Batterietyp.
- Laden Sie nicht-wiederaufladbare Batterien niemals wieder auf.
- Entfernen Sie wiederaufladbare Batterien aus dem Gerät, bevor diese geladen werden.
- Werfen Sie Batterien niemals in Feuer oder Wasser.
- Setzen Sie Batterien keinen hohen Temperaturen und direkter Sonneneinstrahlung aus.
- Öffnen oder verformen Sie niemals Batterien.
- Schließen Sie die Anschlussklemmen nicht kurz.
- Entfernen Sie leere Batterien aus dem Gerät und entsorgen Sie sie sicher.
- Verwenden Sie keine unterschiedlichen Batterietypen oder neue und gebrauchte Batterien zusammen.
- Setzen Sie Batterien immer mit der richtigen Polarität in das Gerät ein.
- Entnehmen Sie die Batterien, wenn Sie das Gerät längere Zeit nicht verwenden.

- Überprüfen Sie regelmäßig die Batterien. Auslaufende Batterien können zu Verletzungen führen und Beschädigungen am Gerät verursachen.
- Verwenden Sie bei ausgelaufenen Batterien Schutzhandschuhe! Reinigen Sie die Batterie- und Gerätekontakte sowie das Batteriefach mit einem trockenen Tuch. Vermeiden Sie den Kontakt von Haut und Schleimhäuten insbesondere Ihrer Augen mit den Chemikalien. Spülen Sie bei Kontakt die Chemikalien mit viel Wasser ab und nehmen sofort medizinische Hilfe in Anspruch.

4. Lieferumfang

- LED-Inspektionslampe
- 3 Alkaline-Batterien (AAA/Micro/LR03)
- Bedienungsanleitung

Hinweis

► Die LED-Inspektionslampe und ihr Lieferumfang sind Bestandteil des Radkreuz-Sets PRSK 6 B2.

5. Technische Daten

Spannungsversorgung	3 x 1,5 V ⎓ (Gleichstrom)
Leistung LED Front-/Seitenlampe	1 W (SMD)/3 W (COB)
Lichtstrom LED Front-/Seitenlampe	50 Lumen/150 Lumen
Leuchtdauer LED Front-/Seitenlampe	ca. 70 Stunden/ca. 65 Stunden
Lebensdauer LED Front-/Seitenlampe	ca. 10.000 Stunden
Schutzklasse	3 ⧫III⧫
Batterietyp	AAA/Micro/LR03

6. Gerätebeschreibung

(Abbildungen siehe Ausklappseite)

1 Frontlampe (SMD-LED)
2 Seitenlampe (COB-LED)
3 Ein-/Ausschalter ⏻
4 Clip
5 Ständer (ausklappbar)
6 Batteriefachdeckel
7 Magnet
8 Haken (ausklappbar)
9 Batterien

7. Bedienung und Betrieb

- Entfernen Sie den Batteriefachdeckel **(6)** vom Gerät. Legen Sie die drei Batterien **(9)** gemäß der im Batteriefach angegebenen Polarität ein. Bringen Sie den Batteriefachdeckel wieder am Gerät an.
- Drücken Sie den Ein-/Ausschalter ⏻ **(3)**:
  1 x drücken: Frontlampe **(1)** an
  2 x drücken: Seitenlampe **(2)** an, Frontlampe erlischt
  3 x drücken: Gerät aus

Hinweis

► Wechseln Sie die Batterien, wenn die Leuchtkraft der Frontlampe/Seitenlampe abnimmt.

- Verwenden Sie den ausklappbaren Ständer **(5)** (siehe Abb. A), den ausklappbaren Haken **(8)** oder den Magneten **(7)**, um das Gerät optimal für den Einsatz zu positionieren.

Hinweis

► Beachten Sie, dass die Vorrichtung, an der das Gerät aufgehängt oder befestigt wird, für das Gewicht des Gerätes geeignet sein muss.

8. Wartung und Reinigung

- Das Gerät ist wartungsfrei. Die LEDs des Gerätes können nicht ausgetauscht werden.
- Verwenden Sie zur Reinigung keine Flüssigkeiten oder Reinigungsmittel, da diese das Gerät beschädigen können. Reinigen Sie das Gerät von außen mit einem weichen, trockenen Tuch. Verwenden Sie bei stärkeren Verschmutzungen ein leicht angefeuchtetes Tuch.

9. Aufbewahrung

- Bewahren Sie das Gerät im dafür vorgesehenen Fach des Radkreuz-Sets auf. Lagern Sie es an einem trockenen, sauberen Ort ohne direkte Sonneneinstrahlung.

10. Entsorgung

10.1. Gerät und Verpackung entsorgen



Das Symbol der durchgestrichenen Mülltonne bedeutet, dass dieses Gerät am Ende der Nutzungszeit nicht über den Haushaltsmüll entsorgt werden darf. Das Gerät ist bei eingerichteten Sammelstellen, Wertstoffhöfen oder Entsorgungsbetrieben abzugeben.

Für den deutschen Markt gilt:

Zudem sind Vertreiber von Elektro- und Elektronikgeräten sowie Vertreiber von Lebensmitteln zur Rücknahme verpflichtet. LIDL bietet Ihnen Rückgabemöglichkeiten direkt in den Filialen und Märkten an. Rückgabe und Entsorgung sind für Sie kostenfrei.

Beim Kauf eines Neugerätes haben Sie das Recht, ein entsprechendes Altgerät unentgeltlich zurückzugeben. Zusätzlich haben Sie die Möglichkeit, unabhängig vom Kauf eines Neugerätes, unentgeltlich (bis zu drei) Altgeräte abzugeben, die in keiner Abmessung größer als 25 cm sind.

Bitte löschen Sie vor der Rückgabe alle personenbezogenen Daten.

Bitte entnehmen Sie vor der Rückgabe Batterien oder Akkumulatoren, die nicht vom Altgerät umschlossen sind, sowie Lampen, die zerstörungsfrei entnommen werden können und führen diese einer separaten Sammlung zu.

Die Verpackung besteht aus umweltfreundlichen Materialien, die Sie über die örtlichen Recyclingstellen entsorgen können.

Entsorgen Sie die Verpackung umweltgerecht.

10.2. Batterien entsorgen



Batterien sind als Sondermüll zu behandeln und müssen daher durch entsprechende Stellen (Händler, Fachhändler, öffentliche kommunale Stellen, gewerbliche Entsorgungsunternehmen) umweltgerecht entsorgt werden. Batterien/Akkus können giftige Schwermetalle enthalten.

Gekennzeichnet werden die enthaltenen Schwermetalle mit Buchstaben unter dem Symbol:
Cd = Cadmium, Hg = Quecksilber, Pb = Blei.

Werfen Sie Batterien/Akkus daher nicht in den Hausmüll, sondern führen Sie diese einer separaten Sammlung zu.

Geben Sie Batterien/Akkus nur im entladenen Zustand zurück.

11. Garantie der Kompernaß Handels GmbH

Sehr geehrte Kundin, sehr geehrter Kunde,

Sie erhalten auf dieses Gerät 3 Jahre Garantie ab Kaufdatum. Sofern im Lieferumfang enthalten, erhalten Sie auf die Akku-Packs der X12V und X20V Team Serie ebenfalls 3 Jahre Garantie ab Kaufdatum. Im Falle von Mängeln dieses Produkts stehen Ihnen gegen den Verkäufer des Produkts gesetzliche Rechte zu. Diese gesetzlichen Rechte werden durch unsere im Folgenden dargestellte Garantie nicht eingeschränkt.

Garantiebedingungen

Die Garantiefrist beginnt mit dem Kaufdatum. Bitte bewahren Sie den Kassenbon gut auf. Dieser wird als Nachweis für den Kauf benötigt. Tritt innerhalb von drei Jahren ab dem Kaufdatum dieses Produkts ein Material- oder Fabrikationsfehler auf, wird das Produkt von uns – nach unserer Wahl – für Sie kostenlos repariert, ersetzt oder der Kaufpreis erstattet. Diese Garantieleistung setzt voraus, dass innerhalb der Dreijahresfrist das defekte Gerät und der Kaufbeleg (Kassenbon) vorgelegt und schriftlich kurz beschrieben wird, worin der Mangel besteht und wann er aufgetreten ist.

Wenn der Defekt von unserer Garantie gedeckt ist, erhalten Sie das reparierte oder ein neues Produkt zurück. Mit Reparatur oder Austausch des Produkts beginnt kein neuer Garantiezeitraum.

Garantiezeit und gesetzliche Mängelansprüche

Die Garantiezeit wird durch die Gewährleistung nicht verlängert. Dies gilt auch für ersetzte und reparierte Teile. Eventuell schon beim Kauf vorhandene Schäden und Mängel müssen sofort nach dem Auspacken gemeldet werden. Nach Ablauf der Garantiezeit anfallende Reparaturen sind kostenpflichtig.

Garantieumfang

Das Gerät wurde nach strengen Qualitätsrichtlinien sorgfältig produziert und vor Auslieferung gewissenhaft geprüft.

Die Garantieleistung gilt für Material- oder Fabrikationsfehler. Der Garantieumfang erstreckt sich nicht auf Produktteile, die normaler Abnutzung ausgesetzt sind und daher als Verschleißteile angesehen werden können, wie z. B. Sägeblätter, Ersatzklingen, Schleifpapiere, etc. oder auf Beschädigungen an zerbrechlichen Teilen, wie z. B. Schalter oder Teile, die aus Glas gefertigt sind.

Diese Garantie verfällt, wenn das Produkt beschädigt, nicht sachgemäß benutzt oder gewartet wurde. Für eine sachgemäße Benutzung des Produkts sind alle in der Bedienungsanleitung aufgeführten Anweisungen genau einzuhalten. Verwendungszwecke und Handlungen, von denen in der Bedienungsanleitung abgeraten oder vor denen gewarnt wird, sind unbedingt zu vermeiden.

Das Produkt ist nur für den privaten und nicht für den gewerblichen Gebrauch bestimmt. Bei missbräuchlicher und unsachgemäßer Behandlung, Gewaltanwendung und bei Eingriffen, die nicht von unserer autorisierten Serviceniederlassung vorgenommen wurden, erlischt die Garantie.

Garantieleistung gilt nicht bei

- normaler Abnutzung der Akkukapazität
- gewerblichen Gebrauch des Produktes
- Beschädigung oder Veränderung des Produktes durch den Kunden
- Missachtung der Sicherheits- und Wartungsvorschriften, Bedienungsfehler
- Schäden durch Elementarereignisse

Abwicklung im Garantiefall

Um eine schnelle Bearbeitung Ihres Anliegens zu gewährleisten, folgen Sie bitte den folgenden Hinweisen:

- Bitte halten Sie für alle Anfragen den Kassenbon und die Artikelnummer (IAN) 516385_2510 als Nachweis für den Kauf bereit.
- Die Artikelnummer entnehmen Sie bitte dem Typenschild am Produkt, einer Gravur am Produkt, dem Titelblatt der Bedienungsanleitung (unten links) oder dem Aufkleber auf der Rück- oder Unterseite des Produktes.
- Sollten Funktionsfehler oder sonstige Mängel auftreten kontaktieren Sie zunächst die nachfolgend benannte Serviceabteilung telefonisch oder nutzen Sie unser Kontaktformular, das Sie auf parkside-diy.com in der Kategorie Service finden.
- Ein als defekt erfasstes Produkt können Sie dann unter Beifügung des Kaufbelegs (Kassenbon) und der Angabe, worin der Mangel besteht und wann er aufgetreten ist, für Sie portofrei an die Ihnen mitgeteilte Serviceanschrift übersenden.

11.1. Service

DE **Service Deutschland**
Tel.: 0800 8855 300
Kontaktformular auf parkside-diy.com

AT **Service Österreich**
Tel.: 0800 447 750
Kontaktformular auf parkside-diy.com

BE **Service Belgien**
Tel.: 0800 12614
Kontaktformular auf parkside-diy.com

CH **Service Schweiz**
Tel.: 0800 563 601
Kontaktformular auf parkside-diy.com

IAN 516385_2510

11.2. Importeur

Für den EU-Markt

KOMPERNASS HANDELS GMBH
BURGSTRASSE 21
44867 BOCHUM
DEUTSCHLAND
www.kompernass.com

Für den GB-Markt

Lidl Great Britain Ltd
Lidl House 14 Kingston Road
Surbiton
KT5 9NU

Table des matières

1. Utilisation conforme **10**

2. Avertissements et symboles utilisés **10**

3. Avertissements de sécurité **10**

3.1. Consignes de sécurité de base. 10

3.2. Consignes de sécurité relatives à la manipulation des piles 10

4. Matériel fourni **11**

5. Caractéristiques techniques **11**

6. Description de l'appareil **11**

7. Utilisation et fonctionnement **11**

8. Entretien et nettoyage **11**

9. Rangement **11**

10. Recyclage **11**

10.1. Recyclage de l'appareil et de l'emballage 11

10.2. Recyclage des piles/batteries 11

11. Garantie pour Kompernass Handels GmbH (France) **12**

12. Garantie pour Kompernass Handels GmbH (Belgique/Suisse) **13**

13. Service après-vente **13**

14. Importateur **13**

1. Utilisation conforme

Ce produit convient exclusivement à un usage privé dans des locaux secs, p. ex., dans des ateliers ou des garages. Le produit n'est pas conçu pour un usage professionnel ou pour d'autres domaines d'application. Ce produit ne convient pas pour éclairer une pièce dans un logement.

2. Avertissements et symboles utilisés

Les avertissements et symboles suivants sont utilisés (s'il y a lieu) dans le présent mode d'emploi, sur l'emballage et sur l'appareil :

⚠	**DANGER !** Un avertissement accompagné de ce symbole et de la mention « DANGER » désigne une situation dangereuse imminente qui, si elle n'est pas évitée, a pour conséquence d'entraîner la mort ou une blessure grave.
⚠	**AVERTISSEMENT !** Un avertissement accompagné de ce symbole et de la mention « AVERTISSEMENT » désigne une situation possiblement dangereuse qui, si elle n'est pas évitée, peut entraîner la mort ou une blessure grave.
⚠	**PRUDENCE !** Un avertissement accompagné de ce symbole et de la mention « PRUDENCE » annonce une situation possiblement dangereuse qui, si elle n'est pas évitée, pourrait occasionner une blessure légère ou modérée.
!	**ATTENTION !** Un avertissement accompagné de ce symbole et de la mention « ATTENTION » annonce une situation susceptible d'occasionner des dégâts matériels si elle n'est pas évitée.
i	**Remarque :** Une remarque comporte des informations supplémentaires facilitant la manipulation de l'appareil.
	Lire le mode d'emploi. Avant l'utilisation du produit, noter toutes les consignes d'utilisation et de sécurité. En cas de cession du produit à un tiers, remettre également tous les documents.
⎓	Courant/tension continu(e)
CE	Ce produit répond aux exigences des directives européennes et nationales applicables.
	Recyclez l'emballage en respectant les règles environnementales.
a b	Emballage en matériaux recyclables. Pour le tri des déchets, respectez l'identification des matériaux d'emballage : ils sont repérés par des abréviations (a) et des numéros (b) qui ont la signification suivante : 1–7 : plastiques, 20–22 : papier et carton, 80–98 : matériaux composites.
ES/PT AZUL ES/PT	L'emballage se compose d'éléments en papier et/ou en carton.
UK CA	Ce signe confirme que le produit est conforme aux exigences de sécurité en vigueur au Royaume-Uni.
FR Cet appareil et ses piles se recyclent — À DÉPOSER EN MAGASIN ou À DÉPOSER EN DÉCHÈTERIE — Points de collecte sur www.quefairedemesdechets.fr Privilégiez la réparation ou le don de votre appareil !	Le produit, l'emballage et le mode d'emploi sont recyclables, soumis à une responsabilité élargie du fabricant, et sont collectés séparément.

3. Avertissements de sécurité

3.1. Consignes de sécurité de base

- Cet appareil peut être utilisé par des enfants à partir de 8 ans et par des personnes ayant des capacités physiques, sensorielles ou mentales réduites ou disposant de peu d'expérience et/ou de connaissances, à condition qu'ils soient surveillés ou qu'ils aient été initiés à l'utilisation sécurisée de l'appareil et qu'ils aient compris les dangers en résultant. Ne pas laisser les enfants jouer avec l'appareil. Ne pas laisser un enfant effectuer un nettoyage ou une opération d'entretien sans surveillance.
- Ne mettez pas l'appareil en service s'il est endommagé.
- Protégez l'appareil de l'eau et de l'humidité. N'immergez jamais l'appareil dans de l'eau ni dans d'autres liquides !
- Ne procédez à aucune modification ni réparation sur l'appareil. Les LED ne peuvent pas et ne doivent pas être remplacées. Lorsque les LED ont atteint la fin de leur durée de vie, l'appareil dans sa totalité doit être remplacé.
- Ne pas regarder directement dans la lumière de l'appareil et ne pas la diriger vers les yeux d'autres personnes. Cela peut provoquer des troubles de la vision.

3.2. Consignes de sécurité relatives à la manipulation des piles

Veuillez noter que la manipulation de piles est soumise aux précautions suivantes :

⚠ AVERTISSEMENT !

Une manipulation incorrecte des piles peut entraîner un incendie, des explosions, une fuite de substances dangereuses ou d'autres situations dangereuses !

- Tenez toujours les piles hors de portée des enfants.
- Veillez à ce que personne n'avale de pile.
- Si vous ou une autre personne avez avalé une pile, consultez immédiatement un médecin.
- Utilisez exclusivement le type de pile indiqué.
- Ne rechargez jamais des piles non rechargeables.
- Avant de recharger des piles rechargeables, retirez-les de l'appareil.
- Ne jetez jamais les piles dans le feu ou dans l'eau.
- N'exposez jamais les piles à des températures élevées ou à la lumière directe du soleil.
- N'ouvrez ou ne déformez jamais les piles.
- Ne court-circuitez pas les bornes de raccordement.
- Retirez les piles usagées de l'appareil et veillez à leur recyclage sûr.
- N'utilisez pas de types de piles différents ou de piles neuves et usagées ensemble.
- Placez toujours les piles avec la bonne polarité dans l'appareil.
- En cas de non-utilisation prolongée de l'appareil, retirez les piles.
- Vérifiez régulièrement les piles. Les piles qui fuient peuvent provoquer des blessures et endommager l'appareil.

■ Enfilez des gants avant de manipuler des piles qui ont fui ! Nettoyez les contacts des piles et de l'appareil ainsi que le compartiment à piles avec un chiffon sec. Évitez tout contact de la peau et des muqueuses, et notamment des yeux, avec les produits chimiques. En cas de contact, rincez les produits chimiques avec beaucoup d'eau et consultez immédiatement un médecin.

4. Matériel fourni

- Lampe d'inspection à LED
- 3 piles alcalines (AAA/Micro/LR03)
- Mode d'emploi

ⓘ Remarque

► La lampe d'inspection à LED et le matériel fourni font partie intégrante du jeu de clés en croix PRSK 6 B2.

5. Caractéristiques techniques

Alimentation électrique	3 x 1,5 V ⎓ (courant continu)
Puissance LED Lampe frontale/latérale	1 W (SMD)/3 W (COB)
Flux lumineux LED Lampe frontale/latérale	50 lumens/150 lumens
Durée d'éclairage LED Lampe frontale/latérale	env. 70 heures/env. 65 heures
Durée de vie des LED Lampe frontale/latérale	env. 10 000 heures
Classe de protection	3 ⧫III⧫
Type de pile	AAA/Micro/LR03

6. Description de l'appareil

1 Lampe frontale (LED SMD)
2 Lampe latérale (LED COB)
3 Bouton Marche/Arrêt ⏻
4 Clip
5 Support (dépliable)
6 Couvercle du compartiment à piles
7 Aimant
8 Crochet (dépliable)
9 Piles

7. Utilisation et fonctionnement

♦ Retirez le couvercle du compartiment à piles **(6)** de l'appareil. Insérez les trois piles **(9)** conformément à la polarité figurant sur le compartiment à piles. Remettez le couvercle du compartiment à piles sur l'appareil.

♦ Appuyez sur le bouton Marche/Arrêt ⏻ **(3)** :
Appuyer 1 fois : lampe frontale **(1)** allumée
Appuyer 2 fois : lampe latérale **(2)** allumée, lampe frontale éteinte
Appuyer 3 fois : appareil éteint

ⓘ Remarque

► Remplacez les piles , lorsque l'intensité lumineuse de la lampe frontale /lampe latérale diminue.

♦ Utilisez le support dépliable **(5)** (voir fig. A), le crochet dépliable **(8)** ou les aimants **(7)** pour utiliser l'appareil dans une position optimale.

ⓘ Remarque

► Veillez noter que le dispositif par lequel l'appareil est suspendu ou fixé doit être adapté au poids de l'appareil.

8. Entretien et nettoyage

♦ L'appareil ne nécessite aucune maintenance particulière. Les LED de l'appareil ne sont pas remplaçables.

♦ Pour le nettoyage, n'utilisez aucun liquide ni produit de nettoyage, car ils pourraient endommager l'appareil. Nettoyez seulement l'extérieur de l'appareil avec un chiffon doux et sec. En présence de salissures plus importantes, utilisez un chiffon légèrement humide.

9. Rangement

♦ Conservez l'appareil dans le compartiment à cet effet du jeu de clés en croix. Rangez-le dans un endroit sec et propre non exposé au rayonnement direct du soleil.

10. Recyclage

10.1. Recyclage de l'appareil et de l'emballage



Le symbole de la poubelle barrée signifie que cet appareil ne doit pas être jeté avec les ordures ménagères à la fin de sa période d'utilisation.
L'appareil doit être remis aux points de collecte établis, aux déchetteries ou aux entreprises chargées du recyclage.

Veuillez effacer toutes vos données personnelles avant le retour.

Avant le retour, veuillez retirer les piles ou batteries qui ne sont pas enfermées dans l'ancien appareil, ainsi que les lampes pouvant être retirées sans destruction et recyclez-les séparément.

L'emballage est constitué de matériaux écologiques que vous pouvez recycler par le biais des services de recyclage locaux.

Éliminez l'emballage dans le respect de l'environnement.

10.2. Recyclage des piles/batteries



Les piles/batteries doivent être traitées comme des déchets spéciaux devant être obligatoirement recyclés dans le respect de l'environnement par les entités correspondantes (commerçants, revendeurs spécialisés, services municipaux, entreprises de recyclage professionnel). Les piles/batteries peuvent contenir des métaux lourds toxiques.

Les métaux lourds qu'elles contiennent sont repérés par les lettres suivantes sous le symbole : Cd = cadmium, Hg = mercure, Pb = plomb.

Par conséquent, ne jetez pas les piles/batteries dans les ordures ménagères, rapportez-les au contraire à un point de collecte séparé.

Ne rapportez les piles/batteries qu'à l'état déchargé.

11. Garantie pour Kompernass Handels GmbH (France)

Chère cliente, cher client,

Cet appareil est garanti 3 ans à partir de la date d'achat. S'ils sont compris dans la livraison, les blocs-batteries de la série X12V et X20V Team sont également garantis 3 ans à compter de la date d'achat. Si ce produit venait à présenter des vices, vous disposez de droits légaux face au vendeur de ce produit. Vos droits légaux ne sont pas restreints par notre garantie présentée ci-dessous.

Conditions de garantie

La période de garantie débute à la date d'achat. Veuillez bien conserver le ticket de caisse. Celui-ci servira de preuve d'achat. Si dans un délai de trois ans suivant la date d'achat de ce produit, un vice de matériel ou de fabrication venait à apparaître, le produit sera réparé, remplacé gratuitement par nos soins ou le prix d'achat remboursé, selon notre choix. Cette prestation sous garantie nécessite, dans le délai de trois ans, la présentation de l'appareil défectueux et du justificatif d'achat (ticket de caisse) ainsi que la description brève du vice et du moment de son apparition. Si le vice est couvert par notre garantie, vous recevrez le produit réparé ou un nouveau produit en retour. Aucune nouvelle période de garantie ne débute avec la réparation ou l'échange du produit.

Période de garantie et réclamation légale pour vices cachés

L'exercice de la garantie ne prolonge pas la période de garantie. Cette disposition s'applique également aux pièces remplacées ou réparées. Les dommages et vices éventuellement déjà présents à l'achat doivent être signalés immédiatement après le déballage. Toute réparation survenant après la période sous garantie fera l'objet d'une facturation.

Étendue de la garantie

L'appareil a été fabriqué avec soin conformément à des directives de qualité strictes et consciencieusement contrôlé avant sa livraison. La prestation de la garantie s'applique aux vices de matériel et de fabrication. L'étendue de la garantie ne couvre pas les pièces du produit qui sont exposées à une usure normale et peuvent de ce fait être considérées comme pièces d'usure, comme p. ex. les lames de scie, les lames de rechange, les papiers abrasifs, etc., ni aux détériorations de pièces fragiles, p. ex. interrupteurs ou pièces en verre.

Cette garantie devient caduque si le produit est détérioré, utilisé ou entretenu de manière non conforme. Toutes les instructions listées dans le manuel d'utilisation doivent être exactement respectées pour une utilisation conforme du produit. Des buts d'utilisation et actions qui sont déconseillés dans le manuel d'utilisation, ou dont vous êtes avertis doivent également être évités.

Le produit est uniquement destiné à un usage privé et ne convient pas à un usage professionnel. La garantie est annulée en cas d'entretien incorrect et inapproprié, d'usage de la force et en cas d'intervention non réalisée par notre centre de service après-vente agréé.

Article L217-16 du Code de la consommation

Lorsque l'acheteur demande au vendeur, pendant le cours de la garantie commerciale qui lui a été consentie lors de l'acquisition ou de la réparation d'un bien meuble, une remise en état couverte par la garantie, toute période d'immobilisation d'au moins sept jours vient s'ajouter à la durée de la garantie qui restait à courir. Cette période court à compter de la demande d'intervention de l'acheteur ou de la mise à disposition pour réparation du bien en cause, si cette mise à disposition est postérieure à la demande d'intervention. Indépendamment de la garantie commerciale souscrite, le vendeur reste tenu des défauts de conformité du bien et des vices rédhibitoires dans les conditions prévues aux articles L217-4 à L217-13 du Code de la consommation et aux articles 1641 à 1648 et 2232 du Code Civil.

Article L217-4 du Code de la consommation

Le vendeur livre un bien conforme au contrat et répond des défauts de conformité existant lors de la délivrance. Il répond également des défauts de conformité résultant de l'emballage, des instructions de montage ou de l'installation lorsque celle-ci a été mise à sa charge par le contrat ou a été réalisée sous sa responsabilité.

Article L217-5 du Code de la consommation

Le bien est conforme au contrat :

1° S´il est propre à l'usage habituellement attendu d'un bien semblable et, le cas échéant :
- s'il correspond à la description donnée par le vendeur et posséder les qualités que celui-ci a présentées à l'acheteur sous forme d'échantillon ou de modèle ;
- s'il présente les qualités qu'un acheteur peut légitimement attendre eu égard aux déclarations publiques faites par le vendeur, par le producteur ou par son représentant, notamment dans la publicité ou l'étiquetage ;

2° Ou s'il présente les caractéristiques définies d'un commun accord par les parties ou être propre à tout usage spécial recherché par l'acheteur, porté à la connaissance du vendeur et que ce dernier a accepté.

Article L217-12 du Code de la consommation

L'action résultant du défaut de conformité se prescrit par deux ans à compter de la délivrance du bien.

Article 1641 du Code civil

Le vendeur est tenu de la garantie à raison des défauts cachés de la chose vendue qui la rendent impropre à l'usage auquel on la destine, ou qui diminuent tellement cet usage que l'acheteur ne l'aurait pas acquise, ou n'en aurait donné qu'un moindre prix, s'il les avait connus.

Article 1648 1er alinéa du Code civil

L'action résultant des vices rédhibitoires doit être intentée par l'acquéreur dans un délai de deux ans à compter de la découverte du vice. Les pièces détachées indispensables à l'utilisation du produit sont disponibles pendant la durée de la garantie du produit.

La garantie ne s'applique pas dans les cas suivants

- usure normale de la capacité de l'accu
- utilisation commerciale du produit
- détérioration ou modification du produit par le client
- non-respect des consignes de sécurité et de maintenance, erreur d'utilisation
- dommages causés par des événements élémentaires

Procédure en cas de garantie

Afin de garantir un traitement rapide de votre demande, veuillez suivre les indications suivantes :

- Veuillez avoir à portée de main pour toutes questions le ticket de caisse et la référence article (IAN) 516385_2510 en tant que justificatif de votre achat.
- Vous trouverez la référence sur la plaque signalétique sur le produit, une gravure sur le produit, sur la page de garde du mode d'emploi (en bas à gauche) ou sur l'autocollant au dos ou sur le dessous du produit.
- Si des erreurs de fonctionnement ou d'autres vices venaient à apparaître, veuillez d'abord contacter par téléphone le service après-vente cité ci-dessous ou remplissez notre formulaire de contact que vous trouverez à l'adresse parkside-diy.com dans la rubrique Service après-vente.
- Vous pouvez ensuite retourner un produit enregistré comme étant défectueux en joignant le ticket de caisse et en indiquant en quoi consiste le vice et quand il est survenu, sans devoir l'affranchir à l'adresse de service après-vente communiquée.

12. Garantie pour Kompernass Handels GmbH (Belgique/Suisse)

Chère cliente, cher client,

Cet appareil est garanti 3 ans à partir de la date d'achat. S'ils sont compris dans la livraison, les blocs-batteries de la série X12V et X20V Team sont également garantis 3 ans à compter de la date d'achat. Si ce produit venait à présenter des vices, vous disposez de droits légaux face au vendeur de ce produit. Vos droits légaux ne sont pas restreints par notre garantie présentée ci-dessous.

Conditions de garantie

La période de garantie débute à la date d'achat. Veuillez bien conserver le ticket de caisse. Celui-ci servira de preuve d'achat. Si dans un délai de trois ans suivant la date d'achat de ce produit, un vice de matériel ou de fabrication venait à apparaître, le produit sera réparé, remplacé gratuitement par nos soins ou le prix d'achat remboursé, selon notre choix. Cette prestation sous garantie nécessite, dans le délai de trois ans, la présentation de l'appareil défectueux et du justificatif d'achat (ticket de caisse) ainsi que la description brève du vice et du moment de son apparition. Si le vice est couvert par notre garantie, vous recevrez le produit réparé ou un nouveau produit en retour. Aucune nouvelle période de garantie ne débute avec la réparation ou l'échange du produit.

Période de garantie et réclamation légale pour vices cachés

L'exercice de la garantie ne prolonge pas la période de garantie. Cette disposition s'applique également aux pièces remplacées ou réparées. Les dommages et vices éventuellement déjà présents à l'achat doivent être signalés immédiatement après le déballage. Toute réparation survenant après la période sous garantie fera l'objet d'une facturation.

Étendue de la garantie

L'appareil a été fabriqué avec soin conformément à des directives de qualité strictes et consciencieusement contrôlé avant sa livraison. La prestation de la garantie s'applique aux vices de matériel et de fabrication.

L'étendue de la garantie ne couvre pas les pièces du produit qui sont exposées à une usure normale et peuvent de ce fait être considérées comme pièces d'usure, comme p. ex. les lames de scie, les lames de rechange, les papiers abrasifs, etc., ni aux détériorations de pièces fragiles, p. ex. interrupteurs ou pièces en verre. Cette garantie devient caduque si le produit est détérioré, utilisé ou entretenu de manière non conforme. Toutes les instructions listées dans le manuel d'utilisation doivent être exactement respectées pour une utilisation conforme du produit. Des buts d'utilisation et actions qui sont déconseillés dans le manuel d'utilisation, ou dont vous êtes avertis doivent également être évités. Le produit est uniquement destiné à un usage privé et ne convient pas à un usage professionnel. La garantie est annulée en cas d'entretien incorrect et inapproprié, d'usage de la force et en cas d'intervention non réalisée par notre centre de service après-vente agréé.

La garantie ne s'applique pas dans les cas suivants

- usure normale de la capacité de l'accu
- utilisation commerciale du produit
- détérioration ou modification du produit par le client
- non-respect des consignes de sécurité et de maintenance, erreur d'utilisation
- dommages causés par des événements élémentaires

Procédure en cas de garantie

Afin de garantir un traitement rapide de votre demande, veuillez suivre les indications suivantes :

- Veuillez avoir à portée de main pour toutes questions le ticket de caisse et la référence article (IAN) 516385_2510 en tant que justificatif de votre achat.
- Vous trouverez la référence sur la plaque signalétique sur le produit, une gravure sur le produit, sur la page de garde du mode d'emploi (en bas à gauche) ou sur l'autocollant au dos ou sur le dessous du produit.
- Si des erreurs de fonctionnement ou d'autres vices venaient à apparaître, veuillez d'abord contacter par téléphone le service après-vente cité ci-dessous ou remplissez notre formulaire de contact que vous trouverez à l'adresse parkside-diy.com dans la rubrique Service après-vente.
- Vous pouvez ensuite retourner un produit enregistré comme étant défectueux en joignant le ticket de caisse et en indiquant en quoi consiste le vice et quand il est survenu, sans devoir l'affranchir à l'adresse de service après-vente communiquée.

13. Service après-vente

FR **Service France**
Tel.: 0800 907 612
Formulaire de contact sur parkside-diy.com

BE **Service Belgique**
Tel.: 0800 12614
Formulaire de contact sur parkside-diy.com

CH **Service Suisse**
Tel.: 0800 563 601
Formulaire de contact sur parkside-diy.com

IAN 516385_2510

14. Importateur

Pour le marché de l'UE
KOMPERNASS HANDELS GMBH
BURGSTRASSE 21
44867 BOCHUM
ALLEMAGNE
www.kompernass.com

Pour le marché du Royaume-Uni
Lidl Great Britain Ltd
Lidl House 14 Kingston Road
Surbiton
KT5 9NU

Inhoud

1. Gebruik in overeenstemming met de bestemming **16**

2. Gebruikte waarschuwingen en pictogrammen **16**

3. Veiligheidsvoorschriften **16**

3.1. Basisveiligheidsinstructies. 16

3.2. Veiligheidsvoorschriften voor de omgang met batterijen 16

4. Inhoud van het pakket **17**

5. Technische gegevens **17**

6. Apparaatbeschrijving **17**

7. Bediening en gebruik **17**

8. Onderhoud en reiniging **17**

9. Opbergen **17**

10. Afvoeren **17**

10.1. Apparaat en verpakking afvoeren 17

10.2. Batterijen/accu's afvoeren 17

11. Garantie van Kompernaß Handels GmbH **17**

11.1. Service 18

11.2. Importeur 18

1. Gebruik in overeenstemming met de bestemming

Het apparaat is uitsluitend bestemd voor privégebruik in droge ruimtes binnenshuis, zoals werkplaatsen of garages. Het product is niet bestemd voor bedrijfsmatig gebruik of voor andere gebruikstoepassingen. Dit product is niet geschikt voor het verlichten van ruimtes in huis.

2. Gebruikte waarschuwingen en pictogrammen

In deze gebruiksaanwijzing, op de verpakking en op het apparaat worden de volgende waarschuwingen en pictogrammen gebruikt (indien van toepassing):

⚠	**GEVAAR!** Een waarschuwing met dit pictogram en met het signaalwoord "GEVAAR" duidt op een onmiddellijk aanwezige gevaarlijke situatie, die fataal of ernstig letsel tot gevolg heeft als deze niet wordt vermeden.
⚠	**WAARSCHUWING!** Een waarschuwing met dit pictogram en met het signaalwoord "WAARSCHUWING" duidt op een mogelijk gevaarlijke situatie, die fataal of ernstig letsel tot gevolg kan hebben als deze niet wordt vermeden.
⚠	**VOORZICHTIG!** Een waarschuwing met dit pictogram en met het signaalwoord "VOORZICHTIG" duidt op een mogelijk gevaarlijke situatie, die licht of matig letsel tot gevolg kan hebben als deze niet wordt vermeden.
!	**LET OP!** Een waarschuwing met dit pictogram en met het signaalwoord "LET OP" duidt op een mogelijke situatie die materiële schade tot gevolg kan hebben als deze niet wordt vermeden.
i	**Opmerking:** Een opmerking bevat extra informatie die de omgang met het apparaat eenvoudiger maakt.
	Lees de gebruiksaanwijzing. Lees alle bedienings- en veiligheidsvoorschriften voordat u het product gebruikt. Geef alle documenten mee als u het product doorgeeft aan een derde.
⎓	Gelijkstroom/-spanning
CE	Dit product voldoet aan de eisen van de toepasselijke Europese en nationale richtlijnen.
	Voer de verpakking af in overeenstemming met de milieuvoorschriften.
a b	Verpakking van recyclebare materialen. Neem de aanduiding van de verpakkingsmaterialen in acht bij de afvalscheiding: de verpakkingsmaterialen zijn voorzien van afkortingen (a) en cijfers (b) met de volgende betekenis: 1-7: kunststoffen, 20-22: papier en karton, 80-98: composietmaterialen.
ES/PT AZUL **ES/PT**	De verpakking bevat bestanddelen van papier en/of karton.
UK CA	Dit teken bevestigt dat het product voldoet aan de britse productveiligheidseisen.
FR Cet appareil et ses piles se recyclent — À DÉPOSER EN MAGASIN ou À DÉPOSER EN DÉCHETERIE — Points de collecte sur www.quefairedemesdechets.fr — Privilégiez la réparation ou le don de votre appareil !	
FR	
FR	**FR:** Het product, de verpakking en de gebruiksaanwijzing zijn recycleerbaar, vallen onder de uitgebreide producentenverantwoordelijkheid en worden gescheiden ingezameld.

3. Veiligheidsvoorschriften

3.1. Basisveiligheidsinstructies

- Dit apparaat mag worden gebruikt door kinderen vanaf 8 jaar en door personen met beperkte fysieke, zintuiglijke of geestelijke vermogens of gebrek aan ervaring of kennis, mits ze onder toezicht staan of over het veilige gebruik van het apparaat zijn geïnstrueerd en de daaruit voortkomende gevaren hebben begrepen. Kinderen mogen niet met het apparaat spelen. Kinderen mogen geen reiniging en gebruikersonderhoud zonder toezicht uitvoeren.
- Gebruik het apparaat niet als het beschadigd is.
- Bescherm het apparaat tegen vocht. Dompel het apparaat nooit onder in water of andere vloeistoffen!
- Modificeer of repareer het apparaat niet. De leds kunnen en mogen niet worden vervangen. Als de leds het aan het einde van hun levensduur niet meer doen, moet het hele apparaat worden vervangen.
- Kijk niet rechtstreeks in het licht van het apparaat en richt het niet op de ogen van anderen. Dit kan leiden tot verminderd gezichtsvermogen.

3.2. Veiligheidsvoorschriften voor de omgang met batterijen

Neem bij de omgang met batterijen het volgende in acht:

⚠ WAARSCHUWING!

Een verkeerde omgang met batterijen kan resulteren in brand, explosies, weglekken van gevaarlijke stoffen en andere gevaarlijke situaties!

- Laat batterijen nooit in kinderhanden terechtkomen.
- Zorg ervoor dat niemand batterijen inslikt.
- Zoek onmiddellijk medische hulp als u of iemand anders een batterij heeft ingeslikt.
- Gebruik uitsluitend het gespecificeerde type batterij.
- Probeer niet-oplaadbare batterijen nooit opnieuw op te laden.
- Haal oplaadbare batterijen uit het apparaat voordat u ze oplaadt.
- Gooi batterijen nooit in vuur of in water.
- Stel batterijen niet bloot aan hoge temperaturen en direct zonlicht.
- Maak batterijen nooit open en vervorm ze nooit.
- Sluit de aansluitklemmen niet kort.
- Haal lege batterijen uit het apparaat en voer ze op veilige wijze af.
- Gebruik geen verschillende batterijtypen of nieuwe en gebruikte batterijen samen.
- Plaats batterijen altijd met de juiste stand van de polen in het apparaat.
- Verwijder de batterijen als u het apparaat langere tijd niet gebruikt.
- Controleer de batterijen regelmatig. Lekkende batterijen kunnen letsel tot gevolg hebben en schade aan het apparaat veroorzaken.
- Gebruik veiligheidshandschoenen bij lekkende batterijen! Reinig de contacten van de batterijen en het apparaat en het batterijvak met een droge doek. Voorkom contact van huid en slijmvliezen, in het bijzonder de ogen, met de chemicaliën. Bij contact spoelt u de chemicaliën er met veel water af en zoekt u onmiddellijk medische hulp.

4. Inhoud van het pakket

- Led-inspectielamp
- 3 alkalinebatterijen (AAA/Micro/LR03)
- Gebruiksaanwijzing

ⓘ Opmerking

► De led-inspectielamp en de meegeleverde onderdelen maken deel uit van de kruissleutelset PRSK 6 B2.

5. Technische gegevens

Voeding	3 x 1,5 V ⎓ (gelijkstroom)
Vermogen led Voor-/zijlamp	1 W (SMD)/3 W (COB)
Lichtstroom led Voor-/zijlamp	50 lumen/150 lumen
Brandduur led Voor-/zijlamp	ca. 70 uur/ca. 65 uur
Levensduur led Voor-/zijlamp	ca. 10.000 uur
Beschermingsklasse	3 ⧫III⧫
Type batterij	AAA/Micro/LR03

6. Apparaatbeschrijving

1 Voorlamp (SMD-led)
2 Zijlamp (COB-led)
3 Aan-uitknop ⏻
4 Clip
5 Standaard (uitklapbaar)
6 Deksel batterijvak
7 Magneet
8 Haak (uitklapbaar)
9 Batterijen

7. Bediening en gebruik

♦ Haal het deksel van het batterijvak **(6)** van het apparaat. Plaats de drie batterijen **(9)** conform de stand van de polen zoals aangegeven in het batterijvak. Bevestig het deksel van het batterijvakweer op het apparaat.

♦ Druk op de aan-uitknop ⏻ **(3)**:
1 x drukken: voorlamp **(1)** aan
2 x drukken: zijlamp **(2)** aan, voorlamp gaat uit
3 x drukken: apparaat uit

ⓘ Opmerking

► Vervang de batterijenals de lichtsterkte van de voorlamp/zijlampafneemt.

♦ Gebruik de uitklapbare standaard **(5)** (zie afb. A), de uitklapbare haak **(8)** of de magneet **(7)** om het apparaat optimaal te positioneren voor het beoogde gebruik.

ⓘ Opmerking

► Houd er rekening mee dat de voorziening waaraan het apparaat wordt opgehangen of bevestigd, het gewicht van het apparaat moet kunnen dragen.

8. Onderhoud en reiniging

♦ Het apparaat is onderhoudsvrij. De leds van het apparaat kunnen niet worden vervangen.

♦ Gebruik voor de reiniging geen vloeistoffen of schoonmaakmiddelen, omdat die het apparaat kunnen beschadigen. Reinig het apparaat van buiten met een zachte, droge doek. Gebruik bij sterkere vervuiling een licht bevochtigde doek.

9. Opbergen

♦ Berg het apparaat op in het daarvoor bestemde vak van de kruissleutelset. Bewaar het op een droge, schone plaats zonder direct zonlicht.

10. Afvoeren

10.1. Apparaat en verpakking afvoeren



Het symbool met een doorstreepte vuilnisbak betekent dat dit apparaat aan het einde van zijn levensduur niet met het normale huisvuil meegegeven mag worden. Het apparaat moet worden ingeleverd bij speciaal hiervoor bestemde inzamelpunten, milieustraten of afvalverwerkingsbedrijven.

Verwijder alle persoonlijke gegevens voordat u het product inlevert.

Breng batterijen of accu's die niet in het oude apparaat zitten, en lampen die kunnen worden verwijderd zonder ze te vernietigen, naar een apart inzamelpunt.

De verpakking bestaat uit milieuvriendelijke materialen, die u via de plaatselijke recyclepunten kunt afvoeren.

Voer de verpakking af volgens de milieuvoorschriften.

10.2. Batterijen/accu's afvoeren



Batterijen/accu's moeten als gevaarlijk afval worden behandeld en moeten daarom worden ingeleverd bij een bevoegde organisatie (winkel, vakhandel, openbaar afvalpunt, commercieel afvalverwerkingsbedrijf). Batterijen/accu's kunnen giftige zware metalen bevatten.

De zware metalen worden aangeduid met letters onder het symbool: Cd = cadmium, Hg = kwik, Pb = lood.

Deponeer batterijen/accu's daarom niet bij het huisvuil, maar lever ze gescheiden in.

Lever batterijen/accu's uitsluitend in ontladen toestand in.

11. Garantie van Kompernaß Handels GmbH

Geachte klant,

U hebt op dit apparaat 3 jaar garantie vanaf de aankoopdatum. Voor zover meegeleverd hebt u op de accupacks van de X12V en de X20V Team-serie eveneens 3 jaar garantie vanaf de aankoopdatum. In geval van gebreken in dit product hebt u wettelijke rechten tegenover de verkoper van het product. Deze wettelijke rechten worden door onze hierna beschreven garantie niet beperkt.

Garantievoorwaarden

De garantieperiode geldt vanaf de datum van aankoop. Bewaar de kassabon zorgvuldig. U hebt hem nodig als bewijs van aankoop. Als er binnen drie jaar vanaf de aankoopdatum van dit product een materiaal- of fabricagefout optreedt, wordt - naar onze keuze - het product door ons kosteloos gerepareerd of vervangen of wordt de koopprijs terugbetaald. Voorwaarde voor deze garantie is dat het defecte apparaat en het aankoopbewijs (kassabon) binnen de termijn van drie jaar worden overlegd en dat kort wordt omschreven waaruit het gebrek bestaat en wanneer het is opgetreden.

Wanneer het defect door onze garantie wordt gedekt, krijgt u het gerepareerde product of een nieuw product retour. Met de reparatie of vervanging van het product begint er geen nieuwe garantieperiode.

Garantieperiode en wettelijke aanspraken bij gebreken

De garantieperiode wordt door deze waarborg niet verlengd. Dat geldt ook voor vervangen en gerepareerde onderdelen. Eventueel al bij aankoop aanwezige schade en gebreken moeten meteen na het uitpakken worden gemeld. Voor reparaties na afloop van de garantieperiode worden kosten in rekening gebracht.

Garantieomvang

Het apparaat is op basis van strenge kwaliteitsnormen met de grootst mogelijke zorg vervaardigd en voorafgaand aan de levering nauwkeurig gecontroleerd.

De garantie geldt voor materiaal- of fabricagefouten. De garantie geldt niet voor productonderdelen die onderhevig zijn aan normale slijtage en die daarom als slijtonderdelen kunnen worden beschouwd, bijv. zaagbladen, reservemesjes, schuurpapier enz. of voor schade aan breekbare onderdelen zoals schakelaars of onderdelen die van glas zijn gemaakt.

Deze garantie vervalt wanneer het product is beschadigd, ondeskundig is gebruikt of is gerepareerd. Voor deskundig gebruik van het product moeten alle in de gebruiksaanwijzing beschreven aanwijzingen precies worden opgevolgd. Gebruiksdoeleinden en handelingen die in de gebruiksaanwijzing worden afgeraden of waarvoor wordt gewaarschuwd, moeten beslist worden vermeden.

Het product is uitsluitend bestemd voor privégebruik en niet voor bedrijfsmatige doeleinden. Bij verkeerd gebruik en ondeskundige behandeling, bij gebruik van geweld en bij reparaties die niet door ons erkend servicefiliaal zijn uitgevoerd, vervalt de garantie.

Garantie geldt niet bij

- normale afname van de accucapaciteit
- commercieel/bedrijfsmatig gebruik van het product
- beschadiging of modificatie van het product door de klant
- niet-naleving van de veiligheids- en onderhoudsvoorschriften, bedieningsfouten
- schade door natuurrampen

Afhandeling bij een garantiekwestie

Voor een snelle afhandeling van uw aanvraag neemt u de volgende aanwijzingen in acht:

- Houd voor alle aanvragen de kassabon en het artikelnummer (IAN) 516385_2510 als aankoopbewijs bij de hand.
- Het artikelnummer vindt u op het typeplaatje van het product, op het product gegraveerd, op de titelpagina van de gebruiksaanwijzing (linksonder) of op de sticker op de achter- of onderkant van het product.
- Als er fouten in de werking of andere gebreken optreden, neemt u eerst telefonisch contact op met de hierna genoemde serviceafdeling. Of gebruik ons contactformulier, dat u op parkside-diy.com in de categorie Service vindt.
- Een als defect geregistreerd product kunt u dan zonder portokosten naar het aan u doorgegeven serviceadres sturen. Voeg het aankoopbewijs (kassabon) bij en vermeld waaruit het gebrek bestaat en wanneer het is opgetreden.

11.1. Service

NL **Service Nederland**
Tel.: 0800 0229556
Contactformulier op parkside-diy.com

BE **Service België**
Tel.: 0800 12614
Contactformulier op parkside-diy.com

IAN 516385_2510

11.2. Importeur

Voor de EU-markt

KOMPERNASS HANDELS GMBH
BURGSTRASSE 21
44867 BOCHUM
DUITSLAND
www.kompernass.com

Voor de Britse markt

Lidl Great Britain Ltd
Lidl House 14 Kingston Road
Surbiton
KT5 9NU

Indice

1. Uso conforme **20**

2. Avvertenze e simboli utilizzati **20**

3. Avvertenze di sicurezza **20**

3.1. Istruzioni di sicurezza di base 20

3.2. Avvertenze di sicurezza relative all'uso delle pile 20

4. Materiale in dotazione **21**

5. Dati tecnici **21**

6. Descrizione dell'apparecchio **21**

7. Utilizzo e funzionamento **21**

8. Manutenzione e pulizia **21**

9. Conservazione **21**

10. Smaltimento **21**

10.1. Smaltire l'apparecchio e l'imballaggio. 21

10.2. Smaltimento delle pile 21

11. Garanzia della Kompernass Handels GmbH **21**

11.1. Assistenza 22

11.2. Importatore. 22

1. Uso conforme

Questo prodotto è idoneo esclusivamente all'uso privato in interni asciutti, ad es. officine o garage. Il prodotto non è destinato all'uso commerciale o ad altri ambiti d'impiego. Questo prodotto non è indicato per illuminare ambienti domestici.

2. Avvertenze e simboli utilizzati

Nel presente manuale di istruzioni, sulla confezione e sull'apparecchio vengono utilizzati gli avvisi e i simboli seguenti (se pertinenti):

⚠	**PERICOLO!** Un avviso con questo simbolo e la parola di segnalazione "PERICOLO" indica una situazione di pericolo immediata che, se non viene evitata, ha come conseguenza la morte o una grave lesione.
⚠	**AVVERTENZA!** Un avviso con questo simbolo e la parola di segnalazione "AVVERTENZA" indica una possibile situazione di pericolo che, se non viene evitata, potrebbe avere come conseguenza la morte o una grave lesione.
⚠	**CAUTELA!** Un avviso con questo simbolo e la parola di segnalazione "CAUTELA" indica una possibile situazione di pericolo che, se non viene evitata, potrebbe avere come conseguenza una lesione di entità lieve o moderata.
!	**ATTENZIONE!** Un avviso con questo simbolo e la parola di segnalazione "ATTENZIONE" indica una possibile situazione che, se non viene evitata, potrebbe avere come conseguenza danni materiali.
i	**Nota:** Una nota fornisce ulteriori informazioni volte a facilitare l'uso dell'apparecchio.
	Leggere le istruzioni. Prima di utilizzare il prodotto, rispettare tutte le note relative all'uso e alla sicurezza. In caso di cessione del prodotto a terze persone, consegnare anche tutta la documentazione.
⎓	Corrente/tensione continua
CE	Questo prodotto soddisfa tutti i requisiti delle vigenti direttive europee e nazionali.
	Smaltire l'imballaggio in modo ecologico.
a b	Imballaggio in materiali riciclabili. Per la differenziazione dei rifiuti tenere conto dell'identificazione dei materiali di imballaggio: presentano codici costituiti da abbreviazioni (a) e numeri (b) con il seguente significato: 1-7: materie plastiche, 20-22: carta e cartone, 80-98: materiali compositi.
ES/PT AZUL **ES/PT**	L'imballaggio contiene elementi di carta e/o cartone.
UK CA	Questo carattere conferma che il prodotto è conforme ai requisiti vigenti in Gran Bretagna in termini di sicurezza dei prodotti.
FR Cet appareil et ses piles se recyclent – À DÉPOSER EN MAGASIN ou À DÉPOSER EN DÉCHETERIE – Points de collecte sur www.quefairedemesdechets.fr Privilégiez la réparation ou le don de votre appareil !	
FR	
FR	**FR**: Il prodotto, l'imballaggio e il libretto di istruzioni sono riciclabili, sono soggetti ad una responsabilità estesa del produttore e vengono raccolti in maniera differenziata.

3. Avvertenze di sicurezza

3.1. Istruzioni di sicurezza di base

- Questo apparecchio può essere utilizzato da bambini a partire dagli 8 anni di età e da persone con capacità fisiche, sensoriali o mentali ridotte o insufficiente esperienza o conoscenza, solo se sorvegliati o istruiti sull'uso sicuro dell'apparecchio e qualora ne abbiano compreso i pericoli associati. I bambini non devono giocare con l'apparecchio. La pulizia e la manutenzione a cura dell'utente non devono essere eseguite da bambini non sorvegliati.
- Non mettere in funzione l'apparecchio se è danneggiato.
- Proteggere l'apparecchio dal bagnato e dall'umidità. Non immergere mai l'apparecchio in acqua o altri liquidi!
- Non apportare cambiamenti all'apparecchio né ripararlo. Non è possibile né consentito sostituire i LED. Se i LED smettono di funzionare al termine della loro durata, è necessario sostituire l'intero apparecchio.
- Non osservare direttamente la luce dell'apparecchio e non dirigerla sugli occhi di altre persone. Ciò potrebbe danneggiare la vista.

3.2. Avvertenze di sicurezza relative all'uso delle pile

Per il corretto uso delle pile osservare quanto segue:

⚠ AVVERTENZA!

L'uso errato delle pile potrebbe causare incendi, esplosioni, fuoriuscite di sostanze pericolose o altre situazioni pericolose!

- Non permettere mai che le pile giungano nelle mani dei bambini.
- Assicurarsi che nessuno ingerisca le pile.
- In caso di ingestione di una pila, consultare immediatamente un medico.
- Utilizzare esclusivamente il tipo di pile indicato.
- Non ricaricare mai le pile non ricaricabili.
- Prima di caricare le pile rimuoverle dall'apparecchio.
- Non gettare mai le pile nel fuoco o in acqua.
- Non esporre le pile a elevate temperature e all'irradiazione solare diretta.
- Non aprire né deformare mai le pile.
- Non cortocircuitare i morsetti di collegamento.
- Rimuovere le pile scariche dall'apparecchio e smaltirle in sicurezza.
- Non usare insieme pile di tipo diverso o pile nuove e usate.
- Inserire le pile nell'apparecchio sempre con la polarità corretta.
- Se non si utilizza l'apparecchio per lungo tempo, rimuovere le pile.
- Controllare periodicamente le pile. Le pile che perdono liquido possono causare lesioni e danni all'apparecchio.
- In presenza di fuoriuscita di acidi dalle pile, utilizzare guanti di protezione! Pulire i contatti delle pile e dell'apparecchio e il vano pile con un panno asciutto. Evitare che pelle e mucose, soprattutto quelle degli occhi, entrino in contatto con le sostanze chimiche. In caso di contatto con sostanze chimiche sciacquare con acqua abbondante e ricorrere immediatamente all'aiuto di un medico.

4. Materiale in dotazione

- Lampada da ispezione a LED
- 3 pile alcaline (AAA/Micro/LR03)
- Manuale di istruzioni

Nota

► La lampada da ispezione a LED e il relativo materiale in dotazione sono parte integrante del set chiave a croce PRSK 6 B2.

5. Dati tecnici

Alimentazione di tensione	3 x 1,5 V ⎓ (corrente continua)
Potenza LED Lampada frontale/laterale	1 W (SMD)/3 W (COB)
Flusso luminoso LED Lampada frontale/laterale	50 lumen/150 lumen
Durata dell'illuminazione LED Lampada frontale/laterale	circa 70 ore/circa 65 ore
Durata LED Lampada frontale/laterale	circa 10.000 ore
Classe di protezione	3 ⧫ III ⧫
Tipo di pila	AAA/Micro/LR03

6. Descrizione dell'apparecchio

1 Lampada frontale (LED SMD)
2 Lampada laterale (LED COB)
3 Interruttore di accensione/spegnimento ⏻
4 Clip
5 Sostegno (apribile)
6 Coperchio del vano pile
7 Magnete
8 Gancio (apribile)
9 Pile

7. Utilizzo e funzionamento

♦ Togliere il coperchio del vano pile **(6)** dall'apparecchio. Inserire le tre pile **(9)** rispettando la polarità indicata nel vano pile. Riapplicare il coperchio del vano pile all'apparecchio.

♦ Premere l'interruttore di accensione/spegnimento ⏻ **(3)**:
Premere 1 volta: la lampada frontale **(1)** si accende
Premere 2 volte: la lampada laterale **(2)** si accende, la lampada frontale si spegne
Premere 3 volte: l'apparecchio si spegne

Nota

► Sostituire le pilequando l'intensità luminosa della lampada frontale/lampada lateraledimi-nuisce.

♦ Utilizzare il sostegno apribile **(5)** (vedere fig. A), il gancio apribile **(8)** o il magnete **(7)** per posizionare l'apparecchio in modo ottimale per l'impiego.

Nota

► Si tenga presente che la struttura cui si aggancia o fissa l'apparecchio deve essere adatta al peso dell'apparecchio.

8. Manutenzione e pulizia

♦ L'apparecchio non richiede manutenzione. I LED dell'apparecchio non possono essere sostituiti.

♦ Per la pulizia non usare liquidi né detergenti, poiché potrebbero danneggiare l'apparecchio. Pulire l'apparecchio esternamente con un panno morbido e asciutto. In caso di sporco ostinato utilizzare un panno leggermente inumidito.

9. Conservazione

♦ Conservare l'apparecchio nell'apposito scomparto del set chiave a croce. Conservarlo in un luogo asciutto, pulito e al riparo dai raggi diretti del sole.

10. Smaltimento

10.1. Smaltire l'apparecchio e l'imballaggio



Il simbolo del cassonetto dei rifiuti barrato significa che questo apparecchio non deve essere smaltito con i normali rifiuti domestici al termine della sua durata utile. L'apparecchio deve essere conferito a punti di raccolta autorizzati, centri di riciclaggio o aziende di smaltimento.

Si prega di eliminare tutti i dati personali prima della riconsegna.

Prima della riconsegna rimuovere le pile o batterie non integrate nell'apparecchio vecchio, nonché le luci che sia possibile togliere senza distruggerle, e conferirle ad un punto di raccolta separato.

L'imballaggio è costituito da materiali ecocompatibili che possono essere smaltiti tramite gli appositi centri di raccolta e riciclaggio.

Smaltire l'imballaggio conformemente alle norme di tutela ambientale.

10.2. Smaltimento delle pile



Le pile/batterie vanno trattate come rifiuti speciali e devono essere smaltite nel rispetto dell'ambiente attraverso i punti di raccolta competenti (rivenditori, negozi specializzati, enti pubblici comunali, aziende di smaltimento professionali).
Le pile/batterie possono contenere metalli pesanti tossici.

I metalli pesanti contenuti sono indicati con lettere sotto il simbolo: Cd = cadmio, Hg = mercurio, Pb = piombo.

Pertanto non smaltire le pile/batterie assieme ai normali rifiuti domestici, bensì conferirle ad una raccolta differenziata.

Restituire le pile/batterie solo se scariche.

11. Garanzia della Kompernass Handels GmbH

Egregio Cliente,

Questo apparecchio ha una garanzia di 3 anni dalla data di acquisto. Se inclusi, i pacchi batteria della serie X12V e X20V Team vengono forniti con una garanzia di 3 anni dalla data di acquisto. Qualora questo prodotto presentasse vizi, Le spettano diritti legali nei confronti del venditore del prodotto. La garanzia qui di seguito descritta non costituisce alcun limite a tali diritti legali.

Condizioni di garanzia

Il periodo di garanzia decorre dalla data di acquisto. Si prega di conservare bene lo scontrino di cassa. Quest'ultimo è necessario come prova d'acquisto. Qualora entro tre anni a partire dalla data d'acquisto del prodotto si presentasse un difetto del materiale o di fabbricazione, provvederemo a nostra discrezione a riparare o a sostituire gratuitamente il prodotto oppure a rimborsare il prezzo d'acquisto. Questa prestazione di garanzia ha come presupposto che l'apparecchio guasto e la prova d'acquisto (scontrino di cassa) vengano presentati entro il termine di tre anni e che si descriva per iscritto in cosa consiste il difetto e quando si è evidenziato.

Se il vizio rientra nell'ambito della nostra garanzia, il Suo prodotto verrà riparato o sostituito da uno nuovo. Con la riparazione o la sostituzione del prodotto non decorre un nuovo periodo di garanzia.

Periodo di garanzia e diritti legali di rivendicazione di vizi

Il periodo di garanzia non viene prolungato da interventi in garanzia. Ciò vale anche per le parti sostituite e riparate. Danni e vizi eventualmente già presenti al momento dell'acquisto devono venire segnalati immediatamente dopo che l'apparecchio è stato disimballato. Le riparazioni eseguite dopo la scadenza del periodo di garanzia sono a pagamento.

Ambito della garanzia

L'apparecchio è stato prodotto con cura secondo severe direttive qualitative e debitamente collaudato prima della consegna.

La prestazione in garanzia vale per difetti del materiale o di fabbricazione. Questa garanzia non si estende a componenti del prodotto esposti a normale logorio, che possono pertanto essere considerati come componenti soggetti a usura (esempio capacità della batteria, calcificazione, lampade, pneumatici, filtri, spazzole, lame per seghe, lame di ricambio, carta vetrata ...).

La garanzia non si estende altresì a danni che si verificano su componenti delicati (esempio interruttori, parti realizzate in vetro, schermi, accessori vari) nonché danni derivanti dal trasporto o altri incidenti. Per tali componenti valgono esclusivamente le disposizioni in materia di garanzia previste dalla legge.

Questa garanzia decade se il prodotto è stato danneggiato oppure utilizzato o sottoposto a interventi di manutenzione in modo non conforme. Per un utilizzo adeguato del prodotto si devono rigorosamente rispettare tutte le istruzioni esposte nel manuale di istruzioni per l'uso. Si devono assolutamente evitare modalità di utilizzo e azioni che il manuale di istruzioni per l'uso sconsiglia o da cui esso mette in guardia.

Il prodotto è destinato esclusivamente all'uso domestico e non a quello commerciale. La garanzia decade in caso di impiego improprio o manomissione, uso della forza e interventi non eseguiti dalla nostra filiale di assistenza autorizzata.

La garanzia non si applica nei seguenti casi

- normale usura della capacità della batteria
- uso commerciale del prodotto
- danneggiamento o modifica del prodotto da parte del cliente
- mancata osservanza delle prescrizioni di sicurezza e manutenzione, errori di utilizzo
- danni derivanti da eventi naturali

Trattamento dei casi di garanzia

Per garantire una rapida evasione della Sua richiesta, La preghiamo di seguire le seguenti istruzioni:

- Tenga a portata di mano per qualsiasi richiesta lo scontrino di cassa e il codice dell'articolo (IAN) 516385_2510 come prova di acquisto.
- Il codice dell'articolo è riportato sulla targhetta identificativa o su un'incisione presenti sul prodotto, sul frontespizio del manuale di istruzioni (in basso a sinistra) o su un adesivo applicato alla parte posteriore o inferiore del prodotto.
- Qualora si presentassero malfunzionamenti o altri tipi di difetti, contattare subito l'assistenza clienti per telefono o tramite l'apposito modulo di contatto riportato nella pagina parkside-diy.com nella categoria Assistenza.
- Una volta che il prodotto è stato registrato come difettoso, lo può poi spedire a nostro carico, provvedendo ad allegare la prova di acquisto (scontrino di cassa), una descrizione del vizio e l'indicazione della data in cui si è presentato, all'indirizzo del servizio di assistenza clienti che Le è stato comunicato.

11.1. Assistenza

IT **Service Italia**
Tel.: 800 172 663
Modulo di contatto su parkside-diy.com

CH **Service Svizzera**
Tel.: 0800 563 601
Modulo di contatto su parkside-diy.com

MT **Service Malta**
Tel.: 80065168
Modulo di contatto su parkside-diy.com

IAN 516385_2510

11.2. Importatore

Per il mercato europeo:
KOMPERNASS HANDELS GMBH
BURGSTRASSE 21
44867 BOCHUM
GERMANIA
www.kompernass.com

Per il mercato della GB:
Lidl Great Britain Ltd
Lidl House 14 Kingston Road
Surbiton
KT5 9NU

Índice

1. Uso previsto **24**

2. Indicaciones de advertencia y símbolos utilizados **24**

3. Indicaciones de seguridad **24**

3.1. Instrucciones básicas de seguridad 24

3.2. Indicaciones de seguridad sobre la manipulación de las pilas 24

4. Volumen de suministro **25**

5. Características técnicas **25**

6. Descripción del aparato **25**

7. Manejo y funcionamiento **25**

8. Mantenimiento y limpieza **25**

9. Almacenamiento **25**

10. Desecho **25**

10.1. Desechar el aparato y el embalaje 25

10.2. Desecho de las pilas/baterías 25

11. Garantía de Kompernass Handels GmbH **25**

11.1. Asistencia técnica. 26

11.2. Importador 26

1. Uso previsto

Este producto está previsto exclusivamente para su uso privado en estancias secas; p. ej., en talleres o garajes. Este producto no es apto para su uso comercial o industrial ni para cualquier otra aplicación.

Este producto no es apto para la iluminación de estancias domésticas.

2. Indicaciones de advertencia y símbolos utilizados

En estas instrucciones de uso, en el embalaje y en el aparato se utilizan las siguientes indicaciones de advertencia y símbolos (si corresponde):

⚠	**¡PELIGRO!** Una indicación de advertencia marcada con este símbolo y con el término "PELIGRO" designa una situación de peligro inminente que, si no se evita, causa lesiones mortales o graves.
⚠	**¡ADVERTENCIA!** Una indicación de advertencia marcada con este símbolo y con el término "ADVERTENCIA" designa una posible situación peligrosa que, si no se evita, puede causar lesiones mortales o graves.
⚠	**¡CUIDADO!** Una indicación de advertencia marcada con este símbolo y con el término "CUIDADO" designa una posible situación peligrosa que, si no se evita, puede causar lesiones de gravedad leve a moderada.
!	**¡ATENCIÓN!** Una indicación de advertencia marcada con este símbolo y con el término "ATENCIÓN" designa una posible situación que, si no se evita, puede causar daños materiales.
i	**Indicación:** La indicación proporciona información adicional que facilita el manejo del aparato.
	Lea las instrucciones. Antes de usar el producto, lea todas las indicaciones de manejo y de seguridad. Entregue todos los documentos cuando transfiera el producto a terceros.
⎓	Corriente/tensión continua
CE	Este producto cumple los requisitos de las normas europeas y nacionales aplicables.
	Deseche el embalaje de forma respetuosa con el medio ambiente.
b a	Embalaje realizado con materiales reciclables. Observe la indicación de los materiales de embalaje para su reciclaje: se indican con abreviaciones (a) y cifras (b) que significan lo siguiente: 1-7: plásticos; 20-22: papel y cartón, 80-98: materiales compuestos.
ES/PT AZUL **ES/PT**	El embalaje contiene componentes de papel y/o cartón.
UK CA	Este símbolo garantiza que el producto cumple los requisitos de seguridad aplicables en Gran Bretaña.
FR Cet appareil et ses piles se recyclent · À DÉPOSER EN MAGASIN · OU · À DÉPOSER EN DÉCHÈTERIE · Points de collecte sur www.quefairedemesdechets.fr · Privilégiez la réparation ou le don de votre appareil !	
FR	
FR	**FR**: El producto, el embalaje y las instrucciones de uso son reciclables, se someten a una responsabilidad ampliada del fabricante y se desechan por separado.

3. Indicaciones de seguridad

3.1. Instrucciones básicas de seguridad

- Este aparato puede ser utilizado por niños a partir de 8 años y por personas cuyas facultades físicas, sensoriales o mentales sean reducidas o carezcan de los conocimientos y de la experiencia necesarios siempre que sean vigilados o hayan sido instruidos correctamente sobre el uso seguro del aparato y hayan comprendido los peligros que entraña. Los niños no deben jugar con el aparato. Los niños no deben realizar las tareas de limpieza y mantenimiento del aparato sin supervisión.
- No siga utilizando el aparato si está dañado.
- Proteja el aparato contra los líquidos y la humedad. ¡No sumerja nunca el aparato en agua ni en otros líquidos!
- No realice modificaciones ni reparaciones en el aparato. Los ledes no pueden ni deben cambiarse. Si los ledes se averían al final de su vida útil, debe sustituirse el aparato entero.
- No mire directamente a la luz del aparato ni la dirija a los ojos de otras personas. De lo contrario, podría provocar problemas de visión.

3.2. Indicaciones de seguridad sobre la manipulación de las pilas

Tenga en cuenta lo siguiente a la hora de manipular pilas:

⚠ ¡ADVERTENCIA!

El manejo incorrecto de las pilas puede provocar incendios, explosiones, fugas de sustancias peligrosas y otras situaciones de peligro.

- Mantenga las pilas siempre fuera del alcance de los niños.
- Asegúrese de que nadie ingiera una pila.
- Si usted u otra persona ha ingerido una pila, busque inmediatamente asistencia médica.
- Utilice exclusivamente el tipo de pila indicado.
- No recargue nunca las pilas no recargables.
- Retire las pilas recargables del aparato antes de cargarlas.
- No tire nunca las pilas al fuego o al agua.
- No exponga las pilas a temperaturas elevadas ni a la radiación solar directa.
- No abra o deforme nunca las pilas.
- No cortocircuite los contactos.
- Retire las pilas gastadas del aparato y deséchelas de forma segura.
- No utilice tipos distintos de pilas ni pilas nuevas y gastadas a la vez.
- Introduzca siempre las pilas con la polaridad correcta en el aparato.
- Extraiga las pilas cuando no vaya a utilizar el aparato durante un periodo prolongado.
- Revise las pilas de forma periódica. Las fugas en las pilas pueden provocar lesiones y dañar el aparato.

■ ¡Utilice guantes de protección si las pilas tienen fugas! Limpie los contactos de la pila y del aparato, así como el compartimento para pilas, con un paño seco. Evite el contacto de la piel y las mucosas, especialmente de los ojos, con los productos químicos. En caso de contacto, elimine los productos químicos aclarando la zona afectada con agua abundante y busque inmediatamente asistencia médica.

4. Volumen de suministro

- Linterna de inspección led
- 3 pilas alcalinas (AAA/Micro/LR03)
- Instrucciones de uso

ⓘ Indicación

► La linterna de inspección led y su volumen de suministro forman parte del set de llaves de cruceta PRSK 6 B2.

5. Características técnicas

Alimentación de tensión	3 pilas de 1,5 V ⎓ (corriente continua)
Potencia del led de la luz frontal/lateral	1 W (SMD)/3 W (COB)
Flujo luminoso del led de la luz frontal/lateral	50 lúmenes/150 lúmenes
Duración de la luz led de la luz frontal/lateral	Aprox. 70 horas/ aprox. 65 horas
Vida útil del led de la luz frontal/lateral	Aprox. 10 000 horas
Clase de aislamiento	3 ⧫ III
Tipo de pila	AAA/Micro/LR03

6. Descripción del aparato

1 Luz frontal (led SMD)
2 Luz lateral (led COB)
3 Interruptor de encendido/apagado ⏻
4 Clip
5 Soporte (desplegable)
6 Tapa del compartimento para pilas
7 Imán
8 Gancho (desplegable)
9 Pilas

7. Manejo y funcionamiento

♦ Retire la tapa del compartimento para pilas **(6)** del aparato.
Coloque las tres pilas **(9)** según la polaridad indicada en el compartimento para pilas.
Vuelva a colocar la tapa del compartimento para pilas en el aparato.

♦ Pulse el interruptor de encendido/apagado ⏻ **(3)**:
1 pulsación: se enciende la luz frontal **(1)**.
2 pulsaciones: se enciende la luz lateral **(2)** y se apaga la luz frontal.
3 pulsaciones: se apaga el aparato.

ⓘ Indicación

► Cambie las pilas cuando disminuya la luminosidad de la luz frontal /luz lateral .

♦ Utilice el soporte desplegable **(5)** (consulte la fig. A), el gancho desplegable **(8)** o el imán **(7)** para posicionar el aparato de manera óptima para la tarea.

ⓘ Indicación

► Asegúrese de que la superficie sobre la que se cuelgue o se fije el aparato pueda soportar su peso.

8. Mantenimiento y limpieza

♦ Este aparato no requiere mantenimiento. Los ledes del aparato no pueden cambiarse.

♦ No utilice ningún líquido ni producto de limpieza para limpiar el aparato, ya que podría dañarlo. Limpie el aparato por fuera con un paño suave y seco. En caso de suciedad persistente, utilice un paño ligeramente húmedo.

9. Almacenamiento

♦ Guarde el aparato en el compartimento del set de llaves de cruceta previsto para ello. Guárdelo en un lugar limpio y seco que no esté expuesto a la radiación solar directa.

10. Desecho

10.1. Desechar el aparato y el embalaje



El símbolo de un contenedor tachado significa que este aparato no debe desecharse con la basura doméstica al final de su vida útil, sino en puntos de recogida, puntos limpios o empresas de desechos previstas especialmente para ello.

Antes de entregar el aparato, le rogamos que elimine todos los datos personales.

Antes de entregar el aparato, retire las pilas o baterías que no estén encerradas en el aparato usado, así como las luces que puedan extraerse sin romperse, y recíclelas por separado.

El embalaje consta de materiales ecológicos que pueden desecharse a través de los centros de reciclaje locales.

Deseche el embalaje de forma respetuosa con el medio ambiente.

10.2. Desecho de las pilas/baterías



Las pilas/baterías son residuos especiales que deben desecharse de forma ecológica a través
de las entidades correspondientes (comercios, distribuidores especializados, instalaciones públicas municipales o empresas de desechos industriales).

Las pilas/baterías pueden contener metales pesados tóxicos.

Dichos metales pesados aparecen marcados con letras bajo el símbolo correspondiente:
Cd = cadmio, Hg = mercurio, Pb = plomo.

Por lo tanto, las pilas/baterías no deben desecharse con la basura doméstica, sino reciclarse por separado.

Devuelva las pilas o baterías exclusivamente en estado descargado.

11. Garantía de Kompernass Handels GmbH

Estimado cliente:

Este aparato cuenta con una garantía de 3 años a partir de la fecha de compra. Si están incluidas en el volumen de suministro, las baterías de la serie X12V y X20V Team también cuentan con una garantía de 3 años a partir de la fecha de compra. Si se detectan defectos en el producto, puede ejercer sus derechos legales frente al vendedor. Estos derechos legales no se ven limitados por la garantía descrita a continuación.

Condiciones de la garantía

El plazo de la garantía comienza con la fecha de compra. Guarde bien el comprobante de caja, ya que lo necesitará como justificante de compra. Si dentro de un periodo de tres años a partir de la fecha de compra de este producto se detecta un defecto en su material o un error de fabricación, asumiremos la reparación o sustitución gratuita del producto o restituiremos el precio de compra a nuestra elección. La prestación de la garantía requiere la presentación del aparato defectuoso y del justificante de compra (comprobante de caja), así como una breve descripción por escrito del defecto detectado y de las circunstancias en las que se haya producido dicho defecto, dentro del plazo de tres años.

Si el defecto está cubierto por nuestra garantía, le devolveremos el producto reparado o le suministraremos uno nuevo. La reparación o sustitución del producto no supone el inicio de un nuevo periodo de garantía.

Duración de la garantía y reclamaciones legales por vicios

La duración de la garantía no se prolonga por hacer uso de ella. Este principio también se aplica a las piezas sustituidas y reparadas. Si después de la compra del aparato, se detecta la existencia de daños o de defectos al desembalarlo, deben notificarse de inmediato. Cualquier reparación que se realice una vez finalizado el plazo de garantía estará sujeta a costes.

Alcance de la garantía

El aparato se ha fabricado cuidadosamente según estándares elevados de calidad y se ha examinado en profundidad antes de su entrega.

La prestación de la garantía se aplica a defectos en los materiales o errores de fabricación. La garantía no cubre las piezas del producto normalmente sometidas al desgaste y que, en consecuencia, puedan considerarse piezas de desgaste, como, p. ej., hojas de sierra, cuchilllas de recambio, papeles de lija, etc., ni los daños producidos en los componentes frágiles, p. ej., interruptores o piezas de vidrio.

Se anulará la garantía si el producto se daña o no se utiliza o mantiene correctamente. Para utilizar correctamente el producto, deben observarse todas las indicaciones especificadas en las instrucciones de uso. Debe evitarse cualquier uso y manejo que esté desaconsejado o frente al que se advierta en las instrucciones de uso. El producto está previsto exclusivamente para su uso privado y no para su uso comercial. En caso de manipulación indebida e incorrecta, uso de la fuerza y apertura del aparato por personas ajenas a nuestros centros de asistencia técnica autorizados, la garantía perderá su validez.

La prestación de la garantía no cubre los siguientes casos

- Desgaste normal de la capacidad de la batería.
- Uso comercial o industrial del producto.
- Daño o alteración del producto por parte del cliente.
- Incumplimiento de las instrucciones de seguridad y mantenimiento y errores en el manejo.
- Daños provocados por fuerza mayor.

Proceso de reclamación conforme a la garantía

Para garantizar una tramitación rápida de su reclamación, le rogamos que observe las siguientes indicaciones:

- Mantenga siempre a mano el comprobante de caja y el número de artículo (IAN) 516385_2510 como justificante de compra.
- Podrá ver el número de artículo en la placa de características del producto, grabado en el producto, en la portada de las instrucciones de uso (parte inferior izquierda) o en el adhesivo de la parte trasera o inferior del producto.
- Si se producen errores de funcionamiento u otros defectos, póngase primero en contacto con el departamento de asistencia técnica especificado a continuación por teléfono o utilice nuestro formulario de contacto que encontrará en parkside-diy.com, en la categoría Asistencia técnica.
- Podrá enviar el producto calificado como defectuoso junto con el justificante de compra (comprobante de caja) y la descripción del defecto y de las circunstancias en las que se haya producido de forma gratuita a la dirección de correo proporcionada.

11.1. Asistencia técnica

ES **Servicio España**
Tel.: 900 994 940
Formulario de contacto en parkside-diy.com

IAN 516385_2510

11.2. Importador

Para el mercado de la UE

KOMPERNASS HANDELS GMBH
BURGSTRASSE 21
44867 BOCHUM
ALEMANIA
www.kompernass.com

Para el mercado de GB

Lidl Great Britain Ltd
Lidl House 14 Kingston Road
Surbiton
KT5 9NU

Índice

1. Utilização correta **28**

2. Indicações de aviso e símbolos utilizados **28**

3. Instruções de segurança **28**

3.1. Instruções básicas de segurança 28

3.2. Instruções de segurança relativas ao manuseamento de pilhas 29

4. Conteúdo da embalagem **29**

5. Dados técnicos **29**

6. Descrição do aparelho **29**

7. Operação e funcionamento **30**

8. Manutenção e limpeza **30**

9. Armazenamento **30**

10. Eliminação **30**

10.1. Eliminação do aparelho e da embalagem 30

10.2. Eliminação das pilhas 30

11. Garantia da Kompernass Handels GmbH **31**

11.1. Assistência Técnica 31

11.2. Importador 31

1. Utilização correta

Este produto destina-se exclusivamente ao uso privado em espaços secos, p. ex. em oficinas ou garagens. O produto não se destina a uso comercial nem a outras aplicações.
Este produto não é adequado para iluminação de ambientes domésticos.

2. Indicações de aviso e símbolos utilizados

No presente manual de instruções, na embalagem e no aparelho são utilizadas as seguintes indicações de aviso e símbolos (se aplicável):

	**PERIGO!** Uma indicação de aviso com este símbolo e com a palavra sinalizadora "PERIGO" identifica uma situação de perigo iminente que, se não for evitada, terá como consequência ferimentos graves ou mortais.
	AVISO! Uma indicação de aviso com este símbolo e com a palavra sinalizadora "AVISO" identifica uma possível situação de perigo que, se não for evitada, poderá ter como consequência ferimentos graves ou mortais.
	CUIDADO! Uma indicação de aviso com este símbolo e com a palavra sinalizadora "CUIDADO" identifica uma possível situação de perigo que, se não for evitada, poderá ter como consequência ferimentos ligeiros ou moderados.
	**ATENÇÃO!** Uma indicação de aviso com este símbolo e com a palavra sinalizadora "ATENÇÃO" identifica uma possível situação que, se não for evitada, poderá ter como consequência danos materiais.
	Nota: Uma nota fornece informações adicionais que facilitam o manuseamento do aparelho.
	Ler as instruções. Antes de utilizar o produto, leia atentamente todas as instruções de operação e segurança. Ao transferir o produto para terceiros, entregue todos os respetivos documentos.
	Corrente/tensão contínua
	Este produto cumpre os requisitos das diretivas europeias e nacionais em vigor.
	Elimine os resíduos de embalagem de modo ecológico.
	Embalagem composta por materiais recicláveis. Tenha em atenção a identificação dos materiais de embalagem ao proceder à separação de resíduos: Estes estão identificados com abreviaturas (a) e algarismos (b), com os seguintes significados: 1-7: plásticos, 20-22: papel e cartão, 80-98: compostos.

 **ES/PT**	A embalagem contém componentes de papel e/ou cartão.
	Este símbolo confirma que o produto cumpre as exigências de segurança de produto em vigor na Grã-Bretanha.
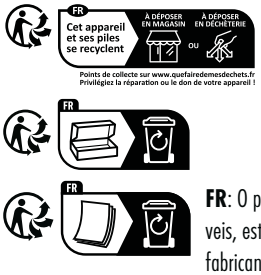	**FR**: O produto, a embalagem e o manual de instruções são recicláveis, estão abrangidos pelo regime de responsabilidade alargada do fabricante e sujeitos a recolha separada.

3. Instruções de segurança

3.1. Instruções básicas de segurança

- Este aparelho pode ser utilizado por crianças com idades superiores a 8 anos, bem como por pessoas com capacidades físicas, sensoriais ou mentais reduzidas, ou com falta de experiência e conhecimento, caso sejam vigiadas ou instruídas sobre a utilização segura do aparelho e compreendam os perigos daí resultantes.
  As crianças não podem brincar com o aparelho. A limpeza e a manutenção por parte do utilizador não podem ser realizadas por crianças sem supervisão.
- Não ligue o aparelho se este estiver danificado.
- Proteja o aparelho contra humidade e exposição a água. Nunca mergulhe o aparelho em água ou noutros líquidos!
- Não efetue alterações nem tente reparar o aparelho. Os LEDs não podem ser substituídos. Se os LEDs atingirem o fim da sua vida útil, será necessário substituir todo o aparelho.
- Não olhe diretamente para a luz do aparelho nem a aponte para os olhos de outras pessoas. Isso poderá afetar a visão.

3.2. Instruções de segurança relativas ao manuseamento de pilhas

Para um manuseamento correto das pilhas, respeite as seguintes indicações:

⚠ AVISO!

Um manuseamento incorreto das pilhas pode levar à ocorrência de incêndios, explosões, extravasamento de substâncias perigosas ou outras situações de perigo!

- Nunca deixe as pilhas ao alcance das crianças.
- Certifique-se de que ninguém ingere uma pilha.
- Em caso de ingestão de uma pilha, procure imediatamente assistência médica.
- Utilize apenas pilhas do tipo indicado.
- Nunca recarregue pilhas não recarregáveis.
- Remova as pilhas recarregáveis do aparelho antes de as recarregar.
- Nunca deite pilhas para o fogo ou para dentro de água.
- Não exponha as pilhas a temperaturas elevadas nem a radiação solar direta.
- Nunca abra nem deforme as pilhas.
- Não ligue os terminais em curto-circuito.
- Retire as pilhas descarregadas do aparelho e elimine-as de forma segura.
- Não utilize tipos de pilhas diferentes nem pilhas novas em conjunto com pilhas usadas.
- Coloque as pilhas no aparelho respeitando sempre a polaridade correta.
- Caso não pretenda utilizar o aparelho por um período de tempo prolongado, retire as pilhas.
- Verifique regularmente as pilhas. Pilhas com fuga de líquido podem provocar lesões e danificar o aparelho.
- Em caso de derrame das pilhas, utilize luvas de proteção ao manusear as mesmas! Limpe o compartimento das pilhas e os contactos das pilhas e do aparelho com um pano seco. Evite o contacto da pele e das mucosas, em particular os olhos, com as substâncias químicas. Em caso de contacto com as substâncias químicas, lave com água abundante e procure imediatamente assistência médica.

4. Conteúdo da embalagem

- Lâmpada LED de inspeção
- 3 pilhas alcalinas (AAA/Micro/LR03)
- Manual de instruções

Nota

► A lâmpada LED de inspeção e os respetivos acessórios fazem parte do conjunto de chave de rodas em cruz PRSK 6 B2.

5. Dados técnicos

Alimentação de tensão	3 x 1,5 V ⎓ (corrente contínua)
Potência LED Lâmpada frontal/lateral	1 W (SMD)/3 W (COB)
Fluxo luminoso LED Lâmpada frontal/lateral	50 lúmenes/150 lúmenes
Duração de iluminação LED Lâmpada frontal/lateral	aprox. 70 horas/aprox. 65 horas
Vida útil do LED Lâmpada frontal/lateral	aprox. 10.000 horas
Classe de proteção	3 ⧫III⧫
Tipo de pilha	AAA/Micro/LR03

6. Descrição do aparelho

1 Lâmpada frontal (SMD-LED)
2 Lâmpada lateral (COB-LED)
3 Botão ligar/desligar ⏻
4 Clipe
5 Suporte (rebatível)
6 Tampa do compartimento das pilhas
7 Íman
8 Gancho (retrátil)
9 Pilhas

7. Operação e funcionamento

- Retire a tampa do compartimento das pilhas **(6)** do aparelho. Insira as três pilhas **(9)**, de acordo com a polaridade indicada no compartimento. Volte a colocar a tampa do compartimento das pilhasno aparelho.
- Prima o botão Ligar/desligar ⏻ **(3)**:
  premindo 1 vez: a lâmpada frontal **(1)** acende-se
  premindo 2 vezes: a lâmpada lateral **(2)** acende-se, lâmpada frontal apaga-se
  premindo 3 vezes: o aparelho desliga-se

ⓘ Nota

- Troque as pilhas, quando a intensidade luminosa da lâmpada frontal/lâmpada lateraldiminuir.

- Utilize o suporte rebatível **(5)** (ver fig. A), o gancho retrátil **(8)** ou o íman **(7)**, para posicionar o aparelho de forma ideal para a sua utilização.

ⓘ Nota

- Certifique-se de que o suporte onde deseja pendurar ou fixar o aparelho tem capacidade suficiente para suportar o seu peso.

8. Manutenção e limpeza

- O aparelho não necessita de manutenção. Os LEDs do aparelho não podem ser substituídos.
- Para a limpeza do aparelho, não utilize líquidos ou produtos de limpeza, pois estes podem danificar o aparelho. Limpe o aparelho apenas por fora, utilizando um pano macio e seco. Para sujidade entranhada, utilize um pano ligeiramente humedecido.

9. Armazenamento

- Guarde o aparelho no compartimento destinado do conjunto de chave de rodas em cruz. Guarde-o num local seco, limpo e protegido de radiação solar direta.

10. Eliminação

10.1. Eliminação do aparelho e da embalagem



O símbolo do contentor do lixo com uma cruz por cima indica que este aparelho, no final da sua vida útil, não deve ser eliminado juntamente com os resíduos domésticos. O aparelho deve ser entregue em pontos de recolha apropriados, ecocentros ou centros de tratamento de resíduos autorizados.

Por favor, elimine todos os dados pessoais do aparelho antes de o devolver.

Antes da devolução, remova as pilhas ou acumuladores que não estejam integrados no aparelho antigo, bem como as lâmpadas que possam ser retiradas sem danificar o equipamento, e entregue estes componentes numa recolha separada.

A embalagem é composta por materiais amigos do ambiente e pode ser descartada nos pontos de reciclagem locais.

Elimine a embalagem de modo ecológico.

10.2. Eliminação das pilhas



As pilhas/acumuladores devem ser tratados como resíduos perigosos e, por conseguinte, eliminados de forma ecológica nos locais adequados (revendedores, revendedores especializados, entidades públicas municipais, empresas de eliminação de resíduos). As pilhas/os acumuladores podem conter metais pesados tóxicos.

Os metais pesados inclusos são identificados por letras sob o símbolo: Cd = cádmio, Hg = mercúrio, Pb = chumbo.

Por este motivo, nunca elimine pilhas/acumuladores no lixo doméstico comum, mas deposite-os num centro de recolha seletiva.

Entregue as pilhas/os acumuladores apenas quando estiverem completamente descarregados.

11. Garantia da Kompernass Handels GmbH

Estimada Cliente, Estimado Cliente,

Este aparelho tem uma garantia de 3 anos a contar da data de compra. Desde que incluídos no conteúdo da embalagem, os blocos acumuladores das séries X12V e X20V Team possuem igualmente 3 anos de garantir a partir da data de compra. No caso deste produto ter defeitos, tem direitos legais contra o vendedor do produto. Estes direitos legais não são limitados pela nossa garantia que passamos a transcrever.

Condições de garantia

O prazo de garantia tem início na data da compra. Por favor, guarde bem o talão de compra. Este é necessário como comprovativo da compra. Se, no prazo de três anos a contar da data de compra deste produto, ocorrer um defeito de material ou de fabrico, o produto será reparado ou substituído por nós, ao nosso critério, gratuitamente, ou o preço de compra será reembolsado. Esta garantia parte do princípio que o aparelho avariado e o comprovativo da compra (talão de compra) são apresentados no prazo de três anos, junto com uma descrição breve, por escrito, da falha e das circunstâncias em que a mesma ocorreu.

Se o defeito estiver coberto pela nossa garantia, receberá o produto reparado ou um novo produto. Com a substituição do produto é iniciado um novo prazo de garantia segundo DL 67/2003.

Prazo de garantia e direitos legais

O período de garantia não é prolongado pelo acionamento da mesma. Isto também se aplica a peças substituídas e reparadas. Danos e defeitos que possam eventualmente já existir no momento da compra devem ser imediatamente comunicados, após retirar o aparelho da embalagem. Expirado o período da garantia, quaisquer reparações necessárias estão sujeitas a pagamento.

Âmbito da garantia

O aparelho foi fabricado segundo diretivas de qualidade rigorosas, com o maior cuidado, e testado escrupulosamente antes da sua distribuição.

A garantia abrange apenas defeitos de material ou de fabrico. O âmbito da garantia não abrange peças do produto sujeitas ao desgaste normal e que podem, por isso, ser consideradas peças de desgaste, como p. ex. lâminas de serra, lâminas sobresselentes, folhas de lixa, etc. nem danos em peças frágeis, como p. ex., interruptores ou peças de vidro.

Esta garantia perde a validade, se o produto for danificado, utilizado incorretamente ou se a manutenção tenha sido realizada indevidamente. Para garantir uma utilização correta do produto, é necessário cumprir todas as instruções contidas no manual de instruções. Ações ou fins de utilização que são desaconselhados, ou para os quais é alertado no manual de instruções, têm de ser impreterivelmente evitados. O produto foi concebido apenas para uso privado e não para uso comercial. A garantia extingue-se em caso de utilização incorreta, uso de força e intervenções que não tenham sido efetuadas pela nossa Filial de Assistência Técnica autorizada.

A cobertura da garantia não é válida para

- desgaste normal da capacidade do acumulador
- utilização comercial do produto
- danificação ou alteração do produto pelo cliente
- incumprimento das instruções de segurança e manutenção, utilização incorreta
- danos por motivos de força maior

Procedimento em caso de acionamento da garantia

Para garantir um processamento rápido do seu pedido, siga, por favor, as seguintes instruções:

- Para todos os pedidos de esclarecimento, tenha à mão o talão de compra e o número do artigo (IAN) 516385_2510 como comprovativo da compra.
- O número do artigo consta da capa do manual de instruções (em baixo à esquerda), da placa de características, de uma impressão no produto ou do autocolante na traseira ou lado inferior do produto.
- Caso ocorram falhas de funcionamento ou outros defeitos, contacte primeiro telefonicamente o Departamento de Assistência Técnica indicado em seguida ou use o nosso formulário de contacto, que poderá encontrar em parkside-diy.com, na categoria Assistência Técnica.
- De seguida, pode enviar gratuitamente o produto registado como defeituoso, incluindo o comprovativo da compra (talão de compra) e indique o defeito e quando este ocorreu, para a morada do Serviço de Assistência Técnica que lhe foi indicada.

11.1. Assistência Técnica

PT **Assistência Portugal**
Tel.: 800849131
Formulário de contacto em parkside-diy.com

IAN 516385_2510

11.2. Importador

Para o mercado da UE
KOMPERNASS HANDELS GMBH
BURGSTRASSE 21
44867 BOCHUM
ALEMANHA
www.kompernass.com

Para o mercado da GB
Lidl Great Britain Ltd
Lidl House 14 Kingston Road
Surbiton
KT5 9NU



KOMPERNASS HANDELS GMBH
BURGSTRASSE 21
44867 BOCHUM
GERMANY
WWW.KOMPERNASS.COM

Last Information Update · Stand der Informationen · Version des informations
Stand van de informatie · Versione delle informazioni · Estado de las informaciones
Estado das informações: 03/2026 · Ident.-No.: PRSK6B2-022026-1

IAN 516385_2510