OWIM GmbH & Co. KG
Stiftsbergstraße 1
74167 Neckarsulm
GERMANY

Model No.: HG11690
Version: 06/2026

IAN 524245_2601

HU SI CZ SK HR RS
BA MK RO BG GR

SILVERCREST®

PDF ONLINE
www.lidl-service.com



ELECTRIC MULTI-PURPOSE SLICER SAS120 E1

(GB) (CY)
ELECTRIC MULTI-PURPOSE SLICER
User manual

(HU)
ELEKTROMOS SZELETELŐ
Használati útmutató

(SI)
SALAMOREZNICA
Navodila za uporabo

(CZ)
ELEKTRICKÝ UNIVERZÁLNÍ KRÁJEČ
Návod k použití

(SK)
ELEKTRICKÝ UNIVERZÁLNY KRÁJAČ
Používateľská príručka

(HR)
ELEKTRIČNI UNIVERZALNI REZAČ
Korisnički priručnik

(RS)
MESOREZNICA
Korisnički priručnik

(MK)
ЕЛЕКТРИЧЕН СЕКАЧ ЗА ХРАНА
Прирачник за корисници

(AL)
PRERËS ELEKTRIKE SHUMËFUNKSIONALE
Manuali i përdorimit

(BA)
ELEKTRIČNI UNIVERZALNI REZAČ
Korisnički priručnik

(RO)
FELIATOR ELECTRIC
Manual de utilizare

(BG)
ЕЛЕКТРИЧЕСКА МАШИНА ЗА РЯЗАНЕ
Ръководство за потребителя

(GR) (CY)
ΚΟΠΤΙΚΗ ΜΗΧΑΝΗ ΑΛΛΑΝΤΙΚΩΝ-ΤΥΡΙΩΝ
Εγχειρίδιο χρήστη

(DE) (AT) (BE) (CH)
ELEKTRISCHER ALLESSCHNEIDER
Bedienungsanleitung

IAN 524245_2601

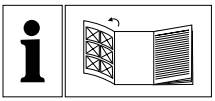

GB/CY	User manual	Page	5
HU	Használati útmutató	Oldal	14
SI	Navodila za uporabo	Stran	23
CZ	Návod k použití	Strana	32
SK	Používateľská príručka	Strana	41
HR	Korisnički priručnik	Stranica	50
RS	Korisnički priručnik	Strana	59
MK	Прирачник за корисници	Страница	69
AL	Manuali i përdorimit	Faqja	79
BA	Korisnički priručnik	Stranica	88
RO	Manual de utilizare	Pagina	97
BG	Ръководство за потребителя	Страница	107
GR/CY	Εγχειρίδιο χρήστη	Σελίδα	118
DE/AT/BE/CH	Bedienungsanleitung	Seite	128

A

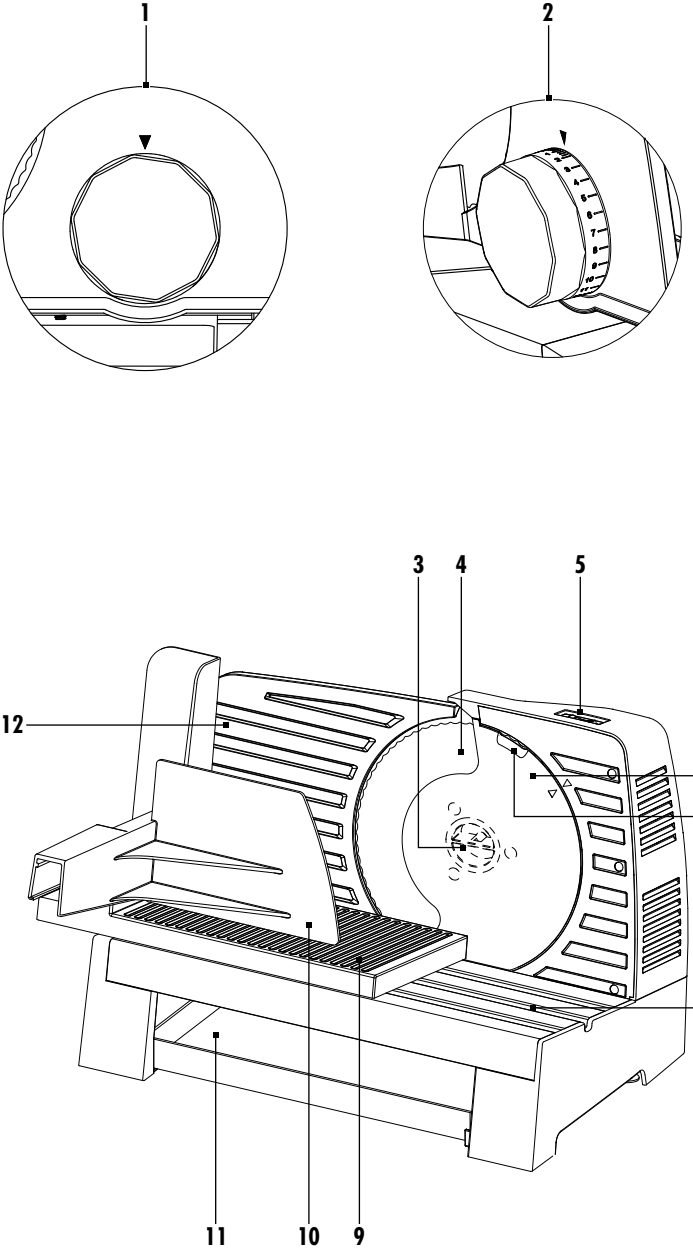

B

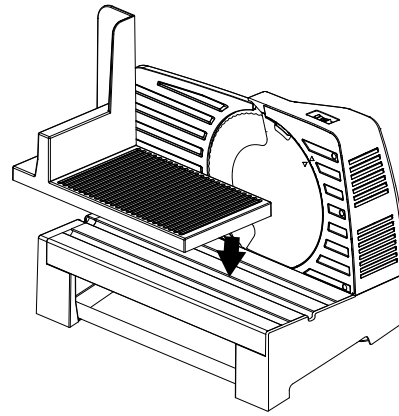

C

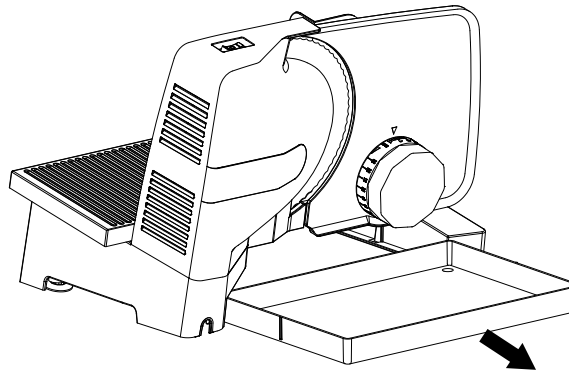

D

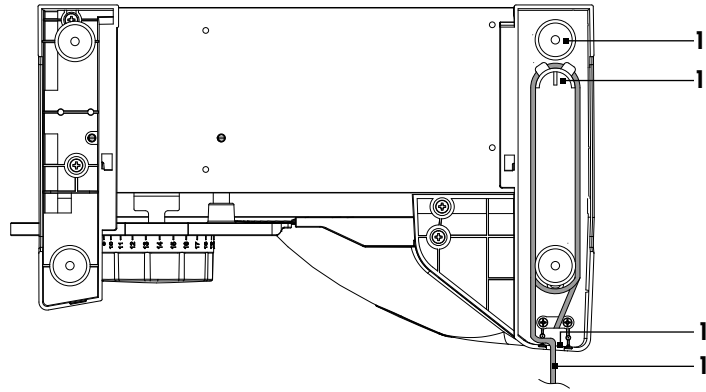

List of pictograms used ... Page 6

Introduction ... Page 7

Intended use ... Page 7

Scope of delivery ... Page 7

Parts list ... Page 7

Technical data ... Page 7

General safety instructions ... Page 7

First use ... Page 10

Off mode ... Page 10

Operation ... Page 11

Setting the cutting width ... Page 11

Switching on/off ... Page 11

Cutting ... Page 11

Cleaning and maintenance ... Page 11

Cleaning (after each use) ... Page 12

Storage ... Page 12

Disposal ... Page 12

Warranty ... Page 13

Warranty claim procedure ... Page 13

Service ... Page 13

List of pictograms used

The following warnings are used in this user manual and on the packaging:

	Read instructions before use.		Danger – risk of electric shock!
	**DANGER!** This symbol in combination with the signal word “Danger” marks a high-risk hazard that if not prevented could result in death or serious injury.		Food safe This product has no adverse effect on taste or smell.
	**WARNING!** This symbol in combination with the signal word “Warning” marks a medium-risk hazard that if not prevented could result in death or serious injury.		Use the product in dry indoor spaces only.
			Alternating current/voltage
	**CAUTION!** This symbol in combination with the signal word “Caution” marks a low-risk hazard that if not prevented could result in minor or moderate injury.		Symbol for a Protection Class II product
	**NOTE:** This symbol in combination with “Note” provides additional useful information.		CE mark indicates conformity with relevant EU directives applicable for this product.
Hz	Hertz (supply frequency)		Safety information Instructions for use
	The slicing carriage **9**, the waste holder **10**, collecting tray **11** and blade guard **6** are suitable for dishwasher.	**W**	Watt

ELECTRIC MULTI-PURPOSE SLICER

Introduction

We congratulate you on the purchase of your new product. You have chosen a high quality product. The instructions for use are part of the product. They contain important information concerning safety, use and disposal. Before using the product, please familiarise yourself with all of the safety information and instructions for use. Only use the product as described and for the specified applications. If you pass the product on to anyone else, please ensure that you also pass on all the documentation with it.

Intended use

The product is used for cutting suitable food, for example bread, cheese or sausages. Any use of the product not specified above is prohibited and can result in injuries and/or damage.

The product is designed for household use. The product is not suitable for commercial use.

The manufacturer accepts no liability for damages caused by improper use.

Scope of delivery

After unpacking the product, check if the delivery is complete and if all parts are in good condition. Remove all packing materials before use.

1 Electric multi-purpose slicer
1 User manual
1 Collecting tray
1 Slicing carriage
1 Waste holder
1 Addendum sheet for assembling and disassembling

Parts list

(Fig. A)

1 Turning knob
2 Scale (Cutting thickness setting)
3 Blade lock
4 Circular blade
5 On/Off switch button
6 blade guard
7 Blade guard handle
8 Table
9 Slicing carriage
10 Waste holder
11 Collecting tray
12 Positioning plate
13 Foot with suction cup
14 Power cord winder
15 Power cord guide
16 Power cord with plug

Technical data

Input voltage:	220-240 V~, 50-60 Hz
Protection class:	II/⧈
Power input:	100 W
Power consumption at Off mode:	< 0.3 W
Dimensions:	360 x 234 x 245 mm
Weight:	3 kg
Power cord length:	130 cm
Individual cutting width setting:	up to 23 mm
Continuous operation time:	5 min

ⓘ **NOTE:** The continuous operation time of this product is 5 minutes. The continuous operation time indicates how long you may use the product before overheating and damaging the motor. After the continuous operation time, the product must remain switched off until the motor has completely cooled.

⚠ General safety instructions

BEFORE USING THE PRODUCT, PLEASE FAMILIARISE YOURSELF WITH ALL OF THE SAFETY INFORMATION AND INSTRUCTIONS FOR USE! WHEN PASSING THIS PRODUCT ON TO OTHERS, PLEASE ALSO INCLUDE ALL THE DOCUMENTS!

In the case of damage resulting from non-compliance with this user manual the warranty claim becomes invalid! No liability is accepted for consequential damage! In the case of material damage or personal injury caused by incorrect handling or non-compliance with the safety instructions, no liability is accepted!

Children and persons with disabilities

⚠ WARNING! RISK OF LOSS OF LIFE OR ACCIDENT TO INFANTS AND CHILDREN!

Never leave children unsupervised with the packaging material. The packaging material represents a danger of suffocation. Children frequently underestimate the dangers. Always keep children away from the packaging material.

- This product must not be used by children.
- Keep the product and its power cord away from children.
- This product may be used by persons with reduced physical, sensory or mental capacities, or lacking experience and/or knowledge, so long as they are supervised or instructed regarding the safe use of the product and understand the associated risks.
- Never allow children to play with this product.

Electrical safety

- Always hold the power cord by the power plug, do not pull by the power cord itself.
- Do not place furniture or other heavy objects on the power cord and be sure not to bend it, especially at the power plug.
- To avoid damaging the product, do not lay the power cord over hot or sharp places or edges.
- Do not use adapter plugs or extension cables which do not meet the applicable safety standards and do not manipulate the power cord!
- If the power cord is damaged it must be replaced by the manufacturer, service agent or a similarly qualified person, in order to avoid hazards.
- Never make a knot in the power cord and do not tie it together with other cables.
- The power cord should be positioned so nobody can step on or be hindered by it. There is a risk of injury.
- Repairs are required if the product is damaged, liquids or objects have entered the housing, it has been exposed to rain or moisture, or if it is not working properly or has been dropped.
- In the event of smoke, unusual noises or odours, immediately remove the power cord of the product from the power outlet. In these cases, discontinue use of the product and have it inspected by an expert.
- Only allow the manufacturer, service agent or a similarly qualified person to carry out any repairs.
- Never open the housing of the product.
- In the event of a power outage, the product will remain switched on and resume operating after the outage. Always disconnect the product from the power outlet in case of a power outage.

- Stop using the product if the appliance or the accessories (slicing carriage and waste holder) are damaged.

⚠ **WARNING!** Ensure that:

- no direct sources of heat (e.g. heaters) are affecting the product;
- no direct sunlight or strong artificial light is hitting the product;
- contact with spraying or dripping water and aggressive liquids is avoided;
- the product is not operated near water, the product must most importantly not be submerged in liquid. Do not place objects filled with liquids, e.g. vases or beverages on or next to the product;
- no open fire sources (e.g. burning candles) are on or next to the product;
- no foreign objects have entered the product;
- the product is not exposed to excessive shock or vibration.
- the product is not exposed to extreme temperature fluctuations, as otherwise condensation can build up and lead to electrical short-circuiting. If the product is exposed to extreme temperature fluctuations, wait (approx. 2 hours) before starting it up, until it has reached room temperature.

Operation

⚠ **CAUTION! Risk of injury!**

- Only use the accessory components included to operate the product.
- Keep long hair, ties and items of loose clothing away from the area around the rotating blade, where they may get caught.
- Never reach towards the rotating blade with your hands.
- Switch off the product and disconnect it from supply before removing the blade **4** or approaching the moving blade **4**.
- Always disconnect the product from the power outlet when leaving it unattended, before assembly, before disassembly and before cleaning.

- The product is only suitable for cutting firm foods such as bread, sausages or sliceable cheese. Cutting other substances (e.g. wood) or very hard foods (e.g. bones, hard cheese, deep-frozen food) is not permissible.
- The blade is very sharp. Never put your hands near the blade. After switching off the product, the mechanism will continue to move for a short time. Wait for the blade to stop! After cutting, set the cutting width to the **O** position.
- Misuse of the product can result in injuries such as cut wound on the finger or other serious injuries.

⚠ CAUTION! Risk of injury!
Never guide small pieces of foods towards the circular blade **4** with your bare hands! Always use the waste holder **10** provided. Injuries may otherwise occur.

- This product must be used with the slicing carriage **9** and waste holder **10** in position unless the size and shape of the food being cut does not allow for their use.
- Never operate the product without the circular blade.
- Always keep the blade guard **6** in position before using the product.
- Never try to cut the following items:
  - Packaged or frozen food
  - Ice cubes
  - Food with bones
  - Nuts with shells

  This could damage the product.
- Always remove the power plug from the power outlet after use or when the product is unattended.
- Place the product on a firm, level surface and do not place any objects on the product.
- The product is not designed for use in very hot, humid, or dusty rooms. Refer to the operating temperature and operating humidity.

Cleaning

- Always remove the power plug from the power outlet before cleaning the product.
- Never submerge the product in water or hold it under running water to clean it.
- Always disconnect the product from the power outlet before removing the blade.
- Clean the product and its accessories after use (see "Cleaning and care").

First use

NOTE: To cut the grater cheese, use the product for max. 5 minutes at a time.

⚠ **DANGER TO LIFE FROM ELECTRIC SHOCK!** Do not use the product next to a sink full of water!

- Remove the packaging.
- Clean the product and its accessories (see "Cleaning and care").
- Place the product on a level, clean surface. The product has feet with suction cups **13** to secure the stand.
- Unwind the power cord **16**. Guide the power cord **16** through the power cord guide.
- Put the slicing carriage **9** onto the table **8**. Press on surface of carriage to ensure the ribs at base locked onto the guide grooves of table (see Fig. E).

E

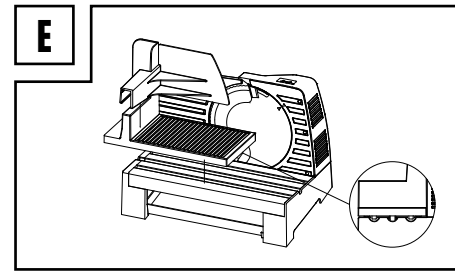

- Place the waste holder **10** on the slicing plate. The rectangle with the pins is facing the circular blade **4**.
- Take out the collecting tray **11** from the base for collecting the food slices. (see Fig.C).
- Check if the blade guard **6** is in place. If not, assembly the guard as below:
  - Hold the blade guard handle **7** and attach it on the blade **4**. Ensure the arrow mark on blade guard pointed to arrow mark on housing.
  - Press the center of blade guard until a "click" sounds.

Off mode

- The product enters off mode once plugged in without any action.
- When finished using the product and turned the On/Off switch button **5** to "**O**" position, the product returns to off mode.

Operation

⚠ CAUTION! Risk of injury!
The circular blade **4** is very sharp. Never put your hands near the circular blade **4**. After switching off the product, the circular blade **4** continues to move for a short time.

- When carrying the food slicer, never hold it in the middle for avoiding touching the blade. Always hold both sides for preventing getting injured.

Setting the cutting width

ⓘ **NOTE:** The maximum cutting width that can be selected on the scale **2** is approx. 23 mm.

- Increasing or decreasing the cutting width – Rotate the turning knob **1**:

Rotation direction	Result
Counter-clockwise	Increase the cutting width
Clockwise	Decrease the cutting width

- Check the cutting width on the scale **2**.
- After cutting: Set the cutting width to the **O** position.

Switching on/off

- Connect the power plug **16** to a power outlet.

For momentary operation:

- Turn the On/Off switch button **5** to "**I**" position and hold it during cutting process.
- Release the On/Off switch button **5** and it will return to "**O**" position automatically. The blade stops rotating.

For continuous operation:

- Turn the On/Off switch button **5** to "**II**" position. The blade keep rotating without holding the switch button.
- Turn the On/Off switch button **5** to "**O**" position. The blade stops rotating.

Cutting

NOTES:

ⓘ Always keep the blade guard **6** installed well on the circular blade **4** before operating the product. The blade guard makes the stop longer, so the cutting material slides better and cannot be pulled along by the rotating blade. The blade guard also helped in preventing accidentally touching the circular blade during operation.

ⓘ Always use the slicing carriage **9** and the waste holder **10** when cutting.

ⓘ The maximum length of food can be cut is 20 cm.

ⓘ Clean the product and the circular blade **4** straight after cutting fatty foods (e.g. meat, sausages, cheese) (see "Cleaning and care").

- Place the food to be cut on the slicing carriage **9**.
- Press the food with the waste holder **10** lightly against the positioning plate **12**.
- Guide the food through the cutting process by lightly pushing the slicing carriage **9** against the rotating circular blade **4**.
- After cutting: Pull the slicing carriage **9** backwards. Repeat the process until the desired number of slices has been cut.

Cleaning and maintenance

⚠ DANGER! Risk of electric shock!
Before cleaning or maintaining the product: Disconnect the power plug **16** from the power outlet.

⚠ DANGER! Risk of electric shock!
Do not immerse the product in water or other liquids. Never hold the product under running water.

⚠ CAUTION! Risk of injury!
The circular blade **4** is very sharp. Never hold the circular blade **4** by the cutting surface but instead by the blade lock **3**.

⚠ CAUTION! Risk of injury!
When removing and attaching the blade guard **6**, please always hold the blade guard handle **7** and avoid touching the edges of circular blade (see Fig. F).

F

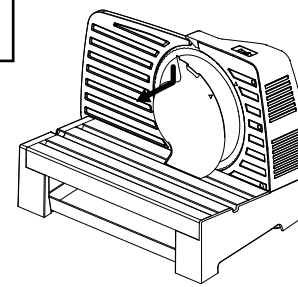

⚠ CAUTION! Risk of injury!
The circular blade **4** can fall out of the product if it is not properly installed. Lock the mechanism into place correctly during assembly (blade lock **3** must be horizontal!).

Cleaning (after each use)

ⓘ **NOTE:** Do not use any abrasive, aggressive cleaners to clean the product.

Cleaning the circular blade

NOTES:

ⓘ Clean the circular blade **4** after every use with warm soapy water.

ⓘ The circular blade **4** is not suitable for dishwasher.

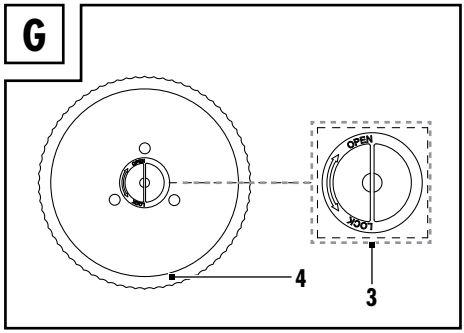

- Turn the blade lock **3** clockwise and align the blade lock **3** vertically. Remove the circular blade **4** (Fig. G).
- After cleaning: Allow the circular blade **4** to dry.

Cleaning the unit and accessories

- Wipe the accessories with a slightly damp cloth.
- Use a little mild soapy water if needed.
- Wipe the slicing carriage **9**, the waste holder **10**, collecting tray **11** and blade guard **6** with a slightly damp cloth.
- Alternatively, the slicing carriage **9**, the waste holder **10**, collecting tray **11** and the blade guard **6** are suitable for dishwasher.
- Allow all parts to dry.

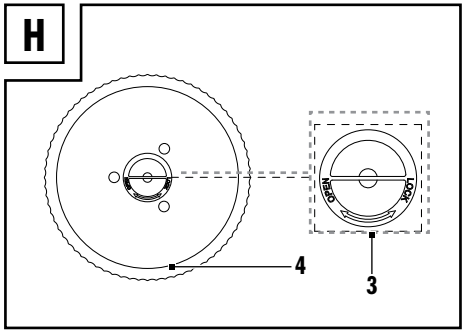

- After cleaning: Reattach the circular blade **4**. Rotate the blade lock **3** in a anti-clockwise direction to reattach the circular blade **4** (Fig. H). Reattach the blade guard **6** by holding the blade guard handle **7** and install it on the circular blade. Ensure the arrow marks are pointed and a click sounds after installation.
- Wipe the positioning plate **12** and table **8** with a slightly damp cloth.
- After cleaning: Allow all parts to dry.

Storage

- Before storage: Rotate the turning knob **1** clockwise to set the cutting width at minimum position.
- Wrap the power cord **16** around the power cord winder **14** (Fig. D). Attach the power plug to the power cord guide **15**.
- Hold the product at the sides when carrying the product. Do not hold the product at the cavity. Do not touch the circular blade **4** when carrying the product.
- Store the product out of reach of children. There is a risk of injury from the sharp circular blade **4**.
- Store the product in the original packaging when it is not in use.
- Store the product at a dry location.

Disposal



Observe the marking of the packaging materials for waste separation, which are marked with abbreviations (a) and numbers (b) with following meaning: 1-7: plastics/20-22: paper and fibreboard/80-98: composite materials.



Contact your local refuse disposal authority for more details of how to dispose of your wornout product.



Please dispose of the product properly when it has reached the end of its useful life and not in the household waste. Information on collection points and their opening hours can be obtained from your local authority.

Warranty

The product has been manufactured to strict quality guidelines and meticulously examined before delivery. In the event of material or manufacturing defects you have legal rights against the retailer of this product. Your legal rights are not limited in any way by our warranty detailed below.

The warranty for this product is 3 years from the date of purchase. The warranty period begins on the date of purchase. Keep the original sales receipt in a safe location as this document is required as proof of purchase.

Any damage or defects already present at the time of purchase must be reported without delay after unpacking the product.

Should the product show any fault in materials or manufacture within 3 years from the date of purchase, we will repair or replace it – at our choice – free of charge to you. The warranty period is not extended as a result of a claim being granted. This also applies to replaced and repaired parts.

This warranty becomes void if the product has been damaged, or used or maintained improperly.

The warranty covers material or manufacturing defects. This warranty does not cover product parts subject to normal wear and tear, thus considered consumables (e.g. batteries, rechargeable batteries, tubes, cartridges), nor damage to fragile parts, e.g. switches or glass parts.

Warranty claim procedure

To ensure quick processing of your claim, observe the following instructions:

Make sure to have the original sales receipt and the item number (IAN 524245_2601) available as proof of purchase.

You can find the item number on the rating plate, an engraving on the product, on the front page of the instruction manual (bottom left), or as a sticker on the rear or bottom of the product.

If functional or other defects occur, contact the service department listed below either by telephone or by e-mail.

Once the product has been recorded as defective you can return it free of charge to the service address that will be provided to you. Ensure to enclose the proof of purchase (sales receipt) and a short, written description outlining the details of the defect and when it occurred.

Service

GB **Service Great Britain**
Tel.: 0800 404 7657
E-Mail: owim@lidl.co.uk

CY **Service Cyprus**
Tel.: 8009 4241
E-Mail: owim@lidl.com.cy

Serbian mark of conformity

CE

A használt piktogramok listája ... Oldal 15

Bevezető ... Oldal 16

Rendeltetésszerű használat ... Oldal 16

Szállítás terjedelme ... Oldal 16

Alkatrészjegyzék ... Oldal 16

Műszaki adatok ... Oldal 16

Általános biztonsági utasítások ... Oldal 17

Első használat ... Oldal 19

Kikapcsolt üzemmód ... Oldal 20

Működtetés ... Oldal 20

A vágás szélességének beállítása ... Oldal 20

Be-/kikapcsolás ... Oldal 20

Vágás ... Oldal 20

Tisztítás és karbantartás ... Oldal 20

Tisztítás (minden használat után) ... Oldal 21

Tárolás ... Oldal 21

Mentesítés ... Oldal 22

Garancia ... Oldal 22

Garanciális ügyek lebonyolítása ... Oldal 22

Szerviz ... Oldal 22

A használt piktogramok listája

A felhasználói kézikönyvben és a csomagoláson a következő figyelmeztetéseket használjuk:

	Használat előtt olvassa el a használati utasításokat.		Veszély – áramütés veszélye!
	**VESZÉLY!** Ez a szimbólum a „Veszély” figyelmeztető szóval együtt olyan nagyfokú kockázatot jelöl, amelyet ha nem akadályoznak meg, akkor annak halál vagy súlyos sérülés lehet a következménye.		Élelmiszerhez alkalmas Ez a termék nincs káros hatással az ízre vagy az illatra.
	**FIGYELEMEZTETÉS!** Ez a szimbólum a „Figyelmeztetés” figyelmeztető szóval együtt olyan közepes kockázatot jelöl, amelyet ha nem akadályoznak meg, akkor annak halál vagy súlyos sérülés lehet a következménye.		A terméket csak száraz helyiségekben, beltéren használja.
			Váltakozó áramerősség/feszültség
	**VIGYÁZAT!** Ez a szimbólum a „Vigyázat” figyelmeztető szóval együtt olyan alacsony kockázatot jelöl, amelyet ha nem akadályoznak meg, akkor annak enyhe vagy közepes sérülés lehet a következménye.		A II. védelmi osztályba tartozó termék szimbóluma
	**MEGJEGYEZÉS:** Ez a szimbólum a „Megjegyzés” szóval együtt kiegészítő hasznos információkat ad.		A CE jelölés azt jelzi, hogy a termék megfelel a rá vonatkozó EU irányelveknek.
Hz	Hertz (tápáram-frekvencia)		Biztonsági információk Használati útmutató
	A szeletelő betét **9**, a maradéktartó **10**, a gyűjtőtálca **11** és a pengevédő **6** mosogatógépbe alkalmas.	**W**	Watt

ELEKTROMOS SZELETELŐ

Bevezető

Gratulálunk új termékének vásárlása alkalmából. Ezzel a döntésével vállalatunk értékes terméke mellett döntött. A használati utasítás ezen termék része. A biztonságra, a használatára és a megsemmisítésre vonatkozó fontos tudnivalókat tartalmazza. A termék használata előtt ismerje meg az összes használati és biztonsági tudnivalót. A terméket csak a leírtak szerint és a megadott felhasználási területeken alkalmazza. A termék harmadik személy számára való továbbadása esetén kézbesítse vele annak a teljes dokumentációját is.

Rendeltetésszerű használat

A termék megfelelő élelmiszerek, például kenyér, sajt vagy kolbász szeletelésére használható. A fent leírtaktól eltérő használat vagy a termék bármilyen módosítása tilos, illetve sérüléseket és/vagy a rongálódást okozhat.

A termék csak háztartási használatra készült. Ez a termék kereskedelmi használatra nem alkalmas.

A gyártó nem vállal felelősséget a rendellenes használattal okozott károkért.

Szállítás terjedelme

A termék kicsomagolása után ellenőrizze, hogy a szállítmány teljes-e, és hogy minden alkatrész jó állapotban van-e. Használata előtt távolítson el minden csomagolóanyagot.

1 Elektromos szeletelő
1 Használati útmutató
1 Gyűjtőtálca
1 Szeletelő betét
1 Maradéktartó
1 Kiegészítő lap összeszereléshez és szétszereléshez

Alkatrészjegyzék

(A ábra)

1 Forgatógomb
2 Skála (vágási vastagság beállítása)
3 Penge rögzítő
4 Kör alakú penge
5 Be-/kikapcsoló gomb
6 Pengevédő
7 Pengevédő fogantyú
8 Asztal
9 Szeletelő betét
10 Maradéktartó
11 Gyűjtőtálca
12 Beállítólemez
13 Láb tapadókoronggal
14 Hálózati kábel feltekerő
15 Hálózati kábel tartó
16 Hálózati kábel hálózati dugóval

Műszaki adatok

bemeneti feszültség:	220-240 V~, 50-60 Hz
Védelmi osztály:	II/⧈
Bemeneti teljesítmény:	100 W
Teljesítményfelvétel Off (kikapcsolt) üzemmódban:	< 0,3 W
Méretek:	360 x 234 x 245 mm
Súly:	3 kg
Hálózati kábel hossza:	130 cm
Egyedi vágási szélesség beállítása:	max. 23 mm
Folyamatos működési idő:	5 perc

ⓘ **MEGJEGYZÉS:** A termék folyamatos működési ideje 5 perc. A folyamatos működési idő azt jelzi, hogy mennyi ideig használhatja a terméket a túlmelegedés és a motor károsodása nélkül. A folyamatos működési idő után a terméknek kikapcsolt állapotban kell maradnia, amíg a motor teljesen le nem hűl.

Általános biztonsági utasítások

KÉRJÜK, HASZNÁLATA ELŐTT ISMERJE MEG AZ ÖSSZES LEGYEN A BIZTONSÁGI INFORMÁCIÓT ÉS HASZNÁLATI UTASÍTÁST! AMIKOR HARMADIK FÉLNEK ÁTADJA A TERMÉKET, KÉRJÜK, ADJON ÁT VELE MINDEN HOZZÁ TARTOZÓ DOKUMENTUMOT!

A jelen használati útmutatótól eltérő használatból eredő károsodások esetén a garanciaigény érvényét veszíti! A következményes károkért nem vállalunk felelősséget! A nem megfelelő kezelés vagy a biztonsági utasítások be nem tartása által okozott anyagi kár vagy személyi sérülés esetén nem vállalunk felelősséget!

Gyermekek és fogyatékkal élő személyek

⚠ FIGYELEMEZTETÉS! KISGYERMEKEKET ÉS GYERMEKEKET FENYEGETŐ ÉLET- VAGY BALESETVESZÉLY!

Soha ne hagyja felügyelet nélkül a gyermekeket a csomagolóanyaggal. A csomagolóanyag fulladásveszélyt jelent. A gyermekek gyakran nem tudják kellően felmérni a veszélyeket. A gyermekeket mindig tartsa távol a csomagolóanyagtól.

- A terméket nem használhatják gyermekek.
- Gyermekektől tartsa távol a terméket és a hálózati kábelt.
- Ezt a terméket használhatják csökkent fizikai, érzékszervi, vagy mentális képességekkel rendelkező, vagy kellő tudással és belátással nem rendelkező személyek is, amíg felügyelet alatt állnak, vagy megismerték a termék biztonságos üzemeltetését, és értik az azzal járó veszélyeket.
- Soha ne engedje, hogy gyermekek a termékkel játszanak.

Elektromos biztonság

- A hálózati kábelt mindig a hálózati csatlakozódugónál fogva tartsa, ne a hálózati kábelt húzza.
- Ne helyezzen bútorokat vagy más nehéz tárgyakat a hálózati kábelre, és ügyeljen arra, hogy ne hajlítsa meg, különösen a hálózati csatlakozódugónál.
- A készülék megrongálódásának elkerülése érdekében ne helyezze a hálózati kábelt forró vagy éles helyekre vagy szélekre.
- Ne használjon olyan adapteres csatlakozókat vagy hosszabbító kábeleket, amelyek nem felelnek meg a vonatkozó biztonsági előírásoknak, és ne módosítsa a hálózati kábelt!
- Ha az áramellátó vezeték megsérült, akkor a veszélyek elkerülése érdekében a gyártóval vagy a gyártó szerviz-szakembereivel, vagy más szakképzett személlyel ki kell cseréltetni.
- Soha ne kössön csomót a hálózati kábelre, és ne kösse össze más kábelekkel.
- A hálózati kábelt úgy kell elhelyezni, hogy senki ne léphessen rá, és senkit ne akadályozzon. Sérülésveszély áll fenn.
- Javításra akkor van szükség, ha a termék sérült, folyadékok vagy tárgyak kerültek a házba, esőnek vagy nedvességnek volt kitéve, ha nem működik megfelelően, vagy leesett.
- Füst, szokatlan zajok vagy szagok esetén azonnal húzza ki a készülék hálózati kábelét a fali aljzatból. Ezekben az esetekben hagyja abba a termék használatát, és ellenőriztesse egy szakértővel.

- Minden javítást csak a gyártó, a szervizképviselője vagy hasonló képesítéssel rendelkező személyek végeztessen.
- Soha ne nyissa ki a termék burkolatát.
- Áramkimaradás esetén a készülék bekapcsolva marad, és a leállás után újra működik. Áramkimaradás esetén mindig húzza ki a készüléket a hálózati aljzatból.
- Ha a készülék vagy a tartozékok (szeletelő betét és maradéktartó) megsérültek, hagyja abba a készülék használatát.

⚠ **FIGYELEMEZTETÉS!** Biztosítsa, hogy:

- a terméket ne érjék közvetlen hőforrások (pl. fűtőberendezések);
- ne érje közvetlen napfény vagy erős mesterséges fény a terméket;
- ne érje permetező vagy csepegő víz és agresszív folyadékok;
- a terméket ne víz közelében üzemeltessék, a legfontosabb, hogy a terméket ne merítsék folyadékba. Ne helyezzen vízzel teli tárgyakat (pl. vázákat) vagy italokat a termékre vagy a termék mellé.
- ne helyezzenek tűzforrásokat (pl. égő gyertyákat) a termékre, vagy a termék mellé;
- idegen tárgyak ne kerüljenek a termékbe;
- a termék soha ne legyen kitéve túlzott ütésnek vagy rezgésnek.
- a termék soha ne legyen kitéve erős hőmérséklet-ingadozásnak, mivel az kondenzvíz képződését és elektromos rövidzárlatot okozhat. Ha a termék szélsőséges hőmérséklet-ingadozásnak volt kitéve, a beindítása előtt várjon (kb. 2 órát), amíg a termék eléri a környezeti hőmérsékletet.

Működtetés

⚠ **VIGYÁZAT! Sérülésveszély!**

- Csak a mellékelt tartozék alkatrészeket használja a készülék működtetéséhez.
- Tartsa távol a hosszú hajat, a nyakkendőt és a laza ruhát a forgó penge körüli területektől, ahol beakadhatnak.
- Soha ne nyúljon a forgó penge felé a kezével.
- Kapcsolja ki a terméket, és húzza ki a tápellátásból, mielőtt eltávolítja a pengét **4**, vagy a mozgó pengéhez **4** közelít.
- Mindig húzza ki a készüléket a hálózati aljzatból, amikor felügyelet nélkül hagyja, összeszerelés, szétszerelés és tisztítás előtt.

- A termék csak szilárd ételek, például kenyér, kolbász vagy szeletelhető sajt szeletelésére alkalmas. Más anyagok (pl. fa) vagy nagyon kemény élelmiszerek (pl. csontok, kemény sajt, mélyhűtött ételek) szeletelése nem megengedett.
- A penge nagyon éles. Soha tegye a kezét a penge közelébe. A termék kikapcsolása után a mechanizmus rövid ideig tovább mozog. Várja meg, amíg a penge leáll! Szeletelés után állítsa a vágási szélességet **O**állásba.

- A termék helytelen használata sérüléseket, például az ujjon vágott sebet vagy más súlyos sérüléseket okozhat.

⚠ VIGYÁZAT! Sérülésveszély!

Soha ne irányítsa ételek kis darabjait a kör alakú penge felé **4** csupasz kézzel! Mindig a mellékelt maradéktartót **10** használja. Ellenkező esetben sérülések történhetnek.

- Ezt a terméket a szeletelő betéttel **9** és a maradéktartóval **10** együtt kell használni, kivéve, ha a szeletelt élelmiszer mérete és alakja nem teszi lehetővé ezek használatát.
- Soha ne működtesse a terméket a kör alakú penge nélkül.
- A termék használata előtt mindig tartsa a helyén a pengevédőt **6**.
- Soha ne próbálja meg a következő ételeket szeletelni:
  - Csomagolt vagy fagyasztott élelmiszerek
  - Jégkocka
  - Ételek csontokkal
  - Diófélék héjjal

  Ez a termék károsodását okozhatja.
- Használat után vagy felügyelet nélkül mindig húzza ki a hálózati kábelt a hálózati aljzatból.
- A terméket stabil, sima felületre helyezze, és ne helyezzen rá semmilyen tárgyat.
- A terméket nem arra tervezték, hogy nagyon forró, párás vagy poros helyiségekben használják. Lásd az üzemi hőmérsékletet és a működtetési páratartalmat.

Tisztítás

- A termék tisztítása előtt mindig húzza ki a hálózati csatlakozót a hálózati aljzatból.
- Soha ne merítse a terméket vízbe, illetve ne tartsa folyó víz alá a tisztításhoz.
- A penge levétele előtt mindig válassza le a terméket a hálózati aljzatról.
- Használat után tisztítsa meg a terméket és a tartozékokat (lásd: „Tisztítás és ápolás”)

Első használat

MEGJEGYZÉS: A sajt lereszeléséhez a terméket max. 5 percig használja egyszerre.

⚠ **ÉLETVESZÉLY ÁRAMÜTÉS MIATT!** Ne használja a terméket vízzel teli mosogató mellett!

- Távolítsa el a csomagolást.
- Tisztítsa meg a terméket és a tartozékait (lásd „Tisztítás és ápolás”).
- A terméket vízszintes, tiszta felületre helyezze. A termék lábain tapadókorongok **13** vannak az állvány rögzítéséhez.
- Tekerje le a hálózati kábelt **16**. Vezesse a hálózati kábelt **16** a kábelvezetőben.
- Helyezze a szeletelő betétet **9** a munkaasztalra **8**. Nyomja meg a szeletelő betét felületét, hogy a bordák az asztal vezetőhornyaira rögzüljenek (lásd: E ábra).

E

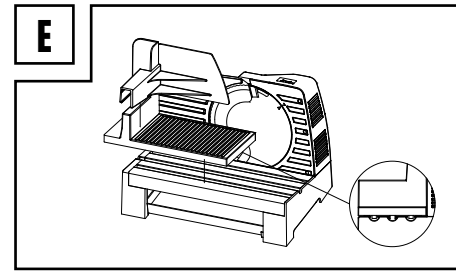

- Helyezze a maradéktartót **10** a szeletelőtárcsára. A tüskékkel ellátott téglalap a kör alakú penge felé néz **4**.
- Vegye ki a gyűjtőtálcát **11** az alapból az ételszeletek összegyűjtéséhez (lásd: C ábra).
- Ügyeljen arra, hogy a pengevédő **6** a helyén legyen. Ha nincs a helyén, szerelje össze a védőburkolatot az alábbiak szerint:

- Fogja meg a pengevédő fogantyút **7**, és rögzítse a pengére **4**. Győződjön meg róla, hogy a pengevédőn lévő nyíl a burkolaton lévő nyílra mutasson.
- Nyomja meg a pengevédő közepét, amíg kattanást nem hall.

Kikapcsolt üzemmód

- A termék kikapcsolt üzemmódba lép, ha be van dugva, de nem történik semmi.
- Ha befejezte a készülék használatát, és a be-/kikapcsoló gombot **5** „**O**" állásba fordította, a készülék visszaáll kikapcsolt üzemmódba.

Működtetés

⚠ VIGYÁZAT! Sérülésveszély!
A kör alakú penge **4** nagyon éles. Soha ne tegye a kezét a kör alakú penge közelébe **4**. A termék kikapcsolása után a kör alakú penge **4** rövid ideig tovább mozog.

- A szeletelőgép hordozásakor soha ne középen fogja, nehogy hozzáérjen a pengéhez. Mindig két oldalon fogja a sérülések megelőzése érdekében.

A vágás szélességének beállítása

ⓘ **MEGJEGYZÉS:** A skálán **2** kiválasztható maximális vágási szélesség kb. 23 mm.

- A vágási szélesség növelése vagy csökkentése – fordítsa el a forgatógombot **1**:

Forgásirány	Eredmény
Az óramutató járásával ellentétes irány	A vágás szélességének növelése
Az óramutató járásával megegyező irányban	A vágás szélességének csökkentése

- Ellenőrizze a vágási szélességet a skálán **2**.
- Vágás után: Állítsa a vágási szélességet **O** állásba.

Be-/kikapcsolás

- Dugja be a hálózati csatlakoztatót **16** a hálózati aljzatba.

Átmeneti üzemeltetéshez:

- Fordítsa a be-/kikapcsoló gombot **5** „**I**" állásba, és tartsa lenyomva a vágási folyamat során.
- Engedje el a be-/kikapcsoló gombot **5**, és automatikusan visszatér „**O**" állásba. A penge forgása leáll.

Folyamatos üzemeltetéshez:

- Fordítsa a be-/kikapcsoló gombot **5** „**II**" állásba. A penge a kapcsológomb nyomva tartása nélkül tovább forog.
- Fordítsa a be-/kikapcsoló gombot **5** „**O**" állásba. A penge forgása leáll.

Vágás

MEGJEGYZÉSEK:

ⓘ A termék működtetése előtt mindig tartsa a helyén a pengevédőt **6** a kör alakú pengén **4**. A pengevédő meghosszabbítja az ütközőt, így a vágóanyag jobban csúszik, és a forgó penge nem tudja végighúzni. A pengevédő segít azt is megakadályozni, hogy működés közben véletlenül hozzáérjen a kör alakú pengéhez.

ⓘ Vágáskor mindig használja a szeletelő betétet **9** és a maradéktartót **10**.

ⓘ A vágható étel maximális hossza 20 cm.

ⓘ A terméket és a kör alakú pengét **4** zsíros ételek (pl. hús, kolbász, sajt) vágása után közvetlenül tisztítsa meg (lásd: „Tisztítás és ápolás").

- Helyezze a szeletelendő ételt az üveg tálra **9**.
- Nyomja az ételt a maradéktartóval **10** együtt enyhén a beállítólemezhez **12**.
- Vezesse át az ételt a vágási folyamaton úgy, hogy a szeletelő betétet **9** enyhén a forgó kör alakú pengéhez nyomja **4**.
- Vágás után: Húzza hátra a szeletelő betétet **9**. Addig ismételje a folyamatot, amíg el nem éri a kívánt számú szeletet.

Tisztítás és karbantartás

⚠ VESZÉLY! Áramütés veszélye!
A termék tisztítása vagy karbantartása előtt: Húzza ki a hálózati csatlakoztatót **16** a hálózati aljzatból.

⚠ Veszély! áramütés veszélye!
Ne merítse a terméket vízbe vagy más folyadékba. Soha ne tartsa a terméket folyó víz alá.

⚠ VIGYÁZAT! Sérülésveszély!
A kör alakú penge **4** nagyon éles. A kör alakú pengét **4** soha ne a vágófelületnél, hanem a penge rögzítőnél **3** fogja.

⚠ VIGYÁZAT! Sérülésveszély!
A pengevédő **6** eltávolításakor és felhelyezésekor mindig a pengevédő fogantyút **7** fogja, és ne érjen a kör alakú penge széleihez (lásd: F ábra).

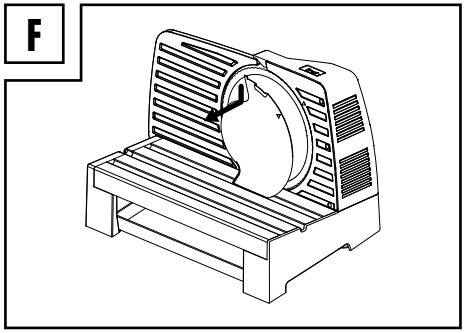

⚠ VIGYÁZAT! KERÜLJE A SÉRÜLÉSVESZÉLYT!

A kör alakú penge **4** kieshet a készülékből, ha nincs megfelelően beszerelve. Összeszerelés közben rögzítse megfelelően a helyére a mechanizmust (a penge rögzítőnek **3** vízszintesnek kell lennie!).

Tisztítás (minden használat után)

ⓘ **MEGJEGYZÉS:** A termék tisztításához ne használjon súroló hatású, agresszív tisztítószereket.

A kör alakú penge tisztítása

MEGJEGYZÉSEK:

ⓘ Minden használat után tisztítsa meg a kör alakú pengét **4** meleg mosogatószeres vízzel.

ⓘ A kör alakú penge **4** mosogatógépbe nem alkalmas.

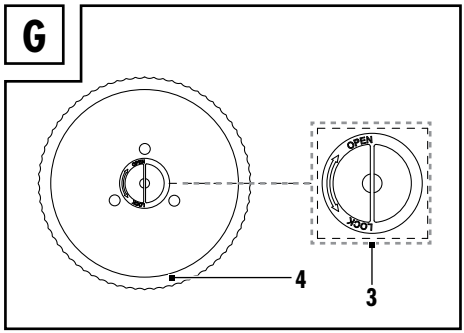

- Fordítsa el a penge rögzítőt **3** az óramutató járásával megegyező irányba, és igazítsa függőlegesen a penge rögzítőt **3**. Távolítsa el a kör alakú pengét **4** (G ábra).
- Tisztítás után: Hagyja megszáradni a kör alakú pengét **4**.

A készülék és a tartozékok tisztítása

- Egy kissé nedves törlőkendővel törölje le a tartozékokat.
- Szükség esetén használjon enyhe mosogatószeres vizet.
- A szeletelő betétet **9**, a maradéktartót **10**, a gyűjtőtálcát **11** és a pengevédőt **6** enyhén nedves törlőkendővel törölje le.
- Alternatív módon a szeletelő betét **9** maradéktartó **10**, a gyűjtőtálca **11** és a pengevédő **6** mosogatógépbe alkalmas.
- Hagyja az összes alkatrészt megszáradni.

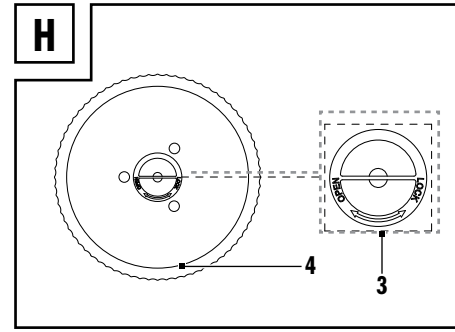

- Tisztítás után: Helyezze vissza a kör alakú pengét **4**. Forgassa el a penge rögzítőt **3** az óramutató járásával ellentétes irányba a kör alakú penge visszahelyezéséhez **4** (H ábra). Szerelje vissza a pengevédőt **6**, ehhez tartsa a pengevédő fogantyút **7**, és szerelje fel a kör alakú pengére. Ellenőrizze, hogy a nyilak merre mutatnak, és a felszerelés után kattanás hallható.
- Enyhén nedves törlőkendővel törölje le a beállítólemezt **12** és az asztalt **8**.
- Tisztítás után: Hagyja az összes alkatrészt megszáradni.

Tárolás

- Tárolás előtt: Fordítsa el a forgatógombot **1** az óramutató járásával megegyező irányba a vágási szélesség minimális helyzetbe állításához.
- Tekerje a hálózati kábelt **16** a hálózati kábel feltekerő **14** köré (D ábra). Csatlakoztassa a hálózati kábelt a kábelvezetőre **15**.
- A termék szállítása közben a terméket az oldalainál fogja. A terméket ne az üregénél fogja. A termék szállítása közben ne érintse meg a kör alakú pengét **4**.
- Gyermekek számára nem elérhető helyen tárolja a terméket. A kör alakú penge **4** miatt sérülésveszély áll fenn.
- A terméket az eredeti csomagolásában tárolja, amikor nem használja.
- A terméket száraz helyen tárolja.

Mentesítés



A hulladék elkülönítéséhez vegye figyelembe a csomagolóanyagon található jelzéseket. Ezek rövidítéseket (a) és számokat (b) tartalmaznak a következő jelentéssel: 1–7: műanyagok / 20–22: papír és karton / 80–98: kötőanyagok.



A kiszolgált termék megsemmisítési lehetőségeiről lakóhelye illetékes önkormányzatánál tájékozódhat.



Ne dobja a kiszolgált terméket a háztartási szemétbe, hanem adja le szakszerű ártalmatlanításra. A gyűjtőhelyekről és azok nyitvatartási idejéről az illetékes önkormányzatnál tájékozódhat.

Garancia

A terméket gondosan, szigorú minőségi előírások betartásával gyártottuk, és a szállítás előtt gondosan ellenőriztük. Anyag- vagy gyártási hibák esetén a termék eladójával szemben törvényes jogok illetik meg. Az Ön törvényes jogait az általunk alább meghatározott garancia semmilyen módon nem korlátozza.

Erre a termékre 3 év garanciát adunk a vásárlás dátumától számítva. A garancia idő a vásárlás dátumával kezdődik. Biztonságos helyen őrizze meg az eredeti vásárlói bizonylatot, mert ez a dokumentum szükséges a vásárlás bizonyításához.

A vásárláskor fennálló károkat és hiányosságokat a termék kicsomagolása után haladéktalanul jelezze.

Ha ezen a terméken a vásárlástól számított 3 éven belül anyag- vagy gyártási hibát észlel, választásunk szerint ingyenesen megjavítjuk vagy kicseréljük a terméket. A garancia idő nem hosszabbodik meg a helyette nyújtott szavatossági igény által. Ez a kicserélt vagy javított alkatrészekre is érvényes.

A garancia megszűnik, ha a terméket megrongálták, ill. nem szakszerűen kezelték vagy végezték a karbantartást.

A garancia az anyag- és gyártási hibákra vonatkozik. Ez a garancia nem terjed ki azokra a termékalkatrészekre, amelyek normál kopásnak vannak kitéve, és ezért gyorsan kopó alkatrésznek minősülnek (pl. elemekre, akkumulátorokra, tömlőkre, tintapatronokra), illetve a törékeny alkatrészek sérülésére, pl. kapcsolókra vagy üveg alkatrészekre.

Garanciális ügyek lebonyolítása

Ügyének gyors elintézhetősége céljából, kérjük kövesse az alábbi útmutatást:

Kérjük, kérdések esetére készítse elő a pénztárblokkot és a cikkszámot (IAN 524245_2601) a vásárlás tényének az igazolására.

Kéjük, hogy a cikkszámot olvassa le a típustábláról, a gravírozásból, az Útmutató címoldaláról (balra lent), illetve a hátoldalon, vagy a termék alján található matricáról.

Amennyiben működési hibák, vagy egyéb hiányosság lépne fel, először vegye fel a kapcsolatot a következőkben megnevezett szervizek egyikével telefonon, vagy e-mailen.

A hibásnak ítélt terméket ezután a vásárlást igazoló blokk, valamint a hiba leírásának és keletkezési idejének mellékelésével díjmentesen postázhatja az Önnel közölt szervizcímre.

Szerviz

HU **Szerviz Magyarország**
Tel.: 0680021225
E-mail: owim@lidl.hu



Szerb megfelelőségi jel

CE

Seznam uporabljenih piktogramov ... Stran 24

Uvod ... Stran 25

Predvidena uporaba ... Stran 25

Obseg dobave ... Stran 25

Seznam delov ... Stran 25

Tehnični podatki ... Stran 25

Splošna varnostna navodila ... Stran 25

Prva uporaba ... Stran 28

Izklopljen način ... Stran 28

Delovanje ... Stran 28

Nastavitev širine rezanja ... Stran 28

Vklop/izklop ... Stran 28

Rezanje ... Stran 29

Čiščenje in vzdrževanje ... Stran 29

Čiščenje (po vsaki uporabi) ... Stran 29

Shranjevanje ... Stran 30

Odstranjevanje ... Stran 30

Garancija ... Stran 30

Postopek pri uveljavljanju garancije ... Stran 30

Servis ... Stran 30

Seznam uporabljenih piktogramov

V teh navodilih za uporabo in na embalaži so uporabljena naslednja opozorila:

	Pred uporabo preberite navodila.		Nevarnost – tveganje za električni udar!
	**NEVARNOST!** Ta simbol v kombinaciji s signalno besedo »Nevarnost« označuje nevarnost z visokim tveganjem, ki lahko, če ni preprečena, vodi v smrt ali resno telesno poškodbo.		Varno za hrano Ta izdelek nima negativnih učinkov na okus ali vonj.
	**OPOZORILO!** Ta simbol v kombinaciji s signalno besedo »Opozorilo« označuje nevarnost s srednjim tveganjem, ki lahko, če ni preprečena, vodi v smrt ali resno telesno poškodbo.		Izdelek uporabljajte le v zaprtih notranjih prostorih.
			Izmenični tok/napetost
	**SVARILO!** Ta simbol v kombinaciji s signalno besedo »Svarilo« označuje nevarnost z nizkim tveganjem, ki lahko, če ni preprečena, vodi v manjšo ali zmerno telesno poškodbo.		Simbol za izdelek v razredu zaščite II
	**OPOMBA:** Ta simbol v kombinaciji z besedo »Opomba« zagotavlja dodatne uporabne informacije.		Oznaka CE označuje skladnost z veljavnimi direktivami EU, ki veljajo za ta izdelek.
Hz	Hertz (frekvenca napajanja)		Varnostne informacije Navodila za uporabo
	Drsni voziček **9**, držalo za odpadke **10**, zbirni pladenj **11** in zaščita rezila **6** so primerni za pomivanje v pomivalnem stroju.	**W**	Watt

SALAMOREZNICA

Uvod

Iskrene čestitke ob nakupu vašega novega izdelka. Odločili ste se za zelo kakovosten izdelek. To navodilo za uporabo je sestavni del tega izdelka. Vsebuje pomembna navodila za varnost, uporabo in odstranitev. Preden začnete izdelek uporabljati, se seznanite z vsemi navodili za uporabo in varnostnimi napotki. Izdelek uporabljajte samo tako, kot je opisano, in samo za navedena področja uporabe. Če izdelek odstopite novemu lastniku, mu zraven izročite tudi vse dokumente.

Predvidena uporaba

Izdelek se uporablja za rezanje primernih živil, na primer kruha, sira ali salam. Kakršna koli drugačna uporaba izdelka od tiste, ki je navedena zgoraj, je prepovedana in lahko vodi v telesne poškodbe in/ali škodo.

Izdelek je zasnovan za uporabo v gospodinjstvih. Izdelek ni primeren za komercialno uporabo.

Proizvajalec ne sprejema nikakršne odgovornosti za poškodbe, ki so posledica neprimerne uporabe.

Obseg dobave

Ko izdelek odstranite iz embalaže, preverite, ali ste prejeli vse sestavne dele ter ali so vsi deli v dobrem stanju. Pred uporabo odstranite ves embalažni material.

1 Salamoreznica
1 Uporabniški priročnik
1 Pladenj
1 Drsni voziček
1 Držalo za odpadke
1 Dodatek za sestavljanje in razstavljanje

Seznam delov

(Sl. A)

1 Vrtljivi gumb
2 Merilo (nastavitev debeline rezanja)
3 Zaklep rezila
4 Okroglo rezilo
5 Stikalo za vklop/izklop
6 Ščitnik za rezilo
7 Ročaj na ščitniku za rezilo
8 Miza
9 Drsni voziček
10 Držalo za odpadke
11 Pladenj
12 Namestitvena plošča
13 Nožica z vakuumskim priseskom
14 Navijalo za kabel
15 Vodilo za kabel
16 Napajalni kabel z vtičem

Tehnični podatki

Vhodna napetost:	220–240 V~, 50–60 Hz
Razred zaščite:	II/⧈
Vhodna moč:	100 W
Poraba energije v načinu izklopa:	< 0,3 W
Mere:	360 x 234 x 245 mm
Teža:	3 kg
Dolžina napajalnega kabla:	130 cm
Posamezna nastavitev širine za rezanje:	do 23 mm
Čas neprekinjenega delovanja:	5 min

ⓘ **OPOMBA:** Čas neprekinjenega delovanja tega izdelka je 5 minut. Čas neprekinjenega delovanja označuje, kako dolgo lahko izdelek uporabljate, da se motor ne pregreje in poškoduje. Po navedenem času neprekinjenega delovanja mora izdelek ostati izklopljen, dokler se motor do konca ne ohladi.

⚠ Splošna varnostna navodila

PRED UPORABO IZDELKA SE SEZNANITE Z VSEMI VARNOSTNIMI INFORMACIJAMI IN NAVODILI ZA UPORABO! ČE IZDELEK IZROČITE TRETJI OSEBI, PRILOŽITE TUDI VSO DOKUMENTACIJO.

V primeru poškodb, ki so posledica neupoštevanja tega uporabniškega priročnika, je garancijski zahtevek neveljaven! Za posledične poškodbe ne prevzemamo nikakršne odgovornosti!
V primeru materialne škode ali telesnih poškodb, ki so posledica nepravilnega ravnanja oziroma neupoštevanja varnostnih navodil, ne sprejemamo nobene odgovornosti!

Otroci in osebe z omejitvami

⚠ OPOZORILO! TVEGANJE ZA SMRT OZIROMA NEVARNOST NESREČ ZA MALČKE IN OTROKE!

Otrok v bližini embalažnega materiala nikoli ne pustite brez nadzora. Embalažni material predstavlja nevarnost zadušitve.
Otroci pogosto podcenjujejo nevarnosti.
Otroci naj se ne približujejo embalažnemu materialu.

- Tega izdelka ne smejo uporabljati otroci.
- Izdelek in kabel hranite stran od otrok.
- Ta izdelek lahko uporabljajo osebe z zmanjšanimi fizičnimi, senzoričnimi ali duševnimi sposobnostmi ali osebe brez izkušenj in/ali znanja, če so nadzorovane ali poučene o varni uporabi izdelka in razumejo s tem povezana tveganja.
- Otrokom nikoli ne dovolite, da se igrajo s tem izdelkom.

Električna varnost

- Kabel vedno držite za vtič, nikoli ne vlecite za kabel.
- Na kabel ne postavite pohištva ali drugih težkih predmetov in ga nikakor ne upognite, predvsem pri vtiču.
- Da se izognete poškodbam izdelka, kabla ne položite na vroča ali ostra mesta ali robove.
- Ne uporabljajte adapterjev ali podaljškov, ki niso v skladu z veljavnimi varnostnimi standardi, in ne prirejajte kabla!
- Če je kabel poškodovan, ga mora zamenjati proizvajalec, serviser ali podobno usposobljena oseba, da preprečite nevarnosti.
- Na kablu nikoli ne naredite vozla in ga ne zvežite skupaj z drugimi kabli.
- Kabel mora biti nameščen tako, da nihče ne more stopiti nanj in ne more nikogar ovirati. Obstaja nevarnost telesne poškodbe.
- Če je izdelek poškodovan, če so v ohišje prišle tekočine ali predmeti, če je bil izpostavljen dežju ali vlagi, če ne deluje pravilno ali če je padel, so potrebna popravila.
- V primeru dima, nenavadnih zvokov ali vonjav kabel izdelka takoj odstranite iz vtičnice. V teh primerih izdelek nehajte uporabljati in naj ga pregleda strokovnjak.
- Kakršna koli popravila lahko izvaja samo proizvajalec, serviser ali podobno usposobljena oseba.
- Nikoli ne odpirajte ohišja izdelka.
- Če pride do izpada električnega toka, bo izdelek ostal vklopljen in po izpadu nadaljeval z delovanjem. V primeru izpada električnega toka izdelek vedno odklopite iz vtičnice.
- Prenehajte uporabljati izdelek, če sta naprava ali dodatki (drsni voziček in držalo za odpadke) poškodovani.

⚠ **OPOZORILO!** Zagotovite naslednje:

- na izdelek ne vplivajo nobeni neposredni viri toplote (npr. grelniki);
- izdelek ni izpostavljen neposredni sončni svetlobi ali močni umetni svetlobi;
- preprečen je stik z vodo, ki prši ali kaplja, in agresivnimi tekočinami;
- izdelek se ne uporablja v bližini vode, predvsem pa se izdelka ne sme potopiti v vodo. Na izdelek ali v njegovo bližino ne postavljajte predmetov, ki so napolnjeni s tekočinami, npr. vaz ali pijač;

- na izdelku ali v njegovi bližini ni nobenih virov odprtega ognja (npr. gorečih sveč);
- v izdelek niso prišli nobeni tujki;
- izdelek ni izpostavljen prevelikim udarcem ali vibracijam.
- izdelek ni izpostavljen ekstremnim temperaturnim nihanjem, saj se lahko v nasprotnem primeru začne nabirati vlaga in lahko pride do kratkega stika. Če je izdelek izpostavljen ekstremnim temperaturnim nihanjem, počakajte (pribl. 2 h), preden ga zaženete, dokler ne doseže sobne temperature.

Delovanje

⚠ SVARILO! Tveganje za telesne poškodbe!

- Z izdelkom uporabljajte samo priložene dodatne komponente.
- Pazite, da v predel okoli vrtljivega rezila ne pridejo dolgi lasje, kravate ali deli ohlapnih oblačil, saj se lahko zataknejo.
- Z rokami nikoli ne segajte proti vrtljivemu rezilu.
- Izklopite izdelek in ga odklopite iz napajanja, preden odstranite rezilo **4** ali se približate premikajočemu se rezilu **4**.
- Ko izdelek pustite brez nadzora, preden ga sestavite, razstavite in očistite, ga vedno izklopite iz vtičnice.

- Izdelek je primeren samo za rezanje čvrstih živil, kot je kruh, salama ali sir. Rezanje drugih snovi (npr. lesa) ali zelo trdih živil (npr. kosti, trdega sira, zamrznjene hrane) ni dovoljeno.
- Rezilo je zelo ostro. Z rokami nikoli ne segajte v bližino rezila. Po izklopu izdelka se bo mehanizem nekaj časa še premikal. Počakajte, da se rezilo ustavi! Po rezanju nastavite širino rezanja na položaj **0**.
- Zaradi nepravilne uporabe izdelka lahko pride do poškodb, kot so ureznine na prstu ali druge hujše poškodbe.

⚠ SVARILO! Tveganje za telesne poškodbe!

Manjših kosov hrane nikoli ne pomikajte proti okroglemu rezilu **4** z golimi rokami! Vedno uporabljajte priloženo držalo za odpadke **10**. V nasprotnem primeru lahko pride do poškodb.

- Ta izdelek je treba uporabljati z nameščenima drsnim vozičkom **9** in držalom za odpadke **10**, razen če velikost in oblika živila tega ne omogočata.
- Izdelka nikoli ne upravljajte brez okroglega rezila.
- Pred uporabo izdelka vedno zagotovite, da je zaščita rezila **6** nameščena.
- Nikoli ne poskušajte rezati naslednjih stvari:
  - pakiranih ali zamrznjenih živil
  - ledenih kock
  - živil s kostmi
  - oreščkov z lupinami

  To lahko poškoduje izdelek.
- Ko izdelek nehate uporabljati ali ga pustite brez nadzora, vedno odstranite vtič iz vtičnice.
- Izdelek postavite na stabilno, ravno površino in nanj ne odložite nobenega predmeta.

- Ta izdelek ni zasnovan za uporabo v zelo vročih, vlažnih ali prašnih prostorih. Glejte podatke o temperaturi delovanja in vlažnosti pri delovanju.

Čiščenje

- Pred čiščenjem izdelka vedno odstranite vtič iz vtičnice.
- Izdelka nikoli ne čistite tako, da ga potopite v vodo ali držite pod tekočo vodo.
- Pred odstranjevanjem rezila izdelek vedno izključite iz vtičnice.
- Izdelek in njegove dodatke po uporabi očistite (glejte razdelek »Čiščenje in nega«).

Prva uporaba

OPOMBA: Za rezanje trdega sira izdelek uporabljajte največ 5 minut naenkrat.

⚠ **ŽIVLJENJSKA NEVARNOST ZARADI ELEKTRIČNEGA UDARA!** Izdelka ne uporabljajte poleg lijaka, polnega vode!

- Odstranite embalažo.
- Izdelek in njegove dodatke očistite (glejte razdelek »Čiščenje in nega«).
- Izdelek postavite na ravno, čisto površino. Izdelek ima noge s priseski **13** za stabilno pritrditev.
- Odvijte napajalni kabel **16**. Kabel **16** speljite skozi vodilo za kabel.
- Drsni voziček **9** položite na mizo **8**. Pritisnite na površino vozička in se prepričajte, da so se rebra na podnožju zaskočila v utore na mizi (glejte sl. E).

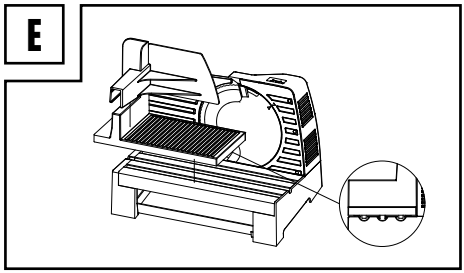

- Držalo za odpadke **10** namestite na rezalno ploščo. Pravokotnik z zatiči gleda proti okroglemu rezilu **4**.
- Izvlecite zbirni pladenj **11** iz podstavka za zbiranje rezin živil (glejte sliko C).
- Preverite, ali je zaščita za rezilo **6** nameščena. Če ni, zaščito sestavite po naslednjih navodilih:
  - Primite ročaj zaščite rezila **7** in jo namestite na rezilo **4**. Puščica na zaščiti za rezilo mora pri tem gledati proti puščici na ohišju.
  - Pritisnite na sredino ščitnika za rezilo, dokler ne zaslišite klika.

Izklopljen način

- Izdelek se preklopi v izklopljen način, ko je vklopljen brez kakršne koli aktivnosti.
- Ko končate z uporabo izdelka in preklopite stikalo za vklop/izklop **5** v položaj "**O**", se izdelek izklopi.

Delovanje

⚠ **SVARILO! Tveganje za telesne poškodbe!** Okroglo rezilo **4** je zelo ostro. Z rokami nikoli ne segajte v bližino okroglega rezila **4**. Po izklopu izdelka se bo okroglo rezilo **4** nekaj časa še premikalo.

- Pri prenašanju rezalnika nikoli ne držite na sredini, da se ne bi dotaknili rezila. Vedno ga držite na obeh straneh, da preprečite poškodbe.

Nastavitev širine rezanja

ⓘ **OPOMBA:** Največja širina rezanja, ki jo lahko izberete na lestvici **2**, je približno 23 mm.

- Povečanje ali zmanjšanje širine rezanja – Zasukajte vrtljivi gumb **1**:

Smer vrtenja	Rezultat
V nasprotni smeri urinega kazalca	Povečanje širine rezanja
V smeri urinega kazalca	Zmanjšanje širine rezanja

- Preverite širino rezanja na lestvici **2**.
- Po rezanju: Širino rezanja nastavite na položaj **O** .

Vklop/izklop

- Napajalni vtič **16** priključite v vtičnico.

Za kratko delovanje:

- Stikalo za vklop/izklop **5** obrnite v položaj "**I**" in ga držite med rezanjem.
- Stikalo za vklop/izklop **5** spustite in samodejno bo prešel nazaj v položaj "**O**". Rezilo se neha vrteti.

Za neprekinjeno delovanje:

- Stikalo za vklop/izklop **5** obrnite v položaj "**II**". Rezilo se še naprej vrti, ne da držite gumb za vklop/izklop.
- Stikalo za vklop/izklop **5** obrnite v položaj "**O**". Rezilo se neha vrteti.

Rezanje

OPOMBE:

ⓘ Pred uporabo izdelka vedno poskrbite, da je zaščita rezila **6** pravilno nameščena na krožnem rezilu **4**. Zaradi ščitnika za rezilo je zaustavitev daljša, zato rezalni material bolje drsi in ga vrtljivo rezilo ne potegne za seboj.
Ščitnik za rezilo pomaga tudi pri preprečevanju nenamernega dotikanja krožnega rezila med delovanjem.

ⓘ Pri rezanju vedno uporabljajte drsni voziček **9** in držalo za odpadke **10**.

ⓘ Največja dolžina rezanja hrane je 20 cm.

ⓘ Izdelek in krožno rezilo **4** po rezanju mastne hrane (npr. mesa, salam, sira) takoj očistite (glejte razdelek »Čiščenje in nega«).

- Živilo, ki ga želite narezati, postavite na drsni voziček **9**.
- Z držalom za odpadke **10** rahlo pritisnite živilo ob nastavitveno ploščo **12**.
- Živilo vodite skozi postopek rezanja tako, da rahlo potiskate drsni voziček **9** proti vrtečemu se krožnemu rezilu **4**.
- Po rezanju: Drsni voziček **9** povlecite nazaj. Postopek ponavljajte, dokler ne narežete želene količine rezin.

Čiščenje in vzdrževanje

⚠ **NEVARNOST! Tveganje za električni udar!**
Pred čiščenjem ali vzdrževanjem izdelka: Napajalni vtič **16** izklopite iz vtičnice.

⚠ **NEVARNOST! Tveganje za električni udar!**
Izdelka ne potapljajte v vodo ali druge tekočine. Izdelka nikoli ne držite pod tekočo vodo.

⚠ **SVARILO! Tveganje za telesne poškodbe!**
Okroglo rezilo **4** je zelo ostro. Krožnega rezila **4** nikoli ne držite za rezalno površino, temveč za zaklep rezila **3**.

⚠ **SVARILO! Tveganje za telesne poškodbe!**
Pri odstranjevanju in nameščanju zaščite rezila **6** vedno držite ročaj zaščite rezila **7** in se izogibajte dotikanju robov krožnega rezila (glejte sliko F).

F

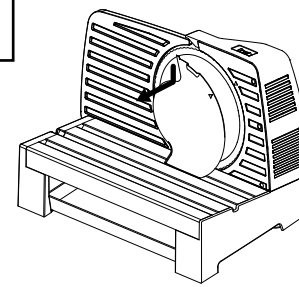

⚠ **SVARILO! Tveganje za telesne poškodbe!**
Okroglo rezilo **4** lahko pade iz izdelka, če ni pravilno nameščeno. Med sestavljanjem pravilno zaskočite mehanizem (zaklep rezila **3** mora biti v vodoravnem položaju!).

Čiščenje (po vsaki uporabi)

ⓘ **OPOMBA:** Za čiščenje izdelka ne uporabljajte abrazivnih ali agresivnih čistil.

Čiščenje okroglega rezila

OPOMBE:

ⓘ Okroglo rezilo **4** po vsaki uporabi očistite s toplo milnico.

ⓘ Okroglo rezilo **4** ni primerno za pomivanje v pomivalnem stroju.

G

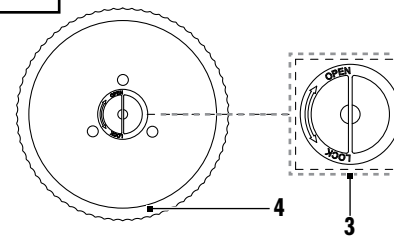

- Zaklep rezila **3** obrnite v smeri urinega kazalca in zaklep rezila **3** poravnajte vertikalno. Odstranite okroglo rezilo **4** (sl. G).
- Po čiščenju: Počakajte, da se okroglo rezilo **4** posuši.

Čiščenje enote in dodatkov

- Dodatke očistite z nekoliko navlaženo krpo.
- Po potrebi uporabite malo milnice.
- Drsni voziček **9**, držalo za odpadke **10**, zbirni pladenj **11** in zaščito rezila **6** obrišite z rahlo vlažno krpo.

- Drsni voziček **9**, držalo za odpadke **10**, zbirni pladenj **11** in zaščita rezila **6** so primerni tudi za pomivanje v pomivalnem stroju.
- Počakajte, da se vsi deli posušijo.

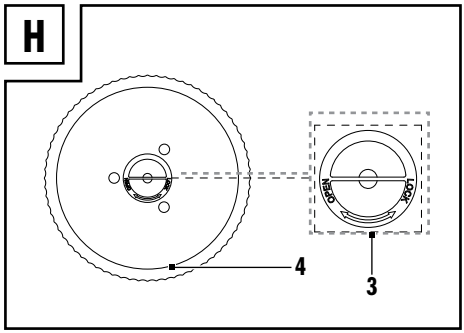

- Po čiščenju: Znova namestite okroglo rezilo **4**. Zaklep rezila **3** zasukajte v nasprotni smeri urinega kazalca, da znova namestite okroglo rezilo **4** (sl. H). Znova namestite ščitnik za rezilo **6**, tako da primete ročaj na ščitniku za rezilo **7**, in ga namestite na krožno rezilo. Zagotovite, da so puščice pravilno usmerjene in da po namestitvi zaslišite klik.
- Nastavitveno ploščo **12** in mizo **8** obrišite z rahlo vlažno krpo.
- Po čiščenju: Počakajte, da se vsi deli posušijo.

Shranjevanje

- Pred shranjevanjem: Vrtljivi gumb**1** zasukajte v smeri urinega kazalca, da nastavite širino rezanja na minimalni položaj.
- Napajalni kabel **16** navijte okoli navijala za kabel **14** (sl. D). Vtič pritrdite na vodilo za kabel **15**.
- Med prenašanjem izdelka ga držite na vseh straneh. Izdelka ne držite za luknjo. Med prenašanjem izdelka se ne dotikajte okroglega rezila **4**.
- Izdelek hranite izven dosega otrok. Z ostrim okroglim rezilom **4** se lahko poškodujete.
- Kadar izdelek ni v uporabi, ga hranite v originalni embalaži.
- Izdelek shranjujte na suhem mestu.

Odstranjevanje



Upoštevajte oznake embalažnih materialov za ločevanje odpadkov, ki so označene s kraticami (a) in številkami (b) z naslednjim pomenom: 1–7: umetne mas / 20–22: papir in karton / 80–98: vezni materiali.



O možnostih odstranjevanja odsluženega izdelka se lahko pozanimate pri svoji občinski ali mestni upravi.



Izdelek pravilno zavrzite, ko doseže konec svoje življenjske dobe, vendar ne med gospodinjske odpadke. O zbirnih mestih in njihovih delovnih časih se lahko pozanimate pri svoji pristojni občinski upravi.

Garancija

Postopek pri uveljavljanju garancije

Za zagotovitev hitre obdelave vašega primera vas prosimo, da sledite naslednjim napotkom:

Prosimo, da za vsa vprašanja pripravite račun in številko izdelka (IAN 524245_2601) kot dokazilo o nakupu.

Številko izdelka najdete na identifikacijski ploščici, gravuri, naslovni strani v navodilih (spodaj levo) ali na nalepki na hrbtni ali spodnji strani.

Če pride do napačnega delovanja ali drugih pomanjkljivosti, se obrnite najprej na v nadaljevanju navedeni servisni oddelek po telefonu ali prek e-pošte.

Izdelek, označen kot okvarjen, lahko nato brez poštnine pošljete na navedeni naslov servisa, zraven pa priložite potrdilo o nakupu (blagajniški račun) in navedite, za kakšno pomanjkljivost gre in kdaj je nastala.

Servis

(SI) **Servis Slovenija**
Tel.: 080 080917
E-Mail: owim@lidl.si



Srbska oznaka o skladnosti

CE

Pooblaščeni serviser:

OWIM GmbH & Co. KG
Stiftsbergstraße 1
74167 Neckarsulm
NEMČIJA

Servisna telefonska številka: 080 080917

Garancijski list

1. S tem garancijskim listom OWIM GmbH & Co. KG, Stiftsbergstraße 1, 74167 Neckarsulm, Nemčija jamčimo, da bo izdelek v garancijskem roku ob normalni in pravilni uporabi brezhibno deloval in se zavezujemo, da bomo ob izpolnjenih spodaj navedenih pogojih odpravili morebitne pomanjkljivosti in okvare zaradi napak v materialu ali izdelavi oziroma po svoji presoji izdelek zamenjali ali vrnili kupnino.
2. Garancija je veljavna na ozemlju Republike Slovenije.
3. Garancijski rok za proizvod je 3 leta od datuma izročitve blaga. Datum izročitve blaga je razviden iz računa.
4. Če izdelek ne izpolnjuje specifikacij ali nima lastnosti, navedenih v garancijskem listu ali oglaševalskem sporočilu, lahko potrošnik najprej zahteva odpravo napak. O napaki mora potrošnik obvestiti proizvajalca ali pooblaščeni servis (kontaktna številka in elektronski naslov navedena zgoraj) in zahtevati odpravo napak. Kupec je dolžan ob uveljavljanju zahtevka predložiti garancijski list in račun, kot potrdilo in dokazilo o nakupu ter dnevu izročitve blaga. Svetujemo vam, da pred tem natančno preberete navodila o sestavi in uporabi izdelka.
5. Rok za odpravo napake je 30 dni od dneva, ko je proizvajalec ali pooblaščeni servis prejel zahtevo za odpravo napake. Če napake v tem roku niso odpravljene, mora proizvajalec potrošniku brezplačno zamenjati blago z enakim, novim in brezhibnim blagom. Rok se lahko zaradi narave in kompleksnost blaga, narave in resnosti neskladnosti ter napora, ki je potreben za dokončanje popravila ali zamenjave podaljša za najkrajši čas, ki je potreben za dokončanje popravila, vendar največ za 15 dni. O številu dni podaljšanega roka in razlogih za podaljšanje mora biti potrošnik obveščen pred potekom 30 dnevnega roka za odpravo napak.
6. Če v roku 30 dni oz. v primeru podaljšanja v roku 45 dni blago ni popravljeno ali blago ni zamenjano z novim, lahko potrošnik od proizvajalca zahteva vračilo celotne kupnine ali zahteva sorazmerno znižanje kupnine. Sorazmerno znižanje kupnine je sorazmerno zmanjšanju vrednosti blaga, ki ga je potrošnik prejel, v primerjavi z vrednostjo, ki bi jo imelo blago, če bi bilo skladno.
7. Če se neskladnost pojavi v manj kot 30 dneh od dobave blaga, lahko potrošnik ob predložitvi blaga od proizvajalca takoj zahteva vračilo plačanega zneska.
8. Proizvajalec oziroma pooblaščeni servis lahko potrošniku za čas popravila blaga, za katero je bila izdana obvezna garancija, zagotovi brezplačno uporabo podobnega blaga. Če proizvajalec potrošniku ne zagotovi nadomestnega blaga v začasno uporabo, ima potrošnik pravico uveljavljati škodo, ki jo je utrpel, ker blaga ni mogel uporabljati od trenutka, ko je zahteval popravilo ali zamenjavo, do njune izvršitve.
9. Stroške za material, nadomestne dele, delo, prenos in prevoz izdelkov, ki nastanejo pri odpravljanju okvar oziroma nadomestitvi blaga z novim, krije proizvajalec.
10. V primeru zamenjave blaga ali zamenjave bistvenega dela blaga z novim se potrošniku izda nov garancijski list.
11. V primeru, da proizvod popravlja nepooblaščeni servis ali nepooblaščena oseba, kupec ne more uveljavljati zahtevkov iz te garancije.
12. Vzroki za okvaro oziroma nedelovanje izdelka morajo biti lastnosti stvari same in ne vzroki, ki so zunaj proizvajalčeve oziroma prodajalčeve sfere. Kupec ne more uveljavljati zahtevkov iz te garancije, če se ni držal priloženih navodil za sestavo in uporabo izdelka ali če je izdelek kakorkoli spremenjen ali nepravilno vzdrževan.
13. Proizvajalec zagotavlja proti plačilu popravilo, vzdrževanje blaga, nadomestne dele in priklopne aparate vsaj tri leta po poteku garancijskega roka,
14. Obrabni deli oz. potrošni material so izvzeti iz garancije.
15. Vsi potrebni podatki za uveljavljanje garancije in podatki, ki identificirajo blago za katerega velja garancija se nahajajo na dveh ločenih dokumentih (garancijski list, račun).
16. Ta garancija proizvajalca ne izključuje zakonske pravice potrošnika, da zoper prodajalca v primeru neskladnosti blaga brezplačno uveljavlja jamčevalne zahtevke. Ta garancija prav tako ne izkjučuje pravic potrošnika, ki izhajajo iz obveznega jamstva za skladnost blaga.

Prodajalec:
Lidl Slovenija d.o.o. k.d., Pod lipami 1,
SI-1218 Komenda

Seznam použitých piktogramů ..... Strana 33

Úvod ..... Strana 34

Zamýšlené použití ..... Strana 34

Rozsah dodávky ..... Strana 34

Seznam dílů ..... Strana 34

Technické údaje ..... Strana 34

Všeobecné bezpečnostní pokyny ..... Strana 34

První použití ..... Strana 37

Režim vypnuto ..... Strana 37

Provoz ..... Strana 37

Nastavení šířky řezu ..... Strana 37

Zapnutí/vypnutí ..... Strana 37

Řezání ..... Strana 38

Čištění a péče ..... Strana 38

Čištění (po každém použití) ..... Strana 38

Skladování ..... Strana 39

Zlikvidování ..... Strana 39

Záruka ..... Strana 39

Postup v případě uplatňování záruky ..... Strana 39

Servis ..... Strana 40

Seznam použitých piktogramů

V tomto návodu k použití a na obalu jsou uvedena následující varování:

	Před použitím si přečtěte návod.		Nebezpečí - Riziko úrazu elektrickým proudem!
	**NEBEZPEČÍ!** Tento symbol v kombinaci se signálním slovem „Nebezpečí“ označuje nebezpečí s vysokým rizikem, které, pokud mu nebude zabráněno, může mít za následek smrt nebo vážné zranění.		Bezpečné pro potraviny Tento výrobek nemá žádný nepříznivý vliv na chuť nebo vůni.
	**VAROVÁNÍ!** Tento symbol v kombinaci se signálním slovem „Varování“ označuje nebezpečí se středním rizikem, které, pokud se mu nezabrání, může mít za následek smrt nebo vážné zranění.		Výrobek používejte jen v suchých vnitřních prostorách.
			Střídavý proud/napětí
	**UPOZORNĚNÍ!** Tento symbol v kombinaci se signálním slovem „Upozornění“ označuje nebezpečí s nízkým rizikem, které, pokud se mu nezabrání, může vést k lehkému nebo středně těžkému zranění.		Symbol pro výrobek třídy ochrany II
	**POZNÁMKA:** Tento symbol se signálním slovem „Poznámka“ poskytuje další užitečné informace.		Značka CE označuje shodu s příslušnými směrnicemi EU platnými pro tento výrobek.
Hz	Hertz (frekvence napájení)		Bezpečnostní informace Návod k použití
	Krájecí vozík **9**, držák odpadu **10**, sběrný tác **11** a kryt nože **6** jsou vhodné do myčky nádobí.	**W**	Watt

ELEKTRICKÝ UNIVERZÁLNÍ KRÁJEČ

Úvod

Blahopřejeme Vám ke koupi nového výrobku. Rozhodli jste se pro kvalitní produkt. Návod k obsluze je součástí tohoto výrobku. Obsahuje důležité pokyny pro bezpečnost, použití a likvidaci. Před použitím výrobku se seznamte se všemi pokyny k obsluze a bezpečnostními pokyny. Používejte výrobek jen popsaným způsobem a na uvedených místech. Při předání výrobku třetí osobě předejte i všechny podklady.

Zamýšlené použití

Výrobek se používá ke krájení vhodných potravin, například chleba, sýra nebo uzenin. Jakékoli použití výrobku, které není uvedeno výše, je zakázáno a může vést ke zranění anebo poškození.

Výrobek je určen pro použití v domácnosti. Výrobek není vhodný pro komerční použití.

Výrobce neručí za škody způsobené nesprávným použitím.

Rozsah dodávky

Po rozbalení výrobek zkontrolujte, zda je dodávka kompletní a zda jsou všechny díly v pořádku. Před použitím odstraňte všechny obalové materiály.

1 Elektrický univerzální kráječ
1 Návod k použití
1 Sběrný podnos
1 Krájecí vozík
1 Držák odpadu
1 Doplňkový list pro montáž a demontáž

Seznam dílů

(Obr. A)

1 Otočný knoflík
2 Stupnice (nastavení tloušťky řezu)
3 Pojistka nože
4 Kruhový nůž
5 Hlavní vypínač
6 kryt nože
7 Rukojeť krytu nože
8 Stůl
9 Krájecí vozík
10 Držák odpadu
11 Sběrný podnos
12 Polohovací deska
13 Nožička s přísavkou
14 Navíječ napájecího kabelu
15 Vodítko napájecího kabelu
16 Napájecí kabel se zástrčkou

Technické údaje

Vstupní napětí:	220–240 V~, 50–60 Hz
Třída ochrany:	II/⧈
Příkon:	100 W
Spotřeba energie ve vypnutém stavu:	< 0,3 W
Rozměry:	360 x 234 x 245 mm
Hmotnost:	3 kg
Délka síťového kabelu:	130 cm
Individuální nastavení šířky řezu:	do 23 mm
Doba nepřetržitého provozu:	5 min

ⓘ **POZNÁMKA:** Doba nepřetržitého provozu tohoto výrobku je 5 minut. Doba nepřetržitého provozu udává, jak dlouho můžete výrobek používat, než se přehřeje a poškodí motor. Po uplynutí doby nepřetržitého provozu musí zůstat výrobek vypnutý, dokud motor zcela nevychladne.

⚠ Všeobecné bezpečnostní pokyny

PŘED POUŽITÍM VÝROBKU SE SEZNAMTE SE VŠEMI BEZPEČNOSTNÍMI INFORMACEMI A NÁVODEM K POUŽITÍ! PŘI PŘEDÁVÁNÍ TOHOTO VÝROBKU TŘETÍ STRANĚ PŘILOŽTE VŠECHNY DOKUMENTY!

V případě poškození v důsledku nedodržení tohoto návodu k obsluze je nárok na záruku neplatný! Za následné škody nepřebíráme žádnou odpovědnost! V případě věcných škod nebo zranění osob způsobených nesprávnou manipulací nebo nedodržením bezpečnostních pokynů nepřebíráme žádnou odpovědnost!

Děti a osoby se zdravotním postižením

⚠ VAROVÁNÍ! NEBEZPEČÍ USMRCENÍ NEBO NEHODY PRO KOJENCE A DĚTI!

Nikdy nenechávejte děti s přístupem k obalovému materiálu bez dozoru. Obalový materiál představuje nebezpečí udušení. Děti nebezpečí často podceňují. Děti vždy udržujte děti dál od obalového materiálu.

- Tento výrobek nesmí používat děti.
- Výrobek a jeho napájecí kabel uchovávejte mimo dosah dětí.
- Tento výrobek mohou používat osoby se sníženými fyzickými, smyslovými nebo duševními schopnostmi nebo osoby s nedostatkem zkušeností anebo znalostí, pokud jsou pod dohledem nebo jsou poučeny o bezpečném používání výrobku a rozumí souvisejícím rizikům.
- Nikdy nedovolte dětem, aby si s tímto výrobkem hrály.

Elektrická bezpečnost

- Napájecí kabel vždy držte za zástrčku, netahejte za něj.
- Na napájecí kabel nepokládejte nábytek ani jiné těžké předměty a dbejte na to, abyste jej neohýbali, zejména v místě zástrčky.
- Aby nedošlo k poškození výrobku, nepokládejte napájecí kabel na horká nebo ostrá místa či hrany.
- Nepoužívejte adaptérové zástrčky nebo prodlužovací kabely, které nesplňují platné bezpečnostní normy, a nemanipulujte s napájecím kabelem!
- Pokud je napájecí kabel poškozen, musí jej vyměnit výrobce, jeho servisní zástupce nebo podobně kvalifikovaná osoba, aby se předešlo nebezpečí.
- Napájecí kabel nikdy nezauzlujte a nesvazujte jej s jinými kabely.
- Napájecí kabel by měl být umístěn tak, aby na něj nikdo nemohl šlápnout nebo aby nepřekážel. Hrozí nebezpečí úrazu.
- Oprava je nutná, pokud je výrobek poškozen, pokud se do krytu dostaly kapaliny nebo předměty, pokud byl vystaven dešti nebo vlhkosti, nebo pokud nefunguje správně nebo byl upuštěn.
- V případě kouře, neobvyklých zvuků nebo zápachu okamžitě vytáhněte napájecí kabel výrobku ze zásuvky. V těchto případech přestaňte výrobek používat a nechte jej zkontrolovat odborníkem.
- Opravy smí provádět pouze výrobce, servisní zástupce nebo podobně kvalifikovaná osoba.
- Nikdy neotvírejte kryt výrobku.
- V případě výpadku proudu zůstane výrobek zapnutý a po výpadku bude pokračovat v provozu. V případě výpadku proudu výrobek vždy odpojte od elektrické zásuvky.
- Pokud je spotřebič nebo příslušenství (krájecí vozík a držák odpadu) poškozeno, přestaňte výrobek používat.

⚠ **VAROVÁNÍ!** Zajistěte, aby:

- na výrobek nepůsobily žádné přímé zdroje tepla (např. topná tělesa);
- na výrobek nedopadalo přímé sluneční světlo ani silné umělé světlo;
- se zabránilo kontaktu se stříkající nebo kapající vodou a agresivními kapalinami;

- výrobek nebyl provozován v blízkosti vody, především nesmí být ponořen do kapaliny. Nepokládejte na výrobek nebo vedle něj předměty naplněné tekutinami, např. vázy nebo nápoje;
- na výrobku nebo v jeho blízkosti nebyly žádné zdroje otevřeného ohně (např. hořící svíčky);
- do výrobku nepronikaly žádné cizí předměty.
- výrobek nebyl nikdy vystaven nadměrným nárazům a vibracím.
- výrobek nebyl nikdy vystaven extrémním teplotním výkyvům, protože by mohlo dojít ke kondenzaci a elektrickému zkratu. Pokud by však byl výrobek vystaven extrémním teplotním výkyvům, počkejte před použitím (přibližně 2 hodiny), dokud výrobek nedosáhne teploty okolí.

Provoz

⚠ UPOZORNĚNÍ! Nebezpečí zranění!

- K provozu výrobku používejte pouze přiložené součásti příslušenství.
- Dlouhé vlasy, kravaty a volné oděvy držte mimo oblast kolem rotujícího nože, kde by se mohly zachytit.
- Nikdy nesahejte rukama k rotujícímu noži.
- Před sejmutím nože **4** nebo přiblížením se k pohyblivému noži **4** výrobek vypněte a odpojte od napájení.
- Před montáží, demontáží a čištěním vždy odpojte výrobek od elektrické zásuvky, pokud jej ponecháte bez dozoru.

- Výrobek je vhodný pouze pro krájení pevných potravin, jako je chléb, uzeniny nebo plátkový sýr. Krájení jiných látek (např. dřeva) nebo velmi tvrdých potravin (např. kostí, tvrdých sýrů, hluboce zmrazených potravin) není přípustné.
- Čepel je velmi ostrá. Nikdy nepřibližujte ruce k ostří. Po vypnutí výrobku se mechanismus ještě krátkou dobu pohybuje. Počkejte, až se čepel zastaví! Po ukončení řezání nastavte šířku řezu do polohy **0**.
- Nesprávné použití výrobku může mít za následek poranění, například řeznou ránu na prstu nebo jiná vážná zranění.

⚠ UPOZORNĚNÍ! Nebezpečí zranění!

Nikdy neveďte malé kousky potravin holýma rukama směrem ke kruhovému noži **4**! Vždy používejte dodaný držák odpadu **10**. V opačném případě může dojít ke zranění.

- Tento výrobek musí být používán s nasazeným krájecím vozíkem **9** a držákem odpadu **10**, pokud velikost a tvar krájené potraviny neumožňuje jejich použití.
- Výrobek nikdy nepoužívejte bez kruhového nože.
- Před použitím výrobku vždy držte ochranný kryt nože **6** ve správné poloze.
- Nikdy se nepokoušejte řezat následující položky:
  - Balené nebo mražené potraviny
  - Kostky ledu
  - Potraviny s kostmi
  - Ořechy se skořápkami

  Mohlo by dojít k poškození výrobku.
- Po použití nebo pokud je výrobek bez dozoru, vždy vytáhněte zástrčku ze zásuvky.

- Umístěte výrobek na pevný, rovný povrch a nepokládejte na něj žádné předměty.
- Výrobek není určen pro použití ve velmi horkých, vlhkých nebo prašných místnostech. Viz provozní teplota a provozní vlhkost.

Čištění

- Před čištěním výrobku vždy vytáhněte zástrčku ze zásuvky.
- Výrobek nikdy neponořujte do vody ani jej při čištění nedržte pod tekoucí vodou.
- Před vyjmutím nože vždy odpojte výrobek od elektrické zásuvky.
- Po použití výrobek a jeho příslušenství vyčistěte (viz „Čištění a péče").

První použití

POZNÁMKA: Při strouhání sýra používejte výrobek maximálně 5 minut bez přestávky.

⚠ **OHROŽENÍ ŽIVOTA ÚRAZEM ELEKTRICKÝM PROUDEM!** Nepoužívejte výrobek vedle umyvadla plného vody!

- Odstraňte obal.
- Vyčistěte výrobek a jeho příslušenství (viz „Čištění a péče").
- Umístěte výrobek na rovný, čistý povrch. Výrobek má nožičky s přísavkami **13** pro upevnění stojanu.
- Odviňte napájecí kabel **16**. Veďte napájecí kabel **16** vodítkem napájecího kabelu.
- Položte krájecí vozík **9** na stůl **8**. Přitlačte na povrch vozíku, aby žebra na základně zapadla do vodicích drážek stolu (viz obr. E).

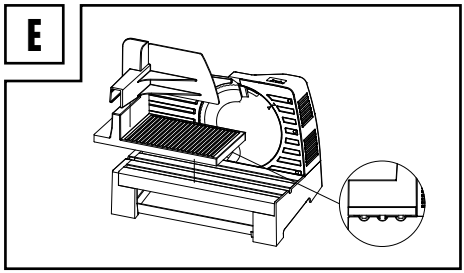

- Umístěte držák odpadu **10** na krájecí desku. Obdélník s kolíky směřuje ke kruhovému noži **4**.
- Vyjměte ze základny sběrnou misku **11** pro sběr plátků potravin. (viz obr. C).
- Zkontrolujte, zda je kryt nože **6** na svém místě. Pokud tomu tak není, proveďte montáž ochranného krytu podle následujícího postupu:
  - Držte rukojeť ochranného krytu **7** a nasaďte ji na nůž **4**. Zkontrolujte, zda značka šipky na krytu nože směřuje ke značce šipky na krytu.
  - Stiskněte střed krytu nože, dokud se neozve „cvaknutí".

Režim vypnuto

- Jakmile je výrobek připojen k síti, přejde bez jakéhokoli zásahu do režimu vypnutí.
- Po ukončení používání výrobku a otočení hlavního vypínače **5** do polohy „**O**" se výrobek vrátí do režimu vypnutí.

Provoz

⚠ **UPOZORNĚNÍ! Nebezpečí zranění!**
Kruhový nůž **4** je velmi ostrý. Nikdy nepřibližujte ruce ke kruhovému noži **4**. Po vypnutí výrobku se kruhový nůž **4** ještě krátkou dobu pohybuje.

- Při přenášení kráječe potravin jej nikdy nedržte uprostřed, abyste se nedotkli ostří. Vždy přidržujte obě strany, abyste předešli zranění.

Nastavení šířky řezu

ⓘ **POZNÁMKA:** Maximální šířka řezu, kterou lze zvolit na stupnici **2**, je přibližně 23 mm.

- Zvětšení nebo zmenšení šířky řezu - Otáčejte otočným knoflíkem **1**:

Směr otáčení	Výsledek
Proti směru hodinových ručiček	Zvětšení šířky řezu
Ve směru hodinových ručiček	Zmenšení šířky řezu

- Zkontrolujte šířku řezu na stupnici **2**.
- Po rozříznutí: Nastavte šířku řezu do polohy **O**.

Zapnutí/vypnutí

- Připojte napájecí zástrčku **16** do elektrické zásuvky.

Pro okamžitý provoz:

- Hlavní vypínač **5** přepněte do polohy „**I**" a během řezání jej podržte.
- Uvolněte hlavní vypínač **5**, který se automaticky vrátí do polohy „**O**". Nůž se přestane otáčet.

Pro nepřetržitý provoz:

- Hlavní vypínač **5** přepněte do polohy „**II**“. Nůž se otáčí i bez držení hlavního vypínače.
- Hlavní vypínač **5** přepněte do polohy „**O**“. Nůž se přestane otáčet.

Řezání

POZNÁMKY:

ⓘ Před zahájením práce s výrobkem vždy dobře nasaďte ochranný kryt nože **6** na nůž **4**. Díky ochrannému krytu je doraz delší, takže řezný materiál lépe klouže a nemůže být tažen rotujícím nožem.
Ochranný kryt kotouče také pomáhá zabránit náhodnému dotyku kotouče během práce.

ⓘ Při řezání vždy používejte krájecí vozík **9** a držák odpadu **10**.

ⓘ Maximální délka krájených potravin je 20 cm.

ⓘ Po krájení tučných potravin (např. masa, uzenin, sýrů) výrobek a kruhový nůž **4** ihned očistěte (viz „Čištění a péče“).

- Položte krájené potraviny na krájecí vozík **9**.
- Potraviny s držákem odpadu **10** lehce přitlačte k polohovací desce **12**.
- Lehkým přitlačením krájecího vozíku **9** k rotujícímu kruhovému noži **4** veďte potraviny do procesu krájení.
- Po rozříznutí: Zatáhněte krájecí vozík **9** dozadu. Postup opakujte, dokud nenakrájíte požadovaný počet plátků.

Čištění a péče

⚠ **NEBEZPEČÍ! Riziko úrazu elektrickým proudem!**
Před čištěním nebo údržbou výrobku: Odpojte napájecí zástrčku **16** ze zásuvky.

⚠ **NEBEZPEČÍ! Riziko úrazu elektrickým proudem!**
Neponořujte výrobek do vody nebo jiných kapalin. Nikdy nedržte výrobek pod tekoucí vodou.

⚠ **UPOZORNĚNÍ! Nebezpečí úrazu!**
Kruhový nůž **4** je velmi ostrý. Nikdy nedržte nůž **4** za řeznou plochu, ale za pojistku nože **3**.

⚠ **UPOZORNĚNÍ! Nebezpečí zranění!**
Při snímání a nasazování ochranného krytu **6** vždy držte rukojeť ochranného krytu **7** a nedotýkejte se okrajů kruhového nože (viz obr. F).

F

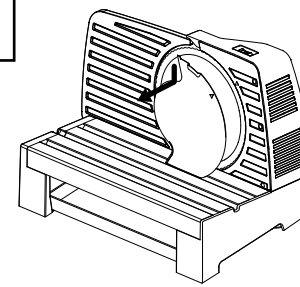

⚠ **POZOR! Nebezpečí zranění!**
Kruhový nůž **4** může z výrobku vypadnout, pokud není správně nainstalován. Mechanismus při montáži správně zajistěte (pojistka nože **3** musí být ve vodorovné poloze!).

Čištění (po každém použití)

ⓘ **POZNÁMKA:** K čištění výrobku nepoužívejte žádné abrazivní, agresivní čisticí prostředky.

Čištění kruhového nože

POZNÁMKY:

ⓘ Kruhový nůž **4** čistěte po každém použití teplou mýdlovou vodou.

ⓘ Kruhový nůž **4** není vhodný do myčky nádobí.

G

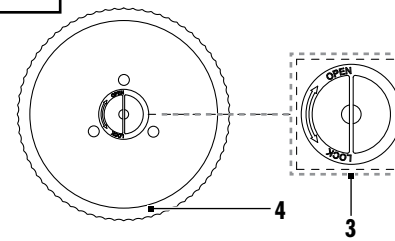

- Otočte pojistku nože **3** ve směru hodinových ručiček a vyrovnejte ji do svislé polohy. Vyjměte kruhový nůž **4** (obr. G).
- Po čištění: Nechte kruhový nůž **4** zaschnout.

Čištění přístroje a příslušenství

- Příslušenství otřete mírně navlhčeným hadříkem.
- V případě potřeby použijte trochu jemné mýdlové vody.
- Otřete krájecí vozík **9**, držák odpadu **10**, sběrný zásobník **11** a kryt nože **6** mírně navlhčeným hadříkem.
- Krájecí vozík **9**, držák odpadu **10**, sběrný tác **11** a kryt nože **6** lze alternativně mýt v myčce nádobí.
- Všechny díly nechte uschnout.

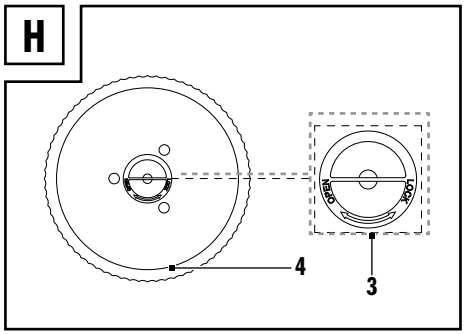

- Po čištění: Znovu nasaďte kruhový nůž **4**. Otočte pojistku nože **3** proti směru hodinových ručiček a znovu nasaďte kruhový nůž **4** (obr. H). Znovu nasaďte kryt kotouče **6** přidržením rukojeti krytu nože **7** a nasaďte jej na nůž. Po instalaci se ujistěte, že značky šipek shodují a ozve se cvaknutí.
- Otřete polohovací desku **12** a stůl **8** mírně navlhčeným hadříkem.
- Po čištění: Všechny díly nechte uschnout.

Skladování

- Před uskladněním: Otáčením otočného knoflíku **1** ve směru hodinových ručiček nastavte šířku řezu do minimální polohy.
- Omotejte napájecí kabel **16** kolem navíječe napájecího kabelu **14** (obr. D). Připojte zástrčku napájecího kabelu k vodítku napájecího kabelu **15**.
- Při přenášení držte výrobek po stranách. Nedržte výrobek v dutině. Při přenášení výrobku se nedotýkejte kruhového nože **4**.
- Výrobek skladujte mimo dosah dětí. Hrozí nebezpečí poranění ostrým kruhovým nožem **4**.
- Pokud výrobek nepoužíváte, uchovávejte jej v původním obalu.
- Výrobek skladujte na suchém místě.

Zlikvidování



Při třídění odpadu se řiďte podle označení obalových materiálů zkratkami (a) a čísly (b), s následujícím významem: 1–7: umělé hmoty / 20–22: papír a lepenka / 80–98: složené látky.



O možnostech likvidace vysloužilých zařízení se informujte u správy vaší obce nebo města.



Po dosažení konce životnosti výrobek správně zlikvidujte a nevhazujte do komunálního odpadu. Informace o sběrných dvorech a otevíracích hodinách získáte u své obecní správy.

Záruka

Výrobek byl vyroben podle přísných směrnic kvality a před dodáním pečlivě otestován. V případě materiálních nebo výrobních vad máte zákonná práva vůči prodejci výrobku. Vaše zákonná práva nejsou níže uvedenou zárukou nijak omezená.

Záruka na tento výrobek je 3 roky od data zakoupení. Záruční doba začíná dnem zakoupení. Originál dokladu o zakoupení si uschovejte na bezpečném místě, protože tento doklad je vyžadován jako doklad o koupi.

Jakékoli poškození nebo závady, které se vyskytly již v okamžiku nákupu, musí být nahlášeny ihned po vybalení výrobku.

Pokud se u výrobku během 3 let od data zakoupení projeví vada materiálu nebo výrobní vada, pak vám ho podle naší volby bezplatně opravíme nebo vyměníme. Záruční doba se po uznané reklamaci neprodlužuje. To platí také pro vyměněné a opravené díly.

Tato záruka je neplatná, pokud byl výrobek poškozený nebo nesprávně používaný anebo udržovaný.

Záruka se kryje na materiálové a výrobní vady. Tato záruka se nevztahuje na díly výrobku, které podléhají běžnému opotřebení, a tím platí jako opotřebitelné díly (např. baterie, hadice, inkoustové barevné patrony), ani se nevztahuje na poškození rozbitných dílů, např. spínačů nebo dílů ze skla.

Postup v případě uplatňování záruky

Pro zajištění rychlého zpracování Vašeho případu se řiďte následujícími pokyny:

Pro všechny požadavky si připravte pokladní stvrzenku a číslo artiklu (IAN 524245_2601) jako doklad o zakoupení.

Číslo artiklu najdete na typovém štítku, gravuře, titulní stránce návodu (vlevo dole) nebo na nálepce na zadní nebo spodní straně.

V případě poruch funkce nebo jiných závad nejdříve kontaktujte, telefonicky nebo e-mailem, v následujícím textu uvedené servisní oddělení.

Výrobek registrovaný jako vadný potom můžete s přiloženým dokladem o zakoupení (pokladní stvrzenkou) a údaji k závadě a kdy k ní došlo, bezplatně zaslat na adresu servisu, která Vám byla sdělena.

Servis

(CZ) **Servis Česká republika**
Tel.: 800 143 873
E-Mail: owim@lidl.cz

Srbské označení shody

CE

Zoznam použitých piktogramov ..... Strana 42

Úvod ..... Strana 43

Určené použitie ..... Strana 43

Rozsah dodávky ..... Strana 43

Zoznam dielov ..... Strana 43

Technické údaje ..... Strana 43

Všeobecné bezpečnostné pokyny ..... Strana 44

Prvé použitie ..... Strana 46

Vypnutý režim ..... Strana 46

Obsluha ..... Strana 47

Nastavenie šírky rezu ..... Strana 47

Zapnutie/vypnutie ..... Strana 47

Rezanie ..... Strana 47

Čistenie a starostlivosť ..... Strana 47

Čistenie (po každom použití) ..... Strana 48

Uskladnenie ..... Strana 48

Likvidácia ..... Strana 48

Záruka ..... Strana 49

Postup v prípade poškodenia v záruke ..... Strana 49

Servis ..... Strana 49

Zoznam použitých piktogramov

V tomto návode na obsluhu a na balení sú použité nasledujúce varovania:

	Pred použitím si prečítajte návod.		Nebezpečenstvo - nebezpečenstvo úrazu elektrickým prúdom!
	**NEBEZPEČENSTVO!** Tento symbol v kombinácii so signálnym slovom „Nebezpečenstvo“ označuje vysokorizikové nebezpečenstvo, ktoré, ak sa mu nezabráni, môže mať za následok smrť alebo vážne zranenie.		Bezpečné pre potraviny Tento výrobok nemá nepriaznivý vplyv na chuť alebo vôňu.
	**VAROVANIE!** Tento symbol v kombinácii so signálnym slovom „Výstraha“ označuje strednú úroveň rizika, ktoré, ak sa mu nezabráni, môže mať za následok smrť alebo vážne zranenie.		Výrobok používajte len v suchých vnútorných priestoroch.
			Striedavý prúd/napätie
	**UPOZORNENIE!** Tento symbol v kombinácii so signálnym slovom „Upozornenie“ označuje nebezpečenstvo s nízkym rizikom, ktoré, ak sa mu nezabráni, môže viesť k ľahkému alebo stredne ťažkému zraneniu.		Symbol pre výrobok s triedou ochrany II
	**POZNÁMKA:** Tento symbol v kombinácii so slovom „Poznámka“ poskytuje ďalšie užitočné informácie.		Značka CE označuje zhodu s príslušnými smernicami EÚ platnými pre tento výrobok.
Hz	Hertz (frekvencia napájania)		Bezpečnostné informácie Pokyny na používanie
	Vozík na krájanie **9**, držiak na odpad **10**, berný podnos **11** a kryt noža **6** sú vhodné do umývačky riadu.	**W**	Watt

ELEKTRICKÝ UNIVERZÁLNY KRÁJAČ

Úvod

Blahoželáme Vám ku kúpe Vášho nového výrobku. Rozhodli ste sa pre veľmi kvalitný výrobok. Návod na obsluhu je súčasťou tohto výrobku. Obsahuje dôležité upozornenia týkajúce sa bezpečnosti, používania a likvidácie. Skôr ako začnete výrobok používať, oboznámte sa so všetkými pokynmi k obsluhe a bezpečnosti. Výrobok používajte iba v súlade s popisom a v uvedených oblastiach používania. V prípade postúpenia výrobku ďalším osobám odovzdajte aj všetky dokumenty patriace k výrobku.

Určené použitie

Výrobok sa používa na krájanie vhodných potravín, napríklad chleba, syra alebo salámy. Akékoľvek použitie výrobku, ktoré nie je uvedené vyššie, je zakázané a môže mať za následok poranenie a/alebo poškodenie.

Výrobok je určený na použitie v domácnosti. Výrobok nie je vhodný na komerčné použitie.

Výrobca nepreberá žiadnu zodpovednosť za škody spôsobené nesprávnym používaním.

Rozsah dodávky

Po rozbalení výrobku skontrolujte, či je dodávka kompletná a či sú všetky časti v dobrom stave. Pred použitím odstráňte všetky obalové materiály.

1 Elektrický univerzálny krájač
1 Návod na obsluhu
1 Zberný podnos
1 Krájací vozík
1 Držiak odpadu
1 Dodatkový list pre montáž a demontáž

Zoznam dielov

(Obr. A)

1 Otočný gombík
2 Stupnica (nastavenie hrúbky rezu)
3 Poistka noža
4 Kruhový nôž
5 Hlavný vypínač
6 kryt noža
7 Rukoväť krytu noža
8 Stôl
9 Krájací vozík
10 Držiak odpadu
11 Zberný podnos
12 Polohovacia doska
13 Nožička s prísavkou
14 Navíjač napájacieho kábla
15 Vedenie napájacieho kábla
16 Napájací kábel so zástrčkou

Technické údaje

Vstupné napätie:	220–240 V~, 50–60 Hz
Trieda ochrany:	II/⧈
Príkon:	100 W
Spotreba energie vo vypnutom stave:	< 0,3 W
Rozmery:	360 x 234 x 245 mm
Hmotnosť:	3 kg
Dĺžka napájacieho kábla:	130 cm
Individuálne nastavenie šírky rezu:	až do 23 mm
Čas nepretržitej prevádzky:	5 min

ⓘ **POZNÁMKA:** Čas nepretržitej prevádzky tohto výrobku je 5 minút. Čas nepretržitej prevádzky udáva, ako dlho môžete výrobok používať pred prehriatím a poškodením motora. Po uplynutí času nepretržitej prevádzky musí výrobok zostať vypnutý, kým motor úplne nevychladne.

Všeobecné bezpečnostné pokyny

PRED POUŽITÍM VÝROBKU SA OBOZNÁMTE SO VŠETKÝMI BEZPEČNOSTNÝMI INFORMÁCIAMI A NÁVODOM NA POUŽITIE! PRI ODOVZDÁVANÍ TOHTO VÝROBKU INÝM OSOBÁM PRILOŽTE AJ VŠETKY DOKUMENTY!

V prípade poškodenia v dôsledku nedodržania tohto návodu na použitie stráca nárok na záruku! Za následné škody nepreberáme žiadnu zodpovednosť! V prípade materiálnych škôd alebo zranení osôb spôsobených nesprávnou manipuláciou alebo nedodržaním bezpečnostných pokynov nepreberáme žiadnu zodpovednosť!

Deti a osoby so zdravotným postihnutím

⚠ VAROVANIE! RIZIKO STRATY ŽIVOTA ALEBO NEHODY DOJČIAT A DETÍ!

Nikdy nenechávajte deti bez dozoru s obalovým materiálom. Obalový materiál predstavuje nebezpečenstvo udusenia. Deti často podceňujú nebezpečenstvo. Skladujte obalový materiál vždy mimo dosahu detí.

- Tento výrobok nesmú používať deti.
- Výrobok a jeho napájací kábel uchovávajte mimo dosahu detí.
- Tento výrobok môžu používať osoby so zníženými fyzickými, zmyslovými alebo duševnými schopnosťami alebo s nedostatočnými skúsenosťami a/alebo znalosťami, ak sú pod dohľadom alebo boli poučené o bezpečnom používaní výrobku a rozumejú súvisiacim rizikám.
- Nikdy nedovoľte deťom hrať sa s týmto výrobkom.

Elektrická bezpečnosť

- Napájací kábel vždy držte za zástrčku, neťahajte za samotný napájací kábel.
- Na napájací kábel neklaďte nábytok ani iné ťažké predmety a dbajte na to, aby ste ho neohýbali, najmä v mieste zástrčky.
- Aby ste zabránili poškodeniu výrobku, neklaďte napájací kábel na horúce alebo ostré miesta alebo hrany.
- Nepoužívajte adaptérové zástrčky alebo predlžovacie káble, ktoré nespĺňajú platné bezpečnostné normy, a nemanipulujte s napájacím káblom!
- Ak je sieťový kábel poškodený, musí ho vymeniť výrobca, jeho servisný zástupca alebo podobne kvalifikovaná osoba, aby sa predišlo nebezpečenstvu.
- Napájací kábel nikdy nezauzľujte a nezväzujte ho spolu s inými káblami.
- Napájací kábel by mal byť umiestnený tak, aby naň nikto nemohol stúpiť alebo aby neprekážal. Hrozí nebezpečenstvo úrazu.
- Oprava je potrebná, ak je výrobok poškodený, ak sa do krytu dostali kvapaliny alebo predmety, ak bol vystavený dažďu alebo vlhkosti, alebo ak nefunguje správne, alebo ak spadol.
- V prípade dymu, neobvyklých zvukov alebo zápachu okamžite vytiahnite napájací kábel výrobku zo zásuvky. V týchto prípadoch výrobok prestaňte používať a nechajte ho skontrolovať odborníkom.
- Opravy smie vykonávať len výrobca, servisný zástupca alebo podobne kvalifikovaná osoba.
- Nikdy neotvárajte kryt výrobku.

- V prípade výpadku prúdu zostane výrobok zapnutý a po výpadku bude pokračovať v prevádzke. V prípade výpadku prúdu vždy odpojte výrobok od elektrickej zásuvky.
- Ak je spotrebič alebo príslušenstvo (krájací vozík a držiak na odpad) poškodené, prestaňte výrobok používať.

⚠ **VAROVANIE!** Zabezpečte, aby:

- na výrobok nepôsobili žiadne priame zdroje tepla (napr. ohrievače);
- na výrobok nedopadalo priame slnečné svetlo alebo silné umelé svetlo;
- ste sa vyhli kontaktu so striekajúcou alebo kvapkajúcou vodou a agresívnymi kvapalinami;
- sa výrobok nepoužíval v blízkosti vody, predovšetkým nesmie byť ponorený do kvapaliny. Na výrobok ani do jeho blízkosti neumiestňujte nádoby naplnené tekutinami (napríklad vázy alebo nápoje).
- na výrobku alebo v jeho blízkosti neboli umiestnené žiadne zdroje ohňa (napr. horiace sviečky).
- do výrobku neprenikli žiadne cudzie predmety.
- výrobok nebol nikdy vystavený nadmerným nárazom a vibráciám.
- výrobok nebol vystavený extrémnym teplotným výkyvom, pretože by mohlo dôjsť ku kondenzácii a elektrickým skratom. Ak bol výrobok vystavený extrémnym teplotným výkyvom, pred použitím počkajte (približne 2 hodiny), kým výrobok dosiahne teplotu okolia.

Obsluha

⚠ **UPOZORNENIE! Nebezpečenstvo poranenia!**

- Na prevádzku výrobku používajte len dodané komponenty príslušenstva.
- Dlhé vlasy, kravaty a voľné časti odevu držte mimo priestoru okolo rotujúceho noža, kde by sa mohli zachytiť.
- Nikdy nesiahajte rukami na rotujúci nôž.
- Pred vybratím noža **4** alebo priblížením sa k pohyblivému nožu **4** výrobok vypnite a odpojte ho od napájania.
- Vždy odpojte výrobok od elektrickej zásuvky, keď ho nechávate bez dozoru, pred montážou, pred demontážou a pred čistením.

- Výrobok je vhodný len na krájanie pevných potravín, ako je chlieb, salámy alebo syr na plátky. Rezanie iných látok (napr. dreva) alebo veľmi tvrdých potravín (napr. kostí, tvrdého syra, hlboko zmrazených potravín) nie je povolené.
- Nôž je veľmi ostrý. Nikdy nedávajte ruky do blízkosti noža. Po vypnutí výrobku sa mechanizmus bude ešte krátky čas pohybovať. Počkajte, kým sa nôž zastaví! Po rezaní nastavte šírku rezu do polohy **O**.
- Nesprávne používanie výrobku môže mať za následok poranenia, napríklad reznú ranu na prste alebo iné vážne poranenia.

⚠ UPOZORNENIE! Nebezpečenstvo poranenia!

Nikdy nenasmerujte malé kúsky potravín holými rukami smerom ku kruhovému nožu **4**! Vždy používajte dodaný držiak odpadu **10**. V opačnom prípade môže dôjsť k zraneniam.

- Tento výrobok sa musí používať s nasadeným krájacím vozíkom **9** a držiakom odpadu **10**, pokiaľ veľkosť a tvar krájanej potraviny neumožňuje ich použitie.
- Výrobok nikdy nepoužívajte bez kruhového noža.
- Pred použitím výrobku vždy držte kryt noža **6** na mieste.
- Nikdy sa nepokúšajte rezať nasledujúce položky:
  - Balené alebo mrazené potraviny
  - Kocky ľadu
  - Potraviny s kosťami
  - Orechy so škrupinami

  Mohlo by to poškodiť výrobok.
- Po použití alebo keď je výrobok bez dozoru, vždy vytiahnite sieťovú zástrčku zo zásuvky.
- Výrobok umiestnite na pevný, rovný povrch a neklaďte naň žiadne predmety.
- Výrobok nie je určený na používanie vo veľmi horúcich, vlhkých alebo prašných miestnostiach. Pozrite si prevádzkovú teplotu a prevádzkovú vlhkosť.

Čistenie

- Pred čistením výrobku vždy vytiahnite sieťovú zástrčku zo zásuvky.
- Nikdy neponárajte výrobok do vody ani ho nedržte pod tečúcou vodou, aby ste ho vyčistili.
- Pred vybratím noža vždy odpojte výrobok od elektrickej zásuvky.
- Po použití výrobok a jeho príslušenstvo vyčistite (pozri „Čistenie a starostlivosť“)

Prvé použitie

POZNÁMKA: Pri strúhaní syra používajte výrobok najviac 5 minút bez prestávky.

⚠ OHROZENIE ŽIVOTA ELEKTRICKÝM PRÚDOM!
Nepoužívajte výrobok vedľa umývadla plného vody!

- Odstráňte obal.
- Vyčistite výrobok a jeho príslušenstvo („Čistenie a starostlivosť“).
- Umiestnite výrobok na rovný, čistý povrch. Výrobok má nožičky s prísavkami **13** na upevnenie stojana.
- Odviňte napájací kábel **16**. Napájací kábel **16** veďte cez vedenie napájacieho kábla.
- Krájací vozík **9** položte na stôl **8**. Zatlačte na povrch vozíka, aby rebrá na základni zapadli do vodiacich drážok stola (pozri obr. E).

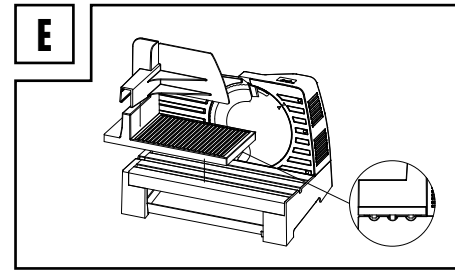

- Umiestnite držiak odpadu **10** na krájaciu dosku. Obdĺžnik s kolíkmi smeruje ku kruhovému nožu **4**.
- Zo základne vyberte zberný podnos **11** na zber plátkov potravín. (pozri obr. C).
- Skontrolujte, či je kryt noža **6** na svojom mieste. Ak nie, namontujte ochranný kryt podľa nasledujúceho postupu:
  - Držte rukoväť ochranného krytu noža **7** a nasaďte ju na nôž **4**. Uistite sa, že značka šípky na kryte noža smeruje k značke šípky na kryte.
  - Stlačte stred ochranného krytu noža, kým sa neozve „kliknutie“.

Vypnutý režim

- Výrobok sa po zapojení do siete prepne do režimu vypnutia bez akejkoľvek akcie.

- Po skončení používania výrobku a po otočení hlavného vypínača **5** do polohy „**O**“ sa výrobok vráti do režimu vypnutia.

Obsluha

⚠ **UPOZORNENIE! Nebezpečenstvo poranenia!**
Kruhový nôž **4** je veľmi ostrý. Nikdy nepribližujte ruky ku kruhovému nožu **4**. Po vypnutí výrobku sa kruhový nôž **4** ešte krátky čas pohybuje.

- Pri prenášaní krájača potravín ho nikdy nedržte uprostred, aby ste sa nedotkli noža. Vždy pridržiavajte obe strany, aby ste predišli zraneniu.

Nastavenie šírky rezu

ⓘ **POZNÁMKA:** Maximálna šírka rezu, ktorú možno zvoliť na stupnici **2**, je približne 23 mm.

- Zväčšenie alebo zmenšenie šírky rezu - Otáčajte otočným gombíkom **1**:

Smer otáčania	Výsledok
Proti smeru hodinových ručičiek	Zväčšenie šírky rezu
V smere hodinových ručičiek	Zmenšenie šírky rezu

- Skontrolujte šírku rezu na stupnici **2**.
- Po rezaní: Nastavte šírku rezu do polohy **O**.

Zapnutie/vypnutie

- Pripojte napájaciu zástrčku **16** do elektrickej zásuvky.

Pre okamžitú prevádzku:

- Prepnite hlavný vypínač **5** do polohy „**I**“ a počas rezania ho podržte.
- Uvoľnite hlavný vypínač **5** a ten sa automaticky vráti do polohy „**O**“. Nôž sa prestane otáčať.

Pre nepretržitú prevádzku:

- Prepnite hlavný vypínač **5** do polohy „**II**“. Nôž sa otáča aj bez držania hlavného vypínača.
- Prepnite hlavný vypínač **5** do polohy „**O**“. Nôž sa prestane otáčať.

Rezanie

POZNÁMKY:

ⓘ Pred začatím práce s výrobkom vždy dobre nasaďte ochranný kryt noža **6** na nôž **4**. Vďaka krytu je doraz dlhší, takže rezný materiál lepšie kĺže a nemôže byť ťahaný rotujúcim kotúčom.
Ochranný kryt tiež pomáha zabrániť náhodnému dotyku kotúča počas práce.

ⓘ Pri rezaní vždy používajte krájací vozík **9** a držiak odpadu **10**.

ⓘ Maximálna dĺžka krájaných potravín je 20 cm.

ⓘ Po krájaní mastných potravín (napr. mäsa, salámy, syra) výrobok a kruhový nôž **4** ihneď vyčistite (pozri „Čistenie a starostlivosť“).

- Položte krájané potraviny na krájací vozík **9**.
- Potraviny s držiakom na odpad **10** ľahka pritlačte k polohovacej doske **12**.
- Potraviny krájajte ľahkým zatlačením krájacieho vozíka **9** proti rotujúcemu kruhovému nožu **4**.
- Po rezaní: Potiahnite krájací vozík **9** dozadu. Postup opakujte, kým nenakrájate požadovaný počet plátkov.

Čistenie a starostlivosť

⚠ **NEBEZPEČENSTVO! Nebezpečenstvo zásahu elektrickým prúdom!**
Pred čistením alebo údržbou výrobku: Odpojte sieťovú zástrčku **16** od elektrickej zásuvky.

⚠ **NEBEZPEČENSTVO! Nebezpečenstvo úrazu elektrickým prúdom!**
Neponárajte výrobok do vody alebo iných tekutín. Nikdy nedržte výrobok pod tečúcou vodou.

⚠ **UPOZORNENIE! Riziko úrazu!**
Kruhový nôž **4** je veľmi ostrý. Nikdy nedržte kruhový nôž **4** za reznú plochu, ale za poistku noža **3**.

⚠ **UPOZORNENIE! Nebezpečenstvo poranenia!**
Pri snímaní a nasadzovaní ochranného krytu noža **6** vždy držte rukoväť ochranného krytu noža **7** a nedotýkajte sa okrajov kruhového noža (pozri obr. F).

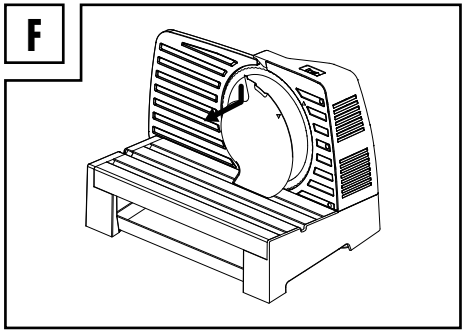

⚠ POZOR! Nebezpečenstvo poranenia!
Kruhový nôž **4** môže z výrobku vypadnúť, ak nie je správne nainštalovaný. Mechanizmus počas montáže správne zaistite na mieste (poistka noža **3** musí byť vo vodorovnej polohe!).

Čistenie (po každom použití)

ⓘ **POZNÁMKA:** Na čistenie výrobku nepoužívajte žiadne abrazívne, agresívne čistiace prostriedky.

Čistenie kruhového noža

POZNÁMKY:
ⓘ Kruhový nôž **4** čistite po každom použití teplou mydlovou vodou.
ⓘ Kruhový nôž **4** nie je vhodný do umývačky riadu.

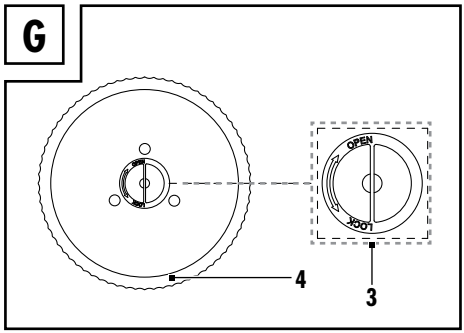

- Otočte poistku noža **3** v smere hodinových ručičiek a nastavte poistku noža **3** vertikálne. Odstráňte kruhový nôž **4** (obr. G).
- Po vyčistení: Kruhový nôž **4** nechajte vyschnúť.

Čistenie jednotky a príslušenstva
- Príslušenstvo utrite mierne vlhkou handričkou.
- V prípade potreby použite trochu jemnej mydlovej vody.
- Krájací vozík **9**, držiak odpadu **10**, zberný zásobník **11** a kryt noža **6** utrite mierne navlhčenou handričkou.
- Vozík na krájanie **9**, držiak na odpad **10**, berný podnos **11** a kryt noža **6** sú alternatívne vhodné do umývačky riadu.
- Nechajte všetky časti vyschnúť.

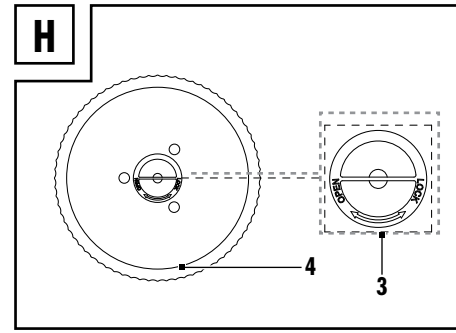

- Po vyčistení: Opätovne nasaďte kruhový nôž **4**. Otočte poistku noža **3** proti smeru hodinových ručičiek, aby ste opäť nasadili kruhový nôž **4** (obr. H). Znovu nasaďte ochranný kryt noža **6** pridržaním rukoväte ochranného krytu noža **7** a nasaďte ho na nôž. Po inštalácii sa uistite, že značky šípok súhlasia a ozve sa cvaknutie.
- Utrite polohovaciu dosku **12** a stôl **8** mierne navlhčenou handričkou.
- Po vyčistení: Nechajte všetky časti vyschnúť.

Uskladnenie

- Pred uskladnením: Otáčaním otočného gombíka **1** v smere hodinových ručičiek nastavte šírku rezu do minimálnej polohy.
- Omotajte napájací kábel **16** okolo navíjača napájacieho kábla **14** (obr. D). Pripojte zástrčku napájacieho kábla k vedeniu napájacieho kábla **15**.
- Pri prenášaní výrobku ho držte po stranách. Nedržte výrobok v dutine. Pri prenášaní výrobku sa nedotýkajte kruhového noža **4**.
- Výrobok skladujte mimo dosahu detí. Hrozí nebezpečenstvo poranenia ostrým kruhovým nožom **4**.
- Keď výrobok nepoužívate, skladujte ho v pôvodnom obale.
- Výrobok skladujte na suchom mieste.

Likvidácia



Všímajte si prosím označenie obalových materiálov pre triedenie odpadu, sú označené skratkami (a) a číslami (b) s nasledujúcim významom: 1-7: Plasty / 20-22: Papier a kartón / 80-98: Spojené látky.



O možnostiach likvidácie opotrebovaného výrobku sa môžete informovať na Vašej obecnej alebo mestskej správe.



Keď výrobok dosiahne koniec svojej životnosti, zlikvidujte ho riadnym spôsobom a nevyhadzujte ho do domového odpadu. Informácie o zberných miestach a ich otváracích hodinách získate na Vašom miestnom úrade.

Záruka

Výrobok bol starostlivo vyrobený v súlade s prísnymi smernicami kvality a pred dodaním dôkladne otestovaný. V prípade materiálových alebo výrobných chýb máte zákonné práva voči predajcovi výrobku. Vaše zákonné práva nie sú žiadnym spôsobom obmedzené našou zárukou uvedenou nižšie.

Záruka na tento výrobok je 3 roky od dátumu nákupu. Záručná doba začína plynúť dátumom kúpy. Originál dokladu o kúpe si uschovajte na bezpečnom mieste, pretože tento doklad je potrebný ako dôkaz o kúpe.

Akékoľvek poškodenie alebo nedostatky prítomné už v čase nákupu je potrebné nahlásiť ihneď po vybalení výrobku.

Ak sa v priebehu 3 rokov od dátumu zakúpenia preukáže, že výrobok vykazuje chyby materiálu alebo spracovania, podľa vlastného uváženia Vám ho bezplatne opravíme alebo vymeníme. Záručná doba sa na základe poskytnutej záručnej reklamácie nepredlžuje. To platí aj pre vymenené alebo opravené diely.

Táto záruka je neplatná, ak bol výrobok poškodený alebo nesprávne používaný alebo udržiavaný.

Záruka sa vzťahuje na chyby materiálu a výrobné chyby. Táto záruka sa nevzťahuje na časti výrobku, ktoré podliehajú bežnému opotrebovaniu, a preto sa považujú za opotrebovateľné diely (napr. batérie, nabíjateľné batérie, hadice, atramentové kazety), ani na poškodenie krehkých častí, napr. spínačov alebo častí zo skla.

Postup v prípade poškodenia v záruke

Pre zaručenie rýchleho spracovania Vašej požiadavky dodržte prosím nasledujúce pokyny:

Pre všetky otázky majte pripravený pokladničný doklad a číslo výrobku (IAN 524245_2601) ako dôkaz o kúpe.

Číslo výrobku nájdete na typovom štítku, gravúre, na prednej strane Vášho návodu (dole vľavo) alebo ako nálepku na zadnej alebo spodnej strane.

Ak sa vyskytnú funkčné poruchy alebo iné nedostatky, najskôr telefonicky alebo e-mailom kontaktujte následne uvedené servisné oddelenie.

Produkt označený ako defektný potom môžete s priloženým dokladom o kúpe (pokladničný lístok) a uvedením, v čom spočíva nedostatok a kedy sa vyskytol, bezplatne odoslať na Vám oznámenú adresu servisného pracoviska.

Servis

(SK) **Servis Slovensko**
Tel.: 0850 232001
E-pošta: owim@lidl.sk

Srbské označenie zhody

CE

Popis korištenih piktograma ..... Stranica 51

Uvod ..... Stranica 52

Predviđena upotreba ..... Stranica 52

Sadržaj isporuke ..... Stranica 52

Popis dijelova ..... Stranica 52

Tehnički podaci ..... Stranica 52

Opće sigurnosne napomene ..... Stranica 53

Prva upotreba ..... Stranica 55

Način rada u isključenom stanju ..... Stranica 55

Rad ..... Stranica 56

Postavljanje širine rezanja ..... Stranica 56

Uključivanje/isključivanje ..... Stranica 56

Rezanje ..... Stranica 56

Čišćenje i održavanje ..... Stranica 56

Čišćenje (nakon svake upotrebe) ..... Stranica 57

Skladištenje ..... Stranica 57

Zbrinjavanje ..... Stranica 57

Jamstvo ..... Stranica 58

Postupak u slučaju koji je pokriven jamstvom ..... Stranica 58

Servis ..... Stranica 58

Popis korištenih piktograma

U ovom korisničkom priručniku i na ambalaži upotrebljavaju se sljedeća upozorenja:

	Prije upotrebe pročitajte upute.		Oprez – opasnost od električnog udara!
	**OPASNOST!** Ovaj simbol u kombinaciji sa signalnom riječi „Opasnost" označava opasnost visoke razine rizika koja, ako se ne izbjegne, može rezultirati smrću ili teškim ozljedama.		Sigurno za hranu Ovaj proizvod nema negativan učinak na okus ili miris.
	**UPOZORENJE!** Ovaj simbol u kombinaciji sa signalnom riječi „Upozorenje" označava opasnost srednje razine rizika koja, ako se ne izbjegne, može rezultirati smrću ili teškim ozljedama.		Proizvod upotrebljavajte samo u suhim zatvorenim prostorima.
			Izmjenična struja/napon
	**OPREZ!** Ovaj simbol u kombinaciji sa signalnom riječi „Oprez" označava opasnost niske razine rizika koja, ako se ne izbjegne, može rezultirati manjim ili srednje teškim ozljedama.		Simbol za proizvod razreda zaštite II
	**NAPOMENA:** Ovaj simbol u kombinaciji s riječi „Napomena" pruža dodatne korisne informacije.		Oznaka CE označava sukladnost s relevantnim EU direktivama koje su primjenjive za ovaj proizvod.
Hz	Hertz (frekvencija napajanja)		Informacije o sigurnosti Upute za upotrebu
	Uložak za rezanje **9**, držač ostataka **10**, plitica za prikupljanje **11** i štitnik noža **6** mogu se prati u perilici posuđa.	W	Vat

ELEKTRIČNI UNIVERZALNI REZAČ

Uvod

Čestitamo vam na kupnji novog proizvoda. Ovom kupnjom odlučili ste se za visokokvalitetan proizvod. Uputa za uporabu je sastavni dio ovog proizvoda. Ona sadrži važne upute o sigurnosti, uporabi i uklanjanju otpada. Prije upotrebe proizvoda upoznajte se sa svim njegovim uputama za korištenje i sigurnosnim uputama. Koristite ovaj proizvod u skladu s navedenim uputama te u navedene svrhe. Ukoliko proizvod dajete nekoj drugoj osobi, predajte toj osobi također i sve upute.

Predviđena upotreba

Proizvod se koristi za rezanje prikladne hrane, na primjer kruha, sira ili kobasica. Svaka upotreba proizvoda koja nije gore navedena je zabranjena i može dovesti do ozljeda i/ili oštećenja.

Proizvod je predviđen za upotrebu u kućanstvu. Proizvod nije prikladan za komercijalnu upotrebu.

Proizvođač ne preuzima odgovornost za oštećenja nastala zbog nepropisne upotrebe.

Sadržaj isporuke

Nakon raspakiravanja proizvoda provjerite je li isporuka potpuna i jesu li svi dijelovi u dobrom stanju. Prije upotrebe uklonite sav ambalažni materijal.

1 Električni univerzalni rezač
1 Korisnički priručnik
1 Plitica za sakupljanje
1 Mehanizam za rezanje
1 Držač za otpad
1 Dodatak za sastavljanje i rastavljanje

Popis dijelova

(slika A)

1 Gumb za okretanje
2 Skala (postavljanje debljine rezanja)
3 Blokada noža
4 Kružni nož
5 Gumb za uključivanje/isključivanje
6 Štitnik noža
7 Ručka štitnika noža
8 Stol
9 Mehanizam za rezanje
10 Držač za otpad
11 Plitica za sakupljanje
12 Ploča za namještanje
13 Nožica s vakuumskom hvataljkom
14 Namatač kabela napajanja
15 Vodilica za kabel napajanja
16 Kabel napajanja s utikačem

Tehnički podaci

Ulazni napon:	220-240 V~, 50-60 Hz
Stupanj zaštite:	II/⧈
Ulazna snaga:	100 W
Potrošnja snage u isključenom stanju:	< 0,3 W
Dimenzije:	360 x 234 x 245 mm
Težina:	3 kg
Duljina kabela napajanja:	130 cm
Pojedinačna postavka širine rezanja:	do 23 mm
Vrijeme neprekidnog rada:	5 min

ⓘ **NAPOMENA:** Vrijeme neprekidnog rada ovog proizvoda je 5 minuta. Vrijeme neprekidnog rada pokazuje koliko dugo se smije upotrebljavati proizvod a da se ne pregrije i ne ošteti motor. Nakon isteka vremena neprekidnog rada, proizvod mora ostati isključen dok se motor potpuno ne ohladi.

Opće sigurnosne napomene

PRIJE UPOTREBE PROIZVODA UPOZNAJTE SE SA SVIM SIGURNOSNIM NAPOMENAMA I UPUTAMA ZA UPOTREBU! KADA OVAJ PROIZVOD PROSLJEĐUJETE DRUGIM OSOBAMA, PRILOŽITE I SVU DOKUMENTACIJU!

U slučaju oštećenje uslijed nesukladnosti d ovim korisničkim priručnikom, jamstveni zahtjev će biti nevažeći! Proizvođač ne preuzima odgovornost za posljedične štete! Proizvođač ne preuzima odgovornost u slučaju materijalnih šteta ili tjelesnih ozljeda uzrokovanih nepravilnim rukovanjem ili nepridržavanjem sigurnosnih napomena!

Djeca i osobe s invaliditetom

⚠ UPOZORENJE! OPASNOST PO ŽIVOT ILI OPASNOST OD NESREĆE ZA DOJENČAD I DJECU!

Djecu nemojte ostavljati bez nadzora s ambalažnim materijalom. Ambalažni materijal predstavlja opasnost od gušenja. Djeca često podcjenjuju opasnosti. Djecu držite dalje od ambalažnog materijala.

- Djeca ne smiju upotrebljavati ovaj proizvod.
- Proizvod i njegov kabel napajanja držite dalje od djece.
- Ovaj proizvod smiju upotrebljavati osobe sa smanjenim fizičkim, osjetilnim ili mentalnim sposobnostima ili osobe bez iskustva i znanja ako su pod nadzorom ili su upućene u sigurnu upotrebu proizvoda i svjesne su povezanih rizika.
- Ne dopuštajte djeci da se igraju s proizvodom.

Električna sigurnost

- Kabel napajanja obvezno držite za utikač, nemojte povlačiti sam kabel.
- Ne stavljajte namještaj ili druge teške predmete na kabel napajanja i pazite da ga ne savijete, osobito na mjestu gdje izlazi iz utikača.
- Kako biste izbjegli oštećenje proizvoda, kabel napajanja ne postavljajte preko vrućih ili oštrih mjesta ili rubova.
- Nemojte upotrebljavati adapterske utikače ili produžne kabele koji ne zadovoljavaju važeće sigurnosne standarde i nemojte vršiti preinake na kabelu napajanja!
- Ako je kabel napajanja oštećen, mora ga zamijeniti proizvođač, ovlašteni serviser ili slično kvalificirane osobe kako biste izbjegli povezane opasnosti.
- Nemojte vezati kabel napajanja u čvor i nemojte ga vezati zajedno s drugim kabelima.
- Kabel napajanja treba se postaviti tako da nitko ne može stati na njega te da nikoga ne može ometati u kretanju. Postoji rizik od ozljeda.
- Popravci su potrebni ako je proizvod oštećen, ako su tekućine ili predmeti ušli u kućište, ako je bio izložen kiši ili vlazi ili ako ne radi ispravno ili je pao.
- Ako uočite dim, neobične zvukove ili mirise, odmah iskopčajte kabel napajanja proizvoda iz utičnice. U navedenim slučajevima prestanite upotrebljavati proizvod i odnesite ga na pregled stručnjaku.
- Popravke prepustite isključivo proizvođaču, serviseru ili osobi sličnih kvalifikacija.
- Nemojte otvarati kućište proizvoda.

- U slučaju nestanka struje, proizvod će ostati uključen i nastavit će s radom nakon povratka napajanja. U slučaju nestanka struje, obvezno iskopčajte utikač proizvoda iz električne utičnice.
- Prestanite upotrebljavati proizvod ako su proizvod ili dodatna oprema (mehanizam za rezanje i držač za otpad) oštećeni.

⚠ **UPOZORENJE!** Pobrinite se za sljedeće:
- –izravni izvori topline (npr. grijači) ne utječu na proizvod;
- –na proizvod ne pada izravna sunčeva svjetlost ili jaka umjetna svjetlost;
- –izbjegavajte prskanje ili kapanje vode i kontakt s agresivnim tekućinama;
- –proizvod ne upotrebljavajte u blizini vode i što je još važnije - ne uranjajte ga u tekućinu. ne stavljajte predmete napunjene tekućinom, npr. vaze ili pića na proizvod ili pored njega;
- –nema otvorenih izvora vatre (npr. goruće svijeće) na proizvodu ili pored njega;
- –strani predmeti ne smiju dospjeti u proizvod;
- –Proizvod ne smije biti izložen prekomjernim udarcima ili vibracijama.
- –Proizvod ne smije biti izložen ekstremnim promjenama temperature jer se u suprotnom može nakupiti kondenzacija i uzrokovati kratki spoj. Ako je proizvod izložen ekstremnim promjenama temperature, pričekajte (oko 2 sata) prije nego ga uključite, dok ne dosegne sobnu temperaturu.

Rad

⚠ **OPREZ! Rizik od ozljeda!**
- –Pri upotrebi proizvoda koristite samo priloženu dodatnu opremu.
- –Dugu kosu, kravate i široku odjeću držite dalje od područja oko kružnog noža gdje ti predmeti mogu biti zahvaćeni.
- –Ne posežite rukama prema kružnom nožu.
- –Isključite proizvod i iskopčajte ga iz napajanja prije uklanjanja noža **4** ili približavanja nožu koji je okreće **4**.
- –Proizvod iskopčajte iz napajanja ako ga ostavljate bez nadzora i prije sastavljanja, rastavljanja ili čišćenja.

- Proizvod je prikladan samo za rezanje čvrste hrane kao što su kruh, kobasice ili sir za rezanje. Rezanje drugih tvari (npr. drva) ili vrlo tvrde hrane (npr. kosti, tvrdog sira, duboko smrznute hrane) nije dopušteno.
- Nož je vrlo oštar. Ne stavljajte ruke u blizinu noža. Mehanizam se nastavlja pomicati još kraće vrijeme nakon isključivanja proizvoda. Pričekajte da se nož zaustavi! Po završetku rezanja, postavite širinu rezanja u položaj **0** .
- Pogreška upotreba proizvoda može rezultirati ozljedama poput posjeklina na prstu ili drugih težih ozljeda.

⚠ **OPREZ! Rizik od ozljeda!**

Ne vodite male komade hrane prema kružnom nožu **4** nezaštićenim rukama! Upotrijebite za to isporučeni držač za otpad **10**. U protivnom može doći do ozljeda.

- Proizvod se mora upotrebljavati s postavljenim mehanizmom za rezanje **9** i držačem za otpad **10**, osim ako veličina i oblik hrane koja se reže ne dopuštaju njihovu primjenu.
- Proizvod nemojte upotrebljavati bez kružnog noža.
- Štitnik noža **6** obvezno mora biti na svom mjestu prije početka upotrebe proizvoda.
- Ni u kojem slučaju nemojte pokušati rezati sljedeće predmete:
  - Pakirana ili smrznuta hrana
  - Kockice leda
  - Hrana s kostima
  - Orašasti plodovi s ljuskama

  Tako možete oštetiti proizvod.
- Obvezno izvucite utikač iz utičnice nakon upotrebe ili ako ostavljate proizvod bez nadzora.
- Postavite proizvod na čvrstu, ravnu površinu i ne stavljajte na njega druge predmete.
- Proizvod nije namijenjen za upotrebu u vrlo vrućim, vlažnim ili prašnjavim prostorijama. Obratite pozornost na radnu temperaturu i radnu vlažnost.

Čišćenje

- Prije čišćenja proizvoda iskopčajte utikač iz električne utičnice.
- Nemojte uranjati proizvod u vodu niti ga držati pod tekućom vodom kako biste ga očistili.
- Prije uklanjanja noža, obvezno iskopčajte proizvod iz električne utičnice.
- Očistite proizvod i pripadajuću dodatnu opremu nakon upotrebe (pogledajte odjeljak „Čišćenje i njega“).

Prva upotreba

NAPOMENA: Za rezanje tvrdog sira, proizvod upotrebljavajte kontinuirano najviše 5 minuta.

⚠ **OPASNOST PO ŽIVOT OD ELEKTRIČNOG UDARA!**
Nemojte upotrebljavati proizvod pored sudopera punog vode!

- Uklonite ambalažu.
- Očistite proizvod i pripadajuću dodatnu opremu (vidjeti odjeljak „Čišćenje i njega“).
- Postavite proizvod na ravnu i čistu površinu. Proizvod je opremljen nožicama s vakuumskim hvataljkama **13** za pričvršćivanje postolja.
- Odmotajte kabel napajanja **16**. Provedite kabel napajanja **16** kroz vodilicu za kabel napajanja.
- Postavite mehanizam za rezanje **9** na stol **8**. Pritisnite površinu mehanizma kako bi rebra na dnu bila pričvršćena za utore stola za vođenje (pogledajte sliku E).

E

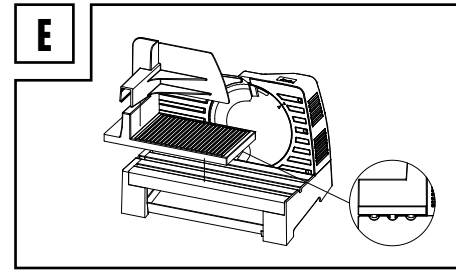

- Postavite držač za otpad **10** na ploču za rezanje. Pravokutnik sa klinovima okrenut je prema kružnom nožu **4**.
- Izvadite pliticu za sakupljanje **11** iz postolja za skupljanje komadića hrane (pogledajte sliku C).
- Provjerite je li štitnik noža **6** na svom mjestu. Ako nije, montirajte štitnik noža kako slijedi:
  - Uhvatite dršku štitnika noža **7** i postavite ga na nož **4**. Pazite da oznaka strelice na štitniku noža bude okrenuta u smjeru oznake strelice na kućištu.
  - Pritisnite sredinu štitnika noža tako da začujete "klik".

Način rada u isključenom stanju

- Proizvod ulazi u isključeni način rada kada je priključen u napajanje i ne upotrebljava se.
- Kada završite s upotrebom proizvoda i okrenete sklopku za uključivanje/isključivanje **5** u položaj „**O**”, proizvod se vraća u isključeno stanje.

Rad

⚠ OPREZ! Rizik od ozljeda!
Kružni nož **4** vrlo je oštar. Ne stavljajte ruke u blizinu kružnog noža **4**. Nakon isključivanja proizvoda, kružni nož **4** nastavlja se kretati još kratko vrijeme.

- Nemojte držati rezač hrane za srednji dio prilikom njegova prenošenja kako ne biste dodirnuli nož. Držite ga za obje strane kako se biste ozlijedili.

Postavljanje širine rezanja

ⓘ **NAPOMENA:** Maksimalnu širinu rezanja koje je moguće odabrati na skali **2** iznosi oko 23 mm.

- Povećanje ili smanjenje širine rezanja – okrenite gumb za okretanje **1**:

Smjer vrtnje	Rezultat
Ulijevo	Povećavanje širine rezanja
Udesno	Smanjenje širine rezanja

- Provjerite širinu rezanja na skali **2**.
- Po završetku rezanja: Postavite širinu rezanja u položaj **O** .

Uključivanje/isključivanje

- Priključite utikač **16** u električnu utičnicu.

Brzi početak rada:

- Gumb sklopke za uključivanje/isključivanje **5** pomaknite u položaj „**I**" i držite ga tijekom postupka rezanja.
- Otpustite li gumb sklopke za uključivanje/isključivanje **5**, automatski će se vratiti u položaj „**O**". Nož će se prestati okretati.

Neprekidni rad:

- Gumb sklopke za uključivanje/isključivanje **5** pomaknite u položaj „**II**". Nož će se nastaviti okretati i bez držanja gumba sklopke.
- Gumb sklopke za uključivanje/isključivanje **5** pomaknite u položaj „**O**". Nož će se prestati okretati.

Rezanje

NAPOMENE!

ⓘ Prije upotrebe proizvoda vodite računa da štitnik noža **6** uvijek bude dobro pričvršćen na kružni nož **4**. Štitnik oštrice produljuje graničnik tako da materijal za rezanje bolje klizi i ne može ga povući rotirajući nož.
Štitnik oštrice sprečava i slučajno dodirivanje kružnog noža tijekom rada.

ⓘ Prilikom rezanja obvezno koristite mehanizam za rezanje **9** i držač za otpad **10**.

ⓘ Maksimalna duljina namirnica za rezanje je 20 cm.

ⓘ Očistite proizvod i kružni nož **4** odmah nakon rezanja masne hrane (npr. meso, kobasice, sir; pogledajte odjeljak „Čišćenje i njega").

- Hranu koju želite rezati postavite na mehanizam za rezanje **9**.
- Lagano pritisnite hranu držačem za otpad **10** uz ploču za namještanje **12**.
- Vodite hranu kroz postupak rezanja laganim guranjem mehanizma za rezanje **9** uz rotirajući kružni nož **4**.
- Po završetku rezanja: Povucite mehanizam za rezanje **9** unatrag. Postupak ponavljajte dok ne izrežete željenu količinu kriški.

Čišćenje i održavanje

⚠ OPASNOST! Opasnost od električnog udara!
Prije čišćenja ili održavanja proizvoda: Iskopčajte utikač **16** iz električne utičnice.

⚠ OPASNOST! Mogućnost električnog udara!
Proizvod nemojte uranjati u vodu ili druge tekućine.
Proizvod nemojte držati pod tekućom vodom.

⚠ OPREZ! Opasnost od ozljede!
Kružni nož **4** vrlo je oštar. Nemojte držati kružni nož **4** za njegovu reznu površinu, već za njegovu blokadu **3**.

⚠ OPREZ! Opasnost od ozljeda!
Prilikom uklanjanja i postavljanja štitnika noža **6**, držite dršku štitnika noža **7** i pazite da ne dodirujete rubove kružnog noža (pogledajte sliku F).

F

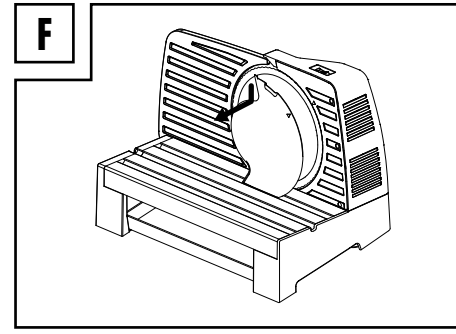

⚠ OPREZ! Opasnost od ozljeda!

Kružni nož **4** može ispasti iz proizvoda ako nije ispravno postavljen. Ispravno zabravite mehanizam u svom mjestu prije početka sastavljanja (Blokada noža **3** mora biti horizontalna!).

Čišćenje (nakon svake upotrebe)

ⓘ **NAPOMENA:** Ne koristite abrazivna, agresivna sredstva ili tvrde četke za čišćenje proizvoda.

Čišćenje kružnog noža

NAPOMENE!

ⓘ Očistite kružni nož **4** nakon svake upotrebe toplom vodom i sapunicom.

ⓘ Kružni nož **4** NIJE prikladan za pranje u perilici posuđa.

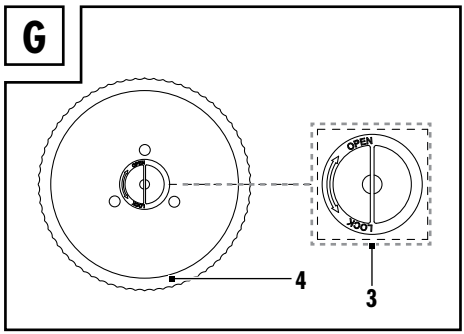

- Okrenite blokadu noža **3** udesno i poravnajte blokadu noža **3** vertikalno. Uklonite kružni nož **4** (slika G).
- Nakon čišćenja: Pričekajte da se kružni nož **4** osuši.

Čišćenje uređaja i dodatne opreme

- Očistite dodatnu opremu blago vlažnom krpom.
- Po potrebi upotrijebite malo blage otopine vode i sapuna.
- Obrišite mehanizam za rezanje **9**, držač za otpad **10** i ladicu za prikupljanje **11** štitnik noža **6** blago navlaženom krpom.
- Alternativno, uložak za rezanje **9**, držač ostataka **10**, plitica za prikupljanje **11** i štitnik noža **6** mogu se prati u perilici posuđa.
- Pričekajte da se svi dijelovi osuše.

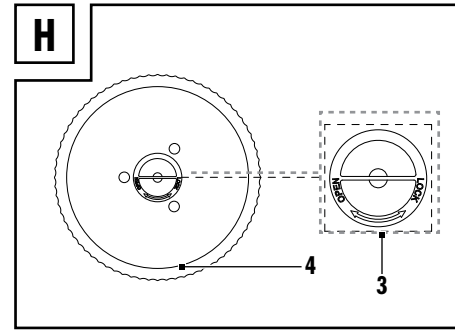

- Nakon čišćenja: Ponovno postavite kružni nož **4**. Okrenite blokadu noža **3** ulijevo kako biste ponovno postavili kružni nož **4** (slika H). Ponovno postavite štitnik oštrice **6** držeći ručicu štitnika noža **7** i postavite ga na kružni nož. Provjerite jesu li strelice usmjerene i čuje li se zvuk klikanja nakon postavljanja.
- Obrišite ploču za namještanje **12** i stol **8** blago vlažnom krpom.
- Nakon čišćenja: Pričekajte da se svi dijelovi osuše.

Skladištenje

- Prije skladištenja: Okrećite okretni gumb **1** udesno za postavljanje širine rezanja u minimalni položaj.
- Omotajte kabel napajanja **16** oko namatača kabela napajanja **14** (slika D). Priključite utikač u vodilicu kabela napajanja **15**.
- Držite proizvod za bočne dijelove kada ga prenosite. Nemojte držati proizvod za njegovu unutrašnjost. Ne dirajte kružni nož **4** dok prenosite proizvod.
- Proizvod pohranite izvan dohvata djece. Postoji opasnost od ozljeda oštrim kružnim nožem **4**.
- Kada ga ne upotrebljavate, proizvod skladištite u originalnoj ambalaži.
- Proizvod čuvajte na suhom mjestu.

Zbrinjavanje



Uvažavajte obilježavanje ambalaže za odvajanje otpada, ono je obilježeno s kraticama (a) i brojevima (b) sa slijedećim značenjem: 1-7: plastika / 20-22: papir I karton / 80-98: miješani materijali.



O mogućnostima zbrinjavanja dotrajalog proizvoda možete se raspitati kod vaše općinske ili gradske uprave.



Ne bacajte dotrajali proizvod u kućni otpad, već ga predajte stručnom zbrinjavanju. Informacije o mjestima za sakupljanje otpada i njihovom radnom vremenu možete dobiti pri Vašem nadležnom općinskom uredu.

Jamstvo

Ovaj proizvod je pažljivo proizveden prema strogim smjernicama kvalitete i temeljito je ispitan prije isporuke. U slučaju pogreške u materijalu ili izradi, imate zakonska prava protiv prodavatelja proizvoda. Vaša zakonska prava ni na koji način nisu ograničena našom garancijom navedenom u nastavku.

Garancija za ovaj proizvod je 3 godine od datuma kupnje. Garantni rok počinje s datumom kupovine. Čuvajte originalni račun na sigurnom mjestu jer je ovaj dokument potreban kao dokaz kupnje.

Sva oštećenja ili nedostaci koji su već prisutni u trenutku kupnje moraju se prijaviti odmah nakon raspakiranja proizvoda.

Ako se u roku od 3 godine od datuma kupnje pokaže da je proizvod neispravan u materijalu ili izradi, mi ćemo ga, po našem izboru, besplatno popraviti ili zamijeniti. Garantni rok se ne produljuje odobrenim zahtjevom za garanciju. To vrijedi i za zamijenjene i popravljene dijelove.

Ova garancija ne vrijedi ako je proizvod bio oštećen ili nepropisno korišten ili održavan.

Garancija pokriva greške u materijalu i proizvodnji. Ova se garancija ne odnosi na dijelove proizvoda koji su podložni uobičajenom habanju, te se stoga smatraju potrošnim dijelovima (npr. baterije, punjive baterije, crijeva, spremnici s tintom), niti na oštećenja lomljivih dijelova, npr. prekidača ili dijelova od stakla.

U slučaju manjeg popravka jamstveni rok se produljuje onoliko koliko je kupac bio lišen uporabe stvari.

Međutim, kad je zbog neispravnosti stvari izvršena njezina zamjena ili njezin bitni popravak, jamstveni rok počinje teći ponovno od zamjene, odnosno od vraćanja popravljene stvari.

Ako je zamijenjen ili bitno popravljen samo neki dio stvari, jamstveni rok počinje teći ponovno samo za taj dio.

Postupak u slučaju koji je pokriven jamstvom

Kako biste osigurali brzu obradu svojeg zahtjeva, molimo vas da slijedite sljedeće upute:

Za sve upite pripremite račun i broj artikla (IAN 524245_2601) kao dokaz o kupnji.

Broj artikla možete naći na tipskoj pločici, na gravuri, na naslovnoj stranici vaših uputa (dolje lijevo) ili na naljepnici na stražnjoj ili donjoj strani.

Ukoliko nastanu greške u funkcioniranju ili drugi kvarovi, kontaktirajte najprije u nastavku navedeno odjeljenje servisa putem telefona ili e-maila.

Otkriven kao neispravan proizvod, možete ga onda poslati na spomenutu adresu servisa bez poštarine za vas, s dokazom o kupnji (račun) i opisom kakav je kvar i kada je nastao.

Servis

(HR) **Servis Hrvatska**
Tel.: 0800 777 999
E-Mail: owim@lidl.hr



Srpska oznaka sukladnosti

CE

Spisak korišćenih piktograma ... Strana 60

Uvod ... Strana 61

Predviđena upotreba ... Strana 61

Opseg isporuke ... Strana 61

Spisak delova ... Strana 61

Tehnički podaci ... Strana 61

Opšte informacije o bezbednosti ... Strana 61

Prva upotreba ... Strana 64

Režim rada u isključenom stanju ... Strana 64

Rad ... Strana 64

Postavljanje širine rezanja ... Strana 64

Uključivanje/isključivanje ... Strana 65

Rezanje ... Strana 65

Čišćenje i održavanje ... Strana 65

Čišćenje (posle svake upotrebe) ... Strana 65

Skladištenje ... Strana 66

Odlaganje ... Strana 66

GARANCIJA I GARANTNI LIST ... Strana 67

Postupak garancije ... Strana 68

Servis ... Strana 68

Spisak korišćenih piktograma

Sledeća upozorenja se upotrebljavaju u ovom uputstvu za upotrebu i na ambalaži:

	Pročitajte uputstva pre upotrebe.		Opasnost – rizik od strujnog udara!
	**OPASNOST!** Ovaj simbol u kombinaciji sa signalnom rečju „Opasnost“ označava opasnost sa visokim nivoom rizika koja, ako se ne izbegne, može rezultirati smrću ili teškim povredama.		Bezbedno za hranu Ovaj proizvod nema štetan uticaj na ukus ili miris.
	**UPOZORENJE!** Ovaj simbol u kombinaciji sa signalnom rečju „Upozorenje“ označava opasnost sa srednjim nivoom rizika koja, ako se ne izbegne, može rezultirati smrću ili teškim povredama.		Proizvod upotrebljavajte samo u suvim zatvorenim prostorima.
			Naizmenična struja/napon
	**OPREZ!** Ovaj simbol u kombinaciji sa signalnom rečju „Oprez“ označava opasnost niskog rizika koja bi, ako se ne spreči, mogla da dovede do manje ili umerene povrede.		Simbol za proizvod klase zaštite II
	**NAPOMENA!** Ovaj simbol u kombinaciji sa rečju „Napomena“ pruža dodatne korisne informacije.		CE oznaka označava usklađenost sa relevantnim direktivama EU koje se odnose na ovaj proizvod.
Hz	Herc (frekvencija napajanja)		Informacije o bezbednosti Uputstvo za upotrebu
	Uložak za sečenje **9**, držač ostataka **10**, posuda za prikupljanje **11** i štitnik sečiva **6** mogu da se peru u sudomašini.	**W**	Vat

MESOREZNICA

Uvod

Čestitamo vam na kupovini vašeg novog proizvoda. Tako ste se odlučili za visokokvalitetan proizvod. Uputstvo za upotrebu je deo ovog proizvoda. Sadrži važna bezbednosna uputstva, uputstva za upotrebu i odlaganje. Pre korišćenja proizvoda upoznajte se sa svim uputstvima za rikovanje i bezbednost. Koristite proizvod samo onako kako je opisano i za navedene oblasti primene. Predajte sve dokumente prilikom isporuke proizvoda trećem licu.

Predviđena upotreba

Proizvod se koristi za rezanje odgovarajućih namirnica, na primer hleba, sira ili kobasica. Svaka upotreba proizvoda koja nije navedena iznad je zabranjena i može rezultovati povredama i/ili štetom.

Proizvod je dizajniran za upotrebu u domaćinstvu. Proizvod nije pogodan za komercijalnu upotrebu.

Proizvođač nije odgovoran za štete uzrokovane nepravilnom upotrebom.

Opseg isporuke

Nakon raspakivanja proizvoda, proverite da li je isporuka potpuna i da li su svi delovi u dobrom stanju. Pre upotrebe uklonite sav ambalažni materijal.

1 Mesoreznica
1 Korisnički priručnik
1 Tacna
1 Nosač za rezanje
1 Držač otpada
1 Dodatni list za sklapanje i rasklapanje

Spisak delova

(sl. A)

1 Dugme
2 Skala (postavka debljine rezanja)
3 Bravica sečiva
4 Kružno sečivo
5 Prekidač za uključivanje/isključivanje
6 Štitnik sečiva
7 Drška štitnika sečiva
8 Sto
9 Nosač za rezanje
10 Držač otpada
11 Tacna
12 Poziciona ploča
13 Nožica sa vakuumskom čašicom
14 Kalem za strujni kabl
15 Vođica za strujni kabl
16 Strujni kabl sa utikačem

Tehnički podaci

Ulazni napon:	220–240 V~, 50–60 Hz
Klasa zaštite:	II/⧈
Ulazna snaga:	100 W
Potrošnja struje u isključenom režimu:	< 0,3 W
Dimenzije:	360 x 234 x 245 mm
Masa:	3 kg
Dužina strujnog kabla:	130 cm
Pojedinačna postavka širine rezanja:	do 23 mm
Vreme neprekidnog rada:	5 min

ⓘ **NAPOMENA!** Vreme neprekidnog rada ovog proizvoda je 5 minuta. Vreme neprekidnog rada označava koliko dugo možete da koristite proizvod pre pregrevanja i oštećenja motora. Nakon ovog vremena neprekidnog rada, proizvod mora ostati isključen dok se motor potpuno ne ohladi.

⚠ Opšte informacije o bezbednosti

PRE UPOTREBE PROIZVODA UPOZNAJTE SE SA SVIM INFORMACIJAMA O BEZBEDNOSTI I UPUTSTVIMA ZA UPOTREBU! AKO PROIZVOD PROSLEĐUJETE DRUGIM OSOBAMA, PRILOŽITE I SVE DOKUMENTE!

Garancija ne vredi u slučaju oštećenja uzrokovanih nepostupanjem u skladu sa ovim korisničkim priručnikom! Ne preuzimamo odgovornost za posledičnu štetu! Ne preuzimamo odgovornost za materijalnu štetu ili telesne povrede uzrokovane nepravilnim rukovanjem ili nepoštovanjem bezbednosnih napomena!

Deca i osobe sa invaliditetom

⚠ UPOZORENJE! RIZIK ZA ŽIVOT ILI RIZIK OD NESREĆE ZA BEBE I DECU!

Nemojte nikada da ostavljate decu bez nadzora sa ambalažnim materijalom. Ambalažni materijal predstavlja opasnost od gušenja.

Deca često potcenjuju opasnosti. Decu uvek držite dalje od ambalažnog materijala.

- Ovaj proizvod ne smeju da koriste deca.
- Držite proizvod i njegov strujni kabl dalje od dece.
- Ovaj proizvod mogu da koriste osobe smanjenih fizičkih, čulnih ili mentalnih sposobnosti ili nedovoljnog iskustva i/ ili znanja ako su pod nadzorom ili ako su upućene u bezbedno korišćenje proizvoda i ako razumeju povezane rizike.
- Nikad ne dozvolite deci da se igraju ovim proizvodom.

Električna bezbednost

- Uvek držite strujni kabl za strujni utikač, ne vucite za sam strujni kabl.
- Ne stavljajte nameštaj ili druge teške predmete na strujni kabl i vodite računa da ga ne savijate, naročito kod strujnog utikača.
- Da biste izbegli oštećenje proizvoda, ne postavljajte strujni kabl preko vrućih ili oštrih mesta ili ivica.
- Ne koristite adapterske utikače ili produžne kablove koji ne ispunjavaju odgovarajuće standarde bezbednosti i ne manipulišite strujnim kablom!
- Ako se strujni kabl ošteti, mora da ga zameni proizvođač, serviser ili slično kvalifikovana osoba, da bi se izbegle opasnosti.
- Nikad ne pravite čvor na strujnom kablu i ne privezujte ga zajedno sa drugim kablovima.
- Strujni kabl treba postaviti tako da niko ne može da stane na njega ili da se saplete preko njega. Postoji rizik od povreda.
- Popravke su potrebne ako se proizvod ošteti, ako tečnosti ili predmeti uđu u kućište, ako je izložen kiši ili vlazi ili ako ne radi pravilno ili je pao.
- U slučaju dima, neuobičajenih zvukova ili mirisa, odmah izvucite strujni kabl proizvoda iz strujne utičnice. U tim slučajevima, prekinite upotrebu proizvoda i odnesite ga na pregled kod stručnjaka.
- Dozvolite samo proizvođaču, serviseru ili slično kvalifikovanoj osobi da vrše bilo kakve popravke.
- Nikad nemojte otvarati kućište ovog proizvoda.
- U slučaju nestanka struje, proizvod će ostati uključen i nastaviće da radi nakon nestanka. Uvek izvucite proizvod iz strujne utičnice u slučaju nestanka struje.
- Prestanite da koristite proizvod ako su aparat ili pribor (nosač za rezanje i držač otpada) oštećeni.

⚠ UPOZORENJE! Osigurajte da:

- direktni izvori toplote (npr. grejalice) ne utiču na proizvod;
- direktno sunčevo svetlo ili jako veštačko svetlo ne padaju na proizvod;
- kontakt sa prskanjem ili kapanjem vode i agresivnih tečnosti se izbegava;

- proizvodom se ne rukuje blizu vode; najvažnije, proizvod se ne sme potapati u tečnost. Ne postavljajte predmete napunjene tečnostima, npr. vaze ili napitke, na proizvod ili pored njega;
- nema izvora otvorenog plamena (npr. upaljenih sveća) na proizvodu ili pored njega;
- strani predmeti ne uđu u proizvod;
- proizvod nije izložen preteranim udarima ili vibracijama.
- proizvod nije izložen ekstremnim promenama temperature jer se u suprotnom može nagomilati kondenzacija i dovesti do kratkog spoja. Ako je proizvod izložen ekstremnim promenama temperature, sačekajte (pribl. 2 sata) pre uključivanja, dok ne dostigne sobnu temperaturu.

Rad

⚠ OPREZ! Postoji rizik od povreda!

- Koristite samo priložene dodatne komponente za rukovanje proizvodom.
- Držite dugu kosu, kravate i labave komade odeće dalje od područja oko rotirajućeg sečiva, gde bi se mogli uhvatiti.
- Nikad ne posežite rukama prema rotirajućem sečivu.
- Isključite proizvod i iskopčajte ga iz napajanja pre skidanja sečiva **4** ili približavanja sečivu **4** u pokretu.
- Uvek izvucite proizvod iz strujne utičnice kad ga ostavljate bez nadzora, pre sklapanja, pre rasklapanja i pre čišćenja.

- Proizvod je pogodan samo za rezanje čvrstih namirnica poput hleba, kobasica ili sira koji se može rezati. Rezanje drugih supstanci (npr. drveta) ili veoma tvrdih namirnica (npr. kostiju, tvrdih sireva, duboko zamrznutih namirnica) nije dozvoljeno.
- Sečivo je veoma oštro. Nikad ne stavljajte ruke blizu sečiva. Nakon isključivanja proizvoda, mehanizam će nastaviti da se kreće kratko vreme. Sačekajte da se sečivo zaustavi! Nakon rezanja, postavite širinu rezanja u položaj **O**.
- Nepravilna upotreba proizvoda može da rezultuje povredama poput posekotina na prstima ili drugih ozbiljnih povreda.

⚠ OPREZ! Postoji rizik od povreda!

Nikad ne gurajte male komade hrane prema kružnom sečivu **4** golim rukama! Uvek koristite priloženi držač otpada **10**. U suprotnom može doći do povreda.

- Ovaj proizvod se mora koristiti sa nosačem za rezanje **9** i držačem otpada **10** na svom mestu osim ako veličina i oblik namirnice koju režete sprečava njihovu upotrebu.
- Nikad ne rukujte proizvodom bez kružnog sečiva.
- Uvek stavite štitnik sečiva **6** na svoje mesto pre korišćenja proizvoda.
- Nikad ne pokušavajte da režete sledeće namirnice:
  - Pakovana ili zamrznuta hrana
  - Kocke leda
  - Namirnice sa kostima
  - Orašasti plodovi sa ljuskom

  To bi moglo da ošteti proizvod.

- Uvek izvucite strujni utikač iz strujne utičnice nakon upotrebe ili kad je proizvod bez nadzora.
- Postavite proizvod na čvrstu, vodoravnu površinu i ne stavljajte nikakve predmete na proizvod.
- Proizvod nije dizajniran za upotrebu u veoma vrućim, vlažnim ili prašnjavim prostorijama. Pogledajte radnu temperaturu i radnu vlažnost.

Čišćenje

- Uvek izvucite strujni utikač iz strujne utičnice pre čišćenja proizvoda.
- Nikad ne potapajte proizvod u vodu niti ga držite pod tekućom vodom da biste ga oprali.
- Uvek izvucite proizvod iz strujne utičnice pre skidanja sečiva.
- Očistite proizvod i dodatke nakon upotrebe (pogledajte „Čišćenje i održavanje“).

Prva upotreba

NAPOMENA: Za sečenje tvrdog sira, proizvod upotrebljavajte maks. 5 minuta u kontinuitetu.

⚠ **OPASNOST PO ŽIVOT OD STRUJNOG UDARA!** Ne koristite proizvod pored sudopera punog vode!

- Uklonite ambalažu.
- Očistite proizvod i dodatnu opremu (videti odeljak „Čišćenje i nega“).
- Postavite proizvod na vodoravnu, čistu površinu. Proizvod ima nožice sa vakuumskim čašicama **13** da bi se fiksiralo postolje.
- Odmotajte strujni kabl **16**. Provucite strujni kabl **16** kroz vođicu za strujni kabl.
- Stavite nosač za rezanje **9** na sto **8**. Pritisnite površinu nosača da biste osigurali da su rebra na bazi zaključana na žlebove za vođenje na stolu (pogledajte sliku E).

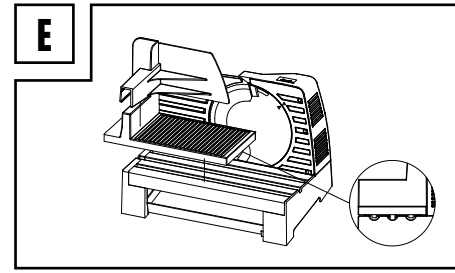

- Postavite držač otpada **10** na ploču za rezanje. Pravougaonik sa iglicama je okrenut ka kružnom sečivu **4**.
- Izvadite tacnu **11** iz baze za prikupljanje kriški namirnica. (pogledajte sliku C).
- Proverite da li je štitnik sečiva **6** na svom mestu. Ako nije, sklopite štitnik kao ispod:
  - Uhvatite dršku štitnika sečiva **7** i pričvrstite ga na sečivo **4**. Osigurajte da oznaka strelice na štitniku sečiva bude okrenuta ka oznaci strelice na kućištu.
  - Pritisnite centar štitnika sečiva dok ne čujete „škljoc“.

Režim rada u isključenom stanju

- Proizvod ulazi u isključeni režim kad je ukopčan u struju bez bilo kakve akcije.
- Kad završite korišćenje proizvoda i okrenete prekidač za uključivanje/isključivanje **5** u položaj „**O**“, proizvod se vraća u isključeni režim.

Rad

⚠ **OPREZ! Postoji rizik od povreda!**
Kružno sečivo **4** je veoma oštro. Nikad ne stavljajte ruke blizu kružnog sečiva **4**. Nakon isključivanja proizvoda, kružno sečivo **4** će nastaviti da se kreće kratko vreme.

- Kad nosite mesoreznicu, nikad je ne držite u sredini da biste izbegli dodirivanje sečiva. Uvek držite obe bočne strane da biste sprečili povređivanje.

Postavljanje širine rezanja

ⓘ **NAPOMENA!** Maksimalna širina rezanja koja se može izabrati na skali **2** je pribl. 23 mm.

- Povećavanje ili smanjivanje širine rezanja – rotirajte dugme **1**:

Smer rotacije	Rezultat
Suprotno kazaljki na satu	Povećanje širine rezanja
U smeru kazaljke na satu	Smanjenje širine rezanja

- Proverite širinu rezanja na skali **2**.
- Nakon rezanja: Postavite širinu rezanja u položaj **O**.

Uključivanje/isključivanje

- Ukopčajte strujni utikač **16** u strujnu utičnicu.

Za momentalni rad:

- Okrenite prekidač za uključivanje/isključivanje **5** u položaj „**I**“ i držite ga tokom procesa rezanja.
- Pustite prekidač za uključivanje/isključivanje **5** i on će se automatski vratiti u položaj „**O**“. Sečivo prestaje da se rotira.

Za neprekidan rad:

- Okrenite prekidač za uključivanje/isključivanje **5** u položaj „**II**“. Sečivo nastavlja da se rotira bez držanja prekidača.
- Okrenite prekidač za uključivanje/isključivanje **5** u položaj „**O**“. Sečivo prestaje da se rotira.

Rezanje

NAPOMENE:

ⓘ Pre rada s proizvodom vodite računa da štitnik sečiva **6** bude dobro postavljen na kružni sečivo **4**. Štitnik noža produžava graničnik tako da materijal za sečenje bolje klizi i ne može da ga povuče rotirajući nož.
Štitnik noža sprečava i slučajno dodirivanje kružnog noža tokom rada.

ⓘ Uvek koristite nosač za rezanje **9** i držač otpada **10** kad režete.

ⓘ Maksimalna dužina namirnica za sečenje je 20 cm.

ⓘ Očistite proizvod i kružno sečivo **4** odmah nakon rezanja masnih namirnica (npr. mesa, kobasica, sira) (pogledajte „Čišćenje i održavanje“).

- Postavite namirnicu koje ćete rezati na nosač za rezanje **9**.
- Blago pritisnite namirnicu držačem otpada **10** uz pozicionu ploču **12**.
- Vodite namirnicu kroz proces rezanja tako što ćete blago gurati nosač za rezanje **9** uz rotirajuće kružno sečivo **4**.
- Nakon rezanja: Povucite nosač za rezanje **9** unazad. Ponavljajte proces dok ne odrežete željeni broj kriški.

Čišćenje i održavanje

⚠ **OPASNOST! Rizik od strujnog udara!**
Pre čišćenja ili održavanja proizvoda: Izvucite strujni utikač **16** iz strujne utičnice.

⚠ **OPASNOST! Rizik od strujnog udara!**
Nemojte da potapate proizvod u vodu ili druge tečnosti. Nemojte nikada da držite proizvod pod tekućom vodom.

⚠ **OPREZ! Rizik od povreda!**
Kružno sečivo **4** je veoma oštro. Nikad ne držite kružno sečivo **4** za reznu površinu već umesto toga za bravicu sečiva **3**.

⚠ **OPREZ! Rizik od povreda!**
Kad uklanjate i pričvršćujete štitnik sečiva **6**, uvek držite dršku štitnika sečiva **7** i izbegavajte dodirivanje ivica kružnog sečiva (pogledajte sliku F).

F

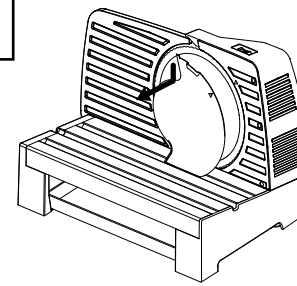

⚠ **OPREZ! Rizik od povreda!**
Kružno sečivo **4** može da spadne sa proizvoda ako nije pravilno instalirano. Pravilno zabravite mehanizam na njegovom mestu tokom sklapanja (bravica sečiva **3** mora da bude horizontalna!).

Čišćenje (posle svake upotrebe)

ⓘ **NAPOMENA!** Nemojte koristiti abrazivna, agresivna sredstva da biste očistili proizvod.

Čišćenje kružnog sečiva

NAPOMENE:

ⓘ Operite kružno sečivo **4** posle svake upotrebe toplom sapunjavom vodom.

ⓘ Kružno sečivo **4** nije pogodno za pranje u sudomašini.

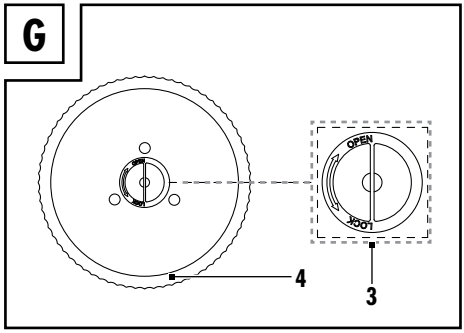

- Okrenite bravicu sečiva **3** u smeru kazaljke na satu i poravnajte bravicu sečiva **3** vertikalno. Skinite kružno sečivo **4** (slika G).
- Nakon čišćenja: Ostavite kružno sečivo **4** da se osuši.

Čišćenje jedinice i pribora

- Obrišite pribor pomoću blago vlažne krpe.
- Koristite malo blago sapunjave vode ako je potrebno.
- Obrišite nosač za rezanje **9**, držač otpada **10**, tacnu **11** i štitnik sečiva **6** blago vlažnom krpom.
- Alternativno, uložak za sečenje **9**, držač ostataka **10**, posuda za prikupljanje **11** i štitnik sečiva **6** mogu da se peru u sudomašini.
- Ostavite sve delove da se osuše.

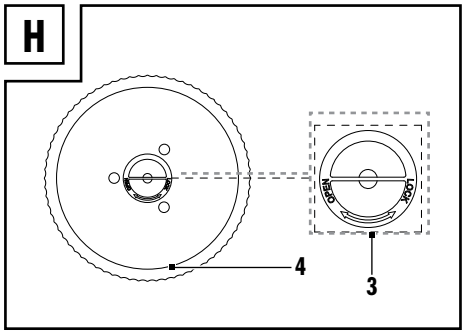

- Nakon čišćenja: Vratite kružno sečivo **4**. Rotirajte bravicu sečiva **3** suprotno kazaljki na satu da biste vratili kružno sečivo **4** (slika H). Ponovo postavite štitnik noža **6** držeći ručicu štitnika sečiva **7** i postavite ga na kružni nož. Nakon postavljanja proverite da li su strelice usmerene i da li se čuje zvuk klikanja.
- Obrišite pozicionu ploču **12** i sto **8** blago vlažnom krpom.
- Nakon čišćenja: Ostavite sve delove da se osuše.

Skladištenje

- Pre skladištenja: Okrenite dugme **1** u smeru kazaljke na satu da biste postavili širinu sečenja na minimalnu poziciju.
- Namotajte strujni kabl **16** oko kalema za strujni kabl **14** (slika D). Zakačite strujni utikač na vođicu za strujni kabl **15**.
- Držite proizvod za bočne strane kad nosite proizvod. Ne držite proizvod za udubljenje. Ne dodirujte kružno sečivo **4** kad nosite proizvod.
- Skladištite proizvod van domašaja dece. Postoji rizik od povreda oštrim kružnim sečivom **4**.
- Kad ga ne upotrebljavate, proizvod skladištite u originalnoj ambalaži.
- Čuvajte proizvod na suvom mestu.

Odlaganje



Obratite pažnju na označavanje materijala za pakovanje pri odvajanju otpada, koji je označen skraćenicama (a) i brojevima (b) sa sledećim značenjem: 1–7: plastika / 20–22: papir i karton / 80–98: mešavine.



Mogućnosti za uklanjanje iskorišćenog proizvoda možete saznati u vašoj opštinskoj ili gradskoj upravi.



Molimo vas da proizvod pravilno odložite kada dostigne kraj svog veka trajanja, a ne u kućni otpad. Informacije o mestima za sakupljanje i njihovom radnom vremenu možete dobiti u vašoj lokalnoj administraciji.

Lidl i proizvođač nisu u mogućnosti da garantuju obezbeđivanje servisiranja i dostupnost rezervnih delova nakon isteka garantog perioda/ perioda saobraznosti. Ukoliko za tim bude potrebe, putem naše Službe za potrošače možete proveriti dostupnost rezervnih delova i opcije za popravku. Hvala na razumevanju.

Kako izjaviti reklamaciju?

Molimo Vas:

- da pozovete korisnički servis: 0800 300 180
- pošaljete e-mail na: owim@lidl.rs
- posetite najbližu Lidl prodavnicu.

Da bismo osigurali najbržu asistenciju, molimo da sačuvate fiskalni račun i date ga na uvid prilikom izjavljivanja reklamacije.

GARANCIJA I GARANTNI LIST

Poštovani,

Ovim putem Vas upoznajemo sa Vašim pravima i obavezama koje proističu iz Zakona o zaštiti potrošača, a u pogledu ostvarivanja prava iz garancije.

Ova garancija ni na koji način ne utiče, niti isključuje prava koja kupac ima u skladu sa važećim Zakonom o zaštiti potrošača po osnovu zakonske odgovornosti prodavca za nesaobraznost robe ugovoru koja traje 2 godine od dana kada je roba predata kupcu.

Davalac garancije ovom izjavom preuzima obavezu da kupcima svojih aparata, a pod uslovima definisanim u ovoj izjavi, obezbedi:

- besplatno otklanjanje kvarova u garantnom roku, koji bi nastali kod uobičajene upotrebe ili zbog grešaka u proizvodnji i materijalu, ili
- zamenu aparata, u garantnom roku predviđenim ovom garancijskom izjavom, u slučaju da opravka nije moguća, ili
- ako otklanjanje kvara nije moguće, kupac ima pravo da zahteva od prodavca povrat novca.

Ukupan rok garancije je 3 godine.

Garantni rok počinje da važi od datuma kupovine proizvoda, odnosno od prijema istog od strane kupca, a što se dokazuje fiskalnim računom.

Garancija važi na teritoriji Republike Srbije.

Kupac može da izjavi reklamaciju usmeno u nekom od prodajnih objekata Lidl Srbija KD, odnosno telefonom, pisanim putem ili elektronskim putem na kontakte kompanije Lidl Srbija KD, uz dostavu fiskalnog računa na uvid.

U cilju ispravnog funkcionisanja proizvod se koristi u skladu sa njegovom namenom i Uputstvom za upotrebu.

Na zahtev kupca, koji je izjavljen u garantnom roku, prodavac će izvršiti otklanjanje kvarova i nedostataka na proizvodu u roku predviđenom Zakonom.

Garantni uslovi:
Pre obraćanja prodavcu za tehničku pomoć, potrebno je proveriti ispravnost instalacije i ostalih potrebnih uslova naznačenih u Uputstvu za upotrebu.

Kupac je dužan da prodavcu preda sve pripadajuće delove proizvoda koje je preuzeo u trenutku kupovine.

Popravke u roku garancije:
Garancija važi počev od dana kada je roba predata kupcu, a na osnovu fiskalnog odsečka. U istom periodu davalac garancije, odnosno prodavac je u obavezi da otkloni sve tehničke kvarove bez naknade, u zakonskom roku.

Garancija ne važi u sledećim slučajevima:
1. Ukoliko prodavcu uz aparat nije priložen fiskalni račun sa datumom prodaje.
2. Ukoliko je kvar prouzrokovan udarom groma, strujnim udarom ili sličnim delovanjem spoljne sile na sam uređaj (požar, poplava, naponski udar...).
3. Ukoliko su nastali kvarovi i oštećenja na uređaju posledica delovanja spoljnih uticaja, kao što su: velika vlaga, previsoka i suviše niska temperatura (pucanje cevi usled smrzavanja, oštećenja gumenih delova, rđanje, itd.)
4. Ukoliko proizvod nije korišćen u skladu sa Uputstvom za upotrebu.
5. Ukoliko je proizvod pokušalo da popravi treće neovlašćeno lice.
6. Ukoliko proizvod nije korišćen u skladu sa namenom.
7. Ukoliko je čišćenje i održavanje uređaja urađeno protivno Uputstvu za upotrebu.
8. Ukoliko je proizvod korišćen u profesionalne svrhe.

Naziv proizvoda:	MESOREZNICA
Model:	HG11690
IAN / Serijski broj:	524245_2601
Proizvođač:	OWIM GmbH & Co. KG Stiftsbergstraße 1 74167 Neckarsulm Nemačka
Davalac garancije-uvoznik:	Lidl Srbija KD Prva južna radna 3 22330 Nova Pazova Republika Srbija Tel. 0800 300 180 E-mail: kontakt@lidl.rs

Datum predaje robe potrošaču:	datum sa fiskalnog računa
Uvozi i stavlja u promet:	Lidl Srbija KD Prva južna radna 3 22330 Nova Pazova Republika Srbija Tel. 0800 300 180 E-mail: kontakt@lidl.rs

Postupak garancije

Da biste osigurali brzo obradu vašeg slučaja, molimo vas da pratite sledeća uputstva:

Molimo vas da priložite račun i broj artikla (IAN 524245_2601) kao dokaz o kupovini.

Broj artikla ćete naći na tipskoj pločici, kao gravuru na prednjoj strani uputstva (dole levo) ili kao nalepnicu na zadnjoj ili donjoj strani uređaja.

Ukoliko dođe do funkcionalnih ili drugih nedostataka, molimo vas da kontaktirate službu za pomoć telefonom ili e-mailom.

Neispravan proizvod možete vratiti besplatno na adresu servisa koju ste dobili. Uverite se da ste priložili dokaz o kupovini (dok ga ne dobijete) i informacije o tome šta je kvar i kada se to dogodilo.

Servis

(RS) **Servis Srbija**
Tel.: 0800 300 180
E-Mail: owim@lidl.rs

Srpska oznaka usaglašenosti

CE

Список на користени пиктограми ... Страница 70

Вовед ... Страница 71

Предвидена употреба ... Страница 71

Содржина на испораката ... Страница 71

Список на делови ... Страница 71

Технички податоци ... Страница 71

Општи безбедносни упатства ... Страница 72

Прва употреба ... Страница 74

Исклучен режим ... Страница 75

Работа ... Страница 75

Поставување на ширината на сечење ... Страница 75

Вклучување/исклучување ... Страница 75

Сечење ... Страница 75

Чистење и одржување ... Страница 76

Чистење (по секоја употреба) ... Страница 76

Складирање ... Страница 77

Одлагање ... Страница 77

Гаранција ... Страница 77

Постапка во случај на гаранција ... Страница 78

Сервис ... Страница 78

Список на користени пиктограми

Следниве предупредувања се користат во овој прирачник за корисници и на пакувањето:

	Прочитајте го упатството пред употреба.		Опасност – ризик од струен удар!
	**ОПАСНОСТ!** Овој симбол, во комбинација со сигналниот збор „Опасност“ означува опасност од висок ризик која, доколку не се спречи, може да предизвика смрт или сериозна повреда.		Безбедно за храна Овој апаратот нема негативен ефект врз вкусот или мирисот.
	**ПРЕДУПРЕДУВАЊЕ!** Овој симбол, во комбинација со сигналниот збор „Предупредување“ означува ризик од среден степен кој, доколку не се спречи, може да резултира со смрт или сериозна повреда.		Користете го апаратот само во суви внатрешни простории.
			Наизменична струја/напон
	**ПРЕТПАЗЛИВО!** Овој симбол, во комбинација со сигналниот збор „Претпазливо“ означува опасност од низок ризик кој, доколку не се спречи, може да предизвика мала или умерена повреда.		Симбол за производ од Класа на заштита II
	**ЗАБЕЛЕШКА:** Овој симбол во комбинација со „Забелешка“ обезбедува дополнителни корисни информации.		CE ознаката означува усогласеност со релевантните директиви на ЕУ што се однесуваат на овој производ.
Hz	Херци (фреквенција на напојување)		Безбедносни информации Упатства за употреба
	Носачот за сечење **9**, држачот за отпад **10**, тавата за собирање **11** и штитникот на сечилото **6** се погодни за машина за миење садови.	W	Вати

ЕЛЕКТРИЧЕН СЕКАЧ ЗА ХРАНА

Вовед

Ве честитаме за купувањето на Вашиот нов производ. Со тоа се одлучивте за квалитетен производ. Упатството за употреба е дел од овој производ. Тоа содржи важни информации за безбедност, користење и отстранување. Запознајте се со сите упатства за употреба и безбедност пред да го користите производот. Користете го производот само како што е опишано и за наведените намени. При предавање на производот на трети лица, предадете ги сите придружни документи.

Предвидена употреба

Производот се користи за сечење соодветна храна, на пример леб, сирење или колбаси. Секоја употреба на производот што не е наведена погоре е забранета и може да резултира со повреди и/или штета.

Производот е наменет за домашна употреба. Производот не е наменет за комерцијална употреба.

Производителот не прифаќа никаква одговорност за штетата настаната поради несоодветна употреба.

Содржина на испораката

По отпакување на производот, проверете дали испораката е комплетна и дали сите делови се во добра состојба. Пред употреба отстранете ја целата амбалажа.

1 Електричен секач за храна
1 Корисничко упатство
1 Тава за собирање
1 Носач за сечење
1 Држач за отпад
1 Дополнителен лист за склопување и расклопување

Список на делови

(Сл. A)

1 Копчето за вртење
2 Скала (поставување на дебелината на сечењето)
3 Брава на сечилото
4 Кружно сечило
5 Копче за вклучување/исклучување
6 штитник на сечилото
7 Рачка на штитник на сечилото
8 Маса
9 Носач за сечење
10 Држач за отпад
11 Тава за собирање
12 Плоча за позиционирање
13 Нога со вакумска чаша
14 Намотувач на кабелот за напојување
15 Водилка за кабел за струја
16 Кабел за напојување со приклучок

Технички податоци

Влезен напон:	220-240 V~, 50-60 Hz
Класа на заштита:	II/⧈
Влезна моќност:	100 W
Потрошувачка на енергија во исклучен режим:	< 0,3 W
Димензии:	360 x 234 x 245 mm
Тежина:	3 kg
Должина на кабел за напојување	130 cm
Индивидуално поставување на ширината на сечење:	до 23 mm
Време на континуирана работа:	5 мин.

ⓘ **ЗАБЕЛЕШКА:** Континуираното време на работа на овој производ е 5 минути. Континуираното време на работа означува колку долго можете да го користите производот пред да се прегрее и оштети моторот. По истекот на континуираното време на работа, производот мора да остане исклучен сè додека моторот целосно не се излади.

Општи безбедносни упатства

ПРЕД ДА ГО КОРИСТИТЕ ПРОИЗВОДОТ, ЗАПОЗНАЈТЕ СЕ СО СИТЕ БЕЗБЕДНОСНИ ИНФОРМАЦИИ И УПАТСТВА ЗА УПОТРЕБА! КОГА ГО ПРЕДАВАТЕ ОВОЈ ПРОИЗВОД НА ДРУГИ, ВКЛУЧЕТЕ ГИ СИТЕ ДОКУМЕНТИ!

Во случај на оштетување предизвикано од непочитување на упатството за употреба, гаранцијата станува неважечка! Не се прифаќа одговорност за последователни штети! Во случај на материјално оштетување или лична повреда предизвикана од неправилно ракување или непочитување на безбедносните упатства, не се прифаќа одговорност!

Деца и лица со инвалидитет

⚠ ПРЕДУПРЕДУВАЊЕ! РИЗИК ОД ЗАГУБА НА ЖИВОТ ИЛИ РИЗИК ОД НЕСРЕЌА ЗА БЕБИЊА И ДЕЦА!

Никогаш не оставајте ги децата без надзор со амбалажата. Амбалажата предизвикува опасност од задушување.

Децата често ги потценуваат опасностите. Секогаш чувајте ги децата подалеку од амбалажата.

- Овој производ не смее да го користат деца.
- Држете го производот и кабелот за напојување подалеку од дофат на деца.
- Овој производ може да го користат лица со намалени физички, сензорни или ментални капацитети или на кои им недостасува искуство и/или знаење, под услов да се под надзор или да им се дадени инструкции за безбедна употреба на производот и да ги разбираат поврзаните ризици.
- Никогаш не дозволувајте децата да си играат со производот.

Електрична безбедност

- Секогаш држете го кабелот за напојување за приклучокот, не влечете го за самиот кабел за напојување.
- Не ставајте мебел или други тешки предмети врз кабелот за напојување и внимавајте да не го свиткате, особено кај приклучокот за напојување.
- За да избегнете оштетување на производот, не поставувајте го кабелот за напојување преку жешки или остри места или рабови.
- Не користете адаптер приклучоци или продолжни кабли кои не ги исполнуваат важечките безбедносни стандарди и не манипулирајте со кабелот за напојување!
- Ако кабелот за напојување е оштетен, мора да биде заменет од производителот, сервисен агент или квалификувани лица за да се избегне опасност.
- Никогаш не врзувајте јазол во кабелот за напојување и не го врзувајте заедно со други кабли.
- Кабелот за напојување треба да биде поставен така што никој нема да стапне врз него или да му пречи. Постои ризик од повреда.
- Потребни се поправки ако производот е оштетен, ако течности или предмети влегле во куќиштето, ако бил изложен на дожд или влага, или ако не работи правилно или е паднат.

- Во случај на чад, необични звуци или мириси, веднаш исклучете го кабелот за напојување од штекерот. Во овие случаи, престанете да го користите производот и однесете го на проверка кај стручно лице.
- Дозволете само производителот, сервисниот агент или слично квалификувано лице да врши какви било поправки.
- Никогаш не отворајте го куќиштето на производот.
- Во случај на прекин на електричната енергија, уредот ќе остане вклучен и ќе продолжи со работа по враќањето на струјата. Секогаш исклучувајте го уредот од електричната мрежа во случај на прекин на струјата.
- Престанете да го користите производот ако апаратот или додатоците (носач за сечење и држач за отпад) се оштетени.

⚠ **ПРЕДУПРЕДУВАЊЕ!** Осигурајте се дека:

- нема директни извори на топлина (на пр. греалки) кои влијаат на производот;
- нема директна сончева светлина или силна вештачка светлина на производот;
- нема контакт со прскање или капење вода и агресивни течности;
- не се ракува со производот во близина на вода, најважно е производот да не биде потопен во течност. не се стават предмети полни со течности, на пример вазни или пијалоци, врз или до производот;
- нема извори на отворен оган (на пр., запалени свеќи) на или до производот;
- не навлегле туѓи предмети во производот;
- производот да не е изложен на прекумерен удар или вибрации.
- производот не е изложен на екстремни температурни флуктуации, бидејќи во спротивно може да се создаде кондензација и да доведе до краток електричен спој. Доколку производот е изложен на екстремни температурни флуктуации, почекајте (приближно 2 часа) пред да го стартувате, додека не достигне собна температура.

Работење

⚠ **ПРЕТПАЗЛИВО! Ризик од повреда!**

- Користете ги само вклучените дополнителни компоненти за работа на производот.
- Држете ја долгата коса, врвките и лабавата облека подалеку од местото околу ротирачкото сечило, каде што може да се заглават.
- Никогаш не посегнувајте кон ротирачкото сечило со рацете.
- Исклучете го производот и исклучете го од струја пред да го отстраните сечилото **4** или да се приближите до сечилото што се движи **4**.
- Секогаш исклучувајте го производот од штекер кога го оставате без надзор, пред склопување, пред расклопување и пред чистење.

- Производот е погоден само за сечење цврста храна како што се леб, колбаси или сирење кое може да се сече. Сечењето на други супстанции (на пр., дрво) или многу тврда храна (на пр., коски, тврдо сирење, длабоко замрзната храна) не е дозволено.

- Сечилото е многу остро. Никогаш не ставајте ги рацете близу до сечилото. По исклучувањето на производот, механизмот ќе продолжи да се движи кратко време. Почекајте сечилото да застане! По сечењето, поставете ја ширината на сечење на положба **O**.
- Злоупотребата на производот може да резултира со повреди, како што се исекотина на прстот или други сериозни повреди.

⚠ ПРЕТПАЗЛИВО! Ризик од повреда!
Никогаш не насочувајте мали парчиња храна кон кружното сечило **4** со голи раце! Секогаш користете го приложениот држач за отпад **10**. Во спротивно, може да настанат повреди.

- Овој производ мора да се користи со носачот за сечење **9** и држачот за отпад **10** на место, освен ако големината и обликот на храната што се сече не дозволуваат нивна употреба.
- Никогаш не ракувајте со производот без кружното сечило.
- Секогаш чувајте го штитникот на сечилото **6** на своето место пред да го користите уредот.
- Никогаш не обидувајте се да ги исечете следниве предмети:
  - Спакувана или замрзната храна
  - Коцки мраз
  - Храна со коски
  - Јатки со лушпа

  Ова би можело да го оштети производот.
- Секогаш исклучувајте го приклучокот за струја од штекерот по употреба или кога производот е без надзор.
- Поставете го производот на цврста, рамна површина и не ставајте никакви предмети врз него.
- Производот не е дизајниран за употреба во многу топли, влажни или прашливи простории. Погледнете ги упатствата за работна температура и работна влажност.

Чистење

- Секогаш исклучувајте го приклучокот за струја од штекерот пред да го чистите.
- Секогаш вадете го приклучокот за струја од штекерот пред чистење на производот.
- Секогаш исклучувајте го производот од штекер пред да го извадите сечилото.
- Исчистете го производот и неговите додатоци по употреба (видете „Чистење и нега“).

Прва употреба

ЗАБЕЛЕШКА: За да изрендате сирење, користете го производот најмногу 5 минути без прекин.

⚠ **ОПАСНОСТ ПО ЖИВОТ ОД СТРУЕН УДАР!** Не користете го производот веднаш до мијалник полн со вода!

- Отстранете ја амбалажата.
- Исчистете го производот и неговите додатоци (видете „Чистење и нега“).
- Поставете го производот на рамна, чиста површина. Производот има ногарки со вакумски чаши **13** за да го прицврстат држачот.
- Одмотајте го кабелот за напојување **16**. Спроведете го кабелот за напојување **16** преку водилката за кабел за напојување.
- Ставете го носачот за сечење **9** на масата **8**. Притиснете на површината на носачот за сечење за да се осигурате дека ребрата во основата се заклучени на водечките жлебови на масата (видете Сл. E).

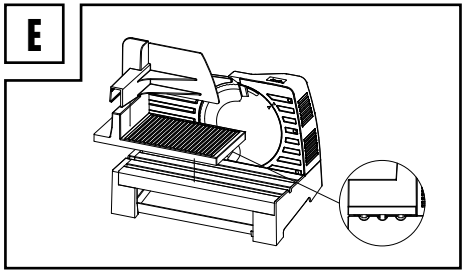

- Поставете го држачот за отпад **10** на чинијата за сецкање. Правоаголникот со иглички е свртен кон кружното сечило **4**.
- Земете ја тавата за собирање **11** од основата за собирање на парчиња храна (видете сл. C).
- Проверете дали штитникот на сечилото **6** е на место. Ако не, склопете го штитникот како што е прикажано подолу:
  - Држете ја рачката на штитникот на сечилото **7** и прикачете ја на сечилото **4**. Уверете се дека стрелката на штитникот на сечилото е насочена кон стрелката на куќиштето.
  - Притиснете го центарот на штитникот на сечилото додека не се слушне „кликнување“.

Исклучен режим

- Производот влегува во исклучен режим штом ќе се приклучи во струја без никакво друго дејство
- Кога ќе завршите со користење на производот и ќе го свртите копчето за вклучување/исклучување **5** во положба „**O**“, производот се враќа во режим на исклучено.

Работа

⚠ ПРЕТПАЗЛИВО! Ризик од повреда!
Кружното сечило **4** е многу остро. Никогаш не ставајте ги рацете близу до кружното сечилото **4**. По исклучувањето на производот, кружното сечило **4** ќе продолжи да се движи кратко време.

- Кога го носите секачот за храна, никогаш не држете го во средината за да избегнете допирање на сечилото. Секогаш држете ги од двете страни за да спречите повреда.

Поставување на ширината на сечење

ⓘ **ЗАБЕЛЕШКА:** Максималната ширина на сечење што може да се избере на скалата **2** е приближно 23 mm.

- Зголемување или намалување на ширината на сечење – Завртете го копчето за вртење **1**:

Правец на вртење	Резултат
Спротивно од стрелките на часовникот	Зголемување на ширината на сечење
Во насока на стрелките на часовникот	Намалување на ширината на сечење

- Проверете ја ширината на сечење на скалата **2**.
- По сечењето: Поставете ја ширината на сечење на положба **O**.

Вклучување/исклучување

- Поврзете го приклучокот за струја **16** во штекер.

За моментално работење:

- Свртете го копчето за вклучување/исклучување **5** во положба „**I**“ и држете го за време на процесот на сечење.
- Отпуштете го копчето за вклучување/исклучување **5** и тој автоматски ќе се врати во положба „**O**“. Сечилото престанува да ротира.

За континуирана работа:

- Вклучете го копчето за вклучување/исклучување **5** на позицијата „**II**“. Сечилото продолжува да се врти без да се држи копчето.
- Свртете го копчето за вклучување/исклучување **5** во положба „**O**“. Сечилото престанува да ротира.

Сечење

ЗАБЕЛЕШКИ:

ⓘ Секогаш држете го штитникот на сечилото **6** добро поставен на кружното сечило **4** пред да ракувате со производот. Штитникот на сечилото го прави стопот подолг, така што материјалот за сечење се лизга подобро и не може да се влече од ротирачкото сечило. Штитникот на сечилото, исто така, помага во спречување на случајно допирање на кружното сечило за време на работата.

ⓘ Секогаш користете го носачот за сечење **9** и држачот за отпад **10** при сечење.

ⓘ Максималната должина на храната што може да се сече е 20 cm.

ⓘ Исчистете го производот и кружното сечило **4** веднаш по сечењето масна храна (на пр. месо, колбаси, сирење) (видете „Чистење и нега“).

- Ставете ја храната што треба да се сече на носачот за сечење **9**.
- Притиснете ја храната со држачот за отпад **10** лесно на плочата за позиционирање **12**.
- Водете ја храната низ процесот на сечење со лесно притискање на носачот за сечење **9** кон ротирачкото кружно сечило **4**.
- По сечењето: Повлечете го носачот за сечење **9** наназад. Повторете ја постапката додека не се исече саканиот број парчиња.

Чистење и одржување

⚠ **ОПАСНОСТ! Ризик од струен удар!**
Пред чистење или одржување на производот: Извадете го приклучокот за струја **16** од штекерот.

⚠ **ОПАСНОСТ! Ризик од струен удар!**
Не потопувајте го производот во вода или други течности. Никогаш не држете го производот под проточна вода.

⚠ **ПРЕТПАЗЛИВО! Ризик од повреда!**
Кружното сечило **4** е многу остро. Никогаш не држете го кружното сечило **4** за површината за сечење, туку за бравата на сечилото **3**.

⚠ **ВНИМАНИЕ! Ризик од повреда!**
При отстранување и прикачување на штитникот на сечило **6**, секогаш држете ја рачката на штитникот на сечилото **7** за нивниот пластичен дел и избегнувајте да ги допирате по рабовите на кружното сечило (видете сл. F).

F

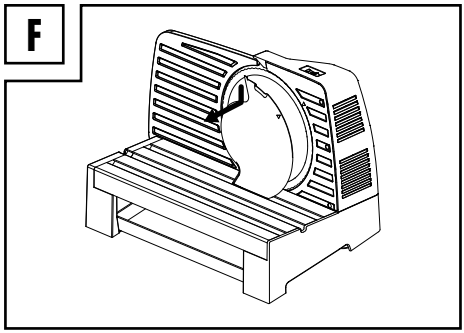

⚠ **ПРЕТПАЗЛИВО! Ризик од повреда!**
Кружното сечило **4** може да испадне од производот ако не е правилно инсталирано. Заклучете го механизмот правилно за време на склопувањето (бравата на сечилото **3** мора да биде хоризонтална!).

Чистење (по секоја употреба)

ⓘ **ЗАБЕЛЕШКА:** Не користете абразивни, агресивни средства за чистење на производот.

Чистење на кружното сечило

ЗАБЕЛЕШКИ:

ⓘ Чистете го кружното сечило **4** по секоја употреба со топла вода со сапуница.

ⓘ Кружното сечило **4** не е погодно за машина за миење садови.

G

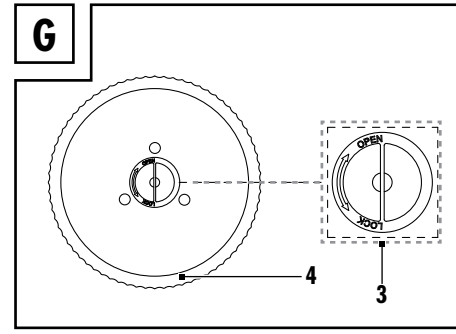

- Свртете ја бравата на сечилото **3** во насока на стрелките на часовникот и порамнете ја бравата на сечилото **3** вертикално. Отстранете го кружното сечило **4** (сл. G).
- По чистењето: Оставете го кружното сечило **4** да се исуши.

Чистење на уредот и додатоците

- Избришете ги додатоците со малку навлажнета крпа.
- Користете вода со малку сапуница доколку е потребно.
- Избришете ги носачот за сечење **9**, држачот за отпад **10**, тавата за собирање **11** и штитникот на сечило **6** со малку влажна крпа.
- Алтернативно, носачот за сечење **9**, држачот за отпад **10**, тавата за собирање **11** и штитникот на сечило **6** може да се мијат во машина за миење садови.
- Оставете ги сите делови да се исушат.

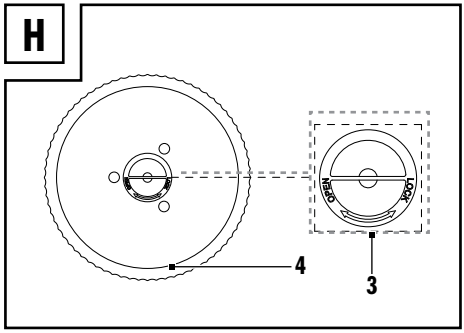

- По чистењето: Повторно прикачете го кружното сечило **4**. Завртете ја бравата на сечилото **3** во насока спротивна од стрелките на часовникот за повторно да го прикачите кружното сечило **4** (сл. H). Повторно прикачете го штитникот на сечило **6** со држење на рачката на штитникот на сечило **7** и поставете го кружното сечило. Погрижете се ознаките за стрелки да се насочени и да се слушне звук на кликнување по инсталацијата.
- Избришете ги плочата за позиционирање **12** и масата **8** со малку влажна крпа.
- По чистењето: Оставете ги сите делови да се исушат.

Складирање

- Пред складирање: Ротирајте го копчето за вртење **1** надесно за да ја поставите ширината на сечење на минимална позиција.
- Замотајте го кабелот за напојување **16** околу намотувачот на кабелот за напојување **14** (сл. D). Прикачете го приклучокот за струја на водилката за кабелот за струја **15**.
- Држете го производот од страните кога го носите. Не држете го производот кај шуплината. Не допирајте го кружното сечило **4** кога го носите производот.
- Складирајте го производот подалеку од дофат на деца. Постои ризик од повреда од острото кружно сечило **4**.
- Складирајте го производот во оригиналната амбалажа кога не е во употреба.
- Чувајте го производот на суво место.

Одлагање



Внимавајте на обележувањето на материјалите за пакување при селектирање на отпадот, тие се означени со кратенки (a) и броеви (b) со следното значење: 1–7: Пластика/20–22: Хартија и картон/80–98: Комбинирани материјали.



Варијантите за одлагање на истрошениот производ можете да ги дознаете во Вашата општина или градска администрација.



Ве молиме правилно отстранете го производот кога ќе го достигне крајот на својот работен век и не го фрлајте во домашниот отпад. Информации за пунктовите за собирање и нивното работно време може да се добијат од вашата локална самоуправа.

Гаранција

Производот е изработен според строги насоки за квалитет и е внимателно проверен пред испорака. Во случај на материјални или производствени недостатоци, имате законски права кон продавачот на производот. Вашите законски права не се ограничени на никаков начин со нашата гаранција наведена подолу.

Гаранцијата за овој производ изнесува 3 години од датумот на купување. Гарантниот рок започнува од датумот на купување. Чувајте ја оригиналната сметка за купување на безбедно место, бидејќи овој документ е потребен како доказ за купувањето.

Сите оштетувања или недостатоци кои постоеле уште при купувањето мора веднаш да се пријават по вадењето на производот од амбалажата.

Доколку производот во рок од 3 години од датумот на купување покаже материјален или производствен недостаток, ние – по наш избор – ќе го поправиме или замениме бесплатно за Вас. Гарантниот рок не се продолжува со прифатено гарантно барање. Ова важи и за заменетите и поправените делови.

Оваа гаранција престанува да важи ако производот е оштетен или неправилно користен или одржуван.

Гаранцијата ги покрива материјалните и производствените недостатоци. Оваа гаранција не се однесува на делови од производот кои се предмет на нормално трошење и затоа се сметаат за потрошни делови (на пр. батерии, акумулатори, црева, кертриџи), ниту на оштетувања на кревки делови, како што се прекинувачи или делови од стакло.

Постапка во случај на гаранција

За да се обезбеди брза обработка на Вашето барање, следете ги следниве упатства:

Чувајте го оригиналната сметка за купување и бројот на артиклот (IAN 524245_2601) како доказ за купување.

Бројот на артиклот можете да го најдете на типската плочка, гравура на производот, на насловната страница на упатството за употреба, (види лево долу) или како налепница на задната или долната страна од производот.

Доколку се појават функционални дефекти или други недостатоци, прво контактирајте ја сервисната служба наведена подолу телефонски или по е-пошта.

Штом производот ќе биде евидентиран како неисправен, можете да го вратите бесплатно на адресата за сервис која ќе Ви биде соопштена. Осигурајте се дека го приложувате оригиналниот доказ за купување (фискална сметка) и краток писмен опис во кој се наведуваат деталите за дефектот и времето на неговото појавување.

Сервис

(MK) **Сервис Северна Македонија**
Тел.: 0800 90698
Е-пошта: owim@lidl.mk

Српски знак за сообразност

CE

Lista e piktogrameve të përdorur ..... Faqja 80

Hyrje ..... Faqja 81

Përdorimi i synuar ..... Faqja 81

Çfarë përfshihet në dërgesë ..... Faqja 81

Lista e pjesëve ..... Faqja 81

Të dhënat teknike ..... Faqja 81

Udhëzime të përgjithshme sigurie ..... Faqja 82

Përdorimi i parë ..... Faqja 84

Gjendja e fikur ..... Faqja 85

Përdorimi ..... Faqja 85

Vendosja e trashësisë së prerjes ..... Faqja 85

Ndezja/fikja ..... Faqja 85

Prerja ..... Faqja 85

Pastrimi dhe mirëmbajtja ..... Faqja 85

Pastrimi (pas çdo përdorimi) ..... Faqja 86

Ruajtja ..... Faqja 87

Asgjësimi ..... Faqja 87

Garancia ..... Faqja 87

Procedura në rast garancie ..... Faqja 87

Lista e piktogrameve të përdorur

Në këtë manual përdorimi dhe në paketim janë përdorur paralajmërimet e mëposhtme:

	Lexoni udhëzimet para përdorimit.		Rrezik – rrezik i goditjes elektrike!
	**RREZIK!** Ky simbol, i shoqëruar me fjalën sinjalizuese “Rrezik”, tregon një rrezik të lartë i cili nëse nuk parandalohet, mund të shkaktojë vdekje ose lëndime të rënda.		I sigurt në ushqim Ky produkt nuk ka ndikim negativ te shija ose aroma.
	**PARALAJMËRIM!** Ky simbol, në kombinim me fjalën sinjalizuese “Paralajmërim” tregon një rrezik mesatar i cili nëse nuk parandalohet mund të shkaktojë vdekje ose lëndime të rënda.		Përdoreni produktin vetëm në hapësira të brendshme të thata.
			Rrymë/tension i ndryshueshëm
	**KUJDES!** Ky simbol, i shoqëruar me fjalën sinjalizuese “Kujdes” tregon një rrezik të ulët i cili nëse nuk parandalohet, mund të shkaktojë lëndime të lehta ose mesatare.		Simbol për një produkt të klasës së mbrojtjes II.
	**SHËNIM:** Ky simbol, i shoqëruar me fjalën “Shënim” jep informacion të dobishëm shtesë.		Shenja CE tregon konformitetin me direktivat përkatëse të BE-së që zbatohen për këtë produkt.
Hz	Hertz (frekuenca e furnizimit)		Informacione sigurie Udhëzime për përdorimin
	Shtytësja e prerjes **9**, mbajtësja e mbetjeve **10**, tabakaja e grumbullimit **11** dhe mbrojtësja e tehut **6** janë të përshtatshme për lavastovilje.	**W**	Vat

PRERËS ELEKTRIKE SHUMËFUNKSIONALE

Hyrje

Ju urojmë për blerjen e produktit tuaj të ri. Keni zgjedhur një produkt me cilësi të lartë. Manuali i përdorimit është pjesë e këtij produkti. Ai përmban udhëzime të rëndësishme për sigurinë, përdorimin dhe asgjësimin. Njihuni mirë me të gjitha udhëzimet e përdorimit dhe të sigurisë para përdorimit të produktit. Përdorni produktin vetëm siç është përshkruar dhe vetëm për përdorimet e përcaktuara. Dorëzoni të gjitha dokumentet bashkë me produktin, nëse ia kaloni një pale të tretë.

Përdorimi i synuar

Produkti përdoret për prerjen e ushqimeve të përshtatshme, për shembull bukë, djathë ose sallam. Çdo përdorim i produktit që nuk është specifikuar më sipër është i ndaluar dhe mund të shkaktojë lëndime dhe/ose dëmtime.

Produkti është bërë për përdorim shtëpiak. Produkti nuk është i përshtatshëm për përdorim tregtar.

Prodhuesi nuk mban asnjë përgjegjësi për dëmtimet e shkaktuara nga përdorimi i papërshtatshëm.

Çfarë përfshihet në dërgesë

Pas shpaketimit të produktit, kontrolloni nëse dorëzimi ka përfunduar ose nëse të gjitha pjesët janë në gjendje të mirë. Hiqni të gjitha materialet e paketimit para përdorimit.

1 Prerës elektrike shumëfunksionale
1 Manuali i përdorimit
1 Tabakaja e grumbullimit
1 Shtytësja e prerjes
1 Mbajtësja e mbetjeve
1 Fletë shtesë për montimin dhe çmontimin

Lista e pjesëve

(Fig. A)

1 Çelësi rrotullues
2 Vizore (vendosja e trashësisë së prerjes)
3 Çelësi i thikës
4 Thikë rrethore
5 Çelësi i ndezjes/fikjes
6 mbrojtëse e thikës
7 Doreza e mbrojtëses së tehut
8 Tabela
9 Shtytësja e prerjes
10 Mbajtësja e mbetjeve
11 Tabakaja e grumbullimit
12 Pllaka e pozicionimit
13 Këmbë me kupë thithëse
14 Mbështjellës i kordonit të energjisë
15 Udhëzues për kordonin e energjisë
16 Kordon energjie me spinë

Të dhënat teknike

Tensioni i hyrjes:	220–240 V~, 50–60 Hz
Klasa e mbrojtjes:	II/⧈
Fuqia në hyrje:	100 W
Konsumi i energjisë në gjendje të fikur:	< 0.3 W
Përmasat:	360 x 234 x 245 mm
Pesha:	3 kg
Gjatësia e kordonit të energjisë:	130 cm
Rregullim individual i gjerësisë së prerjes:	deri në 23 mm
Koha e punimit pa ndërprerje:	5 min

ⓘ **SHËNIM:** Koha e përdorimit të produktit pa ndërprerje është 5 minuta. Koha e përdorimit pa ndërprerje tregon se për sa kohë mund ta përdorni produktin para se të nxehet tepër dhe motori të dëmtohet. Pas kohës së punimit pa ndërprerje, produkti duhet të qëndrojë i fikur derisa motori të jetë ftohur plotësisht.

Udhëzime të përgjithshme sigurie

PARA SE TA PËRDORNI PRODUKTIN, NJIHUNI ME TË GJITHA INFORMACIONET E SIGURISË DHE UDHËZIMET E PËRDORIMIT! KUR UA JEPNI PRODUKTIN TË TJERËVE, JU LUTEMI TË PËRFSHINI EDHE TË GJITHA DOKUMENTET!

Në rast dëmtimi nga moszbatimi i këtij manuali përdorimi, garancia bëhet e pavlefshme! Nuk pranohet asnjë përgjegjësi për dëmtimet që vijnë si pasojë! Në rast të dëmtimit material ose lëndimeve fizike që shkaktohen nga trajtimi i papërshtatshëm ose nga moszbatimi i udhëzimeve të sigurisë, nuk pranohet asnjë përgjegjësi!

Fëmijët dhe personat me aftësi të kufizuara

⚠ PARALAJMËRIM! RREZIK VDEKJEJE OSE AKSIDENTESH NDAJ FOSHNJAVE DHE FËMIJËVE!

Mos i lini asnjëherë fëmijët të pambikëqyrur me materialin e paketimit. Materiali i paketimit paraqet rrezik mbytjeje. Shpeshherë, fëmijët nuk i llogaritin mirë rreziqet. Mbajini gjithnjë fëmijët larg nga materiali i paketimit.

- Ky produkt nuk duhet të përdoret nga fëmijët.
- Mbajeni produktin dhe kordonin larg fëmijëve.
- Ky produkt mund të përdoret nga persona me aftësi të kufizuara fizike, shqisore ose mendore, ose me mungesë përvoje dhe/ose njohurie nëse janë të mbikëqyrur ose janë udhëzuar në lidhje me përdorimin e sigurt të produktit dhe i kuptojnë rreziqet që përfshihen.
- Mos i lini asnjëherë fëmijët të luajnë me produktin.

Siguria elektrike

- Kapeni gjithnjë kordonin e energjisë nga spina, mos tërhiqni vetë kordonin.
- Mos vendosni mobilie ose objekte të tjera të rënda mbi kordonin e energjisë, dhe sigurohuni që të mos e përthyeni, sidomos te spina e energjisë.
- Për të mos e dëmtuar produktin, mos e shtroni kordonin e energjisë mbi sipërfaqe të nxehta ose buzë të mprehta.
- Mos përdorni përshtatës prizash ose zgjatues që nuk plotësojnë standardet e zbatueshme të sigurisë dhe mos manipuloni kabllon e energjisë!
- Nëse kordoni i energjisë dëmtohet, ai duhet të ndërrohet nga prodhuesi, agjenti i shërbimit ose nga persona me kualifikim të ngjashëm, në mënyrë që të shmangen rreziqet.
- Mos e bëni kurrë nyje kabllos së energjisë dhe mos e lidhni atë bashkë me kabllo të tjera.
- Kablloja e energjisë duhet të vendoset në mënyrë që askush të mos shkelë mbi të ose të pengohet prej saj. Ekziston rreziku i lëndimeve.

- Riparimet nevojiten nëse produkti është dëmtuar, lëngje ose objekte kanë hyrë në mbështjellës, ka qenë i ekspozuar ndaj shiut ose lagështirës, ose nëse nuk funksionon siç duhet ose ka rënë.
- Në rast tymi, zhurmash ose erërash të pazakonta, hiqni menjëherë kabllon e energjisë së produktit nga priza. Në raste të tilla, ndaloni përdorimin e produktit dhe kërkojini një eksperti që ta kontrollojë.
- Lejoni vetëm prodhuesin, agjentin e shërbimit ose një person të kualifikuar në mënyrë të ngjashme të kryejë çdo riparim.
- Mos e hapni asnjëherë trupin e produktit.
- Në rast të ndërprerjes së energjisë elektrike, produkti do të mbetet i ndezur dhe do të rifillojë funksionimin pas rikthimit të energjisë. Shkëputeni gjithmonë produktin nga priza elektrike në rast ndërprerjeje të energjisë elektrike.
- Mos e përdorni produktin nëse pajisja ose aksesorët (shtytësja e prerjes dhe mbajtësja e mbetjeve) janë të dëmtuar.

⚠ **PARALAJMËRIM!** Sigurohuni që:

- asnjë burim i drejtpërdrejtë nxehtësie (p.sh. ngrohëset) të mos ndikojnë te produkti.
- asnjë dritë direkte e diellit ose dritë artificiale të mos prekë produktin.
- kontakti me spërkatjet ose pikat e ujit dhe lëngjet gërryese duhet shmangur;
- produkti nuk duhet të përdoret pranë ujit, dhe produkti nuk duhet të zhytet absolutisht në asnjë lloj lëngu. Mos vendosni objekte të mbushura me lëngje, si p.sh. vazo ose pije sipër ose pas produktit.
- nuk duhet të ketë burime zjarri (p.sh. qirinj të ndezur) sipër ose pranë produktit;
- në produkt nuk duhet të jenë futur objekte të huaja;
- produkti nuk duhet të ekspozohet ndaj goditjeve ose dridhjeve të tepërta.
- produkti nuk duhet të ekspozohet ndaj luhatjeve ekstreme të temperaturës, përndryshe mund të krijohet kondensim dhe të shkaktohen qarqe të shkurtra elektrike. Nëse produkti ekspozohet ndaj luhatjeve ekstreme të temperaturës, prisni (rreth 2 orë) para se ta ndizni, derisa të ketë arritur temperaturë ambienti.

Përdorimi

⚠ **KUJDES! Rrezik lëndimi!**

- Përdorni vetëm aksesorët e përfshirë në produkt.
- Mbajini flokët e gjata, lidhëset dhe rrobat e tjera të lirshme larg nga thika rrotulluese, ku mund të kapen.
- Asnjëherë mos zgjatni dorën drejt thikës rrotulluese.
- Fikeni produktin dhe shkëputeni nga energjia para se të hiqni thikën **4** ose para se t'i afroheni thikës **4**.
- Shkëputeni gjithmonë produktin nga priza kur e lini të pambikëqyrur, para se ta montoni, para se ta çmontoni dhe para se ta pastroni.

- Produkti është i përshtatshëm vetëm për të prerë ushqime të forta, si bukë, sallam ose djathë që mund të pritet në feta. Nuk lejohet prerja e substancave të tjera (p.sh. dru) ose e ushqimeve shumë të forta (p.sh. kocka, djathë i fortë, ushqim i ngrirë).

- Thika është shumë e mprehtë. Mos i vendosni asnjëherë duart pranë thikës. Pasi ta keni fikur produktin, mekanizmi do të vazhdojë të lëvizë për pak kohë. Prisni që thika të ndalojë! Pas prerjes, vendoseni trashësinë e prerjes në pozicionin **O** .
- Keqpërdorimi i produktit mund të shkaktojë lëndime, si prerje në gisht ose lëndime të tjera të rënda.

⚠ KUJDES! Rrezik lëndimi!
Mos i shoqëroni kurrë me duar të pambrojtura copat e vogla të ushqimit drejt thikës rrethore **4**! Përdoreni gjithmonë mbajtësen e mbetjeve **10** të ofruar. Përndryshe mund të ndodhin lëndime.

- Ky produkt duhet të përdoret me shtytësen e prerjes **9** dhe mbajtësen e mbetjeve **10** në pozicion, përveç nëse madhësia dhe forma e ushqimit që pritet nuk lejon përdorimin e tyre.
- Mos e vini asnjëherë në punë produktin pa thikën rrethore.
- Mbajeni gjithmonë mbrojtësen e tehut **6**në pozicion përpara se të përdorni produktin.
- Mos u përpiqni asnjëherë të pritni artikujt e mëposhtëm:
  - Ushqimet e paketuara ose të ngrira
  - Kubat e akullit
  - Ushqimet me kocka
  - Arrat me lëvozhga

  Kjo mund ta dëmtojë produktin.
- Hiqeni gjithnjë spinën nga priza pas përdorimit kur produkti lihet i pambikëqyrur.
- Vendoseni produktin mbi një sipërfaqe të fortë e të niveluar, dhe mos vendosni objekte mbi produkt.
- Produkti nuk është i projektuar për përdorim në ambiente shumë të nxehta, me lagështi ose me pluhur. Referojuni temperaturës dhe lagështisë së funksionimit.

Pastrimi

- Hiqeni gjithnjë spinën nga priza para se ta pastroni produktin.
- Mos e zhytni asnjëherë produktin në ujë ose mos e mbani nën ujë të rrjedhshëm për ta pastruar.
- Shkëputeni gjithnjë produktin nga priza para se të hiqni thikën.
- Pastroni produktin dhe aksesorët e tij pas përdorimit (shiko “Pastrimi dhe kujdesi”).

Përdorimi i parë

SHËNIM: Për të grirë djathin në rende, përdoreni produktin maksimumi 5 minuta çdo herë.

⚠ **RREZIK NDAJ JETËS PËR SHKAK TË GODITJEVE ELEKTRIKE!** Mos e përdorni produktin pranë lavamanit plot me ujë!

- Hiqni paketimin.
- Pastroni produktin dhe aksesorët (shiko “Pastrimi dhe kujdesi”).
- Vendoseni produktin mbi sipërfaqe të niveluar e të pastër. Produkti ka këmbë me kupa thithëse**13** për të siguruar mbajtësen.
- Nxirrni kordonin e energjisë **16**. Shoqërojeni kordonin **16** tek udhëzuesi i kordonit të energjisë.
- Vendosni shtytësen e prerjes **9** mbi tryezën **8**. Shtypni mbi sipërfaqen e shtytësit për t’u siguruar që brinjët në bazë të jenë fiksuar në kanalet udhëzuese të tryezës (shihni Fig. E).

E

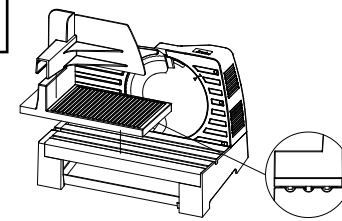

- Vendosni mbajtësen e mbetjeve **10** mbi pllakën e prerjes. Drejtkëndëshi me kunja është i kthyer te thika rrethore **4**.
- Nxirrni tabakanë e grumbullimit **11** nga baza për të mbledhur fetat e ushqimit (shihni Fig. C).
- Kontrolloni nëse mbrojtësja e tehut **6** është në vend. Nëse jo, montoni mbrojtësen si më poshtë:
  - Mbani dorezën e mbrojtëses së tehut **7** dhe vendoseni mbi tehun **4**. Sigurohuni që shenja e shigjetës në mbrojtësen e tehut të jetë e drejtuar nga shenja e shigjetës në trupin e pajisjes.
  - Shtypni qendrën e mbrojtëses së tehut derisa të dëgjohet një "klik".

Gjendja e fikur

- Produkti kalon në modalitetin e fikur sapo lidhet në prizë pa kryer asnjë veprim.
- Pasi përfundimit të përdorimit të produktit dhe kthimit të butonin në ndezje/fikje **5** në pozicionin "**O**", produkti kthehet në modalitetin e fikur.

Përdorimi

⚠ KUJDES! Rrezik lëndimi!

Thika rrethore **4** është shumë e mprehtë. Mos i vendosni asnjëherë duart pranë thikës rrethore **4**. Pasi ta keni fikur produktin, thika rrethore **4** vazhdon të lëvizë edhe për pak kohë.

- Kur e transportoni prerësen e ushqimit, mos e kapni asnjëherë në mes në mënyrë që të mos prekni thikën. Kapni gjithnjë të dyja anët në mënyrë që mos lëndoheni.

Vendosja e trashësisë së prerjes

ⓘ **SHËNIM:** Gjerësia maksimale e prerjes që mund të përzgjidhet në vizore **2** është rreth 23 mm.

- Rritja ose ulja e trashësisë së prerjes – Rrotulloni çelësin rrotullues **1**:

Drejtimi i rrotullimit	Rezultati
Në drejtim të kundërt të akrepave të orës	Rriteni trashësinë e prerjes
Në drejtim të akrepave të orës	Uleni trashësinë e prerjes

- Kontrolloni gjerësinë e prerjes në vizore **2**.
- Pas prerjes: Vendoseni trashësinë e prerjes në pozicionin **0** .

Ndezja/fikja

- Futeni spinën **16** në prizë.

Për funksionim të përkohshëm:

- Kthejeni butonin ndezje/fikje **5** në pozicionin "**I**" dhe mbajeni gjatë procesit të prerjes.
- Lëshojeni butonin ndezje/fikje **5**dhe ai do të kthehet automatikisht në pozicionin "**O**". Tehu ndalon së rrotulluari.

Për funksionimin pa ndërprerje:

- Kthejeni butonin ndezje/fikje **5** në pozicionin"**II**". Tehu vazhdon të rrotullohet pa qenë nevoja të mbahet shtypur butoni i çelësit.
- Kthejeni butonin ndezje/fikje **5** në pozicionin "**O**". Tehu ndalon së rrotulluari.

Prerja

SHËNIME:

ⓘ Mbajeni gjithmonë mbrojtësen e tehut **6** të montuar mirë mbi thikën rrethore **4** përpara se të përdorni produktin. Mbrojtësja e tehut e bën mbështetësen më të gjatë, në mënyrë që materiali që pritet të rrëshqasë më mirë dhe të mos tërhiqet nga tehu rrotullues.
Mbrojtësja e tehut ndihmon gjithashtu në parandalimin e prekjes aksidentale të thikës rrethore gjatë përdorimit.

ⓘ Përdorni gjithmonë shtytësen e prerjes**9** dhe mbajtësen e mbetjeve **10** kur prisni.

ⓘ Gjatësia maksimale e ushqimit që mund të pritet është 20 cm.

ⓘ Pastrojeni produktin dhe thikën rrethore **4** menjëherë pasi keni prerë ushqime me përmbajtje yndyre (p.sh. mish, sallam, djathë) (shiko "Pastrimi dhe kujdesi").

- Vendoseni ushqimin që do të pritet në shtytësen e prerjes **9**.
- Shtyjeni lehtë ushqimin me mbajtësen e mbetjeve **10** pas pllakës së pozicionimit **12**.
- Shoqërojeni ushqimin gjatë prerjes duke e shtypur lehtë shtytësen e prerjes **9** pas thikës rrethore rrotulluese**4**.
- Pas prerjes: Tërhiqeni shtytësen e prerjes **9** mbrapa. Përsëriteni procesin derisa të jetë prerë numri i dëshiruar i copave.

Pastrimi dhe mirëmbajtja

⚠ RREZIK! Rrezik i goditjes elektrike!

Para pastrimit ose punëve të mirëmbajtjes së produktit: Shkëputeni spinën e energjisë **16** nga priza.

⚠ **RREZIK! Rrezik goditjeje elektrike!**
Mos e zhytni produktin në ujë ose në lëngje të tjera. Mos e mbani asnjëherë produktin në ujë të rrjedhshëm.

⚠ **KUJDES! Rrezik lëndimi!**
Thika rrethore **4** është shumë e mprehtë. Mos e kapni asnjëherë thikën rrethore**4** te sipërfaqja e prerjes, por vetëm te çelësi i thikës **3**.

⚠ KUJDES! **Rrezik lëndimi!**
Kur hiqni dhe vendosni mbrojtësen e tehut **6**, mbani gjithmonë dorezën e mbrojtëses së tehut **7** dhe shmangni prekjen e skajeve të thikës rrethore (shihni Fig. F).

F

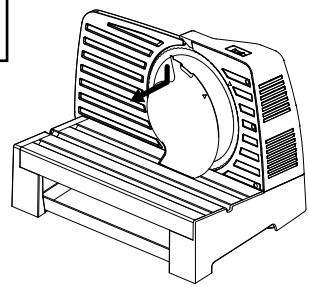

⚠ **KUJDES! Rrezik lëndimi!**
Thika rrethore**4** mund të bjerë nga produkti nëse nuk është instaluar siç duhet. Fiksojeni mirë mekanizmin gjatë montimit (çelësi i thikës **3** duhet të jetë horizontal!).

Pastrimi (pas çdo përdorimi)

ⓘ **SHËNIM:** Mos përdorni pastrues gërryes, agresivë për të pastruar produktin.

Pastrimi i thikës rrethore

SHËNIME:
ⓘ Pastroni thikën rrethore **4** pas çdo përdorimi me ujë të ngrohtë me detergjent.
ⓘ Thika rrethore **4** nuk është e përshtatshme për lavastovilje.

G

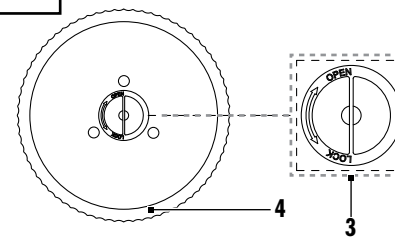

- Rrotulloni çelësin e thikës**3** në drejtim të akrepave të orës dhe bashkoni çelësin e thikës **3** vertikalisht. Hiqeni thikën rrethore **4** (Fig. G).
- Pas pastrimit: Lëreni thikën rrethore**4** të thahet.

Pastrimi i njësisë dhe aksesorëve
- Fshini aksesorët me një leckë pak të njomë.
- Përdorni pak ujë me detergjent të lehtë nëse është e nevojshme.
- Fshini shtytësen e prerjes **9**, mbajtësen e mbetjeve **10**, tabakanë e grumbullimit **11** dhe mbrojtësen e tehut **6** me një leckë pak të lagur.
- Përndryshe, shtytësja e prerjes **9**, mbajtësja e mbetjeve **10**, tabakaja e grumbullimit **11** dhe mbrojtësja e tehut **6** janë të përshtatshme për larje në lavastovilje.
- Lërini të gjitha pjesët të thahen.

H

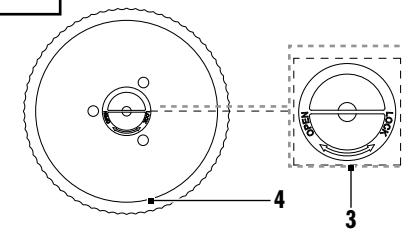

- Pas pastrimit: Vendosni përsëri thikën rrethore **4**. Rrotulloni çelësin e thikës **3**në drejtim të kundërt të akrepave të orës për të vendosur sërish thikën rrethore **4** (Fig. H). Rivendosni mbrojtësen e tehut **6** duke mbajtur dorezën e mbrojtëses së tehut **7** dhe montojeni mbi thikën rrethore. Sigurohuni që shenjat e shigjetës të jenë të drejtuara siç duhet dhe që pas instalimit të dëgjohet një "klik".

- Fshini pllakën e pozicionimit **12** dhe tryezën **8** me një leckë pak të lagur.
- Pas pastrimit: Lërini të gjitha pjesët të thahen.

Ruajtja

- Para se ta vendosni. Rrotulloni çelësin rrotullues **1** në drejtim të akrepave të orës për ta vendosur gjerësinë e prerjes në pozicionin minimal.
- Mbështillni kordonin e energjisë **16** anembanë bobinës së kordonit **14** (Fig. D). Fiksoni spinën në udhëzuesin e kordonit të energjisë **15**.
- Mbajeni produktin në anë kur e transportoni. Mos e mbani produktin nga zgavra. Mos e prekni thikën rrethore**4** kur e transportoni produktin.
- Vendoseni produktin larg fëmijëve. Ekziston rreziku i lëndimit nga thika rrethore **4**.
- Mbajeni produktin në paketimin origjinal kur nuk e përdorni.
- Mbajeni produktin në një vend të thatë.

Asgjësimi



Kini parasysh etiketimin e materialeve të ambalazhit gjatë ndarjes së mbeturinave; ato janë të shënuara me shkurtesa (a) dhe numra (b) me këtë kuptim: 1-7: Plastika/20-22: Letra dhe kartoni/80-98: Materiale të përziera.



Mundësitë për asgjësimin e produktit të përdorur i merrni në komunën ose bashkinë tuaj.



Ju lutemi asgjësoni produktin në mënyrë të duhur kur të ketë arritur fundin e jetëgjatësisë së tij të përdorshme dhe jo në mbeturinat shtëpiake. Informacione mbi pikat e grumbullimit dhe oraret e tyre të hapjes mund të merren nga autoriteti juaj lokal.

Garancia

Produkti është prodhuar sipas udhëzimeve të rrepta të cilësisë dhe është kontrolluar me kujdes para dorëzimit. Në rast të defekteve të materialit ose të prodhimit, keni të drejta ligjore ndaj shitësit të produktit. Të drejtat tuaja ligjore nuk kufizohen në asnjë mënyrë nga garancia jonë e përshkruar më poshtë.

Garancia për këtë produkt është 3 vjet nga data e blerjes. Afati i garancisë fillon nga data e blerjes. Ruani faturën origjinale të blerjes në një vend të sigurt, pasi ky dokument është i nevojshëm si dëshmi e blerjes.

Të gjitha dëmtimet ose defektet që janë të pranishme në momentin e blerjes duhet të raportohen menjëherë pas hapjes së produktit.

Nëse produkti brenda 3 viteve nga data e blerjes paraqet një defekt material ose të prodhimit, ne do ta riparojmë ose zëvendësojmë atë falas për ju, sipas zgjedhjes sonë. Afati i garancisë nuk zgjatet në rast të pranimit të një kërkese të garancisë. Kjo vlen edhe për pjesët e zëvendësuara ose të riparuara.

Kjo garanci humbet nëse produkti është dëmtuar ose përdorur apo mirëmbajtur në mënyrë të papërshtatshme.

Garancia mbulon defektet materiale dhe të prodhimit. Kjo garanci nuk vlen për pjesë të produktit që konsumohen në përdorim të zakonshëm dhe konsiderohen si pjesë të konsumuara (p.sh. bateri, akumulator, tuba, kartusha boje), si dhe për dëmtime të pjesëve delikate, p.sh. çelësa ose pjesë prej xhami.

Procedura në rast garancie

Për të siguruar një trajtim të shpejtë të kërkesës suaj, ju lutemi t'i kushtoni vëmendje udhëzimeve në vijim:

Mbani faturën origjinale të blerjes dhe numrin e artikullit (IAN 524245_2601) si dëshmi të blerjes.

Numrin e artikullit e gjeni në etiketën e të dhënave, një gdhendje në produkt, faqen e parë të manualit të përdorimit në gjuhën gjermane (poshtë majtas) ose si një ngjitëse në anën e pasme ose të poshtme të produktit.

Në rast të defekteve të funksionimit apo mangësive të tjera, ju lutemi kontaktoni fillimisht shërbimin e mëposhtëm përmes telefonit ose e-mail-it.

Sapo produkti të jetë regjistruar si me defekt, mund ta dërgoni atë pa Faqjasë në adresën e shërbimit që do t'ju komunikohet. Sigurohuni që të bashkëngjitni faturën origjinale të blerjes (kuponin) si dhe një përshkrim të shkurtër me shkrim, ku përshkruhen detajet e defektit dhe koha e shfaqjes së tij.



Shenja serbe e konformitetit

CE

Lista korištenih piktograma ... Stranica 89

Uvod ... Stranica 90

Predviđena upotreba ... Stranica 90

Sadržaj isporuke ... Stranica 90

Lista dijelova ... Stranica 90

Tehnički podaci ... Stranica 90

Opće sigurnosne napomene ... Stranica 90

Prva upotreba ... Stranica 93

Režim rada u isključenom stanju ... Stranica 93

Rad ... Stranica 93

Podešavanje širine rezanja ... Stranica 93

Uključivanje/isključivanje ... Stranica 94

Rezanje ... Stranica 94

Čišćenje i održavanje ... Stranica 94

Čišćenje (nakon svake upotrebe) ... Stranica 94

Skladištenje ... Stranica 95

Odlaganje ... Stranica 95

Garancija ... Stranica 95

Postupak u slučaju garancije ... Stranica 96

Servis ... Stranica 96

Lista korištenih piktograma

U ovom korisničkom priručniku i na ambalaži upotrebljavaju se sljedeća upozorenja:

	Prije upotrebe pročitajte uputstva.		Opasnost – rizik od strujnog udara!
	**OPASNOST!** Ovaj simbol, u kombinaciji sa signalnom riječi „Opasnost", označava opasnost visokog stepena rizika koja će, ako se ne izbjegne, za posljedicu imati smrtni ishod ili teške tjelesne povrede.		Sigurno za hranu Ovaj proizvod nema štetnih utjecaja na okus ili miris.
	**UPOZORENJE!** Ovaj simbol, u kombinaciji sa signalnom riječi „Upozorenje", označava opasnost srednjeg stepena rizika koja, ako se ne izbjegne, za posljedicu može imati smrtni ishod ili teške tjelesne povrede.		Ovaj proizvod upotrebljavajte samo u suhim zatvorenim prostorijama.
			Naizmjenična struja/napon
	**OPREZ!** Ovaj simbol, u kombinaciji sa signalnom riječi „Oprez", označava opasnost niskog stepena rizika koja, ako se ne izbjegne, za posljedicu može imati lakše ili srednje teške tjelesne povrede.		Simbol za proizvod klase zaštite II
	**NAPOMENA:** Ovaj simbol u kombinaciji s riječi „Napomena" pruža dodatne korisne informacije.		Oznaka CE ukazuje na usklađenost s relevantnim direktivama EU koje se primjenjuju za ovaj proizvod.
	Herc (frekvencija napajanja)		Informacije o sigurnosti Uputstvo za upotrebu
	Klizna ploča za rezanje **9**, držač ostataka **10**, posuda za prikupljanje **11** i štitnik oštrice **6** mogu se prati u mašini za pranje posuđa.		Vat

ELEKTRIČNI UNIVERZALNI REZAČ

Uvod

Čestitamo vam na kupovini vašeg novog proizvoda. Odabrali ste visokokvalitetan proizvod. Uputstvo za upotrebu je dio ovog proizvoda. Sadrži važne informacije o sigurnosti, upotrebi i odlaganju. Prije upotrebe proizvoda upoznajte se sa svim napomenama o upotrebi i sigurnosti. Proizvod koristite samo na način opisan u uputstvu i za predviđene namjene. Prilikom predaje proizvoda trećim licima, obavezno priložite svu prateću dokumentaciju.

Predviđena upotreba

Proizvod se koristi za rezanje odgovarajuće hrane, na primjer hljeba, sira ili kobasica. Svaka upotreba proizvoda koja nije navedena iznad je zabranjena i može dovesti do povreda i/ili oštećenja.

Proizvod je namijenjen za upotrebu u domaćinstvu. Proizvod nije prikladan za komercijalnu upotrebu.

Proizvođač ne preuzima odgovornost za štete nastale uslijed nepravilne upotrebe.

Sadržaj isporuke

Nakon raspakivanja proizvoda, provjerite da li je isporuka potpuna i da li su svi dijelovi u besprijekornom stanju. Prije upotrebe uklonite sav ambalažni materijal.

1 Električni univerzalni rezač
1 Korisnički priručnik
1 Posuda za prikupljanje
1 Klizna ploča za rezanje
1 Držač ostataka
1 Dodatni list za sastavljanje i rastavljanje

Lista dijelova

(sl. A)

1 Okretno dugme
2 Skala (podešavanje debljine rezanja)
3 Blokada oštrice
4 Kružna oštrica
5 Dugme prekidača za uključivanje/isključivanje
6 Štitnik oštrice
7 Ručka štitnika oštrice
8 Sto
9 Klizna ploča za rezanje
10 Držač ostataka
11 Posuda za prikupljanje
12 Ploča za pozicioniranje
13 Nožica s vakuumskom čašicom
14 Namotač kabela za napajanje
15 Vod kabela za napajanje
16 Strujni kabel sa utikačem

Tehnički podaci

Ulazni napon:	220–240 V~, 50–60 Hz
Klasa zaštite:	II/⧈
Ulazna snaga:	100 W
Potrošnja energije u isključenom stanju:	< 0,3 W
Dimenzije:	360 x 234 x 245 mm
Masa:	3 kg
Dužina strujnog kabela:	130 cm
Pojedinačne postavke širine rezanja:	do 23 mm
Vrijeme neprekidnog rada:	5 min

ⓘ **NAPOMENA:** Vrijeme neprekidnog rada ovog proizvoda je 5 minuta. Vrijeme neprekidnog rada označava koliko dugo smijete koristiti proizvod prije nego što dođe do pregrijavanja i oštećenja motora. Nakon isteka vremena neprekidnog rada, proizvod mora ostati isključen dok se motor potpuno ne ohladi.

⚠ Opće sigurnosne napomene

PRIJE UPOTREBE PROIZVODA UPOZNAJTE SE SA SVIM INFORMACIJAMA O SIGURNOSTI I UPUTAMA ZA UPOTREBU! KADA OVAJ PROIZVOD PROSLJEĐUJETE DRUGIM OSOBAMA, PRILOŽITE I SVU DOKUMENTACIJU.

U slučaju oštećenja nastalih uslijed nepridržavanja ovog korisničkog priručnika, pravo na garanciju prestaje važiti! Ne preuzimamo odgovornost za posljedičnu štetu! Ne preuzimamo odgovornost za materijalnu štetu ili tjelesne povrede uzrokovane nepropisnim rukovanjem ili nepoštivanjem sigurnosnih napomena!

Djeca i osobe s ograničenjima

⚠ UPOZORENJE! OPASNOST PO ŽIVOT ILI OPASNOST OD NESREĆA ZA MALU DJECU I DJECU!

Djecu nemojte nikada ostavljati bez nadzora s ambalažnim materijalom. Ambalažni materijal predstavlja opasnost od gušenja. Djeca često podcjenjuju opasnosti. Djecu uvijek držite podalje od ambalažnog materijala.

- Ovaj proizvod ne smiju upotrebljavati djeca.
- Držite proizvod i njegov kabel za napajanje dalje od djece.
- Ovaj proizvod mogu koristiti osobe sa smanjenim fizičkim, čulnim ili mentalnim sposobnostima, ili osobe koje nemaju dovoljno iskustva i/ili znanja, pod uslovom da su pod nadzorom ili da su upućene u sigurnu upotrebu proizvoda i da razumiju povezane rizike.
- Nikada nemojte dozvoliti djeci da se igraju ovim proizvodom.

Električna sigurnost

- Kabel za napajanje uvijek držite za utikač, nemojte vući sam kabel za napajanje.
- Nemojte stavljati namještaj ili druge teške predmete na kabel za napajanje i pazite da ga ne savijate, posebno kod utikača.
- Kako biste izbjegli oštećenje proizvoda, ne polažite kabel za napajanje preko vrućih ili oštrih mjesta ili rubova.
- Nemojte koristite adapterske utikače ili produžne kablove koji nisu u skladu s važećim sigurnosnim standardima i ne vršite prepravke na kabelu za napajanje!
- Ako je kabel za napajanje oštećen, mora ga zamijeniti proizvođač, serviser ili slično kvalifikovana osoba kako bi se izbjegle opasnosti.
- Nikada nemojte praviti čvor na kabelu za napajanje i ne vezujte ga zajedno s drugim kabelima.
- Kabel za napajanje treba postaviti tako da niko ne može stati na njega niti se spotaknuti o njega. Postoji rizik od povreda.
- Popravke su potrebne ako je proizvod oštećen, ako su tečnosti ili predmeti dospjeli u kućište, ako je bio izložen kiši ili vlazi, ili ako ne radi ispravno ili je pao.
- U slučaju pojave dima, neobičnih zvukova ili mirisa, odmah izvadite kabel za napajanje proizvoda iz utičnice. U tim slučajevima prestanite koristiti proizvod i neka ga pregleda stručna osoba.
- Sve popravke smije obavljati samo proizvođač, serviser ili slično kvalifikovana osoba
- Nikada nemojte otvarati kućište proizvoda.
- U slučaju nestanka struje, proizvod će ostati uključen i nastaviti rad nakon ponovnog uspostavljanja napajanja. U slučaju nestanka struje uvijek isključite proizvod iz utičnice.
- Prestanite koristiti proizvod ako su uređaj ili pribor (klizna ploča za rezanje i držač ostataka) oštećeni.

⚠ **UPOZORENJE!** Pobrinite se da:

- direktni izvori toplote (npr. grijalice) ne utiču na proizvod;
- proizvod nije izložen direktnoj sunčevoj svjetlosti ili jakom vještačkom svjetlu;

- izbjegavate kontakt s prskajućom ili kapajućom vodom i agresivnim tečnostima;
- ne koriste proizvod u blizini vode, a naročito se ne smije uranjati u tečnost. Nemojte stavljati predmete napunjene tečnostima, npr. vaze ili pića, na proizvod ili pored njega;
- na proizvodu ili pored njega nama izvora otvorenog plamena (npr. upaljene svijeće);
- u proizvod nisu dospjeli strani predmeti;
- proizvod nije izložen prekomjernim udarcima ili vibracijama;
- proizvod nije izložen ekstremnim temperaturnim oscilacijama, jer u suprotnom može doći do stvaranja kondenzacije i električnog kratkog spoja. Ako je proizvod izložen ekstremnim temperaturnim oscilacijama, pričekajte (pribl. 2 sata) prije nego što ga pokrenete, dok ne dostigne sobnu temperaturu.

Rad

⚠ OPREZ! Rizik od povreda!

- Za rad proizvoda koristite samo isporučeni dodatni pribor.
- Držite dugu kosu, kravate i široke dijelove odjeće dalje od područja oko rotirajuće oštrice, gdje mogu biti zahvaćeni.
- Nikada nemojte posezati rukama prema rotirajućoj oštrici.
- Isključite proizvod i odvojite ga od napajanja prije uklanjanja oštrice **4** ili približavanja pokretnoj oštrici **4**.
- Uvijek isključite proizvod iz utičnice kada ga ostavljate bez nadzora, prije sastavljanja, prije rastavljanja i prije čišćenja.

- Proizvod je pogodan samo za rezanje čvrste hrane, kao što su hljeb, kobasice ili sir koji se može rezati na kriške. Rezanje drugih materijala (npr. drveta) ili vrlo tvrde hrane (npr. kostiju, tvrdog sira, duboko zamrznute hrane) nije dozvoljeno.
- Oštrica je veoma oštra. Nikada ne stavljajte ruke blizu oštrice. Nakon isključivanja proizvoda, mehanizam će se još kratko kretati. Sačekajte da se oštrica zaustavi! Nakon rezanja, podesite širinu rezanja u položaj **0** .
- Nepravilna upotreba proizvoda može dovesti do povreda, kao što su posjekotine na prstima ili druge ozbiljne povrede.

⚠ OPREZ! Rizik od povreda!

Nikada nemojte pomjerati male komade hrane prema kružnoj oštrici **4** golim rukama! Uvijek koristite isporučeni držač ostataka **10**. U suprotnom može doći do povreda.

- Ovaj proizvod se mora koristiti s postavljenom kliznom pločom za rezanje **9** i držačem ostataka **10**, osim ako veličina i oblik hrane koja se reže ne onemogućavaju njihovu upotrebu.
- Nikada nemojte koristiti proizvod bez kružne oštrice.
- Prije upotrebe proizvoda uvijek držite štitnik oštrice **6** u pravilnom položaju.
- Nikada ne pokušavajte rezati sljedeće:
  - Pakovanu ili zamrznutu hranu
  - Kockice leda

- Hranu s kostima
- Orašaste plodove s ljuskom

To može oštetiti proizvod.

- Uvijek izvadite utikač iz utičnice nakon upotrebe ili kada je proizvod bez nadzora.
- Postavite proizvod na čvrstu, ravnu površinu i nemojte stavljati nikakve predmete na proizvod.
- Proizvod nije namijenjen za upotrebu u veoma vrućim, vlažnim ili prašnjavim prostorijama. Pogledajte informacije o radnoj temperaturi i radnoj vlažnosti.

Čišćenje

- Uvijek izvadite utikač iz utičnice prije čišćenja proizvoda.
- Nikada nemojte uranjati proizvod u vodu niti ga držati pod tekućom vodom radi čišćenja.
- Uvijek isključite proizvod iz utičnice prije uklanjanja oštrice.
- Očistite proizvod i njegov pribor nakon upotrebe (pogledajte „Čišćenje i održavanje“).

Prva upotreba

NAPOMENA: Za rezanje tvrdog sira, proizvod upotrebljavajte maks. 5 minuta bez prekida.

⚠ **OPASNOST PO ŽIVOT OD STRUJNOG UDARA!**
Nemojte koristiti proizvod pored sudopera punog vode!

- Uklonite ambalažu.
- Očistite proizvod i pripadajući pribor (vidjeti odjeljak „Čišćenje i održavanje“).
- Postavite proizvod na ravnu, čistu površinu. Proizvod ima nožice s vakuumskim čašicama **13** za pričvršćivanje postolja.
- Odmotajte kabel za napajanje **16**. Provedite kabel za napajanje **16** kroz vođicu kabela za napajanje.
- Postavite kliznu ploču za rezanje **9** na sto **8**. Pritisnite površinu klizne ploče kako biste osigurali da su rebra na osnovi zaključana u vodećim žljebovima stola (pogledajte sl. E).

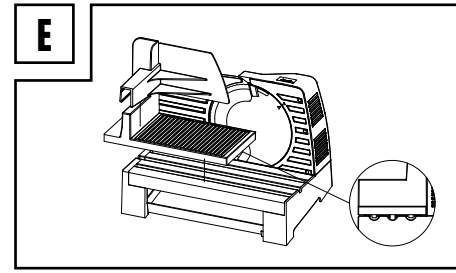

- Postavite držač ostataka **10** na ploču za rezanje. Pravougaonik s klinovima okrenut je prema kružnoj oštrici **4**.
- Izvadite posudu za prikupljanje **11** iz osnove radi prikupljanja kriški hrane. (pogledajte sl. C).
- Provjerite da li je štitnik oštrice **6** na mjestu. Ako nije, sastavite štitnik na sljedeći način:
  - Držite ručku štitnika oštrice **7** i pričvrstite ga na oštricu **4**. Provjerite da strelica na štitniku oštrice pokazuje prema strelici na kućištu.
  - Pritisnite sredinu štitnika oštrice dok se ne čuje „klik“.

Režim rada u isključenom stanju

- Proizvod ulazi u isključeni režim kada se priključi na napajanje bez ikakve radnje.
- Kada završite s upotrebom proizvoda i okrenete dugme prekidača za uključivanje/isključivanje **5** u položaj „**0**“, proizvod se vraća u isključeni režim.

Rad

⚠ **OPREZ! Rizik od povreda!**
Kružna oštrica **4** je veoma oštra. Nikada nemojte stavljati ruke blizu kružne oštrice **4**. Nakon isključivanja proizvoda, kružna oštrica **4** nastavlja se kretati još kratko vrijeme.

- Kada nosite rezač hrane, nikada ga ne držite po sredini kako biste izbjegli dodirivanje oštrice. Uvijek ga držite s obje strane kako biste spriječili povrede.

Podešavanje širine rezanja

ⓘ **NAPOMENA:** Maksimalna širina rezanja koja se može izabrati na skali **2** iznosi približno 23 mm.

- Povećavanje ili smanjivanje širine rezanja – okrenite okretno dugme **1**:

Smjer okretanja	Rezultat
Suprotno od kazaljke na satu	Povećava širinu rezanja
U smjeru kazaljke na satu	Smanjuje širinu rezanja

- Provjerite širinu rezanja na skali **2**.
- Nakon rezanja: Podesite širinu rezanja u položaj **O** .

Uključivanje/isključivanje

- Uključite utikač **16** u utičnicu.

Za kratkotrajni rad:

- Okrenite dugme prekidača za uključivanje/isključivanje **5** u položaj „**I**“ i držite ga tokom postupka rezanja.
- Otpustite dugme prekidača za uključivanje/isključivanje **5** i ono će se automatski vratiti u položaj „**O**“. Oštrica prestaje da se okreće.

Za neprekidni rad:

- Okrenite dugme prekidača za uključivanje/isključivanje **5** u položaj „**II**“. Oštrica nastavlja da se okreće bez držanja dugmeta prekidača.
- Okrenite dugme prekidača za uključivanje/isključivanje **5** u položaj „**O**“. Oštrica prestaje da se okreće.

Rezanje

NAPOMENE:

ⓘ Prije rada s proizvodom uvijek provjerite da li je štitnik oštrice **6** pravilno postavljen na kružnu oštricu **4**. Štitnik oštrice produžava graničnik, tako da materijal za rezanje bolje klizi i rotirajuća oštrica ga ne može povući. Štitnik oštrice također pomaže u sprečavanju slučajnog dodirivanja kružne oštrice tokom rada.

ⓘ Prilikom rezanja uvijek koristite kliznu ploču za rezanje **9** i držač ostataka **10**.

ⓘ Maksimalna dužina hrane koja se može rezati je 20 cm.

ⓘ Očistite proizvod i kružnu oštricu **4** odmah nakon rezanja masne hrane (npr. mesa, kobasica, sira) (pogledajte „Čišćenje i održavanje“).

- Stavite hranu koju želite rezati na kliznu ploču za rezanje **9**.
- Držačem ostataka **10** lagano pritisnite hranu uz ploču za pozicioniranje **12**.
- Vodite hranu kroz postupak rezanja tako što ćete lagano gurati kliznu ploču za rezanje **9** prema rotirajućoj kružnoj oštrici **4**.
- Nakon rezanja: Povucite kliznu ploču za rezanje **9** unazad. Ponavljajte postupak dok ne narežete željeni broj kriški.

Čišćenje i održavanje

⚠ **OPASNOST! Rizik od strujnog udara!**
Prije čišćenja ili održavanja proizvoda: Izvucite strujni utikač **16** iz strujne utičnice.

⚠ **OPASNOST! Rizik od strujnog udara!**
Proizvod nemojte uranjati u vodu ili druge tekućine. Ovaj proizvod nemojte nikada držati pod tekućom vodom.

⚠ **OPREZ! Rizik od povreda!**
Kružna oštrica **4** je veoma oštra. Kružnu oštricu **4** nikada ne držite za reznu površinu, već za blokadu oštrice **3**.

⚠ **OPREZ! Rizik od povreda!**
Prilikom uklanjanja i postavljanja štitnika oštrice **6**, uvijek držite ručku štitnika oštrice **7** i izbjegavajte dodirivanje rubova kružne oštrice (pogledajte sl. F).

F

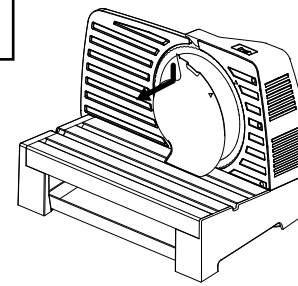

⚠ **OPREZ! Rizik od povreda!**
Kružna oštrica **4** može ispasti iz proizvoda ako nije pravilno postavljena. Prilikom sastavljanja pravilno fiksirajte mehanizam (blokada oštrice **3** mora biti horizontalna!).

Čišćenje (nakon svake upotrebe)

ⓘ **NAPOMENA:** Nemojte koristiti abrazivna, agresivna sredstva za čišćenje proizvoda.

Čišćenje kružne oštrice

NAPOMENE:

ⓘ Očistite kružnu oštricu **4** nakon svake upotrebe toplom vodom sa sapunicom.

ⓘ Kružna oštrica **4** nije pogodna za pranje u mašini za pranje posuđa.

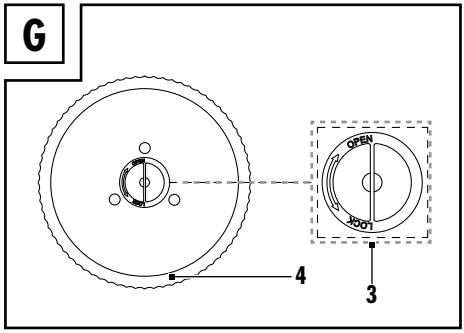

- Okrenite blokadu oštrice **3** u smjeru kazaljke na satu i poravnajte blokadu oštrice **3** vertikalno. Uklonite kružnu oštricu **4** (sl. G).
- Nakon čišćenja: Ostavite kružnu oštricu **4** da se osuši.

Čišćenje jedinice i pribora

- Obrišite pribor blago navlaženom krpom.
- Po potrebi upotrijebite malo blage sapunice.
- Obrišite kliznu ploču za rezanje **9**, držač ostataka **10**, posudu za prikupljanje **11** i štitnik oštrice **6** blago navlaženom krpom.
- Alternativno, klizna ploča za rezanje **9**, držač ostataka **10**, posuda za prikupljanje **11** i štitnik oštrice **6** mogu se prati u mašini za pranje posuđa.
- Ostavite sve dijelove da se osuše.

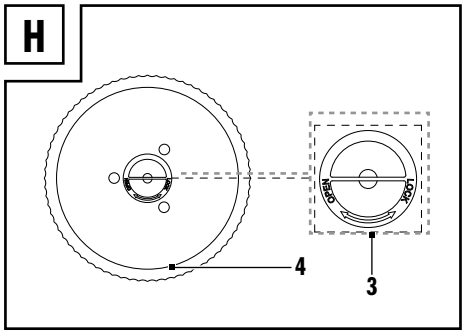

- Nakon čišćenja: Ponovo postavite kružnu oštricu **4**. Okrenite blokadu oštrice **3** u smjeru suprotnom od kazaljke na satu kako biste ponovo pričvrstili kružnu oštricu **4** (sl. H). Ponovo postavite štitnik oštrice **6** tako što ćete držati ručku štitnika oštrice **7** i postaviti ga na kružnu oštricu. Provjerite da su oznake strelica usmjerene jedna prema drugoj i da se nakon postavljanja čuje klik.
- Obrišite ploču za pozicioniranje **12** i sto **8** blago vlažnom krpom.
- Nakon čišćenja: Ostavite sve dijelove da se osuše.

Skladištenje

- Prije skladištenja: Okrenite okretno dugme **1** u smjeru kazaljke na satu kako biste širinu rezanja podesili na najmanji položaj.
- Omotajte kabel za napajanje **16** oko namotača kabla za napajanje **14** (sl. D). Pričvrstite utikač na vođicu kabela za napajanje **15**.
- Prilikom nošenja proizvoda držite proizvod sa strana. Nemojte držati proizvod za udubljenje. Nemojte dodirivati kružnu oštricu **4** prilikom nošenja proizvoda.
- Proizvod čuvajte van domašaja djece. Postoji rizik od povreda zbog oštre kružne oštrice **4**.
- Kada ga ne upotrebljavate, proizvod skladištite u originalnoj ambalaži.
- Proizvod čuvajte na suhom mjestu.

Odlaganje



Obratite pažnju na oznake ambalažnih materijala prilikom odvajanja otpada; označeni su skraćenicama (a) i brojevima (b) sa sljedećim značenjem: 1–7: Plastika / 20–22: Papir i karton / 80–98: Kompozitni materijali.



Informacije o mogućnostima zbrinjavanja isluženog proizvoda možete dobiti u svojoj općinskoj ili gradskoj upravi.



Nemojte odlagati proizvod u kućni otpad kada više nije upotrebljiv, već ga predajte na odgovarajuće odlaganje. Informacije o sabirnim mjestima i njihovom radnom vremenu možete dobiti kod nadležne uprave.

Garancija

Proizvod je izrađen prema strogim smjernicama kvaliteta i pažljivo je provjeren prije isporuke. U slučaju materijalne greške ili greške u izradi imate zakonska prava prema prodavaču proizvoda. Vaša zakonska prava ni na koji način nisu ograničena našom garancijom navedenom u nastavku.

Garancija za ovaj proizvod iznosi 3 godine od datuma kupovine. Garancijski rok počinje od datuma kupovine. Originalni dokaz o kupovini čuvajte na sigurnom mjestu, jer je ovaj dokument potreban kao dokaz o kupovini.

Sva oštećenja ili nedostaci koji su postojali već u trenutku kupovine moraju biti odmah prijavljeni nakon raspakivanja proizvoda.

Ako se u roku od 3 godine od datuma kupovine na proizvodu pojavi materijalni ili fabrički nedostatak, mi ćemo ga – prema našem izboru – besplatno popraviti ili zamijeniti. Garancijski rok se ne produžava odobravanjem garancijskog zahtjeva. Ovo važi i za zamijenjene i popravljene dijelove.

Ova garancija prestaje da važi ako je proizvod oštećen ili nepravilno korišten ili održavan.

Garancija pokriva materijalne i fabričke nedostatke. Ova garancija se ne odnosi na dijelove proizvoda koji su podložni normalnom trošenju i samim tim se smatraju potrošnim dijelovima (npr. baterije, akumulatori, crijeva, kertridži za boju), niti na oštećenja lomljivih dijelova, kao što su prekidači ili dijelovi od stakla.

Postupak u slučaju garancije

Kako bi se omogućila brza obrada vašeg zahtjeva, obratite pažnju na sljedeće napomene:

Pripremite originalni račun o kupovini i broj artikla (IAN 524245_2601) kao dokaz o kupovini.

Broj artikla možete pronaći na tipskoj pločici, gravuri na proizvodu, na naslovnoj strani uputstva za upotrebu (dolje lijevo), ili kao naljepnicu na zadnjoj ili donjoj strani proizvoda.

U slučaju funkcionalnih grešaka ili drugih nedostataka, prvo se obratite telefonski ili putem e-maila servisnoj službi navedenoj u nastavku.

Čim proizvod bude evidentiran kao neispravan, možete ga besplatno poslati na adresu servisa koja vam bude saopćena. Obavezno priložite originalni račun (fiskalni račun) i kratak, pismeni opis u kojem su navedeni detalji kvara i vrijeme njegovog nastanka.

Servis

(BA) **Servis Bosna i Hercegovina**
Тел.: 0800 82912
E-Mail: owim@lidl.ba

Srpski znak usklađenosti

CE

Lista pictogramelor utilizate ... Pagina 98

Introducere ... Pagina 99

Scopul utilizării ... Pagina 99

Conținut ... Pagina 99

Lista componentelor ... Pagina 99

Date tehnice ... Pagina 99

Instrucțiuni generale de siguranță ... Pagina 100

Prima utilizare ... Pagina 102

Modul oprit ... Pagina 103

Utilizarea ... Pagina 103

Setarea lățimii de tăiere ... Pagina 103

Pornirea/oprirea ... Pagina 103

Felierea ... Pagina 103

Curățarea și întreținerea ... Pagina 104

Curățarea (după fiecare utilizare) ... Pagina 104

Depozitarea ... Pagina 105

Înlăturare ... Pagina 105

Garanție ... Pagina 105

Modul de desfășurare în caz de garanție ... Pagina 106

Service ... Pagina 106

Lista pictogramelor utilizate

Următoarele avertismente sunt utilizate în acest manual de utilizare și pe ambalaj:

	Citiți instrucțiunile înainte de utilizare.		Pericol – risc de electrocutare!
	**PERICOL!** Acest simbol în combinație cu cuvântul de semnalizare „Pericol” marchează un pericol de mare risc care, dacă nu este prevenit, poate duce la deces sau la vătămări grave.		Compatibilitate alimentară Acest produs nu are efecte adverse asupra gustului sau mirosului.
	**AVERTISMENT!** Acest simbol în combinație cu cuvântul de avertizare „Avertisment” marchează un pericol cu risc mediu care, dacă nu este prevenit, poate duce la deces sau la vătămări grave.		Utilizați produsul numai în spații interioare uscate.
			Curent alternativ/tensiune alternativă
	**PRECAUȚIE!** Acest simbol în combinație cu cuvântul de semnalizare „Atenție” marchează un pericol cu risc scăzut care, dacă nu este prevenit, ar putea duce la vătămări minore sau moderate.		Simbol pentru un produs din Clasa de protecție II
	**NOTĂ:** Acest simbol în combinație cu „Notă” oferă informații suplimentare utile.		Marcajul CE indică conformitatea cu directivele UE relevante aplicabile pentru acest produs.
Hz	Hertz (frecvență de alimentare)		Informații privind siguranța Instrucțiuni de utilizare
	Căruciorul de feliere **9**, suportul de deșeuri **10**, tava de colectare **11** și apărătoarea lamei **6** sunt lavabile în mașina de spălat vase.	W	Watt

FELIATOR ELECTRIC

Introducere

Vă felicităm pentru achiziționarea noului dumneavoastră produs. Ați ales un produs de înaltă calitate. Manualul de utilizare reprezintă o parte integrantă a acestui produs. Acesta conține informații importante referitoare la siguranță, la utilizare și la eliminarea ca deșeu. Înainte de utilizarea acestui produs, familiarizați-vă mai întâi cu instrucțiunile de utilizare și de siguranță. Folosiți produsul numai în modul descris și numai în domeniile de utilizare indicate. Predați toate documentele aferente în cazul în care înstrăinați produsul.

Scopul utilizării

Produsul este utilizat pentru felierea alimentelor adecvate precum pâinea, brânza sau cârnații. Orice utilizare a produsului nespecificată mai sus este interzisă și poate duce la vătămări și/sau pagube.

Produsul este conceput pentru utilizare casnică. Produsul nu este adecvat pentru uz comercial.

Producătorul nu își asumă răspunderea pentru daunele cauzate de utilizarea necorespunzătoare.

Conținut

După despachetarea produsului, verificați dacă livrarea este completă și dacă toate piesele sunt în stare bună. Îndepărtați toate materialele de ambalare înainte de utilizare.

1 Feliator electric
1 Manual de utilizare
1 Tavă colectoare
1 Bandă rulantă
1 Suport de reziduuri
1 Fișă suplimentară pentru asamblare și demontare

Lista componentelor

(Fig A)

1 Buton rotativ
2 Selector de grosime (Setarea grosimii de tăiere)
3 Dispozitiv de blocare a lamei
4 Lamă circulară
5 Buton întrerupător pornit/oprit (On/Off)
6 Apărătoare lamă
7 Mâner apărătoare lamă
8 Masă
9 Bandă rulantă
10 Suport de reziduuri
11 Tavă colectoare
12 Placă de poziționare
13 Picior cu ventuză
14 Înfășurător de cablu de alimentare
15 Ghidaj pentru cablu de alimentare
16 Cablu de alimentare cu ștecher

Date tehnice

Tensiune nominală de intrare:	220-240 V~, 50-60 Hz
Clasă de protecție:	II/⧈
Putere de intrare:	100 W
Consum de energie în modul oprit:	< 0,3 W
Dimensiuni:	360 x 234 x 245 mm
Greutate:	3 kg
Lungime cablu de alimentare:	130 cm
Setarea lățimii individuale de tăiere:	până la 23 mm
Timp de funcționare continuă:	5 min

ⓘ **NOTĂ:** Durata continuă de funcționare a acestui produs este 5 minute. Durata de funcționare continuă indică durata de funcționare a produsului înainte de supraîncălzirea și avarierea motorului. După funcționarea continuă, produsul trebuie să rămână oprit până la răcirea completă a motorului.

Instrucțiuni generale de siguranță

ÎNAINTE DE A UTILIZA PRODUSUL, VĂ RUGĂM SĂ VĂ FAMILIARIZAȚI CU TOATE INSTRUCȚIUNILE DE UTILIZARE ȘI CELE PRIVIND SIGURANȚA! ATUNCI CÂND TRANSFERAȚI ACEST PRODUS ALTOR PERSOANE, VĂ RUGĂM SĂ INCLUDEȚI ȘI TOATE DOCUMENTELE!

În cazul unor daune rezultate din nerespectarea acestui manual de utilizare, cererea de garanție devine nulă! Nu se acceptă nicio răspundere pentru daune consecutive! În cazul daunelor materiale sau vătămărilor corporale cauzate de manipularea incorectă sau de nerespectarea instrucțiunilor de siguranță, nu se asumă răspundere!

Copiii și persoanele cu dizabilități

⚠ AVERTISMENT! PERICOL DE ACCIDENTARE ȘI DE MOARTE PENTRU BEBELUȘI ȘI COPII!

Nu lăsați niciodată copiii nesupravegheați cu materialele de ambalare. Materialul de ambalare reprezintă un pericol de sufocare. Copiii subestimează adesea pericolele. Țineți întotdeauna copiii departe de materialul de ambalare.

- Acest produs nu trebuie utilizat de copii.
- Nu lăsați produsul și cablul acestuia de alimentare la îndemâna copiilor.
- Acest produs poate fi utilizat de persoane cu capacități fizice, senzoriale sau mentale reduse ori lipsite de experiență și/sau cunoștințe, atât timp cât acestea sunt supravegheate sau instruite cu privire la utilizarea în siguranță a produsului și înțeleg riscurile asociate.
- Nu permiteți copiilor să se joace cu acest produs.

Siguranța electrică

- Întotdeauna apucați cablul de alimentare de ștecher, nu trageți de cablu.
- Nu amplasați mobilier sau alte obiecte grele pe cablul de alimentare și asigurați-vă că acesta nu este îndoit, în special lângă ștecher.
- Pentru a evita avarierea produsului, nu amplasați cablul de alimentare peste locuri ori muchii calde sau ascuțite.
- Nu utilizați adaptoare de ștecher ascuțite sau prelungitoare care nu întrunesc standardele de siguranță aplicabile și nu manevrați cablul de alimentare!
- Dacă este deteriorat cablul de alimentare, acesta trebuie înlocuit de către producător, agentul său de service sau de o persoană cu calificări similare pentru a se evita un pericol.
- Nu înnodați cablul de alimentare și nu-l legați împreună cu alte cabluri.
- Cablul de alimentare trebuie poziționat astfel încât nimeni să nu pășească pe acesta sau să constituie un obstacol. Există un risc de vătămare.

- Reparații sunt necesare dacă produsul a fost avariat, dacă lichide sau obiecte au pătruns în carcasă, dacă a fost expus la ploaie sau la umezeală ori dacă nu funcționează corect sau a fost scăpat pe jos.
- În cazul care produsul emite fum, zgomote neobișnuite sau mirosuri, scoateți imediat cablul de alimentare al produsului din priza electrică. În aceste cazuri, opriți utilizarea produsului și apelați la un expert ca să-l verifice.
- Numai producătorul, agentul său de service sau o persoană calificată să execute reparații pot efectua reparații.
- Nu deschideți niciodată carcasa produsului.
- În cazul unei întreruperi de curent, produsul va rămâne pornit și va relua funcționarea după revenirea alimentării electrice. Înainte de curățare, întotdeauna deconectați produsul de la priza electrică.
- Opriți utilizarea produsului dacă aparatul sau accesoriile (banda rulantă și suportul de reziduuri) sunt avariate.

⚠ **AVERTISMENT!** Asigurați-vă că:

- nicio sursă directă de căldură (de ex. radiatoare) mi afectează produsul;
- lumina directă a soarelui sau lumina artificială puternică nu lovește produsul;
- este evitat contactul cu apa pulverizată sau scursă și lichidele agresive;
- produsul nu este utilizat lângă surse de apă, cel mia important, produsul nu trebuie scufundat în lichid. Nu amplasați obiecte umplute cu lichide, de ex. vaze sau băuturi pe sau lângă produs;
- surse de foc (de exemplu lumânări aprinse) nu sunt amplasate pe sau în apropierea produsului;
- niciun obiect străin nu pătrunde în produs;
- produsul nu este niciodată supus la șocuri sau vibrații excesive.
- produsul nu este niciodată supus la fluctuații extreme de temperatură, deoarece acest lucru ar putea duce la condens și scurtcircuit electric. Dacă produsul a fost supus unor fluctuații extreme de temperatură, așteptați (aprox. 2 ore) până când produsul a atins temperatura ambiantă înainte de a-l utiliza.

Utilizarea

⚠ **ATENȚIE! Risc de vătămare!**

- Utilizați numai accesoriile incluse pentru a utiliza acest produs.
- Păstrați părul, șnururile și articolele largi de îmbrăcăminte la distanță de zona din jurul lamei rotative unde riscă să fie prinse.
- Nu vă apropiați niciodată mâinile spre lama rotativă.
- Opriți produsul și deconectați-l de la sursa de alimentare înainte de a detașa lama **4** sau de a vă apropia de lama **4** în mișcare.
- Întotdeauna deconectați produsul de la sursa de alimentare când îl lăsați nesupravegheat, înainte de a-l asambla, înainte de demontare și de curățare.

- Produsul este adecvat numai pentru tăierea alimentelor ferme precum pâinea, cârnații sau brânza care poate fi feliată. Tăierea altor substanțe (de ex. lemn) sau alimente foarte tari (de ex. oase, brânzeturi dure, alimente congelate) nu este permisă.
- Lama este foarte tăioasă. Nu vă apropiați niciodată mâinile de lamă. După oprirea produsului, mecanismul va continua să se miște timp scurt. Așteptați ca lama să se oprească! După tăiere, setați lățimea de tăiere pe poziția **0**.
- Utilizarea greșită a produsului poate duce la răniri precum tăieturi ale degetelor sau alte răni grave.

⚠ ATENȚIE! Risc de vătămare!
Nu ghidați niciodată bucăți mici de alimente spre lama circulară **4** cu mâinile neprotejate! Întotdeauna utilizați suportul de reziduuri **10** furnizat. Ori riscați să vă răniți.

- Produsul trebuie utilizat cu banda rulantă **9** și suportul de reziduuri **10** în poziție, cu excepția cazului în care dimensiunea și forma alimentului tăiat nu permite utilizarea acestora.
- Nu utilizați niciodată produsul fără lama circulară.
- Întotdeauna păstrați apărătoarea lamei **6** în poziție înainte de a utiliza produsul.
- Nu încercați niciodată să tăiați următoarele articole:
  - Alimente ambalate sau congelate
  - Cuburi de gheață
  - Alimente cu oase
  - Nuci în coajă

  Acestea ar putea avaria produsul.
- Întotdeauna scoateți ștecherul din priza de curent după utilizare sau când produsul nu este supravegheat.
- Amplasați produsul pe o suprafață fermă, dreaptă și nu așezați obiecte pe produs.
- Produsul nu este conceput pentru utilizare în încăperi foarte calde, umede sau prăfoase. Consultați informațiile privind temperatura de funcționare și umiditatea de funcționare.

Curățarea
- Întotdeauna scoateți ștecherul de alimentare din priză înainte de a curăța produsul.
- Nu scufundați niciodată produsul în apă sau să-l amplasați sub jet de apă pentru a-l curăța.
- Înainte de curățare, întotdeauna deconectați produsul de la priza de alimentare înainte de a detașa lama.
- Curățați produsul și accesoriile acestuia după utilizare (consultați „Curățarea și îngrijirea").

Prima utilizare

NOTĂ: Pentru raderea brânzei, utilizați produsul timp de maxim 5 minute odată.

⚠ **PERICOL MORTAL DATORITĂ ELECTROCUTĂRII!** Nu amplasați produsul lângă o chiuvetă umplută cu apă!

- Îndepărtați ambalajul.
- Curățați produsul și accesoriile acestuia (consultați „Curățarea și îngrijirea").
- Așezați produsul pe o suprafață plană și curată. Produsul este echipat cu picioare cu ventuze **13** pentru a-l fixa pe suport.
- Desfășurați cablul de alimentare **16**. Ghidați cablul de alimentare **16** prin ghidajul acestuia.
- Amplasați banda rulantă **9** pe masă **8**. Apăsați pe suprafața benzii rulante pentru a vă asigura că nervurile de la bază sunt blocate în canelurile de ghidare ale mesei (vezi Fig. E).

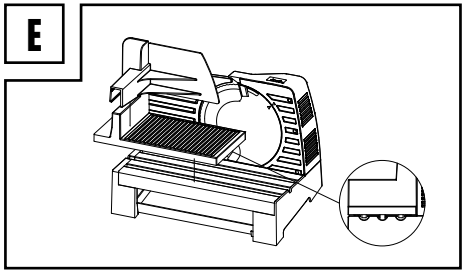

- Amplasați suportul de reziduuri **10** pe placa de feliere. Dreptunghiul cu pinuri trebuie îndreptat cu fața spre lama circulară **4**.
- Scoateți tava colectoare **11** de pe bază pentru colectarea alimentelor feliate. (vezi Fig.C).
- Verificați dacă apărătoarea lamei **6** este instalată. În caz contrar, asamblați apărătoarea lamei după cum urmează:
  - Apucați mânerul apărătorii lamei **7** și fixați-o pe lamă **4**. Asigurați-vă că săgeata marcată pe apărătoarea lamei indică săgeata marcată pe carcasă.
  - Apăsați centrul apărătorii lamei până la auzul unui declic.

Modul oprit

- Produsul intră în modul oprit atunci când este conectat fără a se efectua nicio operațiune.
- Când ați terminat de utilizat produsul și ați poziționat butonul On/Off **5** pe „**O**", produsul va reveni la modul oprit.

Utilizarea

⚠ **ATENȚIE! Risc de vătămare!**
Lama circulară **4** este foarte ascuțită. Nu vă apropiați niciodată mâinile de lama circulară **4**. După oprirea produsului, lama circulară **4** va continua să se miște timp scurt.

- Când transportați feliatorul, nu-l țineți niciodată de la mijloc pentru a evita atingerea lamei. Țineți întotdeauna de ambele părți pentru a preveni vătămarea.

Setarea lățimii de tăiere

ⓘ **NOTĂ:** Lățimea maximă de tăiere care poate fi selectată pe selector **2** este aproximativ 23 mm.

- Creșterea sau micșorarea lățimii de tăiere – Rotiți butonul rotativ **1**:

Selector de direcție de rotire	Rezultat
În sensul opus acelor de ceas	Mărește lățimea de tăiere
În sensul acelor de ceas	Micșorează lățimea de tăiere

- Verificarea lățimii de tăiere de pe selector **2**.
- După tăiere: Setați lățimea de tăiere pe poziția **O**.

Pornirea/oprirea

- Conectați ștecherul de alimentare **16** la o priză electrică.

Pentru utilizare instantanee:

- Poziționați butonul On/Off **5** pe „**I**" și mențineți-l în poziție pe durata procesului de tăiere.
- Eliberați butonul On/Off **5** și acesta va reveni automat la poziția „**O**". Lama se va opri din rotit.

Pentru funcționare continuă:

- Poziționați butonul On/Off **5** pe „**II**". Lama va continua să se rotească fără să fie nevoie să mențineți apăsat întrerupătorul.
- Poziționați butonul On/Off **5** pe „**O**". Lama se va opri din rotit.

Felierea

NOTE:

ⓘ Întotdeauna păstrați apărătoarea lamei **6** instalată pe lama circulară **4** înainte de a utiliza produsul. Apărătoarea lamei asigură un opritor mai lung, astfel încât materialul decupat culisează mai bine și nu poate fi tras de-a lungul lamei rotative.
Apărătoarea lamei ajută și la prevenirea atingerii accidentale a lamei circulare pe durata utilizării.

ⓘ Întotdeauna utilizați banda rulantă **9** și suportul de reziduuri **10** când tăiați.

ⓘ Lungimea maximă a alimentelor care pot fi tăiate este 20 cm.

ⓘ Curățați produsul și lama circulară **4** imediat după tăierea alimentelor grase (de ex. carne, cârnați, brânză) (vezi „Curățarea și îngrijirea").

- Amplasați alimentele de feliat pe banda rulantă **9**.
- Apăsați ușor alimentul cu ajutorul suportului de presare **10** spre placa de poziționare **12**.
- Ghidați alimentul prin procesul de feliere împingând ușor banda rulantă **9** spre lama circulară **4**.

- După tăiere: Dați banda rulantă **9** înapoi. Repetați procesul până la obținerea numărului dorit de felii.

Curățarea și întreținerea

⚠ PERICOL! Pericol de electrocutare!
Opriți produsul înainte de curățare sau de întreținere: Deconectați ștecherul de alimentare **16** de la priza electrică.

⚠ PERICOL! Risc de electrocutare!
Nu scufundați produsul în apă sau alte lichide. Nu țineți niciodată produsul sub jet de apă.

⚠ ATENȚIE! Risc de rănire!
Lama circulară **4** este foarte ascuțită. Nu apucați niciodată lama circulară **4** de suprafața de tăiere ci de dispozitivul de blocare al lamei **3**.

⚠ ATENȚIE! Risc de vătămare!
Când îndepărtați și atașați apărătoarea lamei **6**, vă rugăm întotdeauna apucați de mânerul apărătorii lamei **7** și evitați atingerea marginilor lamei circulare (vezi Fig. F).

F

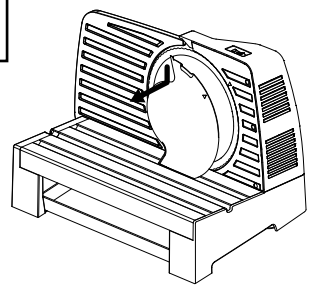

⚠ ATENȚIE! Risc de rănire!
Lama circulară **4** poate să cadă din produs dacă aceasta nu este instalată corect. Blocați mecanismul în poziție în mod corect în timpul asamblării (dispozitivul de blocare al lamei **3** trebuie să fie orizontal!).

Curățarea (după fiecare utilizare)

ⓘ **NOTĂ:** Nu utilizați produse abrazive, agresive de curățat pentru a curăța produsul.

Curățarea lamei circulare

NOTE:
ⓘ Curățați lama circulară **4** după fiecare utilizare cu apă călduță și detergent.

ⓘ Lama circulară **4** nu este adecvată pentru mașinile de spălat vase.

G

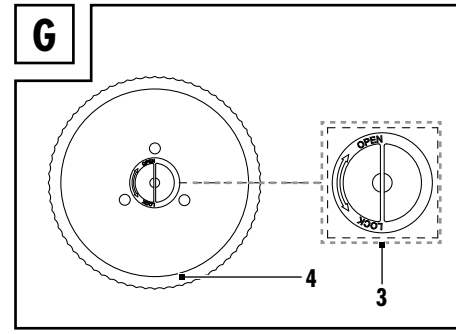

- Rotiți dispozitivul de blocare al lamei **3** în sensul acelor de ceas și aliniați dispozitivul de blocare al lamei **3** pe verticală. Îndepărtați lama circulară **4**. (Fig. G).
- După curățare: Lăsați lama circulară **4** să se usuce.

Curățarea unității și a accesoriilor
- Curățați accesoriile cu o cârpă ușor umezită.
- Utilizați o soluție de apă cu detergent slab dacă este nevoie.
- Ștergeți banda rulantă **9**, suportul de reziduuri **10**, tava colectoare **11** și apărătoarea lamei **6** cu o cârpă ușor umedă.
- Alternativ, căruciorul de feliere **9**, suportul de deșeuri **10**, tava de colectare **11** și apărătoarea lamei **6** sunt lavabile în mașina de spălat vase.
- Lăsați toate componentele să se usuce.

H

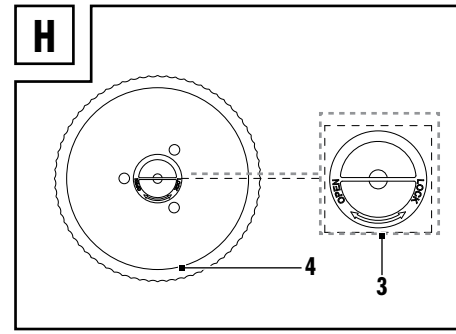

- După curățare: Reatașați lama circulară **4**. Rotiți dispozitivul de blocare al lamei **3** în direcția opusă acelor de ceas pentru a reatașa lama circulară **4** (Fig. H). Reatașați apărătoarea lamei **6** apucând de mânerul apărătorii lamei **7** și instalați-o pe lama circulară. Asigurați-vă că săgețile marcate sunt îndreptate și auzit declicuri după instalare.
- Ștergeți placa de poziționare **12** și masa **8** cu o cârpă ușor umezită.
- După curățare: Lăsați toate componentele să se usuce.

Depozitarea

- Înaintea depozitării: Rotiți butonul rotativ **1** în sensul acelor de ceas pentru a seta lățimea de tăiere pe poziția minimă.
- Înfășurați cablul de alimentare **16** în jurul înfășurătorului de cablu **14** (Fig. D). Atașați ștecherul la ghidajul cablului de alimentare **15**.
- Țineți produsul de ambele laturi când îl transportați. Nu țineți niciodată produsul de cavitate. Nu atingeți lama circulară **4** când transportați produsul.
- Nu depozitați produsul la îndemâna copiilor. Există un risc de rănire datorită lamei circulare **4**.
- Când nu este utilizat, depozitați produsul în ambalajul original.
- Depozitați produsul într-un loc uscat.

Înlăturare



Respectați marcajul materialelor de ambalaj pentru eliminarea deșeurilor, acestea sunt marcate de abrevierile (a) și cifrele (b) cu următoarea semnificație: 1–7: plastice / 20–22: hârtie și carton / 80–98: substanțe de conexiune.



Puteți obține informații despre posibilitățile de eliminare a produsului de la administrația locală.



Nu eliminați produsul dumneavoastră la gunoiul menajer atunci când nu mai poate fi folosit, ci predați-l la un punct de colectare. Vă puteți informa cu privire la punctele de colectare și orarul acestora de la administrația competentă.

Garanție

Produsul a fost fabricat cu atenție, conform unor standarde stricte de calitate și verificat temeinic înainte de livrare. În caz de defecțiuni de material sau de fabricație aveți drepturi legale față de vânzătorul produsului. Drepturile dumneavoastră legale nu sunt limitate în niciun fel de garanția menționată mai jos.

Garanția pentru aceste produs este 3 ani începând de la data achiziției. Durata garanției începe la data achiziției. Păstrați chitanța originală la un loc sigur, deoarece acest document este necesar pentru dovada achiziției.

Toate defecțiunile sau deteriorările care sunt deja existente la momentul achiziției, trebuie anunțate imediat după despachetarea produsului.

Dacă în decurs de 3 ani de la achiziția produsului apare un defect de material sau de fabricație, vă reparăm sau înlocuim gratuit produsul la alegerea noastră. Durata de garanție nu se prelungește după aprobarea unei cerințe de garanție. Aceasta este valabil și pentru piesele schimbate și reparate.

Această garanție se stinge dacă produsul este deteriorat, utilizat sau întreținut în mod necorespunzător.

Garanția acoperă defectele de material și de producție. Această garanție nu acoperă piesele componente ale produsului, care prezintă urme normale de uzură și care sunt considerate piese de schimb (de ex.: baterii, acumulatoare, furtunuri, cartușe de vopsea) și nici deteriorările la nivelul pieselor casante, de exemplu întrerupătoare sau piese fabricate din sticlă.

Timpul de nefuncționare din cauza lipsei de conformitate apărute în cadrul termenului de garanție prelungește termenul de garanție legală de conformitate și cel al garanției comerciale și curge, după caz, din momentul la care a fost adusă la cunoștința vânzătorului lipsa de conformitate a produsului sau din momentul prezentării produsului la vânzător/unitatea service până la aducerea produsului în stare de utilizare normală și, respectiv, al notificării în scris în vederea ridicării produsului sau predării efective a produsului către consumator.

Produsele de folosință îndelungată care înlocuiesc produsele defecte în cadrul termenului de garanție vor beneficia de un nou termen de garanție care curge de la data preschimbării produsului.

Modul de desfășurare în caz de garanție

Pentru a garanta o prelucrare rapidă a problemei dumneavoastră, vă rugăm să respectați următoarele indicații:

Pentru orice solicitare, vă rugăm să aveți la îndemână bonul de casă și numărul de articol (IAN 524245_2601) ca dovadă de achiziție.

Numărul articolului îl luați de pe plăcuța cu date tehnice, o gravură, de pe fișa cu date a instrucțiunilor (jos stânga) sau ca abțibild de pe partea din spate sau de jos.

Dacă apar erori de funcționare sau alte erori, contactați apoi departamentul de service prin telefon sau prin email.

Produsul defect îl puteți transmite la adresa de service fără timbru cu prezentarea dovezii de achiziție (bon) și cu menționarea daunei și când a apărut.

Service

(RO) **Service România**
Tel.: 0800 896 637
E-Mail: owim@lidl.ro

Marcaj Sârb De Conformitate

CE

Списък с използваните пиктограми ... Страница 108

Увод ... Страница 109

Употреба ... Страница 109

Обхват на доставка ... Страница 109

Списък с части ... Страница 109

Технически данни ... Страница 109

Общи инструкции за безопасност ... Страница 110

Първа употреба ... Страница 112

Режим на изключване ... Страница 113

Експлоатация ... Страница 113

Настройка на ширината на рязане ... Страница 113

Включване/изключване ... Страница 113

Отрязване ... Страница 113

Почистване и поддръжка ... Страница 114

Почистване (след всяка употреба) ... Страница 114

Съхранение ... Страница 115

Изхвърляне ... Страница 115

Гаранция ... Страница 115

Процедиране в случай на рекламация ... Страница 117

Сервиз ... Страница 117

Списък с използваните пиктограми

В настоящото ръководство за потребителя и върху опаковката са използвани следните предупреждения:

	Прочетете инструкциите преди употреба.		Опасно – риск от токов удар!
	**ОПАСНОСТ!** Този символ в комбинация с думата „Опасност“ обозначава високорискова опасност, която, ако не бъде предотвратена, би могла да доведе до смърт или сериозно нараняване.		Безопасност за храни Този продукт няма нежелано влияние върху вкуса или аромата.
	**ПРЕДУПРЕЖДЕНИЕ!** Този символ в комбинация с думата „Предупреждение“ обозначава среднорискова опасност, която, ако не бъде предотвратена, би могла да доведе до смърт или сериозно нараняване.		Използвайте продукта само в сухи закрити помещения.
			Променлив ток/напрежение
	**ПРЕДПАЗЛИВОСТ!** Този символ в комбинация с думата „Предпазливост“ обозначава нискорискова опасност, която, ако не бъде предотвратена, би могла да доведе до леко или средно по степен нараняване.		Символ за продукт с клас на защита II
	**ЗАБЕЛЕЖКА:** Този символ в комбинация с думата „Забележка“ обозначават допълнителна полезна информация.		Маркировката CE показва съответствие с релевантните директиви на ЕС, приложими за този продукт.
Hz	Hertz (честота за доставяне)		Информация за безопасност Инструкции за употреба
	Носачът за рязане **9**, държачът за отпадъци **10**, тавата за събиране **11** и предпазителят за диска **6** са подходящи за съдомиялна машина.	**W**	Watt

ЕЛЕКТРИЧЕСКА МАШИНА ЗА РЯЗАНЕ

Увод

Поздравяваме Ви с покупката на този нов продукт. Вие избрахте висококачествен продукт. Ръководството за експлоатация е част от този продукт. То съдържа важни указания за безопас¬ност, употреба и изхвърляне. Преди употребата на продукта се запознайте с всички инструкции за обслужване и безопасност. Използвайте продукта само съгласно описанието и за посочените области на употреба. Когато предавате продукта на трети лица, предавайте заедно с него и всички документи.

Употреба

Продуктът се използва за рязане на подходяща храна, например хляб, сирене и колбаси. Всяка друга употреба на продукта извън посочената е забранена и може да доведе до наранявания и/или повреда.

Продуктът е предназначен за домакинска употреба. Продуктът не е подходящ за търговска употреба.

Производителят не носи отговорност за щети, причинени от неправилна употреба.

Обхват на доставка

След като разопаковате продукта, проверете дали доставката включва всичко и дали всички части са в добро състояние. Отстранете всички опаковъчни материали преди употреба.

1 Електрическа машина за рязане
1 Ръководство за потребителя
1 Тава за събиране
1 Носач за рязане
1 Държач за отпадъци
1 Допълнителен лист за сглобяване и разглобяване

Списък с части

(Фиг. A)

1 Въртящо се копче
2 Скала (настройка на дебелината на рязане)
3 Заключване на ножа
4 Кръгъл нож
5 Бутон за включване/изключване
6 Предпазител на ножа
7 Ръкохватка на предпазителя на ножа
8 Маса
9 Носач за рязане
10 Държач за отпадъци
11 Тава за събиране
12 Пластина за позициониране
13 Крак със смукателна чашка
14 Отделение за навиване на захранващия кабел
15 Водач на захранващия кабел
16 Захранващ кабел с щепсел

Технически данни

Входно напрежение:	220-240 V~, 50-60 Hz
Клас на защита:	II/⧈
Входна мощност:	100 W
Консумация на електроенергия в режим на изключване:	< 0,3 W
Размери:	360 x 234 x 245 мм
Тегло:	3 кг
Дължина на захранващия кабел:	130 см
Индивидуална настройка на ширината на рязане:	до 23 мм
Време на непрекъсната работа:	5 мин.

ⓘ **ЗАБЕЛЕЖКА:** Времето на непрекъсната работа на продукта е 5 минути. Времето на непрекъсната работа показва колко продължително може да се използва продуктът преди прегряване или повреда на двигателя. След времето на непрекъсната работа продуктът трябва да остане изключен, докато двигателят се охлади напълно.

Общи инструкции за безопасност

ПРЕДИ ДА ИЗПОЛЗВАТЕ ПРОДУКТА, ЗАПОЗНАЙТЕ СЕ С ЦЯЛАТА ИНФОРМАЦИЯ ЗА БЕЗОПАСНОСТТА И С ИНСТРУКЦИИТЕ ЗА УПОТРЕБА! КОГАТО ПРЕДОСТАВЯТЕ ТОЗИ ПРОДУКТ НА ДРУГИ ЛИЦА, ПРЕДАЙТЕ И ВСИЧКИ ДОКУМЕНТИ!

В случай на повреда, произтичаща от неспазване на това ръководство за потребителя, гаранцията става невалидна! За последващи щети не се поема отговорност! В случай на материални щети или телесни повреди, причинени от неправилно боравене или неспазване на инструкциите за безопасност, не се поема отговорност!

Деца и хора с увреждания

⚠ ПРЕДУПРЕЖДЕНИЕ! РИСК ОТ ЗАГУБА НА ЖИВОТ ИЛИ ЗЛОПОЛУКА С БЕБЕТА И ДЕЦА!

Никога не оставяйте деца без надзор в близост до опаковъчните материали. Опаковъчните материали носят риск от задушаване.

Децата често подценяват опасността. Винаги дръжте децата далеч от опаковъчните материали.

- Този продукт не трябва да се използва от деца.
- Дръжте продукта захранващия кабел далеч от деца.
- Този продукт може да се използва от лица с намалени физически, сетивни или умствени способности или без опит и/или познания, когато са под наблюдение или са инструктирани относно безопасното използване на продукта и разбират свързаните с него рискове.
- Не позволявайте никога на деца да си играят с продукта.

Електрическа безопасност

- Винаги хващайте захранващия кабел за щепсела, не дърпайте самия захранващ кабел.
- Не поставяйте мебели или други тежки предмети върху захранващия кабел и се уверете, че той не е огънат, по-специално щепселът.
- За да избегнете повреда на продукта, не оставяйте захранващия кабел върху горещи или остри места или ръбове.
- Не използвайте щепсели на адаптери или удължителни кабели, които не отговарят на приложимите стандарти за безопасност и не манипулирайте захранващия кабел!
- Ако захранващият кабел е повреден, той трябва да бъде заменен от производителя, от негов сервизен представител или от лице с подобна квалификация, с цел безопасност.
- Никога не възвайте на възел захранващия кабел и не го привързвайте към други кабели.
- Захранващият кабел трябва да бъде разположен така, че никой да не стъпва или да се препъва в него. Съществува риск от нараняване.

- Ремонт е необходим, ако продуктът е повреден, в корпуса са попаднали течности или предмети, бил е изложен на дъжд или влага, или ако не работи правилно или е изпуснат.
- В случай на дим, необичайни шумове или миризми, незабавно извадете захранващия кабел на продукта от контакта. В тези случаи преустановете употребата на продукта и го проверете за проверка на експерт.
- Всички ремонти трябва да бъдат извършвани само от производителя, негов сервизен представител или подобни квалифицирани лица.
- Не отваряйте никога корпуса на продукта.
- В случай на прекъсване на захранването, продуктът ще остане включен и ще продължи да работи след прекъсването. Винаги разединявайте продукта от контакта в случай на прекъсване на захранването.
- Спрете да използвате продукта, ако уредът или аксесоарите (носач за рязане и държач за отпадъци) са повредени.

⚠ **ПРЕДУПРЕЖДЕНИЕ!** Уверете се, че:

- няма директни източници на топлина (напр. нагреватели) засягащи продукта;
- продуктът не се огрява от пряка слънчева светлина или силно изкуствено осветление;
- контактът с водни пръски и капки и агресивни течности е избегнат;
- продуктът не работи близо до вода и най-важното продуктът не трябва да бъде потапян в течности. Не поставяйте съдове пълни с течности, като вази или напитки, върху или близо до продукта.
- няма източници на пожар (напр. горящи свещи) върху или близо до продукта;
- не проникват чужди предмети в продукта;
- продуктът никога не се подлага на прекомерни удари и вибрации.
- продуктът не се излага на екстремни температурни колебания, тъй като това може да доведе до кондензация и електрически къси съединения. Ако продуктът обаче е бил изложен на екстремни температурни колебания, изчакайте (приблиз. 2 часа), докато продуктът достигне стайната температура, преди да го стартирате.

Експлоатация

⚠ **ПРЕДПАЗЛИВОСТ! Риск от нараняване!**

- Използвайте само приложените аксесоари за работа с продукта.
- Дръжте дългите коси, вратовръзки и широки дрехи далече от зоната около въртящия се нож, където могат да се захванат.
- Никога не докосвайте въртящия се нож с ръцете си.
- Изключвайте продукта и го разкачвайте от захранването, преди да отстраните ножа **4** или да доближите движещия се нож **4**.

- Винаги изключвайте продукта от електрическия контакт, ако е оставен без надзор, преди сглобяване, разглобяване и почистване.

- Продуктът е подходящ само за рязане на твърди храни като хляб, колбаси и сирене, което може да се реже. .Рязането на други материали (напр. дърво) или много твърди храни (напр. кости, твърдо сирене, дълбоко замразена храна) е недопустимо
- Ножът е много остър. Не поставяйте никога ръцете си близо до ножа. След изключване на продукта механизмът ще продължи да се върти за кратко време. Изчакайте докато ножът спре! След рязане настройте ширината на рязане в позиция **0** .
- Неправилната употреба на продукта може да доведе до наранявания като порязвания на пръсти или други сериозни наранявания.

⚠ ПРЕДПАЗЛИВОСТ! Риск от нараняване!

Никога не насочвайте малки парчета храна към кръглия нож **4** с голите си ръце! Винаги използвайте предоставения държач за отпадъци **10**. В противен случай могат да възникнат наранявания.

- Този продукт трябва да се използва с поставен носач за рязане **9** и държач за отпадъци **10** на място, освен ако размерите и формата на храната, която ще се реже, не позволява тяхната употреба.
- Никога не работете с продукта без кръглия нож.
- Винаги дръжте предпазителя на ножа **6** на място преди да използвате продукта.
- Не се опитвайте никога да режете следните неща:
  - Опакована или замразена храна
  - Бучки захар
  - Храна с кости
  - Ядки с черупки

  Това може да повреди продукта.
- Винаги изваждайте щепсел от електрическия контакт след употреба или когато оставяте продукта без надзор.
- Поставете продукта върху твърда, равна повърхност и не поставяйте други предмети върху продукта.
- Продуктът не е предназначен за употреба в много горещи, влажни или прашни помещения. Направете справка с работната температура и работната влажност.

Почистване

- Винаги изваждайте щепсела от електрическия контакт преди почистването на продукта.
- Не потапяйте никога продукта във вода или други течности и не го поставяйте под течаща вода, за да го почистите.
- Винаги разкачвайте продукта от контакта, преди да снемете ножа.
- Почиствайте продукта и аксесоарите му след употреба (вижте „Почистване и грижа“)

Първа употреба

ЗАБЕЛЕЖКА: За да нарежете настъргано сирене, използвайте продукта за максимум 5 минути.

⚠ **ОПАСНОСТ ЗА ЖИВОТА ОТ ЕЛЕКТРИЧЕСКИ УДАР!** Не поставяйте продукта близо до мивка пълна с вода!

- Отстранете опаковката.

- Почистете продукта и аксесоарите му (вижте „Почистване и грижа“).
- Поставете продукта върху равна, чиста повърхност. Продуктът има крака и смукателни чашки **13** за сигурно поставяне.
- Развийте захранващия кабел **16**. Прекарайте захранващия кабел **16** през водача за захранващия кабел.
- Поставете носача за рязане **9** върху масата **8**. Притиснете повърхността на носача, за да осигурите фиксирането на ребрата на основата в направляващите жлебове на масата (вижте Фиг. E).

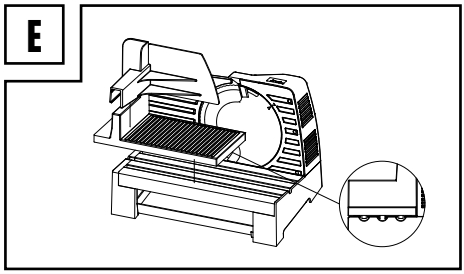

- Поставете държача за отпадъци **10** върху плочата за рязане. Правоъгълникът с щифтовете сочи към кръглия нож **4**.
- Извадете тавата за събиране **11** от основата за събиране на резените храна. (вижте Фиг. C).
- Проверете дали предпазителят на ножа **6** е на място. Ако не, сглобете предпазителя на ножа, както следва:
  - Хванете ръкохватката на предпазителя на ножа **7** и я закрепете върху ножа **4**. Уверете се, че стрелката на предпазителя на ножа сочи към стрелката на корпуса.
  - Натиснете средата на предпазителя на ножа, докато го чуете да „щракне“.

Режим на изключване

- Продуктът влиза в режим на изключване, когато е с вкаран щепсел без друго действие.
- Когато завършите употреба и завъртите бутона за Вкл./Изкл. **5** в позиция "**O**", продуктът се връща в режим на изключване.

Експлоатация

⚠ **ПРЕДПАЗЛИВОСТ! Риск от нараняване!**
Кръглият нож **4** е много остър. Не поставяйте никога ръцете си близо до кръглия нож **4**. След изключване на продукта кръглият нож **4** ще продължи да се върти за кратко време.

- Когато пренасяте уреда за нарязване на храна, никога не го дръжте в средата, за да избегнете докосване на ножа. Винаги го дръжте за двете страни, за да избегнете нараняване.

Настройка на ширината на рязане

ⓘ **ЗАБЕЛЕЖКА:** Максималната ширина на рязане, която може да бъде избрана на скалата **2**, е прибл. 23 mm.

- Увеличаване или намаляване на ширината на рязане - завъртете въртящото се копче **1**:

Посока на въртене	Резултат
Обратно на часовниковата стрелка	Увеличаване на ширината на рязане
По часовниковата стрелка	Намаляване на ширината на рязане

- Проверете ширината на рязане на скалата **2**.
- След рязане: Настройте ширината на рязане в позиция **O** .

Включване/изключване

- Свържете щепсела **16** към електрически контакт.

За моментна работа:

- Завъртете бутона за Вкл./Изкл. **5** в позиция "**I**" и го задръжте по време на процеса на рязане.
- Отпуснете бутона за Вкл./Изкл. **5** и той ще се върне в позиция "**O**" автоматично. Ножът спира да се върти.

За непрекъсната работа:

- Завъртете бутона за Вкл./Изкл. **5** в позиция "**II**". Ножът продължава да се върти без да се държи бутонът натиснат.
- Завъртете бутона за Вкл./Изкл. **5** в позиция "**O**". Ножът спира да се върти.

Отрязване

ЗАБЕЛЕЖКИ:

ⓘ Винаги дръжте предпазителя на ножа **6** инсталиран добре върху кръглия нож **4**, преди да използвате продукта. Предпазителят на диска прави спирането по-продължително, поради което отрязваният материал се плъзга по-добре и не може да бъде издърпан по протежение на въртящия се диск.
Предпазителят на диска помага и за предотвратяване на случайно докосване на диска на циркуляра по време на работа.

ⓘ Винаги използвайте носача за рязане **9** и държача за отпадъци **10**, когато режете.

ⓘ Максималната дължина на храната, която ще се реже е 20 см.

ⓘ Почиствайте продукта и кръглия нож **4** веднага след рязане на мазни храни (напр. месо, колбаси, сирене) (вижте „Почистване и грижа“).

- Поставете храната, която ще се реже, върху носача за рязане **9**.
- Притиснете храната с държача за отпадъци **10** леко срещу плочата за позициониране **12**.
- Направлявайте храната по време на процеса на рязане като леко избутвате носача на резени **9** срещу въртящия се кръгъл нож **4**.
- След рязане: Издърпайте носача на резени **9** назад. Повтаряйте процеса до отрязване на желания брой резени.

Почистване и поддръжка

⚠ **ОПАСНОСТ! Риск от токов удар!**
Преди почистване или поддръжка на продукта: Извадете щепсела **16** от контакта.

⚠ **ОПАСНОСТ! Риск от токов удар!**
Не потапяйте основното продукта във вода или други течности. Никога не дръжте продукта под течаща вода.

⚠ **ПРЕДПАЗЛИВОСТ! Риск от нараняване!**
Кръглият нож **4** е много остър. Никога не дръжте кръглия нож **4** за режещата повърхност, н вместо това за заключването на ножа **3**.

⚠ **ПРЕДПАЗЛИВОСТ! Риск от нараняване!**
Когато снемате и закрепвате предпазителя на ножа **6**, моля винаги дръжте ръкохватката на предпазителя на ножа **7** и избягвайте докосване на ръбовете на кръглия нож (вижте Фиг. F).

F

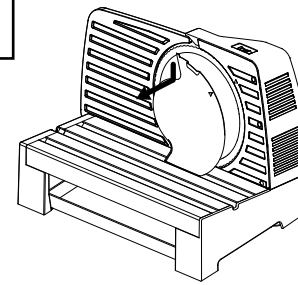

⚠ **ВНИМАНИЕ! Риск от нараняване!**
Кръглият нож **4** може да падне от продукта, ако не е правилно инсталиран. Заключете механизма на място правилно по време на сглобяване (заключването на ножа **3** трябва да бъде хоризонтално!).

Почистване (след всяка употреба)

ⓘ **ЗАБЕЛЕЖКА:** Не използвайте абразивни, агресивни почистващи препарати, за да почиствате продукта.

Почистване на кръглия нож

ЗАБЕЛЕЖКИ:

ⓘ Почиствайте кръглия нож **4** след всяка употреба с топла сапунена вода.

ⓘ Кръглият нож **4** не е подходящ за съдомиялни машини.

G

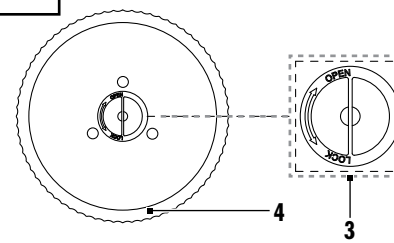

- Завъртете заключването на ножа **3** по часовниковата стрелка и подравнете заключването на ножа **3** вертикално. Снемете кръглия нож **4** (Фиг. G).
- След почистване: Оставете кръглия нож **4** да изсъхне.

Почистване на уреда и аксесоарите

- Избърсвайте аксесоарите с леко навлажнена кърпа.
- Използвайте малко мека сапунена вода, ако е необходимо.

- Избършете носача за рязане **9**, държача за отпадъци **10**, тавата за събиране **11** и предпазителя на ножа **6** с леко навлажнена кърпа.
- Като алтернатива, носачът за рязане **9**, държачът за отпадъци **10**, тавата за събиране **11** и предпазителят за диска **6** могат да се мият в съдомиялна машина.
- Оставяйте всички части да изсъхнат.

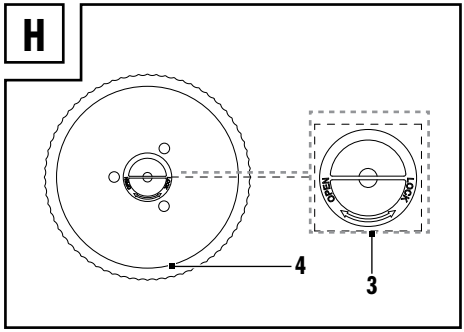

- След почистване: Повторно закрепване на кръглия нож **4**. Завъртете заключването на ножа **3** в посока обратно на часовниковата стрелка, за да закрепите отново кръглия нож **4** (Фиг. H). Закрепете отново предпазителя на диска **6** като държите ръкохватката на предпазителя на ножа **7** и го инсталирайте върху диска на циркуляра. Уверете се, че маркираните стрелки сочат една срещу друга и се чува щракване след инсталиране.
- Избършете плочата за позициониране **12** и масата **8** с леко навлажнена кърпа.
- След почистване: Оставяйте всички части да изсъхнат.

Съхранение

- Преди съхранение: Завъртете въртящото се копче **1** по часовниковата стрелка, за да настроите ширината на рязане на минимална позиция.
- Навийте захранващия кабел **16** около отделението за навиване на захранващия кабел **14** (Фиг. D). Закрепете захранващия щепсел към водача на захранващия кабел **15**.
- Дръжте продукта отстрани, когато го пренасяте. Не дръжте продукта за кухината. Не докосвайте въртящия се нож **4**, когато носите продукта.
- Съхранявайте продукта далеч от деца. Съществува риск от нараняване от острия кръгъл нож **4**.
- Съхранявайте продукта в оригиналната му опаковка, когато той не се използва.
- Съхранявайте продукта на сухо място.

Изхвърляне



За разделното събиране на отпадъците съблюдавайте маркировката на опаковъчните материали, те са маркирани със съкращения (а) и цифри (б) със следното значение: 1–7: пластмаси / 20–22: хартия и картон / 80–98: композитни материали.



Относно възможностите за отстраняване на излезлия от употреба продукт като отпадък се информирайте от Вашата общинска или градска управа.



Моля, изхвърлете продукта по подходящ начин, когато е достигнал края на експлоатационния си живот, а не заедно с битовите отпадъци. За събирателните пунктове и тяхното работно време можете да се информирате от местната управа.

Гаранция

Уважаеми клиенти, за този уред получавате 3 години гаранция от датата на покупката. В случай на несъответствие на продукта с договора за продажба Вие имате законно право да предявите рекламация пред продавача на продукта при условията и в сроковете, определени в глава трета, раздел II и III и глава четвърта от Закона за предоставяне на цифрово съдържание и цифрови услуги и за продажба на стоки (ЗПЦСЦУПС)*.

Вашите права, произтичащи от посочените разпоредби, не се ограничават от

нашата по-долу представена търговска гаранция, не са свързани с разходи за потребителите и независимо от нея продавачът на продукта отговаря за липсата на съответствие на потребителската стока с договора за продажба съгласно ЗПЦСЦУПС.

Гаранционни условия

Гаранционният срок е 3 години от датата на получаване на стоката. Пазете добре оригиналната касова бележка. Този документ е необходим като доказателство за покупката. Ако в рамките на три години от датата на закупуване на този продукт се появи дефект на материала или производствен дефект, продуктът ще бъде безплатно ремонтиран или заменен. Гаранцията предполага в рамките на тригодишния гаранционен срок да се представят дефектният уред, касовата бележка (касовият бон), както и всички други документи, установяващи наличието на дефект и писмено да се обясни в какво се състои дефектът и кога е възникнал. Ако дефектът е покрит от нашата гаранция, Вие ще получите обратно ремонтирания или нов продукт. В случай на замяна на дефектна стока първоначалните гаранционен срок и гаранционни условия се запазват. В случай на ремонт на дефектна стока, срокът на ремонта се прибавя към гаранционния срок. За евентуално наличните и установени повреди и дефекти още при покупката трябва да се съобщи веднага след разопаковането. Евентуалните ремонти след изтичане
на гаранционния срок са срещу заплащане.
Ремонтът или замяната на продукта не пораждат нова гаранция.

Обхват на гаранцията

Уредът е произведен грижливо според строгите изисквания за качество и добросъвестно изпитан преди доставка. Гаранцията важи за дефекти на материала или производствени дефекти. Гаранцията не обхваща консумативите, както и частите на продукта, които подлежат на нормално износване, поради което могат да бъдат разглеждани като бързо износващи се части (например филтри или приставки) или повредите на чупливи части (например прекъсвачи, батерии или такива произведени от стъкло). Гаранцията отпада, ако уредът е повреден поради неправилно използване или в резултат на неосъществяване на техническа поддръжка. За правилната употреба на продукта трябва точно да се спазват всички указания в упътването за експлоатация. Предназначение и действия, които не се препоръчват от упътването за експлоатация или за които то предупреждава, трябва задължително да се избягват. Продуктът е предназначен само за частна, а не за професионална употреба. При злоупотреба и неправилно третиране, употреба на сила и при интервенции, които не са извършени от клона на нашия оторизиран сервиз, гаранцията отпада.

Процедура при гаранционен случай

За да се гарантира бърза обработка на Вашия случай, следвайте следните указания:

- За всички запитвания подгответе касовата бележка и идентификационния номер (IAN 524245_2601) като доказателство за покупката.
- Вземете артикулния номер от фабричната табелка.
- При възникване на функционални или други дефекти първо се свържете по телефона или чрез имейл с долупосочения сервизен отдел. След това ще получите допълнителна информация за уреждането на Вашата рекламация.
- След съгласуване с нашия сервиз можете да изпратите дефектния продукт на посочения Ви адрес на сервиза безплатно за Вас, като приложите касовата бележка (касовия бон) и посочите писмено в какво се състои дефектът и кога е възникнал. За да се избегнат проблеми с приемането и допълнителни разходи, задължително използвайте само адреса, който Ви е посочен. Осигурете изпращането да не е като експресен товар или като друг специален товар. Изпратете уреда заедно с всички принадлежности, доставени при покупката, и осигурете достатъчно сигурна транспортна опаковка.

Ремонтен сервиз / извънгаранционно обслужване

Ремонти извън гаранцията можете да възложите на клона на нашия сервиз срещу заплащане. Той с удоволствие ще Ви направи предварителна калкулация. Можем да обработваме само уреди, които са достатъчно опаковани и изпратени с платени транспортни разходи.

Внимание: Изпратете Вашия уред на клона на нашия сервиз почистен и с указание за дефекта.
Уредите, предмет на извънгаранционо обслужване, изпратени с неплатени транспортни разходи – с наложен платеж, като експресен или друг специален товар – не се приемат.
Ние ще извършим безплатно изхвърлянето на изпратените от Вас дефектни уреди.

Сервизно обслужване

България

Тел.: 008001114920
Е-мейл: owim@lidl.bg

Вносител

Моля, обърнете внимание, че следващият адрес не е адрес на сервиза.
Първо се свържете с горепосочения сервизен център.

ОВИМ ГмбХ & Ко.КГ
Щифтсбергщрасе 1
74167 Некарсулм
Германия

* Като физическо лице – потребител, независимо от настоящата търговска гаранция, Вие се ползвате от правата на законовата гаранция, предоставена от Закона за предоставяне на цифрово съдържание и цифрови услуги и за продажбата
на стоки /ЗПЦСЦУПС/. По-специално Вие имате право при несъответствие на стоката да бъде извършен ремонт или замяна по Ваш избор, освен ако това е невъзможно или е свързано с непропорционално големи разходи за продавача. Вие имате право на пропорционално намаляване на цената или на разваляне на договора при наличие на условията на чл. 33, ал. 3 от ЗПЦСЦУПС. Условията и сроковете на законовата гаранция са регламентирани в глава трета, раздел II и III и в глава четвърта на ЗПЦСЦУПС

Процедиране в случай на рекламация

За да се гарантира бързо обработване на Вашата заявка, следвайте указанията по-долу:

Моля, при всички запитвания дръжте на разположение касовия бон и номера на артикула (IAN 524245_2601) като доказателство за покупката.

Номерът на артикула е посочен върху типовата табелка, гравюра, титулната страница на Вашето ръководство (долу вляво) или върху стикера от задната или долната страна на уреда.

При възникнали функционални дефекти или други повреди, първо се свържете по телефона или по електронната поща с посочения по-долу сервиз.

Продуктът, който е регистриран като дефектен, можете да изпратите след това без пощенски разходи на посочения Ви сервиз, като приложите документ за закупуването (касов бон) и описание, в какво се състои повредата и кога е възникнала.

Сервиз

BG **Сервиз България**
Телефон: 008001114920
E-мейл: owim@lidl.bg

Маркировка за съответствие - сърбия

CE

Λίστα χρησιμοποιούμενων εικονογραμμάτων ..... Σελίδα 119

Εισαγωγή ..... Σελίδα 120

Προβλεπόμενη χρήση ..... Σελίδα 120

Σύνολο παράδοσης ..... Σελίδα 120

Λίστα εξαρτημάτων ..... Σελίδα 120

Τεχνικά χαρακτηριστικά ..... Σελίδα 120

Γενικές οδηγίες ασφάλειας ..... Σελίδα 121

Πρώτη χρήση ..... Σελίδα 123

Κατάσταση λειτουργίας απενεργοποίησης ..... Σελίδα 124

Λειτουργία ..... Σελίδα 124

Ρύθμιση του πλάτους κοπής ..... Σελίδα 124

Ενεργοποίηση/Απενεργοποίηση ..... Σελίδα 124

Κοπή ..... Σελίδα 125

Καθαρισμός και συντήρηση ..... Σελίδα 125

Καθαρισμός (μετά από κάθε χρήση) ..... Σελίδα 125

Αποθήκευση ..... Σελίδα 126

Απόσυρση ..... Σελίδα 126

Εγγύηση ..... Σελίδα 126

Διεκπεραίωση της εγγύησης ..... Σελίδα 127

Σέρβις ..... Σελίδα 127

Λίστα χρησιμοποιούμενων εικονογραμμάτων

Οι ακόλουθες προειδοποιήσεις χρησιμοποιούνται στο παρόν εγχειρίδιο χρήσης και επάνω στη συσκευασία:

	Διαβάζετε τις οδηγίες πριν τη χρήση.		Κίνδυνος – Υπάρχει κίνδυνος ηλεκτροπληξίας!
	**ΚΙΝΔΥΝΟΣ!** Το σύμβολο αυτό σε συνδυασμό με την ενδεικτική λέξη «Κίνδυνος» επισημαίνει έναν υψηλό κίνδυνο ο οποίος εάν δεν εμποδιστεί μπορεί να επιφέρει θάνατο ή σοβαρό τραυματισμό.		Ασφαλές για τρόφιμα Αυτό το προϊόν δεν επηρεάζει αρνητικά τη γεύση ή οσμή.
	**ΠΡΟΕΙΔΟΠΟΙΗΣΗ!** Το σύμβολο αυτό σε συνδυασμό με την προειδοποιητική λέξη «Προειδοποίηση» υποδηλώνει έναν κίνδυνο μεσαίου βαθμού ο οποίος εάν δεν εμποδιστεί μπορεί να προκληθεί θάνατος ή σοβαρός τραυματισμός.		Χρησιμοποιείτε το προϊόν μόνο σε εσωτερικούς χώρους χωρίς υγρασία.
			Εναλλασσόμενο ρεύμα/τάση
	**ΠΡΟΣΟΧΗ!** Αυτό το σύμβολο σε συνδυασμό με την προειδοποιητική λέξη «Προφύλαξη» επισημαίνει έναν χαμηλό κίνδυνο, ο οποίος, εάν δεν αποτραπεί, μπορεί να οδηγήσει σε ελαφρύ ή ήπιο τραυματισμό.		Σύμβολο για ένα προϊόν κατηγορίας προστασίας II
	**ΣΗΜΕΙΩΣΗ:** Αυτό το σύμβολο σε συνδυασμό με τη «Σημείωση» παρέχει επιπρόσθετες χρήσιμες πληροφορίες.		Η σήμανση CE υποδηλώνει τη συμμόρφωση με τις σχετικές Οδηγίες της ΕΕ που ισχύουν για αυτό το προϊόν.
Hz	Hertz (συχνότητα τροφοδοσίας)		Πληροφορίες ασφάλειας Οδηγίες χρήσης
	Η συρόμενη διάταξη κοπής σε φέτες **9**, η βάση απορριμμάτων **10**, ο δίσκος συλλογής **11** και το προστατευτικό λεπίδας **6** ενδείκνυνται για πλύσιμο στο πλυντήριο πιάτων.	**W**	Watt

ΚΟΠΤΙΚΉ ΜΗΧΑΝΉ ΑΛΛΑΝΤΙΚΏΝ-ΤΥΡΙΏΝ

Εισαγωγή

Σας συγχαίρουμε για την αγορά του νέου σας προϊόντος. Επιλέξατε ένα προϊόν υψηλών προδιαγραφών. Οι οδηγίες χρήσης είναι μέρος αυτού του προϊόντος. Περιέχουν σημαντικές πληροφορίες σχετικά με την ασφάλεια, το χειρισμό και την απόρριψη. Πριν τη χρήση του προϊόντος εξοικειωθείτε με όλες τις οδηγίες χρήσης και ασφαλείας. Χρησιμοποιείτε το προϊόν μόνο με τον τρόπο που περιγράφεται και για τον τομέα εφαρμογής που αναφέρεται. Σε περίπτωση μεταβίβασης του προϊόντος σε τρίτους παραδώστε μαζί και όλα τα έγγραφα.

Προβλεπόμενη χρήση

Το προϊόν χρησιμοποιείται για την κοπή κατάλληλων τροφίμων, για παράδειγμα ψωμιού, τυριού ή λουκάνικων. Οποιαδήποτε χρήση του προϊόντος που δεν προσδιορίζεται παραπάνω απαγορεύεται και μπορεί να οδηγήσει σε τραυματισμούς ή/και ζημιές.

Το προϊόν έχει σχεδιαστεί για οικιακή χρήση. Το προϊόν δεν είναι κατάλληλο για εμπορική χρήση.

Ο κατασκευαστής δεν φέρει ουδεμία ευθύνη για ζημιές που προκαλούνται από ακατάλληλη χρήση.

Σύνολο παράδοσης

Μετά την αφαίρεση της συσκευασίας του προϊόντος, ελέγξτε εάν ο παραδοτέος εξοπλισμός είναι πλήρης και εάν όλα τα εξαρτήματα είναι σε καλή κατάσταση. Αφαιρέστε όλα τα υλικά συσκευασίας πριν τη χρήση.

1 Κοπτική μηχανή αλλαντικών-τυριών
1 Εγχειρίδιο χρήστη
1 Δίσκος συλλογής
1 Διάταξη κοπής
1 Βάση απορριμμάτων
1 Φύλλο προσθήκης για συναρμολόγηση και αποσυναρμολόγηση

Λίστα εξαρτημάτων

(Εικ. A)

1 Περιστρεφόμενο κομβίο
2 Ζυγαριά (Ρύθμιση πάχους κοπής)
3 Κλείδωμα λάμας
4 Κυκλική λάμα
5 Κουμπί διακόπτη ενεργοποίησης/ απενεργοποίησης
6 Προστατευτικό λάμας
7 Λαβή προστατευτικού λάμας
8 Τραπέζι
9 Διάταξη κοπής
10 Βάση απορριμμάτων
11 Δίσκος συλλογής
12 Πλάκα τοποθέτησης
13 Ποδαράκι με βεντούζα
14 Μηχανισμός τυλίγματος καλωδίου ρεύματος
15 Οδηγός καλωδίου ρεύματος
16 Καλώδιο ρεύματος με βύσμα

Τεχνικά χαρακτηριστικά

τάση εισόδου:	220–240 V~, 50–60 Hz
Κατηγορία προστασίας:	II/⧈
Είσοδος ισχύος:	100 W
Κατανάλωση ρεύματος στη λειτουργία απενεργοποίησης:	< 0,3 W
Διαστάσεις:	360 x 234 x 245 χιλ.
Βάρος:	3 κιλά
Μήκος καλωδίου ρεύματος:	130 εκ.
Μεμονωμένη ρύθμιση πλάτους κοπής:	μέχρι 23 χιλ.
Χρόνος συνεχούς λειτουργίας:	5 λεπ.

ⓘ **ΣΗΜΕΙΩΣΗ:** Ο χρόνος συνεχούς λειτουργίας αυτού του προϊόντος είναι 5 λεπτά. Ο χρόνος συνεχούς λειτουργίας υποδεικνύει πόσο χρόνο μπορείτε να χρησιμοποιήσετε το προϊόν προτού υπερθερμανθεί και προκληθεί ζημιά στον κινητήρα. Μετά τον χρόνο συνεχούς λειτουργίας, το προϊόν πρέπει να παραμείνει απενεργοποιημένο μέχρι να κρυώσει τελείως ο κινητήρας.

Γενικές οδηγίες ασφάλειας

ΠΡΙΝ ΤΗ ΧΡΗΣΗ ΤΟΥ ΠΡΟΪΟΝΤΟΣ ΕΞΟΙΚΕΙΩΘΕΙΤΕ ΜΕ ΟΛΕΣ ΤΙΣ ΠΛΗΡΟΦΟΡΙΕΣ ΑΣΦΑΛΕΙΑΣ ΚΑΙ ΜΕ ΤΙΣ ΟΔΗΓΙΕΣ ΧΡΗΣΗΣ! ΟΤΑΝ ΜΕΤΑΒΙΒΑΖΕΤΕ ΑΥΤΟ ΤΟ ΠΡΟΪΟΝ ΣΕ ΑΛΛΟΥΣ, ΣΥΜΠΕΡΙΛΑΜΒΑΝΕΤΕ ΚΑΙ ΟΛΑ ΤΑ ΕΓΓΡΑΦΑ!

Στην περίπτωση ζημιάς από μη συμμόρφωση με το παρόν εγχειρίδιο χρήστη, ακυρώνεται η αξίωση εγγύησης! Για επακόλουθες ζημιές δεν γίνεται δεκτή ουδεμία ευθύνη! Στην περίπτωση ζημιάς στο υλικό ή ατομικού τραυματισμού που προκαλείται από λάθος μεταχείριση ή μη συμμόρφωση με τις οδηγίες ασφάλειας, δεν γίνεται δεκτή ουδεμία ευθύνη!

Παιδιά και άτομα με αναπηρίες

⚠ ΠΡΟΕΙΔΟΠΟΙΗΣΗ! ΚΙΝΔΥΝΟΣ ΘΑΝΑΤΟΥ Ή ΑΤΥΧΗΜΑΤΟΣ ΣΕ ΝΗΠΙΑ ΚΑΙ ΠΑΙΔΙΑ!

Ποτέ μην αφήνετε τα παιδιά ανεπιτήρητα με τα υλικά συσκευασίας. Τα υλικά συσκευασίας αποτελούν κίνδυνο ασφυξίας.

Τα παιδιά συχνά υποτιμούν τους κινδύνους. Τα παιδιά πρέπει πάντα να παραμένουν μακριά από τα υλικά συσκευασίας.

- Το προϊόν αυτό δεν πρέπει να χρησιμοποιείται από παιδιά.
- Κρατάτε το προϊόν και το καλώδιο ρεύματός του μακριά από παιδιά.
- Αυτό το προϊόν μπορεί να χρησιμοποιηθεί από άτομα με μειωμένες σωματικές, αισθητηριακές ή διανοητικές ικανότητες ή με έλλειψη εμπειρίας ή/και γνώσης εάν τους παρέχεται επιτήρηση ή οδηγίες αναφορικά με τη χρήση του προϊόντος με ασφαλή τρόπο και κατανοούν τους κινδύνους που εμπεριέχονται.
- Τα παιδιά δεν πρέπει ποτέ να παίζουν με αυτό το προϊόν.

Ηλεκτρική ασφάλεια

- Να κρατάτε πάντα το καλώδιο ρεύματος από το βύσμα ρεύματος, μην το τραβάτε από το ίδιο το καλώδιο ρεύματος.
- Μην τοποθετείτε έπιπλα ή άλλα βαριά αντικείμενα στο καλώδιο ρεύματος και φροντίστε να μην το λυγίζετε, ειδικά στο βύσμα ρεύματος.
- Για να αποφύγετε την καταστροφή του προϊόντος, μην τοποθετείτε το καλώδιο ρεύματος σε ζεστά ή αιχμηρά σημεία ή άκρες.
- Μη χρησιμοποιείτε βύσματα προσαρμογέα ή καλώδια επέκτασης που δεν πληρούν τα ισχύοντα πρότυπα ασφαλείας και μη χειρίζεστε το καλώδιο ρεύματος!
- Εάν το καλώδιο ρεύματος είναι κατεστραμμένο, πρέπει να αντικατασταθεί από τον κατασκευαστή, τον αντιπρόσωπο σέρβις ή από εξίσου εξειδικευμένο άτομο, για την αποφυγή κινδύνων.
- Μην κάνετε ποτέ κόμπο στο καλώδιο ρεύματος και μην το δένετε με άλλα καλώδια.

- Το καλώδιο ρεύματος πρέπει να τοποθετηθεί έτσι ώστε να μην μπορεί κανείς να το πατήσει ή να παρεμποδιστεί από αυτό. Υπάρχει κίνδυνος τραυματισμού.
- Απαιτούνται επισκευές εάν το προϊόν είναι κατεστραμμένο, έχουν εισέλθει υγρά ή αντικείμενα στο περίβλημα, έχει εκτεθεί σε βροχή ή υγρασία ή εάν δεν λειτουργεί σωστά ή έχει πέσει.
- Σε περίπτωση καπνού, ασυνήθιστων θορύβων ή οσμών, αφαιρέστε αμέσως το καλώδιο ρεύματος του προϊόντος από την πρίζα. Σε αυτές τις περιπτώσεις, διακόψτε τη χρήση του προϊόντος και ζητήστε την επιθεώρησή του από ειδικό.
- Επιτρέψτε μόνο στον κατασκευαστή, τον αντιπρόσωπο σέρβις ή ένα άτομο με παρόμοια εξειδίκευση να πραγματοποιήσει οποιεσδήποτε επισκευές.
- Ποτέ μην ανοίγετε το περίβλημα του προϊόντος.
- Σε περίπτωση διακοπής ρεύματος, το προϊόν θα παραμείνει ενεργοποιημένο και θα συνεχίσει να λειτουργεί μετά τη διακοπή. Αποσυνδέετε πάντα το προϊόν από την πρίζα σε περίπτωση διακοπής ρεύματος.
- Σταματήστε να χρησιμοποιείτε το προϊόν εάν η συσκευή ή τα αξεσουάρ (διάταξη κοπής και βάση απορριμμάτων) έχουν υποστεί ζημιά.

⚠ **ΠΡΟΕΙΔΟΠΟΙΗΣΗ!** Εξασφαλίζετε ότι:

- καμία άμεση πηγή θερμότητας (π.χ. θερμαντήρες) δεν επηρεάζει το προϊόν,
- κανένα άμεσο ηλιακό φως ή ισχυρό τεχνητό φως δεν χτυπά το προϊόν,
- αποφεύγεται η επαφή με νερό ψεκασμού ή νερό που στάζει και επιθετικά υγρά,
- το προϊόν δεν λειτουργεί κοντά σε νερό, το πιο σημαντικό δεν πρέπει να είναι βυθισμένο σε υγρό. Μην τοποθετείτε αντικείμενα γεμάτα με υγρά, π.χ. βάζα ή ποτά πάνω ή δίπλα στο προϊόν,
- δεν υπάρχουν πηγές ανοιχτής φωτιάς (π.χ. αναμμένα κεριά) πάνω ή δίπλα στο προϊόν,
- δεν έχουν εισέλθει ξένα αντικείμενα στο προϊόν,
- το προϊόν δεν εκτίθεται σε υπερβολικές κρούσεις ή κραδασμούς.
- το προϊόν δεν εκτίθεται σε ακραίες διακυμάνσεις θερμοκρασίας, γιατί διαφορετικά μπορεί να συσσωρευτεί συμπύκνωση και να οδηγήσει σε ηλεκτρικό βραχυκύκλωμα. Εάν το προϊόν εκτίθεται σε ακραίες διακυμάνσεις θερμοκρασίας, περιμένετε (περίπου 2 ώρες) πριν το θέσετε σε λειτουργία, μέχρι να φτάσει σε θερμοκρασία δωματίου.

Λειτουργία

⚠ ΠΡΟΣΟΧΗ! Κίνδυνος τραυματισμού!

- Χρησιμοποιείτε μόνο τα αξεσουάρ που περιλαμβάνονται για τη λειτουργία του προϊόντος.
- Κρατήστε τα μακριά μαλλιά, γραβάτες και φαρδιά ρούχα μακριά από την περιοχή γύρω από την περιστρεφόμενη λάμα, όπου μπορεί να πιαστούν.
- Ποτέ μην πλησιάζετε την περιστρεφόμενη λάμα με τα χέρια σας.
- Απενεργοποιήστε το προϊόν και αποσυνδέστε το από την τροφοδοσία πριν αφαιρέσετε τη λάμα **4** ή πλησιάσετε την κινούμενη λάμα **4**.

- Αποσυνδέετε πάντα το προϊόν από την πρίζα όταν το αφήνετε χωρίς επίβλεψη, πριν από τη συναρμολόγηση, πριν από την αποσυναρμολόγηση και πριν από τον καθαρισμό.

- Το προϊόν είναι κατάλληλο μόνο για κοπή στερεών τροφίμων όπως ψωμί, λουκάνικα ή τυρί με δυνατότητα κοπής. Η κοπή άλλων ουσιών (π.χ. ξύλο) ή πολύ σκληρών τροφίμων (π.χ. κόκαλα, σκληρό τυρί, κατεψυγμένα τρόφιμα) δεν επιτρέπεται.
- Η λάμα είναι πολύ κοφτερή. Ποτέ μη βάζετε τα χέρια σας κοντά στη λάμα. Μετά την απενεργοποίηση του προϊόντος, ο μηχανισμός θα συνεχίσει να κινείται για μικρό χρονικό διάστημα. Περιμένετε να σταματήσει η λάμα! Μετά την κοπή, ρυθμίστε το πλάτος κοπής στη θέση **O**.
- Η κακή χρήση του προϊόντος μπορεί να οδηγήσει σε τραυματισμούς όπως τραύμα κοπής στο δάχτυλο ή άλλους σοβαρούς τραυματισμούς.

⚠ ΠΡΟΣΟΧΗ! Κίνδυνος τραυματισμού!
Μην οδηγείτε ποτέ μικρά κομμάτια φαγητού προς την κυκλική λάμα **4** με γυμνά χέρια! Χρησιμοποιείτε πάντα τη βάση απορριμμάτων **10** που παρέχεται. Αλλιώς μπορεί να προκύψουν τραυματισμοί.

- Αυτό το προϊόν πρέπει να χρησιμοποιείται με τη διάταξη κοπής **9** και τη βάση απορριμμάτων **10** στη θέση τους, εκτός εάν το μέγεθος και το σχήμα του φαγητού που κόβεται δεν επιτρέπει τη χρήση τους.
- Μη χρησιμοποιείτε ποτέ το προϊόν χωρίς την κυκλική λάμα.
- Διατηρείτε πάντα το προστατευτικό λάμας **6** στη θέση του πριν χρησιμοποιήσετε το προϊόν.
- Μην προσπαθήσετε ποτέ να κόψετε τα ακόλουθα αντικείμενα:
  - Συσκευασμένα ή κατεψυγμένα τρόφιμα
  - Παγάκια
  - Τρόφιμα με κόκαλα
  - Ξηροί καρποί με κέλυφος

  Μπορεί έτσι να προκύψει ζημιά στο προϊόν.
- Να βγάζετε πάντα το βύσμα ρεύματος από την πρίζα μετά τη χρήση ή όταν το προϊόν είναι αφύλακτο.
- Τοποθετήστε το προϊόν σε μια σταθερή, επίπεδη επιφάνεια και μην τοποθετείτε αντικείμενα πάνω στο προϊόν.
- Το προϊόν δεν έχει σχεδιαστεί για χρήση σε πολύ ζεστά, υγρά ή σκονισμένα δωμάτια. Ανατρέξτε στη θερμοκρασία λειτουργίας και την υγρασία λειτουργίας.

Καθαρισμός

- Βγάζετε πάντα το βύσμα ρεύματος από την πρίζα πριν καθαρίσετε το προϊόν.
- Ποτέ μη βυθίζετε το προϊόν σε νερό και μην το κρατάτε κάτω από τρεχούμενο νερό για να το καθαρίσετε.
- Αποσυνδέετε πάντα το προϊόν από την πρίζα πριν αφαιρέσετε τη λάμα.
- Καθαρίστε το προϊόν και τα αξεσουάρ του μετά τη χρήση (δείτε «Καθαρισμός και φροντίδα»).

Πρώτη χρήση

ΣΗΜΕΙΩΣΗ: Για κοπή με τον τρίφτη τυριού, η συσκευή πρέπει να χρησιμοποιείται το πολύ επί 5 λεπτά κάθε φορά.

⚠ **ΚΙΝΔΥΝΟΣ ΘΑΝΑΤΟΥ ΑΠΌ ΗΛΕΚΤΡΟΠΛΗΞΙΑ!** Μη χρησιμοποιείτε το προϊόν δίπλα σε νεροχύτη γεμάτο νερό!

- Βγάλτε τη συσκευασία.
- Καθαρίζετε το προϊόν και τα αξεσουάρ του (δείτε «Καθαρισμός και φροντίδα»).

- Τοποθετήστε το προϊόν σε μία επίπεδη, καθαρή επιφάνεια. Το προϊόν διαθέτει ποδαράκι με βεντούζες **13** για τη στερέωση της βάσης.
- Ξετυλίξτε το καλώδιο ρεύματος **16**. Οδηγήστε το καλώδιο ρεύματος **16** μέσα από τον οδηγό του καλωδίου ρεύματος.
- Τοποθετήστε τη διάταξη κοπής **9** στο τραπέζι **8**. Πιέστε την επιφάνεια της διάταξης για να εξασφαλίσετε ότι οι νευρώσεις στη βάση είναι ασφαλισμένες στις αυλακώσεις οδήγησης του τραπεζιού (βλ. Εικ. E).

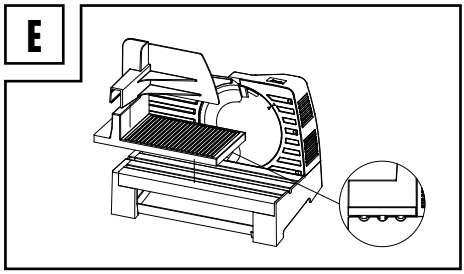

- Τοποθετήστε τη βάση απορριμμάτων **10** στην πλάκα κοπής. Το ορθογώνιο με τις ακίδες είναι στραμμένο προς την κυκλική λάμα **4**.
- Βγάλτε τον δίσκο συλλογής **11** από τη βάση για να συλλέξετε τις φέτες φαγητού. (βλ. Εικ. C).
- Ελέγξτε εάν το προστατευτικό λάμας **6** είναι στη θέση του. Εάν όχι, συναρμολογήστε το προστατευτικό λάμας όπως παρακάτω:
  - Κρατήστε τη λαβή του προστατευτικού λάμας **7** και στερεώστε τη στη λάμα **4**. Βεβαιωθείτε ότι το σημάδι βέλους στο προστατευτικό λάμας είναι στραμμένο προς το σημάδι βέλους στο περίβλημα.
  - Πιέστε το κέντρο του προστατευτικού λάμας μέχρι να ακουστεί ένα «κλικ».

Κατάσταση λειτουργίας απενεργοποίησης

- Το προϊόν εισέρχεται σε λειτουργία απενεργοποίησης μόλις συνδεθεί χωρίς καμία ενέργεια.
- Όταν τελειώσετε με τη χρήση του προϊόντος και γυρίσετε το κουμπί διακόπτη ενεργοποίησης/απενεργοποίησης **5** στη θέση «**O**», το προϊόν επιστρέφει σε λειτουργία απενεργοποίησης.

Λειτουργία

⚠ ΠΡΟΣΟΧΗ! Κίνδυνος τραυματισμού!

Η κυκλική λάμα **4** είναι πολύ κοφτερή. Μη βάζετε ποτέ τα χέρια σας κοντά στην κυκλική λάμα **4**. Μετά την απενεργοποίηση του προϊόντος, η κυκλική λάμα **4** συνεχίζει να κινείται για μικρό χρονικό διάστημα.

- Όταν μεταφέρετε τον κόφτη φαγητού, μην τον κρατάτε ποτέ στη μέση για να μην αγγίξετε τη λάμα. Πάντα να κρατάτε και τις δύο πλευρές για να μην τραυματιστείτε.

Ρύθμιση του πλάτους κοπής

ⓘ **ΣΗΜΕΙΩΣΗ:** Το μέγιστο πλάτος κοπής που μπορεί να επιλεγεί στη ζυγαριά **2** είναι περ. 23 χιλ.

- Αύξηση ή μείωση του πλάτους κοπής – Περιστρέψτε το περιστρεφόμενο κομβίο **1**:

Κατεύθυνση περιστροφής	Αποτέλεσμα
Αριστερόστροφα	Αύξηση του πλάτους κοπής
Δεξιόστροφα	Μείωση του πλάτους κοπής

- Ελέγξτε το πλάτος κοπής στη ζυγαριά **2**.
- Μετά την κοπή: Ρυθμίστε το πλάτος κοπής στη θέση **O** .

Ενεργοποίηση/Απενεργοποίηση

- Συνδέστε το βύσμα ρεύματος **16** σε μια πρίζα.

Για στιγμιαία λειτουργία:

- Γυρίστε το κουμπί διακόπτη ενεργοποίησης/απενεργοποίησης **5** στη θέση «**I**» και κρατήστε το κατά τη διαδικασία κοπής.
- Ελευθερώστε το κουμπί του διακόπτη ενεργοποίησης/απενεργοποίησης **5** και θα επιστρέψει αυτόματα στη θέση «**O**». Η λάμα σταματά να περιστρέφεται.

Για συνεχή λειτουργία:

- Γυρίστε το κουμπί του διακόπτη ενεργοποίησης/απενεργοποίησης **5** στη θέση «**II**». Η λάμα συνεχίζει να περιστρέφεται χωρίς να πατάτε παρατεταμένα το κουμπί διακόπτη.
- Γυρίστε το κουμπί του διακόπτη ενεργοποίησης/απενεργοποίησης **5** στη θέση «**O**». Η λάμα σταματά να περιστρέφεται.

Κοπή

ΣΗΜΕΙΩΣΕΙΣ:

ⓘ Το προστατευτικό λάμας **6** πρέπει να έχει εγκατασταθεί σωστά στην κυκλική λάμα **4** πριν τεθεί το προϊόν σε λειτουργία. Το προστατευτικό λάμας επιμηκύνει τη διάρκεια σταματήματος έτσι ώστε το υλικό κοπής να ολισθαίνει καλύτερα και να μην είναι δυνατόν να τραβηχτεί κατά μήκος της περιστρεφόμενης λάμας.
Το προστατευτικό λάμας βοηθάει επίσης στην πρόληψη τυχαίας επαφής με την στρογγυλή λάμα κατά τη διάρκεια της λειτουργίας.

ⓘ Χρησιμοποιείτε πάντα τη διάταξη κοπής **9** και τη βάση απορριμμάτων **10** κατά την κοπή.

ⓘ Το μέγιστο μήκος του τροφίμου που μπορεί να κοπεί είναι 20 εκ.

ⓘ Καθαρίστε το προϊόν και την κυκλική λάμα **4** αμέσως μετά την κοπή των λιπαρών τροφών (π.χ. κρέας, λουκάνικα, τυρί) (βλ. «Καθαρισμός και φροντίδα»).

- Τοποθετήστε το φαγητό που θα κόψετε στη διάταξη κοπής **9**.
- Πιέστε ελαφρά το φαγητό με τη βάση απορριμμάτων **10** πάνω στην πλάκα τοποθέτησης **12**.
- Οδηγήστε το φαγητό στη διαδικασία κοπής πιέζοντας ελαφρά τη διάταξη κοπής **9** πάνω στην περιστρεφόμενη κυκλική λάμα **4**.
- Μετά την κοπή: Τραβήξτε τη διάταξη κοπής **9** προς τα πίσω. Επαναλάβετε τη διαδικασία μέχρι να κοπεί ο επιθυμητός αριθμός φετών.

Καθαρισμός και συντήρηση

⚠ **ΚΙΝΔΥΝΟΣ! Κίνδυνος ηλεκτροπληξίας!**
Πριν από τον καθαρισμό ή τη συντήρηση του προϊόντος: Αποσυνδέστε το βύσμα ρεύματος **16** από την πρίζα.

⚠ **ΚΙΝΔΥΝΟΣ! Κίνδυνος ηλεκτροπληξίας!**
Μη βυθίζετε το προϊόν σε νερό ή άλλα υγρά. Ποτέ μην κρατάτε το προϊόν κάτω από τρεχούμενο νερό.

⚠ **ΠΡΟΣΟΧΗ! Κίνδυνος τραυματισμού!**
Η κυκλική λάμα **4** είναι πολύ κοφτερή. Ποτέ μην κρατάτε την κυκλική λάμα **4** από την επιφάνεια κοπής, αλλά από το κλείδωμα λάμας **3**.

⚠ **ΠΡΟΣΟΧΗ! Κίνδυνος τραυματισμού!**
Κατά την αφαίρεση και την τοποθέτηση του προστατευτικού λάμας **6**, κρατάτε πάντα τη λαβή του προστατευτικού λάμας **7** και αποφεύγετε να αγγίζετε τις άκρες της κυκλικής λάμας (βλ. Εικ. F).

F

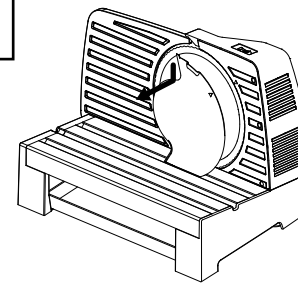

⚠ **ΠΡΟΣΟΧΗ! Κίνδυνος τραυματισμού!**
Η κυκλική λάμα **4** μπορεί να πέσει έξω από το προϊόν εάν δεν έχει τοποθετηθεί σωστά. Ασφαλίστε σωστά τον μηχανισμό στη θέση του κατά τη συναρμολόγηση (το κλείδωμα λάμας **3** πρέπει να είναι οριζόντιο!).

Καθαρισμός (μετά από κάθε χρήση)

ⓘ **ΣΗΜΕΙΩΣΗ:** Μη χρησιμοποιείτε λειαντικά, επιθετικά καθαριστικά για να καθαρίσετε το προϊόν.

Καθαρισμός της κυκλικής λάμας

ΣΗΜΕΙΩΣΕΙΣ:

ⓘ Καθαρίζετε την κυκλική λάμα **4** μετά από κάθε χρήση με ζεστό σαπουνόνερο.

ⓘ Η κυκλική λάμα **4** δεν είναι κατάλληλη για πλυντήριο πιάτων.

G

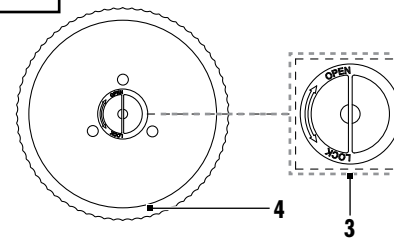

- Περιστρέψτε το κλείδωμα λάμας **3** δεξιόστροφα και ευθυγραμμίστε το κλείδωμα λεπίδας **3** κατακόρυφα. Αφαιρέστε την κυκλική λάμα **4** (Εικ. G).

- Μετά τον καθαρισμό: Αφήστε την κυκλική λάμα **4** να στεγνώσει.

Καθαρισμός της μονάδας και των αξεσουάρ

- Σκουπίστε τα εξαρτήματα με ένα ελαφρώς υγρό πανί.
- Χρησιμοποιήστε λίγο ήπιο σαπουνόνερο εάν χρειάζεται.
- Σκουπίστε τη διάταξη κοπής **9**, τη βάση απορριμμάτων **10**, τον δίσκο συλλογής **11** και το προστατευτικό λάμας **6** με ένα ελαφρώς υγρό πανί.
- Εναλλακτικά η συρόμενη διάταξη κοπής σε φέτες **9**, η βάση απορριμμάτων **10**, ο δίσκος συλλογής **11** και το προστατευτικό λεπίδας **6** ενδείκνυνται για πλύσιμο σε πλυντήριο πιάτων.
- Αφήστε όλα τα εξαρτήματα να στεγνώσουν.

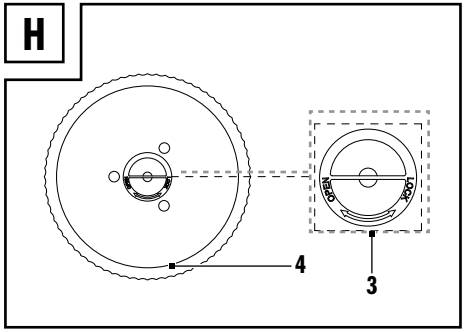

- Μετά τον καθαρισμό: Επανατοποθετήστε την κυκλική λάμα **4**. Περιστρέψτε το κλείδωμα λεπίδας **3** αριστερόστροφα για να επανατοποθετήσετε την κυκλική λάμα **4** (Εικ. H). Επαναπροσαρτήστε το προστατευτικό λάμας **6** κρατώντας τη λαβή προστατευτικού λάμας **7** και τοποθετήστε το επάνω στην στρογγυλή λάμα. Εξασφαλίστε ότι τα σημάδια με βέλη δείχνουν το ένα προς το άλλο και ότι ηχεί κλικ μετά την εγκατάσταση.
- Σκουπίστε την πλάκα τοποθέτησης **12** και το τραπέζι **8** με ένα ελαφρώς υγρό πανί.
- Μετά τον καθαρισμό: Αφήστε όλα τα εξαρτήματα να στεγνώσουν.

Αποθήκευση

- Πριν την αποθήκευση: Περιστρέψτε το περιστρεφόμενο κομβίο **1** δεξιόστροφα για να ρυθμίσετε το πλάτος κοπής στην ελάχιστη θέση.
- Τυλίξτε το καλώδιο ρεύματος **16** γύρω από τον μηχανισμό τυλίγματος του καλωδίου ρεύματος **14** (Εικ. D). Συνδέστε το βύσμα ρεύματος στον οδηγό του καλωδίου ρεύματος **15**.
- Κρατήστε το προϊόν από τις πλευρές όταν μεταφέρετε το προϊόν. Μην κρατάτε το προϊόν στην κοιλότητα. Μην αγγίζετε την κυκλική λάμα **4** όταν μεταφέρετε το προϊόν.
- Φυλάσσετε το προϊόν μακριά από παιδιά. Υπάρχει κίνδυνος τραυματισμού από την αιχμηρή κυκλική λάμα **4**.
- Αποθηκεύετε το προϊόν στην αρχική συσκευασία του όταν δεν χρησιμοποιείται.
- Αποθηκεύετε το προϊόν σε στεγνή τοποθεσία.

Απόσυρση



Προσέξετε τον χαρακτηρισμό των υλικών συσκευασίας για τον διαχωρισμό απορριμμάτων, αυτά είναι χαρακτηρισμένα από συντόμευσεις (a) και αριθμούς (b) με την ακόλουθη σημασία: 1-7: πλαστικά / 20-22: χαρτί και χαρτόνι / 80-98: σύνθετο υλικό.



Για πληροφορίες σχετικά με τις δυνατότητες απόρριψης του προϊόντος που δεν χρησιμοποιείται πλέον, απευθυνθείτε στις αρμόδιες υπηρεσίες της κοινότητας ή του δήμου σας.



Απορρίψτε το προϊόν σωστά στο τέλος της διάρκειας ζωής του και όχι στα οικιακά απορρίμματα. Πληροφορίες σχετικά με τα σημεία συλλογής και τις ώρες λειτουργίας τους θα βρείτε από τις τοπικές αρχές.

Εγγύηση

Το προϊόν κατασκευάστηκε σύμφωνα με αυστηρές κατευθυντήριες οδηγίες ποιότητας και ελέγχθηκε επιμελώς πριν από την παράδοση. Σε περίπτωση ελαττώματος υλικού ή κατασκευής, έχετε νόμιμα δικαιώματα έναντι του πωλητή του προϊόντος. Τα νομικά σας δικαιώματα δεν περιορίζονται με οιονδήποτε τρόπο από την αναφερόμνεη παρακάτω εγγύηση.

Η εγγύηση για το προϊόν αυτό ανέρχεται σε 3 έτη από την ημερομηνία αγοράς. Ο χρόνος εγγύησης αρχίζει την ημερομηνία αγοράς. Φυλάξτε τη γνήσια απόδειξη αγοράς σε σίγουρο μέρος, καθώς αυτό το έγγραφο απαιτείται ως αποδεικτικό της αγοράς.

Όλες οι ζημιές ή τα ελαττώματα, τα οποία υπάρχουν ήδη κατά τον χρόνο της αγοράς, πρέπει να αναφέρονται χωρίς καθυστέρηση μετά την αποσυσκευασία του προϊόντος.

Σε περίπτωση που εντός διαστήματος 3 ετών από την ημερομηνία αγοράς αυτό το προϊόν παρουσιάσει κάποιο ελάττωμα υλικού ή κατασκευής, το προϊόν επισκευάζεται ή αντικαθίσταται από εμάς δωρεάν κατά τη δική μας επιλογή. Ο χρόνος εγγύησης δεν επεκτείνεται λόγω παροχής ικανοποίησης από την ευθύνη για πραγματικά ελαττώματα. Αυτό ισχύει και για εξαρτήματα τα οποία έχουν αντικατασταθεί ή επισκευαστεί.

Αυτή η εγγύηση παύει να ισχύει, εάν στο προϊόν προκλήθηκε ζημιά, ή εάν αυτό χρησιμοποιήθηκε ή συντηρήθηκε με μη ενδεδειγμένο τρόπο.

Η εγγύηση καλύπτει ελαττώματα στο υλικό και την κατασκευή. Αυτή η εγγύηση δεν αφορά σε μέρη του προϊόντος, τα οποία υπόκεινται σε φυσιολογική φθορά και συνεπώς θεωρούνται αναλώσιμα (π.χ., μπαταρίες, επαναφορτιζόμενες μπαταρίες, εύκαμπτοι σωλήνες, φυσίγγια χρώματος), ούτε σε ζημιές σε εύθραυστα εξαρτήματα, όπως διακόπτες ή γυάλινα εξαρτήματα.

Με την αντικατάσταση της συσκευής, σύμφωνα με το ΝΟΜΟΣ 2251/1994, ξεκινάει εκ νέου ο χρόνος εγγύησης.

Διεκπεραίωση της εγγύησης

Για να εξασφαλίσουμε τη γρήγορη επεξεργασία του αιτήματος σας, παρακαλούμε ακολουθήστε τις παρακάτω υποδείξεις:

Σε περίπτωση ερωτήματος παρακαλείσθε να έχετε διαθέσιμο το παραστατικό αγοράς και τον κωδικό προϊόντος (IAN 524245_2601) ως αποδεικτικό της αγοράς σας.

Μπορείτε να βρείτε τον αριθμό προϊόντος στην πινακίδα τύπου, σε μια εγχάραξη, στην σελίδα τίτλων των οδηγιών σας, (κάτω αριστερά) ή ως αυτοκόλλητο στην πίσω ή κάτω σελίδα.

Αν προκύψουν λειτουργικά σφάλματα ή άλλα ελαττώματα, επικοινωνήστε αρχικά τηλεφωνικά ή μέσω email με το παρακάτω αναφερόμενο τμήμα service.

Ένα προϊόν που αναγνωρίζεται ως ελαττωματικό, μπορείτε μετά να το αποστείλετε χωρίς ταχυδρομικά τέλη στην ενημερωμένη σε εσάς διεύθυνση service επισυνάπτοντας την απόδειξη αγοράς (απόδειξη ταμείου) και την ένδειξη, που υφίσταται το ελάττωμα και πότε προέκυψε.

Σέρβις

(GR) **Σέρβις Ελλάδα**
Τηλ: 00800 490826606
Email: owim@lidl.gr

(CY) **Σέρβις Κύπρος**
Τηλ: 8009 4241
Email: owim@lidl.com.cy

Σερβικη σφραγιδας συμμορφωσης

CE

Liste der verwendeten Piktogramme ... Seite 129

Einleitung ... Seite 130

Bestimmungsgemäßer Gebrauch ... Seite 130

Lieferumfang ... Seite 130

Liste der Teile ... Seite 130

Technische Daten ... Seite 130

Allgemeine Sicherheitshinweise ... Seite 131

Erstverwendung ... Seite 134

Ausgeschalteter Modus ... Seite 134

Bedienung ... Seite 134

Schnittstärke einstellen ... Seite 134

Ein-/Ausschalten ... Seite 134

Schneiden ... Seite 135

Reinigung und Wartung ... Seite 135

Reinigung (nach jedem Gebrauch) ... Seite 135

Lagerung ... Seite 136

Entsorgung ... Seite 136

Garantie ... Seite 137

Abwicklung im Garantiefall ... Seite 137

Service ... Seite 137

Liste der verwendeten Piktogramme

In dieser Bedienungsanleitung und auf der Verpackung werden die folgenden Warnhinweise verwendet:

	Lesen Sie vor dem Gebrauch immer die Anleitung.		Gefahr – Risiko eines Stromschlags!
	**GEFAHR!** Dieses Symbol mit dem Signalwort „Gefahr“ bezeichnet eine Gefährdung mit einem hohen Risikograd, die, wenn sie nicht vermieden wird, eine schwere Verletzung oder den Tod zur Folge hat.		Lebensmittelecht Dieses Produkt hat keine negativen Auswirkungen auf Geschmack oder Geruch von Lebensmitteln.
	**WARNUNG!** Dieses Symbol mit dem Signalwort „Warnung“ bezeichnet eine Gefährdung mit einem mittleren Risikograd, die, wenn sie nicht vermieden wird, eine schwere Verletzung oder den Tod zur Folge haben kann.		Verwenden Sie das Produkt nur in trockenen Innenräumen.
			Wechselstrom/-spannung
	**VORSICHT!** Dieses Symbol mit dem Signalwort „Vorsicht“ bezeichnet eine Gefährdung mit einem niedrigen Risikograd, die, wenn sie nicht vermieden wird, eine geringe oder mäßige Verletzung zur Folge haben kann.		Symbol für ein Produkt der Schutzklasse II
	**HINWEIS:** Dieses Symbol mit dem Signalwort „Hinweis“ bietet weitere nützliche Informationen.		Das CE-Zeichen bestätigt Konformität mit den für das Produkt zutreffenden EU-Richtlinien.
Hz	Hertz (Netzfrequenz)		Sicherheitshinweise Gebrauchsanweisungen
	Der Schneidgutschlitten **9**, der Restehalter **10**, die Auffangschale **11** und der Messerschutz **6** sind für die Spülmaschine geeignet.	**W**	Watt

ELEKTRISCHER ALLESSCHNEIDER

Einleitung

Wir beglückwünschen Sie zum Kauf Ihres neuen Produkts. Sie haben sich damit für ein hochwertiges Produkt entschieden. Die Bedienungsanleitung ist Teil dieses Produkts. Sie enthält wichtige Hinweise für Sicherheit, Gebrauch und Entsorgung. Machen Sie sich vor der Benutzung des Produkts mit allen Bedien- und Sicherheitshinweisen vertraut. Benutzen Sie das Produkt nur wie beschrieben und für die angegebenen Einsatzbereiche. Händigen Sie alle Unterlagen bei Weitergabe des Produkts an Dritte mit aus.

Bestimmungsgemäßer Gebrauch

Das Produkt wird zum Schneiden von geeigneten Lebensmitteln, z. B. Brot, Käse oder Wurst, verwendet. Eine andere Verwendung als zuvor beschrieben ist nicht zulässig und kann zu Verletzungen und/oder Beschädigungen des Produkts führen.

Das Produkt ist ausschließlich für die Nutzung in privaten Haushalten und nicht für gewerbliche Zwecke vorgesehen.

Der Hersteller übernimmt keine Haftung für Schäden aufgrund unsachgemäßer Verwendung.

Lieferumfang

Überprüfen Sie nach dem Auspacken des Produkts, ob die Lieferung vollständig ist und alle Teile in ordnungsgemäßem Zustand sind. Entfernen Sie vor der Verwendung sämtliche Verpackungsmaterialien.

1 Elektrischer allesschneider
1 Bedienungsanleitung
1 Auffangschale
1 Schneidgutschlitten
1 Restehalter
1 Beiblatt zur Montage und Demontage

Liste der Teile

(Abb. A)

1 Drehknopf
2 Skala (Schnittstärke einstellen)
3 Messerarretierung
4 Rundmesser
5 Ein-/Aus-Taste
6 Messerschutz
7 Messerschutzgriff
8 Tisch
9 Schneidgutschlitten
10 Restehalter
11 Auffangschale
12 Anstellplatte
13 Stellfuß mit Saugnapf
14 Kabelaufwicklung
15 Netzkabelführung
16 Anschlussleitung und Netzstecker

Technische Daten

Spannungsversorgung:	220–240 V~, 50–60 Hz
Schutzklasse:	II/⧈
Leistungsaufnahme:	100 W
Stromverbrauch im ausgeschalteten Zustand:	< 0,3 W
Maße:	360 x 234 x 245 mm
Gewicht:	3 kg
Länge der Anschlussleitung:	130 cm
Schnittstärkeneinstellung:	bis 23 mm
Kurzbetriebszeit:	5 min

ⓘ **HINWEIS:** Die Kurzbetriebszeit dieses Produkts beträgt 5 Minuten. Die Kurzbetriebszeit gibt an, wie lange das Produkt betrieben werden kann, ohne dass der Motor überhitzt und Schaden nimmt. Nach der Kurzbetriebszeit muss das Produkt so lange ausgeschaltet bleiben, bis der Motor vollständig abgekühlt ist.

Allgemeine Sicherheitshinweise

MACHEN SIE SICH VOR DER VERWENDUNG DES PRODUKTS MIT ALLEN SICHERHEITSHINWEISEN UND GEBRAUCHSANWEISUNGEN VERTRAUT! WENN SIE DIESES PRODUKT AN ANDERE WEITERGEBEN, GEBEN SIE AUCH ALLE DOKUMENTE WEITER!

Bei Schäden, die aus der Nichtbeachtung dieser Bedienungsanleitung resultieren, verliert die Garantie ihre Gültigkeit! Für Folgeschäden wird keine Haftung übernommen! Im Falle von Sach- oder Personenschäden aufgrund einer unsachgemäßen Benutzung oder Nichteinhaltung der Sicherheitshinweise wird keine Haftung übernommen!

Kinder und Personen mit Einschränkungen

⚠ WARNUNG! LEBENSGEFAHR UND UNFALLGEFAHR FÜR SÄUGLINGE UND KINDER!

Lassen Sie Kinder nicht mit dem Verpackungsmaterial unbeaufsichtigt. Das Verpackungsmaterial stellt eine Erstickungsgefahr dar. Kinder unterschätzen die damit verbundenen Gefahren häufig. Halten Sie Kinder stets von Verpackungsmaterialien fern.

- Dieses Produkt darf nicht von Kindern benutzt werden.
- Das Produkt und seine Anschlussleitung sind von Kindern fernzuhalten.
- Dieses Produkt kann von Personen mit reduzierten physischen, sensorischen oder mentalen Fähigkeiten oder Mangel an Erfahrung und/oder Wissen benutzt werden, wenn sie beaufsichtigt oder bezüglich des sicheren Gebrauchs des Produktes unterwiesen wurden und die daraus resultierenden Gefahren verstanden haben.
- Kinder dürfen nicht mit dem Produkt spielen.

Elektrische Sicherheit

- Fassen Sie die Anschlussleitung immer am Netzstecker an und ziehen Sie nicht an der Anschlussleitung selbst.
- Stellen Sie keine Möbelstücke oder andere schwere Gegenstände auf die Anschlussleitung und achten Sie darauf, dass diese nicht geknickt wird, insbesondere am Netzstecker.
- Führen Sie die Anschlussleitung nicht über heiße oder scharfe Stellen und Kanten, um Beschädigungen zu vermeiden.
- Verwenden Sie keine Adapterstecker oder Verlängerungsleitungen, die nicht den geltenden Sicherheitsnormen entsprechen und nehmen Sie auch keine Eingriffe an der Anschlussleitung vor!
- Wenn die Anschlussleitung beschädigt ist, muss sie durch den Hersteller oder seinen Kundendienst oder eine ähnlich qualifizierte Person ersetzt werden, um Gefährdungen zu vermeiden.
- Machen Sie niemals einen Knoten in die Anschlussleitung und binden Sie sie nicht mit anderen Kabeln zusammen.

- Die Anschlussleitung sollte so verlegt werden, dass niemand darauf tritt oder behindert wird. Es besteht ein Verletzungsrisiko.
- Reparaturarbeiten sind erforderlich, wenn das Produkt beschädigt wurde, Flüssigkeit oder Gegenstände ins Innere des Gehäuses gelangt sind, es Regen oder Feuchtigkeit ausgesetzt wurde oder wenn es nicht einwandfrei funktioniert oder heruntergefallen ist.
- Falls Sie Rauchentwicklung, ungewöhnliche Geräusche oder Gerüche feststellen, ziehen Sie unverzüglich den Netzstecker des Produkts aus der Steckdose. In diesen Fällen darf das Produkt nicht weiterverwendet werden, bevor eine Überprüfung durch einen Fachmann durchgeführt wurde.
- Lassen Sie alle Reparaturen nur durch den Hersteller, seinen Kundendienst oder durch eine ähnlich qualifizierte Person durchführen.
- Öffnen Sie niemals das Gehäuse des Produkts.
- Bei Stromausfall bleibt das Produkt eingeschaltet und läuft danach wieder an. Trennen Sie das Produkt bei jedem Stromausfall vom Stromnetz.
- Stellen Sie die Verwendung des Produkts ein, wenn das Produkt oder das Zubehör (Schneidgutschlitten und Restehalter) beschädigt sind.

⚠ **WARNUNG!** Achten Sie darauf, dass:

- keine direkten Wärmequellen (z. B. Heizungen) auf das Produkt wirken;
- kein direktes Sonnenlicht oder starkes Kunstlicht auf das Produkt trifft;
- der Kontakt mit Spritz- und Tropfwasser und aggressiven Flüssigkeiten vermieden wird;
- das Produkt nicht in der Nähe von Wasser betrieben wird, insbesondere darf das Produkt niemals untergetaucht werden. Stellen Sie keine mit Flüssigkeiten gefüllten Gegenstände, z. B. Vasen oder Getränke auf oder neben das Produkt;
- keine offenen Brandquellen (z. B. brennende Kerzen) auf oder neben dem Produkt stehen;
- keine Fremdkörper eindringen;
- das Produkt keinen übermäßigen Erschütterungen und Vibrationen ausgesetzt wird.
- das Produkt keinen starken Temperaturschwankungen ausgesetzt wird, da sonst Luftfeuchtigkeit kondensieren und zu elektrischen Kurzschlüssen führen könnte. Wurde das Produkt jedoch starken Temperaturschwankungen ausgesetzt, warten Sie (ca. 2 Stunden) mit der Inbetriebnahme, bis es die Umgebungstemperatur angenommen hat.

Bedienung

⚠ **VORSICHT! Verletzungsrisiko!**

- Verwenden Sie zum Betrieb nur die im Lieferumfang enthaltenen Zubehörteile.
- Achten Sie unbedingt darauf, dass beim Betrieb keine langen Haare, Krawatten oder weite Kleidungstücke in das rotierende Rundmesser des Produkts ragen und sich hier verfangen können.
- Greifen Sie niemals mit den Händen an das rotierende Rundmesser.

- Schalten Sie das Produkt aus und trennen es vom Stromnetz, bevor Sie das Rundmesser **4** entnehmen oder Sie sich dem rotierenden Rundmesser **4** nähern.
- Das Produkt ist stets vom Stromnetz zu trennen, wenn es unbeaufsichtigt ist, sowie vor dem Zusammenbau, vor der Demontage und vor jeder Reinigung.

- Das Produkt ist nur geeignet zum Schneiden von schnittfesten Lebensmitteln, wie z. B. Brot, Wurst oder Schnittkäse. Das Schneiden von anderen Substanzen (z. B. Holz) oder sehr harten Lebensmitteln (Knochen, Hartkäse, Tiefgefrorenes) ist nicht zulässig.
- Das Rundmesser ist sehr scharf. Bringen Sie die Hände nie in die Nähe des Rundmessers. Nach dem Ausschalten läuft der Antrieb kurze Zeit nach. Warten Sie den Stillstand des Rundmessers ab! Stellen Sie nach dem Schneiden die Schnittstärke auf die Position **O**.
- Bei einem Missbrauch des Produkts kann es zu Verletzungen wie Schnittwunden am Finger oder anderen schweren Verletzungen kommen.

⚠ VORSICHT! Verletzungsrisiko!
Führen Sie niemals mit bloßen Händen kleine Reststücke von Lebensmitteln an das Rundmesser **4**! Benutzen Sie in jedem Fall den beiliegenden Restehalter **10**.

- Dieses Produkt muss mit Schneidgutschlitten **9** und Restehalter **10** in Gebrauchslage benutzt werden, es sei denn, die Größe und Form des Schneidgutes lassen deren Gebrauch nicht zu.
- Betreiben Sie das Produkt niemals ohne das Rundmesser.
- Halten Sie den Messerschutz **6** immer in Position, bevor Sie das Produkt verwenden.
- Versuchen Sie niemals, folgende Artikel zu schneiden:
  - Verpackte oder gefrorene Lebensmittel
  - Eiswürfel
  - Lebensmittel mit Knochen oder großen Kernen
  - Nüsse mit Schalen

  Das Produkt könnte beschädigt werden.
- Nach Gebrauch oder wenn das Produkt unbeaufsichtigt ist, ziehen Sie stets den Netzstecker aus der Steckdose.
- Stellen Sie das Produkt auf eine feste, ebene Oberfläche und stellen Sie keine Gegenstände auf das Produkt.
- Das Produkt ist nicht für den Betrieb in Räumen mit hoher Temperatur oder Luftfeuchtigkeit oder übermäßigem Staubaufkommen ausgelegt. Beachten Sie die Betriebstemperatur und die Betriebsfeuchtigkeit.

Reinigung und Aufbewahrung

- Bevor Sie das Produkt reinigen, ziehen Sie stets den Netzstecker aus der Steckdose.
- Zur Reinigung darf das Produkt keinesfalls in Wasser getaucht oder unter fließendes Wasser gehalten werden.
- Trennen Sie das Produkt vor jedem Abnehmen des Rundmessers vom Stromnetz.
- Reinigen Sie das Produkt und sein Zubehör nach dem Gebrauch (siehe „Reinigung und Pflege“).

Erstverwendung

HINWEIS: Verwenden Sie das Gerät zum Reiben von Käse jeweils maximal 5 Minuten lang.

⚠ **LEBENSGEFAHR DURCH ELEKTRISCHEN SCHLAG!**
Benutzen Sie das Produkt nicht neben einem mit Wasser gefüllten Spülbecken!

- Entfernen Sie das Verpackungsmaterial.
- Reinigen Sie das Gerät und sein Zubehör (siehe „Reinigung und Pflege").
- Stellen Sie das Produkt auf eine ebene, saubere Oberfläche. Das Produkt hat Standfüße mit Saugnäpfen **13** für einen sicheren Stand.
- Wickeln Sie die Anschlussleitung **16** ab. Führen Sie die Anschlussleitung **16** durch den Kabeltunnel.
- Stellen Sie den Schneideschlitten **9** auf den Tisch **8**. Drücken Sie auf die Oberfläche des Schlittens, um sicherzustellen, dass die Lamellen an der Basis in den Führungsnuten des Tisches einrasten (siehe Abb. E).

E

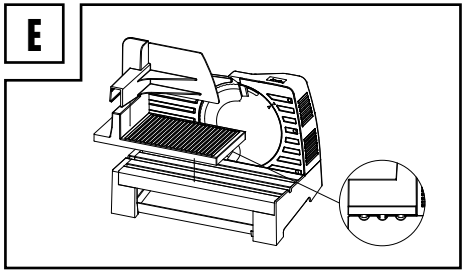

- Setzen Sie den Restehalter **10** auf die Schneidgutplatte. Das Rechteck mit den Stecknadeln ist dem Rundmesser **4** zugewandt.
- Nehmen Sie die Auffangschale **11** zum Auffangen der Lebensmittelscheiben aus der Basis heraus (siehe Abb. C).
- Prüfen Sie, ob der Messerschutz **6** angebracht ist. Wenn nicht, bringen Sie den Schutz wie unten beschrieben an:
  - Halten Sie den Messerschutzgriff **7** und befestigen Sie ihn am Rundmesser **4**. Vergewissern Sie sich, dass die Pfeilmarkierung am Messerschutz auf die Pfeilmarkierung am Gehäuse zeigt.
  - Drücken Sie auf die Mitte des Messerschutzes, bis ein „Klick" ertönt.

Ausgeschalteter Modus

- Das Gerät schaltet in den ausgeschalteten Modus, wenn es angeschlossen wird, ohne dass man es betätigt.
- Wenn Sie das Gerät nicht mehr benutzen und den Ein-/Aus-Taste **5** auf „**O**" stellen, schaltet sich das Gerät aus.

Bedienung

⚠ **VORSICHT! Verletzungsrisiko!**
Das Rundmesser **4** ist sehr scharf. Bringen Sie Ihre Hände nie in die Nähe des Rundmessers **4**. Nach dem Ausschalten läuft das Rundmesser **4** kurze Zeit nach.

- Wenn Sie den Allesschneider tragen, halten Sie ihn niemals in der Mitte fest, um das Messer nicht zu berühren. Halten Sie ihn immer an beiden Seiten fest, um Verletzungen zu vermeiden.

Schnittstärke einstellen

ⓘ **HINWEIS:** Die maximale Schnittstärke, die an der Skala **2** eingestellt werden kann, beträgt ca. 23 mm.

- Vergrößern oder Verkleinern der Schnittbreite – Drehen Sie den Drehknopf **1**:

Drehrichtung	Ergebnis
Entgegen dem Uhrzeigersinn	Schnittstärke vergrößern
Im Uhrzeigersinn	Schnittstärke verkleinern

- Überprüfen Sie die Schnittstärke auf der Skala **2**.
- Nach dem Schneiden: Stellen Sie die Schnittstärke auf die Position **O**.

Ein-/Ausschalten

- Verbinden Sie den Netzstecker **16** mit einer Steckdose.

Für den kurzzeitigen Betrieb:

- Ein-/Aus-Taste **5** auf „**I**" stellen und während des Schneidevorgangs gedrückt halten.
- Lassen Sie den Ein-/Aus-Taste **5** los und er kehrt automatisch in die Position „**O**" zurück. Das Messer hört auf, sich zu drehen.

Für Dauerbetrieb:

- Drehen Sie den Ein-/Aus-Taste **5** auf die Position „**II**". Das Messer dreht sich weiter, ohne dass der Schalter gedrückt wird.
- Drehen Sie den Ein-/Aus-Taste **5** auf die Position „**O**". Das Messer hört auf, sich zu drehen.

Schneiden

HINWEISE:

ⓘ Achten Sie darauf, dass der Messerschutz **6** immer gut am Rundmesser **4** angebracht ist, bevor Sie das Produkt in Betrieb nehmen. Der Messerschutz verlängert den Anschlag, so dass das Schneidgut besser gleitet und nicht von der rotierenden Klinge mitgezogen werden kann.
Der Messerschutz verhindert auch, dass man während des Betriebs versehentlich das Rundmesser berührt.

ⓘ Verwenden Sie beim Schneiden immer den Schneidgutschlitten **9** und den Restehalter **10**.

ⓘ Die maximale Länge der Lebensmittel, die geschnitten werden können, beträgt 20 cm.

ⓘ Reinigen Sie das Produkt und das Rundmesser **4** direkt nach dem Schneiden von fetthaltigem Schneidgut (z. B. Fleisch, Wurst und Käse) (siehe „Reinigung und Pflege").

- Legen Sie Ihr zu schneidendes Lebensmittel auf den Schneidgutschlitten **9**.
- Drücken Sie das Lebensmittel mit dem Restehalter **10** mit leichtem Druck gegen die Anstellplatte **12**.
- Führen Sie den Schneidevorgang durch, indem Sie den Schneidgutschlitten **9** mit leichtem Vorschub gegen das sich drehende Rundmesser **4** schieben.
- Nach dem Schneiden: Ziehen Sie den Schneidgutschlitten **9** zurück. Wiederholen Sie den Vorgang so lange, bis Sie die gewünschte Anzahl an Scheiben geschnitten haben.

Reinigung und Wartung

⚠ **GEFAHR! Stromschlagrisiko!**
Ziehen Sie den Netzstecker **16** aus der Steckdose, bevor Sie das Produkt reinigen.

⚠ **GEFAHR! Stromschlagrisiko!**
Tauchen Sie das Produkt nicht in Wasser oder andere Flüssigkeiten. Halten Sie das Produkt nie unter fließendes Wasser.

⚠ **VORSICHT! Verletzungsrisiko!**
Das Rundmesser **4** ist sehr scharf. Fassen Sie das Rundmesser **4** nicht an der Schnittfläche, sondern nur an der Messerarretierung **3** an.

⚠ **VORSICHT! Verletzungsgefahr!**
Wenn Sie den Messerschutz **6** abnehmen und anbringen, halten Sie bitte immer den Messerschutzgriff **7** fest und vermeiden Sie es, den Rand des Rundmessers zu berühren (siehe Abb. F).

F

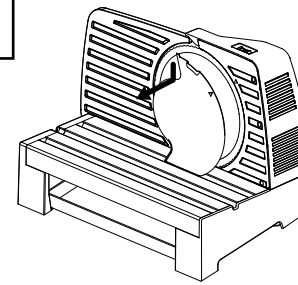

⚠ **VORSICHT! Verletzungsrisiko!**
Das Rundmesser **4** kann aus dem Produkt herausfallen, wenn es nicht korrekt angebracht ist. Rasten Sie den Mechanismus bei der Montage korrekt ein (Messerarretierung **3** muss waagerecht stehen!).

Reinigung (nach jedem Gebrauch)

ⓘ **HINWEIS:** Verwenden Sie keine ätzenden oder scheuernden Reinigungsmittel, um das Produkt zu reinigen.

Rundmesser reinigen

HINWEISE:

ⓘ Reinigen Sie das Rundmesser **4** nach jeder Verwendung mit warmem Spülwasser.

ⓘ Das Rundmesser **4** ist nicht für die Geschirrspülmaschine geeignet.

G

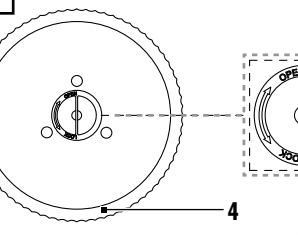

- Drehen Sie die Messerarretierung **3** im Uhrzeigersinn und stellen Sie die Messerarretierung **3** senkrecht. Entnehmen Sie das Rundmesser **4** (Abb. G).
- Nach der Reinigung: Lassen Sie das Rundmesser **4** trocknen.

Reinigung des Geräts und des Zubehörs

- Reinigen Sie das Zubehör mit einem leicht angefeuchteten Tuch.
- Verwenden Sie gegebenenfalls ein wenig milde Seifenlauge.
- Wischen Sie den Schneidgutschlitten **9**, den Restehalter **10**, die Auffangschale **11** und den Messerschutz **6** mit einem leicht feuchten Tuch ab.
- Alternativ sind der Schneidgutschlitten **9**, der Restehalter **10**, die Auffangschale **11** und der Messerschutz **6** für die Spülmaschine geeignet.
- Lassen Sie das Produkt und alle Zubehörteile trocknen.

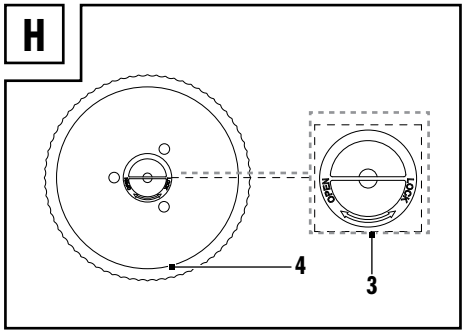

- Nach der Reinigung: Setzen Sie das Rundmesser **4** wieder ein. Drehen Sie die Messerarretierung **3** entgegen dem Uhrzeigersinn, um das Rundmesser **4** zu befestigen (Abb. H). Bringen Sie den Messerschutz **6** wieder an, indem Sie den Messerschutzgriff **7** festhalten und ihn auf dem Rundmesser montieren. Achten Sie darauf, dass die Pfeilmarkierungen in die entsprechende Richtung zeigen und nach der Installation ein Klickgeräusch ertönt.
- Reinigen Sie die Anstellplatte **12** und den Tisch **8** mit einem leicht angefeuchteten Tuch.
- Nach dem Reinigen: Lassen Sie alle Teile trocknen.

Lagerung

- Vor der Lagerung: Drehen Sie den Drehknopf **1** im Uhrzeigersinn, um die Schnittbreite auf die Mindestposition einzustellen.
- Wickeln Sie das Netzkabel **16** um die Kabelaufwicklung **14** (Abb. D). Stecken Sie den Netzstecker in die Netzkabelführung **15**.
- Halten Sie das Produkt an den Seiten, wenn Sie das Produkt tragen. Halten Sie das Produkt nicht an der Vertiefung. Berühren Sie beim Tragen des Produkts nicht das Rundmesser **4**.
- Bewahren Sie das Produkt für Kinder unzugänglich auf. Es besteht ein Verletzungsrisiko durch das scharfe Rundmesser **4**.
- Lagern Sie das Produkt in der Originalverpackung, wenn es nicht verwendet wird.
- Bewahren Sie das Produkt an einem trockenen Ort auf.

Entsorgung



Beachten Sie die Kennzeichnung der Verpackungsmaterialien bei der Abfalltrennung, diese sind gekennzeichnet mit Abkürzungen (a) und Nummern (b) mit folgender Bedeutung: 1–7: Kunststoffe/20–22: Papier und Pappe/80–98: Verbundstoffe.



Möglichkeiten zur Entsorgung des ausgedienten Produkts erfahren Sie bei Ihrer Gemeinde oder Stadtverwaltung.



Gerät entsorgen

Das Symbol der durchgestrichenen Mülltonne bedeutet, dass dieses Gerät am Ende der Nutzungszeit nicht über den Haushaltsmüll entsorgt werden darf. Das Gerät ist bei eingerichteten Sammelstellen, Wertstoffhöfen oder Entsorgungsbetrieben abzugeben. Zudem sind Vertreiber von Elektro- und Elektronikgeräten sowie Vertreiber von Lebensmitteln zur Rücknahme verpflichtet. LIDL bietet Ihnen Rückgabemöglichkeiten direkt in den Filialen und Märkten an. Rückgabe und Entsorgung sind für Sie kostenfrei. Beim Kauf eines Neugerätes haben Sie das Recht, ein entsprechendes Altgerät unentgeltlich zurückzugeben. Zusätzlich haben Sie die Möglichkeit, unabhängig vom Kauf eines Neugerätes, unentgeltlich (bis zu drei) Altgeräte abzugeben, die in keiner Abmessung größer als 25 cm sind. Bitte löschen Sie vor der Rückgabe alle personenbezogenen Daten. Bitte entnehmen Sie vor der Rückgabe Batterien oder Akkumulatoren, die nicht vom Altgerät umschlossen sind, sowie Lampen, die zerstörungsfrei entnommen werden können und führen diese einer separaten Sammlung zu.

Garantie

Das Produkt wurde nach strengen Qualitätsrichtlinien hergestellt und vor der Auslieferung sorgfältig geprüft. Im Falle von Material- oder Herstellungsfehlern haben Sie gegenüber dem Verkäufer des Produkts gesetzliche Rechte. Ihre gesetzlichen Rechte werden in keiner Weise durch unsere unten aufgeführte Garantie eingeschränkt.

Die Garantie für dieses Produkt beträgt 3 Jahre ab Kaufdatum. Die Garantiezeit beginnt mit dem Kaufdatum. Bewahren Sie den Originalkaufbeleg an einem sicheren Ort auf, da dieses Dokument als Nachweis des Kaufs erforderlich ist.

Alle Schäden oder Mängel, die bereits zum Zeitpunkt des Kaufs vorhanden sind, müssen unverzüglich nach dem Auspacken des Produkts gemeldet werden.

Sollte das Produkt innerhalb von 3 Jahren ab Kaufdatum einen Material- oder Herstellungsfehler aufweisen, werden wir es – nach unserer Wahl – kostenlos für Sie reparieren oder ersetzen. Die Garantiezeit verlängert sich durch einen stattgegebenen Gewährleistungsanspruch nicht. Dies gilt auch für ersetzte und reparierte Teile.

Diese Garantie erlischt, wenn das Produkt beschädigt oder unsachgemäß verwendet oder gewartet wurde.

Die Garantie deckt Material- und Herstellungsfehler ab. Diese Garantie erstreckt sich weder auf Produktteile, die normalem Verschleiß unterliegen, und somit als Verschleißteile gelten (z. B. Batterien, Akkus, Schläuche, Farbpatronen), noch auf Schäden an zerbrechlichen Teilen, z. B. Schalter oder Teile aus Glas.

Abwicklung im Garantiefall

Um eine schnelle Bearbeitung Ihres Anspruchs zu gewährleisten, beachten Sie die folgenden Hinweise:

Halten Sie den Originalkaufbeleg und die Artikelnummer (IAN 524245_2601) als Nachweis für den Kauf bereit.

Sie finden die Artikelnummer auf dem Typenschild, einer Gravur auf dem Produkt, der Startseite der Bedienungsanleitung (unten links) oder als Aufkleber auf der Rück- oder Unterseite des Produkts.

Sollten Funktionsfehler oder sonstige Mängel auftreten, wenden Sie sich zunächst telefonisch oder per E-Mail an die unten aufgeführte Serviceabteilung.

Sobald das Produkt als defekt erfasst wurde, können Sie es kostenlos an die Ihnen mitgeteilte Service-Anschrift zurücksenden. Stellen Sie sicher, dass Sie den Originalkaufbeleg (Kassenbon) sowie eine kurze, schriftliche Beschreibung beilegen, in der die Einzelheiten des Defekts und der Zeitpunkt des Auftretens dargelegt sind.

Service

(DE) **Service Deutschland**
Tel.: 0800 5435 111
E-Mail: owim@lidl.de

(AT) **Service Österreich**
Tel.: 0800 447744
E-Mail: owim@lidl.at

(BE) **Service Belgien**
Tél.: 0800 12089
E-Mail: owim@lidl.be

(CH) **Service Schweiz**
Tel.: 0800 56 44 33
E-Mail: owim@lidl.ch

Serbisches Konformitätszeichen

CE