Playtive JUNIOR

PDF ONLINE
www.lidl-service.com

RUTSCHAUTO / RIDE ON CAR / PORTEUR VOITURE

DE AT CH
RUTSCHAUTO
Bedienungs- und Sicherheitshinweise

FR BE
PORTEUR VOITURE
Instructions d'utilisation et consignes de sécurité

PL
SAMOCHODZIK PCHACZ
Wskazówki dotyczące obsługi i bezpieczeństwa

SK
AUTO
Pokyny pre obsluhu a bezpečnostné pokyny

GB IE
RIDE ON CAR
Operation and safety notes

NL BE
LOOPAUTO
Bedienings- en veiligheidsinstructies

CZ
ODRÁŽEDLO „AUTO"
Pokyny pro obsluhu a bezpečnostní pokyny

IAN 306348_1904

OS

A

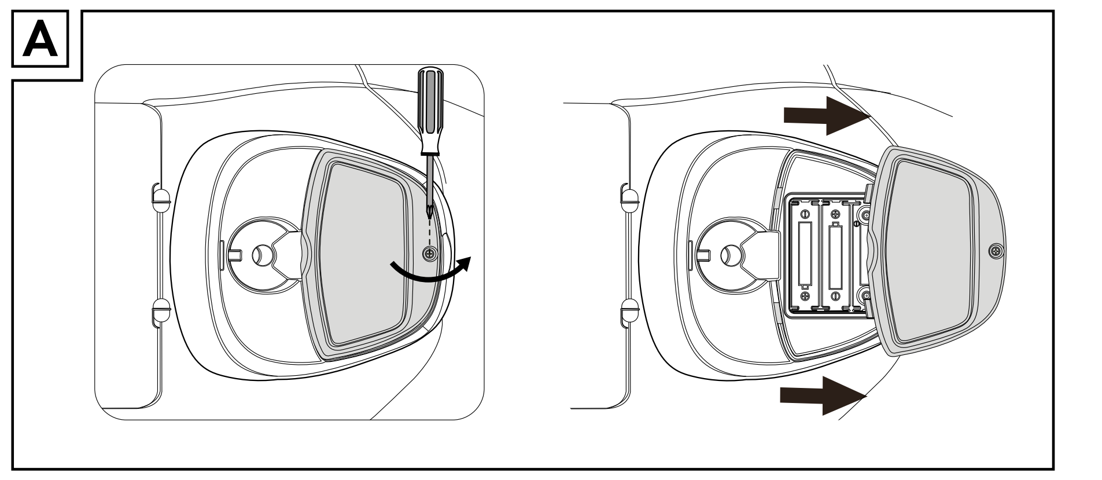

B

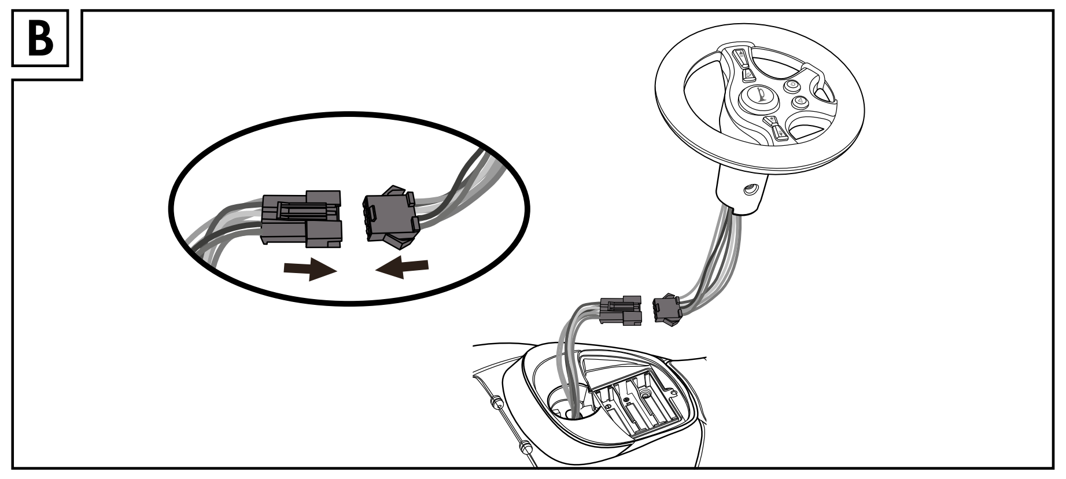

C

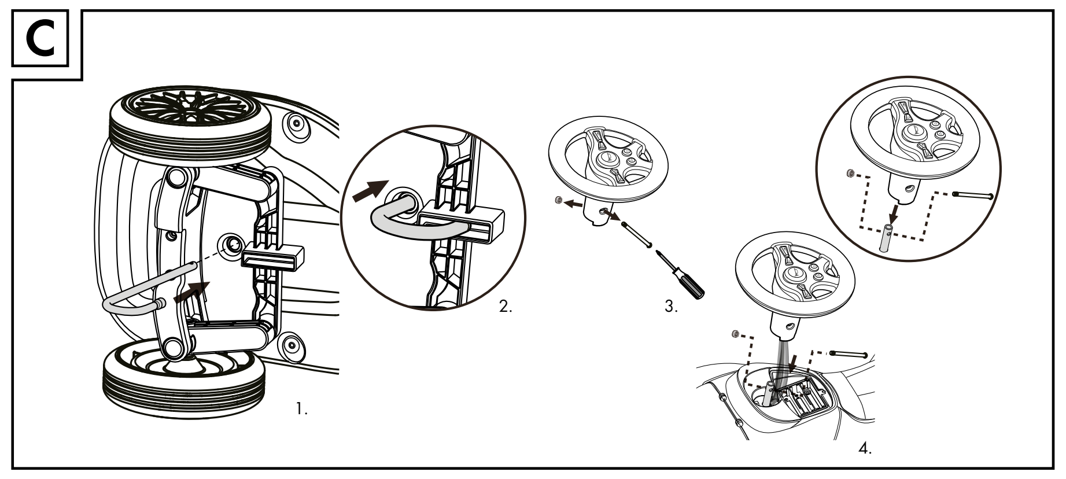

D

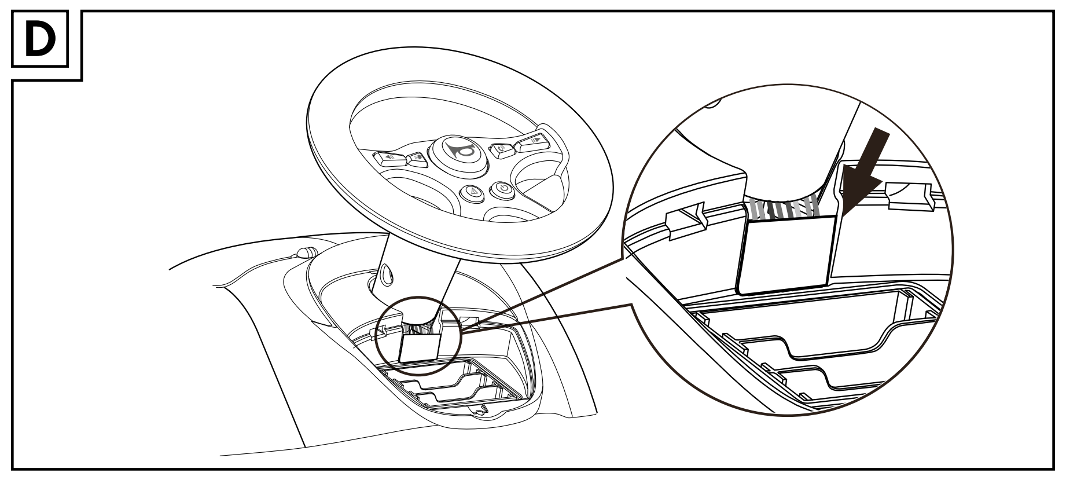

E

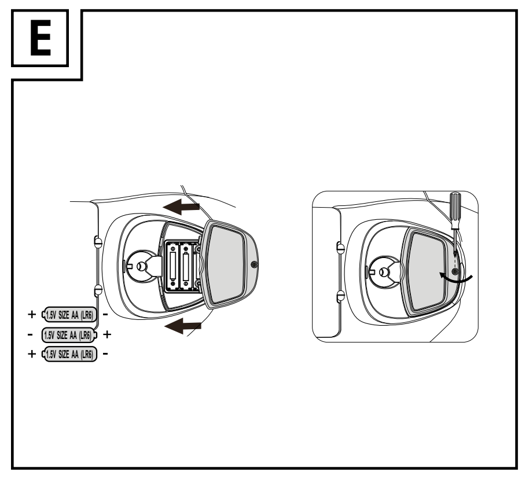

F

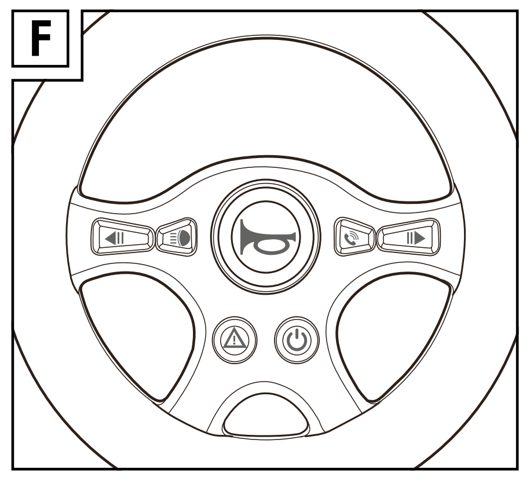

G

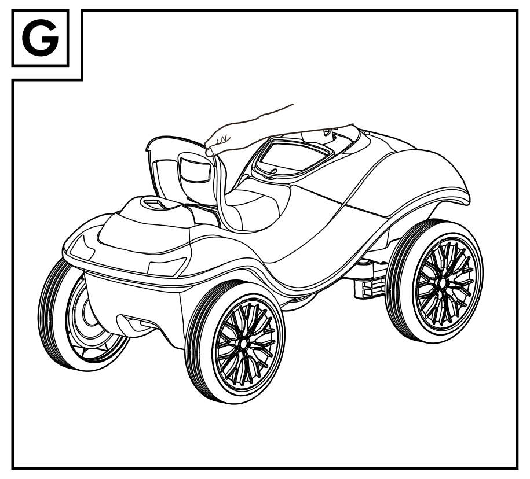

H

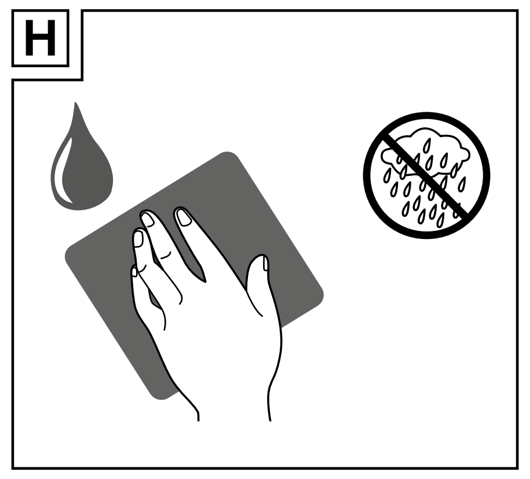

Rutschauto

Einleitung

Wir beglückwünschen Sie zum Kauf Ihres neuen Produkts. Sie haben sich damit für ein hochwertiges Produkt entschieden. Die Bedienungsanleitung ist Teil dieses Produkts. Sie enthält wichtige Hinweise für Sicherheit, Gebrauch und Entsorgung. Machen Sie sich vor der Benutzung des Produkts mit allen Bedien- und Sicherheitshinweisen vertraut. Benutzen Sie das Produkt nur wie beschrieben und für die angegebenen Einsatzbereiche. Händigen Sie alle Unterlagen bei Weitergabe des Produkts an Dritte mit aus.

Bestimmungsgemäße Verwendung

Das Produkt trainiert spielerisch den Gleichgewichtssinn, die Motorik und unterstützt das Laufenlernen und ist nur für den Einsatz in privaten Haushalten vorgesehen. Das Produkt ist nicht für den gewerblichen Einsatz bestimmt.

Lieferumfang

1 Karosserie
1 Lenkrad
1 Lenkstange
1 Schraube (M5X33)
1 Vierkantmutter (M5)
3 Batterien 1,5 V⎓ Größe „AA" LR6
1 Gebrauchsanweisung

⚠ Sicherheitshinweise

BEWAHREN SIE ALLE SICHERHEITSHINWEISE UND ANWEISUNGEN SOWIE DIE VERPACKUNG FÜR DIE ZUKUNFT AUF!

- ⚠ **WARNUNG! LEBENS- UND UNFALLGEFAHR FÜR KLEINKINDER UND KINDER!** Lassen Sie Kinder niemals unbeaufsichtigt mit dem Verpackungsmaterial spielen. Es besteht Erstickungsgefahr durch das Verpackungsmaterial. Kinder unterschätzen oft die Gefahren. Kinder sollten stets vom Verpackungsmaterial ferngehalten werden. Die Verpackung sollte von einem Erwachsenen entfernt werden.
- ⚠ **ACHTUNG!** Die Verpackungs- und Befestigungsmaterialien sind nicht Bestandteil des Produkts und müssen aus Sicherheitsgründen entfernt werden, bevor das Produkt Kindern zum Spielen übergeben wird.
- **ACHTUNG!** Benutzung unter unmittelbarer Aufsicht von Erwachsenen.
- **ACHTUNG!** Das Produkt hat keine Bremse.
- **VORSICHT!** Verwenden Sie das Produkt nicht in der Nähe von Schwimmbecken, Autobahnen, viel befahrenen Straßen, Stufen, Treppen, Hügeln oder Abhängen etc.
- Das Produkt ist geeignet für Kinder von 1 – 5 Jahren.
- Aufgrund von Kleinteilen sollte die Montage / Demontage nur durch Erwachsene erfolgen.
- Stellen Sie sicher, dass sich das Produkt in einem einwandfreien Zustand befindet, bevor das Produkt Kindern zum Spielen übergeben wird.
- Geschicklichkeit ist erforderlich, um jegliche Kollision zu vermeiden, die eine Verletzung des Benutzers oder Dritter verursacht.
- Verpackung für spätere Rückfragen aufbewahren!

Montage

Hinweis: Prüfen Sie vor der Montage, dass die vormontierten Schrauben fest angezogen sind. Sie müssen möglicherweise erneut fest angezogen werden.
Hinweis: Sie benötigen einen zusätzlichen Kreuzschlitzschraubendreher, um das Produkt zu montieren.

- Entfernen Sie mithilfe eines Kreuzschlitzschraubendrehers die Schrauben vom Batteriefachdeckel, um den Batteriefachdeckel zu entfernen (siehe Abb. A).
- Verbinden Sie die beiden Stecker zwischen Lenkrad und Karosserie (siehe Abb. B).
- Führen Sie die Lenkstange in die Karosserie ein (siehe Abb. C).
- Halten Sie die Unterseite der Lenkstange mit der Hand fest. Stecken Sie das Lenkrad auf die Lenkstange. Richten Sie die Öffnungen für die Schraube zwischen dem Lenkrad und der Lenkstange aus. Stecken Sie die Schraube in die Öffnungen und befestigen Sie die Schraube mit der Vierkantmutter.

Hinweis:
- Bitte entfernen Sie die Schraube und die Vierkantmutter, bevor Sie das Lenkrad montieren.
- Berühren Sie das Kabel nicht, wenn Sie das Lenkrad montieren.
- Stecken Sie das Kabel in die Gehäusebohrung (siehe Abb. D).
- Legen Sie drei 1,5 V⎓ „AA"-Batterien in das Batteriefach ein. Schrauben Sie den Batteriefachdeckel mit einem Kreuzschlitzschraubendreher fest (siehe Kapitel „Anweisungen zum Umgang mit Batterien") (siehe Abb. E).

Lenkradfunktion (Abb. F)

EIN- / AUS-Taste ⏻
- Drücken Sie die EIN- / AUS-Taste am Lenkrad, um das Produkt einzuschalten. Es erklingt ein Motorstartgeräusch und die Scheinwerfer blinken einmal auf. Durch das Drücken der EIN- / AUS-Taste werden alle Funktionen am Lenkrad aktiviert. Die Stromversorgung wird automatisch nach 15 Minuten ohne Bedienung ausgeschaltet.
- Drücken Sie die EIN- / AUS-Taste erneut, um das Produkt manuell auszuschalten. Es ertönt ein Piepton. Nach dem Ausschalten sind alle Funktionen des Lenkrads deaktiviert.

Telefon-Taste ✆
- Drücken Sie die Telefon-Taste und ein Anrufton erklingt.

Pfeiltaste (rechts) II▶
- Drücken Sie die rechte Pfeiltaste und der rechte Scheinwerfer blinkt. Dazu erklingen Blinkergeräusche.

Hupen-Taste 📯
- Drücken Sie die Hupen-Taste, um die Hupe zu betätigen.

Scheinwerfer-Taste ≡●
- Drücken Sie die Scheinwerfer-Taste, um die Scheinwerfer einzuschalten. Drücken Sie die Scheinwerfer-Taste erneut, um die Scheinwerfer auszuschalten. Die Scheinwerfer schalten sich nach 10 Minuten ohne Bedienung automatisch aus.

Pfeiltaste (links) ◀II
- Drücken Sie die linke Pfeiltaste und der linke Scheinwerfer blinkt. Dazu erklingen Blinkergeräusche.

Notfall-Taste ⚠
- Drücken Sie die Notfall-Taste, um die Warnblinkfunktion zu aktivieren. Die Scheinwerfer blinken einige Sekunden lang und ein Notfall-Ton ertönt.

Anweisungen zum Umgang mit Batterien

- Werfen Sie Batterien / Akkus niemals ins Feuer oder ins Wasser.
- Nicht wiederaufladbare Batterien dürfen nicht wieder aufgeladen werden.
- Wiederaufladbare Batterien dürfen nur unter Aufsicht von Erwachsenen aufgeladen werden.
- Wiederaufladbare Batterien müssen vor dem Laden aus dem Spielzeug entfernt werden.
- Verschiedene Batterietypen oder neue und gebrauchte Batterien dürfen nicht gemischt werden.
- Legen Sie die Batterien gemäß der richtigen Polarität ein.
- Entfernen Sie erschöpfte Batterien aus dem Produkt.
- Die Versorgungsklemmen dürfen nicht kurzgeschlossen werden.
- Wenn die Batterien erschöpft sind, entfernen Sie mit einem Kreuzschlitzschraubendreher die mittlere Schraube am Batteriefachdeckel (siehe Abb. A).
- Entfernen Sie den Batteriefachdeckel und die alten Batterien.
- Recyceln Sie die alten Batterien und ersetzen Sie diese durch drei 1,5 V⎓ „AA" LR6 Batterien.
- Setzen Sie den Batteriefachdeckel wieder auf das Batteriefach und schrauben Sie die Schraube fest.
  Hinweis: Batterien sollten von einem Erwachsenen ausgetauscht werden.

Reinigung, Pflege und Lagerung

- Verwenden Sie keine aggressiven Reinigungsmittel.
- Verwenden Sie zur Reinigung ein sauberes, trockenes Tuch.
- Entfernen Sie groben Schmutz von den Rädern mit einer geeigneten Bürste und wischen Sie sie anschließend mit einem Tuch ab.
- Stellen Sie sicher, dass die Räder sauber und trocken sind, bevor Sie das Produkt im Innenraum benutzen.
- Das abnehmbare Sitzpolster kann mit einem feuchten Tuch gereinigt werden (siehe Abb. G und H).
- Lagern Sie das Produkt immer in einem temperierten Raum und in einer sauberen und trockenen Umgebung.

Entsorgung

Die Verpackung besteht aus umweltfreundlichen Materialien, die Sie über die örtlichen Recyclingstellen entsorgen können.

Beachten Sie die Kennzeichnung der Verpackungsmaterialien bei der Abfalltrennung, diese sind gekennzeichnet mit Abkürzungen (a) und Nummern (b) mit folgender Bedeutung: 1 – 7: Kunststoffe / 20 – 22: Papier und Pappe / 80 – 98: Verbundstoffe.

Das Produkt und die Verpackungsmaterialien sind recycelbar, entsorgen Sie diese getrennt für eine bessere Abfallbehandlung. Das Triman-Logo gilt nur für Frankreich.

Möglichkeiten zur Entsorgung des ausgedienten Produkts erfahren Sie bei Ihrer Gemeinde- oder Stadtverwaltung.

Werfen Sie Ihr Produkt, wenn es ausgedient hat, im Interesse des Umweltschutzes nicht in den Hausmüll, sondern führen Sie es einer fachgerechten Entsorgung zu. Über Sammelstellen und deren Öffnungszeiten können Sie sich bei Ihrer zuständigen Verwaltung informieren.

Defekte oder verbrauchte Batterien / Akkus müssen gemäß Richtlinie 2006/66/EG und deren Änderungen recycelt werden. Geben Sie Batterien / Akkus und / oder das Produkt über die angebotenen Sammeleinrichtungen zurück.

Umweltschäden durch falsche Entsorgung der Batterien / Akkus!

Batterien / Akkus dürfen nicht über den Hausmüll entsorgt werden. Sie können giftige Schwermetalle enthalten und unterliegen der Sondermüllbehandlung. Die chemischen Symbole der Schwermetalle sind wie folgt: Cd = Cadmium, Hg = Quecksilber, Pb = Blei. Geben Sie deshalb verbrauchte Batterien / Akkus bei einer kommunalen Sammelstelle ab.

Garantie

Das Produkt wurde nach strengen Qualitätsrichtlinien sorgfältig produziert und vor Anlieferung gewissenhaft geprüft. Im Falle von Mängeln dieses Produkts stehen Ihnen gegen den Verkäufer des Produkts gesetzliche Rechte zu. Diese gesetzlichen Rechte werden durch unsere im Folgenden dargestellte Garantie nicht eingeschränkt.

Sie erhalten auf dieses Produkt 3 Jahre Garantie ab Kaufdatum. Die Garantiefrist beginnt mit dem Kaufdatum. Bitte bewahren Sie den Original-Kassenbon gut auf. Diese Unterlage wird als Nachweis für den Kauf benötigt.

Tritt innerhalb von 3 Jahren ab dem Kaufdatum dieses Produkts ein Material- oder Fabrikationsfehler auf, wird das Produkt von uns – nach unserer Wahl – für Sie kostenlos repariert oder ersetzt. Diese Garantie verfällt, wenn das Produkt beschädigt, nicht sachgemäß benutzt oder gewartet wurde.

Die Garantieleistung gilt für Material- oder Fabrikationsfehler. Diese Garantie erstreckt sich nicht auf Produktteile, die normaler Abnutzung ausgesetzt sind (z. B. Batterien) und daher als Verschleißteile angesehen werden können oder Beschädigungen an zerbrechlichen Teilen, z. B. Schalter, Akkus oder die aus Glas gefertigt sind.

Abwicklung im Garantiefall

Um eine schnelle Bearbeitung Ihres Anliegens zu gewährleisten, folgen Sie bitte den folgenden Hinweisen:

Bitte halten Sie für alle Anfragen den Kassenbon und die Artikelnummer (z. B. IAN 123456_7890) als Nachweis für den Kauf bereit.
Die Artikelnummer entnehmen Sie bitte dem Typenschild, einer Gravur, auf dem Titelblatt Ihrer Anleitung (unten links) oder als Aufkleber auf der Rück- oder Unterseite.
Sollten Funktionsfehler oder sonstige Mängel auftreten, kontaktieren Sie zunächst die nachfolgend benannte Serviceabteilung telefonisch oder per E-Mail.
Ein als defekt erfasstes Produkt können Sie dann unter Beifügung des Kaufbelegs (Kassenbon) und der Angabe, worin der Mangel besteht und wann er aufgetreten ist, für Sie portofrei an die Ihnen mitgeteilte Service-Anschrift übersenden.

Service

DE **Service Deutschland**
Tel.: 0800 5435 111
(kostenfrei aus dem dt. Festnetz / Mobilfunknetz)
E-Mail: owim@lidl.de

AT **Service Österreich**
Tel.: 0820 201 222 (0,15 EUR / Min.)
E-Mail: owim@lidl.at

CH **Service Schweiz**
Tel.: 0842 665566
(0,08 CHF / Min.,
Mobilfunk max. 0,40 CHF / Min.)
E-Mail: owim@lidl.ch

CE

Ride on car

Introduction

We congratulate you on the purchase of your new product. You have chosen a high quality product. The instructions for use are part of the product. They contain important information concerning safety, use and disposal. Before using the product, please familiarise yourself with all of the safety information and instructions for use. Only use the product as described and for the specified applications. If you pass the product on to anyone else, please ensure that you also pass on all the documentation with it.

Intended use

The product trains balance, motor skills and helps learning to walk through play and is only intended for private household use. This product is not intended for commercial use.

Scope of delivery

1 Car body
1 Steering wheel
1 Steering rod
1 Bolt (M5X33)
1 Square nut (M5)
3 Batteries 1.5 V⎓ size "AA" LR6
1 Instructions for use

⚠ Safety notices

KEEP ALL SAFETY NOTICES AND INSTRUCTIONS AS WELL AS THE PACKAGING FOR FUTURE REFERENCE!

- ⚠ **WARNING! RISK OF FATAL INJURY AND ACCIDENT HAZARD FOR TODDLERS AND SMALL CHILDREN!** Never allow children to play with the packaging materials unattended. The packaging material poses a suffocation hazard. Children often underestimate dangers. Always keep children away from the packaging material. The packaging has to be removed by an adult.
- ⚠ **ATTENTION!** The packaging materials and fasteners are not part of the toy and must be removed for safety reasons before handing the product to the child to play with.
- **WARNING!** To be used under the direct supervision of an adult!
- **WARNING!** This product has no brake.
- **CAUTION!** Do not use the product in the vicinity of swimming pools, motorways, frequented roads, steps, stairs, hills, or slopes etc.
- The product is suitable for children aged between 1 and 5 years old.
- Assembly / Disassembly by adults only due to the presence of small parts!
- Ensure that the product is intact before handing the product to the child to play with.
- Skill is required to avoid falls or collisions causing injury to the user or third parties.
- Retain packaging for future reference.

Assembly

Note: Test the pre-assembled screws are tight before beginning assembly. They may need to be re-tightened.
Note: You will need an additional cross head screwdriver in order to assemble the product.

- Screw off the bolt on the battery cover with a cross head screwdriver and then remove the battery cover (see fig. A).
- Connect both connectors between the steering wheel and the body (see fig. B).
- Insert the steering rod into the body (see fig. C).
- Hold the bottom of the steering rod with hand. Put the steering wheel on the steering rod. Align the openings for the bolt between the steering wheel and the steering rod. Insert the bolt into the openings and secure the bolt with the square nut.

Note:
- Please take down the bolt and square nut before assembling the steering wheel.
- Do not touch the wire when assembly the steering wheel.
- Insert the wire into the housing bore (see fig. D).
- Insert three 1.5 V AA batteries into the battery compartment, screw the battery cover with a cross head screwdriver (see chapter "Instructions for handling batteries") (see fig. E).

Function of steering wheel (Fig. F)

ON / OFF button ⏻
- Press the ON / OFF button at the steering wheel to switch on the product It sounds an engine start sound and the headlights flash once. Pressing the ON / OFF button activates all functions on the steering wheel. The power will be automatically turned off after 15 minutes without any operation.
- Press the ON / OFF button again to switch off the product manually and a "beep" sounds. After turning off, all functions of the steering wheel are disabled.

Phone button ✆
- Press the button and a ringing tone sounds.

Right arrow key II▶
- Press the right arrow key and the right headlight will be blinking. In addition, turn signal sounds.

Horn button 📯
- Press the button to make horn sound.

Headlight button ≡●
- Press the button to turn the headlights on and press again to turn off. It will automatically be turned off for 10 minutes without any operation.

Left arrow key ◀II
- Press the arrow key and the left headlight will be blinking. In addition, turn signal sounds.

Emergency signal button ⚠
- Press the emergency button to activate the hazard warning function. The headlights will blinking for a few seconds and emergency tone sounds.

Instructions for handling batteries

- Never throw batteries / rechargeable batteries into fire or water.
- Non-rechargeable batteries are not to be recharged.
- Rechargeable batteries are only to be charged under adult supervision.
- Rechargeable batteries are to be removed from the toy before being charged.
- Different types of batteries or new and used batteries are not to be mixed.
- Batteries are to be inserted with the correct polarity.
- Exhausted batteries are to be removed from the toy.
- The supply terminals are not to be short-circuited
- When the batteries are drained, use a crosshead screwdriver to remove the centre screw on the battery cover (see Fig. A).
- Remove the battery cover and old batteries.
- Recycle old batteries and replace with three x 1.5 V⎓ "AA" size, LR6 batteries.
- Replace the battery compartment cover on the battery compartment and tighten the screw.
  Note: Batteries should be replaced by an adult.

Cleaning, care and storage

- Do not use harsh cleaning agents.
- Use a dry clean cloth for cleaning.
- Remove coarse dirt on the wheels with a suitable brush and then wipe them with a cloth.
- Make sure that the wheels are clean and dry prior to indoor use.
- The removable seat pad can be cleaned with a damp cloth (see Fig G and H).
- Always store the product at room temperature and in clean and dry condition.

Disposal

The packaging is made entirely of recyclable materials, which you may dispose of at local recycling facilities.

Observe the marking of the packaging materials for waste separation, which are marked with abbreviations (a) and numbers (b) with following meaning: 1 – 7: plastics / 20 – 22: paper and fibreboard / 80 – 98: composite materials.

The product and packaging materials are recyclable, dispose of it separately for better waste treatment. The Triman logo is valid in France only.

Contact your local refuse disposal authority for more details of how to dispose of your worn-out product.

To help protect the environment, please dispose of the product properly when it has reached the end of its useful life and not in the household waste. Information on collection points and their opening hours can be obtained from your local authority.

Faulty or used batteries / rechargeable batteries must be recycled in accordance with Directive 2006/66/EC and its amendments. Please return the batteries / rechargeable batteries and / or the product to the available collection points.

Environmental damage through incorrect disposal of the batteries / rechargeable batteries!

Batteries / rechargeable batteries may not be disposed of with the usual domestic waste. They may contain toxic heavy metals and are subject to hazardous waste treatment rules and regulations. The chemical symbols for heavy metals are as follows: Cd = cadmium, Hg = mercury, Pb = lead. That is why you should dispose of used batteries / rechargeable batteries at a local collection point.

Warranty

The product has been manufactured to strict quality guidelines and meticulously examined before delivery. In the event of product defects you have legal rights against the retailer of this product. Your legal rights are not limited in any way by our warranty detailed below.

The warranty for this product is 3 years from the date of purchase. Should this product show any fault in materials or manufacture within 3 years from the date of purchase, we will repair or replace it – at our choice – free of charge to you.

The warranty period begins on the date of purchase. Please keep the original sales receipt in a safe location. This document is required as your proof of purchase. This warranty becomes void if the product has been damaged, or used or maintained improperly.

The warranty applies to defects in material or manufacture. This warranty does not cover product parts subject to normal wear, thus possibly considered consumables (e.g. batteries) or for damage to fragile parts, e.g. switches, rechargeable batteries or glass parts.

Warranty claim procedure

To ensure quick processing of your case, please observe the following instructions:

Please have the till receipt and the item number (e.g. IAN 123456_7890) available as proof of purchase. You will find the item number on the type plate, an engraving on the front page of the instructions (bottom left), or as a sticker on the rear or bottom of the appliance. If functional or other defects occur, please contact the service department listed either by telephone or by e-mail. You can return a defective product to us free of charge to the service address that will be provided to you. Ensure that you enclose the proof of purchase (till receipt) and information about what the defect is and when it occurred.

Service

GB **Service Great Britain**
Tel.: 0800 404 7657
E-Mail: owim@lidl.co.uk

IE **Service Ireland**
Tel.: 1890 930 034
(0,08 EUR / Min., (peak))
(0,06 EUR / Min., (off peak))
E-Mail: owim@lidl.ie

CE

Porteur voiture

Introduction

Nous vous félicitons pour l'achat de votre nouveau produit. Vous avez opté pour un produit de grande qualité. Le mode d'emploi fait partie intégrante de ce produit. Il contient des indications importantes pour la sécurité, l'utilisation et la mise au rebut. Veuillez lire consciencieusement toutes les indications d'utilisation et de sécurité du produit. Ce produit doit uniquement être utilisé conformément aux instructions et dans les domaines d'application spécifiés. Lors d'une cession à tiers, veuillez également remettre tous les documents.

Utilisation conforme

Le produit stimule de manière ludique le sens de l'équilibre, la motricité, et assure l'apprentissage de la marche, et est uniquement réservé à un usage domestique. Le produit n'est pas destiné à une utilisation commerciale.

Contenu de la livraison

1 carrosserie
1 volant
1 barre de direction
1 vis (M5X33)
1 écrou carré (M5)
3 piles 1,5 V⎓ taille « AA » LR6
1 mode d'emploi

⚠ Consignes de sécurité

CONSERVEZ TOUTES LES CONSIGNES DE SÉCURITÉ, LES INSTRUCTIONS ET L'EMBALLAGE EN VUE D'UNE CONSULTATION ULTÉRIEURE !

- ⚠ **AVERTISSEMENT ! DANGER DE MORT ET RISQUE D'ACCIDENT POUR LES NOURRISSONS ET LES ENFANTS !** Ne laissez jamais les enfants jouer avec le matériel d'emballage sans surveillance. Il existe un risque d'étouffement à cause du matériel d'emballage. Les enfants sous-estiment souvent les dangers. Les enfants doivent toujours être tenus à l'écart du matériel d'emballage. Il est recommandé que l'emballage soit retiré par un adulte.
- ⚠ **ATTENTION !** Les matériaux d'emballage et de fixation ne font pas partie du produit et doivent toujours être jetés pour des raisons de sécurité, avant de remettre le produit aux enfants afin qu'ils puissent jouer avec.
- **ATTENTION !** Utilisation uniquement sous la surveillance immédiate d'un adulte.
- **ATTENTION !** Le produit n'a pas de frein.
- **ATTENTION !** Ne pas utiliser le produit à proximité de piscines, autoroutes, routes très fréquentées, marches, escaliers, collines ou pentes, etc.
- Le produit convient aux enfants de 1 à 5 ans.
- En raison des éléments de petite taille, le montage / démontage doit uniquement être effectué par des adultes.
- Assurez-vous que le produit se trouve en parfait état avant de remettre le produit à des enfants pour jouer.
- De la dextérité est demandée afin d'éviter tout risque de collision pouvant provoquer des blessures à l'utilisateur ou un tiers.
- Conserver l'emballage pour toute demande de précision ultérieure !

Montage

Remarque : Avant le montage, vérifiez que les vis prémontées sont bien serrées. Vous devrez peut être les serrer de nouveau.
Remarque : vous avez besoin d'un tournevis cruciforme supplémentaire afin de monter le produit.

- À l'aide d'un tournevis cruciforme, retirez les vis du couvercle du compartiment à piles afin de retirer le couvercle du compartiment à piles (voir ill. A).
- Raccordez les deux connecteurs entre le volant et la carrosserie (voir ill. B).
- Introduisez la barre de direction dans la carrosserie (voir ill. C).
- Tenez la partie inférieure de la barre de direction avec la main. Placez le volant sur la barre de direction. Alignez les ouvertures pour la vis entre le volant et la barre de direction. Insérez la vis dans les ouvertures et fixez la vis avec l'écrou carré.

Remarque :
- Veuillez retirer la vis et l'écrou carré avant de monter le volant.
- Ne touchez pas au câble lorsque vous montez le volant.
- Insérez le câble dans le trou du boîtier (voir ill. D).
- Insérez trois piles « AA » 1,5 V⎓ dans le compartiment à piles. Vissez le boîtier du compartiment à piles avec un tournevis cruciforme (voir chapitre « Instructions pour la manipulation des piles ») (voir ill. E).

Fonction volant (ill. F)

Touche MARCHE / ARRÊT ⏻
- Appuyez sur la touche MARCHE / ARRÊT sur le volant pour allumer le produit. Un bruit de démarrage de moteur retentit et les phares clignotent une fois. En appuyant sur la touche MARCHE / ARRÊT, toutes les fonctions sur le volant sont activées. L'alimentation électrique est automatiquement coupée après 15 minutes sans manipulation.
- Pressez à nouveau la touche MARCHE / ARRÊT pour éteindre manuellement le produit. Un bip court retentit. Après l'arrêt, toutes les fonctions du volant sont désactivées.

Touche téléphone ✆
- Pressez la touche téléphone et une tonalité d'appel retentit.

Touche fléchée (droite) II▶
- Pressez la touche fléchée droite et le phare droit clignote. En outre, des bruits de clignotant retentissent.

Touche klaxon 📯
- Pressez la touche klaxon afin d'actionner le klaxon.

Touche phares ≡●
- Pressez la touche phares pour allumer les phares. Pressez à nouveau la touche phares pour éteindre les phares. Les phares s'éteignent automatiquement après 10 minutes sans manipulation.

Touche fléchée (gauche) ◀II
- Pressez la touche fléchée gauche et le phare gauche clignote. En outre, des bruits de clignotant retentissent.

Touche urgence ⚠
- Pressez la touche urgence pour actionner la fonction feux de détresse. Les phares clignotent durant plusieurs secondes et un son de détresse retentit.

Instructions pour la manipulation des piles

- Ne jetez jamais les piles / piles rechargeables au feu ou dans l'eau.
- Les piles non rechargeables ne doivent pas être rechargées.
- Les piles rechargeables ne doivent être chargées que sous la surveillance d'adultes.
- Avant d'être chargées, les piles doivent être retirées du jouet.
- Veillez à ne pas mélanger différents types de piles ou des piles neuves avec des piles usagées.
- Insérez les piles en respectant la polarité correcte.
- Retirez les piles usagées du produit.
- Les bornes d'alimentation ne doivent pas être court-circuitées.
- Lorsque les piles sont usées, retirez avec un tournevis cruciforme la vis du milieu sur le couvercle du compartiment à piles (voir ill. A).
- Retirez le couvercle du compartiment à piles ainsi que les piles usagées.
- Recyclez les piles usagées et remplacez-les par trois piles 1,5 V⎓ « AA » LR6.
- Replacez le couvercle sur le compartiment à piles et vissez fermement les vis.
  Remarque : il est recommandé que les batteries soient remplacées par un adulte.

Nettoyage, entretien et stockage

- N'utilisez pas de détergent agressif.
- Pour le nettoyage, utilisez un chiffon propre et sec.
- Enlevez les salissures tenaces des roues avec une brosse adaptée et essuyez-les ensuite avec un chiffon.
- Assurez-vous que les roues sont propres et sèches avant d'utiliser le produit en intérieur.
- Le coussin de siège amovible peut être nettoyé avec un chiffon humide (voir ill. G et H).
- Stockez toujours le produit dans une pièce tempérée et dans un environnement propre et sec.

Mise au rebut

L'emballage se compose de matières recyclables pouvant être mises au rebut dans les déchetteries locales.

Veuillez respecter l'identification des matériaux d'emballage pour le tri sélectif, ils sont identifiés avec des abbréviations (a) et des chiffres (b) ayant la signification suivante : 1 – 7 : plastiques / 20 – 22 : papiers et cartons / 80 – 98 : matériaux composite.

Le produit et les matériaux d'emballage sont recyclables, mettez-les au rebut séparément pour un meilleur traitement des déchets. Le logo Triman n'est valable qu'en France.

Votre mairie ou votre municipalité vous renseigneront sur les possibilités de mise au rebut des produits usagés.

Afin de contribuer à la protection de l'environnement, veuillez ne pas jeter votre produit usagé dans les ordures ménagères, mais éliminez-le de manière appropriée. Pour obtenir des renseignements concernant les points de collecte et leurs horaires d'ouverture, vous pouvez contacter votre municipalité.

Les piles / piles rechargeables défectueuses ou usagées doivent être recyclées conformément à la directive 2006/66/CE et ses modifications. Les piles et / ou piles rechargeables et / ou le produit doivent être retournés dans les centres de collecte proposés.

Pollution de l'environnement par la mise au rebut incorrecte des piles / piles rechargeables !

Les piles / piles rechargeables ne doivent pas être mises au rebut avec les ordures ménagères. Elles peuvent contenir des métaux lourds toxiques et doivent être considérées comme des déchets spéciaux. Les symboles chimiques des métaux lourds sont les suivants : Cd = cadmium, Hg = mercure, Pb = plomb. Pour cette raison, veuillez toujours déposer les piles / piles rechargeables usagées dans les conteneurs de recyclage communaux.

Garantie

Le produit a été fabriqué selon des critères de qualité stricts et contrôlé consciencieusement avant sa livraison. En cas de défaillance, vous êtes en droit de retourner ce produit au vendeur. La présente garantie ne constitue pas une restriction de vos droits légaux.

Ce produit bénéficie d'une garantie de 3 ans à compter de sa date d'achat. La durée de garantie débute à la date d'achat. Veuillez conserver le ticket de caisse original. Il fera office de preuve d'achat.

Si un problème matériel ou de fabrication devait survenir dans 3 ans suivant la date d'achat de ce produit, nous assurons à notre discrétion la réparation ou le remplacement du produit sans frais supplémentaires. La garantie prend fin si le produit est endommagé suite à une utilisation inappropriée ou à un entretien défaillant.

La garantie couvre les vices matériels et de fabrication. Cette garantie ne s'étend ni aux pièces du produit soumises à une usure normale (p. ex. des piles) et qui, par conséquent, peuvent être considérées comme des pièces d'usure, ni aux dommages sur des composants fragiles, comme des interrupteurs, des batteries ou des éléments fabriqués en verre.

Faire valoir sa garantie

Pour garantir la rapidité d'exécution de la procédure de garantie, veuillez respecter les indications suivantes :

Veuillez conserver le ticket de caisse et la référence du produit (par ex. IAN 123456_7890) à titre de preuve d'achat pour toute demande.

Le numéro de référence de l'article est indiqué sur la plaque d'identification, gravé sur la page de titre de votre manuel (en bas à gauche) ou sur un autocollant apposé sur la face arrière ou inférieure du produit.
En cas de dysfonctionnement du produit, ou de tout autre défaut, contactez en premier lieu le service après-vente par téléphone ou par e-mail aux coordonnées indiquées ci-dessous.
Vous pouvez alors envoyer franco de port tout produit considéré comme défectueux au service clientèle indiqué, accompagné de la preuve d'achat (ticket de caisse) et d'une description écrite du défaut avec mention de sa date d'apparition.

Service après-vente

FR **Service après-vente France**
Tél. : 0800 919270
E-Mail : owim@lidl.fr

BE **Service après-vente Belgique**
Tél. : 070 270 171 (0,15 EUR / Min.)
E-Mail : owim@lidl.be

CE

Loopauto

Inleiding

Hartelijk gefeliciteerd met de aankoop van uw nieuwe product. U hebt voor een hoogwaardig product gekozen. Maak u voor de eerste ingebruikname vertrouwd met het product. Lees hiervoor aandachtig de volgende gebruiksaanwijzing en de veiligheidsvoorschriften. Gebruik het product alleen zoals beschreven en voor de aangegeven toepassingsgebieden. Bewaar deze gebruiksaanwijzing op een veilige plek. Geef, wanneer u het product doorgeeft aan derden, ook alle documenten mee.

Correct en doelmatig gebruik

Het product traint op een speelse manier het evenwichtsgevoel, de motoriek en ondersteunt het leren lopen en is alleen bedoeld voor het gebruik in privéhuishoudens. Het product is niet bestemd voor commercieel gebruik.

Omvang van de levering

1 carrosserie
1 stuurwiel
1 stuurstang
1 bout (M5X33)
1 vierkantmoer (M5)
3 batterijen 1,5 V⎓ type ‚AA' LR6
1 gebruiksaanwijzing

⚠ Veiligheidsinstructies

BEWAAR ALLE VEILIGHEIDSINSTRUCTIES EN AANWIJZINGEN EVENALS DE VERPAKKING VOOR LATER GEBRUIK!

- ⚠ **WAARSCHUWING! LEVENSGEVAAR EN KANS OP ONGEVALLEN VOOR KLEUTERS EN KINDEREN!** Laat kinderen nooit zonder toezicht met het verpakkingsmateriaal spelen. Er bestaat verstikkingsgevaar door het verpakkingsmateriaal. Kinderen onderschatten vaak de gevaren. Houd kinderen altijd uit de buurt van het verpakkingsmateriaal. De verpakking dient door een volwassene te worden verwijderd.
- ⚠ **LET OP!** De verpakkings- en bevestigingsmaterialen zijn geen onderdeel van het product en moeten om veiligheidsredenen worden verwijderd voordat kinderen met het product kunnen spelen.
- **LET OP!** Alleen gebruiken onder direct toezicht van volwassenen.
- **LET OP!** Het product heeft geen rem.
- **VOORZICHTIG!** Gebruik het product niet in de buurt van zwembaden, snelwegen, drukke straten, afstapjes, trappen, heuvels of hellingen etc.
- Het product is geschikt voor kinderen van 1-5 jaar.
- Vanwege de kleine onderdelen dient de montage / demontage alleen door een volwassene te worden uitgevoerd.
- Controleer of het product zich in een onberispelijke toestand bevindt voordat het product aan kinderen wordt gegeven om ermee te spelen.
- Er is behendigheid nodig om botsingen te vermijden die een verwonding van de gebruiker of van derden kunnen veroorzaken.
- De verpakking voor eventuele reclamatie goed bewaren!

Montage

Opmerking: controleer voor de montage of de voorgemonteerde schroeven goed zijn vastgedraaid. Ze moeten eventueel opnieuw worden aangedraaid.
Opmerking: u heeft nog een kruiskopschroevendraaier nodig om het product te monteren.

- Verwijder met behulp van een kruiskopschroevendraaier de schroeven van het batterijvak-deksel om het batterijvak-deksel te verwijderen (zie afb. A).
- Verbind de beide stekkers tussen het stuurwiel en de carrosserie (zie afb. B).
- Steek de stuurstang in de carrosserie (zie afb. C).
- Houd de onderkant van de stuurstang met de hand vast. Plaats het stuurwiel op de stuurstang. Lijn de openingen voor de bout tussen het stuurwiel en de stuurstang uit. Steek de bout in de openingen en bevestig de bout met de vierkantmoer.

Opmerking:
- Verwijder de bout en de vierkantmoer voordat u het stuurwiel monteert.
- Raak de kabel niet aan als u het stuurwiel monteert.
- Steek de kabel in de opening van de behuizing (zie afb. D).
- Plaats drie 1,5 V ⎓ ‚AA'-batterijen in het batterijvak. Schroef het batterijvak-deksel met een kruiskopschroevendraaier vast (zie onderdeel ‚Aanwijzingen voor de omgang met batterijen') (zie afb. E).

Stuurwielfunctie (afb. F)

AAN- / UIT-knop ⏻
- Druk op de AAN- / UIT-knop op het stuurwiel om het product in te schakelen. Er klinkt het geluid van een startende motor en de koplampen knipperen één keer. Door het indrukken van de AAN- / UIT-knop worden alle functies op het stuurwiel geactiveerd. De stroomvoorziening wordt automatisch na 15 minuten zonder bediening uitgeschakeld.
- Druk opnieuw op de AAN- / UIT-knop om het product handmatig uit te schakelen. Er klinkt een pieptoon. Na het uitschakelen zijn alle functies van het stuurwiel gedeactiveerd.

Telefoon-knop ✆
- Druk op de telefoon-knop en er klinkt een beltoon.

Pijlknop (rechts) II▶
- Druk op de rechter pijlknop en de rechter koplamp knippert. Daarbij klinken knippergeluiden.

Claxon-knop 📯
- Druk op de claxon-knop om de claxon te bedienen.

Koplamp-knop ≡◗
- Druk op de koplamp-knop om de koplampen in te schakelen. Druk nogmaals op de koplamp-knop om de koplampen uit te schakelen. De koplampen worden na 10 minuten zonder bediening automatisch uitgeschakeld.

Pijlknop (links) ◀II
- Druk op de linker pijlknop en de linker koplamp knippert. Daarbij klinken knippergeluiden.

Alarm-knop ⚠
- Druk op de alarm-knop om de waarschuwingsknipperlichten te activeren. De koplampen knipperen enkele seconden en er klinkt een alarmgeluid.

Aanwijzingen voor de omgang met batterijen

- Gooi batterijen / accu's nooit in het vuur of in het water.
- Niet-oplaadbare batterijen mogen niet weer worden opgeladen.
- Oplaadbare batterijen mogen alleen worden opgeladen onder toezicht van volwassenen.
- Oplaadbare batterijen moeten voor het opladen uit het speelgoed worden gehaald.
- Verschillende types batterijen of nieuwe en gebruikte batterijen mogen niet door elkaar worden gebruikt.
- Plaats de batterijen conform de juiste polariteit.
- Verwijder lege batterijen uit het product.
- De batterijklemmen mogen niet worden kortgesloten.
- Als de batterijen leeg zijn, verwijdert u met een kruiskopschroevendraaier de middelste schroef van het batterijvak-deksel (zie afb. A).
- Verwijder het batterijvak-deksel en de oude batterijen.
- Recycle de oude batterijen en vervang deze door drie 1,5 V ⎓ ‚AA' LR6 batterijen.
- Plaats het batterijvak-deksel weer op het batterijvak en draai de schroef vast.
  Opmerking: batterijen dienen door een volwassene te worden vervangen.

Reiniging, onderhoud en opslag

- Gebruik geen agressieve reinigingsmiddelen.
- Gebruik voor de reiniging een schone, droge doek.
- Verwijder het grove vuil van de wielen met een geschikte borstel en veeg ze daarna af met een doek.
- Zorg ervoor dat de wielen schoon en droog zijn voordat u het product binnenshuis gebruikt.
- Het afneembare zitkussen kan met een vochtige doek worden schoongemaakt (zie afb. G en H).
- Bewaar het product altijd op kamertemperatuur en in een schone en droge omgeving.

Afvoer

De verpakking bestaat uit milieuvriendelijke grondstoffen die u via de plaatselijke recyclingcontainers kunt afvoeren.

Neem de aanduiding van de verpakkingsmaterialen voor de afvalscheiding in acht. Deze zijn gemarkeerd met de afkortingen (a) en een cijfers (b) met de volgende betekenis: 1 – 7: kunststoffen / 20 – 22: papier en vezelplaten / 80 – 98: composietmaterialen.

Het product en de verpakkingsmaterialen zijn recyclebaar; verwijder deze afzonderlijk voor een betere afvalbehandeling. Het Triman-logo geldt alleen voor Frankrijk.

Informatie over de mogelijkheden om het uitgediende product na gebruik te verwijderen, verstrekt uw gemeentelijke overheid.

Gooi het afgedankte product omwille van het milieu niet weg via het huisvuil, maar geef het af bij het daarvoor bestemde depot of het gemeentelijke milieupark. Over afgifteplaatsen en hun openingstijden kunt u zich bij uw aangewezen instantie informeren.

Defecte of verbruikte batterijen / accu's moeten volgens de richtlijn 2006/66/EG en veranderingen daarop worden gerecycled. Geef batterijen / accu's en / of het product af bij de daarvoor bestemde verzamelstations.

Milieuschade door foutieve verwijdering van de batterijen / accu's!

Batterijen / accu's mogen niet via het huisvuil worden weggegooid. Ze kunnen giftige zware metalen bevatten en vallen onder het chemisch afval. De chemische symbolen van de zware metalen zijn: Cd = cadmium, Hg = kwik, Pb = lood. Geef verbruikte batterijen / accu's daarom af bij een gemeentelijk inzamelpunt.

Garantie

Het product wordt volgens strenge kwaliteitsrichtlijnen zorgvuldig geproduceerd en voor levering grondig getest. In geval van schade aan het product kunt u rechtmatig beroep doen op de verkoper van het product. Deze wettelijke rechten worden door onze hierna vermelde garantie niet beperkt.

Op dit product verlenen wij 3 jaar garantie vanaf aankoopdatum. De garantieperiode start op de dag van aankoop. Bewaar de originele kassabon alstublieft. Dit document is nodig als bewijs voor aankoop.

Wanneer binnen 3 jaar na de aankoopdatum van dit product een materiaal- of productiefout optreedt, dan wordt het product door ons – naar onze keuze – gratis voor u gerepareerd of vervangen. Deze garantie komt te vervallen als het product beschadigd wordt, niet correct gebruikt of onderhouden wordt.

De garantie geldt voor materiaal- en productiefouten. Deze garantie is niet van toepassing op productonderdelen, die onderhevig zijn aan normale slijtage en hierdoor als aan slijtage onderhevige onderdelen gelden (bijv. batterijen) of voor beschadigingen aan breekbare onderdelen, zoals bijv. schakelaars, accu's of dergelijke onderdelen, die gemaakt zijn van glas.

Afwikkeling in geval van garantie

Om een snelle afhandeling van uw reclamatie te waarborgen dient u de volgende instructies in acht te nemen:

Houd bij alle vragen alstublieft de kassabon en het artikelnummer (bijv. IAN 123456_7890) als bewijs van aankoop bij de hand.
Het artikelnummer vindt u op de typeplaat, ingegraveerd, op het titelblad van uw handleiding (linksonder) of als sticker op de achter- of onderzijde.
Wanneer er storingen in de werking of andere gebreken optreden, dient u eerst telefonisch of per e-mail contact met de onderstaande service-afdeling op te nemen.

Een als defect geregistreerd product kunt u dan samen met uw aankoopbewijs (kassabon) en vermelding van de concrete schade alsmede het tijdstip van optreden voor u franco aan het u meegedeelde servicepunt verzenden.

Service

(NL) **Service Nederland**
Tel.: 0900 0400 223 (0,10 EUR / Min.)
E-Mail: owim@lidl.nl

(BE) **Service België**
Tel.: 070 270 171 (0,15 EUR / Min.)
E-Mail: owim@lidl.be

CE

Samochodzik pchacz

Wstęp

Gratulujemy Państwu zakupu nowego produktu. Zdecydowali się Państwo na zakup produktu najwyższej jakości. Przed uruchomieniem urządzenia po raz pierwszy zapoznaj się z nim. W tym celu przeczytaj uważnie poniższą instrukcję obsługi oraz wskazówki dotyczące bezpieczeństwa. Produkt należy użytkować w sposób tu opisany i zgodnie z określonym zakresem zastosowania. Należy przechowywać tę instrukcję w bezpiecznym miejscu. Przekazując produkt innej osobie, należy również przekazać wszystkie dokumenty.

Zastosowanie zgodne z przeznaczeniem

Produkt poprzez zabawę trenuje zmysł równowagi, motorykę i wspiera naukę chodzenia, przeznaczony jest wyłącznie do zastosowania w prywatnych gospodarstwach domowych. Produkt nie jest przeznaczony do użytku komercyjnego.

Zawartość

1 karoseria
1 kierownica
1 drążek kierownicy
1 śruba (M5X33)
1 nakrętka czterokątna (M5)
3 baterie 1,5 V ⎓ wielkość „AA" LR6
1 instrukcja obsługi

Wskazówki bezpieczeństwa

WSZYSTKIE WSKAZÓWKI BEZPIECZEŃSTWA I INSTRUKCJE ORAZ OPAKOWANIE NALEŻY ZACHOWAĆ NA PRZYSZŁOŚĆ!

- ⚠ **OSTRZEŻENIE! NIEBEZPIECZEŃSTWO UTRATY ŻYCIA I WYPADKU DLA DZIECI!** W żadnym wypadku nie pozostawiać bez nadzoru dzieci bawiących się opakowaniem. Istnieje niebezpieczeństwo uduszenia się materiałem opakowaniowym. Dzieci często nie dostrzegają niebezpieczeństwa. Dzieci należy zawsze trzymać z dala od materiału opakowaniowego. Opakowanie powinno zostać usunięte przez osobę dorosłą.
- ⚠ **UWAGA!** Materiały opakowaniowe i mocujące nie stanowią części produktu i z przyczyn bezpieczeństwa muszą zostać usunięte przed przekazaniem produktu dzieciom do zabawy.
- **UWAGA!** Używanie wyłącznie pod nadzorem osób dorosłych.
- **UWAGA!** Produkt nie posiada hamulca.
- **OSTROŻNIE!** Nie stosować produktu w pobliżu basenów, autostrad, bardzo uczęszczanych ulic, stopni, schodów, pagórków i zbocz itp.
- Produkt nadaje się dla dzieci 1 – 5 lat życia.
- Z powodu małych elementów montaż / demontaż powinien zostać wykonany przez osobę dorosłą.
- Należy upewnić się, że produkt jest się w nienagannym stanie, zanim przekaże się go dzieciom do zabawy.
- Wymagana jest zręczność, aby uniknąć kolizji, które mogą spowodować uraz użytkownika lub osób trzecich.
- Zachować opakowanie w razie późniejszych pytań!

Montaż

Wskazówka: Przed montażem należy sprawdzić, czy już zamontowane śruby są dobrze dokręcone. Ewentualnie należy je dokręcić.
Wskazówka: Do zmontowania produktu potrzebny jest dodatkowy śrubokręt krzyżakowy.

- Za pomocą śrubokrętu krzyżakowego usunąć śruby z pokrywy komory baterii, aby zdjąć pokrywę komory baterii (patrz. A).
- Połączyć oba wtyki między kierownicą a karoserią (patrz rys. B).
- Wprowadzić drążek kierownicy w karoserię (patrz rys. C).
- Przytrzymać ręką dolną stronę drążka kierownicy. Założyć kierownicę na drążek kierownicy. Wyrównać otwory na śruby między kierownicą a drążkiem kierownicy. Włożyć śrubę w otwory i zamocować śrubę nakrętką czterokątną.

Wskazówka:
- Proszę usunąć śrubę i nakrętkę czterokątną przed montażem kierownicy.
- Nie dotykać kabla, gdy montuje się kierownicę.
- Włożyć kabel w otwór nawiercony w obudowie (patrz rys. D).
- Włożyć trzy baterie 1,5 V ⎓ typu „AA" do komory baterii. Przykręcić pokrywę komory baterii śrubokrętem krzyżakowym (patrz rozdział „Wskazówki dotyczące obchodzenia się z bateriami") (patrz rys. E).

Funkcja kierownicy (rys. F)

Przycisk WŁĄCZ / WYŁĄCZ ⏻
- Nacisnąć przycisk WŁĄCZ/WYŁĄCZ na kierownicy w celu włączenia produktu. Słychać dźwięk startu silnika i reflektory migają jeden raz. Poprzez naciśnięcie przyciski WŁĄCZ / WYŁĄCZ aktywowane są wszystkie funkcje przy kierownicy. Zasilanie wyłączy się automatycznie po 15 minutach bez obsługi.
- Aby wyłączyć produkt ręcznie, nacisnąć ponownie przycisk WŁĄCZ / WYŁĄCZ. Rozlegnie się piknięcie. Po wyłączeniu wszystkie funkcje kierownicy są dezaktywowane.

Przycisk telefonu ✆
- Nacisnąć przycisk telefonu, a rozlegnie się dźwięk połączenia.

Przycisk strzałki (po prawej stronie) II▶
- Nacisnąć prawy przycisk strzałki, a zamiga prawy reflektor. Do tego słychać dźwięki kierunkowskazu.

Przycisk klaksonu 📯
- Nacisnąć przycisk klaksonu, aby uruchomić klakson.

Przycisk reflektorów ≡◗
- Nacisnąć przycisk reflektorów, aby włączyć reflektory. Nacisnąć ponownie przycisk reflektorów, aby wyłączyć reflektory. Reflektory wyłączają się automatycznie po 10 minutach bez obsługi.

Przycisk strzałki (po lewej stronie) ◀II
- Nacisnąć lewy przycisk strzałki, a zamiga lewy reflektor. Do tego słychać dźwięki kierunkowskazu.

Przycisk awaryjny ⚠
- Nacisnąć przycisk awaryjny, aby aktywować funkcję świateł awaryjnych. Reflektory migają przez kilka sekund i słychać dźwięk awaryjny.

Wskazówki dotyczące obchodzenia się z bateriami

- Nigdy nie wrzucać baterii / akumulatorów do ognia lub wody.
- Baterii jednorazowego użytku nie wolno powtórnie ładować.
- Baterie wielokrotnego użytku mogą być powtórnie ładowane jedynie pod nadzorem osoby dorosłej.
- Baterie wielokrotnego użytku należy przed ładowaniem wyjąć z zabawki.
- Nie można stosować pomieszanych różnych typów baterii lub nowych wraz ze zużytymi.
- Włożyć dołączone baterie zgodnie z prawidłową biegunowością.
- Zużyte baterie wyjąć jak najszybciej z produktu.
- Nie należy zwierać zacisków zasilających baterii.
- Jeśli baterie są wyczerpane, usunąć za pomocą śrubokrętu krzyżakowego środkową śrubę na pokrywie komory baterii (patrz rys. A).
- Usunąć pokrywę komory baterii i stare baterie.
- Usunąć stare baterie w celu recyklingu i wymienić je na trzy baterie 1,5 V ⎓ „AA" LR6.
- Ponownie nałożyć pokrywę komory baterii na komorę baterii i przykręcić śrubę.
  Wskazówka: Baterie powinna wymieniać osoba dorosła.

Czyszczenie, pielęgnacja i przechowywanie

- Nie należy używać żrących środków czyszczących.
- Do czyszczenia należy używać wyłącznie czystej, suchej szmatki.
- Usunąć z grubsza zabrudzenia z kół przy pomocy odpowiedniej szczotki, a następnie przetrzeć je szmatką.

- Upewnić się, że koła są czyste i suche, zanim użyje się produktu w pomieszczeniu.
- Zdejmowaną poduszkę siedzenia można czyścić wilgotną szmatką (patrz rys. G i H).
- Produkt zawsze przechowywać w czystym i suchym pomieszczeniu o stałej temperaturze.

Utylizacja

Opakowanie wykonane jest z materiałów przyjaznych dla środowiska, które można przekazać do utylizacji w lokalnym punkcie przetwarzania surowców wtórnych.

Przy segregowaniu odpadów prosimy zwrócić uwagę na oznakowanie materiałów opakowaniowych, oznaczone są one skrótami (a) i numerami (b) o następującym znaczeniu: 1 – 7: Tworzywa sztuczne / 20 – 22: Papier i tektura / 80 – 98: Materiały kompozytowe.

Produkt i materiał opakowania nadają się do ponownego przetworzenia, należy je zutylizować osobno w celu lepszego przetworzenia odpadów. Logo Triman jest ważne tylko dla Francji.

Informacji na temat możliwości utylizacji wyeksploatowanego produktu udziela urząd gminy lub miasta.

Z uwagi na ochronę środowiska nie wyrzucać urządzenia po zakończeniu eksploatacji do odpadów domowych, lecz prawidłowo zutylizować. Informacji o punktach zbiorczych i ich godzinach otwarcia udziela odpowiedni urząd.

Uszkodzone lub zużyte baterie / akumulatory muszą być poddane recyklingowi zgodnie z dyrektywą 2006/66/WE i jej zmianami. Oddać baterie / akumulatory i / lub produkt w dostępnych punktach zbiórki.

Niewłaściwa utylizacja baterii / akumulatorów stwarza zagrożenie dla środowiska naturalnego!

Baterii / akumulatorów nie należy wyrzucać razem z odpadami domowymi. Mogą one zawierać szkodliwe metale ciężkie i należy je traktować jak odpady specjalne. Symbole chemiczne metali ciężkich są następujące: Cd = kadm, Hg = rtęć, Pb = ołów. Dlatego też zużyte baterie / akumulatory należy przekazywać do komunalnych punktów gromadzenia odpadów niebezpiecznych.

Gwarancja

Produkt wyprodukowano według wysokich standardów jakości i poddano skrupulatnej kontroli przed wysyłką. W przypadku wad produktu nabywcy przysługują ustawowe prawa. Gwarancja nie ogranicza ustawowych praw nabywcy produktu.

Produkt objęte jest 3 gwarancją, licząc od daty zakupu. Gwarancja wygasa w razie zawinionego przez użytkownika uszkodzenia produktu, niewłaściwego użycia lub konserwacji.

W przypadku wystąpienia w ciągu 3 lat od daty zakupu wad materiałowych lub fabrycznych, dokonujemy – według własnej oceny – bezpłatnej naprawy lub wymiany produktu.

Świadczenie gwarancyjne obejmuje wady materiałowe i fabryczne. Gwarancja nie obejmuje części produktu ulegających normalnemu zużyciu, uznawanych za części zużywalne (np. baterie) oraz uszkodzeń części łamliwych, np. przełączników, akumulatorów lub wykonanych ze szkła.

Zgodnie z Kodeksem Cywilnym art. 581 §1 wraz z wymianą urządzenia lub ważnej części czas gwarancji rozpoczyna się na nowo.

Sposób postępowania w przypadku naprawy gwarancyjnej

Aby zapewnić szybkie rozpatrzenie Państwa wniosku, prosimy stosować się do następujących wskazówek:

Przed skontaktowaniem się z działem serwisowym należy przygotować paragon i numer artykułu (np. IAN 123456_7890) jako dowód zakupu.
Numery artykułów można znaleźć na tabliczce znamionowe, na grawerunku, na stronie tytułowej jego instrukcji (na dole po lewej stronie) lub jako naklejkę na stronie odwrotnej lub spodniej.
W razie wystąpienia błędów w działaniu lub innych wad, należy skontaktować się najpierw z wymienionym poniżej działem serwisowym telefonicznie lub pocztą elektroniczną.
Produkt uznany za uszkodzony można następnie z dołączeniem dowodu zakupu (paragonu) i podaniem, na czym polega wada i kiedy wystąpiła, przesłać bezpłatnie na podany Państwu adres serwisu.

Serwis

(PL) **Serwis Polska**
Tel.: 22 397 4996
E-Mail: owim@lidl.pl

CE

Odrážedlo „auto"

Úvod

Blahopřejeme Vám ke koupi nového výrobku. Rozhodli jste se pro kvalitní výrobek. Před prvním uvedením do provozu se seznamte s výrobkem. K tomu si pozorně přečtěte následující návod k obsluze a bezpečnostní pokyny. Používejte výrobek jen popsaným způsobem a pouze pro uvedené oblasti použití. Uschovejte si tento návod na bezpečném místě. Všechny podklady vydejte při předání výrobku i třetí osobě.

Použití ke stanovenému účelu

Výrobek trénuje hrou smysl pro rovnováhu, motoriku a podporuje učení chůze a je určen k privátnímu použití jen v domácnostech. Výrobek není určen k výdělečné činnosti.

Obsah dodávky

1 karoserie
1 volant
1 tyč volantu
1 šroub (M5 x 33)
1 čtyřhranná matka (M5)
3 baterie 1,5 V ⎓ velikost „AA" LR6
1 návod k použití

Bezpečnostní upozornění

USCHOVEJTE SI VŠECHNA BEZPEČNOSTNÍ UPOZORNĚNÍ, POKYNY A OBAL K BUDOUCÍMU POUŽITÍ!

- ⚠ **VÝSTRAHA! NEBEZPEČÍ OHROŽENÍ ŽIVOTA A NEHODY PRO MALÉ A VELKÉ DĚTI!** Nenechávejte děti si hrát bez dozoru s obalovým materiálem. Hrozí nebezpečí udušení obalovým materiálem. Děti nebezpečí často podceňují. Obalový materiál držte mimo dosah dětí. Obal by měla odstraňovat dospělá osoba.
- ⚠ **POZOR!** Obalové a připevňovací materiály nejsou součástí výrobku a musí se z bezpečnostních důvodů odstranit dříve, než se výrobek předá dětem na hraní.
- **POZOR!** Používání pod přímým dohledem dospělých osob.
- **POZOR!** Výrobek nemá brzdu.
- **OPATRNĚ!** Nepoužívejte výrobek v blízkosti bazénů, dálnic, frekventovaných vozovek, stupňů, schodů, pahorků nebo svahů, atd.
- Výrobek je vhodný pro děti od 1 roku do 5 let.
- Z důvodu malých dílů v obsahu má montáž nebo demontáž provádět jen dospělá osoba.
- Před každým použitím se ujistěte, že je výrobek v bezvadném stavu než ho předáte dětem na hraní.
- Pro zabránění kolize, která může způsobit zranění uživatele nebo třetí osoby je zapotřebí dovednosti.
- Uschovejte si obal pro případné pozdější dotazy!

Montáž

Upozornění: Před montáží se ujistěte, že jsou všechny předmontované šrouby pevně dotažené. Pravděpodobně se musí znovu pevně utáhnout.
Upozornění: K montáži výrobku potřebujete přídavně křížový šroubovák.

- Pro odstranění víka přihrádky na baterie odšroubujte křížovým šroubovákem jeho šrouby (viz obr. A).
- Spojte obě zástrčky mezi volantem a karosérií (viz obr. B).
- Nasaďte tyč volantu do karosérie (viz obr. C).
- Podržte rukou dolní stranu tyče volantu. Nastrčte volat na tyč volantu. Seřiďte otvory pro šroub mezi volantem a tyčí volantu. Prostrčte šroub otvory a připevněte ho čtyřhrannou matkou.

Upozornění:
- Prosíme, odstraňte šroub a čtyřhrannou matku dříve než namontujete volant.
- Při montáži volantu se nedotýkejte kabelu.
- Nastrčte kabel do otvoru v tělese (viz obr. D).
- Vložte tři baterie 1,5 V ⎓ velikosti „AA" do přihrádky na baterie. Přišroubujte křížovým šroubovákem víko přihrádky na baterie (viz kapitola „Pokyny k zacházení s bateriemi") (viz obr. E).

Funkce volantu (obr. F)

Vypínač ⏻
- Pro zapnutí výrobku stiskněte vypínač na volantu. Zazní zvuk motoru a reflektory jednou bliknou. Stisknutím vypínače se aktivují všechny funkce volantu. Za 15 minut bez další obsluhy se napájení proudem automaticky vypne.
- Pro manuální vypnutí výrobku stiskněte znovu vypínač. Zazní signál. Po vypnutí jsou všechny funkce volantu deaktivované.

Tlačítko telefonu ✆
- Stiskněte tlačítko telefonu a zazní tón volání.

Tlačítko se šipkou (vpravo) II▶
- Stiskněte pravé tlačítko se šipkou a pravý reflektor bliká. Zazní zvuky blikání.

Tlačítko klaksonu 📯
- Pro použití klaksonu stiskněte tlačítko klaksonu.

Tlačítko reflektorů ≡◗
- Pro zapnutí reflektorů stiskněte tlačítko reflektorů. Pro vypnutí reflektorů stiskněte znovu tlačítko reflektorů. Bez další obsluhy se reflektory automaticky vypínají po 10 minutách.

Tlačítko se šipkou (vlevo) ◀II
- Stiskněte levé tlačítko se šipkou a levý reflektor bliká. Zazní zvuky blikání.

Nouzové tlačítko ⚠
- Stiskněte nouzové tlačítko pro aktivaci výstražného blikání. Reflektory několik vteřin blikají a zazní nouzový tón.

Pokyny k zacházení s bateriemi

- Nikdy neodhazujte baterie / akumulátory do ohně nebo do vody.
- Nenabíjecí baterie se nesmí nabíjet.
- Nabíjecí baterie se smějí znovu nabíjet jen pod dozorem dospělých.
- Nabíjecí baterie se musí před nabíjením vyjmout z hračky.
- Nepoužívejte společně různé typy baterií nebo nové a vybité baterie.
- Vkládejte baterie se správnou polaritou.
- Vybité baterie ihned vyjměte z výrobku.
- Svorky napájení se nesmí zkratovat.
- Jestliže jsou baterie vybité, otevřete nejdříve přihrádku na baterie odšroubováním středního šroubu na víku přihrádky křížovým šroubovákem (viz obr. A).
- Sejměte víko přihrádky na baterie a vyjměte vybité baterie.
- Recyklujte vybité baterie a nahraďte je třemi novými bateriemi 1,5 V ⎓ „AA" LR6.
- Nasaďte zase víko přihrádky na baterie a šroub zašroubujte.
  Upozornění: Výměnu baterií mají provádět dospělé osoby.

Čištění, ošetřování a skladování

- Nepoužívejte žádné agresivní čisticí prostředky.
- Na čištění používejte suchý, čistý hadr.
- Hrubou nečistotu na kolečkách vyčistěte vhodným kartáčem a potom je otřete hadrem.
- Ujistěte se, že jsou kolečka čistá a suchá než použijete výrobek v místnosti.
- Odnímatelný sedák lze vyčistit vlhkým hadrem (viz obr. G a H).
- Výrobek skladujte ve vytápěné místnosti na čistém, suchém místě.

Zlikvidování

Obal se skládá z ekologických materiálů, které můžete zlikvidovat prostřednictvím místních sběren recyklovatelných materiálů.

Při třídění odpadu se řiďte podle označení obalových materiálů zkratkami (a) a čísly (b), s následujícím významem: 1 – 7: umělé hmoty / 20 – 22: papír a lepenka / 80 – 98: složené látky.

Výrobek a obalové materiály jsou recyklovatelné, zlikvidujte je odděleně pro lepší odstranění odpadu. Logo Triman platí jen pro Francii.

O možnostech likvidace vysloužilých zařízení se informujte u správy vaší obce nebo města.

V zájmu ochrany životního prostředí vysloužilý výrobek nevyhazujte do domovního odpadu, ale předejte k odborné likvidaci. O sběrnách a jejich otevíracích hodinách se můžete informovat u příslušné správy města nebo obce.

Vadné nebo vybité baterie resp. akumulátory se musí, podle směrnice 2006/66/ES a jejích příslušných změn, recyklovat. Baterie, akumulátory i výrobek odevzdejte zpět do nabízených sběren.

Ekologické škody v důsledku chybné likvidace baterií / akumulátorů!

Baterie / akumulátory se nesmí zlikvidovat v domácím odpadu. Mohou obsahovat jedovaté těžké kovy a musí se zpracovávat jako zvláštní odpad. Chemické symboly těžkých kovů: Cd = kadmium, Hg = rtuť, Pb = olovo. Proto odevzdejte opotřebované baterie / akumulátory u komunální sběrny.

Záruka

Výrobek byl vyroben s nejvyšší pečlivostí podle přísných kvalitativních směrnic a před odesláním prošel výstupní kontrolou. V případě závad máte možnost uplatnění zákonných práv vůči prodejci. Vaše práva ze zákona nejsou omezena naší níže uvedenou zárukou.

Na tento artikl platí 3 záruka od data zakoupení. Záruční lhůta začíná od data zakoupení. Uschovejte si dobře originál pokladní stvrzenky. Tuto stvrzenku budete potřebovat jako doklad o zakoupení.

Pokud se do 3 let od data zakoupení tohoto výrobku vyskytne vada materiálu nebo výrobní vada, výrobek Vám – dle našeho rozhodnutí – bezplatně opravíme nebo vyměníme. Tato záruka zaniká, jestliže se výrobek poškodí, neodborně použil nebo neobdržel pravidelnou údržbu.

Záruka platí na vady materiálu a výrobní vady. Tato záruka se nevztahuje na díly výrobku podléhající opotřebení (např. na baterie), dále na poškození křehkých, choulostivých dílů, např. vypínačů, akumulátorů nebo dílů zhotovených ze skla.

Postup v případě uplatňování záruky

Pro zajištění rychlého zpracování Vašeho případu se řiďte následujícími pokyny:

Pro všechny požadavky si připravte pokladní stvrzenku a číslo artiklu (např. IAN 123456_7890) jako doklad o zakoupení.
Číslo artiklu najdete na typovém štítku, gravuře, titulní stránce návodu (vlevo dole) nebo na nálepce na zadní nebo spodní straně.
V případě poruch funkce nebo jiných závad nejdříve kontaktujte, telefonicky nebo e-mailem, v následujícím textu uvedené servisní oddělení.
Výrobek registrovaný jako vadný potom můžete s přiloženým dokladem o zakoupení (pokladní stvrzenkou) a údaji k závadě a kdy k ní došlo, bezplatně zaslat na adresu servisu, která Vám byla sdělena.

Servis

(CZ) **Servis Česká republika**
Tel.: 800 143 873
E-Mail: owim@lidl.cz

CE

Auto

Úvod

Blahoželáme Vám ku kúpe Vášho nového výrobku. Kúpou ste sa rozhodli pre vysoko kvalitný produkt. Pred prvým uvedením do prevádzky sa oboznámte s výrobkom. Za týmto účelom si pozorne prečítajte nasledujúci návod na obsluhu a bezpečnostné pokyny. Výrobok používajte iba v súlade s popisom a v uvedených oblastiach používania. Tento návod uschovajte na bezpečnom mieste. Ak výrobok odovzdáte ďalšej osobe, priložte k nemu aj všetky podklady.

Používanie v súlade s určeným účelom

Výrobok hravou formou trénuje rovnováhu, motoriku a učenie chodenia a je určený len na používanie v súkromných domácnostiach. Výrobok nie je určený na komerčné používanie.

Obsah dodávky

1 karoséria
1 volant
1 riadiaca tyč
1 skrutka (M5X33)
1 štvorhranná matica (M5)
3 batérie 1,5 V ⎓ veľkosť „AA" LR6
1 návod na používanie

Bezpečnostné upozornenia

VŠETKY BEZPEČNOSTNÉ UPOZORNENIA A POKYNY AKO AJ OBAL SI PROSÍM STAROSTLIVO USCHOVAJTE PRE BUDÚCNOSŤ!

- ⚠ **VAROVANIE! NEBEZPEČENSTVO OHROZENIA ŽIVOTA A NEBEZPEČENSTVO NEHODY PRE MALÉ A STARŠIE DETI!** Nikdy nenechávajte deti bez dozoru s obalovým materiálom. Existuje nebezpečenstvo zadusenia obalovým materiálom. Deti často podceňujú nebezpečenstvá. Obalový materiál držte vždy mimo dosahu detí. Obal by mala zlikvidovať dospelá osoba.
- ⚠ **POZOR!** Obalový a upevňovací materiál nie je súčasťou výrobku a musí byť z bezpečnostných dôvodov vždy odstránený predtým, ako hru odovzdáte na hranie deťom.
- **POZOR!** Používanie pod bezprostredným dohľadom dospelých osôb.
- **POZOR!** Výrobok nemá brzdu.
- **OPATRNE!** Nepoužívajte výrobok v blízkosti bazénov, diaľníc, rušných ulíc, vyvýšenín, schodov, kopčekov alebo svahov atď.
- Výrobok je vhodný pre deti od 1-5 rokov.
- Z dôvodu drobných dielov by montáž / demontáž mala vykonať iba dospelá osoba.
- Pred odovzdaním výrobku na hranie deťom sa uistite, že sa výrobok nachádza v bezchybnom stave.
- Je potrebná zručnosť, aby nedošlo k akejkoľvek kolízii, ktorá by mohla spôsobiť poranenie používateľa alebo tretích osôb.
- Obal uschovajte pre neskoršie spätné otázky!

Montáž

Poznámka: Pred montážou skontrolujte, či sú vopred namontované skrutky pevne utiahnuté. Eventuálne je potrebné nanovo pevne utiahnuť skrutky.
Poznámka: Pre montáž výrobku budete potrebovať dodatočný krížový šrobovák.

- Pomocou krížového šrobováka odstráňte skrutky z krytu priečinka pre batérie, aby ste odstránili kryt priečinka pre batérie (pozri obr. A).
- Spojte obe zástrčky medzi volantom a karosériou (pozri obr. B).
- Zaveďte riadiacu tyč do karosérie (pozri obr. C).
- Rukou pevne držte dolnú stranu riadiacej tyče. Nasaďte volant na riadiacu tyč. Nasmerujte otvory pre skrutku medzi volant a riadiacu tyč. Zastrčte skrutku do otvorov a upevnite skrutku štvorhrannou maticou.

Poznámka:
- Pred montážou volantu prosím odstráňte skrutku a štvorhrannú maticu.
- Pri montáži volantu sa nedotýkajte kábla.
- Zastrčte kábel do otvoru schránky (pozri obr. D).
- Vložte tri 1,5 V ⎓ „AA" batérie do priečinka pre batérie. Pevne prišróbujte kryt priečinka pre batérie krížovým šrobovákom (pozri kapitolu „Pokyny pre zaobchádzanie s batériami") (pozri obr. E).

Funkcia volantu (obr. F)

ZA- / VYPÍNAČ ⏻
- Stlačte ZA- / VYPÍNAČ na volante pre zapnutie výrobku. Zaznie zvuk motora a reflektory raz zablikajú. Stlačením ZA- / VYPÍNAČA sa aktivujú všetky funkcie na volante. Napájanie prúdom sa po 15 minútach bez ovládania automaticky vypne.
- Znova stlačte ZA- / VYPÍNAČ pre manuálne vypnutie produktu. Zaznie krátke pípnutie. Po vypnutí sú všetky funkcie volantu deaktivované.

Tlačidlo Telefón ✆
- Stlačte tlačidlo Telefón a zaznie zvuk volania.

Šípkové tlačidlo (doprava) II▶
- Stlačte pravé šípkové tlačidlo a pravý reflektor bliká. K tomu zaznejú zvuky smerovky.

Tlačidlo Trúbka 📯
- Stlačte tlačidlo Trúbka, aby ste spustili trúbku.

Tlačidlo Reflektor ≡◗
- Stlačte tlačidlo Reflektor pre zapnutie reflektora. Znovu stlačte tlačidlo Reflektor pre vypnutie reflektora. Reflektor sa po 10 minútach bez ovládania automaticky vypne.

Šípkové tlačidlo (doľava) ◀II
- Stlačte ľavé šípkové tlačidlo a ľavý reflektor bliká. K tomu zaznejú zvuky smerovky.

Tlačidlo Núdzový prípad ⚠
- Stlačte tlačidlo Núdzový prípad pre aktivovanie funkcie výstražného svetla. Reflektory blikajú jednu sekundu a zaznie tón núdzového prípadu.

Pokyny pre zaobchádzanie s batériami

- Batérie / akumulátorové batérie nikdy nehádžte do ohňa alebo vody.
- Nedobíjajte batérie, ktoré nie sú určené na opakované nabíjanie.
- Dobíjateľné batérie sa smú nabíjať len pod dohľadom dospelej osoby.
- Dobíjateľné batérie musia byť pred nabíjaním vybraté z hračky.
- Rôzne typy batérií alebo nové a opotrebované batérie nesmú byť používané zmiešane.
- Vložte batérie s ohľadom na správnu polaritu.
- Vybité batérie vyberte z výrobku.
- Napájacie svorky nesmú byť skratované.
- Keď sú batérie vybité, odstráňte krížovým šrobovákom strednú skrutku na kryte priečinka pre batérie (pozri obr. A).
- Odstráňte kryt priečinka pre batérie a staré batérie.
- Zrecyklujte staré batérie a nahraďte ich troma 1,5 V ⎓ „AA" LR6 batériami.
- Kryt priečinka pre batérie opäť nasaďte na priečinok pre batérie a pevne prišróbujte skrutku.
  Poznámka: Batérie by mali vymieňať iba dospelé osoby.

Čistenie, údržba a skladovanie

- Nepoužívajte agresívne čistiace prostriedky.
- Na čistenie používajte čistú, suchú handričku.
- Hrubú nečistotu z kolies odstráňte vhodnou kefou a následne ich pretrite handričkou.
- Zabezpečte, aby boli kolesá čisté a suché predtým, ako budete výrobok používať v interiéri.
- Odnímateľnú podložku sedadla možno čistiť navlhčenou handričkou (pozri obr. G a H).
- Výrobok skladujte vždy v dobre vykurovanej miestnosti a v čistom a suchom prostredí.

Likvidácia

Obal pozostáva z ekologických materiálov, ktoré môžete odovzdať na miestnych recyklačných zberných miestach.

Všímajte si prosím označenie obalových materiálov pre triedenie odpadu, sú označené skratkami (a) a číslami (b) s nasledujúcim významom: 1 – 7: Plasty / 20 – 22: Papier a kartón / 80 – 98: Spojené látky.

Výrobok a obalové materiály sú recyklovateľné, zlikvidujte ich oddelene pre lepšie spracovanie odpadu. Triman-Logo platí iba pre Francúzsko.

O možnostiach likvidácie opotrebovaného výrobku sa môžete informovať na Vašej obecnej alebo mestskej správe.

Ak výrobok doslúžil, v záujme ochrany životného prostredia ho neodhoďte do domového odpadu, ale odovzdajte na odbornú likvidáciu. Informácie o zberných miestach a ich otváracích hodinách získate na Vašej príslušnej správe.

Defektné alebo použité batérie / akumulátorové batérie musia byť odovzdané na recykláciu podľa smernice 2006/66/ES a jej zmien. Batérie / akumulátorové batérie a / alebo výrobok odovzdajte prostredníctvom dostupných zberných stredísk.

Nesprávna likvidácia batérií / akumulátorových batérií ničí životné prostredie!

Batérie / akumulátorové batérie sa nesmú likvidovať spolu s domovým odpadom. Môžu obsahovať jedovaté ťažké kovy a je potrebné zaobchádzať s nimi ako s nebezpečným odpadom. Chemické značky ťažkých kovov sú nasledovné: Cd = kadmium, Hg = ortuť, Pb = olovo. Opotrebované batérie / akumulátorové batérie preto odovzdajte v komunálnej zberni.

Záruka

Tento výrobok bol dôkladne vyrobený podľa prísnych akostných smerníc a pred dodaním svedomito testovaný. V prípade nedostatkov tohto výrobku Vám prináležia zákonné práva voči predajcovi produktu. Tieto zákonné práva nie sú našou nižšie uvedenou zárukou obmedzené.

Na tento produkt poskytujeme 3-ročnú záruku od dátumu nákupu. Záručná doba začína plynúť dátumom kúpy. Starostlivo si prosím uschovajte originálny pokladničný lístok. Tento doklad je potrebný ako dôkaz o kúpe.

Ak sa v rámci 3 rokov od dátumu nákupu tohto výrobku vyskytne chyba materiálu alebo výrobná chyba, výrobok Vám bezplatne opravíme alebo vymeníme – podľa nášho výberu. Táto záruka zaniká, ak bol produkt poškodený, neodborne používaný alebo neodborne udržiavaný.

Poskytnutie záruky sa vzťahuje na chyby materiálu a výrobné chyby. Táto záruka sa nevzťahuje na časti produktu, ktoré sú vystavené normálnemu opotrebovaniu, a preto ich je možné považovať za opotrebovateľné diely (napr. batérie) alebo na poškodenia na rozbitných dieloch, napr. na spínači, akumulátorových batériach alebo častiach, ktoré sú zhotovené zo skla.

Postup v prípade poškodenia v záruke

Pre zaručenie rýchleho spracovania Vašej požiadavky dodržte prosím nasledujúce pokyny:

Pre všetky otázky majte pripravený pokladničný doklad a číslo výrobku (napr. IAN 123456_7890) ako dôkaz o kúpe.
Číslo výrobku nájdete na typovom štítku, gravúre, na prednej strane Vášho návodu (dole vľavo) alebo ako nálepku na zadnej alebo spodnej strane.
Ak sa vyskytnú funkčné poruchy alebo iné nedostatky, najskôr telefonicky alebo e-mailom kontaktujte následne uvedené servisné oddelenie.
Produkt označený ako defektný potom môžete s priloženým dokladom o kúpe (pokladničný lístok) a uvedením, v čom spočíva nedostatok a kedy sa vyskytol, bezplatne odoslať na Vám oznámenú adresu servisného pracoviska.

Servis

(SK) **Servis Slovensko**
Tel.: 0850 232001
E-pošta: owim@lidl.sk

CE

OWIM GmbH & Co. KG
Stiftsbergstraße 1
74167 Neckarsulm
GERMANY

Model-No.: HG05513
Version: 01 / 2020

Stand der Informationen · Last Information Update · Version des informations · Stand van de informatie · Stan informacji · Stav informací · Stav informácií:
11 / 2019 · Ident.-No.: HG05513112019-8